Janisol C4 EI60/EI90

Angemessene technische Dokumentation

Janisol C4 EI60/EI90

Documentation technique appropriée

Janisol C4 EI60/EI90

Appropriate Technical Documentation

JANSEN

Inhaltsverzeichnis
Sommaire
Content

Bestellteil	**Partie commande**	**Order section**	**1**
Allgemeine Hinweise	**Remarques générales**	**General information**	**2**
Schnittpunkte und Anwendungsbeispiele	**Coupe de détails et exemples d'application**	**Section details and examples of application**	**3**
Anschlüsse am Bau	**Raccords au mur**	**Attachment to structure**	**4**
Beschlageinbau und Verarbeitungshinweise	**Montage des ferrures et indications d'usinage**	**Installation of fittings and assembly instructions**	**5**

Dieses Dokument referenziert auf:
KB 17-003082-PR02
EXAP 17-003082-PR01
KB 17-003083-PR02
EXAP 17-003083-PR01
KB 319052207-A
EXAP 319052207-1
EXAP 319052207-2

Ce document se réfère au:
KB 17-003082-PR02
EXAP 17-003082-PR01
KB 17-003083-PR02
EXAP 17-003083-PR01
KB 319052207-A
EXAP 319052207-1
EXAP 319052207-2

This document references at:
KB 17-003082-PR02
EXAP 17-003082-PR01
KB 17-003083-PR02
EXAP 17-003083-PR01
KB 319052207-A
EXAP 319052207-1
EXAP 319052207-2

Alle Ausführungen dieser Dokumentation haben wir sorgfältig und nach bestem Wissen zusammengestellt. Wir können aber keine Verantwortung für die Benutzung der vermittelten Vorschläge und Daten übernehmen.
Wir behalten uns technische Änderungen ohne Vorankündigung vor.

Nous avons apporté le plus grand soin à l'élaboration de cette documentation. Cependant, nous déclinons toute responsabilité pour l'utilisation faite de nos propositions et de nos données.
Nous nous réservons le droit de procéder à des modifications techniques sans préavis.

All the information contained in this documentation is given to the best of our knowledge and ability. However, we decline all responsibility for the use made of these suggestions and data.
We reserve the right to effect technical modifications without prior warning.

Icons
Icônes
Icons

Die folgenden Icons sind auf den Seiten des Dokuments zur Kennzeichnung der unterschiedlichen Anwendungen und Einsatzbereiche aufgeführt.

Les icônes suivantes sont indiquées sur les pages du document pour identifier les différents domaines d'application et applications.

The following icons are displayed on the pages of the document to identify the different applications and areas of use.

EN 14351-1

Der Einsatz von Janisol C4 Elementen ist im geschützten Aussenbereich (mit Vordach) möglich. Direkte Bewitterung ist zu vermeiden. Das Verhalten im Brandschutz ist bei der Aussenanwendung in keiner Weise beeinflusst.

Il est possible d'utiliser les éléments Janisol C4 à l'extérieur quand ils sont protégés (par un avant-toit). Éviter toute exposition directe aux intempéries. Le comportement au feu n'est aucunement influencé en cas d'utilisation en extérieur.

Janisol C4 units can be used in the protected outer area (with canopy). Direct weathering is to be avoided. When used outside, the reaction to fire is in no way affected.

Stahl
Acier
Steel

Werkstoff Stahl blank, Stahl verzinkt
Matériau acier brut, acier zinguée
Material steel bright, steel galvanised

EDELSTAHL Rost frei INOX STAINLESS STEEL

Werkstoff Edelstahl 1.4401
Matériau acier Inox 1.4401
Material stainless steel 1.4401

EI30

Brandschutz $EI_1$30 und $EI_2$30
Protection incendie $EI_1$30 et $EI_2$30
Fire protection $EI_1$30 and $EI_2$30

EI60

Brandschutz $EI_1$60 und $EI_2$60
Protection incendie $EI_1$60 et $EI_2$60
Fire protection $EI_1$60 and $EI_2$60

EI90

Brandschutz $EI_2$90
Protection incendie $EI_2$90
Fire protection $EI_2$90

EW30

Brandschutz EW30
Protection incendie EW30
Fire protection EW30

EW45

Brandschutz EW45
Protection incendie EW45
Fire protection EW45



Rauchschutz S_{200}
Coupe-fumée S_{200}
Smoke doors S_{200}



Rauchschutz S_a
Coupe-fumée S_a
Smoke doors S_a



Notausgangsverschluss nach EN 179
Fermetures d'issues de secours selon la norme EN 179
Emergency exit locks in accordance with EN 179



Notausgangsverschluss nach EN 1125
Fermetures d'issues de secours selon la norme EN 1125
Emergency exit locks in accordance with EN 1125

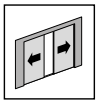

Schiebetüre
Porte coulissante
Slide door



Verblechte Anwendung 60 mm
Application tôlée 60 mm
Sheet metal application 60 mm

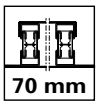

Verblechte Anwendung 70 mm
Application tôlée 70 mm
Sheet metal application 70 mm

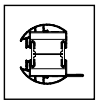

Fingerschutz
Anti-pince-doigts
Anti-finger-trap

Icons
Icônes
Icons

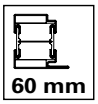

Bautiefe 60 mm
Profondeur 60 mm
Basic depth 60 mm

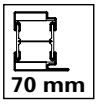

Bautiefe 70 mm
Profondeur 70 mm
Basic depth 70 mm

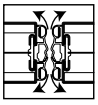

Pendeltüre
Porte va-et-vient
Double action door

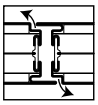

Standard- oder Gegentakttüre
Porte Standard ou à pousser/tire
Standard or push-pull door

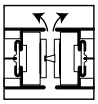

Türe ohne Falle
Porte sans bec de cane
Unlatched door

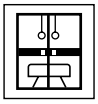

Turnhallentüre
Porte salle de sport
Gym door

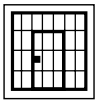

Zellentüre
Porte de cellule
Cell door

«Grafische Planungsdaten wie z.B. Anwendungsbeispiele, Konstruktionsdetails, Anschlüsse am Bau, die in unseren physischen oder elektronischen Dokumentationsunterlagen enthalten sind, sind schematische Darstellungen. Gleiches gilt für digitale Medien wie CAD Dateien oder BIM Modelle.
Sie sollen den ausführenden Metallbauer und/oder Fachplaner bei der Planung und Ausführung eines Projektes unterstützen. Sie sind im konkreten Anwendungsfall durch den ausführenden Metallbauer und/oder Fachplaner auf die Verwendbarkeit im konkreten betroffenen Projekt hinsichtlich rechtlichen/regulatorischen aber auch technischen objektspezifischen Anforderungen zu überprüfen und ggfs. eigenverantwortlich anzupassen.
Bei der Überprüfung, der spezifischen Planung und der Umsetzung sind die objektspezifischen Rahmenbedingungen (Material der Bausubstanz, Dimension des Einbauelements, Farbe, Exposition, Lasteinwirkung, etc.) sowie der geltende Stand der Technik einschliesslich aller anwendbaren Normen und technischen Richtlinien eigenverantwortlich zu beachten.»

«Les données de planification graphiques, comme les exemples d'application, détails de construction et raccordements au bâtiment, fournies dans notre documentation physique et numérique sont des représentations schématiques. Il en va de même pour les médias numériques comme les fichiers CAD ou modèles BIM.
Leur but est de faciliter la planification et réalisation d'un projet par les constructeurs métalliques et/ou concepteurs. Concrètement, elles doivent être vérifiées par le constructeur métallique et/ou le concepteur et, le cas échéant, modifiées de son propre chef pour s'assurer qu'elles concordent avec le projet concerné et qu'elles répondent aux exigences techniques spécifiques ainsi qu'aux dispositions légales et réglementaires.
Lors de la vérification, de la planification spécifique et de la mise en œuvre, il y a lieu de tenir compte des conditions spécifiques à l'objet (matériaux du bâtiment, dimension de l'élément d'insert, couleur, exposition, effet de charge, etc.) ainsi que de l'état actuel de la technique, y compris toutes les normes et directives techniques applicables.»

«Graphical planning data such as application examples, construction details, connections on site that are contained in our physical or electronic documentation components are schematic representations. The same applies to digital media such as CAD files or BIM models.
They are intended to support the metal worker and/or design engineer in planning and executing projects. In the specific case of application they are to be checked by the metal worker and/or design engineer in terms of their usability in the specific project concerned with regard to legal/regulatory and technical property-specific requirements and adjusted if necessary at the latter's own responsibility.
The property-specific underlying conditions (construction material, dimensions of installation element, colour, exposure, load effect etc.) and current state of the art including all applicable norms and technical guidelines are to be taken into consideration at the metal worker and/or design engineer's own responsibility during the review, specific planning and implementation.»

Falls das vorliegende Dokument Differenzen zur aktuellen deutschen Version aufweist, gilt in jedem Fall der deutsche Originaltext in der jeweils geltenden Fassung im Jansen Docu Center.

En cas de divergence entre le présent document et la version allemande, c'est dans tous les cas le texte original allemand qui prévaut dans sa version actuelle disponible dans le Jansen Docu Center.

If there are any differences between this document and the current German version, the latest version of the original German text in the Jansen Docu Center shall prevail.

Alle Ausführungen dieser Dokumentation haben wir sorgfältig und nach bestem Wissen zusammengestellt. Wir können aber keine Verantwortung für die Benutzung der vermittelten Vorschläge und Daten übernehmen.
Wir behalten uns technische Änderungen ohne Vorankündigung vor.

Nous avons apporté le plus grand soin à l'élaboration de cette documentation.
Cependant, nous déclinons toute responsabilité pour l'utilisation faite de nos propositions et de nos données.
Nous nous réservons le droit de procéder à des modifications techniques sans préavis.

All the information contained in this documentation is given to the best of our knowledge and ability. However, we decline all responsibility for the use made of these suggestions and data.
We reserve the right to effect technical modifications without prior warning.

Bestellteil
Partie commande
Order section

Profilsortiment	**Assortiment de profilé**	**Range of profiles**	**1-4**
Glashalteleisten	**Parcloses**	**Glazing beads**	**1-16**
Zubehör	**Accessoires**	**Accessories**	**1-19**
Beschläge	**Ferrures**	**Fittings**	**1-26**
Verarbeitungshilfen	**Outils d'usinage**	**Assembly tools**	**1-138**

Dieses Dokument referenziert auf:
KB 17-003082-PR02
EXAP 17-003082-PR01
KB 17-003083-PR02
EXAP 17-003083-PR01
KB 319052207-A
EXAP 319052207-1
EXAP 319052207-2

Ce document se réfère au:
KB 17-003082-PR02
EXAP 17-003082-PR01
KB 17-003083-PR02
EXAP 17-003083-PR01
KB 319052207-A
EXAP 319052207-1
EXAP 319052207-2

This document references at:
KB 17-003082-PR02
EXAP 17-003082-PR01
KB 17-003083-PR02
EXAP 17-003083-PR01
KB 319052207-A
EXAP 319052207-1
EXAP 319052207-2

Icons
Icônes
Icons

Die folgenden Icons sind auf den Seiten des Dokuments zur Kennzeichnung der unterschiedlichen Anwendungen und Einsatzbereiche aufgeführt.

Les icônes suivantes sont indiquées sur les pages du document pour identifier les différents domaines d'application et applications.

The following icons are displayed on the pages of the document to identify the different applications and areas of use.

EN 14351-1

Der Einsatz von Janisol C4 Elementen ist im geschützten Aussenbereich (mit Vordach) möglich. Direkte Bewitterung ist zu vermeiden. Das Verhalten im Brandschutz ist bei der Aussenanwendung in keiner Weise beeinflusst.

Il est possible d'utiliser les éléments Janisol C4 à l'extérieur quand ils sont protégés (par un avant-toit). Éviter toute exposition directe aux intempéries. Le comportement au feu n'est aucunement influencé en cas d'utilisation en extérieur.

Janisol C4 units can be used in the protected outer area (with canopy). Direct weathering is to be avoided. When used outside, the reaction to fire is in no way affected.

Stahl
Acier
Steel

Werkstoff Stahl blank, Stahl verzinkt
Matériau acier brut, acier zinguée
Material steel bright, steel galvanised

EDELSTAHL Rostfrei INOX STAINLESS STEEL

Werkstoff Edelstahl 1.4401
Matériau acier Inox 1.4401
Material stainless steel 1.4401

EI30

Brandschutz $EI_1$30 und $EI_2$30
Protection incendie $EI_1$30 et $EI_2$30
Fire protection $EI_1$30 and $EI_2$30

EI60

Brandschutz $EI_1$60 und $EI_2$60
Protection incendie $EI_1$60 et $EI_2$60
Fire protection $EI_1$60 and $EI_2$60

EI90

Brandschutz $EI_2$90
Protection incendie $EI_2$90
Fire protection $EI_2$90

EW30

Brandschutz EW30
Protection incendie EW30
Fire protection EW30

EW45

Brandschutz EW45
Protection incendie EW45
Fire protection EW45

S_{200}

Rauchschutz S_{200}
Coupe-fumée S_{200}
Smoke doors S_{200}

S_a

Rauchschutz S_a
Coupe-fumée S_a
Smoke doors S_a

EN 179

Notausgangsverschluss nach EN 179
Fermetures d'issues de secours selon la norme EN 179
Emergency exit locks in accordance with EN 179

EN 1125

Notausgangsverschluss nach EN 1125
Fermetures d'issues de secours selon la norme EN 1125
Emergency exit locks in accordance with EN 1125

Schiebetüre
Porte coulissante
Slide door

60 mm

Verblechte Anwendung 60 mm
Application tôlée 60 mm
Sheet metal application 60 mm

70 mm

Verblechte Anwendung 70 mm
Application tôlée 70 mm
Sheet metal application 70 mm

Fingerschutz
Anti-pince-doigts
Anti-finger-trap

Icons
Icônes
Icons

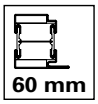

Bautiefe 60 mm
Profondeur 60 mm
Basic depth 60 mm

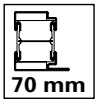

Bautiefe 70 mm
Profondeur 70 mm
Basic depth 70 mm

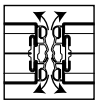

Pendeltüre
Porte va-et-vient
Double action door

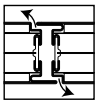

Standard- oder Gegentakttüre
Porte Standard ou à pousser/tire
Standard or push-pull door

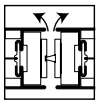

Türe ohne Falle
Porte sans bec de cane
Unlatched door

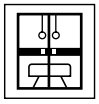

Turnhallentüre
Porte salle de sport
Gym door

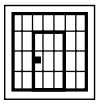

Zellentüre
Porte de cellule
Cell door

«Grafische Planungsdaten wie z.B. Anwendungsbeispiele, Konstruktionsdetails, Anschlüsse am Bau, die in unseren physischen oder elektronischen Dokumentationsunterlagen enthalten sind, sind schematische Darstellungen. Gleiches gilt für digitale Medien wie CAD Dateien oder BIM Modelle.
Sie sollen den ausführenden Metallbauer und/oder Fachplaner bei der Planung und Ausführung eines Projektes unterstützen. Sie sind im konkreten Anwendungsfall durch den ausführenden Metallbauer und/oder Fachplaner auf die Verwendbarkeit im konkreten betroffenen Projekt hinsichtlich rechtlichen/regulatorischen aber auch technischen objektspezifischen Anforderungen zu überprüfen und ggfs. eigenverantwortlich anzupassen.
Bei der Überprüfung, der spezifischen Planung und der Umsetzung sind die objektspezifischen Rahmenbedingungen (Material der Bausubstanz, Dimension des Einbauelements, Farbe, Exposition, Lasteinwirkung, etc.) sowie der geltende Stand der Technik einschliesslich aller anwendbaren Normen und technischen Richtlinien eigenverantwortlich zu beachten.»

«Les données de planification graphiques, comme les exemples d'application, détails de construction et raccordements au bâtiment, fournies dans notre documentation physique et numérique sont des représentations schématiques. Il en va de même pour les médias numériques comme les fichiers CAD ou modèles BIM.
Leur but est de faciliter la planification et réalisation d'un projet par les constructeurs métalliques et/ou concepteurs. Concrètement, elles doivent être vérifiées par le constructeur métallique et/ou le concepteur et, le cas échéant, modifiées de son propre chef pour s'assurer qu'elles concordent avec le projet concerné et qu'elles répondent aux exigences techniques spécifiques ainsi qu'aux dispositions légales et réglementaires.
Lors de la vérification, de la planification spécifique et de la mise en œuvre, il y a lieu de tenir compte des conditions spécifiques à l'objet (matériaux du bâtiment, dimension de l'élément d'insert, couleur, exposition, effet de charge, etc.) ainsi que de l'état actuel de la technique, y compris toutes les normes et directives techniques applicables.»

«Graphical planning data such as application examples, construction details, connections on site that are contained in our physical or electronic documentation components are schematic representations. The same applies to digital media such as CAD files or BIM models.
They are intended to support the metal worker and/or design engineer in planning and executing projects. In the specific case of application they are to be checked by the metal worker and/or design engineer in terms of their usability in the specific project concerned with regard to legal/regulatory and technical property-specific requirements and adjusted if necessary at the latter's own responsibility.
The property-specific underlying conditions (construction material, dimensions of installation element, colour, exposure, load effect etc.) and current state of the art including all applicable norms and technical guidelines are to be taken into consideration at the metal worker and/or design engineer's own responsibility during the review, specific planning and implementation.»

Falls das vorliegende Dokument Differenzen zur aktuellen deutschen Version aufweist, gilt in jedem Fall der deutsche Originaltext in der jeweils geltenden Fassung im Jansen Docu Center.

En cas de divergence entre le présent document et la version allemande, c'est dans tous les cas le texte original allemand qui prévaut dans sa version actuelle disponible dans le Jansen Docu Center.

If there are any differences between this document and the current German version, the latest version of the original German text in the Jansen Docu Center shall prevail.

Alle Ausführungen dieser Dokumentation haben wir sorgfältig und nach bestem Wissen zusammengestellt. Wir können aber keine Verantwortung für die Benutzung der vermittelten Vorschläge und Daten übernehmen.
Wir behalten uns technische Änderungen ohne Vorankündigung vor.

Nous avons apporté le plus grand soin à l'élaboration de cette documentation.
Cependant, nous déclinons toute responsabilité pour l'utilisation faite de nos propositions et de nos données.
Nous nous réservons le droit de procéder à des modifications techniques sans préavis.

All the information contained in this documentation is given to the best of our knowledge and ability. However, we decline all responsibility for the use made of these suggestions and data.
We reserve the right to effect technical modifications without prior warning.

Profilübersicht
Sommaire des profilés
Summary of profiles

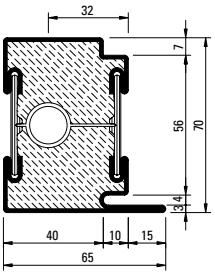

630.013.C4
630.013.C4 Z
630.013.C41

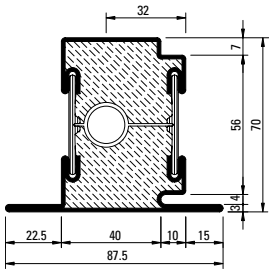

630.114.C4
630.114.C4 Z
630.114.C41

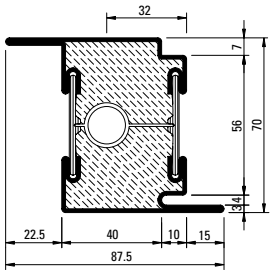

630.416.C4
630.416.C4 Z
630.416.C41

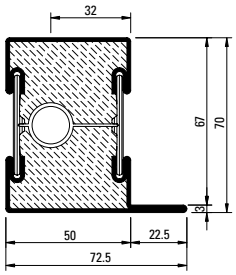

601.685.C4
601.685.C4 Z
601.685.C41

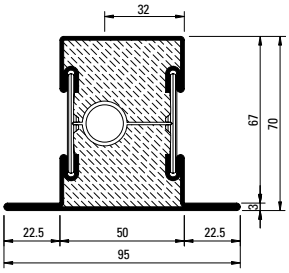

602.685.C4
602.685.C4 Z
602.685.C41

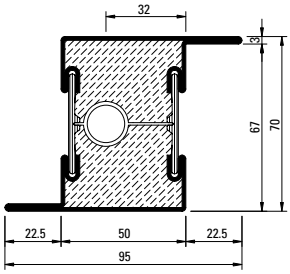

603.685.C4
603.685.C4 Z

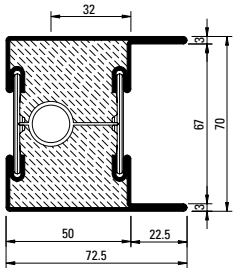

604.685.C4
604.685.C4 Z

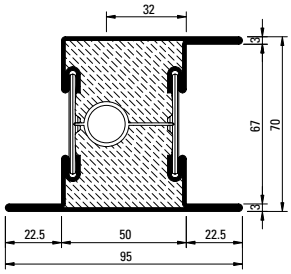

605.685.C4
605.685.C4 Z
605.685.C41

Oberfläche/Werkstoff	**Surface/Matériau**	**Surface/Material**
Artikel-Nr.	No. d'article	No. d'article
ohne Zusatz = blank	**sans supplément** = brut	**sans supplément** = brut
mit Z = bandverzinkter Stahl	**avec Z** = bande d'acier zinguée	**avec Z** = bande d'acier zinguée
Werkstoff 1.4401 (AISI 316) mit 41 = blank mit 43 = geschliffen, Korn 220-240	**Matériau 1.4401 (AISI 316)** avec 41 = brut avec 43 = polies, grain 220-240	**Material 1.4401 (AISI 316)** with 41 = bright with 43 = polished, grain 220-240
Edelstahl geschliffen auf Anfrage	Acier Inox polie sur demande	Stainless steel polished on request

Profil-Nr.	G kg/m	Ix cm⁴	Wx cm³	Iy cm⁴	Wy cm³	U m²/m
630.013.C4 Z	7,064	27,3	6,39	18,7	5,14	0,293
630.114.C4 Z	7,584	31,0	6,68	27,4	5,93	0,337
630.416.C4 Z	7,584	34,0	9.01	27,4	5,93	0,337

Profil-Nr.	G kg/m	Ix cm⁴	Wx cm³	Iy cm⁴	Wy cm³	U m²/m
601.685.C4 Z	7,224	28,0	6,63	21,7	5,12	0,285
602.685.C4 Z	7,744	31,8	6,92	31,1	6,54	0,330
603.685.C4 Z	7,744	34,6	9,27	31,1	6,54	0,330
604.685.C4 Z	7,744	34,6	9,27	27,1	7,03	0,341
605.685.C4 Z	8,274	39,8	9,65	38,4	7,46	0,374

ift Rosenheim
Notifizierte Produktzertifizierungsstelle
17-003082-PR01
16.09.2020
17-003082-PR02
17.07.2020
Notified Body 0757

Profilübersicht
Sommaire des profilés
Summary of profiles

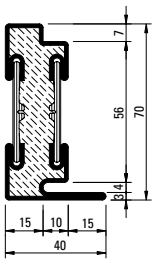

630.010.C4
630.010.C4 Z

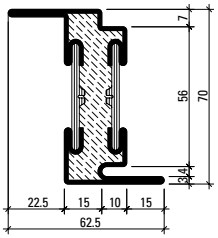

630.411.C4 Z

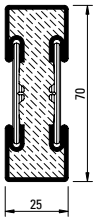

600.006.C4
600.006.C4 Z

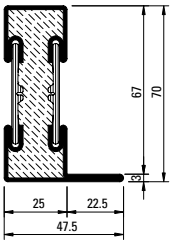

601.635.C4
601.635.C4 Z

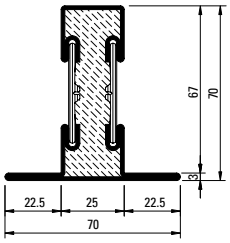

602.635.C4
602.635.C4 Z

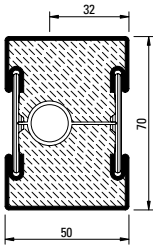

600.005.C4
600.005.C4 Z

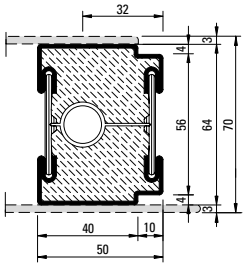

600.010.C4
600.010.C4 Z

Stabachse
Axe de la barre
Bar axis

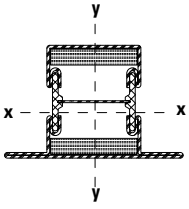

Artikelbibliothek
Bibliothèque des articles
Article library

DXF DWG

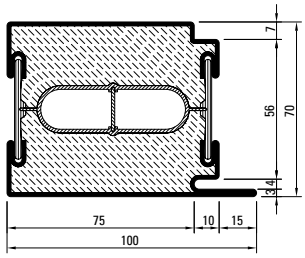

630.016.C4*
630.016.C4 Z*

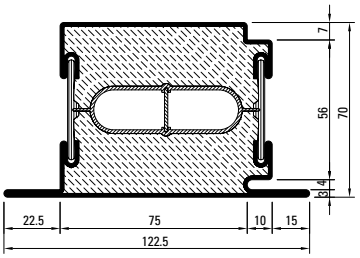

630.115.C4*
630.115.C4 Z*

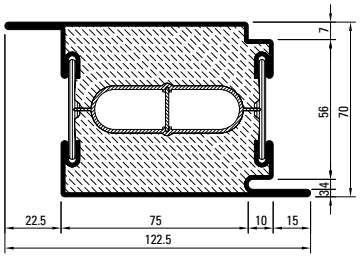

630.417.C4*
630.417.C4 Z*

* Länge/Longueur/Length 3 m

Profil-Nr.	G kg/m	Ix cm⁴	Wx cm³	Iy cm⁴	Wy cm³	U m²/m
630.010.C4 Z	4,574	20,1	4,59	4,14	1,63	0,248
600.006.C4 Z	4,204	16,0	4,29	2,76	2,20	0,191
601.635.C4 Z	4,724	20,8	4,82	5,84	1,88	0,235
602.635.C4 Z	5,240	24,3	5,13	10,1	2,88	0,291
600.005.C4 Z	6,704	23,1	6,17	14,6	5,84	0,241
600.010.C4 Z	6,064	18,6	5,44	13,1	5,17	0,237

Profil-Nr.	G kg/m	Ix cm⁴	Wx cm³	Iy cm⁴	Wy cm³	U m²/m
630.016.C4 Z	10,310	37,18	8,92	61,05	11,63	0,368
630.115.C4 Z	10,830	41,19	9,18	79,58	12,42	0,412
630.417.C4 Z	10,830	43,71	11,62	79,58	12,42	0,412
630.411.C4 Z	5,140	26,81	7,10	7,68	2,29	0,292

ift Rosenheim
Notifizierte Produktzertifizierungsstelle
17-003082-PR01 16.09.2020
17-003083-PR01 17.07.2020
Notified Body 0757

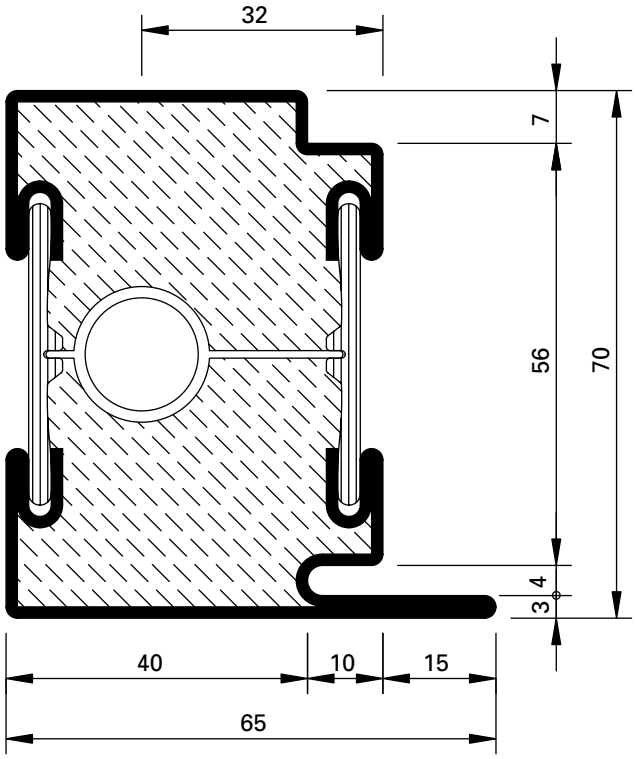

630.013.C4
630.013.C4 Z
630.013.C41

Werkstoffe

ohne Zusatz = blank
mit Z = bandverzinkter Stahl

Matériaux

sans supplément = brut
avec Z = bande d'acier zinguée

Materials

without addition = bright
with Z = strip galvanised steel

Oberfläche/Werkstoff

Werkstoff 1.4401 (AISI 316)
mit 41 = blank
mit 43 = geschliffen, Korn 220-240

Edelstahl geschliffen auf Anfrage

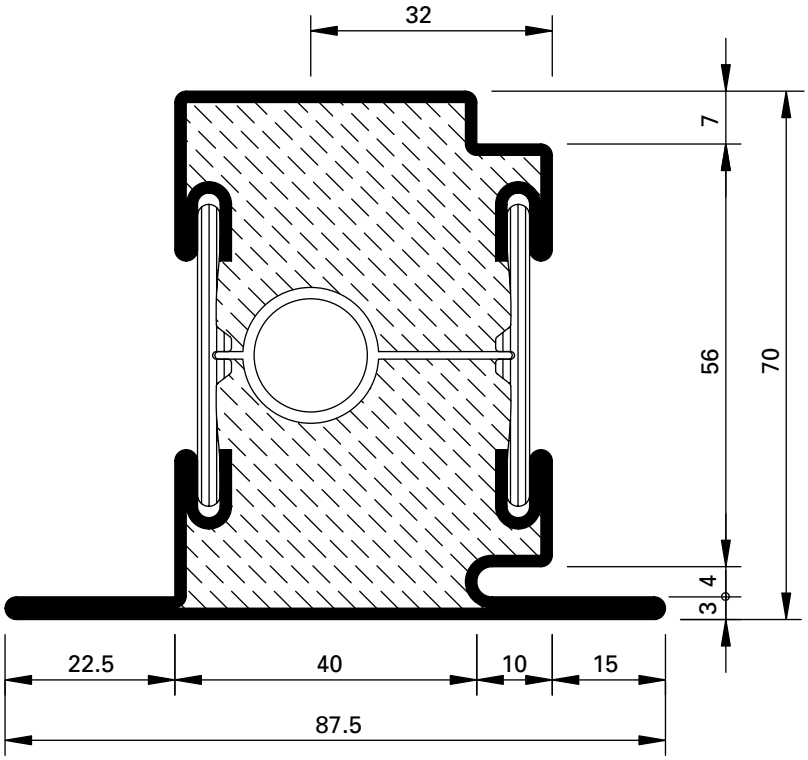

630.114.C4
630.114.C4 Z
630.114.C41

Surface/Matériau

Matériau 1.4401 (AISI 316)
avec 41 = brut
avec 43 = polies, grain 220-240

Acier Inox polie sur demande

Surface/Material

Material 1.4401 (AISI 316)
with 41 = bright
with 43 = polished, grain 220-240

Stainless steel polished on request

ift Rosenheim
Notifizierte Produktzertifizierungsstelle
17-003082-PR01
16.09.2020
17-003082-PR02
17.07.2020
Notified Body 0757

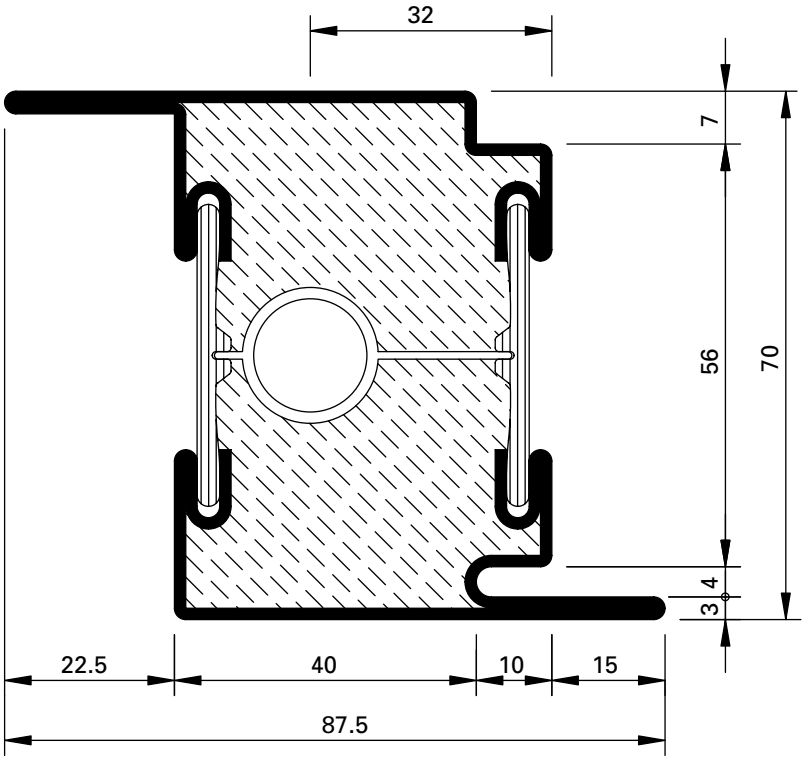

630.416.C4
630.416.C4 Z
630.416.C41

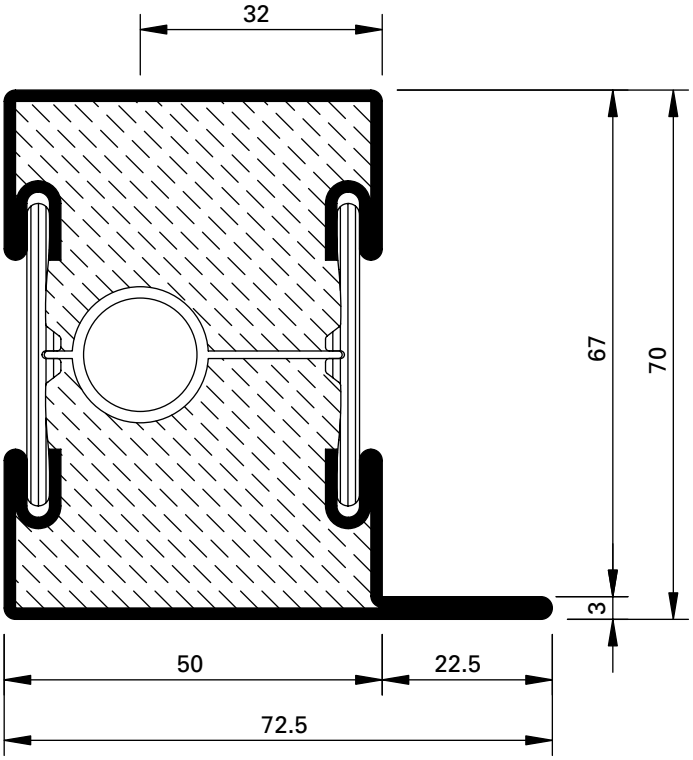

601.685.C4
601.685.C4 Z
601.685.C41

ift Rosenheim
Notifizierte Produkt-zertifizierungsstelle
17-003082-PR01
16.09.2020
17-003083-PR01
17.07.2020
Notified Body 0757

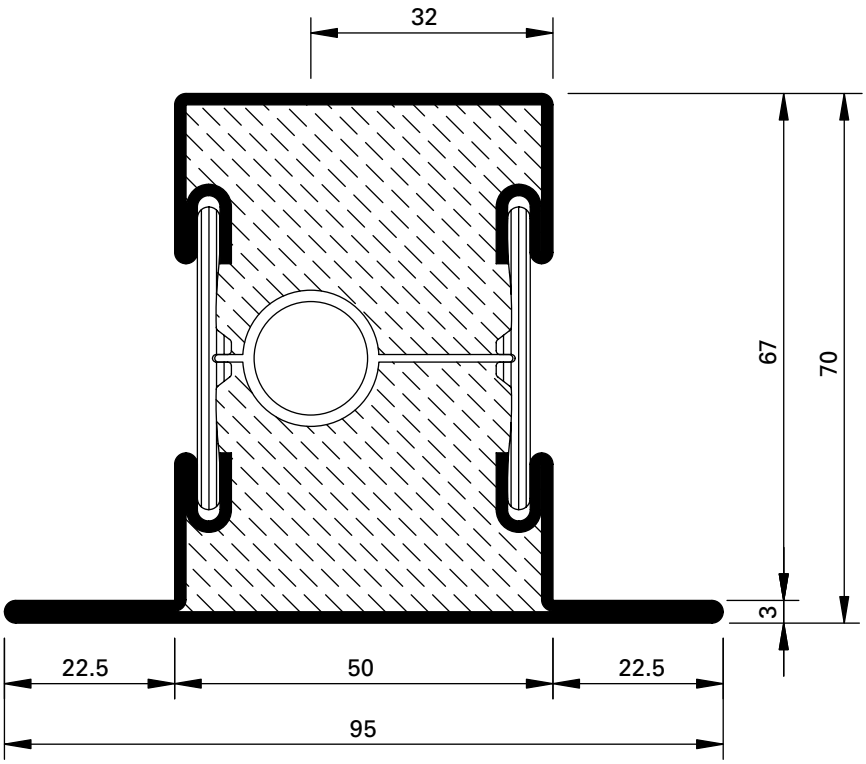

602.685.C4
602.685.C4 Z
602.685.C41

Oberfläche/Werkstoff

Werkstoff 1.4401 (AISI 316)
mit 41 = blank
mit 43 = geschliffen, Korn 220-240

Edelstahl geschliffen auf Anfrage

Surface/Matériau

Matériau 1.4401 (AISI 316)
avec 41 = brut
avec 43 = polies, grain 220-240

Acier Inox polie sur demande

Surface/Material

Material 1.4401 (AISI 316)
with 41 = bright
with 43 = polished, grain 220-240

Stainless steel polished on request

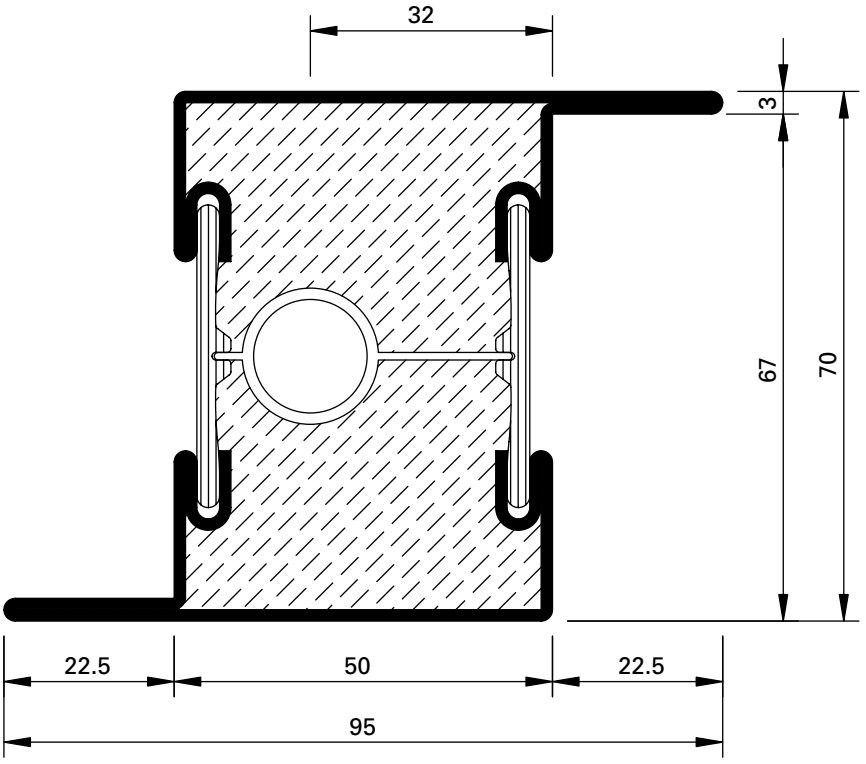

603.685.C4
603.685.C4 Z

Artikelbibliothek
Bibliothèque des articles
Article library

DXF **DWG**

ift Rosenheim
Notifizierte Produktzertifizierungsstelle
17-003082-PR01
16.09.2020
17-003082-PR03
17.07.2020
Notified Body 0757

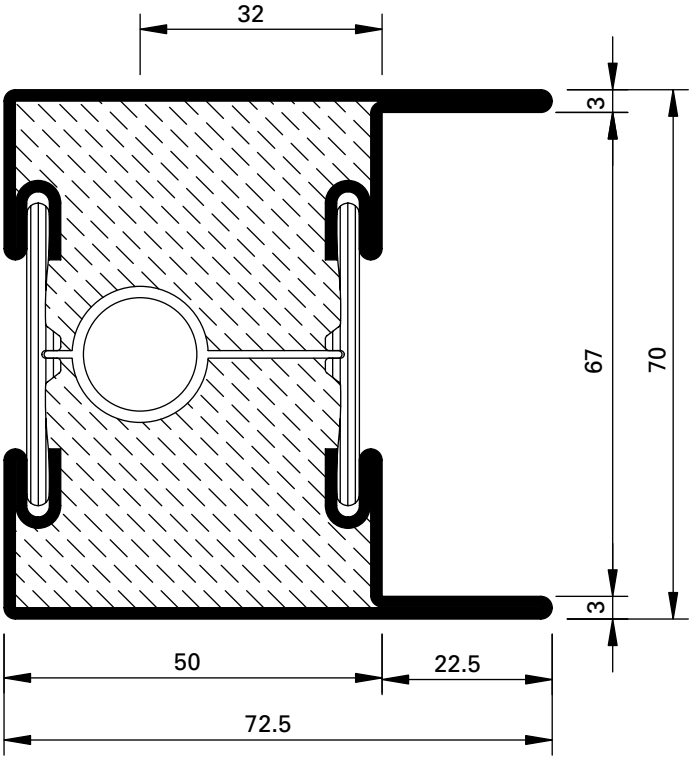

604.685.C4
604.685.C4 Z

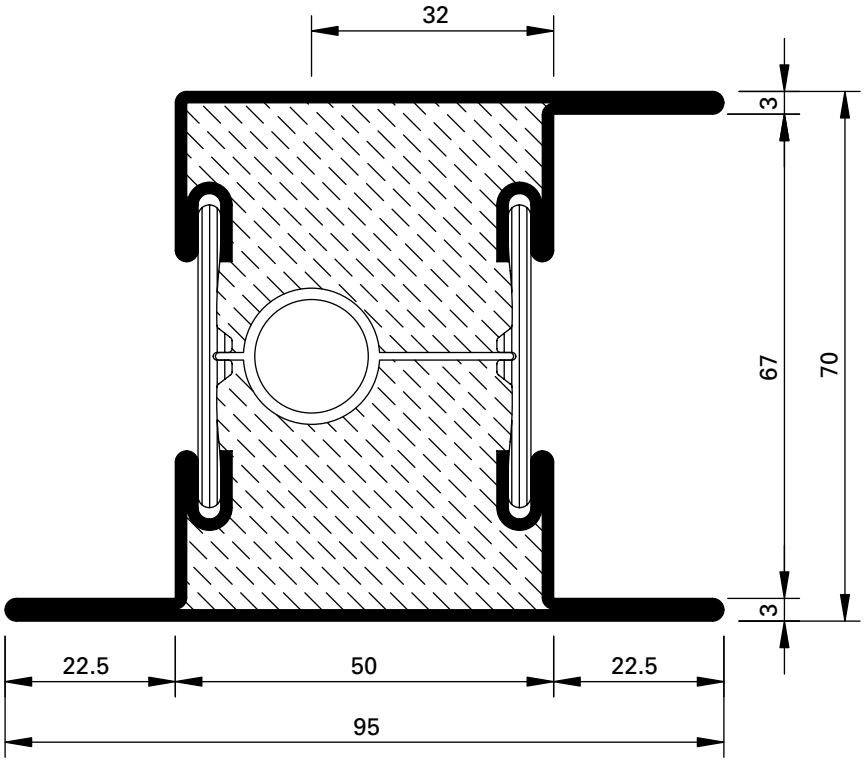

605.685.C4
605.685.C4 Z
605.685.C41

Werkstoffe

ohne Zusatz = blank
mit Z = bandverzinkter Stahl

Matériaux

sans supplément = brut
avec Z = bande d'acier zinguée

Materials

without addition = bright
with Z = strip galvanised steel

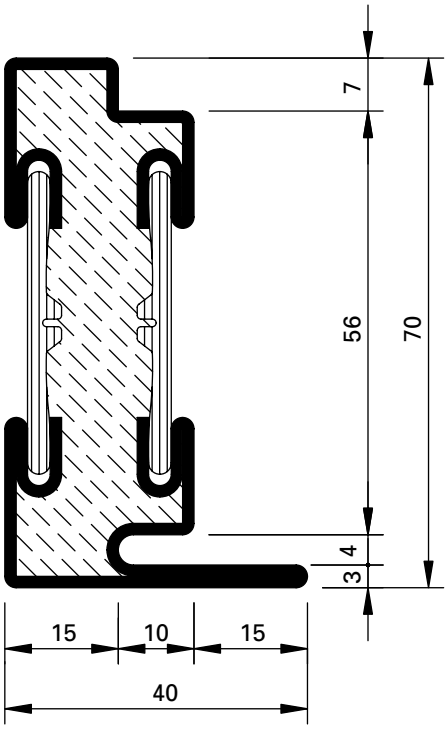

630.010.C4
630.010.C4 Z

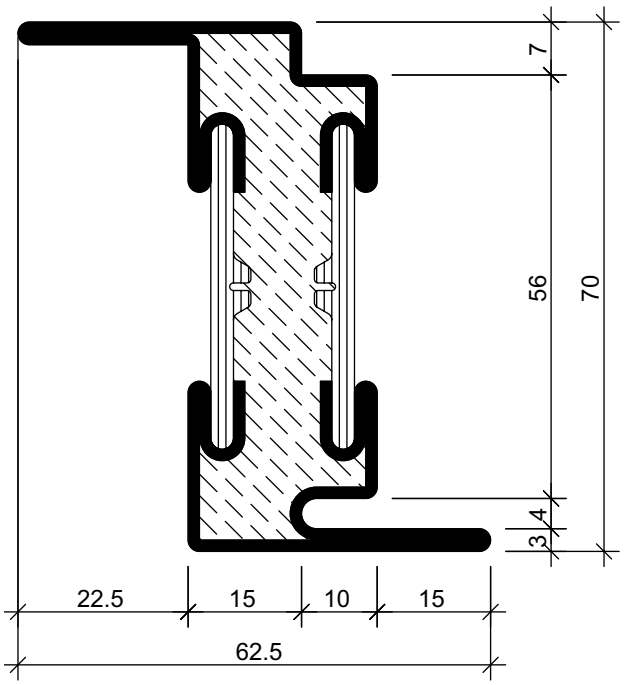

630.411.C4 Z

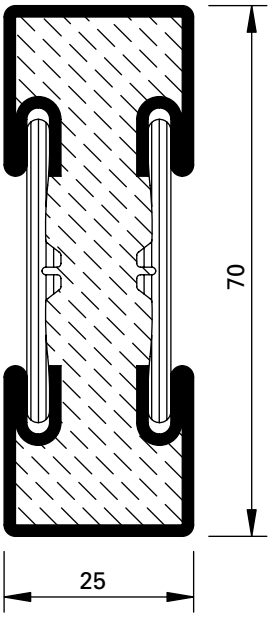

600.006.C4
600.006.C4 Z

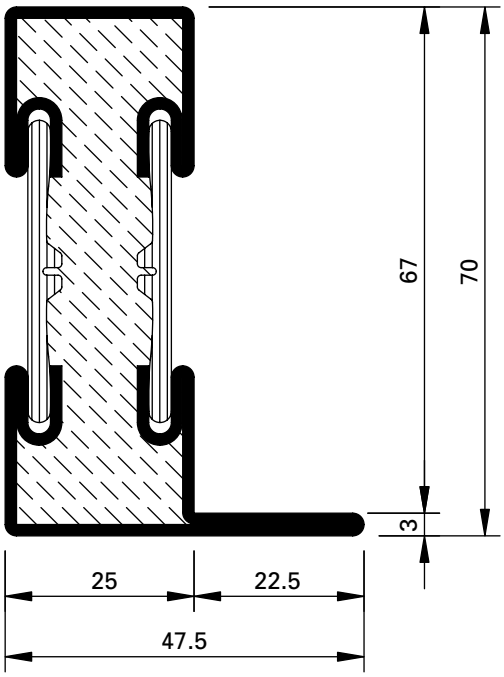

601.635.C4
601.635.C4 Z

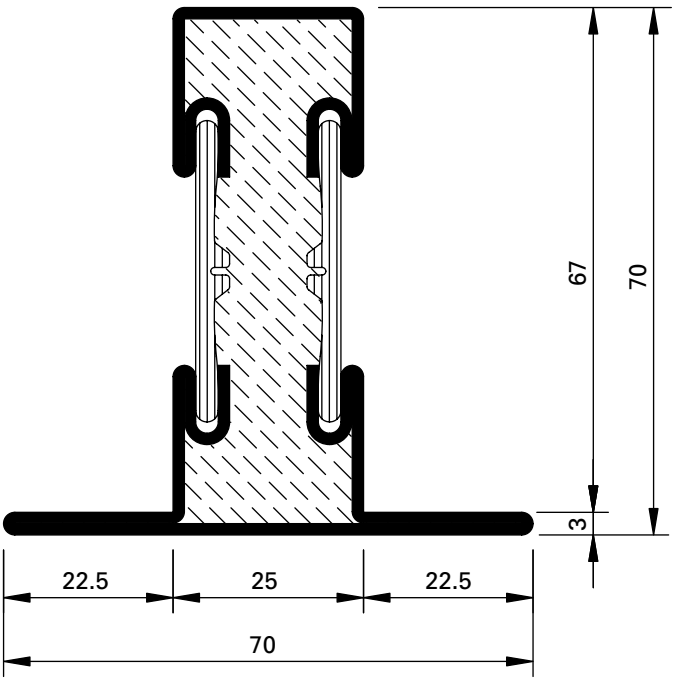

602.635.C4
602.635.C4 Z

ift Rosenheim
Notifizierte Produkt-zertifizierungsstelle
17-003082-PR01
16.09.2020
17-003083-PR01
17.07.2020
Notified Body 0757

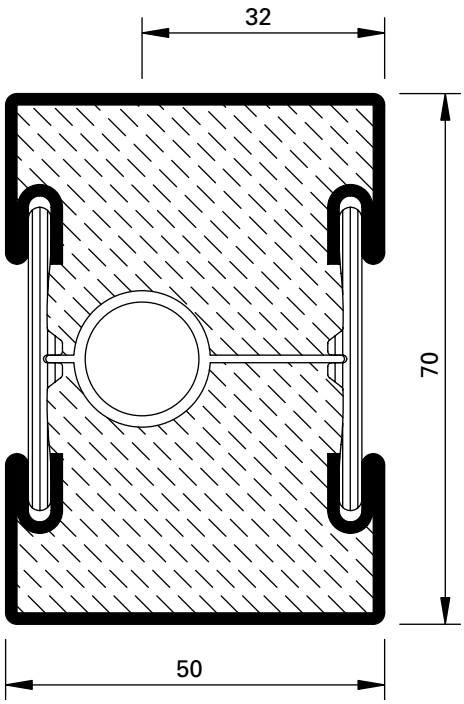

600.005.C4
600.005.C4 Z

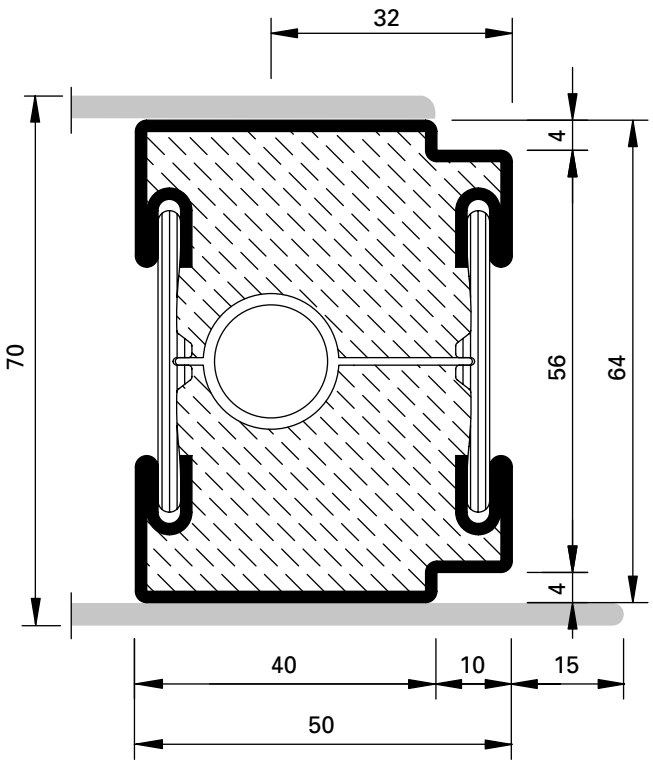

600.010.C4
600.010.C4 Z

Werkstoffe

ohne Zusatz = blank
mit Z = bandverzinkter Stahl

Matériaux

sans supplément = brut
avec Z = bande d'acier zinguée

Materials

without addition = bright
with Z = strip galvanised steel

Profile
Profilés
Profiles

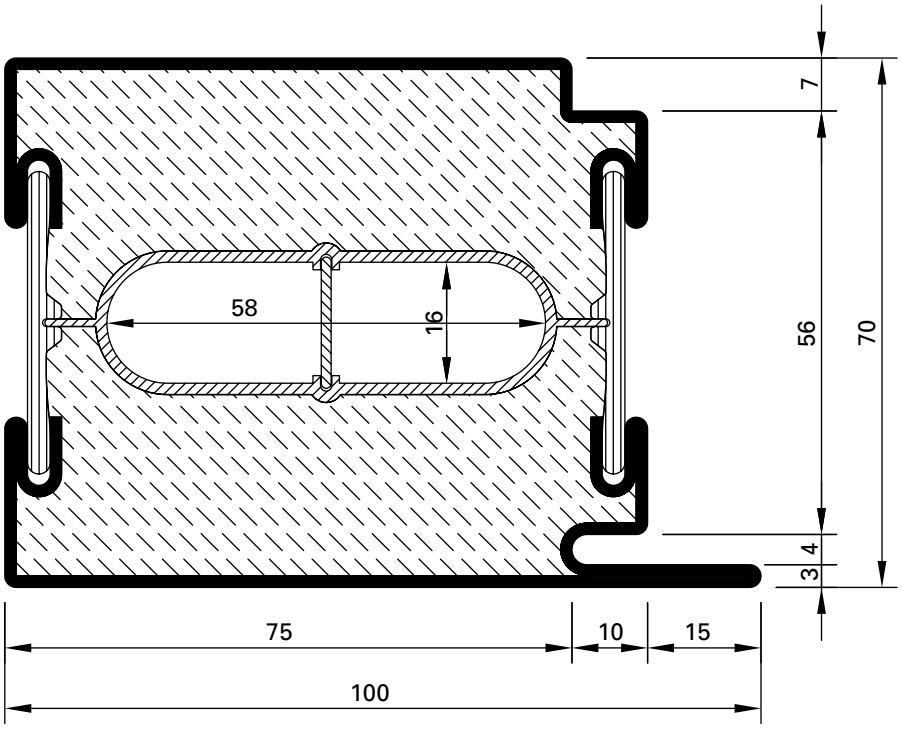

630.016.C4*
630.016.C4 Z*

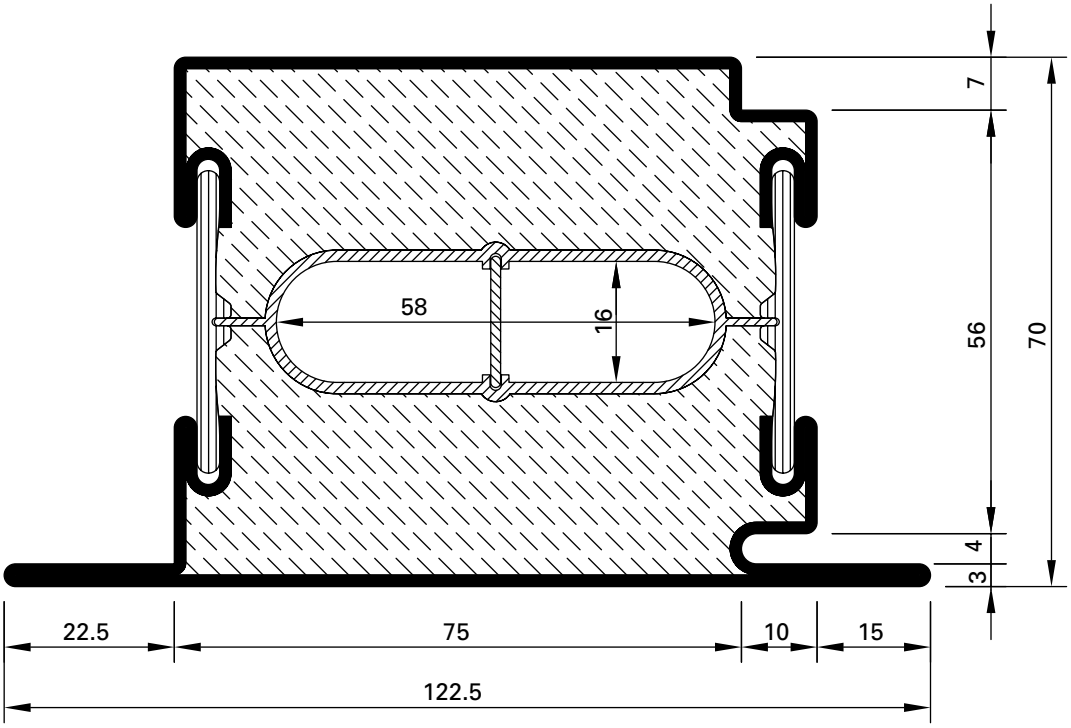

630.115.C4*
630.115.C4 Z*

* Länge/Longueur/Length 3 m

ift Rosenheim
Notifizierte Produktzertifizierungsstelle
17-003082-PR01
16.09.2020
17-003083-PR01
17.07.2020
Notified Body 0757

Profile
Profilés
Profiles

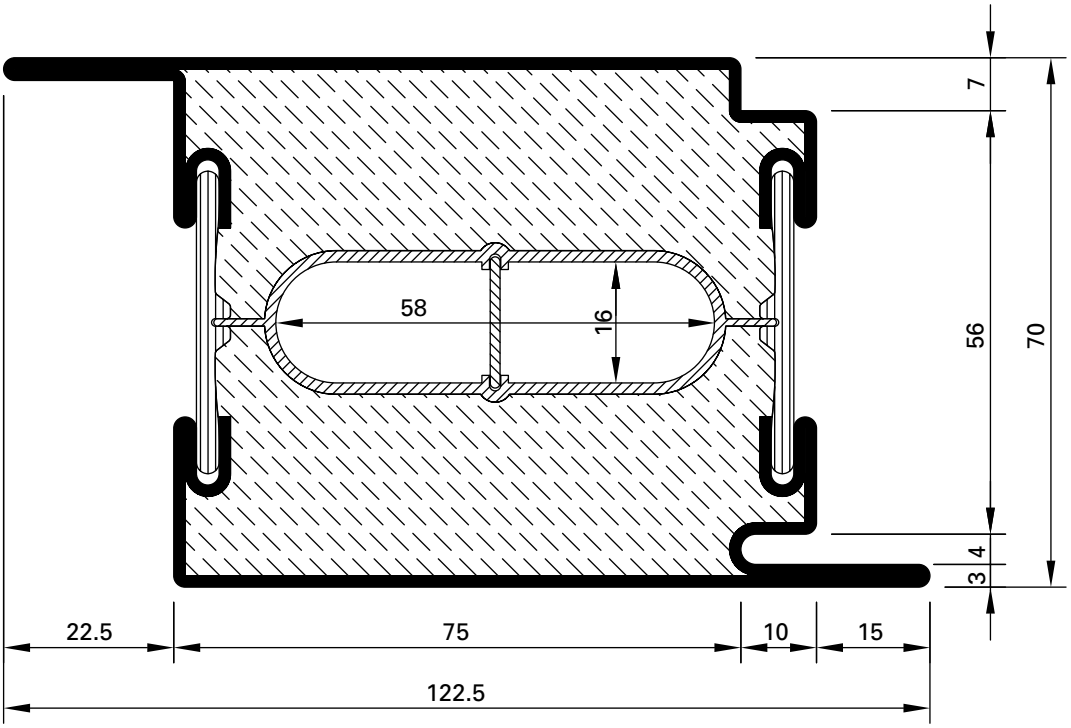

630.417.C4*
630.417.C4 Z*

* Länge/Longueur/Length 3 m

Werkstoffe

ohne Zusatz = blank
mit Z = bandverzinkter Stahl

Matériaux

sans supplément = brut
avec Z = bande d'acier zinguée

Materials

without addition = bright
with Z = strip galvanised steel

Bogentüren
Portes cintrées
Arched doors

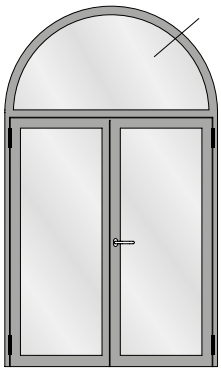

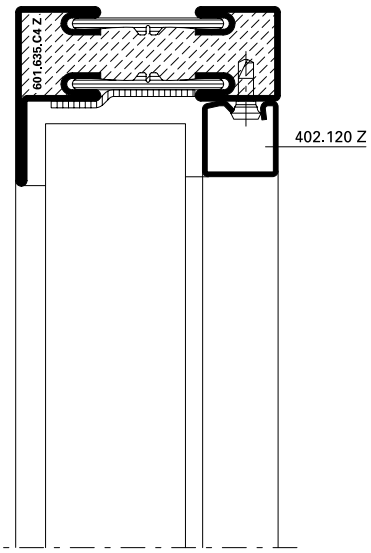

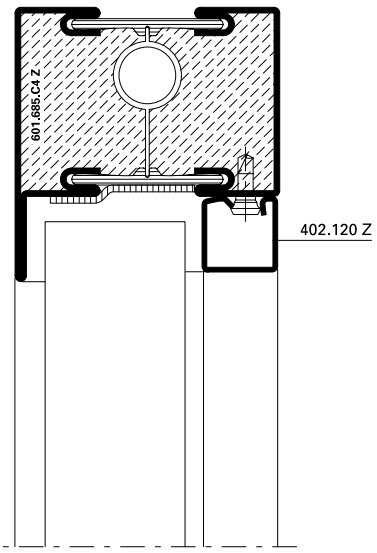



Halbrundbogen
Arc semi-circulaire
Semi-circular arch

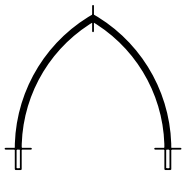

Spitzbogen
Arc en ogive
Gothic arch



Stichbogen
Arc bombé
Segmented arch



Korbbogen
Anse de panier
Oval arch

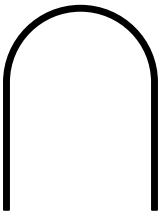

Halbrundbogen mit Schenkel
Arc surhaussé prolongée
Semi-circular arch with side extension

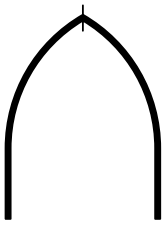

Spitzbogen mit Schenkel
Arc en ogive prolongée
Gothic arch with side extension

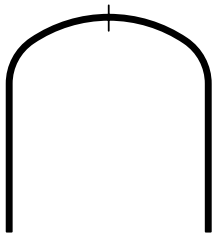

Korbbogen mit Schenkel
Anse de panier prolongée
Oval arch with side extension

ift Rosenheim
Notifizierte Produktzertifizierungsstelle
17-003082-PR01
16.09.2020
17-003082-PR01
17.07.2020
Notified Body 0757

Bogentüren
Portes cintrées
Arched doors

Profil Profilé Profile	Min. Radius Rayon min. Min. radius R
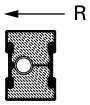	
600.006.C4 Z	600 mm
600.005.C4 Z	1250 mm
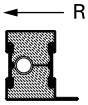	
601.635.C4 Z	600 mm
601.685.C4 Z	1300 mm
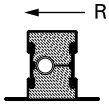	
602.685.C4 Z	1550 mm

Profil Profilé Profile	Min. Radius Rayon min. Min. radius R
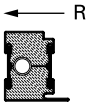	
630.010.C4 Z	600 mm
630.013.C4 Z	2050 mm
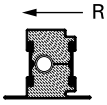	
630.114.C4 Z	2050 mm
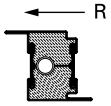	
630.416.C4 Z	2050 mm

Stahl-Glasleisten Parcloses en acier Steel glazing beads	Min. Radius Rayon min. Min. radius R
	
402.112 Z	500 mm
402.115 Z	500 mm
402.120 Z	600 mm
402.125 Z	750 mm
402.130 Z	1000 mm
	
62.507 Z	300 mm
62.508 Z	300 mm
62.509 Z	300 mm

Biegen von Edelstahl-Profilen auf Anfrage!

Die Radien-Angaben beziehen sich auf die langjährige Erfahrung und Fertigung im Hause Jansen.

Profilés acier Inox sur demande!

Les rayons indiqués se fondent sur la longue expérience et la fabrication au sein de la maison Jansen.

Stainless steel profiles on request!

The radii specifications are based on the many years of experience Jansen has in fabrication.

Glashalteleisten (Massstab 1:2)
Parcloses (échelle 1:2)
Glazing beads (scale 1:2)

Glashalteleisten
Stahl / Edelstahl (Länge 6 m)

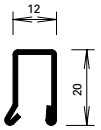

402.112 Z

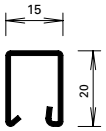

402.115 Z
402.515
402.515.03
402.415
402.415.07

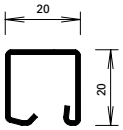

402.120 Z
402.520
402.520.03
402.420
402.420.07

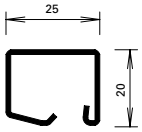

402.125 Z
402.525
402.525.03
402.425
402.425.07

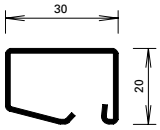

402.130 Z
402.530
402.530.03
402.430
402.430.07

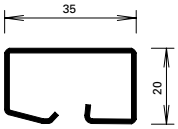

402.135 Z

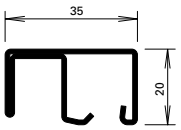

402.136 Z

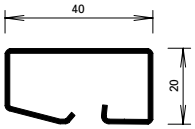

402.140 Z

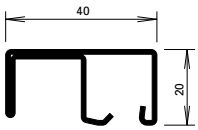

402.141 Z

Artikel-Nr.	G kg/m	B m²/m
402.112 Z	0,550	0,062
402.115 Z	0,600	0,066
402.120 Z	0,670	0,074
402.125 Z	0,740	0,083

Artikel-Nr.	G kg/m	B m²/m
402.130 Z	0,844	0,092
402.135 Z	0,960	0,103
402.136 Z	1,260	0,134
402.140 Z	1,045	0,112
402.141 Z	1,360	0,144

Artikel-Nr.	G kg/m	P m²/m
402.515 / 415	0,590	0,035
402.520 / 420	0,680	0,040
402.525 / 425	0,760	0,045
402.530 / 430	0,850	0,050

Oberfläche/Werkstoff

Artikel-Nr.

mit Z = bandverzinkter Stahl

Werkstoff 1.4401
mit 03 = geschliffen, Korn 220-240

Werkstoff 1.4301
mit 07 = geschliffen, Korn 220-240

Surface/Matériau

No. d'article

avec Z = bande d'acier zinguée

Matériau 1.4401
avec 03 = polies, grain 220-240

Matériau 1.4301
avec 07 = polies, grain 220-240

Surface/Material

Part no.

with Z = strip galvanised steel

Material 1.4401
with 03 = polished, grain 220-240

Material 1.4301
with 07 = polished, grain 220-240

ift Rosenheim
Notifizierte Produktzertifizierungsstelle
17-003082-PR01
16.09.2020
17-003082-PR02
17.07.2020
Notified Body 0757

Befestigungsknöpfe für Glashalteleisten	**Boutons de fixation pour parcloses**	**Fastening studs for glazing beads**
 **450.007** **Befestigungsknopf** VE = 50 Magazine à 10 Knöpfe	**450.007** **Bouton de fixation** UV = 50 magasins à 10 pièces	**450.007** **Fastening stud** PU = 50 magazines with 10 studs
 **450.008** **Befestigungsknopf** VE = 400 Magazine à 10 Knöpfe	**450.008** **Bouton de fixation** UV = 400 magasins à 10 pièces	**450.008** **Fastening stud** PU = 400 magazines with 10 studs
 **450.006** **Befestigungsknopf (kurz) SR1** Bohrdurchmesser ø 3,5 mm VE = 100 Stück	**450.006** **Bouton de fixation (court) SR1** Diamètre de perçage ø 3,5 mm UV = 100 pièces	**450.006** **Fastening stud (short) SR1** Hole diameter ø 3,5 mm PU = 100 pieces
 **450.009** **Befestigungsknopf** VE = 1000 Stück lose	**450.009** **Bouton de fixation** UV = 1000 pièces	**450.009** **Fastening stud** PU = 1000 pieces
 **450.025** **Befestigungsknopf** Edelstahl, gewindeformend, mit SR1-Angriff, Bohrdurchmesser 3,5 mm VE = 100 Stück	**450.025** **Bouton de fixation** en acier inox, formant le taraudage, avec empreinte SR1, diamètre de perçage 3,5 mm UV = 100 pièces	**450.025** **Fastening stud** stainless steel, self-tapping, with SR1 head, drilling diameter 3,5 mm PU = 100 pieces

Glashalteleisten (Massstab 1:2)
Parcloses (échelle 1:2)
Glazing beads (scale 1:2)

Winkelkontur-Stahl-Glashalteleisten (Länge ca. 6 m)

Parcloses en acier à contour angulaire (longueur env. 6 m)

Angle contour steel glazing beads (length approx. 6 m)

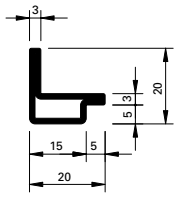

62.507 Z

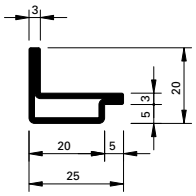

62.508 Z

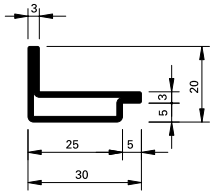

62.509 Z

Artikel-Nr.	G kg/m	B m²/m
62.507 Z	0,840	0,076
62.508 Z	0,960	0,086
62.509 Z	1,090	0,096

G = Gewicht
B = Beschichtungsfläche

G = Poids
B = Surface à traiter

G = Weight
B = Coated surface

Oberfläche/Werkstoff

Artikel-Nr.

mit Z = bandverzinkter Stahl

Werkstoff 1.4401
mit 03 = geschliffen, Korn 220-240

Werkstoff 1.4301
mit 07 = geschliffen, Korn 220-240

Surface/Matériau

No. d'article

avec Z = bande d'acier zinguée

Matériau 1.4401
avec 03 = polies, grain 220-240

Matériau 1.4301
avec 07 = polies, grain 220-240

Surface/Material

Part no.

with Z = strip galvanised steel

Material 1.4401
with 03 = polished, grain 220-240

Material 1.4301
with 07 = polished, grain 220-240

ift Rosenheim
Notifizierte Produktzertifizierungsstelle
17-003082-PR01
16.09.2020
17-003082-FPC01
17.07.2020
Notified Body 0757

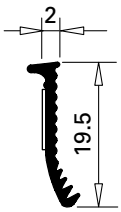

455.053

Glasdichtung
EPDM, schwarz,
für Profilanschlagseite, selbstklebend, Fugenbreite 2 mm

VE = 100 m

455.053

Joint de vitrage
EPDM, noir, pour côté aile fixe, autocollant, largeur du joint 2 mm

UV = 100 m

455.053

Glazing weatherstrip
EPDM, black, for profile rebate side, self-adhesive, joint width 2 mm

PU = 100 m

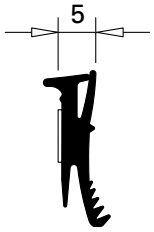

455.027

Glasdichtung
EPDM, schwarz,
für Profilanschlagseite, selbstklebend, Fugenbreite 5 mm

VE = 100 m

455.027

Joint de vitrage
EPDM, noir, pour côté aile fixe, autocollant, largeur du joint 5 mm

UV = 100 m

455.027

Glazing weatherstrip
EPDM, black, for section flange, self-adhesive, joint width 5 mm

PU = 100 m

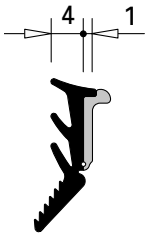

455.029

Glasdichtung
mit Abreisssteg
EPDM, schwarz,
für Glasleistenseite,
Fugenbreite 4-5 mm

VE = 100 m

455.029

Joint de vitrage
avec partie déchirable
EPDM, noir,
pour côté parclose, largeur du joint 4-5 mm

UV = 100 m

455.029

Glazing weatherstrip
with detachable strip
EPDM, black,
for glazing bead side,
joint width 4-5 mm

PU = 100 m

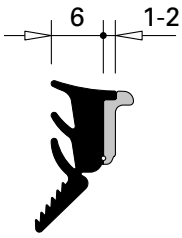

455.028

Glasdichtung
mit Abreisssteg
EPDM, schwarz,
für Glasleistenseite,
Fugenbreite 6-8 mm

VE = 100 m

455.028

Joint de vitrage
avec partie déchirable
EPDM, noir,
pour côté parclose, largeur du joint 6-8 mm

UV = 100 m

455.028

Glazing weatherstrip
with detachable strip
EPDM, black,
for glazing bead side,
joint width 6-8 mm

PU = 100 m

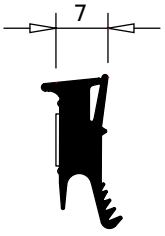

455.024

Glasdichtung
EPDM, schwarz,
für Profilanschlagseite,
selbstklebend, Fugenbreite 7 mm

VE = 100 m

455.024

Joint de vitrage
EPDM, noir, pour côté aile fixe, autocollant, largeur du joint 7 mm

UV = 100 m

455.024

Glazing weatherstrip
EPDM, black, for section flange, self-adhesive, joint width 7 mm

PU = 100 m

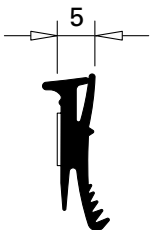

455.036

Glasdichtung
schwer entflammbar, schwarz, für Profilanschlagseite, selbstklebend, Fugenbreite 5 mm

VE = 100 m

455.036

Joint de vitrage
difficilement combustible, noir, pour côté aile fixe, autocollant, largeur du joint 5 mm

UV = 100 m

455.036

Glazing weatherstrip
flame retardant, black, for section flange, self-adhesive, joint width 5 mm

PU = 100 m

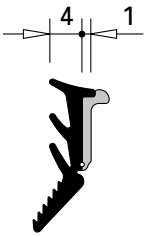

455.037

Glasdichtung mit Abreisssteg
schwer entflammbar, schwarz, für Glasleistenseite, Fugenbreite 4-5 mm

VE = 100 m

455.037

Joint de vitrage avec partie déchirable
difficilement combustible, noir, pour côté parclose, largeur du joint 4-5 mm

UV = 100 m

455.037

Glazing weatherstrip with detachable strip
flame retardant, black, for glazing bead side, joint width 4-5 mm

PU = 100 m

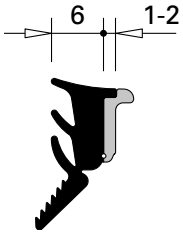

455.038

Glasdichtung mit Abreisssteg
schwer entflammbar, schwarz, für Glasleistenseite, Fugenbreite 6-8 mm

VE = 100 m

455.038

Joint de vitrage avec partie déchirable
difficilement combustible, noir, pour côté parclose, largeur du joint 6-8 mm

UV = 100 m

455.038

Glazing weatherstrip with detachable strip
flame retardant, black, for glazing bead side, joint width 6-8 mm

PU = 100 m

Artikelbibliothek
Bibliothèque des articles
Article library

DXF **DWG**



455.005

Türdichtung
schwer entflammbar, schwarz

VE = 100 m

* Vor der Montage entfernen

455.005

Joint de porte
difficilement combustible, noir

UV = 100 m

* A enlever avant le montage

455.005

Door weatherstrip
flame retardant, black

PU = 100 m

* Remove before fitting



455.405

Tür-Stulpdichtung für zweiflügelige Türen
aus Polyamid schwarz, verhindert den Lichtdurchfall und verbessert die Luftdichtigkeit beim Profilwechsel, links und rechts verwendbar

Einsatz:
Im Stulpbereich unten und oben

VE = 20 Stück

455.405

Embout d'étanchéité pour porte à deux vantaux
en polyamide noir, empêche le passage de la lumière et améliore l'étanchéité à l'air lors du remplacement du profilé, utilisable à gauche et à droite.

Utilisation:
Pour le portes à deux vantaux en haut et en bas

UV = 20 pièces

455.405

Weatherstrip for double leaf doors
made of black polyamide, prevents light penetration and improves air permeability with change of profile, can be used left and right.

Usage:
Above and below of double leaf doors

PU = 20 pieces



450.159

Reiniger
zur Reinigung der beschichteten Profile vor dem Anbringen der selbstklebenden Anschlagdichtungen

VE = 1 Flasche à 500 ml

450.159

Nettoyant
pour le nettoyage des profilés revêtus avant la pose des joints des butées autocollants

UV = 1 bouteille de 500 ml

450.159

Cleaner
for cleaning the coated profiles before attaching self-adhesive rebate gaskets

PU = 1 x 500 ml bottle



450.152

Primer
für eine bessere Haftung beim Anbringen der selbstklebenden Anschlagdichtungen

VE = 1 Flasche à 1 Liter

450.152

Couche de fond
pour une meilleure adhérence lors de la pose des joints des butées autocollants

UV = 1 bouteille de 1 litre

450.152

Primer
for improved adhesion when attaching bonded self-adhesive rebate gaskets

PU = 1 x 1 litre bottle



450.089

Spezialkleber
farblos, schnell härtend, klebt Kunststoffe und Gummi

VE = 1 Dose à 20 g

450.089

Colle spéciale
incolore, à durcissement rapide, pour matières plastiques et caoutchouc

UV = 1 boîte à 20 g

450.089

Special adhesive
colourless, fast-curing, bonds plastics and rubber

PU = 1 x 20 g can

ift Rosenheim
Notifizierte Produktzertifizierungsstelle
17-003082-PR01
16.09.2020
17-003083-PR01
17.07.2020
Notified Body 0757



451.020 3 x 20 mm
451.021 4 x 20 mm
451.027 5 x 20 mm
451.028 6 x 20 mm
451.029 8 x 20 mm
451.022 3 x 17 mm*
451.023 4 x 17 mm*
451.024 5 x 17 mm*
451.025 6 x 17 mm*
451.026 8 x 17 mm*

Dichtungsband weiss
schwer entflammbar, selbstklebend

VE = 3 Rollen à 10 m

* für Einsatz mit Versiegelung

451.020 3 x 20 mm
451.021 4 x 20 mm
451.027 5 x 20 mm
451.028 6 x 20 mm
451.029 8 x 20 mm
451.022 3 x 17 mm*
451.023 4 x 17 mm*
451.024 5 x 17 mm*
451.025 6 x 17 mm*
451.026 8 x 17 mm*

Bande d'étanchéité blanc
difficilement combustible, autocollante

UV = 3 rouleaux à 10 m

* pour le montage avec silicone

451.020 3 x 20 mm
451.021 4 x 20 mm
451.027 5 x 20 mm
451.028 6 x 20 mm
451.029 8 x 20 mm
451.022 3 x 17 mm*
451.023 4 x 17 mm*
451.024 5 x 17 mm*
451.025 6 x 17 mm*
451.026 8 x 17 mm*

Distance strip white
flame retardant, self-adhesive

PU = 3 rolls, 10 m each

* for use with sealant



451.030 3 × 20 mm
451.031 4 × 20 mm
451.037 5 × 20 mm
451.038 6 × 20 mm
451.039 8 × 20 mm
451.032 3 × 17 mm*
451.033 4 × 17 mm*
451.034 5 × 17 mm*
451.035 6 × 17 mm*
451.036 8 × 17 mm*

Dichtungsband schwarz
schwer entflammbar, selbstklebend

VE = 3 Rollen à 10 m

* für Einsatz mit Versiegelung

451.030 3 × 20 mm
451.031 4 × 20 mm
451.037 5 × 20 mm
451.038 6 × 20 mm
451.039 8 × 20 mm
451.032 3 × 17 mm*
451.033 4 × 17 mm*
451.034 5 × 17 mm*
451.035 6 × 17 mm*
451.036 8 × 17 mm*

Bande d'étanchéité noir
difficilement combustible, autocollante

UV = 3 rouleaux à 10 m

* pour le montage avec silicone

451.030 3 × 20 mm
451.031 4 × 20 mm
451.037 5 × 20 mm
451.038 6 × 20 mm
451.039 8 × 20 mm
451.032 3 × 17 mm*
451.033 4 × 17 mm*
451.034 5 × 17 mm*
451.035 6 × 17 mm*
451.036 8 × 17 mm*

Distance strip black
flame retardant, self-adhesive

PU = 3 rolls, 10 m each

* for use with sealant

Bedingt durch verschiedene Toleranzen (Profile, Glasleisten, Anordnung Befestigungsknöpfe, Dichtungsbänder und Glaselemente) empfehlen wir, die Wahl der Dichtungsbänder vorgängig an einem Element zu prüfen.

A cause des différentes tolérances (profilés, parcloses, disposition, boutons de fixation, bandes d'étanchéité et éléments de vitrage) nous recommandons d'effectuer un essai préalable avec les bandes d'étanchéité choisie sur un élément.

Owing to variations in the tolerances (profiled sections, glazing beads, layout of fastening studs, distance strips and glazing) it is advisable to check your choice of distance strips on an infill panel beforehand.

ift Rosenheim
ift ROSENHEIM
Notifizierte Produktzertifizierungsstelle
17-003082-PR01
16.09.2020
17-003082-FPC-01
17.07.2020
Notified Body 0757

JANSEN



453.064 2,5 x 24 mm
453.065 1,5 x 24 mm
453.073 1,5 x 39 mm
453.074 2,5 x 39 mm

Glas-Schifter
aus Faserzement,
Länge 80 mm

VE = 50 Stück

453.064 2,5 x 24 mm
453.065 1,5 x 24 mm
453.073 1,5 x 39 mm
453.074 2,5 x 39 mm

Support de verre
matière ciment de fibre,
longueur 80 mm

UV = 50 pièces

453.064 2,5 x 24 mm
453.065 1,5 x 24 mm
453.073 1,5 x 39 mm
453.074 2,5 x 39 mm

Glazing bridges
made from fibrated cement,
length 80 mm

PU = 50 pieces



453.075 2,5 x 24,4 mm
453.076 3 x 39 mm
453.077 6 x 39 mm

Glasklötze
aus Faserzement,
Länge 80 mm

VE = 20 Stück

453.075 2,5 x 24,4 mm
453.076 3 x 39 mm
453.077 6 x 39 mm

Support de verre
matière ciment de fibre,
longueur 80 mm

UV = 20 pièces

453.075 2,5 x 24,4 mm
453.076 3 x 39 mm
453.077 6 x 39 mm

Glazing bridges
made from fibrated cement,
length 80 mm

PU = 20 pieces

Artikelbibliothek
Bibliothèque des articles
Article library

DXF **DWG**



451.083

Brandschutzlaminat
selbstklebend, für Glasfalz, 1,8 x 40 mm, Farbe grau

VE = 1 Rolle à 25 m

451.083

Bande de protection-incendie
auto-collante, pour feuillure de verre, 1,8 x 40 mm, couleur gris

UV = 1 rouleau à 25 m

451.083

Fire-resistant laminate
self-adhesive, for glazing rebate, 1,8 x 40 mm, colour grey

PU = 1 roll, 25 m each



451.084

Brandschutzlaminat
selbstklebend, für Türfalz, 1,8 x 24,4 mm, Farbe schwarz

VE = 1 Rolle à 25 m

451.084

Bande de protection-incendie
auto-adhésive, pour feuillure de porte, 1,8 x 24,4 mm, couleur noir

UV = 1 rouleau à 25 m

451.084

Fire-resistant laminate
self-adhésive, for door rebate, 1,8 x 24,4 mm, colour black

PU = 1 roll, 25 m each

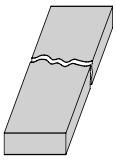

451.081

Brandschutzlaminat
selbstklebend, 7,2 x 1,8 mm

VE = 50 Stück à 1075 mm

Einsatz:
Janisol C4 EI60 beim integrierten Türschliesser

451.081

Bande de protection-incendie
auto-adhésive, 7,2 x 1,8 mm

UV = 50 pièces à 1075 mm

Utilisation:
Janisol C4 EI60 pour ferme-porte automatique intégré

451.081

Fire protection laminate
self-adhésive, 7,2 x 1,8 mm

PU = 50 pieces, 1075 mm each

Application:
Janisol C4 EI60 with integrated door closer



450.096

Kleb- und Dichtmasse
für Abdichtungen an feuerhemmenden Bauteilen und Verkleben von Paneelen, schwer entflammbar (B1) nach DIN 4102, Farbe schwarz

VE = 1 Kartusche 310 cm³

450.096

Pâte à coller et à étancher
pour l'étanchement d'éléments de construction coupe-feu et le collage de panneaux, difficilement combustible (B1) conformément à DIN 4102, couleur noir

UV = 1 cartouche de 310 cm³

450.096

Adhesive and sealing compound
for sealing fire-resistant structural elements and fixing panels, fire-retardant (B1) according to DIN 4102, colour black

PU = 1 cartridge 310 cm³

ift Rosenheim
Notifizierte Produktzertifizierungsstelle
17-003082-PR01
16.09.2020
17-003082-PR02
17.07.2020
Notified Body 0757

Erläuterungen Fallenriegel-Schlösser

Normalfunktion
mit Wechsel, für ein- und zweiflügelige Türen, Nuss durchgehend

Panik-Funktion B
ohne Wechsel, für einflügelige Türen oder zweiflügelige Türen in Kombination mit Panik-Treibriegel-Schloss, Nuss geteilt

Panik-Funktion E
mit Wechsel, für einflügelige Türen oder zweiflügelige Türen in Kombination mit Panik-Treibriegel-Schloss, Nuss durchgehend

Schlossabmessungen und Funktionsbeschreibungen der Panik-Schlösser siehe Kapitel 2.

Fonctions des serrures à mortaiser

Fonction standard
avec levier, pour portes à un et deux vantaux, fouillot continu

Fonction B panique
sans levier, pour portes à un vantail ou portes à deux vantaux en combinaison avec la serrure contre-bascule panique, demi-fouillot

Fonction E panique
avec levier, pour portes à un vantail ou portes à deux vantaux en combinaison avec la serrure contre-bascule panique, fouillot continu

Dimensions et descriptions des fonctions des serrures paniques voir chapitre 2.

Operations latch and bolt locks

Standard function
with latch retention, for single and double leaf doors, spindle hub

Emergency function B
without latch retention, for single leaf doors or double leaf doors in conjunction with shoot bolt lock with emergency function, split spindle hub

Emergency function E
with latch retention, for single leaf doors or double leaf doors in conjunction with shoot bolt lock with emergency function, spindle hub

Emergency lock dimensions and description of operation see chapter 2.

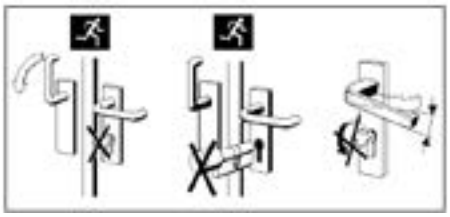

Achtung
In Panik-Schlösser dürfen keine Zylinder mit Knauf oder Drehknopf eingebaut werden und es darf kein Schlüssel im Zylinder stecken bleiben. Drücker und Schlüssel dürfen nicht gleichzeitig betätigt werden.

Attention
Dans les serrures panique, il est défendu de monter un cylindre avec bouton ou de laisser la clé dans le cylindre.
Ne pas manoeuvrer la clé et la poignée simultanément.

Warning
Do not fit cylinders with knobs or thumb turns in emergency locks or leave the key in the cylinder.
Do not operate handle and key at the same time.

ift Rosenheim
Notifizierte Produktzertifizierungsstelle
17-003082-PR01
16.09.2020
17-003082-PR01
17.07.2020
Notified Body 0757



Notausgangsverschlüsse nach EN 179

Notausgangsverschlüsse nach EN 179 sind für Gebäude oder Gebäudeteile bestimmt, die keinem öffentlichen Publikumsverkehr unterliegen und deren Besucher die Funktion der Fluchttüren kennen. Anwendungen sind überall dort, wo öffentlicher Publikumsverkehr ausgeschlossen werden kann. Nebenausgänge oder Türen in Gebäudeteilen, die nur von autorisierten Personen genutzt werden, sind ebenfalls nach EN 179 auszustatten.

Als Beschlagelemente sind Drücker oder Stossplatten vorgeschrieben.



Fermetures d'issues de secours selon la norme EN 179

Les fermetures d'issues de secours selon la norme EN 179 sont destinées aux immeubles et parties d'immeubles qui ne reçoivent pas de public et dont les occupants connaissent le fonctionnement des portes de secours. Elles sont utilisables partout où la présence de public peut être exclue. Les sorties annexes ou les portes des parties d'immeubles qui ne sont utilisées que par des personnes autorisées doivent aussi répondre à la norme EN 179.

Les ferrures sont obligatoirement des poignées ou des plaques de poussée.



Emergency exit locks in accordance with EN 179

In accordance with DIN EN 179, emergency exit locks are designed for sections of buildings not open to the general public and where the occupants are familiar with such doors. They are suitable for any areas without public access. Side exits or doors in sections of buildings only used by authorised personnel must also be designed in accordance with EN 179.

Handles or push pads must be used as fittings.



Paniktürverschlüsse nach EN 1125

Paniktürverschlüsse nach EN 1125 kommen in öffentlichen Gebäuden oder Gebäudeteilen zum Einsatz, bei denen die Besucher die Funktion der Fluchttüren nicht kennen und diese im Notfall auch ohne Einweisung betätigen können müssen.

Hier sind Griff- oder Druckstangen als Beschlagselemente anzuwenden die über die Türbreite (mindestens 60% der Flügelbreite) gehen.



Fermetures de portes panique selon la norme EN 1125

Les fermetures de portes panique selon la norme EN 1125 sont utilisées dans les immeubles et parties d'immeubles dans lesquels les visiteurs ne connaissent pas le fonctionnement des portes de secours et doivent pouvoir manœuvrer celles-ci sans aucune instruction en cas d'urgence.

On doit dans ces cas utiliser comme ferrures des poignées ou des barres d'appui traversant au moins 60% de la largeur de la porte.



Panic door locks in accordance with EN 1125

Panic door locks in accordance with EN 1125 are used in public buildings or sections of buildings where visitors are unfamiliar with such doors but must still be able to use them in an emergency without prior training.

In these cases, lever action bars or push bars must be used as fittings across the width of the door (at least 60% of the leaf width).

Zweiflügeltür (Vollpanik)
Gangflügel: Schloss mit Blindstulp und Verriegelung nach oben und wahlweise nach unten - wahlweise ohne Schloss
Standflügel: Schloss mit Blindstulp und Verriegelung nach oben und wahlweise nach unten - wahlweise ohne Schloss

Porte à deux vantaux (panique)
Vantail de service: Serrure avec têtière aveugle et verrouillage vers le haut et au choix vers le bas - au choix sans serrure
Vantail semi-fixe: Serrure avec têtière aveugle et verrouillage vers le haut et au choix vers le bas - au choix sans serrure

Double leaf door (panic)
Access leaf: Lock with face plate and locking at the top and optional at the bottom - optional without lock
Secondary leaf: Lock with face plate and locking at the top and optional at the bottom - optional without lock

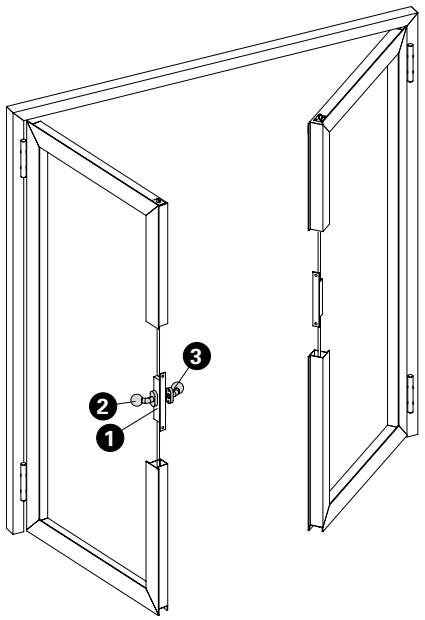

	Rostfrei	Stahl Acier Steel					
Lichte Durchgang max. bxh in mm Hauteur libre de passage max. lxh en mm Clearance height of max. wxh in mm			70 mm		Klassifizierung Classification Classification		
Schloss mit Blindstulp und Verriegelung nach oben und wahlweise nach unten Serrure avec têtière aveugle et verrouillage vers le haut et au choix vers le bas Lock with face plate and locking at the top and optional at the bottom					$EI_2$60	S_a/S_{200}	C5
					$EI_1$60	S_a/S_{200}	C5
					$EI_2$90	S_a/S_{200}	C5
				3600 x 2610	$EI_2$60		
					$EI_1$60		
					$EI_2$90		

Pos.	1		2	3
Norm	Schloss Serrure Lock	Funktion Fonction Function	Beschlag Bandseite Ferrure côté paumelle Fitting hinge side	Beschlag Bandgegenseite Ferrure côté opposé au paumelle Fitting side opposite hinge
	555.908	Normalfunktion Fonction standard Standard function	 Stossgriff Poignée de tirage Pull handle	 Stossgriff Poignée de tirage Pull handle

Einflügeltür
Fallenriegel-Schloss

Porte à un vantail
Serrure à mortaiser

Single leaf door
Latch and bolt lock

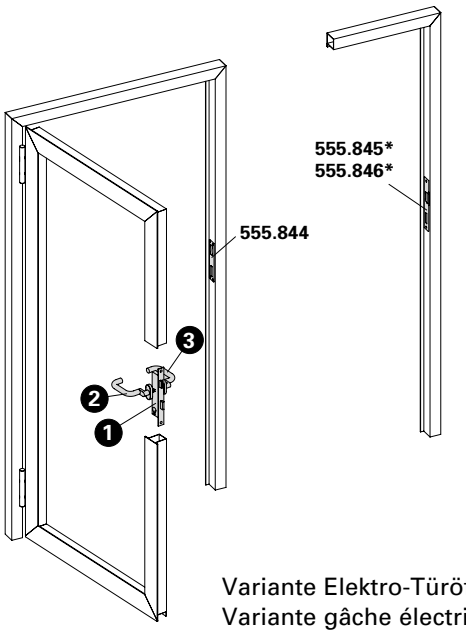

Variante Elektro-Türöffner
Variante gâche électrique
Variante electric strike

	Rost frei	Stahl Acier Steel					
Lichte Durchgang max. bxh in mm Hauteur libre de passage max. lxh en mm Clearance height of max. wxh in mm			70 mm		Klassifizierung Classification Classification		
ohne Verriegelung nach oben und unten sans verrouillage, vers le haut et le bas without locking at the top and bottom	1800 x 2610	1800 x 2610			$EI_2$60	S_a/S_{200}	C5
	1500 x 2610	1500 x 2610			$EI_1$60	S_a/S_{200}	C5
					$EI_2$90	S_a/S_{200}	C5
	1800 x 2610	1800 x 2610			$EI_2$60		
	1500 x 2610	1500 x 2610			$EI_1$60		
					$EI_2$90		

ift Rosenheim
Notifizierte Produkt-zertifizierungsstelle
17-003082-PR01
16.09.2020
17.07.2020
Notified Body 0757

Pos.	1		2	3
Norm	Schloss Serrure Lock	Funktion Fonction Function	Beschlag Bandseite Ferrure côté paumelle Fitting hinge side	Beschlag Bandgegenseite Ferrure côté opposé au paumelle Fitting side opposite hinge
	555.800 ø 22 555.801 ø 17	Normalfunktion Fonction standard Standard function	 Drücker oder Stossgriff Poignée ou poignée de tirage Handle or pull handle	 Drücker oder Stossgriff Poignée ou poignée de tirage Handle or pull handle
	555.802 ø 22 555.804 ø 17	Panikfunktion B Fonction B panique Emergency function B	 Drücker Poignée Handle	 Drücker Poignée Handle
	555.806 ø 22 555.807 ø 17	Panikfunktion E Fonction E panique Emergency function E	 Stossgriff Poignée de tirage Pull handle	 Drücker Poignée Handle
	555.802 ø 22 555.804 ø 17	Panikfunktion B Fonction B panique Emergency function B	 Drücker Poignée Handle	 Stangengriff / Druckstange Barre panique / Barre à pousser Push-bar / Touch-bar
	555.806 ø 22 555.807 ø 17	Panikfunktion E Fonction E panique Emergency function E	 Stossgriff Poignée de tirage Pull handle	 Stangengriff / Druckstange Barre panique / Barre à pousser Push-bar / Touch-bar

* Variante mit Elektro-Türöffner nur für Normal- und Panikfunktion E

* Variante avec gâche électrique, uniquement pour fonction standard et fonction E panique

* Variation with electric strike only for standard function and emergency function E

Zweiflügeltür
Gangflügel:
Fallenriegel-Schloss
Standflügel:
Falztreibriegel (ohne Panikfunktion)

Porte à deux vantaux
Vantail de service:
Serrure à mortaiser
Vantail semi-fixe:
Bascule à mortaiser (sans fonction panique)

Double leaf door
Access leaf:
Latch and bolt lock
Secondary leaf:
Rebate lever bolt (without emergency function)

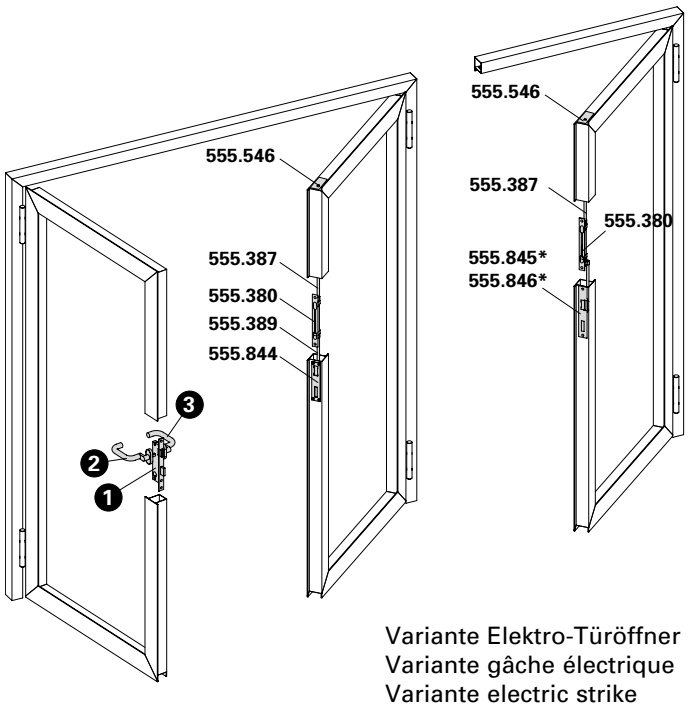

Variante Elektro-Türöffner
Variante gâche électrique
Variante electric strike

	Rostfrei	Stahl Acier Steel					
Lichte Durchgang max. bxh in mm Hauteur libre de passage max. lxh en mm Clearance height of max. wxh in mm			70 mm		Klassifizierung Classification Classification		
bei Verriegelung des Standflügels nach oben, wahlweise auch nach unten en cas de verrouillage du vantail semi-fixe, vers le haut, au choix vers le bas for locking the secondary leaf at the top, optional at the bottom	3600 x 2610	3600 x 2610			$EI_2$60	S_a/S_{200}	C5
	3000 x 2610	3000 x 2610			$EI_1$60	S_a/S_{200}	C5
					$EI_2$90	S_a/S_{200}	C5
	3600 x 2610	3600 x 2610			$EI_2$60		
	3000 x 2610	3000 x 2610			$EI_1$60		
					$EI_2$90		

ift Rosenheim
Notifizierte Produktzertifizierungsstelle
17-003082-PR01
16.09.2020
17-003082-PR01
17.07.2020
Notified Body 0757

Pos.	1		2	3
Norm	Schloss Serrure Lock	Funktion Fonction Function	Beschlag Bandseite Ferrure côté paumelle Fitting hinge side	Beschlag Bandgegenseite Ferrure côté opposé au paumelle Fitting side opposite hinge
	555.800 ø 22 555.801 ø 17	Normalfunktion Fonction standard Standard function	 Drücker oder Stossgriff Poignée ou poignée de tirage Handle or pull handle	 Drücker oder Stossgriff Poignée ou poignée de tirage Handle or pull handle
	555.802 ø 22 555.804 ø 17	Panikfunktion B Fonction B panique Emergency function B	 Drücker Poignée Handle	 Drücker Poignée Handle
	555.806 ø 22 555.807 ø 17	Panikfunktion E Fonction E panique Emergency function E	 Stossgriff Poignée de tirage Pull handle	 Drücker Poignée Handle
	555.802 ø 22 555.804 ø 17	Panikfunktion B Fonction B panique Emergency function B	 Drücker Poignée Handle	 Stangengriff / Druckstange Barre panique / Barre à pousser Push-bar / Touch-bar
	555.806 ø 22 555.807 ø 17	Panikfunktion E Fonction E panique Emergency function E	 Stossgriff Poignée de tirage Pull handle	 Stangengriff / Druckstange Barre panique / Barre à pousser Push-bar / Touch-bar

* Variante mit Elektro-Türöffner nur für Normal- und Panikfunktion E

* Variante avec gâche électrique, uniquement pour fonction standard et fonction E panique

* Variation with electric strike only for standard function and emergency function E

Zweiflügeltür (Vollpanik)
Gangflügel: Fallenriegel-Schloss
Standflügel: Panik-Gegenkasten

Porte à deux vantaux (panique)
Vantail de service: Serrure à mortaiser
Vantail semi-fixe: Serrure contre-bascule panique

Double leaf door (panic)
Access leaf: Latch and bolt lock
Secondary leaf: Shoot bolt lock with emergency function

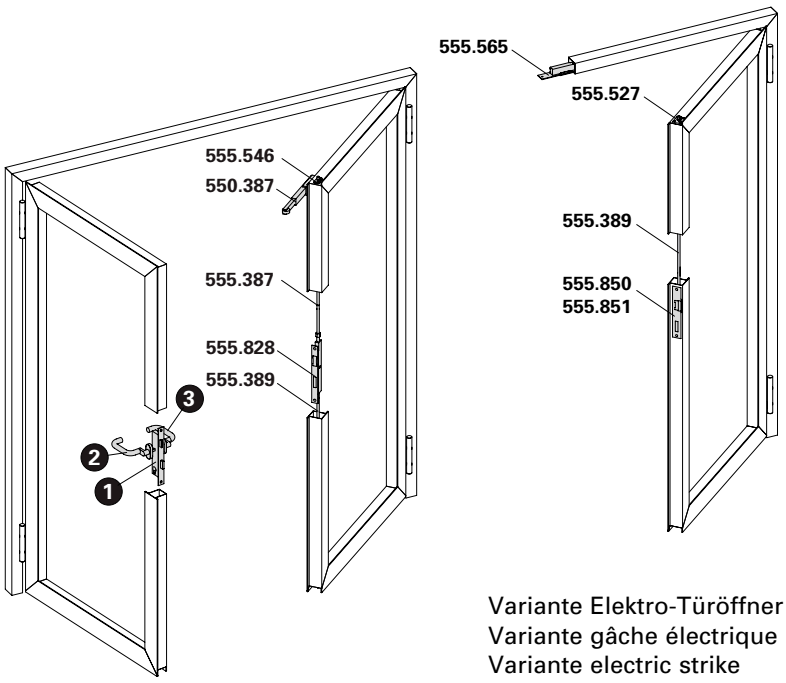

Variante Elektro-Türöffner
Variante gâche électrique
Variante electric strike

	Rostfrei	Stahl Acier Steel					
Lichte Durchgang max. bxh in mm Hauteur libre de passage max. lxh en mm Clearance height of max. wxh in mm			70 mm		Klassifizierung Classification Classification		
bei Verriegelung des Standflügels nach oben, wahlweise auch nach unten en cas de verrouillage du vantail semi-fixe, vers le haut, au choix vers le bas for locking the secondary leaf at the top, optional at the bottom	3600 x 2610	3600 x 2610			$EI_2$60	S_a/S_{200}	C5
	3000 x 2610	3000 x 2610			$EI_1$60	S_a/S_{200}	C5
					$EI_2$90	S_a/S_{200}	C5
	3600 x 2610	3600 x 2610			$EI_2$60		
	3000 x 2610	3000 x 2610			$EI_1$60		
					$EI_2$90		

Beschläge-Übersicht
Sommaire des ferrures
Summary of fittings

Pos.	1		2	3
Norm	Schloss Serrure Lock	Funktion Fonction Function	Beschlag Bandseite Ferrure côté paumelle Fitting hinge side	Beschlag Bandgegenseite Ferrure côté opposé au paumelle Fitting side opposite hinge
	555.808 ø 22 555.810 ø 17	Panikfunktion B Fonction B panique Emergency function B	 Drücker Poignée Handle	 Drücker Poignée Handle
	555.812 ø 22 555.813 ø 17	Panikfunktion E Fonction E panique Emergency function E	 Stossgriff Poignée de tirage Pull handle	 Drücker Poignée Handle
	555.808 ø 22 555.810 ø 17	Panikfunktion B Fonction B panique Emergency function B	 Drücker Poignée Handle	 Stangengriff / Druckstange Barre panique / Barre à pousser Push-bar / Touch-bar
	555.812 ø 22 555.813 ø 17	Panikfunktion E Fonction E panique Emergency function E	 Stossgriff Poignée de tirage Pull handle	 Stangengriff / Druckstange Barre panique / Barre à pousser Push-bar / Touch-bar

ift Rosenheim
Notifizierte Produkt-zertifizierungsstelle
17-003082-PR01
16.09.2020
17-003083-PR01
17.07.2020
Notified Body 0757

Einflügeltür
Fallenriegel-Schloss und Bimetall-Lasche

Porte à un vantail
Serrure à mortaiser et languette bimétal

Single leaf door
Latch and bolt lock and bimetal latch

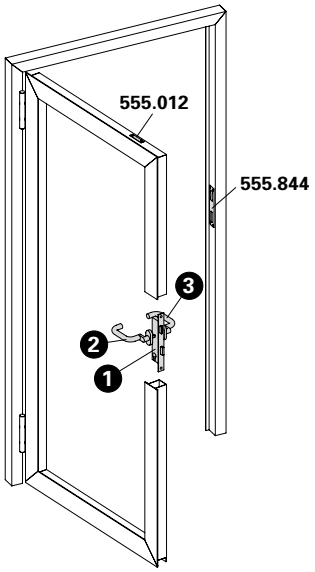

	Rostfrei	Stahl Acier Steel					
Lichte Durchgang max. bxh in mm Hauteur libre de passage max. lxh en mm Clearance height of max. wxh in mm			70 mm		Klassifizierung Classification Classification		
bei Verriegelung nach oben (Bimetall-Lasche) en cas de verrouillage, vers le haut (languette bimétal) for locking at the top (bimetal latch)	1800 x 3600	1800 x 3600	1318 x 2535		$EI_2$60	S_a/S_{200}	C5
	1500 x 3000	1500 x 3000			$EI_1$60	S_a/S_{200}	C5
					$EI_2$90	S_a/S_{200}	C5
	1800 x 3600	1800 x 3600	1318 x 2535		$EI_2$60		
	1500 x 3000	1500 x 3000			$EI_1$60		
					$EI_2$90		

Landesspezifische Anforderungen beachten.

Exigences spécifiques au pays doivent être respectés.

Country-specific requirements must be observed.

ift Rosenheim
Notifizierte Produktzertifizierungsstelle
17-003082-PR01
16.09.2020
17-003082-PR01
17.07.2020
Notified Body 0757

Pos.	1		2	3
Norm	Schloss Serrure Lock	Funktion Fonction Function	Beschlag Bandseite Ferrure côté paumelle Fitting hinge side	Beschlag Bandgegenseite Ferrure côté opposé au paumelle Fitting side opposite hinge
	555.800 ø 22 555.801 ø 17	Normalfunktion Fonction standard Standard function	 Drücker oder Stossgriff Poignée ou poignée de tirage Handle or pull handle	 Drücker oder Stossgriff Poignée ou poignée de tirage Handle or pull handle
	555.802 ø 22 555.804 ø 17	Panikfunktion B Fonction B panique Emergency function B	 Drücker Poignée Handle	 Drücker Poignée Handle
	555.806 ø 22 555.807 ø 17	Panikfunktion E Fonction E panique Emergency function E	 Stossgriff Poignée de tirage Pull handle	 Drücker Poignée Handle
	555.802 ø 22 555.804 ø 17	Panikfunktion B Fonction B panique Emergency function B	 Drücker Poignée Handle	 Stangengriff / Druckstange Barre panique / Barre à pousser Push-bar / Touch-bar
	555.806 ø 22 555.807 ø 17	Panikfunktion E Fonction E panique Emergency function E	 Stossgriff Poignée de tirage Pull handle	 Stangengriff / Druckstange Barre panique / Barre à pousser Push-bar / Touch-bar

Landesspezifische Anforderungen beachten.

Exigences spécifiques au pays doivent être respectés.

Country-specific requirements must be observed.

Zweiflügeltür (Vollpanik)
Gangflügel: Fallenriegel-Schloss und Bimetall-Lasche
Standflügel: Panik-Gegenkasten

Porte à deux vantaux (panique)
Vantail de service: Serrure à mortaiser et languette bimétal
Vantail semi-fixe: Serrure contre-bascule panique

Double leaf door (panic)
Access leaf: Latch and bolt lock and bimetal latch
Secondary leaf: Shoot bolt lock with emergency function

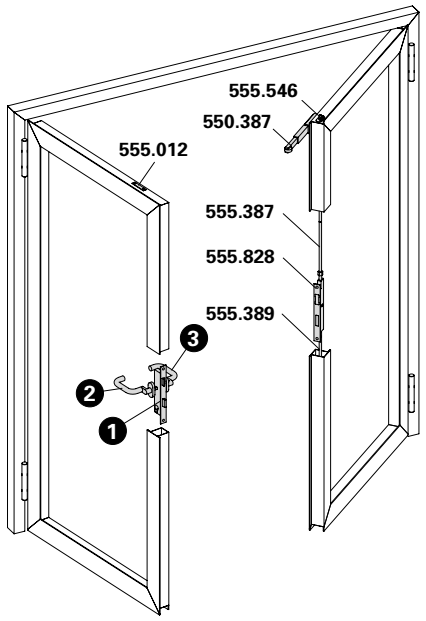

	Rostfrei	Stahl Acier Steel					
Lichte Durchgang max. bxh in mm Hauteur libre de passage max. lxh en mm Clearance height of max. wxh in mm			70 mm		Klassifizierung Classification Classification		
bei Verriegelung des Standflügels nach oben en cas de verrouillage du vantail semi-fixe, vers le haut for locking the secondary leaf at the top	3600 x 2610	3600 x 2610	2636 x 2535		$EI_2$60	S_a/S_{200}	C5
	3000 x 2610	3000 x 2610			$EI_1$60	S_a/S_{200}	C5
					$EI_2$90	S_a/S_{200}	C5
bei Verriegelung des Standflügels nach oben und unten en cas de verrouillage du vantail semi-fixe, vers le haut et le bas for locking the secondary leaf at the top and bottom	3600 x 3600	3600 x 3600	2636 x 2535		$EI_2$60	S_a/S_{200}	C5
	3000 x 3000	3000 x 3000			$EI_1$60	S_a/S_{200}	C5
					$EI_2$90	S_a/S_{200}	C5

Lichte Durchgang max. bxh in mm Hauteur libre de passage max. lxh en mm Clearance height of max. wxh in mm	Rostfrei	Stahl Acier Steel	70 mm		Klassifizierung Classification Classification		
bei Verriegelung des Standflügels nach oben en cas de verrouillage du vantail semi-fixe, vers le haut for locking the secondary leaf at the top	3600 x 2610	3600 x 2610	2636 x 2535		$EI_2$60		
	3000 x 2610	3000 x 2610			$EI_1$60		
					$EI_2$90		
bei Verriegelung des Standflügels nach oben und unten en cas de verrouillage du vantail semi-fixe, vers le haut et le bas for locking the secondary leaf at the top and bottom	3600 x 3600	3600 x 3600	2636 x 2535		$EI_2$60		
	3000 x 3000	3000 x 3000			$EI_1$60		
					$EI_2$90		

Pos.	①		②	③
Norm	Schloss Serrure Lock	Funktion Fonction Function	Beschlag Bandseite Ferrure côté paumelle Fitting hinge side	Beschlag Bandgegenseite Ferrure côté opposé au paumelle Fitting side opposite hinge
EN 179	555.808 ø 22 555.810 ø 17	Panikfunktion B Fonction B panique Emergency function B	Drücker Poignée Handle	Drücker Poignée Handle
EN 179	555.812 ø 22 555.813 ø 17	Panikfunktion E Fonction E panique Emergency function E	Stossgriff Poignée de tirage Pull handle	Drücker Poignée Handle
EN 1125	555.808 ø 22 555.810 ø 17	Panikfunktion B Fonction B panique Emergency function B	Drücker Poignée Handle	Stangengriff / Druckstange Barre panique / Barre à pousser Push-bar / Touch-bar
EN 1125	555.812 ø 22 555.813 ø 17	Panikfunktion E Fonction E panique Emergency function E	Stossgriff Poignée de tirage Pull handle	Stangengriff / Druckstange Barre panique / Barre à pousser Push-bar / Touch-bar

Landesspezifische Anforderungen beachten.

Exigences spécifiques au pays doivent être respectés.

Country-specific requirements must be observed.

ift Rosenheim
Notifizierte Produktzertifizierungsstelle
17-003082-PR01
16.09.2020
17-003083-PR01
17.07.2020
Notified Body 0757

Einflügeltür
Fallenriegel-Schloss mit Obenverriegelung

Porte à un vantail
Serrure à mortaiser avec verrouillage supérieur

Single leaf door
Latch and bolt lock with top locking point

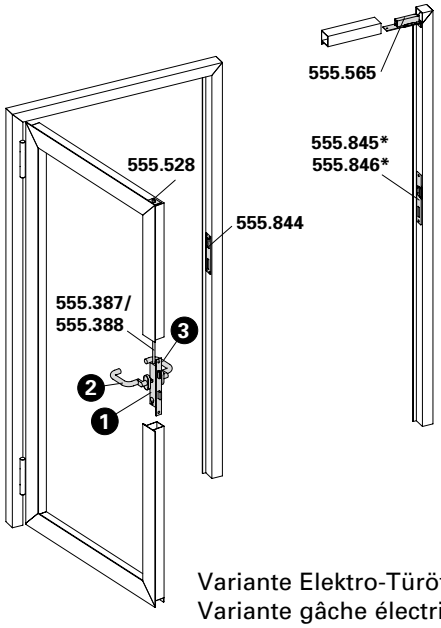

Variante Elektro-Türöffner
Variante gâche électrique
Variante electric strike

	Rostfrei	Stahl Acier Steel					
Lichte Durchgang max. bxh in mm Hauteur libre de passage max. lxh en mm Clearance height of max. wxh in mm			70 mm		Klassifizierung Classification Classification		
bei Verriegelung nach oben (Bimetall-Lasche) en cas de verrouillage, vers le haut (languette bimétal) for locking at the top (bimetal latch)	1800 x 3600	1800 x 3600	1318 x 2535		$EI_2$60	S_a/S_{200}	C5
	1500 x 3000	1500 x 3000	1318 x 2535		$EI_1$60	S_a/S_{200}	C5
					$EI_2$90	S_a/S_{200}	C5
bei Verriegelung nach oben (Bimetall-Lasche) en cas de verrouillage, vers le haut (languette bimétal) for locking at the top (bimetal latch)	1800 x 3600	1800 x 3600	1318 x 2535		$EI_2$60		
	1500 x 3000	1500 x 3000	1318 x 2535		$EI_1$60		
					$EI_2$90		

ift Rosenheim
Notifizierte Produktzertifizierungsstelle
17-003082-PR01
16.09.2020
17-003082-PR02
17.07.2020
Notified Body 0757

Pos.	1		2	3
Norm	Schloss Serrure Lock	Funktion Fonction Function	Beschlag Bandseite Ferrure côté paumelle Fitting hinge side	Beschlag Bandgegenseite Ferrure côté opposé au paumelle Fitting side opposite hinge
	555.814 ø 22 555.815 ø 17	Normalfunktion Fonction standard Standard function	 Drücker oder Stossgriff Poignée ou poignée de tirage Handle or pull handle	 Drücker oder Stossgriff Poignée ou poignée de tirage Handle or pull handle
	555.816 ø 22 555.818 ø 17	Panikfunktion B Fonction B panique Emergency function B	 Drücker Poignée Handle	 Drücker Poignée Handle
	555.820 ø 22 555.821 ø 17	Panikfunktion E Fonction E panique Emergency function E	 Stossgriff Poignée de tirage Pull handle	 Drücker Poignée Handle
	555.816 ø 22 555.818 ø 17	Panikfunktion B Fonction B panique Emergency function B	 Drücker Poignée Handle	 Stangengriff / Druckstange Barre panique / Barre à pousser Push-bar / Touch-bar
	555.820 ø 22 555.821 ø 17	Panikfunktion E Fonction E panique Emergency function E	 Stossgriff Poignée de tirage Pull handle	 Stangengriff / Druckstange Barre panique / Barre à pousser Push-bar / Touch-bar

* Variante mit Elektro-Türöffner nur für Normal- und Panikfunktion E

* Variante avec gâche électrique, uniquement pour fonction standard et fonction E panique

* Variation with electric strike only for standard function and emergency function E

Zweiflügeltür
Gangflügel:
Fallenriegel-Schloss mit Obenverriegelung
Standflügel:
Falztreibriegel (ohne Panikfunktion)

Porte à deux vantaux
Vantail de service:
Serrure à mortaiser avec verrouillage supérieur
Vantail semi-fixe:
Bascule à mortaiser (sans fonction panique)

Double leaf door
Access leaf:
Latch and bolt lock with top locking point
Secondary leaf:
Rebate lever bolt (without emergency function)

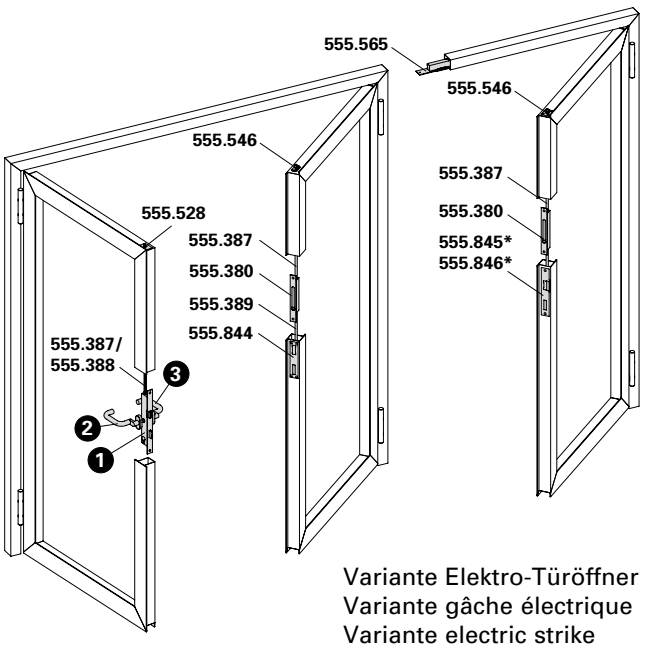

Variante Elektro-Türöffner
Variante gâche électrique
Variante electric strike

	Rostfrei	Stahl Acier Steel					
Lichte Durchgang max. bxh in mm Hauteur libre de passage max. lxh en mm Clearance height of max. wxh in mm			70 mm		Klassifizierung Classification Classification		
bei Verriegelung des Standflügels nach oben en cas de verrouillage du vantail semi-fixe, vers le haut for locking the secondary leaf at the top	3600 x 2610	3600 x 2610	2636 x 2535		$EI_2$60	S_a/S_{200}	C5
	3000 x 2610	3000 x 2610			$EI_1$60	S_a/S_{200}	C5
					$EI_2$90	S_a/S_{200}	C5
bei Verriegelung des Standflügels nach oben und unten en cas de verrouillage du vantail semi-fixe, vers le haut et le bas for locking the secondary leaf at the top and bottom	3600 x 3600	3600 x 3600	2636 x 2535		$EI_2$60	S_a/S_{200}	C5
	3000 x 3000	3000 x 3000			$EI_1$60	S_a/S_{200}	C5
					$EI_2$90	S_a/S_{200}	C5

* Variante mit Elektro-Türöffner nur für Normal- und Panikfunktion E

* Variante avec gâche électrique, uniquement pour fonction standard et fonction E panique

* Variation with electric strike only for standard function and emergency function E

ift Rosenheim
Notifizierte Produktzertifizierungsstelle
17-003082-PR01
16.09.2020
17-003082-PR01
17.07.2020
Notified Body 0757

Lichte Durchgang max. bxh in mm Hauteur libre de passage max. lxh en mm Clearance height of max. wxh in mm	Rostfrei	Stahl Acier Steel	70 mm		Klassifizierung Classification Classification		
bei Verriegelung des Standflügels nach oben en cas de verrouillage du vantail semi-fixe, vers le haut for locking the secondary leaf at the top	3600 x 2610	3600 x 2610	2636 x 2535		$EI_2$60		
	3000 x 2610	3000 x 2610	2636 x 2535		$EI_1$60		
					$EI_2$90		
bei Verriegelung des Standflügels nach oben und unten en cas de verrouillage du vantail semi-fixe, vers le haut et le bas for locking the secondary leaf at the top and bottom	3600 x 3600	3600 x 3600	2636 x 2535		$EI_2$60		
	3000 x 3000	3000 x 3000	2636 x 2535		$EI_1$60		
					$EI_2$90		

Pos.	1		2	3
Norm	Schloss Serrure Lock	Funktion Fonction Function	Beschlag Bandseite Ferrure côté paumelle Fitting hinge side	Beschlag Bandgegenseite Ferrure côté opposé au paumelle Fitting side opposite hinge
	555.814 ø 22 555.815 ø 17	Normalfunktion Fonction standard Standard function	Drücker oder Stossgriff Poignée ou poignée de tirage Handle or pull handle	Drücker oder Stossgriff Poignée ou poignée de tirage Handle or pull handle
EN 179	555.816 ø 22 555.818 ø 17	Panikfunktion B Fonction B panique Emergency function B	Drücker Poignée Handle	Drücker Poignée Handle
EN 179	555.820 ø 22 555.821 ø 17	Panikfunktion E Fonction E panique Emergency function E	Stossgriff Poignée de tirage Pull handle	Drücker Poignée Handle
EN 1125	555.816 ø 22 555.818 ø 17	Panikfunktion B Fonction B panique Emergency function B	Drücker Poignée Handle	Stangengriff / Druckstange Barre panique / Barre à pousser Push-bar / Touch-bar
EN 1125	555.820 ø 22 555.821 ø 17	Panikfunktion E Fonction E panique Emergency function E	Stossgriff Poignée de tirage Pull handle	Stangengriff / Druckstange Barre panique / Barre à pousser Push-bar

Zweiflügeltür (Vollpanik)
Gangflügel:
Fallenriegel-Schloss mit Obenverriegelung
Standflügel:
Panik-Gegenkasten oder ohne Verriegelung

Porte à deux vantaux (panique)
Vantail de service:
Serrure à mortaiser avec verrouillage supérieur
Vantail semi-fixe:
Serrure contre-bascule panique ou sans verrouillage

Double leaf door (panic)
Access leaf:
Latch and bolt lock with top locking point
Secondary leaf:
Shoot bolt lock with emergency function or without locking point

Teilpanik
Panique partielle
Partial panic function

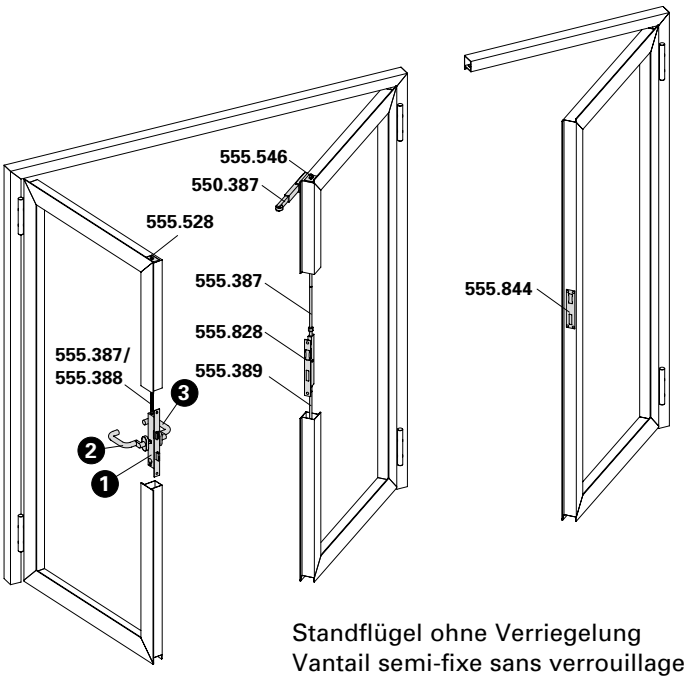

Standflügel ohne Verriegelung
Vantail semi-fixe sans verrouillage
Secondary leaf without locking

	Rostfrei Inox Stainless Steel	Stahl Acier Steel					
Lichte Durchgang max. bxh in mm Hauteur libre de passage max. lxh en mm Clearance height of max. wxh in mm			70 mm		Klassifizierung Classification Classification		
bei Verriegelung des Standflügels nach oben oder ohne Verriegelung en cas de verrouillage du vantail semi-fixe, vers le haut ou sans verrouillage for locking the secondary leaf at the top or without locking	3600 x 2610	3600 x 2610	2636 x 2535		$EI_2$60	S_a/S_{200}	C5
	3000 x 2610	3000 x 2610			$EI_1$60	S_a/S_{200}	C5
					$EI_2$90	S_a/S_{200}	C5
bei Verriegelung des Standflügels nach oben und unten en cas de verrouillage du vantail semi-fixe, vers le haut et le bas for locking the secondary leaf at the top and bottom	3600 x 3600	3600 x 3600	2636 x 2535		$EI_2$60	S_a/S_{200}	C5
	3000 x 3000	3000 x 3000			$EI_1$60	S_a/S_{200}	C5
					$EI_2$90	S_a/S_{200}	C5

ift Rosenheim
Notifizierte Produktzertifizierungsstelle
17-003082-PR01
16.09.2020
17-003082-PR01
17.07.2020
Notified Body 0757

	Rostfrei	Stahl Acier Steel					
Lichte Durchgang max. bxh in mm Hauteur libre de passage max. lxh en mm Clearance height of max. wxh in mm			70 mm		Klassifizierung Classification Classification		
bei Verriegelung des Standflügels nach oben oder ohne Verriegelung en cas de verrouillage du vantail semi-fixe, vers le haut ou sans verrouillage for locking the secondary leaf at the top or without locking	3600 x 2610	3600 x 2610	2636 x 2535		$EI_2$60		
	3000 x 2610	3000 x 2610	2636 x 2535		$EI_1$60		
					$EI_2$90		
bei Verriegelung des Standflügels nach oben und unten en cas de verrouillage du vantail semi-fixe, vers le haut et le bas for locking the secondary leaf at the top and bottom	3600 x 3600	3600 x 3600	2636 x 2535		$EI_2$60		
	3000 x 3000	3000 x 3000	2636 x 2535		$EI_1$60		
					$EI_2$90		

Pos.	①		②	③
Norm	Schloss Serrure Lock	Funktion Fonction Function	Beschlag Bandseite Ferrure côté paumelle Fitting hinge side	Beschlag Bandgegenseite Ferrure côté opposé au paumelle Fitting side opposite hinge
EN 179	555.822 ø 22 555.824 ø 17	Panikfunktion B Fonction B panique Emergency function B	 Drücker Poignée Handle	 Drücker Poignée Handle
EN 179	555.826 ø 22 555.827 ø 17	Panikfunktion E Fonction E panique Emergency function E	 Stossgriff Poignée de tirage Pull handle	 Stossgriff Poignée de tirage Pull handle
EN 1125	555.822 ø 22 555.824 ø 17	Panikfunktion B Fonction B panique Emergency function B	 Drücker Poignée Handle	 Stangengriff / Druckstange Barre panique / Barre à pousser Push-bar / Touch-bar
EN 1125	555.826 ø 22 555.827 ø 17	Panikfunktion E Fonction E panique Emergency function E	 Stossgriff Poignée de tirage Pull handle	 Stangengriff / Druckstange Barre panique / Barre à pousser Push-bar / Touch-bar

Einflügeltür
Mehrfachverriegelungs-Schloss
selbstverriegelnd

Porte à un vantail
Serrure à verrouillage multiple
auto-verrouillables

Single leaf door
Multipoint lock
self-closing

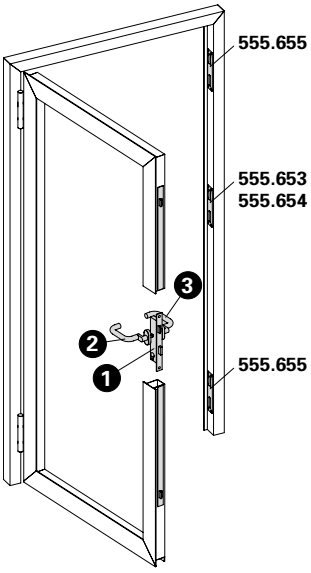

Variante motorisiert mit 555.641
Variante motorisé avec 555.641
Version motorized with 555.641

	Rostfrei	Stahl Acier Steel					
Lichte Durchgang max. bxh in mm Hauteur libre de passage max. lxh en mm Clearance height of max. wxh in mm			70 mm		Klassifizierung Classification Classification		
bei Mehrfachverriegelungs-Schloss en cas de serrure à verrouillage multiple for multipoint lock	1800 x 3600	1800 x 3600	1318 x 2535		$EI_2$60	S_a/S_{200}	C5
	1500 x 3000	1500 x 3000			$EI_1$60	S_a/S_{200}	C5
					$EI_2$90	S_a/S_{200}	C5
bei Mehrfachverriegelungs-Schloss en cas de serrure à verrouillage multiple for multipoint lock	1800 x 3600	1800 x 3600	1318 x 2535		$EI_2$60		
	1500 x 3000	1500 x 3000			$EI_1$60		
					$EI_2$90		

ift Rosenheim
Notifizierte Produktzertifizierungsstelle
17-003082-PR01
16.09.2020
17-003082-PR01
17.07.2020
Notified Body 0757

JANSEN

Pos.	①		②		③	
Norm	Schloss Serrure Lock	Funktion Fonction Function	Beschlag Bandseite Ferrure côté paumelle Fitting hinge side		Beschlag Bandgegenseite Ferrure côté opposé au paumelle Fitting side opposite hinge	
	555.600 ø 22 555.601 ø 22 555.604 ø 22 555.602 ø 17 555.603 ø 17 555.605 ø 17	Normalfunktion Fonction standard Standard function		Drücker oder Stossgriff Poignée ou poignée de poussée Handle or push handle		Drücker oder Stossgriff Poignée ou poignée de poussée Handle or push handle
 	555.606 ø 22 555.607 ø 22 555.608 ø 22 555.609 ø 22 555.610 ø 17 555.611 ø 17 555.612 ø 17 555.613 ø 17	*Panikfunktion B *Fonction B panique *Emergency function B		Drücker Poignée Handle		Drücker Poignée Handle (EN 179)
						Stangengriff / Druckstange Barre panique / Barre à pousser Push-bar / Touch-bar (EN 1125)
 	555.614 ø 22 555.615 ø 22 555.616 ø 22 555.617 ø 22 555.618 ø 17 555.619 ø 17 555.620 ø 17 555.621 ø 17	*Panikfunktion E *Fonction E panique *Emergency function E		Stossgriff Poignée de poussée Push handle		Drücker Poignée Handle (EN 179)
						Stangengriff / Druckstange Barre panique / Barre à pousser Push-bar / Touch-bar (EN 1125)

Zweiflügeltür (Teilpanik)
Mehrfachverriegelungs-Schloss
Gangflügel: Selbstverriegelnd
Standflügel: Falztreibriegel (ohne Panikfunktion, mechanisch verriegelt)

Porte à deux vantaux (panique partielle)
Serrure à verrouillage multiple
Vantail de service: Auto-verrouillable
Vantail semi-fixe: Bascule à mortaiser
(sans fonction panique, verrouillage mécanique)

Double leaf door (partial panic function)
Multipoint lock
Access leaf: Self-closing
Secondary leaf: Rebate lever bolt
(without emergency function, locked mechanically)

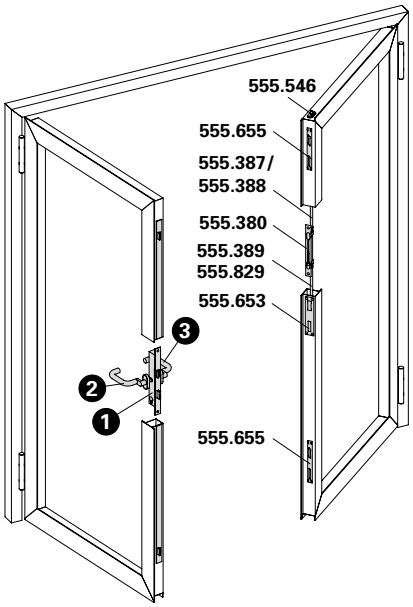

Variante motorisiert mit 555.641
Variante motorisé avec 555.641
Version motorized with 555.641

	Rostfrei	Stahl Acier Steel					
Lichte Durchgang max. bxh in mm Hauteur libre de passage max. lxh en mm Clearance height of max. wxh in mm			70 mm		Klassifizierung Classification Classification		
bei Verriegelung des Standflügels nach oben en cas de verrouillage du vantail semi-fixe, vers le haut for locking the secondary leaf at the top	3600 x 2610	3600 x 2610	2636 x 2535		$EI_2$60	S_a/S_{200}	C5
	3000 x 2610	3000 x 2610			$EI_1$60	S_a/S_{200}	C5
					$EI_2$90	S_a/S_{200}	C5
bei Verriegelung des Standflügels nach oben und unten en cas de verrouillage du vantail semi-fixe, vers le haut et le bas for locking the secondary leaf at the top and bottom	3600 x 3600	3600 x 3600	2636 x 2535		$EI_2$60	S_a/S_{200}	C5
	3000 x 3000	3000 x 3000			$EI_1$60	S_a/S_{200}	C5
					$EI_2$90	S_a/S_{200}	C5

ift Rosenheim
Notifizierte Produktzertifizierungsstelle
17-003082-PR01
16.09.2020
17-003082-PR02
17.07.2020
Notified Body 0757

	Rostfrei	Stahl Acier Steel					
Lichte Durchgang max. bxh in mm Hauteur libre de passage max. lxh en mm Clearance height of max. wxh in mm			70 mm		Klassifizierung Classification Classification		
bei Verriegelung des Standflügels nach oben en cas de verrouillage du vantail semi-fixe, vers le haut for locking the secondary leaf at the top	3600 x 2610	3600 x 2610	2636 x 2535		$EI_2$60		
	3000 x 2610	3000 x 2610	2636 x 2535		$EI_1$60		
					$EI_2$90		
bei Verriegelung des Standflügels nach oben und unten en cas de verrouillage du vantail semi-fixe, vers le haut et le bas for locking the secondary leaf at the top and bottom	3600 x 3600	3600 x 3600	2636 x 2535		$EI_2$60		
	3000 x 3000	3000 x 3000	2636 x 2535		$EI_1$60		
					$EI_2$90		

Pos.	①		②		③	
Norm	Schloss Serrure Lock	Funktion Fonction Function	Beschlag Bandseite Ferrure côté paumelle Fitting hinge side		Beschlag Bandgegenseite Ferrure côté opposé au paumelle Fitting side opposite hinge	
	555.600 ø 22 555.601 ø 22 555.604 ø 22 555.602 ø 17 555.603 ø 17 555.605 ø 17	Normalfunktion Fonction standard Standard function		Drücker oder Stossgriff Poignée ou poignée de poussée Handle or push handle		Drücker oder Stossgriff Poignée ou poignée de poussée Handle or push handle
 	555.606 ø 22 555.607 ø 22 555.608 ø 22 555.609 ø 22 555.610 ø 17 555.611 ø 17 555.612 ø 17 555.613 ø 17	*Panikfunktion B *Fonction B panique *Emergency function B		Drücker Poignée Handle		Drücker Poignée Handle (EN 179)
						Stangengriff / Druckstange Barre panique / Barre à pousser Push-bar / Touch-bar (EN 1125)
 	555.614 ø 22 555.615 ø 22 555.616 ø 22 555.617 ø 22 555.618 ø 17 555.619 ø 17 555.620 ø 17 555.621 ø 17	*Panikfunktion E *Fonction E panique *Emergency function E		Stossgriff Poignée de poussée Push handle		Drücker Poignée Handle (EN 179)
						Stangengriff / Druckstange Barre panique / Barre à pousser Push-bar / Touch-bar (EN 1125)

ift Rosenheim
Notifizierte Produktzertifizierungsstelle
17-003082-PR01 16.09.2020
17-003083-PR01 17.07.2020
Notified Body 0757

Zweiflügeltür (Vollpanik)
Mehrfachverriegelungs-Schloss
Gangflügel: Selbstverriegelnd
Standflügel: Selbstverriegelnd (Panik-Gegenkasten)

Porte à deux vantaux (panique)
Serrure à verrouillage multiple
Vantail de service: Auto-verrouillable
Vantail semi-fixe: Auto-verrouillable
(Serrure contre-bascule panique)

Double leaf door (panic)
Multipoint lock
Access leaf: Self-closing
Secondary leaf: Self-closing
(Shoot bolt lock with emergency function)

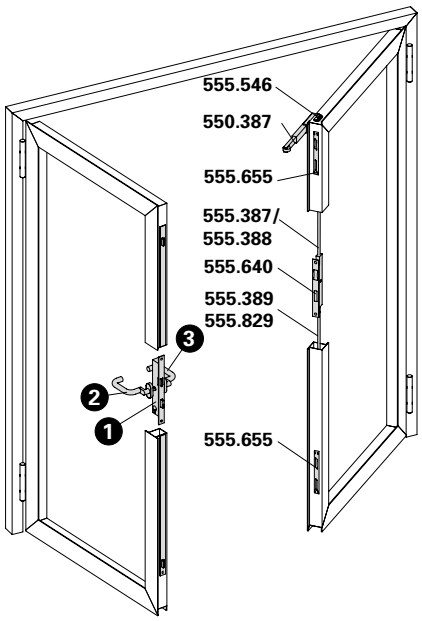

Variante motorisiert mit 555.641
Variante motorisé avec 555.641
Version motorized with 555.641

	Rostfrei	Stahl Acier Steel					
Lichte Durchgang max. bxh in mm Hauteur libre de passage max. lxh en mm Clearance height of max. wxh in mm			70 mm		Klassifizierung Classification Classification		
bei Verriegelung des Standflügels nach oben en cas de verrouillage du vantail semi-fixe, vers le haut for locking the secondary leaf at the top	3600 x 2610	3600 x 2610	2636 x 2535		$EI_2$60	S_a/S_{200}	C5
	3000 x 2610	3000 x 2610			$EI_1$60	S_a/S_{200}	C5
					$EI_2$90	S_a/S_{200}	C5
bei Verriegelung des Standflügels nach oben und unten en cas de verrouillage du vantail semi-fixe, vers le haut et le bas for locking the secondary leaf at the top and bottom	3600 x 3600	3600 x 3600	2636 x 2535		$EI_2$60	S_a/S_{200}	C5
	3000 x 3000	3000 x 3000			$EI_1$60	S_a/S_{200}	C5
					$EI_2$90	S_a/S_{200}	C5

ift Rosenheim
Notifizierte Produktzertifizierungsstelle
17-003082-PR01
16.09.2020
17-003082-PR01
17.07.2020
Notified Body 0757

	Rostfrei	Stahl Acier Steel					
Lichte Durchgang max. bxh in mm Hauteur libre de passage max. lxh en mm Clearance height of max. wxh in mm			70 mm		Klassifizierung Classification Classification		
bei Verriegelung des Standflügels nach oben en cas de verrouillage du vantail semi-fixe, vers le haut for locking the secondary leaf at the top	3600 x 2610	3600 x 2610	2636 x 2535		$EI_2$60		
	3000 x 2610	3000 x 2610	2636 x 2535		$EI_1$60		
					$EI_2$90		
bei Verriegelung des Standflügels nach oben und unten en cas de verrouillage du vantail semi-fixe, vers le haut et le bas for locking the secondary leaf at the top and bottom	3600 x 3600	3600 x 3600	2636 x 2535		$EI_2$60		
	3000 x 3000	3000 x 3000	2636 x 2535		$EI_1$60		
					$EI_2$90		

Pos.	①		②	③
Norm	Schloss Serrure Lock	Funktion Fonction Function	Beschlag Bandseite Ferrure côté paumelle Fitting hinge side	Beschlag Bandgegenseite Ferrure côté opposé au paumelle Fitting side opposite hinge
EN 179 EN 1125	555.622 ø 22 555.623 ø 22 555.624 ø 22 555.625 ø 22 555.626 ø 17 555.627 ø 17 555.628 ø 17 555.629 ø 17	Panikfunktion B Fonction B panique Emergency function B	Drücker Poignée Handle	Drücker Poignée Handle (EN 179)
				Stangengriff / Druckstange Barre panique / Barre à pousser Push-bar / Touch-bar (EN 1125)
EN 179 EN 1125	555.630 ø 22 555.631 ø 22 555.632 ø 22 555.633 ø 22 555.634 ø 17 555.635 ø 17 555.636 ø 17 555.637 ø 17	Panikfunktion E Fonction E panique Emergency function E	Stossgriff Poignée de tirage Pull handle	Drücker Poignée Handle (EN 179)
				Stangengriff / Druckstange Barre panique / Barre à pousser Push-bar / Touch-bar (EN 1125)

Zweiflügeltür (Vollpanik)
Mehrfachverriegelungs-Schloss
Gangflügel: Selbstverriegelnd
Standflügel: Selbstverriegelnd (Panik-Gegenkasten)

Porte à deux vantaux (panique)
Serrure à verrouillage multiple
Vantail de service: Auto-verrouillable
Vantail semi-fixe: Auto-verrouillable
(Serrure contre-bascule panique)

Double leaf door (panic)
Multipoint lock
Access leaf: Self-closing
Secondary leaf: Self-closing
(Shoot bolt lock with emergency function)

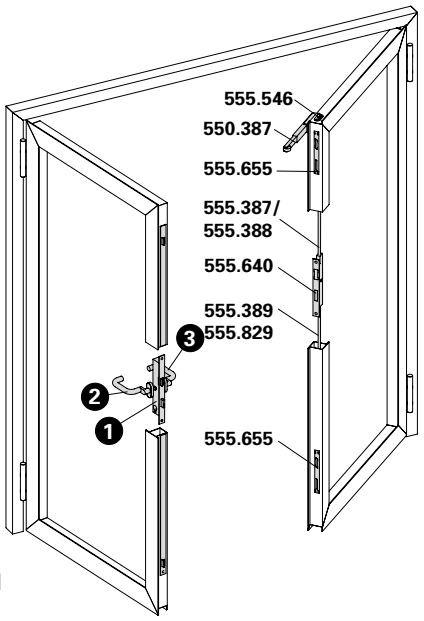

Variante motorisiert mit 555.641
Variante motorisé avec 555.641
Version motorized with 555.641

	Rostfrei	Stahl Acier Steel					
Lichte Durchgang max. bxh in mm Hauteur libre de passage max. lxh en mm Clearance height of max. wxh in mm			70 mm		Klassifizierung Classification Classification		
bei Verriegelung des Standflügels nach oben en cas de verrouillage du vantail semi-fixe, vers le haut for locking the secondary leaf at the top	3600 x 2610	3600 x 2610	2636 x 2535		$EI_2$60	S_a/S_{200}	C5
	3000 x 2610	3000 x 2610			$EI_1$60	S_a/S_{200}	C5
					$EI_2$90	S_a/S_{200}	C5
bei Verriegelung des Standflügels nach oben und unten en cas de verrouillage du vantail semi-fixe, vers le haut et le bas for locking the secondary leaf at the top and bottom	3600 x 3600	3600 x 3600	2636 x 2535		$EI_2$60	S_a/S_{200}	C5
	3000 x 3000	3000 x 3000			$EI_1$60	S_a/S_{200}	C5
					$EI_2$90	S_a/S_{200}	C5

ift Rosenheim
Notifizierte Produkt-zertifizierungsstelle
17-003082-PR01
16.09.2020
17-003082-PR01
17.07.2020
Notified Body 0757

	Rostfrei	Stahl Acier Steel					
Lichte Durchgang max. bxh in mm Hauteur libre de passage max. lxh en mm Clearance height of max. wxh in mm			70 mm		Klassifizierung Classification Classification		
bei Verriegelung des Standflügels nach oben en cas de verrouillage du vantail semi-fixe, vers le haut for locking the secondary leaf at the top	3600 x 2610	3600 x 2610	2636 x 2535	3600 x 2610	$EI_2$60		
	3000 x 2610	3000 x 2610			$EI_1$60		
					$EI_2$90		
bei Verriegelung des Standflügels nach oben und unten en cas de verrouillage du vantail semi-fixe, vers le haut et le bas for locking the secondary leaf at the top and bottom	3600 x 3600	3600 x 3600	2636 x 2535	3600 x 2610	$EI_2$60		
	3000 x 3000	3000 x 3000			$EI_1$60		
					$EI_2$90		

Pos.	①		②	③
Norm	Schloss Serrure Lock	Funktion Fonction Function	Beschlag Bandseite Ferrure côté paumelle Fitting hinge side	Beschlag Bandgegenseite Ferrure côté opposé au paumelle Fitting side opposite hinge
EN 179 EN 1125	555.622 ø 22 555.623 ø 22 555.624 ø 22 555.625 ø 22 555.626 ø 17 555.627 ø 17 555.628 ø 17 555.629 ø 17	Panikfunktion B Fonction B panique Emergency function B	 Drücker Poignée Handle	 Drücker Poignée Handle (EN 179)
				 Stangengriff / Druckstange Barre panique / Barre à pousser Push-bar / Touch-bar (EN 1125)
EN 179 EN 1125	555.630 ø 22 555.631 ø 22 555.632 ø 22 555.633 ø 22 555.634 ø 17 555.635 ø 17 555.636 ø 17 555.637 ø 17	Panikfunktion E Fonction E panique Emergency function E	 Stossgriff Poignée de tirage Pull handle	 Drücker Poignée Handle (EN 179)
				 Stangengriff / Druckstange Barre panique / Barre à pousser Push-bar / Touch-bar (EN 1125)

ift Rosenheim
Notifizierte Produktzertifizierungsstelle
17-003082-PR01
16.09.2020
17-003083-PR01
17.07.2020
Notified Body 0757



555.800 ø 22 mm links / rechts
555.801 ø 17 mm links / rechts

Fallenriegel-Schloss mit Edelstahl-Stulp

Normalfunktion
für ein- und zweiflügelige Türen ohne Panik-Funktion

VE = 1 Fallenriegel-Schloss

Einbau mit 499.167/168

Bei Bedarf zusätzlich bestellen:
557.249 Schrauben
555.844 Schliessblech

555.800 ø 22 mm à gauche / à droite
555.801 ø 17 mm à gauche / à droite

Serrure à mortaiser avec têtière en acier Inox

Fonction standard
pour portes à un et deux vantaux sans fonction panique

UV = 1 serrure à mortaiser

Montage avec 499.167/168

Commander en plus si besoin:
557.249 Vis
555.844 Gâche

555.800 ø 22 mm LH / RH
555.801 ø 17 mm LH / RH

Latch and bolt lock with stainless steel face plate

Standard function
for single and double leaf doors without emergency function

PU = 1 latch and bolt lock

Installation with 499.167/168

Order separately if required:
557.249 Screws
555.844 Strike plate

Weitere Ausführungen (Lieferzeit auf Anfrage)

Autres exécutions (délai de fourniture sur demande)

Other designs (delivery time on request)

Art.-Nr. No d'article Part no.	Schlossart Type de serrures Lock type	Funktion Fonction Function	Version Version Version	Zylinder ø Cylindre ø Cylinder ø	Weitere Infos Autres informations More information
597.100	Fallenriegel-Schloss Serrure à mortaiser Latch and bold lock	Normal Standard Standard	links/rechts à gauche/à droite LH/RH	22 mm	mit Schlossüberwachung, ohne Kabel avec serrure surveillée, sans câble with monitoring lock, without cable
597.102	Fallenriegel-Schloss Serrure à mortaiser Latch and bold lock	Normal Standard Standard	links/rechts à gauche/à droite LH/RH	17 mm	mit Schlossüberwachung, ohne Kabel avec serrure surveillée, sans câble with monitoring lock, without cable
597.101	Fallenriegel-Schloss Serrure à mortaiser Latch and bold lock	Normal Standard Standard	links/rechts à gauche/à droite LH/RH	22 mm	mit gesicherter Fallenfeststellung avec blocage sécurisé du pêne with secured latch locking device
597.103	Fallenriegel-Schloss Serrure à mortaiser Latch and bold lock	Normal Standard Standard	links/rechts à gauche/à droite LH/RH	17 mm	mit gesicherter Fallenfeststellung avec blocage sécurisé du pêne with secured latch locking device

ift Rosenheim
Notifizierte Produktzertifizierungsstelle
17-003082-PR01
16.09.2020
17-003082-PR01
17.07.2020
Notified Body 0757



555.802 ø 22 mm
links / rechts
555.804 ø 17 mm
links / rechts

Fallenriegel-Schloss mit Edelstahl-Stulp

Panik-Funktion B
für einflügelige Panik-Türen

Die Schlösser werden standardmässig links ausgeliefert. Sie können mit einigen wenigen Handgriffen auf rechts umgestellt werden.
Ab einer Menge von 10 Stück können die Schlösser als rechts bestellt werden.



VE = 1 Fallenriegel-Schloss

Einbau mit 499.167/168

Bei Bedarf zusätzlich bestellen:
557.249 Schrauben
555.844 Schliessblech

555.802 ø 22 mm
à gauche / à droite
555.804 ø 17 mm
à gauche / à droite

Serrure à mortaiser avec têtière en acier Inox

Fonction B panique
pour porte panique à un vantail

Les serrures sont normalement livrées sur la gauche. Elles peuvent être placées sur la droite en un tournemain.
Les serrures peuvent être commandées sur la droite à partir d'une commande de 10 unités.

UV = 1 serrure à mortaiser

Montage avec 499.167/168

Commander en plus si besoin:
557.249 Vis
555.844 Gâche

555.802 ø 22 mm
LH / RH
555.804 ø 17 mm
LH / RH

Latch and bolt lock with stainless steel face plate

Emergency function B
for single leaf doors with emergency function

Left-hand locks are provided as standard. You can convert them to right-hand locks in just a few easy steps.
Right-hand locks can be ordered from quantities of 10 and above.

PU = 1 latch and bolt lock

Installation with 499.167/168

Order separately if required:
557.249 Screws
555.844 Strike plate

Weitere Ausführungen (Lieferzeit auf Anfrage)

Autres exécutions (délai de fourniture sur demande)

Other designs (delivery time on request)

Art.-Nr. No d'article Part no.	Schlossart Type de serrures Lock type	Funktion Fonction Function	Version Version Version	Zylinder ø Cylindre ø Cylinder ø	Weitere Infos Autres informations More information
597.105	Fallenriegel-Schloss Serrure à mortaiser Latch and bold lock	Panik-Funktion B Fonction B panique Emergency function B	links/rechts à gauche/à droite LH/RH	22 mm	mit Schlossüberwachung, ohne Kabel avec serrure surveillée, sans câble with monitoring lock, without cable
597.111	Fallenriegel-Schloss Serrure à mortaiser Latch and bold lock	Panik-Funktion B Fonction B panique Emergency function B	links/rechts à gauche/à droite LH/RH	17 mm	mit Schlossüberwachung, ohne Kabel avec serrure surveillée, sans câble with monitoring lock, without cable
597.106	Fallenriegel-Schloss Serrure à mortaiser Latch and bold lock	Panik-Funktion D Fonction D panique Emergency function D	links/rechts à gauche/à droite LH/RH	22 mm	
597.112	Fallenriegel-Schloss Serrure à mortaiser Latch and bold lock	Panik-Funktion D Fonction D panique Emergency function D	links/rechts à gauche/à droite LH/RH	17 mm	

ift Rosenheim
Notifizierte Produktzertifizierungsstelle
17-003082-PR01 16.09.2020
17-003083-PR01 17.07.2020
Notified Body 0757

Weitere Ausführungen (Lieferzeit auf Anfrage)

Autres exécutions (délai de fourniture sur demande)

Other designs (delivery time on request)

Art.-Nr. No d'article Part no.	Schlossart Type de serrures Lock type	Funktion Fonction Function	Version Version Version	Zylinder ø Cylindre ø Cylinder ø	Weitere Infos Autres informations More information
597.180	Fallenriegel-Schloss Serrure à mortaiser Latch and bold lock	Sonderausführung Fonction spéciale Special function	links/rechts à gauche/à droite LH/RH	22 mm	selbstverriegelnd auto-verrouillables self-closing
597.182	Fallenriegel-Schloss Serrure à mortaiser Latch and bold lock	Sonderausführung Fonction spéciale Special function	links/rechts à gauche/à droite LH/RH	17 mm	selbstverriegelnd auto-verrouillables self-closing
597.181	Fallenriegel-Schloss Serrure à mortaiser Latch and bold lock	Sonderausführung Fonction spéciale Special function	links/rechts à gauche/à droite LH/RH	22 mm	selbstverriegelnd, mit Schlossüberwachung, ohne Kabel auto-verrouillables, avec serrure surveillée, sans câble self-closing, with monitoring lock, without cable
597.183	Fallenriegel-Schloss Serrure à mortaiser Latch and bold lock	Sonderausführung Fonction spéciale Special function	links/rechts à gauche/à droite LH/RH	17 mm	selbstverriegelnd, mit Schlossüberwachung, ohne Kabel auto-verrouillables, avec serrure surveillée, sans câble self-closing, with monitoring lock, without cable



555.806 ø 22 mm
links / rechts
555.807 ø 17 mm
links / rechts

Fallenriegel-Schloss mit Edelstahl-Stulp

Panik-Funktion E
für einflügelige Panik-Türen

VE = 1 Fallenriegel-Schloss

Einbau mit 499.167/168

Bei Bedarf zusätzlich bestellen:
557.249 Schrauben
555.844 Schliessblech

555.806 ø 22 mm
à gauche / à droite
555.807 ø 17 mm
à gauche / à droite

Serrure à mortaiser avec têtière en acier Inox

Fonction E panique
pour porte panique à un vantail

UV = 1 serrure à mortaiser

Montage avec 499.167/168

Commander en plus si besoin:
557.249 Vis
555.844 Gâche

555.806 ø 22 mm
LH / RH
555.807 ø 17 mm
LH / RH

Latch and bolt lock with stainless steel face plate

Emergency function E
for single leaf doors with emergency function

PU = 1 latch and bolt lock

Installation with 499.167/168

Order separately if required:
557.249 Screws
555.844 Strike plate



Weitere Ausführungen (Lieferzeit auf Anfrage)

Autres exécutions (délai de fourniture sur demande)

Other designs (delivery time on request)

Art.-Nr. No d'article Part no.	Schlossart Type de serrures Lock type	Funktion Fonction Function	Version Version Version	Zylinder ø Cylindre ø Cylinder ø	Weitere Infos Autres informations More information
597.116	Fallenriegel-Schloss Serrure à mortaiser Latch and bold lock	Panik-Funktion E Fonction E panique Emergency function E	links/rechts à gauche/à droite LH/RH	22 mm	mit Schlossüberwachung, ohne Kabel avec serrure surveillée, sans câble with monitoring lock, without cable
597.118	Fallenriegel-Schloss Serrure à mortaiser Latch and bold lock	Panik-Funktion E Fonction E panique Emergency function E	links/rechts à gauche/à droite LH/RH	17 mm	mit Schlossüberwachung, ohne Kabel avec serrure surveillée, sans câble with monitoring lock, without cable
597.117	Fallenriegel-Schloss Serrure à mortaiser Latch and bold lock	Panik-Funktion E Fonction E panique Emergency function E	links/rechts à gauche/à droite LH/RH	22 mm	mit gesicherter Fallenfeststellung avec blocage sécurisé du pêne with secured latch locking device
597.119	Fallenriegel-Schloss Serrure à mortaiser Latch and bold lock	Panik-Funktion E Fonction E panique Emergency function E	links/rechts à gauche/à droite LH/RH	17 mm	mit gesicherter Fallenfeststellung avec blocage sécurisé du pêne with secured latch locking device

Weitere Ausführungen (Lieferzeit auf Anfrage)

Autres exécutions (délai de fourniture sur demande)

Other designs (delivery time on request)

Art.-Nr. No d'article Part no.	Schlossart Type de serrures Lock type	Funktion Fonction Function	Version Version Version	Zylinder ø Cylindre ø Cylinder ø	Weitere Infos Autres informations More information
597.184	Fallenriegel-Schloss Serrure à mortaiser Latch and bold lock	Sonderausführung Fonction spéciale Special function	links/rechts à gauche/à droite LH/RH	22 mm	selbstverriegelnd auto-verrouillables self-closing
597.187	Fallenriegel-Schloss Serrure à mortaiser Latch and bold lock	Sonderausführung Fonction spéciale Special function	links/rechts à gauche/à droite LH/RH	17 mm	selbstverriegelnd auto-verrouillables self-closing
597.185	Fallenriegel-Schloss Serrure à mortaiser Latch and bold lock	Sonderausführung Fonction spéciale Special function	links/rechts à gauche/à droite LH/RH	22 mm	selbstverriegelnd, mit Schlossüberwachung, ohne Kabel auto-verrouillables, avec serrure surveillée, sans câble self-closing, with monitoring lock, without cable
597.188	Fallenriegel-Schloss Serrure à mortaiser Latch and bold lock	Sonderausführung Fonction spéciale Special function	links/rechts à gauche/à droite LH/RH	17 mm	selbstverriegelnd, mit Schlossüberwachung, ohne Kabel auto-verrouillables, avec serrure surveillée, sans câble self-closing, with monitoring lock, without cable
597.186	Fallenriegel-Schloss Serrure à mortaiser Latch and bold lock	Sonderausführung Fonction spéciale Special function	links/rechts à gauche/à droite LH/RH	22 mm	selbstverriegelnd, mit gesicherter Fallenstellung auto-verrouillables, avec blocage sécurisé du pêne self-closing, with secured latch locking device
597.189	Fallenriegel-Schloss Serrure à mortaiser Latch and bold lock	Sonderausführung Fonction spéciale Special function	links/rechts à gauche/à droite LH/RH	17 mm	selbstverriegelnd, mit gesicherter Fallenstellung auto-verrouillables, avec blocage sécurisé du pêne self-closing, with secured latch locking device

ift Rosenheim
Notifizierte Produktzertifizierungsstelle
17-003082-PR01
16.09.2020
17-003082-PR01
17.07.2020
Notified Body 0757



555.808 ø 22 mm
links / rechts
555.810 ø 17 mm
links / rechts

Fallenriegel-Schloss mit Edelstahl-Stulp

Panik-Funktion B
nur für zweiflügelige Vollpanik-Türen mit Panik-Gegenkasten

Die Schlösser werden standardmässig links ausgeliefert. Sie können mit einigen wenigen Handgriffen auf rechts umgestellt werden.
Ab einer Menge von 10 Stück können die Schlösser als rechts bestellt werden.

555.808 ø 22 mm
à gauche / à droite
555.810 ø 17 mm
à gauche / à droite

Serrure à mortaiser avec têtière en acier Inox

Fonction B panique
seulement pour portes panique à deux vantaux avec serrure contre-bascule panique

Les serrures sont normalement livrées sur la gauche. Elles peuvent être placées sur la droite en un tournemain.
Les serrures peuvent être commandées sur la droite à partir d'une commande de 10 unités.

555.808 ø 22 mm
LH / RH
555.810 ø 17 mm
LH / RH

Latch and bolt lock with stainless steel face plate

Emergency function B
only for double leaf doors with emergency function with shoot bolt lock with emergency function

Left-hand locks are provided as standard. You can convert them to right-hand locks in just a few easy steps.
Right-hand locks can be ordered from quantities of 10 and above.

EN 179 EN 1125

VE = 1 Fallenriegel-Schloss

Einbau mit 499.167/168

Bei Bedarf zusätzlich bestellen:
557.249 Schrauben

UV = 1 serrure à mortaiser

Montage avec 499.167/168

Commander en plus si besoin:
557.249 Vis

PU = 1 latch and bolt lock

Installation with 499.167/168

Order separately if required:
557.249 Screws

Weitere Ausführungen (Lieferzeit auf Anfrage)

Autres exécutions (délai de fourniture sur demande)

Other designs (delivery time on request)

Art.-Nr. No d'article Part no.	Schlossart Type de serrures Lock type	Funktion Fonction Function	Version Version Version	Zylinder ø Cylindre ø Cylinder ø	Weitere Infos Autres informations More information
597.121	Fallenriegel-Schloss Serrure à mortaiser Latch and bold lock	Panik-Funktion B Fonction B panique Emergency function B	links/rechts à gauche/à droite LH/RH	22 mm	mit Schlossüberwachung, ohne Kabel avec serrure surveillée, sans câble with monitoring lock, without cable
597.127	Fallenriegel-Schloss Serrure à mortaiser Latch and bold lock	Panik-Funktion B Fonction B panique Emergency function B	links/rechts à gauche/à droite LH/RH	17 mm	mit Schlossüberwachung, ohne Kabel avec serrure surveillée, sans câble with monitoring lock, without cable
597.122	Fallenriegel-Schloss Serrure à mortaiser Latch and bold lock	Panik-Funktion D Fonction D panique Emergency function D	links/rechts à gauche/à droite LH/RH	22 mm	
597.128	Fallenriegel-Schloss Serrure à mortaiser Latch and bold lock	Panik-Funktion D Fonction D panique Emergency function D	links/rechts à gauche/à droite LH/RH	17 mm	

Weitere Ausführungen (Lieferzeit auf Anfrage)

Autres exécutions (délai de fourniture sur demande)

Other designs (delivery time on request)

Art.-Nr. No d'article Part no.	Schlossart Type de serrures Lock type	Funktion Fonction Function	Version Version Version	Zylinder ø Cylindre ø Cylinder ø	Weitere Infos Autres informations More information
597.190	Fallenriegel-Schloss Serrure à mortaiser Latch and bold lock	Sonderausführung Fonction spéciale Special function	links/rechts à gauche/à droite LH/RH	22 mm	selbstverriegelnd auto-verrouillables self-closing
597.192	Fallenriegel-Schloss Serrure à mortaiser Latch and bold lock	Sonderausführung Fonction spéciale Special function	links/rechts à gauche/à droite LH/RH	17 mm	selbstverriegelnd auto-verrouillables self-closing
597.191	Fallenriegel-Schloss Serrure à mortaiser Latch and bold lock	Sonderausführung Fonction spéciale Special function	links/rechts à gauche/à droite LH/RH	22 mm	selbstverriegelnd, mit Schlossüberwachung, ohne Kabel auto-verrouillables, avec serrure surveillée, sans câble self-closing, with monitoring lock, without cable
597.193	Fallenriegel-Schloss Serrure à mortaiser Latch and bold lock	Sonderausführung Fonction spéciale Special function	links/rechts à gauche/à droite LH/RH	17 mm	selbstverriegelnd, mit Schlossüberwachung, ohne Kabel auto-verrouillables, avec serrure surveillée, sans câble self-closing, with monitoring lock, without cable

ift Rosenheim
Notifizierte Produktzertifizierungsstelle
17-003082-PR01
16.09.2020
17-003083-PR01
17.07.2020
Notified Body 0757



555.812 ø 22 mm
links / rechts
555.813 ø 17 mm
links / rechts

Fallenriegel-Schloss mit Edelstahl-Stulp

Panik-Funktion E
nur für zweiflügelige Vollpanik-Türen mit Panik-Gegenkasten

VE = 1 Fallenriegel-Schloss

Einbau mit 499.167/168

Bei Bedarf zusätzlich bestellen:
557.249 Schrauben

555.812 ø 22 mm
à gauche / à droite
555.813 ø 17 mm
à gauche / à droite

Serrure à mortaiser avec têtière en acier Inox

Fonction E panique
seulement pour portes panqiue à deux vantaux avec serrure contre-bascule panique

UV = 1 serrure à mortaiser

Montage avec 499.167/168

Commander en plus si besoin:
557.249 Vis

555.812 ø 22 mm
LH / RH
555.813 ø 17 mm
LH / RH

Latch and bolt lock with stainless steel face plate

Emergency function E
only for double leaf doors with emergency function with shoot bolt lock with emergency function

PU = 1 latch and bolt lock

Installation with 499.167/168

Order separately if required:
557.249 Screws



Weitere Ausführungen (Lieferzeit auf Anfrage)

Autres exécutions (délai de fourniture sur demande)

Other designs (delivery time on request)

Art.-Nr. No d'article Part no.	Schlossart Type de serrures Lock type	Funktion Fonction Function	Version Version Version	Zylinder ø Cylindre ø Cylinder ø	Weitere Infos Autres informations More information
597.132	Fallenriegel-Schloss Serrure à mortaiser Latch and bold lock	Panik-Funktion E Fonction E panique Emergency function E	links/rechts à gauche/à droite LH/RH	22 mm	mmit Schlossüberwachung, ohne Kabel avec serrure surveillée, sans câble with monitoring lock, without cable
597.134	Fallenriegel-Schloss Serrure à mortaiser Latch and bold lock	Panik-Funktion E Fonction E panique Emergency function E	links/rechts à gauche/à droite LH/RH	17 mm	mit Schlossüberwachung, ohne Kabel avec serrure surveillée, sans câble with monitoring lock, without cable
597.133	Fallenriegel-Schloss Serrure à mortaiser Latch and bold lock	Panik-Funktion E Fonction E panique Emergency function E	links/rechts à gauche/à droite LH/RH	22 mm	mit gesicherter Fallenfeststellung avec blocage sécurisé du pêne with secured latch locking device
597.135	Fallenriegel-Schloss Serrure à mortaiser Latch and bold lock	Panik-Funktion E Fonction E panique Emergency function E	links/rechts à gauche/à droite LH/RH	17 mm	mit gesicherter Fallenfeststellung avec blocage sécurisé du pêne with secured latch locking device

Weitere Ausführungen (Lieferzeit auf Anfrage)

Autres exécutions (délai de fourniture sur demande)

Other designs (delivery time on request)

Art.-Nr. No d'article Part no.	Schlossart Type de serrures Lock type	Funktion Fonction Function	Version Version Version	Zylinder ø Cylindre ø Cylinder ø	Weitere Infos Autres informations More information
597.194	Fallenriegel-Schloss Serrure à mortaiser Latch and bold lock	Sonderausführung Fonction spéciale Special function	links/rechts à gauche/à droite LH/RH	22 mm	selbstverriegelnd auto-verrouillables self-closing
597.197	Fallenriegel-Schloss Serrure à mortaiser Latch and bold lock	Sonderausführung Fonction spéciale Special function	links/rechts à gauche/à droite LH/RH	17 mm	selbstverriegelnd auto-verrouillables self-closing
597.195	Fallenriegel-Schloss Serrure à mortaiser Latch and bold lock	Sonderausführung Fonction spéciale Special function	links/rechts à gauche/à droite LH/RH	22 mm	selbstverriegelnd, mit Schlossüberwachung, ohne Kabel auto-verrouillables, avec serrure surveillée, sans câble self-closing, with monitoring lock, without cable
597.198	Fallenriegel-Schloss Serrure à mortaiser Latch and bold lock	Sonderausführung Fonction spéciale Special function	links/rechts à gauche/à droite LH/RH	17 mm	selbstverriegelnd, mit Schlossüberwachung, ohne Kabel auto-verrouillables, avec serrure surveillée, sans câble self-closing, with monitoring lock, without cable
597.196	Fallenriegel-Schloss Serrure à mortaiser Latch and bold lock	Sonderausführung Fonction spéciale Special function	links/rechts à gauche/à droite LH/RH	22 mm	selbstverriegelnd, mit gesicherter Fallenstellung auto-verrouillables, avec blocage sécurisé du pêne self-closing, with secured latch locking device
597.199	Fallenriegel-Schloss Serrure à mortaiser Latch and bold lock	Sonderausführung Fonction spéciale Special function	links/rechts à gauche/à droite LH/RH	17 mm	selbstverriegelnd, mit gesicherter Fallenstellung auto-verrouillables, avec blocage sécurisé du pêne self-closing, with secured latch locking device

ift Rosenheim
Notifizierte Produktzertifizierungsstelle
17-003082-PR01
16.09.2020
17-003082-PR01
17.07.2020
Notified Body 0757





555.814 ø 22 mm
links / rechts

555.815 ø 17 mm
links / rechts

Fallenriegel-Schloss mit Edelstahl-Stulp, vorgerichtet für obere Verriegelung

Normalfunktion mit Leerlauf
für ein- und zweiflügelige Türen ohne Panik-Funktion

VE = 1 Fallenriegel-Schloss

Einbau mit 499.167/168

** Einsatz nur mit oberer Verriegelungsstange*

Bei Bedarf zusätzlich bestellen:

557.249	Schrauben
555.387/ 555.388	Stange für obere Verriegelung
555.528	Schnappriegel für obere Verriegelung
555.844	Schliessblech

555.814 ø 22 mm
à gauche / à droite

555.815 ø 17 mm
à gauche / à droite

Serrure à mortaiser avec têtière en acier Inox, préparée pour verrouillage supérieur

Fonction standard avec marche à vide
pour portes à un et deux vantaux sans fonction panique

UV = 1 serrure à mortaiser

Montage avec 499.167/168

** Utilisation seulement avec barre de verrouillage supérieure*

Commander en plus si besoin:

557.249	Vis
555.387/ 555.388	Barre pour verrouillage supérieur
555.528	Pêne à ressort pour verrouillage supérieur
555.844	Gâche

555.814 ø 22 mm
LH / RH

555.815 ø 17 mm
LH / RH

Latch and bolt lock with stainless steel face plate, pre-configured for top locking point

Standard operation with disengagement
for single and double leaf doors without emergency function

PU = 1 latch and bolt lock

Installation with 499.167/168

** For use only with top locking bar*

Order separately if required:

557.249	Screws
555.387/ 555.388	Bar for top locking point
555.528	Safety catch for top locking point
555.844	Strike plate

Weitere Ausführungen (Lieferzeit auf Anfrage)

Autres exécutions (délai de fourniture sur demande)

Other designs (delivery time on request)

Art.-Nr. No d'article Part no.	Schlossart Type de serrures Lock type	Funktion Fonction Function	Version Version Version	Zylinder ø Cylindre ø Cylinder ø	Weitere Infos Autres informations More information
597.136	Fallenriegel-Schloss Serrure à mortaiser Latch and bold lock	Normal Standard Standard	links/rechts à gauche/à droite LH/RH	22 mm	mit Schlossüberwachung, ohne Kabel avec serrure surveillée, sans câble with monitoring lock, without cable
597.138	Fallenriegel-Schloss Serrure à mortaiser Latch and bold lock	Normal Standard Standard	links/rechts à gauche/à droite LH/RH	17 mm	mit Schlossüberwachung, ohne Kabel avec serrure surveillée, sans câble with monitoring lock, without cable
597.137	Fallenriegel-Schloss Serrure à mortaiser Latch and bold lock	Normal Standard Standard	links/rechts à gauche/à droite LH/RH	22 mm	mit gesicherter Fallenfeststellung avec blocage sécurisé du pêne with secured latch locking device
597.139	Fallenriegel-Schloss Serrure à mortaiser Latch and bold lock	Normal Standard Standard	links/rechts à gauche/à droite LH/RH	17 mm	mit gesicherter Fallenfeststellung avec blocage sécurisé du pêne with secured latch locking device







555.816 ø 22 mm
links / rechts
555.818 ø 17 mm
links / rechts

Fallenriegel-Schloss mit Edelstahl-Stulp, vorgerichtet für obere Verriegelung

Panik-Funktion B
für einflügelige Panik-Türen

Die Schlösser werden standardmässig links ausgeliefert. Sie können mit einigen wenigen Handgriffen auf rechts umgestellt werden.
Ab einer Menge von 10 Stück können die Schlösser als rechts bestellt werden.

VE = 1 Fallenriegel-Schloss

Einbau mit 499.167/168

** Einsatz nur mit oberer Verriegelungsstange*

Bei Bedarf zusätzlich bestellen:

557.249	Schrauben
555.387/ 555.388	Stange für obere Verriegelung
555.528	Schnappriegel für obere Verriegelung
555.844	Schliessblech

555.816 ø 22 mm
à gauche / à droite
555.818 ø 17 mm
à gauche / à droite

Serrure à mortaiser avec têtière en acier Inox, préparée pour verrouillage supérieur

Fonction B panique
pour porte panique à un vantail

Les serrures sont normalement livrées sur la gauche. Elles peuvent être placées sur la droite en un tournemain.
Les serrures peuvent être commandées sur la droite à partir d'une commande de 10 unités.

UV = 1 serrure à mortaiser

Montage avec 499.167/168

** Utilisation seulement avec barre de verrouillage supérieure*

Commander en plus si besoin:

557.249	Vis
555.387/ 555.388	Barre pour verrouillage supérieur
555.528	Pêne à ressort pour verrouillage supérieur
555.844	Gâche

555.816 ø 22 mm
LH / RH
555.818 ø 17 mm
LH / RH

Latch and bolt lock with stainless steel face plate, pre-configured for top locking point

Emergency function B
for single leaf doors with emergency function

Left-hand locks are provided as standard. You can convert them to right-hand locks in just a few easy steps.
Right-hand locks can be ordered from quantities of 10 and above.

PU = 1 latch and bolt lock

Installation with 499.167/168

** For use only with top locking bar*

Order separately if required:

557.249	Screws
555.387/ 555.388	Bar for top locking point
555.528	Safety catch for top locking point
555.844	Strike plate

Weitere Ausführungen (Lieferzeit auf Anfrage)

Autres exécutions (délai de fourniture sur demande)

Other designs (delivery time on request)

Art.-Nr. No d'article Part no.	Schlossart Type de serrures Lock type	Funktion Fonction Function	Version Version Version	Zylinder ø Cylindre ø Cylinder ø	Weitere Infos Autres informations More information
597.141	Fallenriegel-Schloss Serrure à mortaiser Latch and bold lock	Panik-Funktion B Fonction B panique Emergency function B	links/rechts à gauche/à droite LH/RH	22 mm	mit Schlossüberwachung, ohne Kabel avec serrure surveillée, sans câble with monitoring lock, without cable
597.147	Fallenriegel-Schloss Serrure à mortaiser Latch and bold lock	Panik-Funktion B Fonction B panique Emergency function B	links/rechts à gauche/à droite LH/RH	17 mm	mit Schlossüberwachung, ohne Kabel avec serrure surveillée, sans câble with monitoring lock, without cable
597.142	Fallenriegel-Schloss Serrure à mortaiser Latch and bold lock	Panik-Funktion D Fonction D panique Emergency function D	links/rechts à gauche/à droite LH/RH	22 mm	
597.148	Fallenriegel-Schloss Serrure à mortaiser Latch and bold lock	Panik-Funktion D Fonction D panique Emergency function D	links/rechts à gauche/à droite LH/RH	17 mm	

ift Rosenheim
Notifizierte Produktzertifizierungsstelle
17-003082-PR01
16.09.2020
17-003082-PR02
17.07.2020
Notified Body 0757





555.820 ø 22 mm links / rechts
555.821 ø 17 mm links / rechts

Fallenriegel-Schloss mit Edelstahl-Stulp, vorgerichtet für obere Verriegelung

Panik-Funktion E
für einflügelige Panik-Türen

VE = 1 Fallenriegel-Schloss

Einbau mit 499.167/168

** Einsatz nur mit oberer Verriegelungsstange*

Bei Bedarf zusätzlich bestellen:

557.249	Schrauben
555.387/ 555.388	Stange für obere Verriegelung
555.528	Schnappriegel für obere Verriegelung
555.844	Schliessblech

555.820 ø 22 mm à gauche / à droite
555.821 ø 17 mm à gauche / à droite

Serrure à mortaiser avec têtière en acier Inox, préparée pour verrouillage supérieur

Fonction E panique
pour porte panique à un vantail

UV = 1 serrure à mortaiser

Montage avec 499.167/168

** Utilisation seulement avec barre de verrouillage supérieure*

Commander en plus si besoin:

557.249	Vis
555.387/ 555.388	Barre pour verrouillage supérieur
555.528	Pêne à ressort pour verrouillage supérieur
555.844	Gâche

555.820 ø 22 mm LH / RH
555.821 ø 17 mm LH / RH

Latch and bolt lock with stainless steel face plate, pre-configured for top locking point

Emergency function E
for single leaf doors with emergency function

PU = 1 latch and bolt lock

Installation with 499.167/168

** For use only with top locking bar*

Order separately if required:

557.249	Screws
555.387/ 555.388	Bar for top locking point
555.528	Safety catch for top locking point
555.844	Strike plate

Weitere Ausführungen (Lieferzeit auf Anfrage)

Autres exécutions (délai de fourniture sur demande)

Other designs (delivery time on request)

Art.-Nr. No d'article Part no.	Schlossart Type de serrures Lock type	Funktion Fonction Function	Version Version Version	Zylinder ø Cylindre ø Cylinder ø	Weitere Infos Autres informations More information
597.152	Fallenriegel-Schloss Serrure à mortaiser Latch and bold lock	Panik-Funktion E Fonction E panique Emergency function E	links/rechts à gauche/à droite LH/RH	22 mm	mit Schlossüberwachung, ohne Kabel avec serrure surveillée, sans câble with monitoring lock, without cable
597.154	Fallenriegel-Schloss Serrure à mortaiser Latch and bold lock	Panik-Funktion E Fonction E panique Emergency function E	links/rechts à gauche/à droite LH/RH	17 mm	mit Schlossüberwachung, ohne Kabel avec serrure surveillée, sans câble with monitoring lock, without cable
597.153	Fallenriegel-Schloss Serrure à mortaiser Latch and bold lock	Panik-Funktion E Fonction E panique Emergency function E	links/rechts à gauche/à droite LH/RH	22 mm	mit gesicherter Fallenfeststellung avec blocage sécurisé du pêne with secured latch locking device
597.155	Fallenriegel-Schloss Serrure à mortaiser Latch and bold lock	Panik-Funktion E Fonction E panique Emergency function E	links/rechts à gauche/à droite LH/RH	17 mm	mit gesicherter Fallenfeststellung avec blocage sécurisé du pêne with secured latch locking device





555.822 ø 22 mm
links / rechts

555.824 ø 17 mm
links / rechts

Fallenriegel-Schloss mit Edelstahl-Stulp, vorgerichtet für obere Verriegelung

Panik-Funktion B
nur für zweiflügelige Vollpanik-Türen mit Panik-Gegenkasten

Die Schlösser werden standardmässig links ausgeliefert. Sie können mit einigen wenigen Handgriffen auf rechts umgestellt werden.
Ab einer Menge von 10 Stück können die Schlösser als rechts bestellt werden.

VE = 1 Fallenriegel-Schloss

Einbau mit 499.167/168

** Einsatz nur mit oberer Verriegelungsstange*

Bei Bedarf zusätzlich bestellen:

557.249	Schrauben
555.387/ 555.388	Stange für obere Verriegelung
555.528	Schnappriegel für obere Verriegelung

555.822 ø 22 mm
à gauche / à droite

555.824 ø 17 mm
à gauche / à droite

Serrure à mortaiser avec têtière en acier Inox, préparée pour verrouillage supérieur

Fonction B panique
seulement pour portes panique à deux vantaux avec serrure contre-bascule panique

Les serrures sont normalement livrées sur la gauche. Elles peuvent être placées sur la droite en un tournemain.
Les serrures peuvent être commandées sur la droite à partir d'une commande de 10 unités.

UV = 1 serrure à mortaiser

Montage avec 499.167/168

** Utilisation seulement avec barre de verrouillage supérieure*

Commander en plus si besoin:

557.249	Vis
555.387/ 555.388	Barre pour verrouillage supérieur
555.528	Pêne à ressort pour verrouillage supérieur

555.822 ø 22 mm
LH / RH

555.824 ø 17 mm
LH / RH

Latch and bolt lock with stainless steel face plate, pre-configured for top locking point

Emergency function B
only for double leaf doors with emergency function with shoot bolt lock with emergency function

Left-hand locks are provided as standard. You can convert them to right-hand locks in just a few easy steps.
Right-hand locks can be ordered from quantities of 10 and above.

PU = 1 latch and bolt lock

Installation with 499.167/168

** For use only with top locking bar*

Order separately if required:

557.249	Screws
555.387/ 555.388	Bar for top locking point
555.528	Safety catch for top locking point

Weitere Ausführungen (Lieferzeit auf Anfrage)

Autres exécutions (délai de fourniture sur demande)

Other designs (delivery time on request)

Art.-Nr. No d'article Part no.	Schlossart Type de serrures Lock type	Funktion Fonction Function	Version Version Version	Zylinder ø Cylindre ø Cylinder ø	Weitere Infos Autres informations More information
597.157	Fallenriegel-Schloss Serrure à mortaiser Latch and bold lock	Panik-Funktion B Fonction B panique Emergency function B	links/rechts à gauche/à droite LH/RH	22 mm	mit Schlossüberwachung, ohne Kabel avec serrure surveillée, sans câble with monitoring lock, without cable
597.161	Fallenriegel-Schloss Serrure à mortaiser Latch and bold lock	Panik-Funktion B Fonction B panique Emergency function B	links/rechts à gauche/à droite LH/RH	17 mm	mit Schlossüberwachung, ohne Kabel avec serrure surveillée, sans câble with monitoring lock, without cable
597.168	Fallenriegel-Schloss Serrure à mortaiser Latch and bold lock	Panik-Funktion D Fonction D panique Emergency function D	links/rechts à gauche/à droite LH/RH	22 mm	
597.170	Fallenriegel-Schloss Serrure à mortaiser Latch and bold lock	Panik-Funktion D Fonction D panique Emergency function D	links/rechts à gauche/à droite LH/RH	17 mm	

ift Rosenheim
Notifizierte Produktzertifizierungsstelle
17-003082-PR01
16.09.2020
17-003082-FPC-01
17.07.2020
Notified Body 0757





555.826 ø 22 mm
links / rechts

555.827 ø 17 mm
links / rechts

Fallenriegel-Schloss mit Edelstahl-Stulp, vorgerichtet für obere Verriegelung

Panik-Funktion E
nur für zweiflügelige Vollpanik-Türen mit Panik-Gegenkasten

VE = 1 Fallenriegel-Schloss

Einbau mit 499.167/168

** Einsatz nur mit oberer Verriegelungsstange*

Bei Bedarf zusätzlich bestellen:

557.249	Schrauben
555.387/ 555.388	Stange für obere Verriegelung
555.528	Schnappriegel für obere Verriegelung

555.826 ø 22 mm
à gauche / à droite

555.827 ø 17 mm
à gauche / à droite

Serrure à mortaiser avec têtière en acier Inox, préparée pour verrouillage supérieur

Fonction E panique
seulement pour portes panique à deux vantaux avec serrure contre-bascule panique

UV = 1 serrure à mortaiser

Montage avec 499.167/168

** Utilisation seulement avec barre de verrouillage supérieure*

Commander en plus si besoin:

557.249	Vis
555.387/ 555.388	Barre pour verrouillage supérieur
555.528	Pêne à ressort pour verrouillage supérieur

555.826 ø 22 mm
LH / RH

555.827 ø 17 mm
LH / RH

Latch and bolt lock with stainless steel face plate, preconfigured for top locking point

Emergency function E
only for double leaf doors with emergency function with shoot bolt lock with emergency function

PU = 1 latch and bolt lock

Installation with 499.167/168

** For use only with top locking bar*

Order separately if required:

557.249	Screws
555.387/ 555.388	Bar for top locking point
555.528	Safety catch for top locking point

Weitere Ausführungen (Lieferzeit auf Anfrage)

Autres exécutions (délai de fourniture sur demande)

Other designs (delivery time on request)

Art.-Nr. No d'article Part no.	Schlossart Type de serrures Lock type	Funktion Fonction Function	Version Version Version	Zylinder ø Cylindre ø Cylinder ø	Weitere Infos Autres informations More information
597.164	Fallenriegel-Schloss Serrure à mortaiser Latch and bold lock	Panik-Funktion E Fonction E panique Emergency function E	links/rechts à gauche/à droite LH/RH	22 mm	mit Schlossüberwachung, ohne Kabel avec serrure surveillée, sans câble with monitoring lock, without cable
597.166	Fallenriegel-Schloss Serrure à mortaiser Latch and bold lock	Panik-Funktion E Fonction E panique Emergency function E	links/rechts à gauche/à droite LH/RH	17 mm	mit Schlossüberwachung, ohne Kabel avec serrure surveillée, sans câble with monitoring lock, without cable
597.165	Fallenriegel-Schloss Serrure à mortaiser Latch and bold lock	Panik-Funktion E Fonction E panique Emergency function E	links/rechts à gauche/à droite LH/RH	22 mm	mit gesicherter Fallenfeststellung avec blocage sécurisé du pêne with secured latch locking device
597.167	Fallenriegel-Schloss Serrure à mortaiser Latch and bold lock	Panik-Funktion E Fonction E panique Emergency function E	links/rechts à gauche/à droite LH/RH	17 mm	mit gesicherter Fallenfeststellung avec blocage sécurisé du pêne with secured latch locking device



555.844

Schliessblech
Edelstahl, links und rechts verwendbar

VE = 1 Stück

Einbau mit 499.169

Zusätzlich bestellen:
557.249 Schrauben

555.844

Gâche de fermeture
acier Inox, utilisable à droite et à gauche

UV = 1 pièce

Montage avec 499.169

Commander séparément:
557.249 Vis

555.844

Strike plate
stainless steel, can be used LH and RH

PU = 1 piece

Installation with 499.169

Order separately:
557.249 Screws



555.010 VE = 1 Stück
555.041 VE = 10 Stück

Stulp-Adapter
Querplatte aus Edelstahl, für die Befestigung der Schlösser, Elektro-Türöffner, etc.

x = 11,5 oder 14,1 mm

555.010 UV = 1 pièce
555.041 UV = 10 pièces

Adaptateur de têtière
plaque traversale en acier Inox, pour la fixation des serrures, gâches électriques, etc.

x = 11,5 ou 14,1 mm

555.010 PU = 1 piece
555.041 PU = 10 pieces

Face plate adapter
main plate stainless steel, for fixing locks, electric strikes, etc

x = 11,5 or 14,1 mm



555.009

Einschweiss-Plättchen
Stahl, 22x22x3 mm, zum Einschweissen zwischen die Janisol-Schalen, für die Befestigung der Schlösser, Falztreibriegel, Panik-Treibriegel-Schloss und Elektro-Türöffner

VE = 20 Stück

555.009

Plaque à souder
acier, 22x22x3 mm, pour soudage entre les demi-profilés Janisol, pour la fixation des serrures, bascule à mortaiser, serrure contre-bascule panique et gâche électrique

UV = 20 pièces

555.009

Weld-in face plate
steel, 22x22x3 mm, to weld in between the Janisol-skins, for lock fixing, rebate lever bolt, shoot bolt lock with emergency function and electric strike

PU = 20 pieces



555.011

Einschweiss-Plättchen
Stahl, 22x14x3 mm, zum Einschweissen zwischen die Janisol-Schalen, für die Befestigung des Schaltschlosses, Schnappriegels und Fallenschloss des Fluchttüröffners.

VE = 20 Stück

555.011

Plaque à souder
acier, 22x14x3 mm, pour soudage entre les demi-profilés Janisol, pour la fixation des serrure de retient, pêne à ressort et serrure porte de fuite.

UV = 20 pièces

555.011

Weld-in face plate
steel, 22x14x3 mm, to weld in between the Janisol-skins, for fixing switch latch, safety catch and escape-door release.

PU = 20 pieces

ift Rosenheim
Notifizierte Produktzertifizierungsstelle
17-003082-PR01
16.09.2020
17-003082-PR01
17.07.2020
Notified Body 0757



555.387 1,5 m
555.388 2,0 m

Treibriegelstange oben
Stahl verzinkt, ø 10 x 2 mm, mit Gewindeteil M6, mit Kunststoff-Endstopfen.

VE = 1 Stück

555.387 1,5 m
555.388 2,0 m

Tige de verrouillage supérieure
acier zingué, ø 10 x 2 mm, avec filetage M6, avec embout en plastique.

UV = 1 pièce

555.387 1,5 m
555.388 2,0 m

Shoot bolt (top)
galvanised steel, ø 10 x 2 mm, with M6 thread, with plastic end stopper.

PU = 1 piece

555.389 1,5 m
555.829 2,0 m

Treibriegelstange unten
Stahl verzinkt, ø 10 mm, mit Gewindeteil M6, ohne Endstopfen.

VE = 1 Stück

555.389 1,5 m
555.829 2,0 m

Tige de verrouillage inférieure
acier zingué, ø 10 mm, avec filetage M6, sans embout.

UV = 1 pièce

555.389 1,5 m
555.829 2,0 m

Shoot bolt (bottom)
galvanised steel, ø 10 mm, with M6 thread, without end stopper.

PU = 1 piece



555.528

Schnappriegel
Stulp und Schliessplatte Edelstahl, für die zusätzliche obere Verriegelung bei Verwendung der Schlösser 555.814-555.827 und der Treibriegelstange 555.387/388

VE = 1 Stück

Einbau mit 499.171

Zusätzlich bestellen:
557.249 Schrauben
555.011 Einschweiss-Plättchen

555.528

Pêne à ressort
têtière et plaque de fermeture en acier Inox, pour verrouillage supplémentaire supérieur avec emploi des serrures 555.814-555.827 et la tige de verrouillage 555.387/388

UV = 1 pièce

Montage avec 499.171

Commander séparément:
557.249 Vis
555.011 Plaque à souder

555.528

Safety catch
stainless steel face plate and striking plate for additional top locking point when using locks 555.814- 555.827 and shoot bolt 555.387/388

PU = 1 piece

Installation with 499.171

Order separately:
557.249 Screws
555.011 Weld-in face plate



555.527

Schnappriegel gefedert
Stulp Edelstahl, für die obere Verriegelung des Standflügels, Verwendung nur in Kombination mit Elektro-Türöffner 555.565 bei automatischem Türantrieb (zweiflüglige Automatik-Drehtüren)

VE = 1 Stück

Einbau mit 499.171

Bei Bedarf zusätzlich bestellen:
557.249 Schrauben
555.011 Einschweiss-Plättchen

555.527

Pêne à ressort
têtière en acier Inox, pour verrouillage supérieur du vantail semi-fixe, à utiliser en combinaison avec la gâche électrique 555.565 pour les entraînements de porte automatiques (portes pivotantes automatiques à deux vantaux)

UV = 1 pièce

Montage avec 499.171

Commander en plus si besoin:
557.249 Vis
555.011 Plaque à souder

555.527

Spring-loaded safety catch
stainless steel face plate, for top locking point at secondary leaf, only use in combination with electric strike 555.565 for an automatic powered door (double leaf automatic revolving doors)

PU = 1 piece

Installation with 499.171

Order separately if required:
557.249 Screws
555.011 Weld-in face plate

ift Rosenheim
Notifizierte Produktzertifizierungsstelle
17-003082-PR01 16.09.2020
17-003083-PR01 17.07.2020
Notified Body 0757



555.546

Schaltschloss
Stulp und Schliessplatte Edelstahl, links und rechts verwendbar, für Stangen ø 10 mm, Verwendung zusammen mit Falztreibriegel 555.380, Panik-Treibriegel Schloss 555.828 und Treibriegelstangen.

VE = 1 Schaltschloss
1 Schliessplatte

Einbau mit 499.171

Zusätzlich bestellen:
557.249 Schrauben
555.011 Einschweissplättchen

555.546

Serrure de retient
têtière et plaque de fermeture en acier Inox, utilisable à droite et à gauche, pour tiges de ø 10 mm, à utiliser avec la bascule à mortaiser 555.380, serrure contre-bascule panique 555.828 et tige de verrouillage.

UV = 1 serrure de retient
1 plaque de fermeture

Montage avec 499.171

Commander séparément:
557.249 Vis
555.011 Plaque à souder

555.546

Switch latch
stainless steel face plate and striking plate, can be used LH and RH, for ø 10 mm rods, use in conjunction with rebate lever bolt 555.380, shoot bolt lock with emergency function 555.828 and shoot bolts.

PU = 1 switch latch
1 striking plate

Installation with 499.171

Order separately:
557.249 Screws
555.011 Weld-in face plate



555.136

Bodenschliessmulde
Edelstahl

VE = 1 Stück

555.136

Douille à sceller
acier Inox

UV = 1 pièce

555.136

Floor socket
stainless steel

PU = 1 piece



550.458

Bodenbuchse
zum Eingiessen, Messing verzinkt, für Treibriegelstange ø 10 mm

VE = 1 Stück

550.458

Douille de verrouillage
à sceller, laiton zingué, pour tige de commande ø 10 mm

UV = 1 pièce

550.458

Floor socket
for setting in concrete, galvanised brass, for shoot bolt ø 10 mm.

PU = 1 piece



555.497

Bodenhülse
Edelstahl, für Einbau in Schwellenprofil 452.990/991, für Treibriegelstange ø 10 mm

VE = 5 Stück

555.497

Douille de sol
acier Inox, pour montage dans le profilé de seuil 452.990/991, pour tige de commande ø 10 mm

UV = 5 pièces

555.497

Floor socket
stainless steel, for installation in threshold profile 452.990/991, for shoot bolt ø 10 mm

PU = 5 pieces

ift Rosenheim
Notifizierte Produktzertifizierungsstelle
17-003082-PR01
16.09.2020
17-003082-FPC-01
17.07.2020
Notified Body 0757

JANSEN



555.012

Jansen-Bimetall-Lasche
wartungs- und verschleissfreies Verriegelungsteil, reagiert bei Temperaturanstieg im Brandfall, ersetzt die obere Verriegelung. Verwendung für ein- und zweiflügelige Türen zusammen mit Einfallen-Schloss.

VE = 5 Bimetall-Laschen
5 Anschlagplatten Edelstahl
5 Bolzen Edelstahl
inkl. Befestigungsmaterial

Einsatz:
Landesspezifische Anforderungen beachten.

555.012

Languette bimétal Jansen
élément de verrou sans entretien et sans usure, réagit à la hausse de température en cas d'incendie, se substitue au verrou supérieur. Utilisation pour portes à un et deux vantaux avec serrure à un point.

UV = 5 languettes bimétal
5 plat-buttée acier Inox
5 boulons acier Inox
y compris materiel de fixation

Utilisation:
Exigences spécifiques au pays doivent être respectés.

555.012

Jansen bimetal latch
maintenance-free and wear-free lock component, reacts to a rise in temperature in the event of a fire, replacing the top lock. Use for single and double leaf doors with single-bolt lock.

PU = 5 bimetal latches
5 stop plate stainless steel
5 pin stainless steel
includes fixing materials

Use:
Country-specific requirements must be observed.



555.541

Falzsicherung für Türflügel
Edelstahl

VE = 5 Falzsicherungsbolzen
5 Schliessplatten

Einbau mit 499.171

Zusätzlich bestellen:
557.249 Schrauben

555.541

Sécurité de feuillure pour vantail
acier Inox

UV = 5 boulons de sécurité
5 plaques de fermeture

Montage avec 499.171

Commander séparément:
557.249 Vis

555.541

Rebate mechanism for leaf
stainless steel

PU = 5 safety bolts
5 striking plates

Installation with 499.171

Order separately:
557.249 Screws



EN 179

EN 1125

555.828

Panik-Treibriegel-Schloss (Panik-Gegenkasten)
für zweiflügelige Panik-Türen in Kombination mit den Schlössern 555.808-813 und 555.822-827, Stulp Edelstahl, mit Anschlussgewinde M6, links und rechts verwendbar. Verwendung zusammen mit Schaltschloss und Treibriegelstangen.

VE = 1 Stück

Einbau mit 499.145/146

Bei Bedarf zusätzlich bestellen:
557.249 Schrauben
550.387 Mitnehmerklappe

555.828

Serrure contre-bascule panique
pour des portes à deux vantaux panique en combinaison avec les serrures 555.808-813 et 555.822-827, têtière en acier Inox, avec raccord taraudé M6, utilisable à droite et à gauche. A utiliser avec serrure de retient et tiges de verrouillage.

UV = 1 pièce

Montage avec 499.145/146

Commander en plus si besoin:
557.249 Vis
550.387 Doigt d'entraînement

555.828

Shoot bolt lock with emergency function (reversible)
for double leaf emergency doors in combination with locks 555.808-813 and 555.822-827, stainless steel face plate, with connecting thread M6, can be used LH and RH.
For use in conjunction with switch latch and shoot bolts.

PU = 1 piece

Installation with 499.145/146

Order separately if required:
557.249 Screws
550.387 Selector bar



555.850 links
Gangflügel
555.851 rechts
Gangflügel

Panik-Treibriegel-Schloss (Panik-Gegenkasten) vorgerichtet für Elektro-Türöffner
Dornmass 35 mm, für zweiflügelige Panik-Türen in Kombination mit den Schlössern 555.808-813, Stulp Edelstahl. Verwendung zusammen mit Elektro-Türöffner 555.852

VE = 1 Stück

555.850 à gauche
Vantail de service
555.851 à droite
Vantail de service

Serrure contre-bascule panique spécialement préparée pour gâche électrique
axe canon/têtière 35 mm, pour des portes à deux vantaux panique en combinaison avec les serrures 555.808-813, têtière en acier Inox, à utiliser avec gâche électrique 555.852

UV = 1 pièce

555.850 LH
Access leaf
555.851 RH
Access leaf

Shoot bolt lock with emergency function (reversible) preconfigured for electric strike
backset 35 mm, for double leaf emergency doors in combination with locks 555.808-813, stainless steel face plate, for use in conjunction with electric strike 555.852

PU = 1 piece





Bei Bedarf zusätzlich bestellen:
557.249 Schrauben
550.387 Mitnehmerklappe

Commander en plus si besoin:
557.249 Vis
550.387 Doigt d'entraînement

Order separately if required:
557.249 Screws
550.387 Selector bar



555.852

Elektro-Türöffner zu Panik-Treibriegel-Schloss 555.850/851
12-24 V, AC/DC (12V DC eE), für Gangflügel, links und rechts verwendbar, integrierter Überspannungsschutz, ohne Arretierung, ohne mechanische Entriegelung

VE = 1 Stück

555.852

Gâche électrique pour serrure contre-bascule panique 555.850/851
12-24 V, AC/DC (12V DC eE), pour vantail de service, utilisable à droite et à gauche, protège intégré contre surtension, sans dispositif d'arrêt

UV = 1 pièce

555.852

Electric strike for shoot bolt lock with emergency function 555.850/851
12-24 V, AC/DC (12V DC eE), for access leaf, can be used LH and RH, integral overvoltage protection, without hold-open

PU = 1 piece







555.380

Falztreibriegel
Stulp Edelstahl, links und rechts verwendbar, mit Anschlussgewinde M6, Hub 18 mm, Verwendung zusammen mit Schaltschloss und Treibriegelstangen

VE = 1 Stück

Einbau mit 499.167/168

Zusätzlich bestellen:
557.249 Schrauben

555.380

Bascule à mortaiser
têtière en acier Inox, utilisable à droite et à gauche, avec raccord taraudé M6, course 18 mm, à utiliser avec la serrure de retient et tiges de verrouillage

UV = 1 pièce

Montage avec 499.167/168

Commander séparément:
557.249 Vis

555.380

Rebate lever bolt
stainless steel face plate, can be used LH and RH, with connectiong thread M6, 18 mm lift, use in conjunction with switch latch and shoot bolts

PU = 1 piece

Installation with 499.167/168

Order separately:
557.249 Screws

ift Rosenheim
Notifizierte Produktzertifizierungsstelle
17-003082-PR01
16.09.2020
17-003082-PR03
17.07.2020
Notified Body 0757



Abb. links
Ill. à gauche
Fig. LH

555.845
555.846 RR

Elektro-Türöffner für Fallenriegelschlösser
12-24 V, AC/DC, Stulp Edelstahl, links und rechts einsetzbar, ohne Arretierung, ohne mechanische Entriegelung, mit verstellbarer Falle (+/- 1 mm) und Supressordiode, dauerstromfest eE von 12-24 V DC

VE = 1 Stück

Einbau mit 499.169

Bei Bedarf zusätzlich bestellen:
557.249 Schrauben

555.845
555.846 RR

Gâche électrique pour serrures à mortaiser
12-24 V, AC/DC, têtière en acier Inox, utilisable à gauche et à droite, sans dispositif d'arrêt, sans déverrouillage mécanique, avec pêne réglable (+/- 1 mm) et diode de suppression, courant permanent eE de 12 à 24 V DC

UV = 1 pièce

Montage avec 499.169

Commander en plus si besoin:
557.249 Vis

555.845
555.846 RR

Electric strike for latch and bolt locks
12-24 V, AC/DC, stainless steel face plate, can be used LH and RH, without hold-open, without mechanical release, with adjustable latch (+/- 1 mm) and suppressor diode, continous current eE from 12 to 24 V DC

PU = 1 piece

Installation with 499.169

Order separately if required:
557.249 Screws



555.565 1-flügelig

Elektro-Türöffner für Obenverriegelung
12-24 V AC/DC, Stulp Edelstahl, links und rechts einsetzbar, mit Überspannungsschutz, dauerstromfest eE von 12-24 V DC

VE = 1 Stück

555.565 1 vantail

Gâche électrique pour verrouillage supérieur
12-24 V AC/DC, têtière en acier Inox, utilisable à gauche et à droite, avec protection contre les surtensions, courant permanent eE de 12 à 24 V DC

UV = 1 pièce

555.565 single leaf

Electric strike for top locking point
12-24 V AC/DC, stainless steel face plate, can be used LH and RH, with overvoltage protection, continous current eE from 12 to 24 V DC

PU = 1 piece

Türbeschläge
Ferrures de porte
Door fittings

DXF **DWG**



555.544

Fluchttüröffner mit Fallenschloss

24 V DC, Stulp Edelstahl, links und rechts einsetzbar, Modell 332 AKRR, mit Überspannungsschutz und Rückmeldekontakt (24V / 1A), arbeitet nach dem Ruhestromprinzip, in Kombination mit Drehtürantrieben ist ein Koppelrelais zu verwenden

VE = 1 Fluchttüröffner
1 Fallenschloss

555.544

Serrure porte de fuite avec serrure

24 V DC, têtière en acier Inox, utilisable à gauche et à droite, modèle 332 AKRR, avec protection contre les surtensions et contact de retour (24V / 1A), travaille selon le principe de la rupture, un relais de couplage doit être utilisé lorsqu'elle est combinée à des commandes pour portes à la française

UV = 1 serrure porte de fuite
1 serrure

555.544

Escape-door release with lock

24 V DC, stainless steel face plate, can be used LH and RH, model 332 AKRR, with overvoltage protection and response contact (24V / 1A), works on the closed-circuit principle, a coupling relay must be used in conjunction with side-hung door drives

PU = 1 escape-door release
1 lock

Türbeschläge
Ferrures de porte
Door fittings

DXF **DWG**







555.600	FFH 1900-2285 mm ø 22 mm	**555.600**	FFH 1900-2285 mm ø 22 mm	**555.600**	FFH 1900-2285 mm ø 22 mm
555.601	FFH 2286-2685 mm ø 22 mm	**555.601**	FFH 2286-2685 mm ø 22 mm	**555.601**	FFH 2286-2685 mm ø 22 mm
555.602	FFH 1900-2285 mm ø 17 mm	**555.602**	FFH 1900-2285 mm ø 17 mm	**555.602**	FFH 1900-2285 mm ø 17 mm
555.603	FFH 2286-2685 mm ø 17 mm	**555.603**	FFH 2286-2685 mm ø 17 mm	**555.603**	FFH 2286-2685 mm ø 17 mm
555.604	FFH 2686-3000 mm ø 22 mm	**555.604**	FFH 2686-3000 mm ø 22 mm	**555.604**	FFH 2686-3000 mm ø 22 mm
555.605	FFH 2686-3000 mm ø 17 mm	**555.605**	FFH 2686-3000 mm ø 17 mm	**555.605**	FFH 2686-3000 mm ø 17 mm

Mehrfachverriegelungs-Schloss

Normalfunktion
für ein- und zweiflügelige Türen
vorgerichtet für Automatik-Öffner, mit Wechsel, links und rechts umstellbar, selbstverriegelnd, Nuss 9 mm, Dornmass 34.5 mm, Edelstahl-U-Stulp 24x5x2 mm, Hauptschloss mit Falle und Riegel

Beschlag:
innen Drücker
aussen Stossgriff oder Drücker

VE = 1 Schloss

Bei Bedarf zusätzlich bestellen:
550.376 Schrauben

Serrure à verrouillage multiple

Fonction standard
pour portes à un et deux vantaux
préparée pour gâche automatique, avec levier, utilisable à droite et à gauche, auto-verrouillable, fouillot 9 mm, axe canon/têtière 34.5 mm, têtière en U en acier Inox 24x5x2 mm, serrure principale avec bec de cane et pêne

Ferrure:
poignée à l'intérieur
poignée poussoir ou poignée à l'extérieur

UV = 1 serrure

Commander en plus si besoin:
550.376 Vis

Multipoint lock

Standard function
for single and double leaf doors
preconfigured for automatic opener, with latch retention, can be used LH and RH, self-closing, spindle 9 mm, backset 34.5 mm, stainless steel U-shaped face plate 24x5x2 mm, main lock with latch and bolt

Fitting:
internal handle
external push handle or handle

PU = 1 lock

Order separately if required:
550.376 Screws

Schlösser mit Sonderfunktionen auf Anfrage

Serrure avec fonctions spéciales sur demande

Locks with special functions on demand



555.606 FFH 1900-2285 mm ø 22 mm, links
555.607 FFH 1900-2285 mm ø 22 mm, rechts
555.608 FFH ≥ 2286 mm ø 22 mm, links
555.609 FFH ≥ 2286 mm ø 22 mm, rechts

555.610 FFH 1900-2285 mm ø 17 mm, links
555.611 FFH 1900-2285 mm ø 17 mm, rechts
555.612 FFH ≥ 2286 mm ø 17 mm, links
555.613 FFH ≥ 2286 mm ø 17 mm, rechts

Mehrfachverriegelungs-Schloss

Panik-Funktion B
für einflügelige Panik-Türen
vorgerichtet für Automatik-Öffner, selbstverriegelnd, Nuss 9 mm, Dornmass 34 mm, Edelstahl-U-Stulp 24x5x2 mm, Hauptschloss mit einem Fallenriegel

Beschlag:
innen Drücker
aussen Drücker

VE = 1 Schloss

Bei Bedarf zusätzlich bestellen:
550.376 Schrauben

555.606 FFH 1900-2285 mm ø 22 mm, à gauche
555.607 FFH 1900-2285 mm ø 22 mm, à droite
555.608 FFH ≥ 2286 mm ø 22 mm, à gauche
555.609 FFH ≥ 2286 mm ø 22 mm, à droite

555.610 FFH 1900-2285 mm ø 17 mm, à gauche
555.611 FFH 1900-2285 mm ø 17 mm, à droite
555.612 FFH ≥ 2286 mm ø 17 mm, à gauche
555.613 FFH ≥ 2286 mm ø 17 mm, à droite

Serrure à verrouillage multiple

Fonction B panique
pour portes panique à un vantail
préparée pour gâche automatique, auto-verrouillable, fouillot 9 mm, axe canon/têtière 34 mm, têtière en U en acier Inox 24x5x2 mm, serrure principale avec un bec de cane/pêne

Ferrure:
poignée à l'intérieur
poignée à l'extérieur

UV = 1 serrure

Commander en plus si besoin:
550.376 Vis

555.606 FFH 1900-2285 mm ø 22 mm, LH
555.607 FFH 1900-2285 mm ø 22 mm, RH
555.608 FFH ≥ 2286 mm ø 22 mm, LH
555.609 FFH ≥ 2286 mm ø 22 mm, RH

555.610 FFH 1900-2285 mm ø 17 mm, LH
555.611 FFH 1900-2285 mm ø 17 mm, RH
555.612 FFH ≥ 2286 mm ø 17 mm, LH
555.613 FFH ≥ 2286 mm ø 17 mm, RH

Multipoint lock

Emergency function B
for single leaf doors with emergency function
preconfigured for automatic opener, self-closing, spindle 9 mm, backset 34 mm, stainless steel U-shaped face plate 24x5x2 mm, main lock with latch/bolt

Fitting:
internal handle
external handle

PU = 1 lock

Order separately if required:
550.376 Screws

EN 179

EN 1125

Schlösser mit Sonderfunktionen auf Anfrage

Serrure avec fonctions spéciales sur demande

Locks with special functions on demand

Schlossabmessungen und Funktionsbeschreibungen der Panik-Schlösser siehe Kapitel 2.

Dimensions et descriptions des fonctions des serrures paniques voir chapitre 2.

Emergency lock dimensions and description of operation see chapter 2.

ift Rosenheim
Notifizierte Produktzertifizierungsstelle
17-003082-PR01
16.09.2020
17-003082-PR01
17.07.2020
Notified Body 0757

JANSEN

Weitere Ausführungen (Lieferzeit auf Anfrage)

Autres exécutions (délai de fourniture sur demande)

Other designs (delivery time on request)

Art.-Nr. No d'article Part no.	Schlossart Type de serrures Lock type	Flügelfalzhöhe Hauteur de feuillure du vantail Leaf rebate height	Funktion Fonction Function	Version Version Version	Zylinder ø Cylindre ø Cylinder ø
597.201	Mehrfachverriegelungs-Schloss Serrure à verrouillage multiple Multipoint lock	1900-2285 mm	Panik-Funktion B, 1flg. mit umgekehrter Panikfunktion Fonction B panique, 1 vantail, avec fonction panique inversée Emergency function B, 1 leaf, with reversed panic function	links à gauche LH	22 mm
597.202	Mehrfachverriegelungs-Schloss Serrure à verrouillage multiple Multipoint lock	1900-2285 mm	Panik-Funktion B, 1flg. mit umgekehrter Panikfunktion Fonction B panique, 1 vantail, avec fonction panique inversée Emergency function B, 1 leaf, with reversed panic function	rechts à droite RH	22 mm
597.203	Mehrfachverriegelungs-Schloss Serrure à verrouillage multiple Multipoint lock	2286-2685 mm	Panik-Funktion B, 1flg. mit umgekehrter Panikfunktion Fonction B panique, 1 vantail, avec fonction panique inversée Emergency function B, 1 leaf, with reversed panic function	links à gauche LH	22 mm
597.204	Mehrfachverriegelungs-Schloss Serrure à verrouillage multiple Multipoint lock	2286-2685 mm	Panik-Funktion B, 1flg. mit umgekehrter Panikfunktion Fonction B panique, 1 vantail, avec fonction panique inversée Emergency function B, 1 leaf, with reversed panic function	rechts à droite RH	22 mm
597.205	Mehrfachverriegelungs-Schloss Serrure à verrouillage multiple Multipoint lock	1900-2285 mm	Panik-Funktion B, 1flg. mit umgekehrter Panikfunktion Fonction B panique, 1 vantail, avec fonction panique inversée Emergency function B, 1 leaf, with reversed panic function	links à gauche LH	17 mm
597.206	Mehrfachverriegelungs-Schloss Serrure à verrouillage multiple Multipoint lock	1900-2285 mm	Panik-Funktion B, 1flg. mit umgekehrter Panikfunktion Fonction B panique, 1 vantail, avec fonction panique inversée Emergency function B, 1 leaf, with reversed panic function	rechts à droite RH	17 mm
597.207	Mehrfachverriegelungs-Schloss Serrure à verrouillage multiple Multipoint lock	2286-2685 mm	Panik-Funktion B, 1flg. mit umgekehrter Panikfunktion Fonction B panique, 1 vantail, avec fonction panique inversée Emergency function B, 1 leaf, with reversed panic function	links à gauche LH	17 mm
597.208	Mehrfachverriegelungs-Schloss Serrure à verrouillage multiple Multipoint lock	2286-2685 mm	Panik-Funktion B, 1flg. mit umgekehrter Panikfunktion Fonction B panique, 1 vantail, avec fonction panique inversée Emergency function B, 1 leaf, with reversed panic function	rechts à droite RH	17 mm

ift Rosenheim
Notifizierte Produktzertifizierungsstelle
17-003082-PR01
16.09.2020
17-003083-PR01
17.07.2020
Notified Body 0757



555.614 FFH 1900-2285 mm ø 22 mm, links
555.615 FFH 1900-2285 mm ø 22 mm, rechts
555.616 FFH ≥ 2286 mm ø 22 mm, links
555.617 FFH ≥ 2286 mm ø 22 mm, rechts

555.618 FFH 1900-2285 mm ø 17 mm, links
555.619 FFH 1900-2285 mm ø 17 mm, rechts
555.620 FFH ≥ 2286 mm ø 17 mm, links
555.621 FFH ≥ 2286 mm ø 17 mm, rechts

Mehrfachverriegelungs-Schloss

Panik-Funktion E
für einflügelige Panik-Türen
vorgerichtet für Automatik-Öffner, mit Wechsel, selbstverriegelnd, Nuss 9 mm, Dornmass 34 mm, Edelstahl-U-Stulp 24x5x2 mm, Hauptschloss mit einem Fallenriegel

Beschlag:
innen Drücker
aussen Stossgriff

VE = 1 Schloss

Bei Bedarf zusätzlich bestellen:
550.376 Schrauben

555.614 FFH 1900-2285 mm ø 22 mm, à gauche
555.615 FFH 1900-2285 mm ø 22 mm, à droite
555.616 FFH ≥ 2286 mm ø 22 mm, à gauche
555.617 FFH ≥ 2286 mm ø 22 mm, à droite

555.618 FFH 1900-2285 mm ø 17 mm, à gauche
555.619 FFH 1900-2285 mm ø 17 mm, à droite
555.620 FFH ≥ 2286 mm ø 17 mm, à gauche
555.621 FFH ≥ 2286 mm ø 17 mm, à droite

Serrure à verrouillage multiple

Fonction E panique
pour portes panique à un vantail
préparée pour gâche automatique, avec levier, auto-verrouillable, fouillot 9 mm, axe canon/têtière 34 mm, têtière en U en acier Inox 24x5x2 mm, serrure principale avec un bec de cane/pêne

Ferrure:
poignée à l'intérieur
poignée poussoir à l'extérieur

UV = 1 serrure

Commander en plus si besoin:
550.376 Vis

555.614 FFH 1900-2285 mm ø 22 mm, LH
555.615 FFH 1900-2285 mm ø 22 mm, RH
555.616 FFH ≥ 2286 mm ø 22 mm, LH
555.617 FFH ≥ 2286 mm ø 22 mm, RH

555.618 FFH 1900-2285 mm ø 17 mm, LH
555.619 FFH 1900-2285 mm ø 17 mm, RH
555.620 FFH ≥ 2286 mm ø 17 mm, LH
555.621 FFH ≥ 2286 mm ø 17 mm, RH

Multipoint lock

Emergency function E
for single leaf doors with emergency function
preconfigured for automatic opener, with latch retention, self-closing, spindle 9 mm, backset 34 mm, stainless steel U-shaped face plate 24x5x2 mm, main lock with latch/bolt

Fitting:
internal handle
external push handle

PU = 1 lock

Order separately if required:
550.376 Screws





Schlösser mit Sonderfunktionen auf Anfrage

Serrure avec fonctions spéciales sur demande

Locks with special functions on demand

ift Rosenheim
Notifizierte Produktzertifizierungsstelle
17-003082-PR01
16.09.2020
17-003082-PR02
17.07.2020
Notified Body 0757

JANSEN

Weitere Ausführungen (Lieferzeit auf Anfrage)

Autres exécutions (délai de fourniture sur demande)

Other designs (delivery time on request)

Art.-Nr. No d'article Part no.	Schlossart Type de serrures Lock type	Flügelfalzhöhe Hauteur de feuillure du vantail Leaf rebate height	Funktion Fonction Function	Version Version Version	Zylinder ø Cylindre ø Cylinder ø
597.209	Mehrfachverriegelungs-Schloss Serrure à verrouillage multiple Multipoint lock	1900-2285 mm	Panik-Funktion E, 1flg., mit Schlossüberwachung und Kabel Fonction E panique, 1 vantail, avec serrure surveillée et câble Emergency function E, 1 leaf, with monitoring lock and cable	links à gauche LH	22 mm
597.210	Mehrfachverriegelungs-Schloss Serrure à verrouillage multiple Multipoint lock	1900-2285 mm	Panik-Funktion E, 1flg. mit gesicherter Fallenfeststellung Fonction E panique, 1 vantail, avec blocage sécurisé du pêne Emergency function E, 1 leaf, with secured latch locking device	links à gauche LH	22 mm
597.211	Mehrfachverriegelungs-Schloss Serrure à verrouillage multiple Multipoint lock	1900-2285 mm	Panik-Funktion E, 1flg., mit Schlossüberwachung und Kabel Fonction E panique, 1 vantail, avec serrure surveillée et câble Emergency function E, 1 leaf, with monitoring lock and cable	rechts à droite RH	22 mm
597.212	Mehrfachverriegelungs-Schloss Serrure à verrouillage multiple Multipoint lock	1900-2285 mm	Panik-Funktion E, 1flg. mit gesicherter Fallenfeststellung Fonction E panique, 1 vantail, avec blocage sécurisé du pêne Emergency function E, 1 leaf, with secured latch locking device	rechts à droite RH	22 mm
597.213	Mehrfachverriegelungs-Schloss Serrure à verrouillage multiple Multipoint lock	2286-2685 mm	Panik-Funktion E, 1flg., mit Schlossüberwachung und Kabel Fonction E panique, 1 vantail, avec serrure surveillée et câble Emergency function E, 1 leaf, with monitoring lock and cable	links à gauche LH	22 mm
597.214	Mehrfachverriegelungs-Schloss Serrure à verrouillage multiple Multipoint lock	2286-2685 mm	Panik-Funktion E, 1flg. mit gesicherter Fallenfeststellung Fonction E panique, 1 vantail, avec blocage sécurisé du pêne Emergency function E, 1 leaf, with secured latch locking device	links à gauche LH	22 mm
597.215	Mehrfachverriegelungs-Schloss Serrure à verrouillage multiple Multipoint lock	2286-2685 mm	Panik-Funktion E, 1flg., mit Schlossüberwachung und Kabel Fonction E panique, 1 vantail, avec serrure surveillée et câble Emergency function E, 1 leaf, with monitoring lock and cable	rechts à droite RH	22 mm
597.216	Mehrfachverriegelungs-Schloss Serrure à verrouillage multiple Multipoint lock	2286-2685 mm	Panik-Funktion E, 1flg. mit gesicherter Fallenfeststellung Fonction E panique, 1 vantail, avec blocage sécurisé du pêne Emergency function E, 1 leaf, with secured latch locking device	rechts à droite RH	22 mm

ift Rosenheim
Notifizierte Produktzertifizierungsstelle
17-003082-PR01
16.09.2020
17-003083-PR01
17.07.2020
Notified Body 0757

Weitere Ausführungen (Lieferzeit auf Anfrage)

Autres exécutions (délai de fourniture sur demande)

Other designs (delivery time on request)

Art.-Nr. No d'article Part no.	Schlossart Type de serrures Lock type	Flügelfalzhöhe Hauteur de feuillure du vantail Leaf rebate height	Funktion Fonction Function	Version Version Version	Zylinder ø Cylindre ø Cylinder ø
597.217	Mehrfachverriegelungs-Schloss Serrure à verrouillage multiple Multipoint lock	1900-2285	Panik-Funktion E, 1flg., mit Schlossüberwachung und Kabel Fonction E panique, 1 vantail, avec serrure surveillée et câble Emergency function E, 1 leaf, with monitoring lock and cable	links à gauche LH	17 mm
597.218	Mehrfachverriegelungs-Schloss Serrure à verrouillage multiple Multipoint lock	1900-2285	Panik-Funktion E, 1flg. mit gesicherter Fallenfeststellung Fonction E panique, 1 vantail, avec blocage sécurisé du pêne Emergency function E, 1 leaf, with secured latch locking device	links à gauche LH	17 mm
597.219	Mehrfachverriegelungs-Schloss Serrure à verrouillage multiple Multipoint lock	1900-2285 mm	Panik-Funktion E, 1flg., mit Schlossüberwachung und Kabel Fonction E panique, 1 vantail, avec serrure surveillée et câble Emergency function E, 1 leaf, with monitoring lock and cable	rechts à droite RH	17 mm
597.220	Mehrfachverriegelungs-Schloss Serrure à verrouillage multiple Multipoint lock	1900-2285 mm	Panik-Funktion E, 1flg. mit gesicherter Fallenfeststellung Fonction E panique, 1 vantail, avec blocage sécurisé du pêne Emergency function E, 1 leaf, with secured latch locking device	rechts à droite RH	17 mm
597.221	Mehrfachverriegelungs-Schloss Serrure à verrouillage multiple Multipoint lock	2286-2685 mm	Panik-Funktion E, 1flg., mit Schlossüberwachung und Kabel Fonction E panique, 1 vantail, avec serrure surveillée et câble Emergency function E, 1 leaf, with monitoring lock and cable	links à gauche LH	17 mm
597.222	Mehrfachverriegelungs-Schloss Serrure à verrouillage multiple Multipoint lock	2286-2685 mm	Panik-Funktion E, 1flg. mit gesicherter Fallenfeststellung Fonction E panique, 1 vantail, avec blocage sécurisé du pêne Emergency function E, 1 leaf, with secured latch locking device	links à gauche LH	17 mm
597.223	Mehrfachverriegelungs-Schloss Serrure à verrouillage multiple Multipoint lock	2286-2685 mm	Panik-Funktion E, 1flg., mit Schlossüberwachung und Kabel Fonction E panique, 1 vantail, avec serrure surveillée et câble Emergency function E, 1 leaf, with monitoring lock and cable	rechts à droite RH	17 mm
597.224	Mehrfachverriegelungs-Schloss Serrure à verrouillage multiple Multipoint lock	2286-2685 mm	Panik-Funktion E, 1flg. mit gesicherter Fallenfeststellung Fonction E panique, 1 vantail, avec blocage sécurisé du pêne Emergency function E, 1 leaf, with secured latch locking device	rechts à droite RH	17 mm

ift Rosenheim
Notifizierte Produktzertifizierungsstelle
17-003082-PR01
16.09.2020
17-003082-FPC-01
17.07.2020
Notified Body 0757







555.622	FFH 1900-2285 mm ø 22 mm, links	**555.622**	FFH 1900-2285 mm ø 22 mm, à gauche	**555.622**	FFH 1900-2285 mm ø 22 mm, LH
555.623	FFH 1900-2285 mm ø 22 mm, rechts	**555.623**	FFH 1900-2285 mm ø 22 mm, à droite	**555.623**	FFH 1900-2285 mm ø 22 mm, RH
555.624	FFH ≥ 2286 mm ø 22 mm, links	**555.624**	FFH ≥ 2286 mm ø 22 mm, à gauche	**555.624**	FFH ≥ 2286 mm ø 22 mm, LH
555.625	FFH ≥ 2286 mm ø 22 mm, rechts	**555.625**	FFH ≥ 2286 mm ø 22 mm, à droite	**555.625**	FFH ≥ 2286 mm ø 22 mm, RH
555.626	FFH 1900-2285 mm ø 17 mm, links	**555.626**	FFH 1900-2285 mm ø 17 mm, à gauche	**555.626**	FFH 1900-2285 mm ø 17 mm, LH
555.627	FFH 1900-2285 mm ø 17 mm, rechts	**555.627**	FFH 1900-2285 mm ø 17 mm, à droite	**555.627**	FFH 1900-2285 mm ø 17 mm, RH
555.628	FFH ≥ 2286 mm ø 17 mm, links	**555.628**	FFH ≥ 2286 mm ø 17 mm, à gauche	**555.628**	FFH ≥ 2286 mm ø 17 mm, LH
555.629	FFH ≥ 2286 mm ø 17 mm, rechts	**555.629**	FFH ≥ 2286 mm ø 17 mm, à droite	**555.629**	FFH ≥ 2286 mm ø 17 mm, RH

Mehrfachverriegelungs-Schloss

Panik-Funktion B
für zweiflügelige Vollpanik-Türen
vorgerichtet für Automatik-Öffner, selbstverriegelnd, Nuss 9 mm, Dornmass 34 mm, Edelstahl-U-Stulp 24x5x2 mm, Hauptschloss mit einem Fallenriegel

Beschlag:
innen Drücker
aussen Drücker

VE = 1 Schloss

Bei Bedarf zusätzlich bestellen:
550.376 Schrauben

Serrure à verrouillage multiple

Fonction B panique
pour portes panique à deux vantaux
préparée pour gâche automatique, auto-verrouillable, fouillot 9 mm, axe canon/têtière 34 mm, têtière en U en acier Inox 24x5x2 mm, serrure principale avec un bec de cane/pêne

Ferrure:
poignée à l'intérieur
poignée à l'extérieur

UV = 1 serrure

Commander en plus si besoin:
550.376 Vis

Multipoint lock

Emergency function B
for double leaf doors with emergency function
preconfigured for automatic opener, self-closing, spindle 9 mm, backset 34 mm, stainless steel U-shaped face plate 24x5x2 mm, main lock with latch/bolt

Fitting:
internal handle
external handle

PU = 1 lock

Order separately if required:
550.376 Screws

EN 179

Schlösser mit Sonderfunktionen auf Anfrage

Serrure avec fonctions spéciales sur demande

Locks with special functions on demand

EN 1125

Weitere Ausführungen (Lieferzeit auf Anfrage)

Autres exécutions (délai de fourniture sur demande)

Other designs (delivery time on request)

Art.-Nr. No d'article Part no.	Schlossart Type de serrures Lock type	Flügelfalzhöhe Hauteur de feuillure du vantail Leaf rebate height	Funktion Fonction Function	Version Version Version	Zylinder ø Cylindre ø Cylinder ø
597.225	Mehrfachverriegelungs-Schloss Serrure à verrouillage multiple Multipoint lock	1900-2285 mm	Panik-Funktion B, 2flg. mit umgekehrter Panikfunktion Fonction B panique, 2 vantaux, avec fonction panique inversée Emergency function B, 2 leafs, with reversed panic function	links à gauche LH	22 mm
597.226	Mehrfachverriegelungs-Schloss Serrure à verrouillage multiple Multipoint lock	1900-2285 mm	Panik-Funktion B, 2flg. mit umgekehrter Panikfunktion Fonction B panique, 2 vantaux, avec fonction panique inversée Emergency function B, 2 leafs, with reversed panic function	rechts à droite RH	22 mm
597.227	Mehrfachverriegelungs-Schloss Serrure à verrouillage multiple Multipoint lock	2286-2685 mm	Panik-Funktion B, 2flg. mit umgekehrter Panikfunktion Fonction B panique, 2 vantaux, avec fonction panique inversée Emergency function B, 2 leafs, with reversed panic function	links à gauche LH	22 mm
597.228	Mehrfachverriegelungs-Schloss Serrure à verrouillage multiple Multipoint lock	2286-2685 mm	Panik-Funktion B, 2flg. mit umgekehrter Panikfunktion Fonction B panique, 2 vantaux, avec fonction panique inversée Emergency function B, 2 leafs, with reversed panic function	rechts à droite RH	22 mm
597.229	Mehrfachverriegelungs-Schloss Serrure à verrouillage multiple Multipoint lock	1900-2285 mm	Panik-Funktion B, 2flg. mit umgekehrter Panikfunktion Fonction B panique, 2 vantaux, avec fonction panique inversée Emergency function B, 2 leafs, with reversed panic function	links à gauche LH	17 mm
597.230	Mehrfachverriegelungs-Schloss Serrure à verrouillage multiple Multipoint lock	1900-2285 mm	Panik-Funktion B, 2flg. mit umgekehrter Panikfunktion Fonction B panique, 2 vantaux, avec fonction panique inversée Emergency function B, 2 leafs, with reversed panic function	rechts à droite RH	17 mm
597.231	Mehrfachverriegelungs-Schloss Serrure à verrouillage multiple Multipoint lock	2286-2685 mm	Panik-Funktion B, 2flg. mit umgekehrter Panikfunktion Fonction B panique, 2 vantaux, avec fonction panique inversée Emergency function B, 2 leafs, with reversed panic function	links à gauche LH	17 mm
597.232	Mehrfachverriegelungs-Schloss Serrure à verrouillage multiple Multipoint lock	2286-2685 mm	Panik-Funktion B, 2flg. mit umgekehrter Panikfunktion Fonction B panique, 2 vantaux, avec fonction panique inversée Emergency function B, 2 leafs, with reversed panic function	rechts à droite RH	17 mm

ift Rosenheim
Notifizierte Produktzertifizierungsstelle
17-003082-PR01
16.09.2020
17-003082-PR01
17.07.2020
Notified Body 0757



555.630 FFH 1900-2285 mm ø 22 mm, links
555.631 FFH 1900-2285 mm ø 22 mm, rechts
555.632 FFH ≥ 2286 mm ø 22 mm, links
555.633 FFH ≥ 2286 mm ø 22 mm, rechts

555.634 FFH 1900-2285 mm ø 17 mm, links
555.635 FFH 1900-2285 mm ø 17 mm, rechts
555.636 FFH ≥ 2286 mm ø 17 mm, links
555.637 FFH ≥ 2286 mm ø 17 mm, rechts

Mehrfachverriegelungs-Schloss

Panik-Funktion E
für zweiflügelige Vollpanik-Türen
vorgerichtet für Automatik-Öffner, mit Wechsel, selbstverriegelnd, Nuss 9 mm, Dornmass 34 mm, Edelstahl-U-Stulp 24x5x2 mm, Hauptschloss mit einem Fallenriegel

Beschlag:
innen Drücker
aussen Stossgriff

VE = 1 Schloss

Bei Bedarf zusätzlich bestellen:
550.376 Schrauben

555.630 FFH 1900-2285 mm ø 22 mm, à gauche
555.631 FFH 1900-2285 mm ø 22 mm, à droite
555.632 FFH ≥ 2286 mm ø 22 mm, à gauche
555.633 FFH ≥ 2286 mm ø 22 mm, à droite

555.634 FFH 1900-2285 mm ø 17 mm, à gauche
555.635 FFH 1900-2285 mm ø 17 mm, à droite
555.636 FFH ≥ 2286 mm ø 17 mm, à gauche
555.637 FFH ≥ 2286 mm ø 17 mm, à droite

Serrure à verrouillage multiple

Fonction E panique
pour portes panique à deux vantaux
préparée pour gâche automatique, avec levier, auto-verrouillable, fouillot 9 mm, axe canon/têtière 34 mm, têtière en U en acier Inox 24x5x2 mm, serrure principale avec un bec de cane/pêne

Ferrure:
poignée à l'intérieur
poignée poussoir à l'extérieur

UV = 1 serrure

Commander en plus si besoin:
550.376 Vis

555.630 FFH 1900-2285 mm ø 22 mm, LH
555.631 FFH 1900-2285 mm ø 22 mm, RH
555.632 FFH ≥ 2286 mm ø 22 mm, LH
555.633 FFH ≥ 2286 mm ø 22 mm, RH

555.634 FFH 1900-2285 mm ø 17 mm, LH
555.635 FFH 1900-2285 mm ø 17 mm, RH
555.636 FFH ≥ 2286 mm ø 17 mm, LH
555.637 FFH ≥ 2286 mm ø 17 mm, RH

Multipoint lock

Emergency function E
for double leaf doors with emergency function
preconfigured for automatic opener, with latch retention, self-closing, spindle 9 mm, backset 34 mm, stainless steel U-shaped face plate 24x5x2 mm, main lock with latch/bolt

Fitting:
internal handle
external push handle

PU = 1 lock

Order separately if required:
550.376 Screws

EN 179

Schlösser mit Sonderfunktionen auf Anfrage

Serrure avec fonctions spéciales sur demande

Locks with special functions on demand

EN 1125

Weitere Ausführungen (Lieferzeit auf Anfrage)

Autres exécutions (délai de fourniture sur demande)

Other designs (delivery time on request)

Art.-Nr. No d'article Part no.	Schlossart Type de serrures Lock type	Flügelfalzhöhe Hauteur de feuillure du vantail Leaf rebate height	Funktion Fonction Function	Version Version Version	Zylinder ø Cylindre ø Cylinder ø
597.234	Mehrfachverriegelungs-Schloss Serrure à verrouillage multiple Multipoint lock	1900-2285 mm	Panik-Funktion E, 2flg. mit gesicherter Fallenfeststellung Fonction E panique, 2 vantaux, avec blocage sécurisé du pêne Emergency function E, 2 leafs, with secured latch locking device	links à gauche LH	22 mm
597.236	Mehrfachverriegelungs-Schloss Serrure à verrouillage multiple Multipoint lock	1900-2285 mm	Panik-Funktion E, 2flg. mit gesicherter Fallenfeststellung Fonction E panique, 2 vantaux, avec blocage sécurisé du pêne Emergency function E, 2 leafs, with secured latch locking device	rechts à droite RH	22 mm
597.238	Mehrfachverriegelungs-Schloss Serrure à verrouillage multiple Multipoint lock	2286-2685 mm	Panik-Funktion E, 2flg. mit gesicherter Fallenfeststellung Fonction E panique, 2 vantaux, avec blocage sécurisé du pêne Emergency function E, 2 leafs, with secured latch locking device	links à gauche LH	22 mm
597.240	Mehrfachverriegelungs-Schloss Serrure à verrouillage multiple Multipoint lock	2286-2685 mm	Panik-Funktion E, 2flg. mit gesicherter Fallenfeststellung Fonction E panique, 2 vantaux, avec blocage sécurisé du pêne Emergency function E, 2 leafs, with secured latch locking device	rechts à droite RH	22 mm
597.242	Mehrfachverriegelungs-Schloss Serrure à verrouillage multiple Multipoint lock	1900-2285	Panik-Funktion E, 2flg. mit gesicherter Fallenfeststellung Fonction E panique, 2 vantaux, avec blocage sécurisé du pêne Emergency function E, 2 leafs, with secured latch locking device	links à gauche LH	17 mm
597.244	Mehrfachverriegelungs-Schloss Serrure à verrouillage multiple Multipoint lock	1900-2285 mm	Panik-Funktion E, 2flg. mit gesicherter Fallenfeststellung Fonction E panique, 2 vantaux, avec blocage sécurisé du pêne Emergency function E, 2 leafs, with secured latch locking device	rechts à droite RH	17 mm
597.246	Mehrfachverriegelungs-Schloss Serrure à verrouillage multiple Multipoint lock	2286-2685 mm	Panik-Funktion E, 2flg. mit gesicherter Fallenfeststellung Fonction E panique, 2 vantaux, avec blocage sécurisé du pêne Emergency function E, 2 leafs, with secured latch locking device	links à gauche LH	17 mm
597.248	Mehrfachverriegelungs-Schloss Serrure à verrouillage multiple Multipoint lock	2286-2685 mm	Panik-Funktion E, 2flg. mit gesicherter Fallenfeststellung Fonction E panique, 2 vantaux, avec blocage sécurisé du pêne Emergency function E, 2 leafs, with secured latch locking device	rechts à droite RH	17 mm

ift Rosenheim
Notifizierte Produktzertifizierungsstelle
17-003082-PR01
16.09.2020
17-003082-FPC-K1
17.07.2020
Notified Body 0757



555.653

Schliessblech
Edelstahl, für Hauptschlösser der Mehrfachverriegelungen mit Normalfunktion, links und rechts verwendbar

VE = 1 Stück

Bei Bedarf zusätzlich bestellen:
557.249 Schrauben
555.297 Blindnietmutter

555.653

Gâche de fermeture
acier Inox, pour serrures principales des verrouillages multiples avec fonction standard, utilisable à gauche et à droite

UV = 1 pièce

Commander en plus si besoin:
557.249 Vis
555.297 Ecrou aveugle

555.653

Strike plate
stainless steel, for main locks of the multipoint locks with standard function, can be used LH and RH

PU = 1 piece

Order separately if required:
557.249 Screws
555.297 Blind rivet



555.654

Schliessblech
Edelstahl, für Hauptschlösser der Mehrfachverriegelungen mit Panikfunktion, links und rechts verwendbar

VE = 1 Stück

Zusätzlich bestellen:
557.249 Schrauben
555.297 Blindnietmutter

555.654

Gâche de fermeture
acier Inox, pour serrures principales des verrouillages multiples avec fonction panique, utilisable à gauche et à droite

UV = 1 pièce

Commander séparément:
557.249 Vis
555.297 Ecrou aveugle

555.654

Strike plate
stainless steel, for main locks of the multipoint locks with emergency function, can be used LH and RH

PU = 1 piece

Order separately:
557.249 Screws
555.297 Blind rivet



555.655

Schliessblech
Edelstahl, für Nebenschlösser der Mehrfachverriegelungen, links und rechts verwendbar

VE = 2 Stück

Zusätzlich bestellen:
557.249 Schrauben
555.297 Blindnietmutter

555.655

Gâche de fermeture
acier Inox, pour serrures secondaires des verrouillages multiples, utilisable à gauche et à droite

UV = 2 pièces

Commander séparément:
557.249 Vis
555.297 Ecrou aveugle

555.655

Strike plate
stainless steel, for auxiliary locks of the multipoint locks, can be used LH and RH

PU = 2 pieces

Order separately:
557.249 Screws
555.297 Blind rivet

Türbeschläge
Ferrures de porte
Door fittings

DXF DWG



EN 179

EN 1125

555.640

Panik-Treibriegel-Schloss (Panik-Gegenkasten)
für zweiflügelige Panik-Türen in Kombination mit den Mehrfachverriegelungs-Schlössern 555.622-637, Stulp Edelstahl, mit Anschlussgewinde M6, links und rechts verwendbar, Hub 20 mm. Verwendung zusammen mit Schaltschloss und Treibriegelstangen.

VE = 1 Stück

Einbau mit 499.167/168

Bei Bedarf zusätzlich bestellen:
557.249 Schrauben
550.387 Mitnehmerklappe
555.394 Umlenkschloss

Der Zustand des Fallenriegels (offen/geschlossen) kann über integrierte Kontakte elektrisch abgefragt werden. Panik-Treibriegel-Schlösser mit Fallenriegelüberwachung sind auf Sonderbestellung unter Art. Nr. 597.520 erhältlich.

!

Einsatz nur zusammen mit Mehrfachverriegelungs-Schlössern und selbstverriegelnden Einfallenschlössern.

555.640

Serrure contre-bascule panique
pour des portes à deux vantaux panique en combinaison avec les serrures à verrouillage multiple 555.622-637, têtière en acier Inox, avec raccord taraudé M6, utilisable à droite et à gauche, course 20 mm.
A utiliser avec la serrure de retient et tiges de verrouillage.

UV = 1 pièce

Montage avec 499.167/168

Commander en plus si besoin:
557.249 Vis
550.387 Doigt d'entraînement
555.394 Verrou de dérivation

L'état du pêne (ouvert/fermé) peut être interrogé électriquement via des contacts intégrés. Des serrures contre-bascule panique avec surveillance du pêne sont disponibles comme version spéciale sous la réf. 597.520.

!

À utiliser uniquement avec des serrures à verrouillage multiple et des serrures à un pêne autoverrouillantes.

555.640

Shoot bolt lock with emergency function (reversible)
for double leaf emergency doors in combination with multipoint locks 555.622-637, stainless steel face plate, with connecting thread M6, can be used LH and RH, travel 20 mm.
For use in conjunction with switch latch and shoot bolts.

PU = 1 piece

Installation with 499.167/168

Order separately if required:
557.249 Screws
550.387 Selector bar
555.394 Off-set lock

The status of the latch bolt (open/closed) can be queried electrically via integrated contacts. Panic shoot bolt locks with latch bolt monitoring are available to special order under Art. No. 597.520.

!

Use only in conjunction with multi-point locks and self-locking single-point latch locks.

ift Rosenheim
Notifizierte Produktzertifizierungsstelle
17-003082-PR01
16.09.2020
17-003082-PR01
17.07.2020
Notified Body 0757





555.641

Automatik-Öffner
für die Motorisierung der Mehrfachverriegelungen. Geeignet in Kombination mit Drehtürautomaten, Türcodeanlagen oder anderen Öffnungsmöglichkeiten wie Funkschlüssel, Fingerscan, Transponder etc.

Einbau/Funktion:
Der A-Öffner (Motor) wird mit zwei Schrauben zwischen Haupt- und unterem Nebenschloss befestigt. Er zieht alle Fallenriegel bei Impulsgabe in die Schlosskästen zurück. Damit kann die Türe von innen oder aussen begangen werden. Der Einsatz eines Elektro-Türöffners entfällt.

Technische Daten:
Nennspannung: 12-18V AC ~50Hz resp. 12-26V DC stabilisiert, Stromaufnahme: max. 1A, Schutzart IP 40, Hub 25mm, Geschwindigkeit: ca. 35mm/sec (ohne Last)

VE = 1 Garnitur, mit Anschlusskabel Länge 6 m, LIYY 3x0.34, inkl. Montageanleitung

555.641

Gâche automatique
pour la motorisation des verrouillages multiples. Peut se combiner avec les mécanismes automatiques de porte, les systèmes de codage de porte ou autres possibilités d'ouverture telles que clé télécommande, scan de doigt, répondeur etc.

Montage/fonctionnement:
La gâche automatique (moteur) se fixe avec deux vis entre les serrures principale et secondaire. Elle fait retourner tous les verrous à loquet par impulsion dans le coffre. Il est ainsi possible de passer la porte de l'intérieur comme de l'extérieur. Une gâche électrique est inutile.

Caractéristiques techniques:
Tension nominale: 12-18V AC ~50 Hz resp. 12-26V DC stabilisée, consommation de courant: max. 1A, type de protection IP 40, course 25 mm, vitesse: env. 35 mm/sec (sans charge)

UV = 1 kit, avec câble de raccordement longueur 6 m, LIYY 3x0.34, avec instructions de montage

555.641

Automatic opener
for motorisation of the multipoint locks. Suitable for use with automatic revolving doors, door code systems or other means of opening such as keyless remote, finger scan, transponder, etc.

Installation/Function:
The automatic opener (motor) is fixed by two screws between the main and the lower secondary latch. It pulls back all deadbolt latches when there is an impulse in the lock case. This allows the doors to be entered from the inside and the outside. An electric strike is no longer required.

Technical data:
Rated voltage: 12-18V AC ~50 Hz resp. 12-26V DC (stabilised), power consumption: max. 1A, protection type IP 40, stroke 25 mm, speed: approx. 35 mm/sec (without load)

PU = 1 fitting, with connection cable length 6 m, LIYY 3x0.34, incl. assembly instructions

Weiteres Zubehör auf Anfrage:
- Netzteil Eingang 230 V AC, 50 Hz, Ausgang 12 V AC ~50HZ, Nennstrom 2A

Autres accessoires sur demande:
- Bloc d'alimentation entrée 230 V AC, 50 Hz, sortie 12 V AC ~50 HZ, courant nominal 2A

Additional accessories on request:
- Mains power unit input 230 V AC, 50 Hz, output 12 V AC ~50 HZ, rated current 2A



555.638

Unterbrechungsfreie Spannungsversorgung (USV)
Anschlussspannung:
24 V DC +/- 15%

Zulässige Umgebungstemperatur: -20°C – +60°C

Stromaufnahme: max. 1A

VE = 1 Stück

Werden die Mehrfachverriegelungsschlösser (555.600 bis 555.637) in Kombination mit Automatik-Öffner 555.641 für Brand- und Rauchschutztüren verwendet, benötigt man hierfür zwingend eine USV (unterbrechungsfreie Spannungsversorgung). Die USV stellt sicher, dass die durch den A-Öffner eingezogenen Fallenriegel im Falle einer Stromunterbrechung bzw. eines Alarms ausgefahren werden und somit die Türe verriegelt bzw. zugehalten wird.

Hinweis:
Bei Brand- oder Rauchschutztüren und gleichzeitiger Verwendung einer Zeitschaltuhr oder eines Schalters für «Dauer Auf» (für DE nicht zulässig) wird ein zusätzliches Relais benötigt, um sicherzustellen, dass die Türe im Brandfalle verriegelt ist.

555.638

Alimentation de sauvegarde secteur (ASS)
Tension de raccordement:
24 V DC +/- 15%

Température ambiante autorisée: -20°C – +60°C

Consommation de courant: max. 1A

UV = 1 pièce

Si les serrures à verrouillage multiple (555.600 à 555.637) sont utilisées avec une gâche automatique 555.641 pour les portes coupe-feu et coupe-fumée, une ASS (alimentation de sauvegarde secteur) sera impérativement nécessaire. L'ASS assure que les verrous à loquet que les gâches automatiques ont fait rentrer sortiront en cas de coupure de courant ou d'alarme et que la porte pourra ainsi être verrouillée et maintenue fermée.

Note:
Sur les portes coupe-feu et coupe-fumée sur lesquelles est également utilisée une minuterie ou un interrupteur pour «ouvert en permanence» (DE n'est pas autorisé), un relais supplémentaire est nécessaire afin d'assurer que la porte sera verrouillée en cas d'incendie.

555.638

Uninterruptible power supply (UPS)
Connection voltage:
24 V DC +/- 15%

Permissible ambient temperature: -20°C – +60°C

Power consumption: max. 1A

PU = 1 piece

If the multipoint locks (555.600 to 555.637) are used together with automatic openers 555.641 for fire and smoke protection doors then you must use a UPS (uninterruptible power supply). The UPS ensures that the deadbolt latches retracted through the A-opener are extended if there is an interruption in the power supply or if an alarm is issued, thereby keeping the doors locked or closed.

Note:
If fire or smoke protection doors are used at the same time as a timer or a switch for «permanently open» (DE not admissible) then an additional relay is required to ensure that the doors really are locked in case of a fire.



555.446

Kabelübergang, steckbar
verdecktliegend, zur Stromübertragung im Türfalz, nicht rostender Metallschlauch, mit Klemm-Steck-Anschlusstechnik, Anschlussstellen 10-polig

VE = 1 Stück

555.446

Jonction de câble enfichable
cachée, sert à transmettre le courant dans la feuillure, tuyau métallique flexible ne rouillant pas, avec technique de raccordement par clipage-enfichage, connecteur à 10 pôles

UV = 1 pièce

555.446

Plug-in cable link connector
concealed, for carrying electrical cable in door rebate, non-rusting metal hose, with plug-in clamp connector, 10-pin plug

PU = 1 piece



555.034

Kabelübergang
für den Einsatz mit den verdeckt liegenden Anschraubbändern, zur Stromübertragung von Türrahmen zu Türblatt, mit nicht rostendem, flexiblem Metallschlauch zum Schutz vor Kabelbruch, Länge 330 mm, mit Klemm-Steck-Anschlusstechnik, verdeckt liegend im Falz montierbar, 10-polig, max. Stromaufnahme 1A 100% ED, 4A max. 1 Sek. 10% ED

VE = 1 Stück

Bei Bedarf zusätzlich bestellen:

557.249	Schrauben
555.009	Einschweiss-Plättchen

555.034

Passage de câble
peut être utilisé avec les paumelles non apparentes, pour transmettre le courant du cadre de porte au vantail, tube métallique flexible inoxydable pour la protection contre la rupture de câble, longueur 330 mm, avec technique de raccordement par clipage-enfichage, montage caché dans la feuillure possible, 10 pôles, consommation de courant max. 1 A 100 % ED, 4 A max. 1 sec. 10 % ED

UV = 1 pièce

Commander en plus si besoin:

557.249	Vis
555.009	Plaque à souder

555.034

Cable link connector
suitable for use with the concealed screw-on hinges, for the transfer of current from door frame to door leaf; rustproof, flexible metal tube for protection against cable breakage; length 330 mm; with terminal and plug connection technology; can be installed concealed in the rebate; 10-pin; max. current consumption 1 A 100% ED; 4 A max. 1 sec. 10% ED

PU = 1 piece

Order separately if required:

557.249	Screws
555.009	Weld-in face plate



597.550

Kabelübergang, steckbar
verdecktliegend, zur Stromübertragung im Türfalz, nicht rostender Metallschlauch, mit Klemm-Steck-Anschlusstechnik, Anschlussstellen 12-polig

VE = 1 Stück

597.550

Jonction de câble enfichable
cachée, sert à transmettre le courant dans la feuillure, tuyau métallique flexible ne rouillant pas, avec technique de raccordement par clipage-enfichage, connecteur à 12 pôles

UV = 1 pièce

597.550

Plug-in cable link connector
concealed, for carrying electrical cable in door rebate, non-rusting metal hose, with plug-in clamp connector, 12-pin plug

PU = 1 piece



597.551

Kabelübergang, steckbar
verdecktliegend, zur Stromübertragung im Türfalz, nicht rostender Metallschlauch, mit Klemm-Steck-Anschlusstechnik, Anschlussstellen 20-polig

VE = 1 Stück

597.551

Jonction de câble enfichable
cachée, sert à transmettre le courant dans la feuillure, tuyau métallique flexible ne rouillant pas, avec technique de raccordement par clipage-enfichage, connecteur à 20 pôles

UV = 1 pièce

597.551

Plug-in cable link connector
concealed, for carrying electrical cable in door rebate, non-rusting metal hose, with plug-in clamp connector, 20-pin plug

PU = 1 piece

ift Rosenheim
Notifizierte Produktzertifizierungsstelle
17-003082-PR01
16.09.2020
17-003082-PR01
17.07.2020
Notified Body 0757



597.049

Magnetkontakt
weiss, für die Öffnungsüberwachung von Türen nach VdS C, inkl. Befestigungshilfe für Stahlsysteme und 6 m Anschlusskabel 4x0.14 mm².

VE = 1 Stück

597.049

Contact magnétique
blanc, pour la surveillance d'ouverture de portes selon VdS C, avec aide à la fixation pour les systèmes en acier et câble de raccordement 4x0.14 mm² de 6 m.

UV = 1 pièce

597.049

Magnetic contact
white, for the monitoring of opening of doors in accordance with VdS C, including fastening aid for steel systems and 6 m connecting cable 4x0.14 mm².

PU = 1 piece

AC	DC	Kontaktbelastung Charge du contact Contact loading	Schutzart nach EN 60529 Type de protection selon En 60529 Protection rating in accordance with EN 60529	Einsatzbereich Domaine d'application Area of use
0.5 A	100 VDC	10 W	IP 68	-5°C bis/jusqu'à/up to + 50°C



555.935

Riegelschaltkontakt
für Schliessblechmontage zur Fallen- und Riegelüberwachung zertifiziert nach VdS C, mit verstellbarem Schaltpunkt und Wechselkontakt geeignet bis zu einer Anschlussbelastung von 24V DC/300mA, Schutzklasse IP 67

VE = 1 Stück
(inkl. Anschlusskabel 6 m und Hebelverlängerung)

Hinweis
Manipulationsschutz wird durch die Verwendung von Riegelschaltkontakt 555.935 in Kombination mit Magnetkontakt 597.049 erhöht.

555.935

Contact de fond de pêne
certifié selon VdS C pour le montage de la gâche de fermeture pour la surveillance du pêne et du pêne demi-tour, avec point de commutation réglable et contact inverseur, approprié jusqu'à une charge sur prise de 24 V DC/300 mA, classe de protection IP 67

UV = 1 pièce (avec câble de raccordement de 6 m et prolongation du levier)

Remarque
La protection contre la manipulation est accrue en utilisant le contact de fond de pêne 555.935 combiné au contact magnétique 597.049.

555.935

Lock contact switch
certified for installation in the strike plate for latch and bolt monitoring in accordance with VdS class C, with adjustable switching point and changeover contact, suitable for a connection load of up to 24 V DC/300 mA, protection rating IP67

PU = 1 piece
(including 6 m connecting cable and lever extension)

Note
Protection against tampering can be improved by using lock contact switch 555.935 in combination with magnetic contact 597.049.



555.694

Türschliesser Dorma ITS 96
Grösse 3-6, für ein- und zweiflügelige Türen, links und rechts einsetzbar, Ausführung Jansen, inkl. 2 Befestigungslaschen

VE = 1 Stück

Bei Bedarf zusätzlich bestellen:
557.249 Schrauben

555.694

Ferme-porte Dorma ITS 96
Taille 3-6, pour portes à un et deux vantaux, utilisable à gauche et à droite, exécution Jansen, incl. 2 pattes de fixation

UV = 1 pièce

Commander en plus si besoin:
557.249 Vis

555.694

Dorma ITS 96 door closer
size 3-6, for single and double leaf doors, can be used LH and RH, for use with Jansen design, includes 2 fixing plates

PU = 1 piece

Order separately if required:
557.249 Screws



555.695

Türschliesser Dorma ITS 96 mit entfernten Nocken
Grösse 3-6, für ein- und zweiflügelige Türen, links und rechts einsetzbar, Ausführung Jansen, inkl. 2 Befestigungslaschen

Einsatz:
Bei Verwendung von Winkel-Glasleisten

VE = 1 Stück

Bei Bedarf zusätzlich bestellen:
557.249 Schrauben

555.695

Ferme-porte Dorma ITS 96 avec ergot déporté
taille 3-6, pour portes à un et deux vantaux, utilisable à gauche et à droite, exécution Jansen, incl. 2 patte de fixation

Utilisation:
Dans le cas d'utilisation des parcloses angulaires

UV = 1 pièce

Commander séparément:
557.249 Vis

555.695

Dorma ITS 96 door closer without cams
size 3-6, for single and double leaf doors, can be used LH and RH, for use with Jansen design, includes 2 fixing plates

Usage:
If an angle-glazing bead is used

PU = 1 piece

Order screws separately:
557.249 Screws

Hinweis:
Für Aussentüren nur bedingt einsetzbar. Bitte die technischen Hinweise von Dorma beachten! Die Verwendung eines Türstoppers wird empfohlen.

Remarque:
pour les portes ouvrant vers l'extérieur, utilisation limitée. Respecter les données techniques de Dorma! L'utilisation d'un arrêt de porte et conseillée.

Note:
Only suitable for certain types of external door. Please refer to the guidelines provided by Dorma! Door stop recommanded.

ift Rosenheim
Notifizierte Produktzertifizierungsstelle
17-003082-PR01
16.09.2020
17-003082-PR02
17.07.2020
Notified Body 0757

Einschränkungen bei Verwendung des Türschliessers 555.694 bzw. 555.695 ohne Elektro-Türöffner
Restrictions d'utilisation du ferme-porte 555.694 resp. 555.695 sans gâche électrique
Restrictions when using door closer 555.694 resp. 555.695 without electric strike

		Min. Flügelfalzbreite Min. largeur de feuillure vantail Min. leaf rebate width	Max. Flügelfalzbreite Max. largeur de feuillure vantail Max. leaf rebate width	Max. Flügelgewicht Poids vantail max. Max. leaf weight	Max. Türöffnungswinkel Angle d'ouvrant max. Max. door opening angle
1-flügelig/1 vantail/single leaf		FFB ≥ 670 mm	FFB ≤ 1370 mm	180 kg	120°
2-flügelig 2 vantaux double leaf	Gangflügel Vantail de service Access leaf	FFB_{GF} ≥ 760 mm [1+3]	FFB_{GF} ≤ 1370 mm		
	Standflügel Vantail semi-fixe Secondary leaf	FFB_{SF} ≥ 670 mm [2+3]	FFB_{SF} ≤ 1370 mm		

[1] FFB ≥ 690 mm, wenn keine Obenverriegelung des Gangflügels

[2] FFB ≥ 600 mm, wenn keine Obenverriegelung des Standflügels

[3] FFB_{GF} + FFB_{SF} ≥ 1360 mm (ein Flügel benötigt immer eine Obenverriegelung)

Bei zweiflügeligen Türen ist die Mitnehmerklappe 550.387 zwingend erforderlich. Ausnahme: Bei Türen mit Falztreibriegel darf auf eine Mitnehmerklappe verzichtet werden.

[1] FFB ≥ 690 mm, si pas de verrouillage supérieur du vantail de service

[2] FFB ≥ 600 mm, si pas de verrouillage supérieur du vantail semi-fixe

[3] FFB_{GF} + FFB_{SF} ≥ 1360 mm (un vantail doit toujours avoir un verrouillage supérieur)

Pour les portes à deux vantaux, le doigt d'entraînement 550.387 est indispensable! Exception: Pour les portes avec bascule à mortaiser, le doigt d'entraînement n'est pas nécessaire.

[1] FFB ≥ 690 mm, where no top locking point is fitted to access leaf

[2] FFB ≥ 600 mm, where no top locking point is fitted to secondary leaf

[3] FFB_{GF} + FFB_{SF} ≥ 1360 mm (A top locking point is always required for a leaf)

For double leafed doors the selector bar 550.387 is mandatory!
Exception: You may waive the selector bar for doors with rebate lever bolt.



550.381 links
550.382 rechts

Gleitschiene Dorma G 96 N
für einflügelige Türen, Normalausführung ohne Feststellung, Ausführung Jansen, inkl. Befestigungsmaterial

VE = 1 Stück

550.381 à gauche
550.382 à droite

Glissière Dorma G 96 N
pour portes à un vantail, version standard, sans arrêt mécanique, exécution Jansen, matériel de fixation inclus

UV = 1 pièce

550.381 LH
550.382 RH

Dorma G 96 N slide rail
for single leaf doors, standard design without hold-open, for use with Jansen design, includes fixing materials

PU = 1 piece

550.383 links
550.384 rechts

Gleitschiene Dorma G 96 EMF
für einflügelige Türen, mit elektromechanischer Feststelleinheit in der Gleitschiene, für einen Feststellwinkel zwischen 80° und 120°, Ausführung Jansen, inkl. Befestigungsmaterial

Betriebsspannung 24 V DC
Leistungsaufnahme 1,6 W
Einschaltdauer 100% ED

VE = 1 Stück

Hinweis:
Für Aussentüren nur bedingt einsetzbar. Bitte die technischen Hinweise von Dorma beachten!

Bei Bedarf zusätzlich bestellen:
557.249 Schrauben
(Bedarf 6 Stück pro VE)

550.383 à gauche
550.384 à droite

Glissière Dorma G 96 EMF
pour portes à un vantail, avec arrêt électromécanique, angle d'ouverture entre 80° et 120°, exécution Jansen, incl. matériel de fixation

Tension de service 24 V DC
Puissance absorbée 1,6 W
Durée de mise en circuit 100% ED

UV = 1 pièce

Important:
pour les portes ouvrant vers l'extérieur, utilisation limitée. Respecter les données techniques de Dorma

Commander en plus si besoin:
557.249 Vis (nécessaire: 6 pièces par UV)

550.383 LH
550.384 RH

Dorma G 96 EMF slide rail
for single leaf doors, with slide rail-mounted electro-mechanical hold-open (for a hold-open point between 80° and 120°), for use with Jansen design, includes fixing materials

Operating voltage 24 V DC
Power consumption 1,6 W
Duty cycle 100% ED

PU = 1 piece

Note:
Only suitable for certain types of external door. Please refer to the guidelines provided by Dorma.

Order separately if required:
557.249 Screws
(6 required per PU)

Türbeschläge
Ferrures de porte
Door fittings

DXF DWG



550.385

Gleitschiene Dorma G 96 GSR
für zweiflügelige Türen, mit Schliessfolgeregler, Ausführung Jansen, inkl. Befestigungsmaterial

VE = 1 Stück

550.385

Glissière Dorma G 96 GSR
pour portes à 2 vantaux, avec régulateur de fermeture, exécution Jansen, matériel de fixation inclus

UV = 1 pièce

550.385

Dorma G 96 GSR slide rail
for double leaf doors, with door selector, for use with Jansen design, includes fixing materials

PU = 1 piece

550.386

Gleitschiene
Dorma G 96 GSR-EMF
für zweiflügelige Türen, mit Schliessfolgeregler und elektromechanischer Feststelleinheit in der Gleitschiene, für einen Feststellwinkel zwischen 80° und 120°, Ausführung Jansen, inkl. Befestigungsmaterial

Betriebsspannung 24 V DC
Leistungsaufnahme 3,2 W
Einschaltdauer 100% ED

VE = 1 Stück

Hinweis:
Für Aussentüren nur bedingt einsetzbar. Bitte die technischen Hinweise von Dorma beachten!

Bei Bedarf zusätzlich bestellen:
557.249 Schrauben
(Bedarf 12 Stück pro VE)

550.386

Glissière
Dorma G 96 GSR-EMF
pour portes à 2 vantaux, avec régulateur de fermeture et arrêt électromécanique, angle d'ouverture entre 80° et 120°, exécution Jansen, incl. matériel de fixation

Tension de service 24 V DC
Puissance absorbée 3,2 W
Durée de mise en circuit 100% ED

UV = 1 pièce

Remarque:
pour les portes ouvrant vers l'extérieur, utilisation limitée. Respecter les données techniques de Dorma

Commander en plus si besoin:
557.249 Vis (nécessaire: 12 pièces par UV)

550.386

Dorma G 96 GSR-EMF slide rail
for double leaf doors, with door selector and slide rail-mounted, electro-mechanical hold-open (for a hold-open point between 80° and 120°), for use with Jansen design, includes fixing materials

Operating voltage 24 V DC
Power consumption 3,2 W
Duty cycle 100% ED

PU = 1 piece

Note:
Only suitable for certain types of external door. Please refer to the guidelines provided by Dorma.

Order separately if required:
557.249 Screws
(12 required per PU)



555.674

Türschliesser GEZE Boxer
Grösse 3-6 für ein- und zweiflügelige Türen, links und rechts einsetzbar, Ausführung Jansen, inkl. 2 Befestigungslaschen

VE = 1 Stück

Hinweis:
Flügelgewicht max. 180 kg
Max. Türöffnungswinkel 120°

Bei Bedarf zusätzlich bestellen:
557.249 Schrauben
(Bedarf 8 Stück pro VE)

555.674

Ferme-porte GEZE Boxer
taille 3-6, pour portes à un et deux vantaux, utilisable à gauche et à droite, exécution Jansen, incl. 2 pattes de fixation

UV = 1 pièce

Remarque:
Poids vantail max. 180 kg
Angle d'ouvrant max. 120°

Commander en plus si besoin:
557.249 Vis (nécessaire: 8 pièces par UV)

555.674

GEZE Boxer door closer
size 3-6, for single and double leaf doors, can be used LH and RH, for use with Jansen design, includes 2 fixing plates

PU = 1 piece

Note:
Max. leaf weight 180 kg
Max. door opening angle 120°

Order separately if required:
557.249 Screws
(8 required per PU)



597.535

Türschliesser GEZE Boxer mit Freilauf-Funktion
Grösse 4-6 für ein- und zweiflügelige Türen, links und rechts einsetzbar, Ausführung Jansen, inkl. 2 Befestigungslaschen

VE = 1 Stück

Bei Bedarf zusätzlich bestellen:
557.249 Schrauben
(Bedarf 8 Stück pro VE)

597.535

Ferme-porte GEZE Boxer avec fonction course libre
taille 4-6, pour portes à un et deux vantaux, utilisable à gauche et à droite, exécution Jansen, incl. 2 pattes de fixation

UV = 1 pièce

Commander en plus si besoin:
557.249 Vis (nécessaire: 8 pièces par UV)

597.535

GEZE Boxer door closer with free turn facility
size 4-6, for single and double leaf doors, can be used LH and RH, for use with Jansen design, includes 2 fixing plates,

PU = 1 piece

Order separately if required:
557.249 Screws
(8 required per PU)

Einschränkungen bei Verwendung des Türschliessers 555.674/597.535 ohne Elektro-Türöffner
Restrictions d'utilisation du ferme-porte 555.674/597.535 sans gâche électrique
Restrictions when using door closer 555.674/597.535 without electric strike

			Min. Flügelfalzbreite Min. largeur de feuillure vantail Min. leaf rebate width	Max. Flügelfalzbreite Max. largeur de feuillure vantail Max. leaf rebate width
1-flügelig / 1 vantail single leaf			FFB ≥ 640 mm	FFB ≤ 1370 mm
2-flügelig 2 vantaux double leaf	Gangflügel Vantail de service Access leaf		FFB_{GF} ≥ 760 mm [1+3]	FFB_{GF} ≤ 1370 mm
	Standflügel Vantail semi-fixe Secondary leaf		FFB_{SF} ≥ 630 mm [2+3]	FFB_{SF} ≤ 1370 mm

[1] FFB ≥ 690 mm, wenn keine Obenverriegelung des Gangflügels

[2] FFB ≥ 560 mm, wenn keine Obenverriegelung des Standflügels

[3] FFB_{GF} + FFB_{SF} ≥ 1320 mm (ein Flügel benötigt immer eine Obenverriegelung)

Bei zweiflügeligen Türen ist die Mitnehmerklappe 550.387 zwingend erforderlich. Ausnahme: Bei Türen mit Falztreibriegel darf auf eine Mitnehmerklappe verzichtet werden.

[1] FFB ≥ 690 mm, si pas de verrouillage supérieur du vantail de service

[2] FFB ≥ 560 mm, si pas de verrouillage supérieur du vantail semi-fixe

[3] FFB_{GF} + FFB_{SF} ≥ 1320 mm (un vantail doit toujours avoir un verrouillage supérieur)

Pour les portes à deux vantaux, le doigt d'entraînement 550.387 est indispensable! Exception: Pour les portes avec bascule à mortaiser, le doigt d'entraînement n'est pas nécessaire.

[1] FFB ≥ 690 mm, where no top locking point is fitted to access leaf

[2] FFB ≥ 560 mm, where no top locking point is fitted to secondary leaf

[3] FFB_{GF} + FFB_{SF} ≥ 1320 mm (A top locking point is always required for a leaf)

For double leafed doors the selector bar 550.387 is mandatory! Exception: You may waive the selector bar for doors with rebate lever bolt.

Einschränkungen bei Verwendung des Türschliessers 555.674/597.535 mit Elektro-Türöffner oben horizontal
Restrictions d'utilisation du ferme-porte 555.674/597.535 avec gâche électrique en haut horizontale
Restrictions when using door closer 555.674/597.535 with top horizontal electric strike

		Min. Flügelfalzbreite Min. largeur de feuillure vantail Min. leaf rebate width	Max. Flügelfalzbreite Max. largeur de feuillure vantail Max. leaf rebate width
1-flügelig / 1 vantail single leaf		FFB ≥ 760 mm	FFB ≤ 1370 mm
2-flügelig 2 vantaux double leaf		Nicht zu empfehlen Ne pas recommander Not to recommend	

Bei zweiflügeligen Türen ist die Mitnehmerklappe 550.387 zwingend erforderlich. Ausnahme: Bei Türen mit Falztreibriegel darf auf eine Mitnehmerklappe verzichtet werden.

Pour les portes à deux vantaux, le doigt d'entraînement 550.387 est indispensable! Exception: Pour les portes avec bascule à mortaiser, le doigt d'entraînement n'est pas nécessaire.

For double leafed doors the selector bar 550.387 is mandatory! Exception: You may waive the selector bar for doors with rebate lever bolt.



555.683

Gleitschiene GEZE Boxer
für einflügelige Türen, links und rechts einsetzbar, Normalausführung ohne Feststellung, Ausführung Jansen, inkl. Befestigungsmaterial

VE = 1 Stück

Bei Bedarf zusätzlich bestellen:
557.249 Schrauben
(Bedarf 4 Stück pro VE)

555.683

Glissière GEZE Boxer
pour portes à un vantail, utilisable à gauche et à droite, version standard, sans arrêt mécanique, exécution Jansen, matériel de fixation inclus

UV = 1 pièce

Commander en plus si besoin:
557.249 Vis (nécessaire: 4 pièces par UV)

555.683

GEZE Boxer slide rail
for single leaf doors, can be used LH and RH, standard design without hold-open, for use with Jansen design, includes fixing materials

PU = 1 piece

Order separately if required:
557.249 Screws
(4 required per PU)



555.686

Gleitschiene GEZE Boxer E
für einflügelige Türen, mit elektromechanischer Feststelleinheit in der Gleitschiene, Feststellwinkel von ca. 80° bis 120° einstellbar, Feststellpunkt überfahrbar, Ausführung Jansen, inkl. Befestigungsmaterial

Betriebsspannung: 24V DC
Schutzart: IP43

VE = 1 Stück

Bei Bedarf zusätzlich bestellen:
557.249 Schrauben
(Bedarf 4 Stück pro VE)

555.686

Glissière GEZE Boxer E
pour portes à un vantail, avec arrêt électromécanique dans la glissière, angle d'ouverture entre 80° et 120°, point d'arrêt dépassable, exécution Jansen, matériel de fixation inclus

Tension de service: 24V DC
Type de protection: IP43

UV = 1 pièce

Commander en plus si besoin:
557.249 Vis (nécessaire: 4 pièces par UV)

555.686

GEZE Boxer E slide rail
for single leaf doors, with slide rail-mounted electro-mechanical hold-open (for a hold-open point between 80° and 120°), retaining point can be overridden, for use with Jansen design, includes fixing materials

Operating voltage: 24V DC
Protection rating: IP43

PU = 1 piece

Order separately if required:
557.249 Screws
(4 required per PU)

ift Rosenheim
Notifizierte Produktzertifizierungsstelle
17-003082-PR01
16.09.2020
17-003082-FPC01
17.07.2020
Notified Body 0757



597.540

Gleitschiene GEZE Boxer mit Freilauf-Funktion
für einflügelige Türen, mit integrierter Komfort-Rastfunktion zur Arretierung am Ende des Freilaufbereichs, mit der bewährten GEZE Freeswing-Freilauf-Funktion, Ausführung Jansen, inkl. Befestigungsmaterial

Betriebsspannung: 24V DC
Schutzart: IP43

VE = 1 Stück

Bei Bedarf zusätzlich bestellen:
557.249 Schrauben
(Bedarf 4 Stück pro VE)

597.540

Glissière GEZE Boxer avec fonction course libre
pour portes à un vantail, avec fonction d'arrêt confort intégrée pour un blocage à l'extrémité de la course libre, avec la fonction éprouvée course libre freeswing GEZE, exécution Jansen, matériel de fixation inclus

Tension de service: 24V DC
Type de protection: IP43

UV = 1 pièce

Commander en plus si besoin:
557.249 Vis (nécessaire:
4 pièces par UV)

597.540

GEZE Boxer slide rail with free turn facility
for single leaf doors, with integrated comfort latching function to stop at the end of the free turn area, with the proven GEZE free-swing free turn facility, for use with Jansen design, includes fixing materials

Operating voltage: 24V DC
Protection rating: IP43

PU = 1 piece

Order separately if required:
557.249 Screws
(4 required per PU)



555.690

Gleitschiene GEZE Boxer ISM
für zweiflügelige Türen, Normalausführung ohne Feststellung, mit Schliessfolgeregler, Ausführung Jansen, inkl. Befestigungsmaterial

Bei zweiflügeligen Türen mit Freilauffunktion muss der Hebelarm des Türschliessers eingesetzt werden. Der Hebelarm der Gleitschiene wird nicht benötigt.

VE = 1 Stück

Bei Bedarf zusätzlich bestellen:
557.249 Schrauben
(Bedarf 4 Stück pro VE)

555.690

Glissière GEZE Boxer ISM
pour portes à deux vantaux, version standard, sans arrêt mécanique, avec régulateur de fermeture, exécution Jansen, matériel de fixation inclus

En combinaison avec des portes à deux vantaux avec fonction bras libre, il faut utiliser le bras levier du ferme-porte. Le bras levier du rail coulissant n'est pas nécessaire.

UV = 1 pièce

Commander en plus si besoin:
557.249 Vis (nécessaire: 4 pièces par UV)

555.690

GEZE Boxer ISM slide rail
for double leaf doors, standard design without hold-open, with door selector, for use with Jansen design, includes fixing materials

The lever arm of the door closer must be used for double-leaf doors with free swing function. The lever arm of the slide rail is not required.

PU = 1 piece

Order separately if required:
557.249 Screws
(4 required per PU)



555.693

Gleitschiene GEZE Boxer E-ISM
für zweiflügelige Türen, mit Schliessfolgeregler und elektromechanischer Feststelleinheit in der Gleitschiene, Feststellwinkel von ca. 80° bis 120° einstellbar, Feststellpunkt überfahrbar, Ausführung Jansen, inkl. Befestigungsmaterial

Bei zweiflügeligen Türen mit Freilauffunktion muss der Hebelarm des Türschliessers eingesetzt werden. Der Hebelarm der Gleitschiene wird nicht benötigt.

Betriebsspannung: 24V DC
Schutzart: IP43

VE = 1 Stück

Bei Bedarf zusätzlich bestellen:
557.249 Schrauben
(Bedarf 4 Stück pro VE)

555.693

Glissière GEZE Boxer E-ISM
pour portes à deux vantaux, avec régulateur de fermeture et arrêt électromécanique dans la glissière, angle d'ouverture entre 80° et 120°, point d'arrêt dépassable, exécution Jansen, matériel de fixation inclus

En combinaison avec des portes à deux vantaux avec fonction bras libre, il faut utiliser le bras wlevier du rail coulissant n'est pas nécessaire.

Tension de service: 24V DC
Type de protection: IP43

UV = 1 pièce

Commander en plus si besoin:
557.249 Vis (nécessaire: 4 pièces par UV)

555.693

GEZE Boxer E-ISM slide rail
for double leaf doors, with door selector and slide rail-mounted, electro-mechanical hold-open (for a hold-open point between 80° and 120°), retaining point can be overridden, for use with Jansen design, includes fixing materials

The lever arm of the door closer must be used for double-leaf doors with free swing function. The lever arm of the slide rail is not required.

Operating voltage: 24V DC
Protection rating: IP43

PU = 1 piece

Order separately if required:
557.249 Screws
(4 required per PU)

ift Rosenheim
Notifizierte Produktzertifizierungsstelle
17-003082-PR01
16.09.2020
17-003082-PR01
17.07.2020
Notified Body 0757



550.276 Stahl gezogen

3D-Anschweissband
Länge 180 mm, ø 20 mm, mit wartungsarmer Gleitlagerung aus Spezialbronze, Exzenter-Dorn und Verschluss-Schraube aus Edelstahl

Verstellbarkeit:
Höhe ± 4 mm, Seite und Anpressdruck ± 1,5 mm

VE = 2 Stück

Einbau mit 499.114/116
Schmieren mit 450.093

550.276 Acier étiré

Paumelle à souder 3D
longueur 180 mm, ø 20 mm, avec coussinet en bronze à entretien réduit, axe excentré et vis de fermeture en acier Inox

Réglable:
Hauteur ± 4 mm, latéralement et en pression ± 1,5 mm

UV = 2 pièces

Montage avec 499.114/116
Graissage avec 450.093

550.276 Drawn steel

3D weld-on hinge
length 180 mm, ø 20 mm, with low maintenance friction bearings made of special bronze, eccentric spindle and screw plug in stainless steel

Adjustable:
Height ± 4 mm, lateral and contact pressure ± 1.5 mm

PU = 2 pieces

Installation with 499.114/116
Lubrication with 450.093



550.229 Stahl gezogen

Höhenverstellbares Anschweissband
Länge 180 mm, ø 20 mm, Buchse und Druckscheibe aus Spezial-Bronze, Dorn und Verschluss-Schraube aus Edelstahl

Verstellbarkeit:
Höhe ± 4 mm

VE = 10 Stück

Einbau mit 499.116
Schmieren mit 450.093

550.229 Acier étiré

Paumelle à souder, à hauteur réglable
longueur 180 mm, ø 20 mm, douille et rondelle en bronze, tige et vis de fermeture en acier Inox

Réglable:
Hauteur ± 4 mm

UV = 10 pièces

Montage avec 499.116
Graissage avec 450.093

550.229 Drawn steel

Height-adjustable weld-on hinge
length 180 mm, ø 20 mm, sleeve and washer made of special bronze, spindle and screw plug in stainless steel

Adjustable:
Height ± 4 mm

PU = 10 pieces

Installation with 499.116
Lubrication with 450.093



550.238 Stahl gezogen

Anschweissband
Länge 180 mm, ø 20 mm, Buchse und Druckscheibe aus Spezial-Bronze

VE = 10 Stück

Einbau mit 499.116
Schmieren mit 450.093

550.238 Acier étiré

Paumelle à souder
longueur 180 mm, ø 20 mm, douille et rondelle en bronze

UV = 10 pièces

Montage avec 499.116
Graissage avec 450.093

550.238 Drawn steel

Weld-on hinge
length 180 mm, ø 20 mm, sleeve and washer made of special bronze

PU = 10 pieces

Installation with 499.116
Lubrication with 450.093



EN 1935

555.268 Stahl gezogen

3D-Anschweissband
Länge 230 mm, ø 20 mm, mit wartungsarmer Gleitlagerung aus Spezialbronze, Exzenter-Dorn und Verschluss-Schraube aus Edelstahl

Verstellbarkeit:
Höhe ± 4 mm, Seite und Anpressdruck ± 1,5 mm

VE = 2 Stück

Einbau mit 499.114/116
Schmieren mit 450.093

555.268 Acier étiré

Paumelle à souder 3D
longueur 230 mm, ø 20 mm, avec coussinet en bronze à entretien réduit, axe excentré et vis de fermeture en acier Inox

Réglable:
Hauteur ± 4 mm, latéralement et en pression ± 1,5 mm

UV = 2 pièces

Montage avec 499.114/116
Graissage avec 450.093

555.268 Drawn steel

3D weld-on hinge
length 230 mm, ø 20 mm, with low maintenance friction bearings made of special bronze, eccentric spindle and screw plug in stainless steel

Adjustable:
Height ± 4 mm, lateral and contact pressure ± 1.5 mm

PU = 2 pieces

Installation with 499.114/116
Lubrication with 450.093



EN 1935

555.267 Stahl gezogen

Höhenverstellbares Anschweissband
Länge 230 mm, ø 20 mm, Buchse und Druckscheibe aus Spezial-Bronze, Dorn und Verschluss-Schraube aus Edelstahl

Verstellbarkeit:
Höhe ± 4 mm

VE = 2 Stück

Einbau mit 499.116
Schmieren mit 450.093

555.267 Acier étiré

Paumelle à souder, à hauteur réglable
longueur 230 mm, ø 20 mm, douille et rondelle en bronze, tige et vis de fermeture en acier Inox

Réglable:
Hauteur ± 4 mm

UV = 2 pièces

Montage avec 499.116
Graissage avec 450.093

555.267 Drawn steel

Height-adjustable weld-on hinge
length 230 mm, ø 20 mm, sleeve and washer made of special bronze, spindle and screw plug in stainless steel

Adjustable:
Height ± 4 mm

PU = 2 pieces

Installation with 499.116
Lubrication with 450.093



450.093

Fliessfett
für die Schmierung der Jansen-Anschraub- und Anschweiss-bänder

VE = 1 Flasche à 500 g
2 Dosierflaschen

450.093

Graisse fluide
pour le graissage des paumelles à souder et visser Jansen

UV = 1 flacon de 500 g
2 flacons doseurs

450.093

Lubrication
for lubricating Jansen weld-on and screw-on hinges

PU = 1 bottle each 500 g
2 dosing bottles

ift Rosenheim
Notifizierte Produkt-zertifizierungsstelle
17-003082-PR01
16.09.2020
17-003082-FPC-01
17.07.2020
Notified Body 0757



555.227 Edelstahl geschliffen (1.4307)
555.261 Edelstahl geschliffen (1.4435)

3D-Anschweissband
Länge 180 mm, ø 20 mm, mit wartungsarmer Gleitlagerung aus Spezialbronze

Verstellbarkeit:
Höhe ± 4 mm, Seite und Anpressdruck ± 1,5 mm

VE = 2 Stück

Einbau mit 499.114/116
Schmieren mit 450.093

555.227 Acier Inox poli (1.4307)
555.261 Acier Inox poli (1.4435)

Paumelle à souder 3D
longueur 180 mm, ø 20 mm, avec coussinet en bronze à entretien réduit

Réglable:
Hauteur ± 4 mm, latéralement et en pression ± 1,5 mm

UV = 2 pièces

Montage avec 499.114/116
Graissage avec 450.093

555.227 Polished stainless steel (1.4307)
555.261 Polished stainless steel (1.4435)

3D weld-on hinge
length 180 mm, ø 20 mm, with low maintenance friction bearings made of special bronze

Adjustable:
Height ± 4 mm, lateral and contact pressure ± 1.5 mm

PU = 2 pieces

Installation with 499.114/116
Lubrication with 450.093



555.226 Edelstahl geschliffen (1.4307)
555.260 Edelstahl geschliffen (1.4435)

Höhenverstellbares Anschweissband
Länge 180 mm, ø 20 mm, Buchse und Druckscheibe aus Spezial-Bronze

Verstellbarkeit:
Höhe ± 4 mm

VE = 2 Stück

Einbau mit 499.116
Schmieren mit 450.093

555.226 Acier Inox poli (1.4307)
555.260 Acier Inox poli (1.4435)

Paumelle à souder, à hauteur réglable
longueur 180 mm, ø 20 mm, douille et rondelle en bronze

Réglable:
Hauteur ± 4 mm

UV = 2 pièces

Montage avec 499.116
Graissage avec 450.093

555.226 Polished stainless steel (1.4307)
555.260 Polished stainless steel (1.4435)

Height-adjustable weld-on hinge
length 180 mm, ø 20 mm, sleeve and washer made of special bronze

Adjustable:
Height ± 4 mm

PU = 2 pieces

Installation with 499.116
Lubrication with 450.093



555.570 links
555.571 rechts

3D Anschraubband
Stahl verzinkt und blauchromatiert, Länge 180 mm, ø 20 mm, inkl. Befestigungsschrauben Stahl verzinkt

Verstellbarkeit:
Höhe ± 4 mm, Seite und Anpressdruck ± 1,5 mm

VE = 2 Stück

Einbau mit 499.399
Schmieren mit 450.093

555.570 à gauche
555.571 à droite

Paumelle à visser 3D
acier zinguée et chromatée bleu, longueur 180 mm, ø 20 mm, y compris vis de fixation en acier zingué

Réglable:
Hauteur ± 4 mm, latéralement et en pression ± 1,5 mm

UV = 2 pièces

Montage avec 499.399
Graissage avec 450.093

555.570 LH
555.571 RH

3D Screw-on hinge
galvanised steel and blue chromated, length 180 mm, ø 20 mm, includes fixing screws in galvanised steel

Adjustable:
Height ± 4 mm, lateral and contact pressure ± 1.5 mm

PU = 2 pieces

Installation with 499.399
Lubrication with 450.093



555.536 links
555.537 rechts

Höhenverstellbares Anschraubband
Stahl verzinkt und blauchromatiert, Länge 180 mm, ø 20 mm, Buchse und Druckscheibe aus Spezial-Bronze, Dorn und Verschluss-Schraube aus Edelstahl, inkl. Befestigungsschrauben

Verstellbarkeit: Höhe ± 4 mm

VE = 2 Stück

Einbau mit 499.399
Schmieren mit 450.093

555.536 à gauche
555.537 à droite

Paumelle à visser, à hauteur réglable
acier zinguée et chromatée bleu, longueur 180 mm, ø 20 mm, douille et rondelle en bronze, tige et vis de fermeture en acier Inox, y compris vis de fixation

Réglable: Hauteur ± 4 mm

UV = 2 pièces

Montage avec 499.399
Graissage avec 450.093

555.536 LH
555.537 RH

Height adjustable screw-on hinge
galvanised steel and blue chromated, length 180 mm, ø 20 mm, sleeve and washer made of special bronze, spindle and screw plug in stainless steel, includes fixing screws

Adjustable: Height ± 4 mm

PU = 2 pieces

Installation with 499.399
Lubrication with 450.093



555.572 links
555.573 rechts

3D Anschraubband
Edelstahl geschliffen 1.4307 (AISI 304L), Länge 180 mm, ø 20 mm, inkl. Befestigungsschrauben Edelstahl

Verstellbarkeit:
Höhe ± 4 mm, Seite und Anpressdruck ± 1,5 mm

VE = 2 Stück

Einbau mit 499.399
Schmieren mit 450.093

555.572 à gauche
555.573 à droite

Paumelle à visser 3D
acier Inox poli 1.4307 (AISI 304L), longueur 180 mm, ø 20 mm, y compris vis de fixation en acier Inox

Réglable:
Hauteur ± 4 mm, latéralement et en pression ± 1,5 mm

UV = 2 pièces

Montage avec 499.399
Graissage avec 450.093

555.572 LH
555.573 RH

3D Screw-on hinge
polished stainless steel 1.4307 (AISI 304L), length 180 mm, ø 20 mm, includes fixing screws in stainless steel

Adjustable:
Height ± 4 mm, lateral and contact pressure ± 1.5 mm

PU = 2 pieces

Installation with 499.399
Lubrication with 450.093

EDELSTAHL Rostfrei INOX STAINLESS STEEL

EN 1935



555.538 links
555.539 rechts

Höhenverstellbares Anschraubband
Edelstahl geschliffen 1.4307 (AISI 304L), Länge 180 mm, ø 20 mm, Buchse und Druckscheibe aus Spezial-Bronze, Dorn und Verschluss-Schraube aus Edelstahl, inkl. Befestigungsschrauben

Verstellbarkeit: Höhe ± 4 mm

VE = 2 Stück

Einbau mit 499.399
Schmieren mit 450.093

555.538 à gauche
555.539 à droite

Paumelle à visser, à hauteur réglable
acier Inox poli 1.4307 (AISI 304L), longueur 180 mm, ø 20 mm, douille et rondelle en bronze, tige et vis de fermeture en acier Inox, y compris vis de fixation

Réglable: Hauteur ± 4 mm

UV = 2 pièces

Montage avec 499.399
Graissage avec 450.093

555.538 LH
555.539 RH

Height adjustable screw-on hinge
polished stainless steel 1.4307 (AISI 304L), length 180 mm, ø 20 mm, sleeve and washer made of special bronze, spindle and screw plug in stainless steel, includes fixing screws

Adjustable: Height ± 4 mm

PU = 2 pieces

Installation with 499.399
Lubrication with 450.093

EDELSTAHL Rostfrei INOX STAINLESS STEEL

EN 1935

Türbeschläge
Ferrures de porte
Door fittings

DXF DWG



EN 1935

555.656 links
555.657 rechts

3D Anschraubband (Achsabstand 36 mm)
Stahl verzinkt und blauchromatiert, Länge 180 mm, ø 20 mm, mit wartungsarmer Gleitlagerung aus Spezialbronze, Exzenter-Dorn und Verschluss-Schraube aus Edelstahl, inkl. Befestigungsschrauben

Verstellbarkeit:
Höhe ± 4 mm, Seite und Anpressdruck ± 1,5 mm

VE = 2 Stück

Einbau mit 499.430
Schmieren mit 450.093

555.656 à gauche
555.657 à droite

Paumelle à visser 3D (Entraxe 36 mm)
acier zinguée et chromatée bleu, longueur 180 mm, ø 20 mm, avec coussinet en bronze à entretien réduit, axe excentré et vis de fermeture en acier Inox, y compris vis de fixation

Réglable:
Hauteur ± 4 mm, latéralement et en pression ± 1,5 mm

UV = 2 pièces

Montage avec 499.430
Graissage avec 450.093

555.656 LH
555.657 RH

3D Screw-on hinge (Hinge pin distance 36 mm)
galvanised steel and blue chromated, length 180 mm, ø 20 mm, with low maintenance friction bearings made of special bronze, eccentric spindle and screw plug in stainless steel, includes fixing screws

Adjustable:
Height ± 4 mm, lateral and contact pressure ± 1.5 mm

PU = 2 pieces

Installation with 499.430
Lubrication with 450.093



EDELSTAHL Rostfrei INOX STAINLESS STEEL

EN 1935

555.658 links
555.659 rechts

3D Anschraubband (Achsabstand 36 mm)
Edelstahl geschliffen 1.4307 (AISI 304L), Länge 180 mm, ø 20 mm, mit wartungsarmer Gleitlagerung aus Spezialbronze, Exzenter-Dorn und Verschluss-Schraube aus Edelstahl, inkl. Befestigungsschrauben

Verstellbarkeit:
Höhe ± 4 mm, Seite und Anpressdruck ± 1,5 mm

VE = 2 Stück

Einbau mit 499.430
Schmieren mit 450.093

555.658 à gauche
555.659 à droite

Paumelle à visser 3D (Entraxe 36 mm)
acier Inox poli 1.4307 (AISI 304L), longueur 180 mm, ø 20 mm, avec coussinet en bronze à entretien réduit, axe excentré et vis de fermeture en acier Inox, y compris vis de fixation

Réglable:
Hauteur ± 4 mm, latéralement et en pression ± 1,5 mm

UV = 2 pièces

Montage avec 499.430
Graissage avec 450.093

555.658 LH
555.659 RH

3D Screw-on hinge (Hinge pin distance 36 mm)
polished stainless steel 1.4307 (AISI 304L), length 180 mm, ø 20 mm, with low maintenance friction bearings made of special bronze, eccentric spindle and screw plug in stainless steel, includes fixing screws

Adjustable:
Height ± 4 mm, lateral and contact pressure ± 1.5 mm

PU = 2 pieces

Installation with 499.430
Lubrication with 450.093

ift Rosenheim
Notifizierte Produktzertifizierungsstelle
17-003082-PR01
16.09.2020
17-003082-PR02
17.07.2020
Notified Body 0757



555.030 links
555.031 rechts

Verdeckt liegendes 3D Anschraubband
Stahl verzinkt und blauchromatiert, Öffnungswinkel 100°, inkl. Befestigungsschrauben Stahl verzinkt, für Bautiefe 70 mm

Verstellbarkeit:
Höhe ± 4 mm, Seite und Anpressdruck ± 1,5 mm

VE = 2 Stück

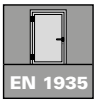

Einbau mit 499.432

Zusätzlich bestellen:
555.129 Falzsicherungsstift

555.030 à gauche
555.031 à droite

Paumelle à visser 3D non apparente
acier zinguée et chromatée bleu, angle d'ouverture 100°, y compris vis de fixation en acier zingué, pour profondeur de montage 70 mm

Réglable:
Hauteur ± 4 mm, latéralement et en pression ± 1,5 mm

UV = 2 pièces

Montage avec 499.432

Commander séparément:
555.129 Boulon de sécurité de feuillure

555.030 LH
555.031 RH

3D Concealed screw-on hinge
galvanised steel and blue chromated, opening angle 100°, includes fixing screws in galvanised steel, for 70 mm basic depth

Adjustable:
Height ± 4 mm, lateral and contact pressure ± 1.5 mm

PU = 2 pieces

Installation with 499.432

Order separately:
555.120 Rebate fixing pin



555.129

Falzsicherungsstift
Edelstahl, mit Gewinde M6

VE = 5 Stück

Nur in Verbindung mit verdeckt liegendem 3D Anschraubband 555.030/555.031 anwendbar.

555.129

Boulon de sécurité de feuillure
acier Inox, avec filetage M6

UV = 5 pièces

Seulement applicable avec paumelle à visser 3D non apparente 555.030/555.031.

555.129

Rebate fixing pin
stainless steel, with thread M6

PU = 5 pieces

Only applicable with 3D concealed screw-on hinge 555.030/555.031.



EN 1935

550.250

Höhen- und seitenverstellbares Anschraubband
Bandhöhe 100 mm, Abdeckkappe 54 x 100 x 11 mm, Ausführung **Stahl verzinkt** und blau chromatiert

Verstellbarkeit:
Höhe ± 4 mm
Seite ± 3 mm

VE = 2 Stück
inkl. Befestigungsmaterial

Einbau mit 499.115

550.250

Paumelle à visser, réglable verticalement et latéralement
hauteur de la paumelle 100 mm, capuchon 54 x 100 x 11 mm, **acier zinguée** et chromatée bleu

Réglable:
Hauteur ± 4 mm
Latéralement ± 3 mm

UV = 2 pièces y compris
materiel de fixation

Montage avec 499.115

550.250

Screw-on hinge, with height and lateral adjustment
hinge height 100 mm, cover cap 54 x 100 x 11 mm, **galvanised steel** design and blue chromated

Adjustable:
Height ± 4 mm
Lateral ± 3 mm

PU = 2 pieces
includes fixing materials

Installation with 499.115



EDELSTAHL Rostfrei
INOX STAINLESS STEEL

EN 1935

550.286

Höhen- und seitenverstellbares Anschraubband
Bandhöhe 100 mm, Abdeckkappe 54 x 100 x 11 mm, Ausführung **Edelstahl 1.4301 (AISI 304)**

Verstellbarkeit:
Höhe ± 4 mm
Seite ± 3 mm

VE = 2 Stück
inkl. Befestigungsmaterial

Einbau mit 499.115

550.286

Paumelle à visser, réglable verticalement et latéralement
hauteur de la paumelle 100 mm, capuchon 54 x 100 x 11 mm, version **acier Inox 1.4301 (AISI 304)**

Réglable:
Hauteur ± 4 mm
Latéralement ± 3 mm

UV = 2 pièces y compris
materiel de fixation

Montage avec 499.115

550.286

Screw-on hinge, with height adjustment and lateral adjustment
hinge height 100 mm, cover cap 54 x 100 x11 mm, design **stainless steel 1.4301 (AISI 304)**

Adjustable:
Height ± 4 mm
Lateral ± 3 mm

PU = 2 pieces
includes fixing materials

Installation with 499.115

ift Rosenheim
Notifizierte Produktzertifizierungsstelle
17-003082-PR01
16.09.2020
17-003082-FPC-01
17.07.2020
Notified Body 0757

JANSEN

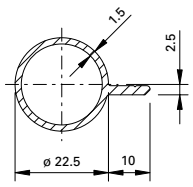

407.095

Fingerschutzprofil
Aluminium roh

Gewicht 0,326 kg/m
U = 0,090 m²/m

Länge 6 m

407.095

Profilé anti-pince doigts
aluminium brut

poids 0,326 kg/m
U = 0,090 m²/m

Longueur 6 m

407.095

Finger protection profile
aluminium mill finish

weight 0,326 kg/m
U = 0,090 m²/m

Length 6 m



550.678

Mitnehmerklappe MK 396*
Stahl verzinkt,
inkl. Befestigungsmaterial

VE = 1 Stück

* Für integrierte Türschliesser, Panik-Stangengriff und Panik-Druckstange nicht geeignet

550.678

Doigt d'entraînement MK 396*
acier zingué,
matériel de fixation incl.

UV = 1 pièce

* Pour ferme-porte intégré, barre panique et barre panique à pousser non approprié

550.678

Selector bar MK 396*
galvanised steel,
includes fixing materials

PU = 1 piece

* Not suitable for integrated door closer, panic push-bar and panic touch-bar

---



550.387

Mitnehmerklappe MK 397
Stahl verzinkt, Einsatz in Kombination mit zweiflügeligen Vollpanik-Türen,
inkl. Befestigungsmaterial

VE = 1 Stück

550.387

Doigt d'entraînement MK 397
acier zingué, utilisation combinée avec les portes panique complète à deux vantaux,
incl. matériel de fixation

UV = 1 pièce

550.387

Selector bar MK 397
galvanised steel, use in combination with double-leaf full panic doors, includes fixing materials

PU = 1 piece



EN 179

EDELSTAHL Rost frei INOX STAINLESS STEEL

555.586

Edelstahl-Drücker-Lochteil
matt, mit Gleitlager, mit Clips-Ovalrosette 70x33x13 mm festdrehbar gelagert, mit Hochhaltefeder, für Drückerstift 9 mm

Breite: 175 mm
Tiefe: 85 mm

VE = 1 Stück

Zusätzlich bestellen:
555.297 Blindnietmutter M5
557.248 Schrauben
555.585 / 555.592 / 555.594 Drückerstift

555.586

Poignée femelle en acier Inox
mat, avec palier lisse, avec rosace ovale à clips 70x33x13 mm rivée tournante, avec ressort de rappel, pour tige carrée 9 mm

Largeur: 175 mm
Profondeur: 85 mm

UV = 1 pièce

Commander séparément:
555.297 Ecrou aveugle M5
557.248 Vis
555.585 / 555.592 / 555.594 Tige carrée

555.586

Stainless steel handle without spindle
matt, with friction bearing, with oval clip-on rosette 70x33x13 mm, with return spring, for handle spindle 9 mm

Width: 175 mm
Depth: 85 mm

PU = 1 piece

Order separately:
555.297 Blind rivet M5
557.248 Screws
555.585 / 555.592 / 555.594 Handle spindle



EN 179

EDELSTAHL Rost frei INOX STAINLESS STEEL

555.579

Edelstahl-Drücker-Lochteil
matt, mit Gleitlager, mit Clips-Ovalrosette 70×33×13 mm festdrehbar gelagert, mit Hochhaltefeder, für Drückerstift 9 mm.

Breite: 179 mm
Tiefe: 79 mm

VE = 1 Stück

Bei Bedarf zusätzlich bestellen:
555.297 Blindnietmutter
557.248 Schrauben
555.583-555.585 Drückerstift

555.579

Poignée femelle en acier Inox
mat, avec palier lisse, avec rosace ovale à clips 70×33×13 mm rivée tournante, avec ressort de rappel, pour tige carrée 9 mm.

Largeur: 179 mm
Profondeur: 79 mm

UV = 1 pièce

Commander en plus si besoin:
555.297 Ecrou aveugle
557.248 Vis
555.583-555.585 Tige carré

555.579

Stainless steel handle without spindle
matt, with friction bearing, with oval clip-on rosette 70×33×13 mm fixed swivel mounted, with return spring, for handle spindle 9 mm.

Width: 179 mm
Depth: 79 mm

PU = 1 piece

Order separately if required:
555.297 Blind rivet
557.248 Screws
555.583-555.585 Handle spindle



EN 179

EDELSTAHL Rost frei INOX STAINLESS STEEL

555.588

Edelstahl-Drücker-Lochteil
matt, mit Gleitlager, mit Clips-Ovalrosette 70x33x13 mm festdrehbar gelagert, mit Hochhaltefeder, für Drückerstift 9 mm

Breite: 170 mm
Tiefe: 72 mm

VE = 1 Stück

Zusätzlich bestellen:
555.297 Blindnietmutter M5
557.248 Schrauben
555.585 / 555.592 / 555.594 Drückerstift

555.588

Poignée femelle en acier Inox
mat, avec palier lisse, avec rosace ovale à clips 70x33x13 mm rivée tournante, avec ressort de rappel, pour tige carrée 9 mm

Largeur: 170 mm
Profondeur: 72 mm

UV = 1 pièce

Commander séparément:
555.297 Ecrou aveugle M5
557.248 Vis
555.585 / 555.592 / 555.594 Tige carrée

555.588

Stainless steel handle without spindle
matt, with friction bearing, with oval clip-on rosette 70x33x13 mm, fixed swivel mounted, for handle spindle 9 mm

Width: 170 mm
Depth: 72 mm

PU = 1 piece

Order separately:
555.297 Blind rivet M5
557.248 Screws
555.585 / 555.592 / 555.594 Handle spindle

ift ROSENHEIM
Notifizierte Produktzertifizierungsstelle
17-003082-PR01
16.09.2020
17-003082-PR01
17.07.2020
Notified Body 0757



555.589

Edelstahl-Türknopf
matt, fest
mit Innengewinde M12

Breite: 65 mm
Tiefe: 97 mm

VE = 1 Stück

Zusätzlich bestellen:
555.297 Blindnietmutter M5
557.248 Schrauben

555.589

Bouton de porte en acier Inox
mat, fixe
avec filet femelle M12

Largeur: 65 mm
Profondeur: 97 mm

UV = 1 pièce

Commander séparément:
555.297 Ecrou aveugle M5
557.248 Vis

555.589

Stainless steel door knob furniture
matt, fixed
with internal thread M12

Width: 65 mm
Depth: 97 mm

PU = 1 piece

Order separately:
555.297 Blind rivet M5
557.248 Screws



555.590

Edelstahl-Türknopf
matt, fest
mit Innengewinde M12

Breite: 78 mm
Tiefe: 70 mm

VE = 1 Stück

Zusätzlich bestellen:
555.297 Blindnietmutter M5
557.248 Schrauben

555.590

Bouton de porte en acier Inox
mat, fixe
avec filet femelle M12

Largeur: 78 mm
Profondeur: 70 mm

UV = 1 pièce

Commander séparément:
555.297 Ecrou aveugle M5
557.248 Vis

555.590

Stainless steel door knob furniture
matt, fixed
with internal thread M12

Width: 78 mm
Depth: 70 mm

PU = 1 piece

Order separately:
555.297 Blind rivet M5
557.248 Screws



Schliesszylinder und Mechatronikzylinder
Zusätzlich zu koventionellen Schliesszylindern dürfen alternativ auch Mechatronikzylinder sowie oberflächenbefestigte Bestätigungsvorrichtungen folgender Hersteller eingesetzt werden:
- dormakaba: Serie Matrix Air

Cylindres de fermeture et cylindres mécatroniques
En plus des cylindres de fermeture classiques, il est possible d'utiliser des cylindres mécatroniques, ainsi que des dispositifs d'actionnement fixés en surface des fabricants suivants:
- dormakaba: série Matrix Air

Lock cylinders and mechatronic cylinders
In addition to conventional lock cylinders, mechatronic cylinders and surface-mounted actuation devices from the following manufacturers can be used as an alternative:
- dormakaba: Matrix Air series

Feststellvorrichtungen
Feststellvorrichtungen dürfen an Feuerschutzabschlüssen und Rauchschutztüren angebracht werden. Diese müssen mit der Brandmeldeanlage verbunden werden, damit die Türen im Brandfall schliessen können. Die Feststellung muss auch von Hand, mit Auslösetaster deaktiviert werden können.

Dispositifs de fixation
Il est seulement permis d'appliquer les dispositifs de fixation sur des cloisons coupe-feu et des portes pare-fumée. Ils doivent être reliés au système d'alarme en cas d'incendie pour que les portes puissent se fermer en cas de feu. Il faut aussi pouvoir désactiver le blocage à la main, avec le bouton de déclenchement.

Hold-open devices
Hold-open devices may be mounted on fire protection barriers and smoke doors. They must be connected to the fire alarm system so that the doors can close in the event of a fire. It must also be possible to deactivate the hold-open device manually by means of a release button.



555.580

Oval-Zylinder-Rosette
für Rundzylinder ø 22 mm, Edelstahl matt, 70/33/7 mm, zum Aufklipsen, Lochabstand 50 mm

VE = 1 Stück

Zusätzlich bestellen:
555.515 Schrauben

555.580

Rosace cylindre ovale
pour cylindre rond ø 22 mm, acier Inox mat, 70/33/7 mm, à clipser, distance des trous 50 mm

UV = 1 pièce

Commander séparément:
555.515 Vis

555.580

Oval cylinder rosette
for round cylinders ø 22 mm, matt stainless steel, 70/33/7 mm, clip-on design, distance of hole 50 mm

PU = 1 piece

Order separately:
555.515 Screws



555.581

Oval-Zylinder-Rosette
für Profilzylinder ø 17 mm, Edelstahl matt, 70/33/7 mm, zum Aufklipsen, Lochabstand 50 mm

VE = 1 Stück

Zusätzlich bestellen:
555.515 Schrauben

555.581

Rosace cylindre ovale
pour cylindre profilé ø 17 mm, acier Inox mat, 70/33/7 mm, à clipser, distance des trous 50 mm

UV = 1 pièce

Commander séparément:
555.515 Vis

555.581

Oval cylinder rosette
for profile cylinders ø 17 mm, matt stainless steel, 70/33/7 mm, clip-on design, distance of hole 50 mm

PU = 1 piece

Order separately:
555.515 Screws



555.582

Blind-Rosette
Edelstahl matt, 70/33/7 mm, zum Aufklipsen, Lochabstand 50 mm

VE = 1 Stück

Zusätzlich bestellen:
555.515 Schrauben

555.582

Rosace aveugle
acier Inox mat, 70/33/7 mm, à clipser, distance des trous 50 mm

UV = 1 pièce

Commander séparément:
555.515 Vis

555.582

Blind rosette
matt stainless steel, 70/33/7 mm, clip-on design, distance of hole 50 mm

PU = 1 piece

Order separately:
555.515 Screws

ift Rosenheim
Notifizierte Produktzertifizierungsstelle
17-003082-PR01
16.09.2020
17-003082-PR02
17.07.2020
Notified Body 0757





555.594 Länge 60+60 mm

Drückerstift geteilt
Vierkant 9 mm, Stahl gehärtet, verzinkt, für Türstärken bis 70 mm, für Schlösser mit Panikfunktion B in Kombination Drücker (EN 179)

VE = 1 Stück

555.594 Longueur 60+60 mm

Tige carrée sertie en deux partie
carré 9 mm, acier trempé, zingué, pour portes jusqu'à 70 mm d'épaisseur, pour serrures avec fonction B panique en combinaison avec poignée (EN 179)

UV = 1 pièce

555.594 Length 60+60 mm

Split handle spindle
square 9 mm, steel reinforced, galvanised, for a door thickness of up to 70 mm, for locks with emergency function B in conjunction with handle (EN 179)

PU = 1 piece







555.585 Länge 70 mm

Drückerstift
Vierkant 9 mm, Stahl gehärtet, verzinkt, für Türstärken bis 70 mm, für Schlösser mit Panikfunktion E und Panik-Treibriegelschloss

VE = 1 Stück

555.585 Longueur 70 mm

Tige carré
carré 9 mm, acier trempé, zingué, pour portes jusqu'à 70 mm d'épaisseur, pour serrures avec fonction E panique et serrure contre-bascule panique

UV = 1 pièce

555.585 Length 70 mm

Handle spindle
square 9 mm, steel reinforced, galvanised, for a door thickness of up to 70 mm, for locks with emergency function E and shoot bolt lock with emergency function (reversible)

PU = 1 piece



555.592 Länge 120 mm

Drückerstift
Vierkant 9 mm, Stahl gehärtet, verzinkt, für Türstärken bis 70 mm, für Schlösser ohne Panikfunktion

VE = 1 Stück

555.592 Longueur 120 mm

Tige carré
carré 9 mm, acier trempé, zingué, pour portes jusqu'à 70 mm d'épaisseur, pour serrures sans fonction panique

UV = 1 pièce

555.592 Length 120 mm

Handle spindle
square 9 mm, steel reinforced, galvanised, for a door thickness of up to 70 mm, for locks without emergency function

PU = 1 piece



555.569

Rollenwechselstift
Vierkant 9 mm, Stahl gehärtet, verzinkt, M12-Gewinde drehbar, Länge 120 mm, für Türknopf 555.590 und 555.589

VE = 1 Stück

555.569

Tige carrée
carré 9 mm, acier trempé, zingué, filet M12 pivotant, longueur 120 mm, pour bouton de porte 555.590 et 555.589

UV = 1 pièce

555.569

Door knob spindle
square 9 mm, steel reinforced, galvanised, M12 thread can be rotated, length 120 mm, for a door knob furniture 555.590 and 555.589

PU = 1 piece

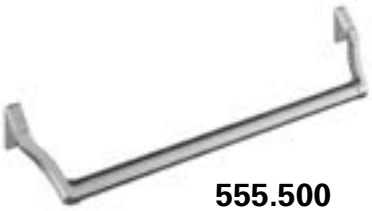

555.500

Edelstahl-Panik-Stangengriff
matt, Beschlag und Rohr,
links und rechts verwendbar,
für Gang- und Standflügel

VE = 1 Garnitur

Zusätzlich bestellen:
555.297 Blindnietmutter M5*
555.515 SR1-Schraube M5x16
555.594/ Drückerstift
555.585

Einbau mit 499.167/168

Für Flügelbreiten bis 1360 mm, bei zweiflügeligen Türen ab 1300 mm totaler lichter Breite

555.500

Barre panique en acier Inox
mat, ferrure et tube, utilisable
à droite et à gauche, pour vantail
de service et vantail semi-fixe

UV = 1 garniture

Commander séparément:
555.297 Ecrou aveugle M5*
555.515 SR1 vis M5x16
555.594/ Tige carrée
555.585

Montage avec 499.167/168

Pour vantail jusqu'à 1360 mm de largeur; pour portes à deux vantaux à partir d'une largeur totale d'ouverture de 1300 mm

555.500

Stainless steel panic push-bar
matt, fitting and tube, can
be used LH and RH, for access
leaf and secondary leaf

PU = 1 assembly

Order separately:
555.297 Blind rivet M5*
555.515 SR1 screw M5x16
555.594/ Handle spindle
555.585

Installation with 499.167/168

For leafs widths up to 1360 mm, for double-leaf doors above 1300 mm total clear width



555.501

Aluminium-Panik-Stangengriff
F1, Beschlag und Rohr,
links und rechts verwendbar,
für Gang- und Standflügel

VE = 1 Garnitur

Zusätzlich bestellen:
555.297 Blindnietmutter M5*
555.515 SR1-Schraube M5x16
555.594/ Drückerstift
555.585

Einbau mit 499.167/168

Für Flügelbreiten bis 1360 mm, bei zweiflügeligen Türen ab 1300 mm totaler lichter Breite

555.501

Barre panique en aluminium
F1, ferrure et tube, utilisable
à droite et à gauche, pour vantail
de service et vantail semi-fixe

UV = 1 garniture

Commander séparément:
555.297 Ecrou aveugle M5*
555.515 SR1 vis M5x16
555.594/ Tige carrée
555.585

Montage avec 499.167/168

Pour vantail jusqu'à 1360 mm de largeur; pour portes à deux vantaux à partir d'une largeur totale d'ouverture de 1300 mm

555.501

Aluminium panic push-bar
F1, fitting and tube, can
be used LH and RH, for access
leaf and secondary leaf

PU = 1 assembly

Order separately:
555.297 Blind rivet M5*
555.515 SR1 screw M5x16
555.594/ Handle spindle
555.585

Installation with 499.167/168

For leafs widths up to 1360 mm, for double-leaf doors above 1300 mm total clear width

*** Einsatz bei hochfrequentierten Türen**

*** A utiliser pour les portes à hautes fréquentation**

*** For frequently-used doors**

Notifizierte Produktzertifizierungsstelle
17-003082-PR01
16.09.2020
17-003082-FPC-PR01
17.07.2020
Notified Body 0757



EN 1125

EDELSTAHL Rostfrei INOX STAINLESS STEEL

555.860

Edelstahl-Panik-Stangengriff
matt, links und rechts verwendbar, für Gang- und Standflügel

VE = 1 Garnitur

Zusätzlich bestellen:
555.297 Blindnietmutter M5*
555.515 SR1-Schraube M5x16
555.512/ Drückerstift
555.585
555.859 Griffrohr

555.860

Barre panique en acier Inox
mat, utilisable à droite et à gauche, pour vantail de service et vantail semi-fixe

UV = 1 garniture

Commander séparément:
555.297 Ecrou aveugle M5*
555.515 SR1 vis M5x16
555.512/ Tige carrée
555.585
555.859 Tube de la poignée

555.860

Stainless steel panic push-bar
matt, can be used LH and RH, for access leaf and secondary leaf

PU = 1 assembly

Order separately:
555.297 Blind rivet M5*
555.515 SR1 screw M5x16
555.512/ Handle spindle
555.585
555.859 Handle tube



EN 1125

EDELSTAHL Rostfrei INOX STAINLESS STEEL

555.859

Edelstahl-Griffrohr
matt, Länge 1090 mm
für Flügelbreiten bis 1350 mm, passend zu Stangengriff 555.860

VE = 1 Garnitur

Zusätzlich bestellen:
555.860 Stangengriff

555.859

Tube de la poignée en acier Inox
mat, longueur 1090 mm, pour vantail jusqu'à 1350 mm de largeur, à utiliser avec barre panique 555.860

UV = 1 garniture

Commander séparément:
555.860 Barre panique

555.859

Stainless steel handle tube
matt, length 1090 mm, for leafs widths up to 1360 mm, for use with panic push-bar 555.860

PU = 1 assembly

Order separately:
555.860 Panic push-bar

*** Einsatz bei hochfrequentierten Türen**

*** A utiliser pour les portes à hautes fréquentation**

*** For frequently-used doors**

Notifizierte Produktzertifizierungsstelle
17-003082-PR01
16.09.2020
17-003083-PR01
17.07.2020
Notified Body 0757



EN 1125

555.696 FFB 725-1220 mm
555.697 FFB 1220-1400 mm

Aluminium-Panik-Druckstange
F1, links und rechts verwendbar, für Gang- und Standflügel

VE = 1 Garnitur

Zusätzlich bestellen:
555.297 Blindnietmutter M5*
555.515 SR1-Schraube M5x16
555.594/ Drückerstift
555.585

Einbau mit 499.167/168

Sonderlängen für Flügelbreiten ab 530 mm auf Anfrage.

*** Einsatz bei hochfrequentierten Türen**

555.696 FFB 725-1220 mm
555.697 FFB 1220-1400 mm

Barre panique à pousser en aluminium
F1, utilisable à droite et à gauche, pour vantail de service et vantail semi-fixe

UV = 1 garniture

Commander séparément:
555.297 Ecrou aveugle M5*
555.515 SR1 vis M5x16
555.594/ Tige carrée
555.585

Montage avec 499.167/168

Longueurs spéciales pour largeurs de vantaux à partir de 530 mm sur demande.

*** A utiliser pour les portes à hautes fréquentation**

555.696 FFB 725-1220 mm
555.697 FFB 1220-1400 mm

Aluminium panic touch-bar
F1, can be used LH and RH, for access leaf and secondary leaf

PU = 1 assembly

Order separately:
555.297 Blind rivet M5*
555.515 SR1 screw M5x16
555.594/ Handle spindle
555.585

Installation with 499.167/168

Special lengths for leaf widths from 530 mm on request.

*** For frequently-used doors**

Über Sonderbestellung liefern wir die Panik-Druckstangen auf Mass zugeschnitten.

Bitte geben Sie uns bei der Bestellung folgende Angaben bekannt:

Mass X _____ mm
links oder rechts

Sur commande spéciale, nous fournissons des barres panique à pousser sur mesure.

Veuillez fournir les indications suivantes lors de votre commande:

Mesure X _____ mm
à gauche ou à droite

We can supply additional panic touch-bar cut to size via special order.

When ordering, please notify us of the following information:

Measurement X _____ mm
left or right

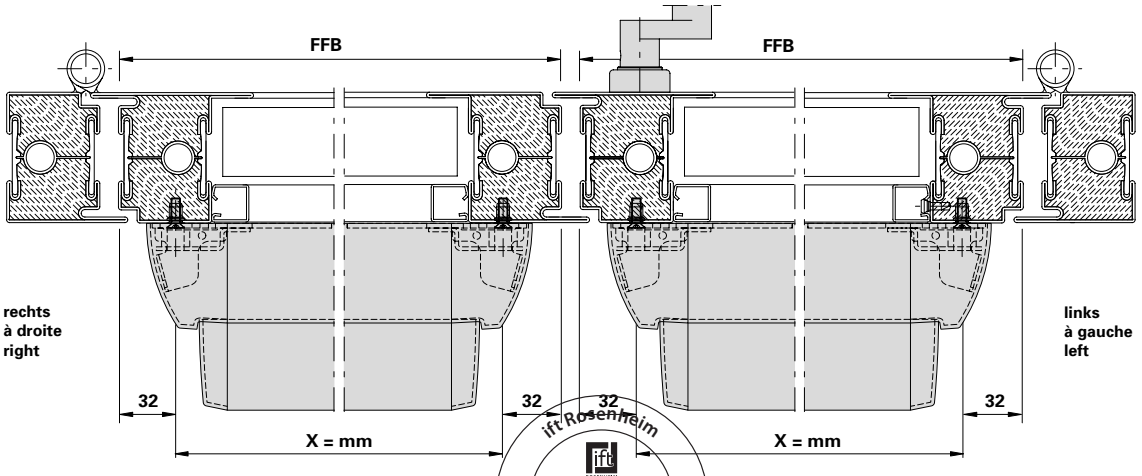

ift Rosenheim
Notifizierte Produktzertifizierungsstelle
17-003082-PR01
16.09.2020
17-003082-PR02
17.07.2020
Notified Body 0757



EN 1125

EDELSTAHL Rostfrei INOX STAINLESS STEEL

555.698 FFB 725-1220 mm
555.699 FFB 1220-1400 mm

Edelstahl-Panik-Druckstange
matt, links und rechts verwendbar, für Gang- und Standflügel

VE = 1 Garnitur

Zusätzlich bestellen:
555.297 Blindnietmutter M5*
555.515 SR1-Schraube M5x16
555.594/ Drückerstift
555.585

Einbau mit 499.167/168

Sonderlängen für Flügelbreiten ab 530 mm auf Anfrage.

*** Einsatz bei hochfrequentierten Türen**

555.698 FFB 725-1220 mm
555.699 FFB 1220-1400 mm

Barre panique à pousser en acier Inox
mat, utilisable à droite et à gauche, pour vantail de service et vantail semi-fixe

UV = 1 garniture

Commander séparément:
555.297 Ecrou aveugle M5*
555.515 SR1 vis M5x16
555.594/ Tige carrée
555.585

Montage avec 499.167/168

Longueurs spéciales pour largeurs de vantaux à partir de 530 mm sur demande.

*** A utiliser pour les portes à hautes fréquentation**

555.698 FFB 725-1220 mm
555.699 FFB 1220-1400 mm

Stainless steel panic touch-bar
matt, can be used LH and RH, for access leaf and secondary leaf

PU = 1 assembly

Order separately:
555.297 Blind rivet M5*
555.515 SR1 screw M5x16
555.594/ Handle spindle
555.585

Installation with 499.167/168

Special lengths for leaf widths from 530 mm on request.

*** For frequently-used doors**

Über Sonderbestellung liefern wir die Panik-Druckstangen auf Mass zugeschnitten.

Bitte geben Sie uns bei der Bestellung folgende Angaben bekannt:

Mass X _____ mm
links oder rechts

Sur commande spéciale, nous fournissons des barres panique à pousser sur mesure.

Veuillez fournir les indications suivantes lors de votre commande:

Mesure X _____ mm
à gauche ou à droite

We can supply additional panic touch-bar cut to size via special order.

When ordering, please notify us of the following information:

Measurement X _____ mm
left or right

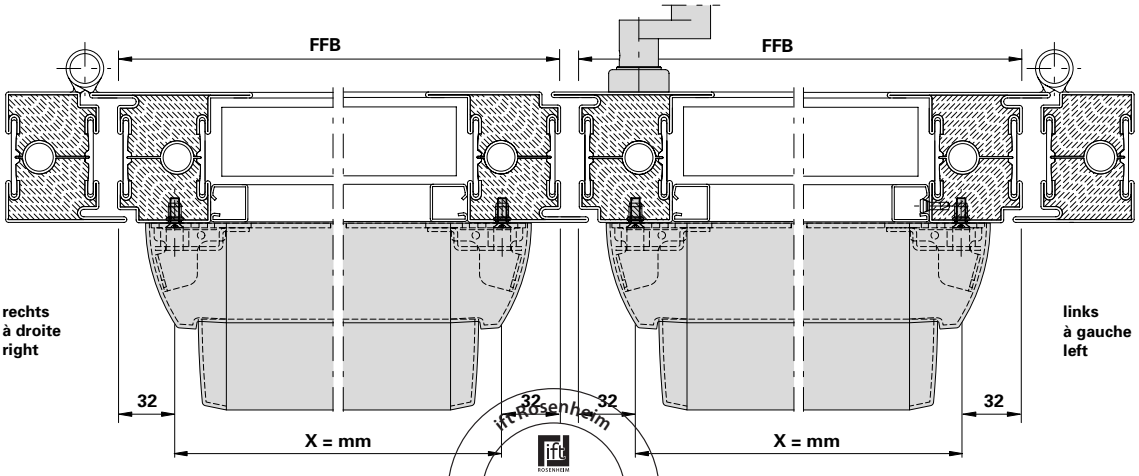

ift Rosenheim
Notifizierte Produktzertifizierungsstelle
17-003082-PR01
16.09.2020
17-003083-PR01
17.07.2020
Notified Body 0757

597.251

Aluminium-Panik-Druckstange mit elektrischer Verriegelung
Druckstange (EVT) zeigt durch die integrierte LED Anzeige den entsprechenden Status „verriegelt“ oder „entriegelt“ an. Oberfläche matt, verwendbar für Gang- und Standflügel, Öffnungsrichtung links und rechts muss der Anwendung entsprechend bestellt werden. Bestellbar in den Längen von 355-1458 mm, nicht kürzbar

VE = 1 Garnitur

Zusätzlich bestellen:
555.297 Blindnietmutter M5*
555.515 SR1-Schraube M5x16
555.594/ Drückerstift
555.585

597.251

Barre à pousser panique en aluminium avec verrouillage électrique
La barre à pousser (EVT) indique le statut correspondant (verrouillé ou non verrouillé) par le biais du témoin LED intégré. Surface mate, utilisable pour les vantaux de service et semi-fixes, sens d'ouverture gauche et droit, doit être commandé conformément à l'application. Peut être commandé dans les longueurs 355-1458 mm, non raccourcissable

UV = 1 garniture

Commander séparément:
555.297 Ecrou aveugle M5*
555.515 SR1 vis M5x16
555.594/ Tige carrée
555.585

597.251

Aluminium panic touch bar with electric locking
The integrated LED display on the touch bar (with electric l ocking) shows the corresponding status «locked» or «unlocked». Matt surface finish, can be used for access and secondary leaves, opening direction on the left and right, must be ordered in accordance with the application. Can be ordered in lengths between 355 and 1458 mm, cannot be shortened

PU = 1 assembly

Order separately:
555.297 Blind rivet M5*
555.515 SR1 screw M5x16
555.594/ Handle spindle
555.585

Über Sonderbestellung liefern wir die Panik-Druckstangen auf Mass zugeschnitten.

Bitte geben Sie uns bei der Bestellung folgende Angaben bekannt:

Mass X _____ mm
links oder rechts

Sur commande spéciale, nous fournissons des barres panique à pousser sur mesure.

Veuillez fournir les indications suivantes lors de votre commande:

Mesure X _____ mm
à gauche ou à droite

We can supply additional panic touch-bar cut to size via special order.

When ordering, please notify us of the following information:

Measurement X _____ mm
left or right

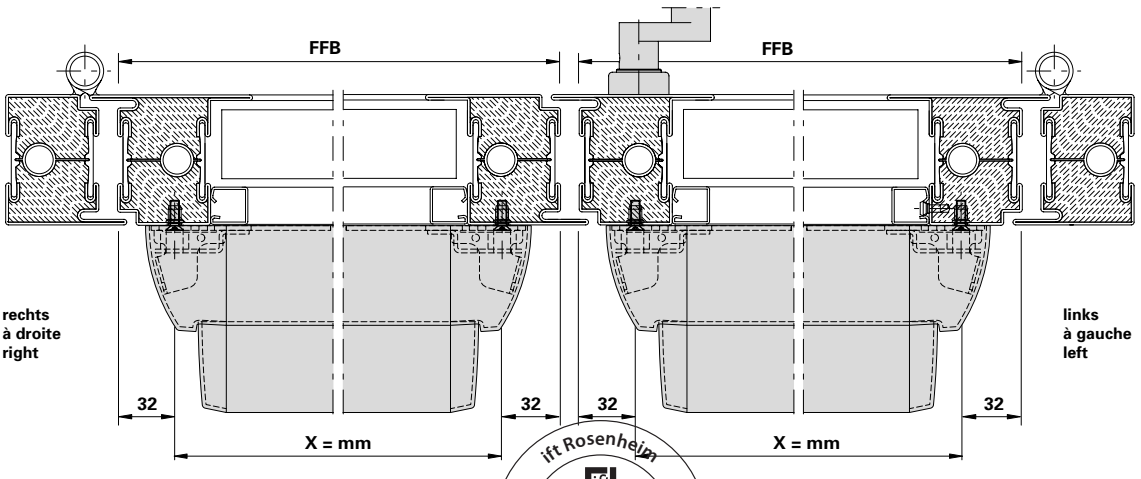

ift Rosenheim
Notifizierte Produktzertifizierungsstelle
17-003082-PR01
16.09.2020
17-003082-FPC01
17.07.2020
Notified Body 0757

597.252

Edelstahl-Panik-Druckstange mit elektrischer Verriegelung
Druckstange (EVT) zeigt durch die integrierte LED Anzeige den entsprechenden Status „verriegelt“ oder „entriegelt“ an. Oberfläche matt, verwendbar für Gang- und Standflügel, Öffnungsrichtung links und rechts muss der Anwendung entsprechend bestellt werden. Bestellbar in den Längen von 355-1458 mm, nicht kürzbar

VE = 1 Garnitur

Zusätzlich bestellen:
555.297 Blindnietmutter M5*
555.515 SR1-Schraube M5x16
555.594/ Drückerstift
555.585

597.252

Barre à pousser panique en acier Inox avec verrouillage électrique
La barre à pousser (EVT) indique le statut correspondant (verrouillé ou non verrouillé) par le biais du témoin LED intégré. Surface mate, utilisable pour les vantaux de service et semi-fixes, sens d'ouverture gauche et droit, doit être commandé conformément à l'application. Peut être commandé dans les longueurs 355-1458 mm,
non raccourcissable

UV = 1 garniture

Commander séparément:
555.297 Ecrou aveugle M5*
555.515 SR1 vis M5x16
555.594/ Tige carrée
555.585

597.252

Stainless steel panic touch bar with electric locking
The integrated LED display on the touch bar (with electric l ocking) shows the corresponding status «locked» or «unlocked». Matt surface finish, can be used for access and secondary leaves, opening direction on the left and right, must be ordered in accordance with the application. Can be ordered in lengths between 355 and 1458 mm, cannot be shortened

PU = 1 assembly

Order separately:
555.297 Blind rivet M5*
555.515 SR1 screw M5x16
555.594/ Handle spindle
555.585

Über Sonderbestellung liefern wir die Panik-Druckstangen auf Mass zugeschnitten.

Bitte geben Sie uns bei der Bestellung folgende Angaben bekannt:

Mass X _____ mm
links oder rechts

Sur commande spéciale, nous fournissons des barres panique à pousser sur mesure.

Veuillez fournir les indications suivantes lors de votre commande:

Mesure X _____ mm
à gauche ou à droite

We can supply additional panic touch-bar cut to size via special order.

When ordering, please notify us of the following information:

Measurement X _____ mm
left or right

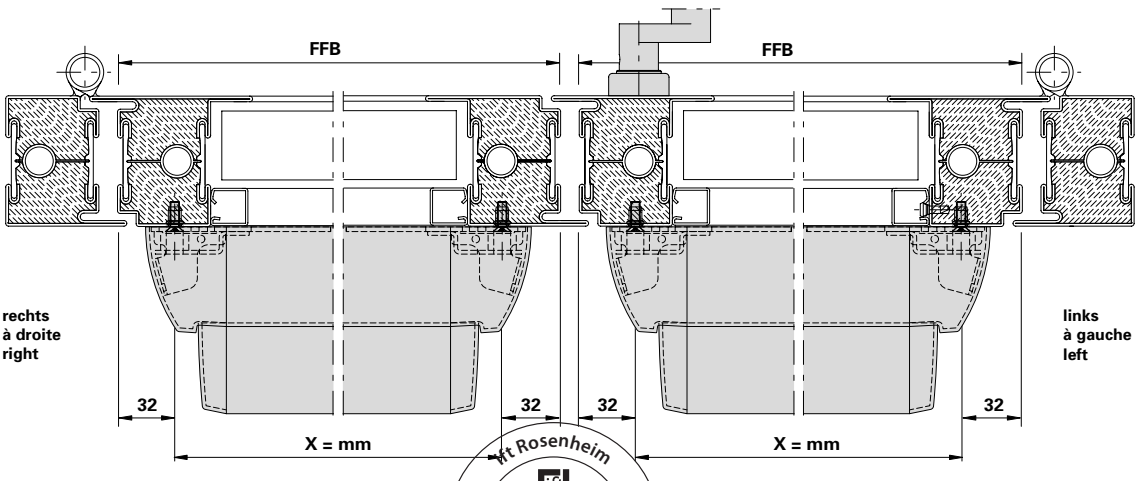

ift Rosenheim
Notifizierte Produktzertifizierungsstelle
17-003082-PR01
16.09.2020
17-003083-PR01
17.07.2020
Notified Body 0757

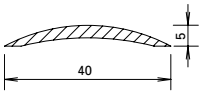

407.040

Schwelle
Aluminium, roh

Gewicht 0,200 kg/m
U = 0,084 m²/m
P = 0,043 m²/m

Länge 6 m

407.040

Seuil
aluminium, brut

poids 0,200 kg/m
U = 0,084 m²/m
P = 0,043 m²/m

Longueur 6 m

407.040

Threshold
aluminium, mill finish

weight 0,200 kg/m
U = 0,084 m²/m
P = 0,043 m²/m

Length 6 m

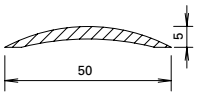

407.041

Schwelle
Aluminium, roh

Gewicht 0,325 kg/m
U = 0,104 m²/m
P = 0,053 m²/m

Länge 6 m

407.041

Seuil
aluminium, brut

poids 0,325 kg/m
U = 0,104 m²/m
P = 0,053 m²/m

Longueur 6 m

407.041

Threshold
aluminium, mill finish

weight 0,325 kg/m
U = 0,104 m²/m
P = 0,053 m²/m

Length 6 m

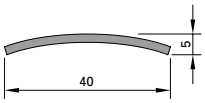

EDELSTAHL Rost frei INOX STAINLESS STEEL

400.858

Schwelle
Edelstahl, Werkstoff 1.4301 (AISI 304), matt gebürstet, mit Schutzfolie

Gewicht 0,700 kg/m

Länge 3 m

400.858

Seuil
acier Inox, matériau 1.4301 (AISI 304), brossé mat, avec film de protection

poids 0,700 kg/m

Longueur 3 m

400.858

Threshold
stainless steel, material 1.4301 (AISI 304), matt brushed, with protective film

weight 0,700 kg/m

Length 3 m

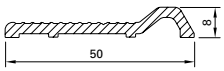

407.051

Türschwellenprofil
Aluminium, roh, für behindertengerechte Schwellenausbildung nach DIN 18040

Gewicht 0,424 kg/m
U = 0,120 m²/m
P = 0,062 m²/m

Länge 6 m

407.051

Profilé de seuil de porte
aluminium, brut, pour des seuils adaptés à la circulation des handicapés, conformément à DIN 18040

Poids 0,424 kg/m
U = 0,120 m²/m
P = 0,062 m²/m

Longueur 6 m

407.051

Door threshold profile
aluminium, mill finish, suitable for handicapped compliant threshold constructions according to DIN 18040

Weight 0,424 kg/m
U = 0,120 m²/m
P = 0,062 m²/m

Length 6 m

ift Rosenheim
Notifizierte Produktzertifizierungsstelle
17-003082-PR01
16.09.2020
17-003082-PR01
17.07.2020
Notified Body 0757

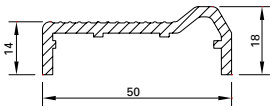

407.050

Türschwellenprofil
Aluminium, roh,
für behindertengerechte Schwellenausbildung nach DIN 18040

Gewicht 0,590 kg/m
U = 0,165 m²/m
P = 0,082 m²/m

Länge 6 m

Einsatz:
In Kombination mit Anschlag-Dichtung 452.989

407.050

Profilé de seuil de porte
aluminium, brut, pour des seuils adaptés à la circulation des handicapés, conformément à DIN 18040

Poids 0,590 kg/m
U = 0,165 m²/m
P = 0,082 m²/m

Longueur 6 m

Utilisation:
En combinaison avec joint de butée 452.989

407.050

Door threshold profile
aluminium, mill finish, suitable for handicapped compliant threshold constructions according to DIN 18040

Weight 0,590 kg/m
U = 0,165 m²/m
P = 0,082 m²/m

Length 6 m

Usage:
In combination with rebate gasket 452.989

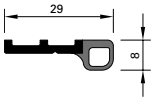

452.989

Anschlag-Dichtung
EPDM, schwarz

VE = 5 Stangen à 3 m

Einsatz:
In Kombination mit Türschwellenprofil 407.050 und 452.990/991

452.989

Embout d'étanchéité
EPDM, noir

UV = 5 barres à 3 m

Utilisation:
En combinaison avec profilé pour seuil de porte 407.050 et 452.990/991

452.989

Gasket piece
EPDM, black

PU = 5 bars, 3 m each

Usage:
In combination with door threshold profile 407.050 and 452.990/991

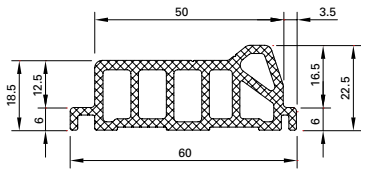

452.990 Länge 3 m
452.991 Länge 6 m

Türschwellenprofil
schwarz, aus Polyamid glasfaserverstärkt, für behindertengerechte Schwellenausbildung nach DIN 18040

Einsatz:
In Kombination mit Anschlag-Dichtung 452.989

452.990 Longueur 3 m
452.991 Longueur 6 m

Profilé pour seuil de porte
noir, polyamide renforcé par fibres de verre, pour des seuils adaptés à la circulation des handicapés, conformément à DIN 18040

Utilisation:
En combinaison avec embout d'étanchéité 452.989

452.990 Length 3 m
452.991 Length 6 m

Door threshold profile
black, made of fibreglass-reinforced polyamide, suitable for handicapped compliant threshold constructions according to DIN 18040

Usage:
In combination with gasket piece 452.989

ift Rosenheim
Notifizierte Produktzertifizierungsstelle
17-003082-PR01
16.09.2020
17-003083-PR01
17.07.2020
Notified Body 0757



455.207

Schwellendichtung
schwer entflammbar, schwarz,
Lappenlänge 14 mm

VE = 25 m

455.207

Joint de socle
difficilement combustible, noir,
longueur lèvre 14 mm

UV = 25 m

455.207

Bottom rail weatherstrip
flame retardant, black,
lip length 14 mm

PU = 25 m

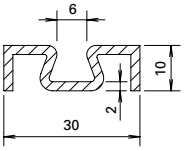

407.101

Zusatzprofil
Aluminium, roh

Gewicht 0,310 kg/m
U = 0,130 m²/m
P = 0,044 m²/m

Länge 6 m

407.101

Profilé complémentaire
aluminium brut

poids 0,310 kg/m
U = 0,130 m²/m
P = 0,044 m²/m

Longueur 6 m

407.101

Additional profile
aluminium mill finish

weight 0,310 kg/m
U = 0,130 m²/m
P = 0,044 m²/m

Length 6 m

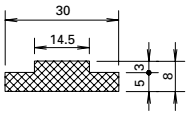

452.298

Isolator
PVC

Gewicht 0,346 kg/m

Länge 1,25 m

452.298

Isolateur
PVC

poids 0,346 kg/m

Longueur 1,25 m

452.298

Insulator
PVC

weight 0,346 kg/m

Length 1,25 m

ift Rosenheim
Notifizierte Produkt-zertifizierungsstelle
17-003082-PR01
16.09.2020
17-003082-FPC01
17.07.2020
Notified Body 0757

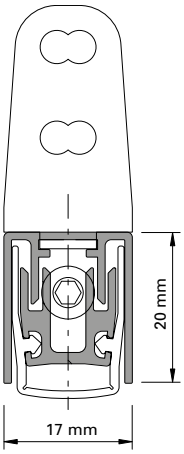

Automatische Senkdichtung
Aluminium, Dichtung aus Silikon, seitliche Befestigung mit Winkeln aus Edelstahl.
Links und rechts einsetzbar.
Die Dichtungen lösen bandseitig aus und der Hub ist einstellbar bis 16 mm. Parallelabsenkung mit automatischem Ausgleich bei schiefem Boden. Einseitig kürzbar bis zur nächst kleineren Nennlänge.

VE = 1 Stück
4 Schrauben M4x7
2 Befestigungswinkel

Art.-Nr.	max. FFB mm	min. FFB mm
555.366	400	275
555.367	550	400
555.368	700	550
555.369	850	700
555.370	1000	850
555.371	1150	1000
555.372	1300	1150
555.373	1450	1300

Einbau mit 499.137

Joint seuil automatique
aluminium, joint en silicon, fixation latérale par équerres en acier Inox, utilisable à gauche et à droite.
Les joints se déclenchent côté paumelle et la course est réglable jusqu'à 16 mm. Abaissement parallèle avec compensation automatique sur sol en pente. Peut être raccourci d'un côté jusqu'à la longueur nominale inférieure la plus proche.

UV = 1 pièce
4 vis M4x7
2 équerres de fixation

No d'art	max. FFB mm	min. FFB mm
555.366	400	275
555.367	550	400
555.368	700	550
555.369	850	700
555.370	1000	850
555.371	1150	1000
555.372	1300	1150
555.373	1450	1300

Montage avec 499.137

Automatic drop seal
aluminium, weatherstrip made of silicone, lateral fastening with stainless steel brackets, can be used LH and RH.
The weatherstrips are removed on the hinge side and the travel can be set at up to 16 mm. Parallel settlements with automatic compensation on sloping ground. Can be shortened on one side as far as the next smallest nominal length.

PU = 1 joint
4 screws M4x7
2 angled brackets

Part no.	max. FFB mm	min. FFB mm
555.366	400	275
555.367	550	400
555.368	700	550
555.369	850	700
555.370	1000	850
555.371	1150	1000
555.372	1300	1150
555.373	1450	1300

Installation with 499.137

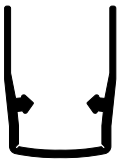

456.116

Dichtungsprofil
Silikon, Ersatzdichtung für automatische Senkdichtung
555.366 - 555.373

VE = 1,5 m

456.116

Profilé d'étanchéité
silicone, joint de remplacement pour joint seuil automatique
555.366 - 555.373

UV = 1,5 m

456.116

Gasket profile
silicone, spare gasket for automatic drop seal
555.366 - 555.373

PU = 1,5 m

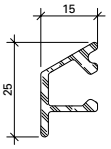

407.001

Wetterschenkel
Aluminium, roh

Gewicht 0,266 kg/m
U = 0,100 m²/m
P = 0,034 m²/m

Länge 6 m

Befestigungsknopf 450.006/007
Endstück 450.050

407.001

Renvoi d'eau
aluminium, brut

poids 0,266 kg/m
U = 0,100 m²/m
P = 0,034 m²/m

Longueur 6 m

Bouton de fixation 450.006/007
Embout 450.050

407.001

Weatherbar
aluminium, mill finish

weight 0,266 kg/m
U = 0,100 m²/m
P = 0,034 m²/m

Length 6 m

Fixing stud 450.006/007
End piece 450.050

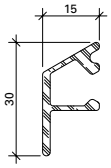

407.002

Wetterschenkel
Aluminium, roh

Gewicht 0,290 kg/m
U = 0,114 m²/m
P = 0,040 m²/m

Länge 6 m

Befestigungsknopf 450.006/007
Endstück 450.051

407.002

Renvoi d'eau
aluminium, brut

poids 0,290 kg/m
U = 0,114 m²/m
P = 0,040 m²/m

Longueur 6 m

Bouton de fixation 450.006/007
Embout 450.051

407.002

Weatherbar
aluminium, mill finish

weight 0,290 kg/m
U = 0,114 m²/m
P = 0,040 m²/m

Length 6 m

Fixing stud 450.006/007
End piece 450.051

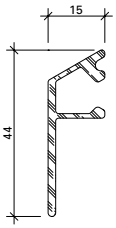

407.004

Wetterschenkel
Aluminium, roh

Gewicht 0,360 kg/m
U = 0,142 m²/m
P = 0,054 m²/m

Länge 6 m

Befestigungsknopf 450.006/007

407.004

Renvoi d'eau
aluminium, brut

poids 0,360 kg/m
U = 0,142 m²/m
P = 0,054 m²/m

Longueur 6 m

Bouton de fixation 450.006/007

407.004

Weatherbar
aluminium, mill finish

weight 0,360 kg/m
U = 0,142 m²/m
P = 0,054 m²/m

Length 6 m

Fixing stud 450.006/007

ift Rosenheim
Notifizierte Produktzertifizierungsstelle
17-003082-PR01
16.09.2020
17-003082-PR03
17.07.2020
Notified Body 0757

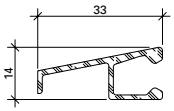

407.008

Wetterschenkel
Aluminium, roh

Gewicht 0,261 kg/m
U = 0,127 m²/m
P = 0,040 m²/m

Länge 6 m

Befestigungsknopf 450.006

407.008

Renvoi d'eau
aluminium, brut

poids 0,261 kg/m
U = 0,127 m²/m
P = 0,040 m²/m

Longueur 6 m

Bouton de fixation 450.006

407.008

Weatherbar
aluminium, mill finish

weight 0,261 kg/m
U = 0,127 m²/m
P = 0,040 m²/m

Length 6 m

Fixing stud 450.006

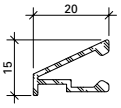

407.009

Wetterschenkel
Aluminium, roh

Gewicht 0,185 kg/m
U = 0,100 m²/m
P = 0,028 m²/m

Länge 6 m

Befestigungsknopf 450.006
Endstück 450.070

407.009

Renvoi d'eau
aluminium, brut

poids 0,185 kg/m
U = 0,100 m²/m
P = 0,028 m²/m

Longueur 6 m

Bouton de fixation 450.006
Embout 450.070

407.009

Weatherbar
aluminium, mill finish

weight 0,185 kg/m
U = 0,100 m²/m
P = 0,028 m²/m

Length 6 m

Fixing stud 450.006
End piece 450.070

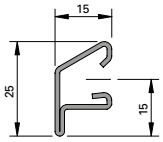

EDELSTAHL Rostfrei INOX STAINLESS STEEL

400.859

Wetterschenkel
Edelstahl,
Werkstoff 1.4401 (AISI 316)

Gewicht 0,628 kg/m
P = 0,031 m²/m

Länge 6 m

Oberfläche:
walzblank, auf Wunsch
Sichtflächen geschliffen

Befestigungsknopf 450.025
Endstück 450.050

400.859

Renvoi d'eau
acier Inox,
matériau 1.4401 (AISI 316)

poids 0,628 kg/m
P = 0,031 m²/m

Longueur 6 m

Surface:
laminé brut, sur demande
surfaces visibles polies.

Bouton de fixation 450.025
Embout 450.050

400.859

Weatherbar
stainless steel,
material 1.4401 (AISI 316)

weight 0,628 kg/m
P = 0,031 m²/m

Length 6 m

Surface:
bright rolled, visual surfaces
polished on request

Fixing stud 450.025
End piece 450.050



450.050

Endstück
Kunststoff, schwarz,
für Wetterschenkel 400.859
und 407.001

VE = je 10 Stück
(links und rechts)

450.050

Embout
matière plastique, noire,
pour renvoi d'eau 400.859
et 407.001

UV = 10 paires
(gauche et droite)

450.050

End piece
plastic, black,
for weatherbar 400.859
and 407.001

PU = 10 pieces each
(left and right)

450.051

Endstück
Kunststoff, schwarz,
für Wetterschenkel 407.002

VE = je 10 Stück
(links und rechts)

450.051

Embout
matière plastique, noire,
pour renvoi d'eau 407.002

UV = 10 paires
(gauche et droite)

450.051

End piece
plastic, black,
for weatherbar 407.002

PU = 10 pieces each
(left and right)



450.070

Endstück
Kunststoff, schwarz,
für Wetterschenkel 407.009

VE = je 5 Stück
(links und rechts)

450.070

Embout
matière plastique, noire,
pour renvoi d'eau 407.009

UV = 5 paires
(gauche et droite)

450.070

End piece
plastic, black,
for weatherbar 407.009

PU = 5 pieces each
(left and right)



450.042

Rohr für Glasfalzbelüftung
Aluminium, Länge 48 mm,
für Profile 50 mm

Einsatz mit Bohrlehre 499.322
und Montage-Werkzeug 499.323

VE = 50 Stück

450.042

Tube pour aération des feuillures à verre
aluminium, longueur 48 mm,
pour profilés 50 mm

Utilisation avec gabarit de perçage 499.322 et outil de montage 499.323

UV = 50 pièces

450.042

Tube for glazing rebate ventilation
aluminium, length 48 mm,
for profiles 50 mm

For use with drilling template 499.322 and fitting tool 499.323

PU = 50 pieces



450.043

Rohr für Glasfalzbelüftung
Aluminium, Länge 23 mm,
für Profile 25 mm

Einsatz mit Bohrlehre 499.322
und Montage-Werkzeug 499.323

VE = 50 Stück

450.043

Tube pour aération des feuillures à verre
aluminium, longueur 23 mm,
pour profilés 25 mm

Montage avec le gabarit de perçage 499.322 et l'outil de pose 499.323

UV = 50 pièces

450.043

Tube for glazing rebate ventilation
aluminium, length 23 mm,
for profiles 25 mm

For use with drilling template 499.322 and fitting tool 499.323

PU = 50 pieces

ift Rosenheim
Notifizierte Produktzertifizierungsstelle
17-003082-PR01
16.09.2020
17-003083-PR01
17.07.2020
Notified Body 0757



450.052

Winkel für Glasfalzbelüftung
Kunststoff schwarz

VE = 50 Stück

450.052

Equerre pour aération des feuillures à verre
matière plastique noire

UV = 50 pièces

450.052

Angle for glazing rebate ventilation
plastic, black

PU = 50 pieces



450.047

Entwässerungstülle
Zink-Druckguss,
Bohrdurchmesser 12 mm

Einbau mit Bohrlehre 499.319, Kegelsenker 499.339 und Montagewerkzeug 499.318

VE = 50 Stück

450.047

Douille d'évacuation d'eau
fonte de zinc injectée,
diamètre de perçage 12 mm

Montage avec gabarit de perçage 499.319, fraise conique 499.339 et outil de montage 499.318

UV = 50 pièces

450.047

Drain pipe
zinc diecasting,
drilling diameter 12 mm

Installation with drilling jig 499.319, countersink 499.339 and fitting tool 499.318

PU = 50 pieces



450.049

Entwässerungstülle
Edelstahl 1.4401,
Bohrdurchmesser 12 mm

Einbau mit Bohrlehre 499.319, Kegelsenker 499.339 und Montagewerkzeug 499.318

VE = 10 Stück

450.049

Douille d'évacuation d'eau
acier Inox qualité 1.4401,
diamètre de perçage 12 mm

Montage avec gabarit de perçage 499.319, fraise 499.339 et outil de montage 499.318

UV = 10 pièces

450.049

Drain pipe
stainless steel 1.4401,
drilling diameter 12 mm

Installation with drilling jig 499.319, countersink 499.339 and fitting tool 499.318

PU = 10 pieces



450.055

Abdeckkappe
Kunststoff, schwarz, für Abdeckung der Entwässerungs-tüllen 450.047/049

VE = 10 Stück

450.055

Capuchon
matière plastique, noire, pour couvrir les douilles d'évacuation d'eau 450.047/049

UV = 10 pièces

450.055

Cover caps
plastic, black, for for covering drain pipes 450.047/049

PU = 10 pieces



452.324

Brandschutzeinlage
für den Einsatz im Stulpbereich 17.5 mm x 52 mm, Länge 1 m

VE = 6 Stück

452.324

Élément coupe-feu
pour une utilisation dans la zone de la têtière 17,5 mm x 52 mm, longueur 1 m

UV = 6 pièces

452.324

Fire protection insert
for use in the meeting stile area, 17.5 mm x 52 mm, length 1 m

PU = 6 pieces





455.486

Bürstendichtung mit Gegenstück
2 x 2.5 m

VE = 5 Stück

455.486

Joint brosse avec pièce homologue
2 x 2.5 m

UV = 5 pièces

455.486

Brush seal with counterpart
2 x 2.5 m

PU = 5 pieces



452.327

Brandschutzplatte
Ersatzteil für 455.486

VE = 1 Stück

452.327

Plaque coupe-feu
pièce de rechange pour 455.486

UV = 1 pièce

452.327

Fire-resistant panel
replacement part for 455.486

PU = 1 piece



455.487

Bürste
Ersatzteil für 455.486

VE = 1 Stück

455.487

Brosse
pièce de rechange pour 455.486

UV = 1 pièce

455.487

Brush
replacement part for 455.486

PU = 1 piece

ift Rosenheim
Notifizierte Produktzertifizierungsstelle
17-003082-PR01
16.09.2020
17-003082-FPC-01
17.07.2020
Notified Body 0757

EI60



555.908

Treibriegelschloss
für Profilzylinder,
Hub 14 mm

VE = 1 Stück

555.908

Serrure contre-bascule
pour cylindre profilé,
course 14 mm

UV = 1 pièce

555.908

Shoot bolt lock
for profile cylinder,
travel 14 m

PU = 1 piece



455.488 1,5 m

Treibriegelstange
Stahl verzinkt, ø 10,
mit Gewindeteil M10

VE = 1 Stück

455.488 1,5 m

Tige de verrouillage
acier zingué, ø 10,
avec filetage M10

UV = 1 pièce

455.488 1,5 m

Shoot bolt
galvanised steel, ø 10,
with M10 thread

PU = 1 piece



557.249

Senkschraube M5x12
Stahl verzinkt, Edelstahl-Look, Torx-Angriff T20, gewindeformend

VE = 100 Stück

557.249

Vis à tête fraisée M5x12
acier zingué, surface acier Inox, empreinte Torx T20, formant le taraudage

UV = 100 pièces

557.249

Countersunk screw M5x12
galvanised steel, stainless steel surface, Torx head T20, self-tapping

PU = 100 pieces



550.322

Senkschraube M5x12
Edelstahl, SR1-Angriff, selbstgewindend, 100° Senkkopf, für die Befestigung der Schlösser mit Edelstahl-Stulpen und Schloss-Zubehörteile aus Edelstahl

Bohrdurchmesser ø 4,5 mm

VE = 500 Stück

550.322

Vis à tête fraisée M5x12
acier Inox, empreinte SR1, autotaraudeuse, tête noyée 100°, pour la fixation des serrures avec têtière en acier Inox et accessoires en acier Inox

Diamètre de perçage ø 4,5 mm

UV = 500 pièces

550.322

Countersunk screw M5x12
stainless steel, SR1 head, self-tapping, 100° countersunk, for fixing locks with stainless steel face plate and lock accessories

Hole diameter ø 4.5 mm

PU = 500 pieces



555.515

Senkschraube M5x16
Stahl verzinkt, SR1-Angriff, selbstgewindend, 100° Senkkopf, für die Befestigung der Drücker, Panik-Stangengriffe

Bohrdurchmesser
ø 4,5 / 4,7 mm

VE = 100 Stück

555.515

Vis à tête fraisée M5x16
acier zingué, empreinte SR1, autotaraudeuse, tête noyée 100°, pour la fixation des poignées, barre panique

Diamètre de perçage
ø 4,5 / 4,7 mm

UV = 100 pièces

555.515

Countersunk screw M5x16
galvanised steel, SR1 head, self-tapping, 100° countersunk, for fixing handles, locking bars with emergency function

Hole diameter
ø 4,5 / 4,7 mm

PU = 100 pieces



550.376

Senkschraube ø 4,8x20
Edelstahl, SR1-Angriff, selbstbohrend, für die Befestigung des Schlossstulps in den Isolator

VE = 100 Stück

550.376

Vis à tête fraisée ø 4,8x20
acier Inox, empreinte SR1, autoforeuse, pour la fixation de la têtière de serrure dans l'isolateur

UV = 100 pièces

550.376

Countersunk screw ø 4,8x20
stainless steel, SR1 head, self tapping, for fixing the face plate to the isolator.

PU = 100 pieces

ift Rosenheim
Notifizierte Produktzertifizierungsstelle
17-003082-PR01
16.09.2020
17-003082-FPC01
17.07.2020
Notified Body 0757



557.166

Schraube M4x10
Edelstahl, Torx-Angriff

Bohrdurchmesser 3,3 mm

VE = 100 Stück

557.166

Vis M4x10
acier Inox, empreinte Torx

Diamètre de perçage 3,3 mm

UV = 100 pièces

557.166

Screw M4x10
stainless steel, Torx head

Hole diameter 3,3 mm

PU = 100 pieces



557.311

Senkschraube 4,8x mm
Stahl verzinkt, Edelstahl-Look, Torx-Angriff T20, selbstbohrend, für die Befestigung in den Isolator

VE = 100 Stück

557.311

Vis à tête fraisée 4,8x mm
acier zingué, surface acier Inox, empreinte Torx T20, autoforeuse, pour la fixation dans l'isolateur

UV = 100 pièces

557.311

Countersunk screw 4,8x mm
galvanised steel, stainless steel surface, empreinte Torx T20, self-cutting, for fixing into the insulating bar

PU = 100 pieces



550.267

Linsenschraube 4,8x16 mm
Edelstahl, SR1-Angriff

Bohrdurchmesser ø 3,5 mm

VE = 100 Stück

550.267

Vis à tête bombée 4,8x16 mm
acier Inox, empreinte SR1,

Diamètre de perçage ø 3,5 mm

UV = 100 pièces

550.267

Oval-head screw 4,8x16 mm
stainless steel, SR1 head,

Hole diameter 3,5 mm

PU = 100 pieces



557.150

Senkblechschraube 4,2x16
Edelstahl A2

VE = 100 Stück

557.150

Vis à tôle à tête fraisée 4,2x16
Acier Inox A2

UV = 100 pièces

557.150

Sunk sheet screw 4.2x16
Stainless steel A2

PU = 100 pieces



550.357

Selbstbohrschraube 4,5x20
Stahl verzinkt, schwarz-chromatiert, SR1-Angriff, für die Befestigung der Anschlagdichtung 452.989

VE = 100 Stück

550.357

Vis autoforeuse 4,5x20
acier zinguée, chromatée noire, empreinte SR1, pour fixation joint de butée 452.989

UV = 100 pièces

550.357

Self-cutting screw 4,5x20
galvanised steel, black chromed, SR1 head, for fixation rebate gasket 452.989

PU = 100 pieces



557.046

Schraube M4x12
Stahl verzinkt, SR1-Angriff, selbstgewindend, für Schliessbleche der Mehrfach-verriegelungsschlösser

Bohrdurchmesser 3,5 mm

VE = 100 Stück

557.046

Vis M4x12
acier zingué, empreinte SR1, autotaraudeuse, pour gâches de fermeture des serrures à verrouillage multiple

Diamètre de perçage 3,5 mm

UV = 100 pièces

557.046

Screw M4x12
galvanised steel, SR1 head, self-tapping, for strike plates of multipoint locks

Hole diameter 3.5 mm

PU = 100 pieces



550.009

Linsenschraube mit Flansch M5x20
Qualität A2, Torx-Angriff T20

VE = 100 Stück

550.009

Vis à tête cylindrique bombée avec bride M5x20
Qualité A2, empreinte Torx T20

UV = 100 pièces

550.009

Oval-head screw with flange M5x20
Quality A2, Torx head T20

PU = 100 pieces



555.498

Senkschraube 4,8x19
Edelstahl, Torx-Angriff T25, für die Befestigung der Beschlagsteile

VE = 100 Stück

555.498

Vis à tête fraisée 4,8x19
acier Inox, empreinte Torx T25, pour la fixation des pièces de ferrures

UV = 100 pièces

555.498

Countersunk screw 4,8x19
stainless steel, Torx head T25, for fixing the fittings components

PU = 100 pieces



557.150

Senkblechschraube 4,2x16
Edelstahl A2

VE = 100 Stück

557.150

Vis à tôle à tête fraisée 4,2x16
Acier Inox A2

UV = 100 pièces

557.150

Sunk sheet screw 4.2x16
Stainless steel A2

PU = 100 pieces

ift Rosenheim
Notifizierte Produkt-zertifizierungsstelle
17-003082-PR01
16.09.2020
17-003082-FPC01
17.07.2020
Notified Body 0757



555.486

Schraube M4x7
Stahl verzinkt, Edelstahl-Look, SR1-Angriff, selbstgewindend, Ersatzschraube für automatische Senkdichtung

Bohrdurchmesser 3,6 mm

VE = 100 Stück

555.486

Vis M4x7
acier zingué, surface acier Inox, empreinte SR1, autotaraudeuse, vis de rechange pour joint seuil automatique

Diamètre de perçage 3,6 mm

UV = 100 pièces

555.486

Screw M4x7
galvanised steel, stainless steel surface, SR1 head, self-tapping, replacement screw for automatic floor seal

Hole diameter 3.6 mm

PU = 100 pieces



550.249

Senkschraube M5x50 mit Senkmutter
Stahl verzinkt, für Montagestösse

VE = 100 Stück

550.249

Vis noyée M5x50 avec écrou conique
acier zingué, pour raccords de montage

UV = 100 pièces

550.249

Countersunk screw M5x50 with countersunk nut
galvanised steel, for site joints

PU = 100 pieces



550.454

Senkschraube 4,2x67 mm
Stahl verzinkt, SR1-Angriff, selbstbohrend, für Blendrahmenverbreiterung

VE = 100 Stück

550.454

Vis à tête fraisée 4,2x67 mm
acier zingué, empreinte SR1, autoforeuse, pour l'élargisseur du cadre dormant

UV = 100 pièces

550.454

Countersunk screw 4.2x67 mm
galvanised steel, SR1 head, self-cutting, for outer frame enlargement.

PU = 100 pieces



557.248

Senkschraube M5x20
Stahl verzinkt, Edelstahl-Look, Torx-Angriff T20, gewinde-formend

VE = 100 Stück

557.248

Vis à tête fraisée M5x20
acier zingué, surface acier Inox, empreinte Torx T20, formant le taraudage

UV = 100 pièces

557.248

Countersunk screw M5x20
galvanised steel, stainless steel surface, empreinte Torx T20, self-tapping

PU = 100 pieces

ift Rosenheim
Notifizierte Produkt-zertifizierungsstelle
17-003082-PR01 16.09.2020
17-003083-PR01 17.07.2020
Notified Body 0757



550.010

Senkschraube 4,2x41 mm
Stahl verzinkt, SR1-Angriff, selbstbohrend, für Blendrahmenverbreiterung

VE = 100 Stück

550.010

Vis à tête fraisée 4,2x41 mm
acier zingué, empreinte SR1, autoforeuse, pour l'élargisseur du cadre dormant

UV = 100 pièces

550.010

Countersunk screw 4.2x41 mm
galvanised steel, SR1 head, self-cutting, for outer frame enlargement

PU = 100 pieces



451.093

Rahmendübel
für Beton/Ziegelvollstein/ Hochlochziegel, Torx-Angriff, Länge 140 mm, Einbau mit Torx-Klinge 499.005

VE = 50 Stück

Einbau mit 499.144

451.093

Goujon d'ancrage
pour béton/briques pleines, empreinte Torx, longueur 140 mm, fixation avec lame Torx 499.005

UV = 50 pièces

Montage avec 499.144

451.093

Anchor bolt
for concrete/solid clay brick, Torx-set recess head, length 140 mm, insert with Torx-set blade 499.005

PU = 50 pieces

Installation with 499.144



451.094

Rahmendübel
für Beton/Ziegelvollstein/ Hochlochziegel, Torx-Angriff, Länge 160 mm, Einbau mit Torx-Klinge 499.005

VE = 50 Stück

Einbau mit 499.144

451.094

Goujon d'ancrage
pour béton/briques pleines, empreinte Torx, longueur 160 mm, fixation avec lame Torx 499.005

UV = 50 pièces

Montage avec 499.144

451.094

Anchor bolt
for concrete/solid clay brick, Torx-set recess head, length 160 mm, insert with Torx-set blade 499.005

PU = 50 pieces

Installation with 499.144



550.498

Aussteifbolzen
Stahl, ø 4,7 mm, Länge 50 mm

VE = 20 Stück

550.498

Boulon raidisseur
acier, ø 4,7 mm, longueur 50 mm

UV = 20 pièces

550.498

Reinforcing bolt
steel, ø 4,7 mm, length 50 mm

PU = 20 pieces

ift Rosenheim
Notifizierte Produktzertifizierungsstelle
17-003082-PR01
16.09.2020
17-003082-PR01
17.07.2020
Notified Body 0757



EDELSTAHL Rostfrei INOX STAINLESS STEEL

555.298

Blindnietmutter M6
Edelstahl 1.4567, zur Befestigung der Beschläge

VE = 100 Stück

555.298

Ecrou aveugle M6
acier Inox 1.4567, pour fixation des ferrures

UV = 100 pièces

555.298

Blind rivet M6
stainless steel 1.4567, for fixing fittings

PU = 100 pieces



555.297

Blindnietmutter M5
Stahl verzinkt und gelbchromatiert, zur Befestigung der Beschläge

VE = 100 Stück

555.297

Ecrou aveugle M5
acier zingué et chromatée jaune, pour fixation des ferrures

UV = 100 pièces

555.297

Blind rivet M5
steel galvanised and yellow chromated, for fixing fittings

PU = 100 pieces



451.051	Breite 40 mm	**451.051**	Largeur 40 mm	**451.051**	Width 40 mm
451.052	Breite 50 mm	**451.052**	Largeur 50 mm	**451.052**	Width 50 mm
451.053	Breite 70 mm	**451.053**	Largeur 70 mm	**451.053**	Width 70 mm
451.054	Breite 95 mm	**451.054**	Largeur 95 mm	**451.054**	Width 95 mm

Schutzfolie
zum Schützen der Sichtflächen bei Edelstahlprofilen

VE = 1 Rolle à 100 m

Film de protection
protège les faces visibles des profilés en acier Inox

UV = 1 rouleau à 100 m

Protective film
for protecting the sealing surface of the stainless steel profiles

PU = 1 roll, 100 m each



450.151

Beschlagspray
zur Reinigung und Pflege der Beschläge und Mechanik an Fenster und Türen

VE = 6 Dosen à 100 ml

450.151

Spray pour ferrures
pour le nettoyage et l'entretien de ferrures et la mécanique sur les portes et fenêtres

UV = 6 flacon de 100 ml

450.151

Fittings spray
for cleaning and maintaining the fittings and mechanics on windows and doors

UV = 6 cans (100 ml)

ift Rosenheim
Notifizierte Produktzertifizierungsstelle
17-003082-PR01
16.09.2020
17-003083-PR01
17.07.2020
Notified Body 0757



499.167

Bohrlehre
für Schlösser mit Rundzylinder ø 22 mm 555.800-555.826 und Zylinderrosetten, Falztreibriegel 555.380, Panik-Treibriegel-Schloss 555.828, Stangengriffe 555.500 und 555.501, Druckstangen 555.696-555.699

VE = 1 Stück

499.167

Gabarit de perçage
pour serrures avec cylindre rond ø 22 mm 555.800-555.826 et rosaces de cylindre, bascule à mortaiser 555.380, contre-bascule panique 555.828, barres panique 555.500 et 555.501, barres panique à pousser 555.696-555.699

UV = 1 pièce

499.167

Drilling jig
for locks with round cylinder ø 22 mm 555.800-555.826 and cylinder rosettes, rebate lever bolt 555.380, shoot bolt lock with emergency function 555.828, push-bars 555.500 and 555.501, touch-bars 555.696-555.699

PU = 1 piece

Janisol 2 EI30 70 mm	Janisol C4 EI60/EI90			
●	●			



499.168

Bohrlehre
für Schlösser mit Profilzylinder ø 17 mm 555.801-555.827 und Zylinderrosetten, Falztreibriegel 555.380, Panik-Treibriegel-Schloss 555.828, Stangengriffe 555.500 und 555.501, Druckstangen 555.696-555.699

VE = 1 Stück

499.168

Gabarit de perçage
pour serrures avec cylindre profilé ø 17 mm 555.801-555.827 et rosaces de cylindre, bascule à mortaiser 555.380, contre-bascule panique 555.828, barres panique 555.500 et 555.501, barres panique à pousser 555.696-555.699

UV = 1 pièce

499.168

Drilling jig
for locks with profile cylinder ø 17 mm 555.801-555.827 and cylinder rosettes rebate lever bolt 555.380, shoot bolt lock with emergency function 555.828, push-bars 555.500 and 555.501, touch-bars 555.696-555.699

PU = 1 piece

●	●			



499.435

Bohrlehre
für verdeckt liegende Anschraubbänder 555.030 und 555.031

VE = 1 Flügelrahmenteil
1 Blendrahmenteil

499.435

Gabarit de perçage
pour paumelles à visser non apparente 555.030 et 555.031

UV = 1 pièce pour cadre vantail
1 pièce pour cadre dormant

499.435

Drilling jig
for concealed screw-on hinges 555.030 and 555.031

PU = 1 piece for leaf frame
1 piece for outer frame

●	●			

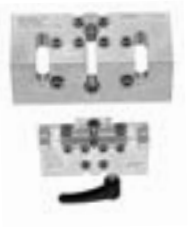

499.430

Bohrlehre
für Anschraubbänder 555.656-555.661

VE = 1 Flügelrahmenteil
1 Blendrahmenteil

499.430

Gabarit de perçage
pour paumelles à visser 555.656-555.661

UV = 1 pièce pour cadre vantail
1 pièce pour cadre dormant

499.430

Drilling jig
for screw-on hinges 555.656-555.661

PU = 1 piece for leaf frame
1 piece for outer frame

●	●			

ift Rosenheim
Notifizierte Produktzertifizierungsstelle
17-003082-PR01
16.09.2020
17-003082-PR01
17.07.2020
Notified Body 0757



499.171

Bohrlehre
für Falzsicherung 555.541, Schaltschloss 555.546 und Schnappriegel 555.527 und 555.528

VE = 1 Stück

499.171

Gabarit de perçage
pour sécurité de feuillure pour vantail, serrure de retient 555.546 et pêne à ressort 555.527 et 555.528

UV = 1 pièce

499.171

Drilling jig
for rebate mechanism for leaf 555.541, switch latch 555.546 and safety catch 555.527 and 555.528

PU = 1 piece

Janisol 2 EI30 70 mm	Janisol C4 EI60/EI90			
•	•			



499.169

Bohrlehre
für Schliessblech 555.844 und Elektro-Türöffner 555.845 und 555.846

VE = 1 Stück

499.169

Gabarit de perçage
pour gâche de fermeture 555.844 et gâches électrique 555.845 et 555.846

UV = 1 pièce

499.169

Drilling jig
for strike plate 555.844 and electric strikes 555.845 and 555.846

PU = 1 piece

•	•			



499.289

Einspannunterlage
67 x 22,5 mm

VE = 1 Stück

499.289

Support
67 x 22,5 mm

UV = 1 pièce

499.289

Support
67 x 22,5 mm

PU = 1 piece

•	•			



499.288

Einspannunterlage
67 x 15 mm

VE = 1 Stück

499.288

Support
67 x 15 mm

UV = 1 pièce

499.288

Support
67 x 15 mm

PU = 1 piece

•	•			



499.115

Bohrlehre
für Anschraubbänder 550.250 und 550.286, links und rechts einsetzbar

VE = 1 Stück

499.115

Gabarit de perçage
pour paumelles à visser 550.250 et 550.286, utilisable à gauche et à droite

UV = 1 pièce

499.115

Drilling jig
for screw-on hinges 550.250 and 550.286, can be used on left and right

PU = 1 piece

•	•			



499.116

Anschweisslehren
für alle Jansen-Anschweiss-bänder, links und rechts einsetzbar

VE = 2 Stück

499.116

Gabarits de soudage
pour toutes les paumelles à souder Jansen, utilisable à gauche et à droite

UV = 2 pièces

499.116

Welding fixtures
for all Jansen-hinges, can be used on left and right

PU = 2 pieces

•	•			

ift Rosenheim
Notifizierte Produkt-zertifizierungsstelle
17-003082-PR01 16.09.2020
17-003083-PR01 17.07.2020
Notified Body 0757

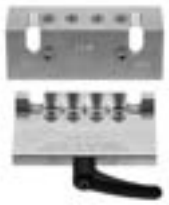

499.399

Bohrlehre
für Anschraubbänder
555.570-555.577

VE = 1 Flügelrahmenteil
1 Blendrahmenteil

499.399

Gabarit de perçage
pour paumelles à visser
555.570-555.577

UV = 1 pièce pour cadre vantail
1 pièce pour cadre dormant

499.399

Drilling jig
for screw-on hinges
555.570-555.577

PU = 1 piece for leaf frame
1 piece for outer frame

Janisol 2 EI30 70 mm	Janisol C4 EI60/EI90
•	•



499.518

Drehhilfe
Stahl verzinkt, für das Eindrehen der Treibriegelstangen 556.029, 536.030 und 536.031

VE = 2 Stück

499.518

Aide au vissage
acier galvanisé, pour visser les tiges de verrouillage 556.029, 536.030 et 536.031

UV = 2 pièces

499.518

Screw aid
galvanised steel, for screwing in shoot bolt rods 556.029, 536.030 and 536.031

PU = 2 pieces

•	•



499.651

Bandrichtwerkzeug
bei Verwendung von Jansen Bändern besteht die Möglichkeit diese mittels Bandrichtwerkzeug 499.651 leicht nachzurichten (siehe Gebrauchsanleitung).

VE = 1 Stück

499.651

Outil de centrage des paumelles
lors de l'utilisation de paumelles Jansen, il est possible de les régler facilement à l'aide de l'outil de centrage des paumelles 499.651 (voir les instructions d'utilisation).

UV = 1 pièce

499.651

Hinge alignment tool
when using Jansen hinges, it is possible to easily adjust them using the hinge alignment tool 499.651 (see operating instructions).

PU = 1 piece

•	•



499.650

Wartungskoffer
mit allen Werkzeugen, die für die Wartung der Jansen-Bänder erforderlich sind. Der im inneren des Kofferdeckels angebrachte QR-Tag verweist auf die Jansen Webseite mit den entsprechenden Einbau- und Wartungsanleitungen der Jansen-Bänder.

VE = 1 Stück

499.650

Mallette de maintenance
avec tous les outils nécessaires à l'entretien des paumelles Jansen. L'étiquette QR attachée à l'intérieur de la mallette fait référence au site Web de Jansen avec les instructions d'installation et demaintenance correspondantes pour les paumelles Jansen.

UV = 1 pièce

499.650

Maintenance case
with all tools required to maintain the Jansen hinges. The QR tag attached to the inside of the case lid refers to the Jansen website with the corresponding installation and maintenance instructions for the Jansen hinges.

PU = 1 piece

•	•

ift Rosenheim
Notifizierte Produktzertifizierungsstelle
17-003082-PR01
16.09.2020
17-003082-PR01
17.07.2020
Notified Body 0757



499.114

Montagedorn
für 3D-Anschweissbänder

VE = 2 Stück

499.114

Axe de montage
pour paumelles souder 3D

UV = 2 pièces

499.114

Assembly jig
for weld-on hinges 3-D

PU = 2 pieces

Janisol 2 EI30 70 mm	Janisol C4 EI60/EI90
●	●



499.137

Bohrlehre
für automatische Senkdichtungen 555.366-555.373

VE = 1 Stück

499.137

Gabarit de perçage
pour joint seuil automatique 555.366-555.373

UV = 1 pièce

499.137

Drilling jig
for automatic drop seal 555.366-555.373

PU = 1 piece

●	●



499.001

Befestigungsset
zum Versetzen der magazinierten Knöpfe 450.007 und 450.008

VE = 1 Set komplett inkl. Koffer
3 Kreuzschlitz-Schraubklingen

499.001

Machine à poser les boutons de parcloses
pour le déplacement des boutons 450.007 et 450.008 emmagasinés

UV = 1 set complet, valise incl.
3 mèches cruciforme

499.001

Fastening set
for placing magazine studs 450.007 and 450.008

PU = 1 set complete, incl. case
3 Phillips screw-driver blades

Janisol 2 EI30 70 mm	Janisol C4 EI60/EI90
●	●



499.002

Kreuzschlitz-Schraubklingen
für Artikel 499.001

VE = 3 Stück

499.002

Embout de tournevis cruciforme
pour l'article 499.001

UV = 3 pièces

499.002

Blades for cross-recessed screws (Phillips)
for item 499.001

PU = 3 pieces

●	●



499.003

Schraubklingen
mit SR1-Angriff

VE = 3 Stück

499.003

Embout de tournevis SR1
avec tête spéciale SR1

UV = 3 pièces

499.003

Twist drill
for SR1 head

PU = 3 pieces

●	●



499.012

Torx Bit TX15
Stahl beschichtet, mit Haltefunktion

VE = 5 Stück

499.012

Embout Torx TX15
acier revêtu, avec fonction de maintien

UV = 5 pièces

499.012

Torx bit TX15
Coated steel, with retaining function

PU = 5 pieces

●	●



499.013

Torx Bit TX20
Stahl beschichtet, mit Haltefunktion

VE = 5 Stück

499.013

Embout Torx TX20
acier revêtu, avec fonction de maintien

UV = 5 pièces

499.013

Torx bit TX20
Coated steel, with retaining function

PU = 5 pieces

●	●



499.014

Torx Bit TX25
Stahl beschichtet, mit Haltefunktion

VE = 5 Stück

499.014

Embout Torx TX25
acier revêtu, avec fonction de maintien

UV = 5 pièces

499.014

Torx bit TX25
Coated steel, with retaining function

PU = 5 pieces

●	●

ift Rosenheim
Notifizierte Produktzertifizierungsstelle
17-003082-PR01
16.09.2020
17-003083-PR01
17.07.2020
Notified Body 0757

JANSEN



499.004

Spiralbohrer ø 3,5 mm
mit Sechskantschaft zum Bohren der Löcher für 450.006

VE = 3 Spiralbohrer
1 Kupplungsüberbrückung für Set 499.001

499.004

Mèche hélicoïdale ø 3,5 mm
avec serrage 6-pans pour percer les trous de 450.006

UV = 3 mèches hélicoïdales
1 système d'embrayage pour set 499.001

499.004

Twist drill ø 3,5 mm
with hexagonal shaft, for drilling holes for 450.006

PU = 3 twist drills
1 coupling bridge for Set 499.001

Janisol 2 EI30 70 mm	Janisol C4 EI60/EI90			
●	●			



499.005

Torx-Klingen
für 451.093 und 451.094

VE = 2 Stück

499.005

Embout de tournevis Torx
pour 451.093 et 451.094

UV = 2 pièces

499.005

Blades Torx
for 451.093and 451.094

PU = 2 pieces

●	●			

Janisol 2 EI30 70 mm	Janisol C4 EI60/EI90



499.039

Bohrer-Führung ø 3,5 mm
für Befestigungsset 499.001, optimiert die Führung des Spiralbohrers 499.004 und ermöglicht ein genaues Bohren.

VE = 1 Stück

499.039

Guidage de foret ø 3,5 mm
pour la machine à poser les boutons 499.001, optimise le guidage de la mèche hélicoïdale 499.004 et permet un perçage précis.

UV = 1 pièce

499.039

Drill guide ø 3,5 mm
for fastening set 499.001, optimises the guidance of the twist drill 499.004, and permits precise drilling.

PU = 1 piece

•	•



499.108

Dichtungsroller
zum Einrollen von verschiedenen Jansen-Dichtungen

VE = 1 Stück

499.108

Roulette à joint
pour monter des joints divers Jansen

UV = 1 pièce

499.108

Gasket roller
for inserting various Jansen gaskets

PU = 1 piece

•	•



499.127

Abstandhalter
Einglasungshilfe bei Trockenverglasung

VE = 20 Stück

499.127

Pièce de distance
Aide pour la pose du vitrage avec les joint

UV = 20 pièces

499.127

Spacer
Insertion aid for dry glazing

PU = 20 pieces

•	•



499.425

Dichtungsschere
für den Zuschnitt der Dichtungen

VE = 1 Stück

499.425

Ciseau à joint
pour la découpe des joints

UV = 1 pièce

499.425

Weatherstrip shear
for cutting the weatherstrips

PU = 1 piece

•	•



499.340

Universal-Stufenbohrer
mit 5 Bohrstufen
(ø 6, 11, 18, 23, 33 mm)
speziell geeignet für
Schloss-, Drücker- und
Zylinderbohrungen

VE = 1 Stück

499.340

Foret à étages
avec 5 niveaux de perçage
(ø 6, 11, 18, 23, 33 mm)
spécialement approprié
pour les perçages pour
serrures, poignées et
cylindres

UV = 1 pièce

499.340

Multipurpose step drill
with 5 drilling steps
(ø 6, 11, 18, 23, 33 mm)
especially for lock,
handle and cylinder
drillings

PU = 1 piece

Janisol 2 EI30 70 mm	Janisol C4 EI60/EI90			
●	●			



499.326

Senker 23 mm
für Rundzylinder-
Ausnehmungen

VE = 1 Stück

499.326

Fraise 23 mm
pour usinage cylindre
rond

UV = 1 pièce

499.326

Countersink 23 mm
for round cylinder
cut-outs

PU = 1 piece

●	●			

499.327

Senker 18 mm
für Profilzylinder-
Ausnehmungen

VE = 1 Stück

499.327

Fraise 18 mm
pour usinage cylindre
profilé

UV = 1 pièce

499.327

Countersink 18 mm
for profiled cylinder
cut-outs

PU = 1 piece

●	●			



499.328

Senker 33 mm
für Schloss-
Ausnehmungen

VE = 1 Stück

499.328

Fraise conique 33 mm
pour l'évidement de
la serrure

UV = 1 pièce

499.328

Countersink 33 mm
for the recesses of locks

PU = 1 piece

●	●			

ift Rosenheim
Notifizierte Produkt-
zertifizierungsstelle
17-003082-PR01
16.09.2020
17-003083-PR01
17.07.2020
Notified Body 0757

ift Rosenheim
Notifizierte Produkt-
zertifizierungsstelle
17-003082-PR01
16.09.2020
17-003082-PR03
17.07.2020
Notified Body 0757

Übersicht der Leistungseigenschaften	**Aperçu des caractéristiques de performance**	**Overview of performance characteristics**	**2-4**
Typenübersicht	**Sommaire des types**	**Summary of types**	**2-8**
Elementgrössen und Verriegelungsvarianten	**Dimension des éléments et variantes de verrouillage**	**Size of elements and locking options**	**2-10**
Verglasungen und Paneele	**Vitrages et panneaux**	**Glazing and panels**	**2-20**
Verglasungsvarianten	**Variantes de vitrage**	**Alternative glazings**	**2-39**
Verbreiterungen, Sprossen und Anschlüsse an die Tragkonstruktion	**Élargissements, traverses et raccords à la structure porteuse**	**Extensions, glazing bars and connections to the load-bearing structure**	**2-45**
Zwängungsfreies Öffnen	**Ouvertures sans collision des vantaux**	**Door alignment when opening**	**2-49**
Empfehlung Türflügelgewichte	**Recommandation des poids du vantail**	**Recommendation leaf weight**	**2-54**
Leistungseigenschaften nach EN 14351-1	**Caractéristiques de performance selon EN 14351-1**	**Performance characteristics according to EN 14351-1**	**2-65**
Technische Hinweise	**Conseils techniques**	**Technical data**	**2-111**

Dieses Dokument referenziert auf:
KB 17-003082-PR02
EXAP 17-003082-PR01
KB 17-003083-PR02
EXAP 17-003083-PR01
KB 319052207-A
EXAP 319052207-1
EXAP 319052207-2

Ce document se réfère au:
KB 17-003082-PR02
EXAP 17-003082-PR01
KB 17-003083-PR02
EXAP 17-003083-PR01
KB 319052207-A
EXAP 319052207-1
EXAP 319052207-2

This document references at:
KB 17-003082-PR02
EXAP 17-003082-PR01
KB 17-003083-PR02
EXAP 17-003083-PR01
KB 319052207-A
EXAP 319052207-1
EXAP 319052207-2

Icons
Icônes
Icons

Die folgenden Icons sind auf den Seiten des Dokuments zur Kennzeichnung der unterschiedlichen Anwendungen und Einsatzbereiche aufgeführt.

Les icônes suivantes sont indiquées sur les pages du document pour identifier les différents domaines d'application et applications.

The following icons are displayed on the pages of the document to identify the different applications and areas of use.

EN 14351-1

Der Einsatz von Janisol C4 Elementen ist im geschützten Aussenbereich (mit Vordach) möglich. Direkte Bewitterung ist zu vermeiden. Das Verhalten im Brandschutz ist bei der Aussenanwendung in keiner Weise beeinflusst.

Il est possible d'utiliser les éléments Janisol C4 à l'extérieur quand ils sont protégés (par un avant-toit). Éviter toute exposition directe aux intempéries. Le comportement au feu n'est aucunement influencé en cas d'utilisation en extérieur.

Janisol C4 units can be used in the protected outer area (with canopy). Direct weathering is to be avoided. When used outside, the reaction to fire is in no way affected.

Stahl
Acier
Steel

Werkstoff Stahl blank, Stahl verzinkt
Matériau acier brut, acier zinguée
Material steel bright, steel galvanised

EDELSTAHL Rostfrei INOX STAINLESS STEEL

Werkstoff Edelstahl 1.4401
Matériau acier Inox 1.4401
Material stainless steel 1.4401

EI30

Brandschutz $EI_1$30 und $EI_2$30
Protection incendie $EI_1$30 et $EI_2$30
Fire protection $EI_1$30 and $EI_2$30

EI60

Brandschutz $EI_1$60 und $EI_2$60
Protection incendie $EI_1$60 et $EI_2$60
Fire protection $EI_1$60 and $EI_2$60

EI90

Brandschutz $EI_2$90
Protection incendie $EI_2$90
Fire protection $EI_2$90

EW30

Brandschutz EW30
Protection incendie EW30
Fire protection EW30

EW45

Brandschutz EW45
Protection incendie EW45
Fire protection EW45

S_{200}

Rauchschutz S_{200}
Coupe-fumée S_{200}
Smoke doors S_{200}

S_a

Rauchschutz S_a
Coupe-fumée S_a
Smoke doors S_a

EN 179

Notausgangsverschluss nach EN 179
Fermetures d'issues de secours selon la norme EN 179
Emergency exit locks in accordance with EN 179

EN 1125

Notausgangsverschluss nach EN 1125
Fermetures d'issues de secours selon la norme EN 1125
Emergency exit locks in accordance with EN 1125

Schiebetüre
Porte coulissante
Slide door

60 mm

Verblechte Anwendung 60 mm
Application tôlée 60 mm
Sheet metal application 60 mm

70 mm

Verblechte Anwendung 70 mm
Application tôlée 70 mm
Sheet metal application 70 mm

Fingerschutz
Anti-pince-doigts
Anti-finger-trap

Icons
Icônes
Icons

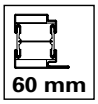

Bautiefe 60 mm
Profondeur 60 mm
Basic depth 60 mm

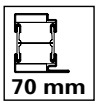

Bautiefe 70 mm
Profondeur 70 mm
Basic depth 70 mm

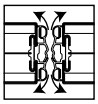

Pendeltüre
Porte va-et-vient
Double action door

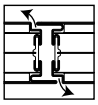

Standard- oder Gegentakttüre
Porte Standard ou à pousser/tire
Standard or push-pull door

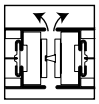

Türe ohne Falle
Porte sans bec de cane
Unlatched door

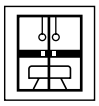

Turnhallentüre
Porte salle de sport
Gym door

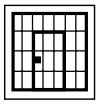

Zellentüre
Porte de cellule
Cell door

«Grafische Planungsdaten wie z.B. Anwendungsbeispiele, Konstruktionsdetails, Anschlüsse am Bau, die in unseren physischen oder elektronischen Dokumentationsunterlagen enthalten sind, sind schematische Darstellungen. Gleiches gilt für digitale Medien wie CAD Dateien oder BIM Modelle.
Sie sollen den ausführenden Metallbauer und/oder Fachplaner bei der Planung und Ausführung eines Projektes unterstützen. Sie sind im konkreten Anwendungsfall durch den ausführenden Metallbauer und/oder Fachplaner auf die Verwendbarkeit im konkreten betroffenen Projekt hinsichtlich rechtlichen/regulatorischen aber auch technischen objektspezifischen Anforderungen zu überprüfen und ggfs. eigenverantwortlich anzupassen.
Bei der Überprüfung, der spezifischen Planung und der Umsetzung sind die objektspezifischen Rahmenbedingungen (Material der Bausubstanz, Dimension des Einbauelements, Farbe, Exposition, Lasteinwirkung, etc.) sowie der geltende Stand der Technik einschliesslich aller anwendbaren Normen und technischen Richtlinien eigenverantwortlich zu beachten.»

«Les données de planification graphiques, comme les exemples d'application, détails de construction et raccordements au bâtiment, fournies dans notre documentation physique et numérique sont des représentations schématiques. Il en va de même pour les médias numériques comme les fichiers CAD ou modèles BIM.
Leur but est de faciliter la planification et réalisation d'un projet par les constructeurs métalliques et/ou concepteurs. Concrètement, elles doivent être vérifiées par le constructeur métallique et/ou le concepteur et, le cas échéant, modifiées de son propre chef pour s'assurer qu'elles concordent avec le projet concerné et qu'elles répondent aux exigences techniques spécifiques ainsi qu'aux dispositions légales et réglementaires.
Lors de la vérification, de la planification spécifique et de la mise en œuvre, il y a lieu de tenir compte des conditions spécifiques à l'objet (matériaux du bâtiment, dimension de l'élément d'insert, couleur, exposition, effet de charge, etc.) ainsi que de l'état actuel de la technique, y compris toutes les normes et directives techniques applicables.»

«Graphical planning data such as application examples, construction details, connections on site that are contained in our physical or electronic documentation components are schematic representations. The same applies to digital media such as CAD files or BIM models.
They are intended to support the metal worker and/or design engineer in planning and executing projects. In the specific case of application they are to be checked by the metal worker and/or design engineer in terms of their usability in the specific project concerned with regard to legal/regulatory and technical property-specific requirements and adjusted if necessary at the latter's own responsibility.
The property-specific underlying conditions (construction material, dimensions of installation element, colour, exposure, load effect etc.) and current state of the art including all applicable norms and technical guidelines are to be taken into consideration at the metal worker and/or design engineer's own responsibility during the review, specific planning and implementation.»

Falls das vorliegende Dokument Differenzen zur aktuellen deutschen Version aufweist, gilt in jedem Fall der deutsche Originaltext in der jeweils geltenden Fassung im Jansen Docu Center.

En cas de divergence entre le présent document et la version allemande, c'est dans tous les cas le texte original allemand qui prévaut dans sa version actuelle disponible dans le Jansen Docu Center.

If there are any differences between this document and the current German version, the latest version of the original German text in the Jansen Docu Center shall prevail.

Alle Ausführungen dieser Dokumentation haben wir sorgfältig und nach bestem Wissen zusammengestellt. Wir können aber keine Verantwortung für die Benutzung der vermittelten Vorschläge und Daten übernehmen.
Wir behalten uns technische Änderungen ohne Vorankündigung vor.

Nous avons apporté le plus grand soin à l'élaboration de cette documentation.
Cependant, nous déclinons toute responsabilité pour l'utilisation faite de nos propositions et de nos données.
Nous nous réservons le droit de procéder à des modifications techniques sans préavis.

All the information contained in this documentation is given to the best of our knowledge and ability. However, we decline all responsibility for the use made of these suggestions and data.
We reserve the right to effect technical modifications without prior warning.

Allgemeine Hinweise zur Handhabung der Angemessenen Technischen Dokumentation (ATD)

Kombination der geforderten Leistungseigenschaften
Die Kombination diverser Leistungseigenschaften kann zu Einschränkungen der technischen Merkmale (z.B. verringerte Abmessungen) führen. Detaillierte Aussagen zu einem Element können somit nur unter Berücksichtigung aller geforderten Leistungseigenschaften getroffen werden.

Beispiele für Leistungseigenschaften, welche kombiniert werden:
- Brandschutz und Rauchschutz
- Spezielle Ausführungen wie Türen mit Fingerschutz, verblechte Türen, Pendeltüren, etc.
- Elementgrössen
- Verriegelungsvarianten
- Glastyp
- Zwängungsfreiheit
- Türflügelgewichte
- Technische Werte wie WWL, Schallschutz, Uf-Werte, etc.

Remarques générales sur l'utilisation de la documentation technique appropriée (ATD)

Combinaison des caractéristiques de performance exigées
La combinaison de diverses caractéristiques de performance peut conduire à des restrictions de caractéristiques techniques (par ex. dimensions réduites). Il est ainsi seulement possible de faire des déclarations détaillées pour un élément uniquement si l'on tient compte de toutes les caractéristiques de performance exigées.

Exemples de caractéristiques de performance combinées:
- Protection incendie et protection contre la fumée
- Exécutions spéciales telles que des portes avec protection anti-pince-doigts, portes tôlées, portes battantes, etc.
- Dimensions des éléments
- Variantes de verrouillage
- Type de verre
- Absence de forçage
- Poids de vantail de porte
- Valeurs techniques, telles que air/eau/vent, isolation phonique, valeurs Uf, etc.

General information on use of the Appropriate Technical Documentation (ATD)

Combination of the required performance characteristics
The combination of different performance characteristics can restrict the technical properties (e.g. reduced dimensions). Detailed statements about a unit can therefore only be made with consideration of all the required performance characteristics

Examples of performance c haracteristics which are combined:
- Fire and smoke protection
- Special designs such as doors with finger-trap protection, sheet metal doors, swing doors etc.
- Unit sizes
- Locking options
- Glass type
- Unimpeded movement
- Door leaf weights
- Technical values such as wind/water/air, sound reduction, Uf values etc.

Übersicht der Leistungseigenschaften
Aperçu des caractéristiques de performance
Overview of performance characteristics

Norm	Eigenschaft Caractéristique Characteristic	Klassifizierung/Wert Classification / Valeur Classification / Value									
 EN 12210	**Widerstandsfähigkeit bei Windlast** **Résistance à la pression du vent** **Resistance to wind load**	npd	1 (400)	2 (800)	3 (1200)	4 (1600)	5 (2000)	Exxx (>2000)			
 EN 12208	**Schlagregendichtheit** **Etanchéité à la pluie battante** **Watertightness**	npd	1A (0)	2A (50)	3A (100)	4A (150)	5A (200)	6A (250)	7A (300)	8A (450)	9A (600)	Exxx (>750)
 EN ISO 10140	**Schalldämmung** R_w (C, C_{tr}) (dB) **Isolation phonique** R_w (C, C_{tr}) (dB) **Sound insulation** R_w (C, C_{tr}) (dB)	npd	bis R_w 43 dB (-1; -4) jusqu'à R_w 43 dB (-1; -4) up to R_w 43 dB (-1; -4)									
 EN ISO 10077-2	**Wärmedurchgangskoeffizient** U_f (W/(m²·K)) **Transmission thermique** U_f (W/(m²·K)) **Thermal production** U_f (W/(m²·K))	npd	ab 2.9 W/m²K à partir de 2.9 W/m²K from 2.9 W/m²K									
 EN 12207	**Luftdurchlässigkeit** **Perméabilité à l'air** **Air permeability**	npd	1 (150)	2 (300)	3 (600)	4 (600)						
 EN 1192	**Klassifizierung der Festigkeitsanforderungen** **Classification des exigences de résistance méc.** **Classification of strength requirements**	npd	1	2	3	4						
 EN 1191 EN 1603	**Dauerfunktionsprüfung** **Durabilité mécanique** **Mechanical durability**		D	1 5'000	2 10'000	3 20'000	4 50'000	5 100'000	6 200'000	7 500'000	8 1'000'000	
 EN 12217	**Bedienkräfte** **Forces de manœuvre** **Operating forces**	npd	0	1	2							
 EN 179 EN 1125	**Fähigkeit zur Freigabe** **Capacité au déclenchement** **Ability to release**		Anforderung erfüllt Exigence remplie Requirement fulfilled									
 DIN 18040	**Barrierefreiheit** **Absence d'entrave au passage** **Barrier-free**		Schwellenlose Ausführung Exécution sans seuil Execution without threshold									
 EN 1634-1 EN 13501-2	**Brandschutz** **Résistance aux feu** **Fire resistance**		$EI_2$60, $EI_1$60, $EI_2$90									

ift Rosenheim
Notifizierte Produkt-zertifizierungsstelle
17-003082-PR01
16.09.2020
17-003082-PR03
17.07.2020
Notified Body 0757

Norm	Eigenschaft Caractéristique Characteristic	Klassifizierung/Wert Classification / Valeur Classification / Value
 EN 1634-3 EN 13501-2	**Rauchschutz** **Etanchéité à la fumée** **Smoke control**	S_a / S_{200}
 EN 16034 EN 13501-2	**Selbstschliessung** **Fermeture automatique** **Self-closing**	C
 EN 16034	**Dauerhaftigkeit der Selbstschliessung gegenüber Alterung (Korrosion)** **Endurance de la fermeture automatique contre le vieillissement (corrosion)** **Durability of self-closing against ageing (corrosion)**	erzielt atteinte achieved
 DIN 18008-4	**Vorgefertigte absturzsichernde Verglasung** **Vitrage anti-chutes préfabriqué** **Prefabricated glazing suitable for safety barrier loading**	Anhang D.1.2 erfüllt Annexe D.1.2 satisfaite Appendix D.1.2 fulfilled

Typenübersicht
Sommaire des types
Summary of types

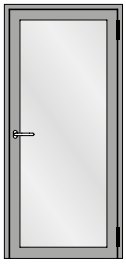

Einflügelige Türe
Porte à un vantail
Single leaf door

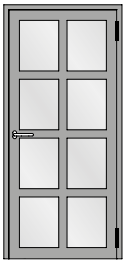

Einflügelige Türe mit Riegel
Porte à un vantail avec traverse
Single leaf door with transom



Einflügelige Türe mit festem Seitenteil
Porte à un vantail avec partie latérale fixe
Single leaf door with fixed side light

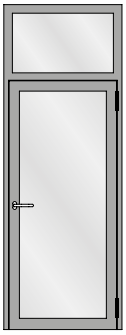

Einflügelige Türe mit festem Oberlicht
Porte à un vantail avec imposte fixe
Single leaf door with fixed top light

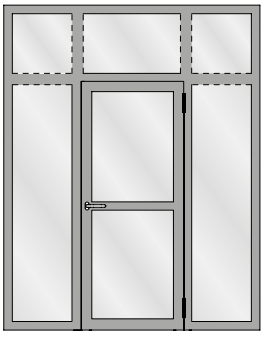

Einflügelige Türe mit zwei festen Seitenteilen und festem Oberlicht
Porte à un vantail avec deux parties latérales fixes et imposte fixe
Single leaf door with fixed side lights and fixed top light

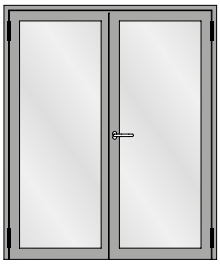

Zweiflügelige Türe
Porte à deux vantaux
Double leaf door

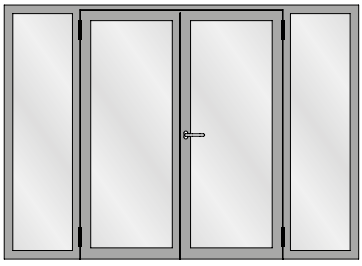

Zweiflügelige Türe mit zwei festen Seitenteilen
Porte à deux vantaux avec deux parties latérales fixes
Double leaf door with two fixed side lights

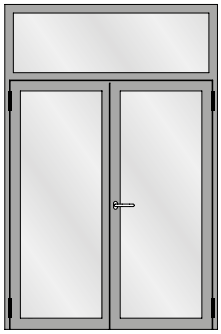

Zweiflügelige Türe mit festem Oberlicht
Porte à deux vantaux avec imposte fixe
Double leaf door with fixed top light

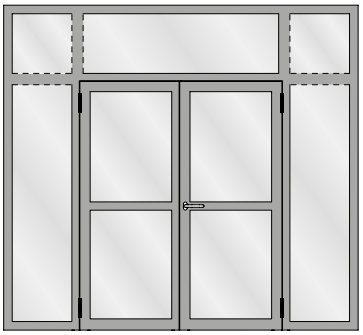

Zweiflügelige Türe mit zwei festen Seitenteilen und festen Oberlichtern
Porte à deux vantaux avec deux parties latérales fixes et impostes fixes
Double leaf door with two fixed side lights and fixed top lights

ift Rosenheim
Notifizierte Produktzertifizierungsstelle
17-003082-PR01
16.09.2020
17-003082-PR02
17.07.2020
Notified Body 0757

Typenübersicht
Sommaire des types
Summary of types

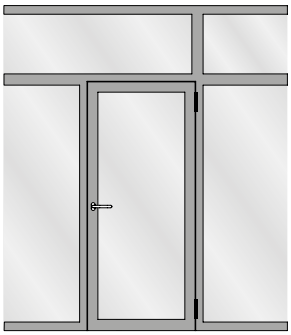

Festverglasung mit einflügeliger Türe
Vitrage fixe avec porte à un vantail
Fixed glazing with single leaf door

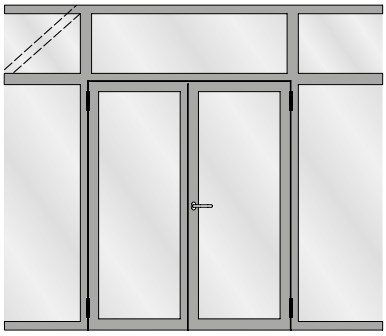

Festverglasung mit zweiflügeliger Türe
Vitrage fixe avec porte à deux vantaux
Fixed glazing with double leaf door

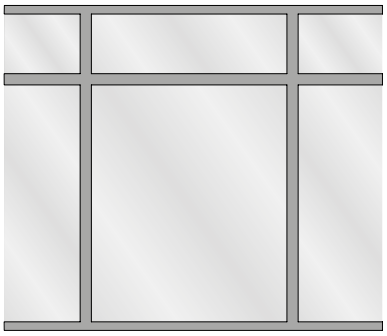

Festverglasung
Vitrage fixe
Fixed glazing

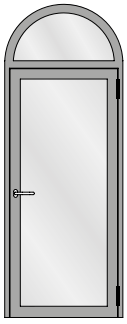

Einflügelige Türe mit Rundbogen-Oberlicht
Porte à un vantail avec imposte demi-ronde
Single leaf door with round arched top light

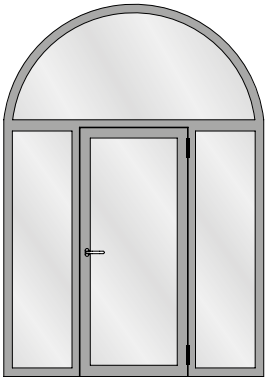

Einflügelige Türe mit zwei festen Seitenteilen und Rundbogen-Oberlicht
Porte à un vantail avec deux parties latérales fixes et imposte demi-ronde
Single leaf door with two fixed side lights and round arched top light

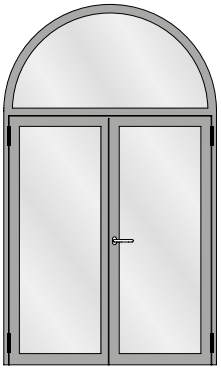

Zweiflügelige Türe mit Rundbogen-Oberlicht
Porte à deux vantaux avec imposte demi-ronde
Double leaf door with round arched top light



Stossfugenverglasung
Vitrage joint vif
Butt-joint glazing

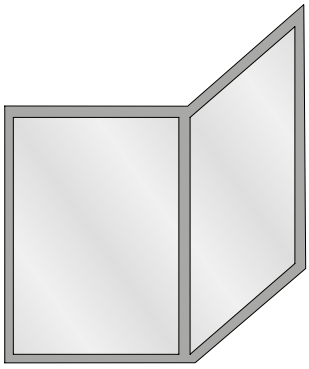

Eckausbildung
Vitrage d'angle
Corner glazing

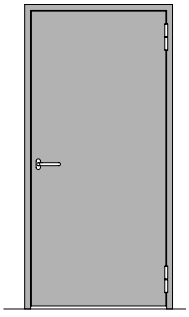

Einflügelige Türe
Porte à un vantail
Single leaf door

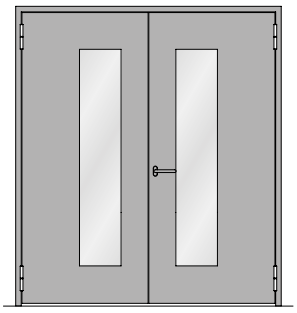

Zweiflügelige Türe
Porte à deux vantaux
Double leaf door

EI$_2$60			min. lichte Durchgang (bxh in mm) Intérieur de passage min. (lxh en mm) Min. inside width (wxh mm)	max. lichte Durchgang (bxh in mm) Intérieur de passage max. (lxh en mm) Max. inside width (wxh mm)	Seitenteile Partie latérale Side light 	Oberlicht Imposte Top light 
		Stahl Acier Steel	334 x 334 mm	1800 x 3600 mm, max. 5.45 m^2	1934 x 3610 mm, max. 5.87 m^2	5706 x 1934 mm, max. 9.27 m^2
		Rostfrei	334 x 334 mm	1800 x 3600 mm, max. 5.45 m^2		
	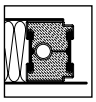	Stahl Acier Steel	334 x 334 mm	1318 x 2535 mm		
	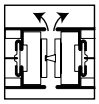	Stahl Acier Steel				
		Stahl Acier Steel	658 x 334 mm	3600 x 3600 mm, max. 10.89 m^2	1934 x 3610 mm, max. 5.87 m^2	5706 x 1934 mm, max. 9.27 m^2
		Rostfrei	658 x 334 mm	3600 x 3600 mm, max. 10.89 m^2		
	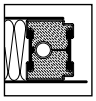	Stahl Acier Steel	658 x 334 mm	2636 x 2535 mm		
	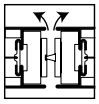	Stahl Acier Steel	658 x 334 mm	3600 x 2610 mm	1934 x 3610 mm, max. 5.87 m^2	5706 x 1934 mm, max. 9.27 m^2

ift Rosenheim
Notifizierte Produktzertifizierungsstelle
17-003082-PR01
16.09.2020
17-003082-PR02
17.07.2020
Notified Body 0757

EI$_1$60			min. lichte Durchgang (bxh in mm) Intérieur de passage min. (lxh en mm) Min. inside width (wxh mm)	max. lichte Durchgang (bxh in mm) Intérieur de passage max. (lxh en mm) Max. inside width (wxh mm)	Seitenteile Partie latérale Side light 	Oberlicht Imposte Top light 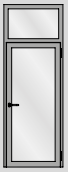
		Stahl Acier Steel	334 x 334 mm	1500 x 3000 mm	1612 x 3008 mm	4755 x 1612 mm
		Rostfrei	334 x 334 mm	1500 x 3000 mm		
	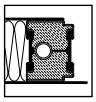	Stahl Acier Steel	334 x 334 mm	1400 x 2500 mm		
		Stahl Acier Steel	658 x 334 mm	3000 x 3000 mm	1612 x 3008 mm	4755 x 1612 mm
		Rostfrei	658 x 334 mm	3000 x 3000 mm		
	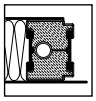	Stahl Acier Steel	334 x 334 mm	1400 x 2500 mm		

EI$_2$90			min. lichte Durchgang (bxh in mm) Intérieur de passage min. (lxh en mm) Min. inside width (wxh mm)	max. lichte Durchgang (bxh in mm) Intérieur de passage max. (lxh en mm) Max. inside width (wxh mm)	Seitenteile Partie latérale Side light 	Oberlicht Imposte Top light 
		Stahl Acier Steel	334 x 334 mm	1500 x 3000 mm	878 x 3475 mm, max. 5.9 m^2 / 1274 x 2453, max. 5.9 m^2	4000 x 1512 mm, max. 6.05 m^2
		Rost frei	334 x 334 mm	1500 x 3000 mm		
		Stahl Acier Steel	658 x 334 mm	3000 x 3000 mm		
		Rost frei	658 x 334 mm	3000 x 3000 mm		

Bemerkungen: min. lichte Durchgang bezieht sich auf das kleinst mögliche Mass und berücksichtigt nicht die Zwängungsfreiheit. Diese ist abhängig von der Auswahl der Komponenten.

Remarques: La hauteur libre de passage min. se rapporte à la plus petite cote possible et ne tient pas compte de l'alignement. Celui-ci dépend du choix des composants.

Comments: Minimum clear opening dimensions refers to the smallest possible dimension and does not take into account unimpeded movement. This is dependent on the selection of components.

Werkstoffe **Matériaux** **Materials**	Stahl blank und verzinkt, Edelstahl 1.4401 Acier brut et galvanisé, aacier Inox 1.4401 Bright and galvanised steel, stainless steel 1.4401
Bautiefen **Profondeurs de montage** **Basic depths**	70 mm
Beschichtungen **Revêtements** **Coatings**	Das anbringen von dekorativen Beschichtungen (Dicke <1.5 mm) auf Profil und Glas ist zulässig. Il est permis de poser des revêtements décoratifs (épaisseur <1,5 mm) sur le profilé et le vitrage. Decorative coatings (thickness < 1.5 mm) may be applied to profiles and glass.

ift Rosenheim
Notifizierte Produktzertifizierungsstelle
17-003082-PR01
16.09.2020
17-003082-PR02
17.07.2020
Notified Body 0757

Verriegelungsvarianten der einflügeligen Türe **Variantes de verrouillage des portes à un vantail** **Locking options for single-leaf doors**	$EI_2$60 **max. Lichte Durchgang (bxh)** **Hauteur libre de passage max. (lxh)** **max. clearance height (wxh)**	$EI_1$60 $EI_2$90 **Lmax. Lichte Durchgang (bxh)** **Hauteur libre de passage max. (lxh)** **max. clearance height (wxh)**
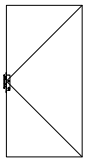 Einfallenschloss Serrure à un point Single-point latch lock	1800 x 2610 mm	1500 x 2610 mm
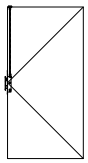 Einfallenschloss mit Obenverriegelung / Bimetalllasche Serrure à un point avec verrouillage supérieur / languette bimétal Single-point latch lock with top locking / bimetallic plate	1800 x 3600 mm	1500 x 3000 mm
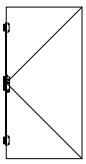 Mehrfachverriegelung (Dreifallenschloss oder mehr) Verrouillage multiple (serrure trois points ou plus) Multi-point locking (triple-point latch lock or more)	1800 x 3600 mm	1500 x 3000 mm

GF: Gangflügel
SF: Standflügel

GF: Vantail de service
SF: Vantail semi-fixe

GF: Access leaf
SF: Secondary leaf

ift Rosenheim
Notifizierte Produkt-zertifizierungsstelle
17-003082-PR01
16.09.2020
17-003083-PR01
17.07.2020
Notified Body 0757

Verriegelungsvarianten der zweiflügeligen Türe **Variantes de verrouillage des portes à deux vantaux** **Locking options for double-leaf doors**	$EI_2 60$ **max. Lichte Durchgang (bxh)** **Hauteur libre de passage max. (lxh)** **max. clearance height (wxh)**	$EI_1 60$ $EI_2 90$ **max. Lichte Durchgang (bxh)** **Hauteur libre de passage max. (lxh)** **max. clearance height (wxh)**
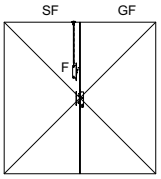 GF: Einfallenschloss SF: Kantenbascule mit Verriegelung nur nach oben GF: Serrure à un point SF: Verrou à entailler à bascule avec verrouillage uniquement vers le haut GF: Single-point latch lock SF: Espagnolette with locking point at the top only	3600 x 2610 mm	3000 x 2610 mm
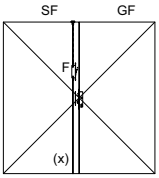 GF: Einfallenschloss SF: Kantenbascule mit Verriegelung nach oben und unten GF: Serrure à un point SF: Verrou à entailler à bascule avec verrouillage uniquement vers le haut et le bas GF: Single-point latch lock SF: Espagnolette with locking point at the top and bottom	3600 x 2610 mm	3000 x 2610 mm
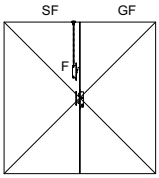 GF: Einfallenschloss SF: Falztreibriegel mit Verriegelung nur nach oben GF: Serrure à un point SF: Bascule à mortaiser avec verrouillage uniquement vers le haut GF: Single-point latch lock SF: Rebate shoot bolt with locking point at the top only	3600 x 2610 mm	3000 x 2610 mm

GF: Gangflügel
SF: Standflügel

GF: Vantail de service
SF: Vantail semi-fixe

GF: Access leaf
SF: Secondary leaf

ift Rosenheim
Notifizierte Produktzertifizierungsstelle
17-003082-PR01
16.09.2020
17-003082-PR02
17.07.2020
Notified Body 0757

Verriegelungsvarianten
Variantes de verrouillage
Locking options

Verriegelungsvarianten der zweiflügeligen Türe **Variantes de verrouillage des portes à deux vantaux** **Locking options for double-leaf doors**	**$EI_2$60** **max. Lichte Durchgang (bxh)** **Hauteur libre de passage max. (lxh)** **max. clearance height (wxh)**	**$EI_1$60** **$EI_2$90** **max. Lichte Durchgang (bxh)** **Hauteur libre de passage max. (lxh)** **max. clearance height (wxh)**
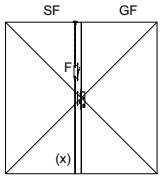 GF: Einfallenschloss SF: Falztreibriegel mit Verriegelung nach oben und unten GF: Serrure à un point SF: Bascule à mortaiser avec verrouillage vers le haut et le bas GF: Single-point latch lock SF: Rebate shoot bolt with locking point at the top and bottom	3600 x 2610 mm	3000 x 2610 mm
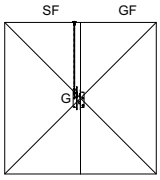 GF: Einfallenschloss SF: Panik-Gegenkasten mit Verriegelung nur nach oben, wahlweise mit Umlenkschloss GF: Serrure à un point SF: Contre-bascule panique avec verrouillage uniquement vers le haut, au choix avec verrou de dérivation GF: Single-point latch lock SF: Panic strike box with locking point at the top only, optionally with off-set lock	3600 x 2610 mm	3000 x 2610 mm
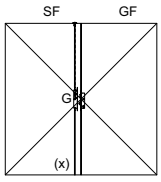 GF: Einfallenschloss SF: Panik-Gegenkasten mit Verriegelung nach oben und nach unten, wahlweise mit Umlenkschloss GF: Serrure à un point SF: Contre-bascule panique avec verrouillage vers le haut et le bas, au choix avec verrou de dérivation GF: Single-point latch lock SF: Panic strike box with locking point at the top and bottom, optionally with off-set lock	3600 x 2610 mm	3000 x 2610 mm

GF: Gangflügel
SF: Standflügel

GF: Vantail de service
SF: Vantail semi-fixe

GF: Access leaf
SF: Secondary leaf

ift Rosenheim
Notifizierte Produktzertifizierungsstelle
17-003082-PR01 16.09.2020
17-003083-PR01 17.07.2020
Notified Body 0757

Verriegelungsvarianten
Variantes de verrouillage
Locking options

Verriegelungsvarianten der zweiflügeligen Türe **Variantes de verrouillage des portes à deux vantaux** **Locking options for double-leaf doors**	$EI_2$60 **max. Lichte Durchgang (bxh)** **Hauteur libre de passage max. (lxh)** **max. clearance height (wxh)**	$EI_1$60 $EI_2$90 **max. Lichte Durchgang (bxh)** **Hauteur libre de passage max. (lxh)** **max. clearance height (wxh)**
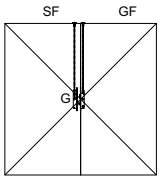 GF: Einfallenschloss mit Obenverriegelung / Bimetalllasche SF: Panik-Gegenkasten mit Verriegelung nur nach oben, wahlweise mit Umlenkschloss GF: Serrure à un point avec verrouillage supérieur / languette bimétal SF: Contre-bascule panique avec verrouillage uniquement vers le haut, au choix avec verrou de dérivation GF: Single-point latch lock with top locking / bimetallic plate SF: Panic strike box with locking point at the top only, optionally with off-set lock	3600 x 2610 mm	3000 x 2610 mm
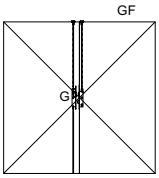 GF: Einfallenschloss mit Obenverriegelung / Bimetallasche SF: Panik-Gegenkasten mit Verriegelung nach oben und nach unten, wahlweise mit Umlenkschloss GF: Serrure à un point avec verrouillage supérieur / languette bimétal SF: Contre-bascule panique avec verrouillage vers le haut et le bas, au choix avec verrou de dérivation GF: Single-point latch lock with top locking / bimetallic plate SF: Panic strike box with locking point at the top and bottom, optionally with off-set lock	3600 x 3600 mm	3000 x 3000 mm
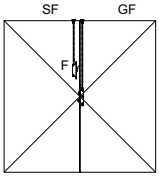 GF: Einfallenschloss mit Obenverriegelung / Bimetalllasche SF: Falztreibriegel mit Verriegelung nach oben GF: Serrure à un point avec verrouillage supérieur / languette bimétal SF: Contre-bascule panique avec verrouillage vers le haut et le bas GF: Single-point latch lock with top locking / bimetallic plate SF: Rebate shoot bolt with locking point at the top only	3600 x 2610 mm	3000 x 2610 mm

GF: Gangflügel
SF: Standflügel

GF: Vantail de service
SF: Vantail semi-fixe

GF: Access leaf
SF: Secondary leaf

ift Rosenheim
Notifizierte Produktzertifizierungsstelle
17-003082-PR01
16.09.2020
17-003082-PR02
17.07.2020
Notified Body 0757

Verriegelungsvarianten der zweiflügeligen Türe **Variantes de verrouillage des portes à deux vantaux** **Locking options for double-leaf doors**	$EI_2$60 **max. Lichte Durchgang (bxh)** **Hauteur libre de passage max. (lxh)** **max. clearance height (wxh)**	$EI_1$60 $EI_2$90 **max. Lichte Durchgang (bxh)** **Hauteur libre de passage max. (lxh)** **max. clearance height (wxh)**
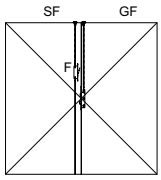 GF: Einfallenschloss mit Obenverriegelung / Bimetalllasche SF: Falztreibriegel mit Verriegelung nach oben und unten GF: Serrure à un point avec verrouillage supérieur / languette bimétal SF: Contre-bascule panique avec verrouillage vers le haut et le bas GF: Single-point latch lock with top locking / bimetallic plate SF: Rebate shoot bolt with locking point at the top and bottom	3600 x 3600 mm	3000 x 3000 mm
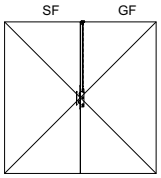 GF: Einfallenschloss mit Obenverriegelung / Bimetalllasche SF: ohne GF: Serrure à un point avec verrouillage supérieur / languette bimétal SF: sans GF: Single-point latch lock with top locking / bimetallic plate SF: without	3600 x 2610 mm	3000 x 2610 mm

GF: Gangflügel
SF: Standflügel

GF: Vantail de service
SF: Vantail semi-fixe

GF: Access leaf
SF: Secondary leaf

ift Rosenheim
Notifizierte Produktzertifizierungsstelle
17-003082-PR01
16.09.2020
17-003083-PR01
17.07.2020
Notified Body 0757

Verriegelungsvarianten der zweiflügeligen Türe **Variantes de verrouillage des portes à un vantail** **Locking options for double-leaf doors**	$EI_2$60 **max. Lichte Durchgang (bxh)** **Hauteur libre de passage max. (lxh)** **max. clearance height (wxh)**	$EI_1$60 $EI_2$90 **max. Lichte Durchgang (bxh)** **Hauteur libre de passage max. (lxh)** **max. clearance height (wxh)**
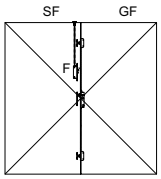 GF: Mehrfachverriegelungs-Schloss (selbstverriegelnd) SF: Kantenbascule mit Verriegelung nur nach oben GF: Serrure à verrouillage multiple (à autoverrouillage) SF: Verrou à entailler à bascule avec verrouillage uniquement vers le haut GF: Multi-point lock (self-locking) SF: Espagnolette with locking point at the top only	3600 x 2610 mm	3000 x 2610 mm
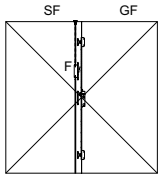 GF: Mehrfachverriegelungs-Schloss (selbstverriegelnd) SF: Kantenbascule mit Verriegelung nach oben und unten GF: Serrure à verrouillage multiple (à autoverrouillage) SF: Verrou à entailler à bascule avec verrouillage vers le haut et le bas GF: Multi-point lock (self-locking) SF: Espagnolette with locking point at the top and bottom	3600 x 3600 mm	3000 x 3000 mm
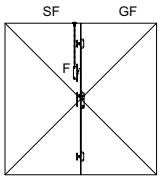 GF: Mehrfachverriegelungs-Schloss (selbstverriegelnd) SF: Falztreibriegel mit Verriegelung nur nach oben GF: Serrure à verrouillage multiple (à autoverrouillage) SF: Verrou à entailler à bascule avec verrouillage uniquement vers le haut GF: Multi-point lock (self-locking) SF: Espagnolette with locking point at the top only	3600 x 2610 mm	3000 x 2610 mm

GF: Gangflügel
SF: Standflügel

GF: Vantail de service
SF: Vantail semi-fixe

GF: Access leaf
SF: Secondary leaf

ift Rosenheim
Notifizierte Produktzertifizierungsstelle
17-003082-PR01
16.09.2020
17-003082-PR01
17.07.2020
Notified Body 0757

Verriegelungsvarianten der zweiflügeligen Türe **Variantes de verrouillage des portes à un vantail** **Locking options for double-leaf doors**	**$EI_2$60** **max. Lichte Durchgang (bxh)** **Hauteur libre de passage max. (lxh)** **max. clearance height (wxh)**	**$EI_1$60** **$EI_2$90** **max. Lichte Durchgang (bxh)** **Hauteur libre de passage max. (lxh)** **max. clearance height (wxh)**
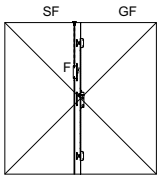 GF: Mehrfachverriegelungs-Schloss (selbstverriegelnd) SF: Falztreibriegel mit Verriegelung nach oben und unten GF: Serrure à verrouillage multiple (à autoverrouillage) SF: Verrou à entailler à bascule avec verrouillage vers le haut et le bas GF: Multi-point lock (self-locking) SF: Espagnolette with locking point at the top and bottom	3600 x 3600 mm	3000 x 3000 mm
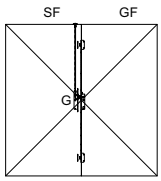 GF: Mehrfachverriegelungs-Schloss (selbstverriegelnd) SF: Panik-Gegenkasten mit Verriegelung nur nach oben, wahlweise mit Umlenkschloss GF: Serrure à verrouillage multiple (à autoverrouillage) SF: Contre-bascule panique avec verrouillage uniquement vers le haut, au choix avec verrou de dérivation GF: Multi-point lock (self-locking) SF: Panic strike box with locking point at the top only, optionally with off-set lock	3600 x 2610 mm	3000 x 2610 mm
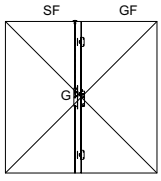 GF: Mehrfachverriegelungs-Schloss (selbstverriegelnd) SF: Panik-Gegenkasten mit Verriegelung nach oben und nach unten, wahlweise mit Umlenkschloss GF: Serrure à verrouillage multiple (à autoverrouillage) SF: Contre-bascule panique avec verrouillage vers le haut et le bas, au choix avec verrou de dérivation GF: Multi-point lock (self-locking) SF: Panic strike box with locking point at the top and bottom, optionally with off-set lock	3600 x 3600 mm	3000 x 3000 mm

GF: Gangflügel
SF: Standflügel

GF: Vantail de service
SF: Vantail semi-fixe

GF: Access leaf
SF: Secondary leaf

ift Rosenheim
Notifizierte Produktzertifizierungsstelle
17-003082-PR01 16.09.2020
17-003083-PR01 17.07.2020
Notified Body 0757

Brandschutzglas Vitrage de protection incendie Fire-resistant glass	Glastyp Type de verre Type of glass	Stärke Épaisseur Thickness	Max. Breite Largeur max. Max. width	Max. Höhe Hauteur max. Max. height	Fläche Surface Area
Pilkington Deutschland AG	Brandschutz-Sicherheitsglas gemäss EN 14449:		Türflügel / Vantail de porte / Door leaf EI_260		
	Pyrostop 60-101	≥ 23 mm	1521 mm	3450 mm	3.57 m^2
	Pyrostop 60-121	≥ 23 mm			
	Pyrostop 60-102	≥ 26 mm	Seitenteil / Oberlicht EI_260 Partie latérale / Imposte EI_260 Side light / Top light EI_260		
	Pyrostop 60-201	≥ 27 mm			
	Pyrostop 60-202	≥ 31mm			
			1521 mm 3334 mm	3450 mm 406 mm	4.37 m^2 1.13m^2
	Brandschutzglas mit Widerstand gegen manuellen Angriff (EN 356: P2A, P3A, P4A, P5A; EN 356: P6B, P7B, P8B)				
	Pyrostop 60-201 (+P3A/P6B)	≥ 27 mm	Türflügel / Vantail de porte / Door leaf EI_260		
	Pyrostop 60-202 (+P3A/P6B)	≥ 31 mm			
			1268 mm	2875 mm	2.95 m^2
	zulässig: Foliendicke ≤ 3,04 mm sowie Beschichtungen (Coating)		Seitenteil / Oberlicht EI_260 Partie latérale / Imposte EI_260 Side light / Top light EI_260		
			1268 mm 2778 mm	2875 mm 338 mm	4.37 m^2 1.13 m^2
	2-fach/3-fach Brandschutz-Isolierglas nach EN 1279:		Türflügel / Seitenteil / Oberlicht EI_260 Vantail de porte / Partie latérale / Imposte EI_260 Door leaf / Side light / Top light EI_260		
	Pyrostop 60-151/ -161 (2-fach)	≥ 40 mm			
	Pyrostop 60-171 (2-fach)	≥ 40 mm	1521 mm	3450 mm	4.37 m^2
	Pyrostop 60-181 (2-fach)	≥ 39 mm			
	Pyrostop 60-251/ -261 (2-fach)	≥ 41 mm	Türflügel / Seitenteil / Oberlicht EI_160 Vantail de porte / Partie latérale / Imposte EI_160 Door leaf / Side light / Top light EI_160		
	Pyrostop 60-351/ - 361 (2-fach)	≥ 41 mm			
	Pyrostop 60-271/ -371 (2-fach)	≥ 44 mm			
	Pyrostop 60-281/ -381 (2-fach)	≥ 43 mm	1268 mm	2875 mm	4.37m^2
	Pyrostop 60-171/ -181 (3-fach)	≥ 51 mm			
	Pyrostop 60-251/ -261/ -351/ -361 (3-fach)	≥ 53 mm			
	zulässig auch in Kombination mit Widerstand gegen manuellen Angriff: EN 356: P2A, P3A, P4A, P5A; P6B, P7B, P8B Foliendicke ≤ 3,04 mm sowie Beschichtungen (Coating) Scheibenzwischenraum ≥ 6 mm				

Brandschutzgläser dieses Herstellers benötigen Brandschutzlaminat im Glasfalz.
Les vitrages coupe-feu de ce fabricant exigent une bande de protection incendie dans la feuillure du vitrage.
Fire-resistant glass from this manufacturer requires an intumescent strip in the glazing rebate.

Glasdicke in Abhängigkeit der Profiltiefe. Tragfähigkeit des Profilsystems beachten.
Épaisseur de verre selon la profondeur du profilé. Tenir compte de la capacité de charge du système de profilés.
Glass thickness depends on the profile depth. Observe the load-bearing capacity of the profile system.

ift Rosenheim
Notifizierte Produktzertifizierungsstelle
17-003082-PR01
16.09.2020
17-003082-FPC-PR01
17.07.2020
Notified Body 0757

JANSEN

Brandschutzglas **Vitrage de protection incendie** **Fire-resistant glass**	**Glastyp** **Type de verre** **Type of glass**	**Stärke** **Épaisseur** **Thickness**	**Max. Breite** **Largeur max.** **Max. width**	**Max. Höhe** **Hauteur max.** **Max. height**	**Fläche** **Surface** **Area**
Glas Trösch AG **Zweigniederlassung** **FIRESWISS Buochs**	Brandschutz-Sicherheitsglas gemäss EN 14449: FIRESWISS FOAM 60-23 FIRESWISS FOAM 60-27 + P4A FIRESWISS FOAM 60-27/1 FIRESWISS FOAM 60-270 Brandschutzglas mit Widerstand gegen manuellen Angriff FIRESWISS FOAM 60-27 + P4A sowie Produkte in Kombination nach EN 356: P2A, P3A, P4A, P5A; P6B, P7B, P8B zulässig: Foliendicke ≤ 3,04 mm sowie Beschichtungen (Coating)	≥ 23 mm ≥ 27 mm ≥ 28 mm ≥ 28 mm ≥ 27 mm	Türflügel / Seitenteil / Oberlicht EI_260 Vantail de porte / Partie latérale / Imposte EI_260 Door leaf / Side light / Top light EI_260		
			1138 mm	2362 mm	2.69 m²
			Türflügel / Seitenteil / Oberlicht EI_160 Vantail de porte / Partie latérale / Imposte EI_160 Door leaf / Side light / Top light EI_160		
			1138 mm	2362 mm	2.69 m²
	2-fach/3-fach Brandschutz-Isolierglas nach EN 1279: FIRESWISS FOAM 60-DGU (2-fach) FIRESWISS FOAM 60-TGU (3-fach) zulässig auch in Kombination mit Widerstand gegen manuellen Angriff: EN 356: P2A, P3A, P4A, P5A; P6B, P7B, P8B zulässig: Foliendicke ≤ 3,04 mm sowie Beschichtungen (Coating) Scheibenzwischenraum ≥ 6 mm	≥ 33 mm ≥ 38 mm	Türflügel / Seitenteil / Oberlicht EI_260 Vantail de porte / Partie latérale / Imposte EI_260 Door leaf / Side light / Top light EI_260		
			1273 mm	2838 mm	3.01 m²
			Türflügel / Seitenteil / Oberlicht EI_160 Vantail de porte / Partie latérale / Imposte EI_160 Door leaf / Side light / Top light EI_160		
			1061 mm	2365 mm	2.51 m²

Brandschutzgläser dieses Herstellers benötigen Brandschutzlaminat im Glasfalz.
Les vitrages coupe-feu de ce fabricant exigent une bande de protection incendie dans la feuillure du vitrage.
Fire-resistant glass from this manufacturer requires an intumescent strip in the glazing rebate.

Glasdicke in Abhängigkeit der Profiltiefe. Tragfähigkeit des Profilsystems beachten.
Épaisseur de verre selon la profondeur du profilé. Tenir compte de la capacité de charge du système de profilés.
Glass thickness depends on the profile depth. Observe the load-bearing capacity of the profile system.

Brandschutzglas **Vitrage de protection incendie** **Fire-resistant glass**	**Glastyp** **Type de verre** **Type of glass**	**Stärke** **Épaisseur** **Thickness**	**Max. Breite** **Largeur max.** **Max. width**	**Max. Höhe** **Hauteur max.** **Max. height**	**Fläche** **Surface** **Area**
AGC GLASS EUROPE SA	Brandschutz-Sicherheitsglas gemäss EN 14449:		Türflügel / Vantail de porte / Door leaf EI_260		
	Pyrobel 25 Pyrobel 25 EG Pyrobel 25 EG 2	≥ 26.6 ≥ 30.4 ≥ 37.5	1556 mm	3065 mm	4.01 m^2
			Seitenteil / Oberlicht EI_260 Partie latérale / Imposte EI_260 Side light / Top light EI_260		
	Brandschutzglas mit Widerstand gegen manuellen Angriff Pyrobel 25 (+ Stratobel Security Burglary) Pyrobel 25 EG (+ Stratobel Security Burglary) Pyrobel 25 EG 2 (+ Stratobel Security Burglary) sowie Produkte in Kombination nach EN 356: P2A, P3A, P4A, P5A; P6B, P7B, P8B zulässig: Foliendicke ≤ 3,04 mm sowie Beschichtungen (Coating)	 ≥ 26.6 ≥ 30.4 ≥ 37.5	3120 mm 1860 mm	1800 mm 3481 mm	4.72 m^2 5.44 m^2
			Türflügel / Vantail de porte / Door leaf EI_160		
			1298 mm	2554 mm	3.32 m^2
			Seitenteil / Oberlicht EI_160 Partie latérale / Imposte EI_160 Side light / Top light EI_160		
			1550 mm 2600 mm	2901 mm 1500 mm	4.50 m^2 3.90 m^2
	Produkte nach EN 1279: Pyrobel 25/ 25 EG/ 25 EG 2 DGU (2-fach) Pyrobel 25/ 25 EG/ 25 EG 2 TGU (3-fach) zulässig auch in Kombination mit Widerstand gegen manuellen Angriff: EN 356: P2A, P3A, P4A, P5A; P6B, P7B, P8B Pyrobel 25/ 25 EG/ 25 EG 2 DGU (2-fach) + Stratobel Security Burglary Pyrobel 25/ 25 EG/ 25 EG 2 TGU (3-fach) + Stratobel Security Burglary zulässig: Foliendicke <= 3,04 mm sowie Beschichtungen (Coating) Scheibenzwischenraum ≥ 6 mm	≥ 35 ≥ 44	Türflügel / Vantail de porte / Door leaf EI_260		
			1556 mm	3065 mm	4.01 m^2
			Seitenteil / Oberlicht EI_260 Partie latérale / Imposte EI_260 Side light / Top light EI_260		
			3120 mm 1860 mm	1800 mm 3481 mm	4.72 m^2 5.44 m^2
			Türflügel / Vantail de porte / Door leaf EI_160		
			1298 mm	2554 mm	3.32 m^2
			Seitenteil / Oberlicht EI_160 Partie latérale / Imposte EI_160 Side light / Top light EI_160		
			1550 mm 2600 mm	2901 mm 1500 mm	4.50 m^2 3.90 m^2

Brandschutzgläser dieses Herstellers benötigen Brandschutzlaminat im Glasfalz.
Les vitrages coupe-feu de ce fabricant exigent une bande de protection incendie dans la feuillure du vitrage.
Fire-resistant glass from this manufacturer requires an intumescent strip in the glazing rebate.

Glasdicke in Abhängigkeit der Profiltiefe. Tragfähigkeit des Profilsystems beachten.
Épaisseur de verre selon la profondeur du profilé. Tenir compte de la capacité de charge du système de profilés.
Glass thickness depends on the profile depth. Observe the load-bearing capacity of the profile system.

ift Rosenheim
Notifizierte Produktzertifizierungsstelle
17-003082-PR01
16.09.2020
17-003082-PR02
17.07.2020
Notified Body 0757

Brandschutzglas **Vitrage de protection incendie** **Fire-resistant glass**	**Glastyp** **Type de verre** **Type of glass**	**Stärke** **Épaisseur** **Thickness**	**Max. Breite** **Largeur max.** **Max. width**	**Max. Höhe** **Hauteur max.** **Max. height**	**Fläche** **Surface** **Area**
Vetrotech	Brandschutz-Sicherheitsglas gemäss EN 14449:		Türflügel / Vantail de porte / Door leaf EI_260		
	CONTRAFLAM 60-3 (Multifunktionen*/ multifonctions*/multifunctions*)	≥ 27 mm	1232 mm	2315 mm	2.85 m^2
	Brandschutzglas mit Widerstand gegen manuellen Angriff		Seitenteil / Oberlicht EI_260 Partie latérale / Imposte EI_260 Side light / Top light EI_260		
	CONTRAFLAM 60-3 STADIP PROTECT (EN 356: P2A, P3A, P4A, P5A)	≥ 31 mm	2218 mm 1232 mm	503 mm 2315 mm	1.12 m^2 2.85 m^2
	CONTRAFLAM 60-3 VETROGARD (EN 356: P6B, P7B, P8B)	≥ 37 mm	Türflügel / Vantail de porte / Door leaf EI_160		
	zulässig: Foliendicke ≤ 3,04 mm sowie Beschichtungen (Coating)		1232 mm	2315 mm	2.85 m^2
			Seitenteil / Oberlicht EI_160 Partie latérale / Imposte EI_160 Side light / Top light EI_160		
			2218 mm 1232 mm	503 mm 2315 mm	1.12 m^2 2.85 m^2
	2-fach/3-fach Brandschutz-Isolierglas nach EN 1279: CONTRAFLAM 60-3 (IGU): CONTRAFLAM 60-3 CLIMALIT (2-fach / double / double)	≥ 37 mm	Türflügel / Vantail de porte / Door leaf EI_260		
			1555 mm	3433 mm	4,49 m^2
	CONTRAFLAM 60-3 CLIMAPLUS (2-fach / double / double)	≥ 37 mm	Seitenteil / Oberlicht EI_260 Partie latérale / Imposte EI_260 Side light / Top light EI_260		
	CONTRAFLAM 60-3 CLIMATOP (3-fach / triple / triple)	≥ 55 mm	1555 mm 2935 mm 1195 mm	3433 mm 1800 mm 3565 mm	5.43 m^2 4.44 m^2 4.29 m^2
	zulässig auch in Kombination Widerstand gegen manuellen Angriff: Foliendicke ≤ 3,04 mm sowie Beschichtungen (Coating) Scheibenzwischenraum ≥ 6 mm		Türflügel / Vantail de porte / Door leaf EI_160		
			1296 mm	2861 mm	3.70 m^2
			Seitenteil / Oberlicht EI_160 Partie latérale / Imposte EI_160 Side light / Top light EI_160		
			1296 mm 2446 mm 996 mm	2861 mm 1500 mm 2971 mm	4,49 m^2 3.67 m^2 2.96 m^2
Brandschutzgläser dieses Herstellers benötigen Brandschutzlaminat im Glasfalz. Les vitrages coupe-feu de ce fabricant exigent une bande de protection incendie dans la feuillure du vitrage. Fire-resistant glass from this manufacturer requires an intumescent strip in the glazing rebate.					
Glasdicke in Abhängigkeit der Profiltiefe. Tragfähigkeit des Profilsystems beachten: **Épaisseur de verre selon la profondeur du profilé. Tenir compte de la capacité de charge du système de profilés.** **Glass thickness depends on the profile depth. Observe the load-bearing capacity of the profile system.**					

Brandschutzglas Vitrage de protection incendie Fire-resistant glass	Glastyp Type de verre Type of glass	Stärke Épaisseur Thickness	Max. Breite Largeur max. Max. width	Max. Höhe Hauteur max. Max. height	Fläche Surface Area
SCHÜCO-FLAM INTERNATIONAL KG	Brandschutz-Sicherheitsglas gemäss EN 14449:		Türflügel / Vantail de porte / Door leaf EI_260		
	SchücoFlam 60C	≥ 27	1232 mm	2315 mm	2.85 m^2
	SchücoFlam 60C (V2) 44.2	≥ 31	Seitenteil / Oberlicht EI_260 Partie latérale / Imposte EI_260 Side light / Top light EI_260		
	SchücoFlam 60C (V3) 44.2 MATT	≥ 31			
	SchücoFlam 60C (V6) SILENCE 66.2	≥ 35			
	SchücoFlam 60C (V7) SPIONSPIEGEL	≥ 28			
			2218 mm 1232 mm	503 mm 2315 mm	1.12 m^2 2.85 m^2
			Türflügel / Vantail de porte / Door leaf EI_160		
			1232 mm	2315 mm	2.85 m^2
			Seitenteil / Oberlicht EI_160 Partie latérale / Imposte EI_160 Side light / Top light EI_160		
			2218 mm 1232 mm	503 mm 2315 mm	1.12 m^2 2.85 m^2
	2-fach/ Brandschutz-Isolierglas nach EN 1279:		Türflügel / Vantail de porte / Door leaf EI_260		
	SchücoFlam 60C ISO (IW10) // WS	≥ 43	1555 mm	3433 mm	4,49 m^2
	SchücoFlam 60C ISO (IW10M) // WS	≥ 44	Seitenteil / Oberlicht EI_260 Partie latérale / Imposte EI_260 Side light / Top light EI_260		
	SchücoFlam 60C ISO (IW28) // WS	≥ 44			
	SchücoFlam 60C ISO (IW29) // WS	≥ 44			
	// = Scheibenzwischenraum, espaceur, spacer		1555 mm 2935 mm 1195 mm	3433 mm 1800 mm 3565 mm	5.43 m^2 4.44 m^2 4.29 m^2
			Türflügel / Vantail de porte / Door leaf EI_160		
			1296 mm	2861 mm	3.70 m^2
			Seitenteil / Oberlicht EI_160 Partie latérale / Imposte EI_160 Side light / Top light EI_160		
			1296 mm 2446 mm 996 mm	2861 mm 1500 mm 2971 mm	4.49 m^2 3.67 m^2 2.96 m^2

Brandschutzgläser dieses Herstellers benötigen Brandschutzlaminat im Glasfalz.
Les vitrages coupe-feu de ce fabricant exigent une bande de protection incendie dans la feuillure du vitrage.
Fire-resistant glass from this manufacturer requires an intumescent strip in the glazing rebate.

Glasdicke in Abhängigkeit der Profiltiefe. Tragfähigkeit des Profilsystems beachten.
Épaisseur de verre selon la profondeur du profilé. Tenir compte de la capacité de charge du système de profilés.
Glass thickness depends on the profile depth. Observe the load-bearing capacity of the profile system.

ift Rosenheim
Notifizierte Produktzertifizierungsstelle
17-003082-PR01
16.09.2020
17-003082-PR02
17.07.2020
Notified Body 0757

Brandschutzglas **Vitrage de protection incendie** **Fire-resistant glass**	**Glastyp** **Type de verre** **Type of glass**	**Stärke** **Épaisseur** **Thickness**	**Max. Breite** **Largeur max.** **Max. width**	**Max. Höhe** **Hauteur max.** **Max. height**	**Fläche** **Surface** **Area**
Pyroguard UK Ltd	Brandschutz-Sicherheitsglas gemäss EN 14449: Pyroguard EI 60 INT Pyroguard EI 60 EXT Pyroguard EI 60 EXT+ Pyroguard EI 60 EXT++ zulässig auch in Kombination Widerstand gegen manuellen Angriff: Foliendicke ≤ 3,04 mm sowie Beschichtungen (Coating)	≥ 23 mm ≥ 27mm ≥ 28mm ≥ 28 mm	Türflügel / Seitenteil / Oberlicht EI$_2$60 Vantail de porte / Partie latérale / Imposte EI$_2$60 Door leaf / Side light / Top light EI$_2$60		
			1273 mm	2838 mm	3.04 m^2
			Türflügel / Seitenteil / Oberlicht EI$_1$60 Vantail de porte / Partie latérale / Imposte EI$_1$60 Door leaf / Side light / Top light EI$_1$60		
			1061 mm	2365 mm	2.51 m^2
	Brandschutz-Sicherheitsglas gemäss EN 14449 Pyroguard T-EI60/25-3	≥ 25 mm	Türflügel / Seitenteil / Oberlicht EI$_2$60 Vantail de porte / Partie latérale / Imposte EI$_2$60 Door leaf / Side light / Top light EI$_2$60		
			1367 mm	2887 mm	3.32 m^2
			Seitenteil / Oberlicht EI$_2$60 Partie latérale / Imposte EI$_2$60 Side light / Top light EI$_2$60		
			2848 mm 1368 mm	698 mm 2488 mm	1.99 m^2 3.40 m^2
			Türflügel / Seitenteil / Oberlicht EI$_1$60 Vantail de porte / Partie latérale / Imposte EI$_1$60 Door leaf / Side light / Top light EI$_1$60		
			1139 mm	2406 mm	2.74 m^2
			Seitenteil / Oberlicht EI$_1$60 Partie latérale / Imposte EI$_1$60 Side light / Top light EI$_1$60		
			2848 mm 1368 mm	698 mm 2488 mm	1.99 m^2 3.40 m^2

Brandschutzgläser dieses Herstellers benötigen Brandschutzlaminat im Glasfalz.
Les vitrages coupe-feu de ce fabricant exigent une bande de protection incendie dans la feuillure du vitrage.
Fire-resistant glass from this manufacturer requires an intumescent strip in the glazing rebate.

Glasdicke in Abhängigkeit der Profiltiefe. Tragfähigkeit des Profilsystems beachten.
Épaisseur de verre selon la profondeur du profilé. Tenir compte de la capacité de charge du système de profilés.
Glass thickness depends on the profile depth. Observe the load-bearing capacity of the profile system.

Brandschutzglas **Vitrage de protection incendie** **Fire-resistant glass**	**Glastyp** **Type de verre** **Type of glass**	**Stärke** **Épaisseur** **Thickness**	**Max. Breite** **Largeur max.** **Max. width**	**Max. Höhe** **Hauteur max.** **Max. height**	**Fläche** **Surface** **Area**
Pyroguard UK Ltd	2-fach/3-fach Brandschutz-Isolierglas nach EN 1279: Pyroguard T-EI60/25-3 VI	≥ 25 mm	Türflügel / Seitenteil / Oberlicht EI_260 Vantail de porte / Partie latérale / Imposte EI_260 Door leaf / Side light / Top light EI_260		
			1367 mm	2887 mm	3.32 m²
			Seitenteil / Oberlicht EI_260 Partie latérale / Imposte EI_260 Side light / Top light EI_260		
			2848 mm 1368 mm	698 mm 2488 mm	1.99 m² 3.40 m²
			Türflügel / Seitenteil / Oberlicht EI_160 Vantail de porte / Partie latérale / Imposte EI_160 Door leaf / Side light / Top light EI_160		
			1139 mm	2406 mm	2.74 m²
			Seitenteil / Oberlicht EI_160 Partie latérale / Imposte EI_160 Side light / Top light EI_160		
			2848 mm 1368 mm	698 mm 2488 mm	1.99 m² 3.40 m²
Brandschutzgläser dieses Herstellers benötigen Brandschutzlaminat im Glasfalz. Les vitrages coupe-feu de ce fabricant exigent une bande de protection incendie dans la feuillure du vitrage. Fire-resistant glass from this manufacturer requires an intumescent strip in the glazing rebate.					
Glasdicke in Abhängigkeit der Profiltiefe. Tragfähigkeit des Profilsystems beachten. **Épaisseur de verre selon la profondeur du profilé. Tenir compte de la capacité de charge du système de profilés.** **Glass thickness depends on the profile depth. Observe the load-bearing capacity of the profile system.**					

ift Rosenheim
Notifizierte Produktzertifizierungsstelle
17-003082-PR01
16.09.2020
17-003082-FPC01
17.07.2020
Notified Body 0757

JANSEN

Brandschutzglas **Vitrage de protection incendie** **Fire-resistant glass**	**Glastyp** **Type de verre** **Type of glass**	**Stärke** **Épaisseur** **Thickness**	**Max. Breite** **Largeur max.** **Max. width**	**Max. Höhe** **Hauteur max.** **Max. height**	**Fläche** **Surface** **Area**
POLFLAM SP. Z.0.0	Brandschutz-Sicherheitsglas gemäss EN 14449 Polflam EI60 zulässig auch in Kombination Widerstand gegen manuellen Angriff: Foliendicke ≤ 3,04 mm sowie Beschichtungen (Coating)	≥ 28 mm	Türflügel / Seitenteil / Oberlicht $EI_2$60 Vantail de porte / Partie latérale / Imposte $EI_2$60 Door leaf / Side light / Top light $EI_2$60		
			1078 mm	2210 mm	2.38 m^2
			Seitenteil / Oberlicht $EI_2$60 Partie latérale / Imposte $EI_2$60 Side light / Top light $EI_2$60		
			1198 mm 2458 mm	2238 mm 843 mm	2.68 m^2 2.07 m^2
Brandschutzgläser dieses Herstellers benötigen 2x Brandschutzlaminat (übereinander) im Glasfalz. Les vitrages coupe-feu de ce fabricant exigent 2 bandes de protection incendie (superposées) dans la feuillure du vitrage. Fire-resistant glass from this manufacturer requires 2 intumescent strips (one above the other) in the glazing rebate.					
Glasdicke in Abhängigkeit der Profiltiefe. Tragfähigkeit des Profilsystems beachten. **Épaisseur de verre selon la profondeur du profilé. Tenir compte de la capacité de charge du système de profilés.** **Glass thickness depends on the profile depth. Observe the load-bearing capacity of the profile system.**					

Brandschutzglas **Vitrage de protection incendie** **Fire-resistant glass**	**Glastyp** **Type de verre** **Type of glass**	**Stärke** **Épaisseur** **Thickness**	**Max. Breite** **Largeur max.** **Max. width**	**Max. Höhe** **Hauteur max.** **Max. height**	**Fläche** **Surface** **Area**
Pilkington Deutschland AG	Brandschutz-Sicherheitsglas gemäss EN 14449:		Türflügel / Vantail de porte / Door leaf $EI_2$90		
			1098 mm	2820 mm	3.10 m^2
	Pyrostop 90-102	≥ 37 mm	Seitenteil / Oberlicht $EI_2$90 Partie latérale / Imposte $EI_2$90 Side light / Top light $EI_2$90		
	Pyrostop 90-122	≥ 38 mm			
	Pyrostop 90-201	≥ 40 mm			
	Brandschutzglas mit Widerstand gegen manuellen Angriff		1098 mm 1147 mm 2500 mm	2820 mm 2219 mm 1400 mm	3.10 m^2 2.55 m^2 3.50 m^2
	Pyrostop 90-201(+P3A/P6B) sowie Produkte in Kombination nach EN 356: P2A, P3A, P4A, P5A; P6B, P7B, P8B	≥ 40 mm			
	zulässig: Foliendicke ≤ 3,04 mm sowie Beschichtungen (Coating)				
Brandschutzgläser dieses Herstellers benötigen Brandschutzlaminat im Glasfalz. Les vitrages coupe-feu de ce fabricant exigent une bande de protection incendie dans la feuillure du vitrage. Fire-resistant glass from this manufacturer requires an intumescent strip in the glazing rebate.					
Glasdicke in Abhängigkeit der Profiltiefe. Tragfähigkeit des Profilsystems beachten. **Épaisseur de verre selon la profondeur du profilé. Tenir compte de la capacité de charge du système de profilés.** **Glass thickness depends on the profile depth. Observe the load-bearing capacity of the profile system.**					

ift Rosenheim
Notifizierte Produktzertifizierungsstelle
17-003082-PR01
16.09.2020
17-003082-FPC01
17.07.2020
Notified Body 0757

JANSEN

Brandschutzglas **Vitrage de protection incendie** **Fire-resistant glass**	**Glastyp** **Type de verre** **Type of glass**	**Stärke** **Épaisseur** **Thickness**	**Max. Breite** **Largeur max.** **Max. width**	**Max. Höhe** **Hauteur max.** **Max. height**	**Fläche** **Surface** **Area**
Glas Trösch AG **Zweigniederlassung** **FIRESWISS Buochs**	Brandschutz-Sicherheitsglas gemäss EN 14449: FIRESWISS FOAM 90-39 Brandschutzglas mit Widerstand gegen manuellen Angriff sowie Produkte in Kombination nach EN 356: P2A, P3A, P4A, P5A; P6B, P7B, P8B zulässig: Foliendicke ≤ 3,04 mm sowie Beschichtungen (Coating)	≥ 39 mm	Türflügel / Seitenteil / Oberlicht $EI_2$90 Vantail de porte / Partie latérale / Imposte $EI_2$90 Door leaf / Side light / Top light $EI_2$90		
			1188 mm	2363 mm	2.69 m^2
Brandschutzgläser dieses Herstellers benötigen Brandschutzlaminat im Glasfalz. Les vitrages coupe-feu de ce fabricant exigent une bande de protection incendie dans la feuillure du vitrage. Fire-resistant glass from this manufacturer requires an intumescent strip in the glazing rebate.					
Glasdicke in Abhängigkeit der Profiltiefe. Tragfähigkeit des Profilsystems beachten. **Épaisseur de verre selon la profondeur du profilé. Tenir compte de la capacité de charge du système de profilés.** **Glass thickness depends on the profile depth. Observe the load-bearing capacity of the profile system.**					

Brandschutzglas Vitrage de protection incendie Fire-resistant glass	Glastyp Type de verre Type of glass	Stärke Épaisseur Thickness	Max. Breite Largeur max. Max. width	Max. Höhe Hauteur max. Max. height	Fläche Surface Area
AGC GLASS EUROPE SA	Brandschutz-Sicherheitsglas gemäss EN 14449:		Türflügel / Seitenteil / Oberlicht $EI_2$90 Vantail de porte / Partie latérale / Imposte $EI_2$90 Door leaf / Side light / Top light $EI_2$90		
	Pyrobel 30 EG 2	≥ 37.5 mm	1386 mm	2883 mm	4.00 m^2
	Brandschutzglas mit Widerstand gegen manuellen Angriff Pyrobel 30 EG 2 (+ Stratobel Security Burglary) sowie Produkte in Kombination nach EN 356: P2A, P3A, P4A, P5A; P6B, P7B, P8B	≥ 39 mm			
	zulässig: Foliendicke ≤ 3,04 mm sowie Beschichtungen (Coating)				
Brandschutzgläser dieses Herstellers benötigen Brandschutzlaminat im Glasfalz. Les vitrages coupe-feu de ce fabricant exigent une bande de protection incendie dans la feuillure du vitrage. Fire-resistant glass from this manufacturer requires an intumescent strip in the glazing rebate.					
Glasdicke in Abhängigkeit der Profiltiefe. Tragfähigkeit des Profilsystems beachten. **Épaisseur de verre selon la profondeur du profilé. Tenir compte de la capacité de charge du système de profilés.** **Glass thickness depends on the profile depth. Observe the load-bearing capacity of the profile system.**					

Brandschutzglas **Vitrage de protection incendie** **Fire-resistant glass**	**Glastyp** **Type de verre** **Type of glass**	**Stärke** **Épaisseur** **Thickness**	**Max. Breite** **Largeur max.** **Max. width**	**Max. Höhe** **Hauteur max.** **Max. height**	**Fläche** **Surface** **Area**
Vetrotech	Brandschutz-Sicherheitsglas gemäss EN 14449:		Türflügel / Vantail de porte / Door leaf $EI_2$90		
	CONTRAFLAM 90-4 (Multifunktionen*/ multifonctions*/multifunctions*)	≥ 40 mm	1320 mm	3000 mm	3.33 m²
			Seitenteil / Oberlicht $EI_2$90 Partie latérale / Imposte $EI_2$90 Side light / Top light $EI_2$90		
	Brandschutzglas mit Widerstand gegen manuellen Angriff CONTRAFLAM 90-4 STADIP PROTECT (EN 356: P2A, P3A, P4A, P5A) CONTRAFLAM90-4 VETROGARD (EN 356: P6B, P7B, P8B) zulässig: Foliendicke <= 3,04 mm sowie Beschichtungen (Coating)	≥ 43 mm ≥ 51 mm	1320 mm 1200 mm 2938 mm	3000 mm 3058 mm 1258 mm	3.33 m² 3.08 m² 3.10 m²
Brandschutzgläser dieses Herstellers benötigen Brandschutzlaminat im Glasfalz. Les vitrages coupe-feu de ce fabricant exigent une bande de protection incendie dans la feuillure du vitrage. Fire-resistant glass from this manufacturer requires an intumescent strip in the glazing rebate.					
Glasdicke in Abhängigkeit der Profiltiefe. Tragfähigkeit des Profilsystems beachten. **Épaisseur de verre selon la profondeur du profilé. Tenir compte de la capacité de charge du système de profilés.** **Glass thickness depends on the profile depth. Observe the load-bearing capacity of the profile system.**					

Brandschutzglas **Vitrage de protection incendie** **Fire-resistant glass**	**Glastyp** **Type de verre** **Type of glass**	**Stärke** **Épaisseur** **Thickness**	**Max. Breite** **Largeur max.** **Max. width**	**Max. Höhe** **Hauteur max.** **Max. height**	**Fläche** **Surface** **Area**
SCHÜCO-FLAM INTERNATIONAL KG	Brandschutz-Sicherheitsglas gemäss EN 14449:		Türflügel / Vantail de porte / Door leaf $EI_2$90		
	SchücoFlam 90C	≥ 40 mm	1320 mm	3000 mm	3.33 m²
	SchücoFlam 90C (V2) 44.2 SchücoFlam 90C (V3) MATT SchücoFlam 90C (V3D) MATT SchücoFlam 90C (V7) SPIONSPIEGEL	≥ 44 mm ≥ 44 mm ≥ 44 mm ≥ 41 mm	Seitenteil / Oberlicht $EI_2$90 Partie latérale / Imposte $EI_2$90 Side light / Top light $EI_2$90		
			1320 mm 1200 mm 2938 mm	3000 mm 3058 mm 1258 mm	3.33 m² 3.08 m² 3.10 m²
Brandschutzgläser dieses Herstellers benötigen Brandschutzlaminat im Glasfalz. Les vitrages coupe-feu de ce fabricant exigent une bande de protection incendie dans la feuillure du vitrage. Fire-resistant glass from this manufacturer requires an intumescent strip in the glazing rebate.					
Glasdicke in Abhängigkeit der Profiltiefe. Tragfähigkeit des Profilsystems beachten. **Épaisseur de verre selon la profondeur du profilé. Tenir compte de la capacité de charge du système de profilés.** **Glass thickness depends on the profile depth. Observe the load-bearing capacity of the profile system.**					

Paneele Panneaux Panels	Typ Type Type	Stärke Épaisseur Thickness	Max. Breite Largeur max. Max. width	Max. Höhe Hauteur max. Max. height	Bemerkungen Remarques Comments
Promatect-H-Brandschutzplatten		> 45 mm	1258 mm	1198 mm	Zweilagig (20 mm + 25 mm) , bei mehrlagigen Platten ein vertikaler Stoss (versetzt), Beplankung aus Stahl oder Aluminium 0.75 mm bis 1 mm Dicke À deux couches (20 mm + 25 mm), quand les panneaux ont plusieurs couches, jointure verticale (décalée), parement en acier ou aluminium 0,75 mm à 1 mm d'épaisseur Double-layer (20 mm + 25 mm), one vertical joint for multi-layer panels (offset), Boarding made from steel or aluminium, 0.75 mm to 1 mm thick
Fermacell Firepanel		> 45 mm	1258 mm	1198 mm	Dreilagig, bei mehrlagigen Platten ein vertikaler Stoss (versetzt), Beplankung aus Stahl oder Aluminium 0.75 mm bis 1 mm Dicke À trois couches, quand les panneaux ont plusieurs couches, jointure verticale (décalée), parement en acier ou aluminium 0,75 mm à 1 mm d'épaisseur Triple-layer, one vertical joint for multi-layer panels (offset), Boarding made from steel or aluminium, 0.75 mm to 1 mm thick
Vetrotech		> 25 mm	1426 mm	2837 mm	Paneel mit Glas in Kernlage, Einsatz der Gläser von Vetrotech und Schüco möglich, Beplankung aus Aluminium 0.75 mm bis 1 mm Dicke Panneau avec vitre dans la couche centrale, utilisation des vitres de Vetrotech et Schüco possible, parement aluminium 0,75 mm à 1 mm d'épaisseur Panel with glass in the core, glass from Vetrotech and Schüco can be used, Boarding made from aluminium, 0.75 mm to 1 mm thick

Bei allen Paneeltypen ist Brandschutzlaminat im Glasfalz erforderlich. Paneeldicke in Abhängigkeit der Profiltiefe.
Tragfähigkeit des Profilsystems beachten.
La pose d'une bande antifeu dans la feuillure de verre est nécessaire pour tous les types de panneaux. Épaisseur de panneau selon la profondeur du profilé. Tenir compte de la capacité de charge du système de profilés.
An intumescent strip is required in the glazing rebate for all panel types. Panel thickness depends on the profile depth. Observe the load-bearing capacity of the profile system.

ift Rosenheim
Notifizierte Produktzertifizierungsstelle
17-003082-PR01
16.09.2020
17-003082-PR01
17.07.2020
Notified Body 0757

JANSEN

Beplankungen der opaken Füllungen **Panneautage des remplissages opaques** **Boarding of the opaque infills**	
Alublech Tôle aluminium Aluminium sheet	d = 0.75 mm - 1 mm
Stahlblech Tôle acier Sheet steel	d = 0,75 mm - 1 mm
Einseitig ESG-Scheibe t ≥ 4 mm, in Kombination mit: Decklage: beidseitig Stahlblech, d = 0.75 mm - 1.0mm oder beidseitig Aluminiumblech, d = 0.75 mm - 1.0 mm Kernlage: 3x 15 mm Fermacell Firepaneel A1 (3-lagig) oder 25 mm + 20 mm Promatect H Vitrage ESG un côté p ≥ 4 mm, en association avec: Couche de recouvrement: tôle acier des deux côtés, é. = 0,75 mm - 1,0 mm ou tôle aluminium des deux côtés, é. = 0,75 mm - 1,0 mm Cœur: 3 x 15 mm Fermacell Firepaneel A1 (3 couches)ou 25 mm + 20 mm Promatect H Pane of toughened safety glass on one side, d ≥ 4 mm, in combination with: Top layer: Steel panel on both sides, t = 0.75 mm – 1.0mm or Aluminium panel on both sides, t = 0.75 mm – 1.0mm Core layer: 3 x 15 mm fermacell® Firepanel A1 (three-layer) or 25 mm + 20 mm Promatect H	

Rauchschutzglas **Verre pare-fumée** **Smoke protection glass**	**Stärke** **Épaisseur** **Thickness**	**Klassifizierung** **Classification** **Classification**	**Min. Abmessung** **Dimension min.** **Min. dimension**	**Max. Abmessung** **Dimension max.** **Max. dimension**
Einscheiben-Sicherheitsglas (ESG) **Verre de sécurité trempé (ESG)** **Toughened safety glass (TSG)**	≥ 6 mm	S_{200}	250 x 250 mm	Keine Einschränkungen Non limité Unrestricted
	≥ 5.4 mm	S_a	250 x 250 mm	Keine Einschränkungen Non limité Unrestricted
Teilvorgespanntes Glas (TVG) **Verre en partie précontraint (TVG)** **Heat-strengthened glass (HSG)**	≥ 6 mm	S_{200}	250 x 250 mm	Keine Einschränkungen Non limité Unrestricted
	≥ 5.4 mm	S_a	250 x 250 mm	Keine Einschränkungen Non limité Unrestricted
Verbundsicherheitsglas (VSG) **Verre de sécurité feuilleté (VSG)** **Laminated safety glass (LSG)**	≥ 6 mm	S_{200}	250 x 250 mm	Keine Einschränkungen Non limité Unrestricted
	≥ 5.4 mm	S_a	250 x 250 mm	Keine Einschränkungen Non limité Unrestricted
Mehrscheibenisolierglas (IGU) aus Float-Scheiben **Vitrage isolant multi-vitres (IGU), à partir d'un vitrage float** **Multiple pane insulating glass unit (IGU) made from float glass panes**	≥ 5.4 mm	S_a	250 x 250 mm	Keine Einschränkungen Non limité Unrestricted
Mehrscheibenisolierglas (IGU) aus ESG-Scheiben **Vitrage isolant multi-vitres (IGU), à partir d'un vitrage ESG** **Multiple pane insulating glass unit (IGU) made from TSG panes**	≥ 6 mm	S_{200}	250 x 250 mm	Keine Einschränkungen Non limité Unrestricted
Brandschutzglas (unabhängig der Klassifizierung E, EW, EI) **Verre coupe-feu (indépendamment de la classification E, EW, EI)** **Fire-resistant glass (irrespective of E, EW, EI classification)**	≥ 6 mm	S_{200}	250 x 250 mm	Keine Einschränkungen Non limité Unrestricted
	≥ 5.4 mm	S_a	250 x 250 mm	Keine Einschränkungen Non limité Unrestricted
Glasdicke in Abhängigkeit der Profiltiefe. Tragfähigkeit des Profilsystems beachten. **Épaisseur de verre selon la profondeur du profilé. Tenir compte de la capacité de charge du système de profilés.** **Glass thickness depends on the profile depth. Observe the load-bearing capacity of the profile system.**				

Zulässige Materialien für Glasauflager und Glasklötze **Matériaux admissibles pour supports et cales de vitrage** **Permissible materials for glass supports and glazing blocks**	
Innenanwendung Application en intérieure Internal use	Glasfaserverstärkter Kunststoff (GFK), Gipsfaser-Platten (z.B. Fermacell) , Promatect-H, Hartholz Plastique renforcé à la fibre de verre (PRV), plaques fibres-gypse (par ex. Fermacell), Promatect-H, bois dur Glass fibre-reinforced plastic (GRP), glass fibre panels (e.g. Fermacell), Promatect-H, hard wood
Aussenanwendung Application en extérieur External use	Glasfaserverstärkter Kunststoff (GFK) Plastique renforcé à la fibre de verre (PRV) Glass fibre-reinforced plastic (GRP)

Dekorative Beschichtungen und Laminate **Revêtements et stratifiés décoratifs** **Decorative coatings and laminates**			
Art der Beschichtung Type de revêtement Type of coating	Dicke Épaisseur Thickness	Befestigung / Anbringung Fixation / pose Mounting / attachment	Gültig für Valable pour Valid for
Laminate und Holzfurniere Stratifiés et contreplaqués en bois Laminates and wood veneers	d ≤ 1.5 mm	Keine Einschränkung der Anbringung sowie des Materials Pas de restrictions de pose ni de matériel No restrictions as regards the attachment or materials	EI60 EI90 S_a S_{200}
ESG- / VSG-Scheibe Trempé de sécurité TSG pane	Dicke: keine Einschränkung Épaisseur: pas de restriction Thickness: no restriction	Geklebt oder mechanisch befestigt Collé ou fixé mécaniquement Stuck or fixed mechanically	S_a S_{200}
Verbleiung: einseitige Belegung / Beschichtung mit Blei Plombage: pose/revêtement unilatéral avec du plomb Lead coating: one-sided coating with lead	Schichtdicke ≤ 0.5 mm Épaisseur de couche ≤ 0,5 mm Coating thickness ≤ 0.5 mm	Oberflächenveredelung: metallische Überzüge: Aufschmelzen, Tauchen, Diffusion, Diffundieren, Zementieren o.ä. Traitement de surface: enduits métalliques : fusion, trempage, diffusion, cémentation, etc Surface refinement: metal plating: fusing, submerging, diffusion, diffusing, cementing, etc.	EI60 EI90 S_a S_{200}

Befestigung der Glashalteleisten **Fixation des parcloses** **Fixing of the glazing beads**

Anwendung Application Use	Werkstoff Matériau Material	Befestigungs-art Type de fixation Fixing type	max. Abstand Distance max. max. Distance	Randabstand Distance périmétrique Distance from edge	Zusatzmassnahme Mesure supplémentaire Additional measure
Standard	Stahl Acier Steel	geklipst clipsé clip-on	250 mm	60 +/-20 mm	Keine Glasleistensicherung erforderlich, ausser bei Einsatz der Glasleisten 402.136 und 402.141 ist eine Sicherungsschraube in der Mitte (L/2) zu setzen. Pas de blocage de parclose nécessaire, sauf en cas d'utilisation des parcloses 402.136 et 402.141. Il faut alors placer une vis de blocage au milieu (L/2). Glazing beads do not need to be secured, except when using glazing beads 402.136 and 402.141. A securing screw must then be positioned in the middle (L/2).
Standard	Rostfrei Inox Stainless Steel	geklipst clipsé clip-on	250 mm		Sicherungsschraube bei vertikal eingesetzten Glasleisten in der Mitte (L/2) Vis de blocage pour des parcloses à pose verticale au milieu (L/2) Securing screw for glazing beads installed vertically in the centre (L/2)
Standard	Stahl Acier Steel + Rostfrei Inox Stainless Steel	geschraubt vissé screw-on	500 mm		-
RC3	Stahl Acier Steel + Rostfrei Inox Stainless Steel	geklipst clipsé clip-on	250 mm		Sicherungsschrauben an den Glasleisten in der Mitte (L/2), sowie an beiden Enden (max. Abstand 80 mm) Vis de blocage sur les parcloses au milieu (L/2) et aux deux extrémités (écart max. 80 mm) Securing screws on the glazing beads in the centre (L/2), as well as on both ends (max. distance 80 mm)
RC3	Stahl Acier Steel + Rostfrei Inox Stainless Steel	geschraubt vissé screw-on	300 mm		-

Zulässige alternative Glasleistenvarianten:
Rohr aus Stahl oder Edelstahl Höhe 20-30 mm, Tiefe 8-35 mm, Materialstärke 1,5-3 mm
Winkelblech aus Stahl oder Edelstahl Höhe 12-30 mm, Tiefe 8-35 mm, Materialstärke 1,5-2 mm
Stahlflach aus Stahl oder Edelstahl Glasabdeckung 20-30 mm, Höhe 40-72.5 mm, Materialstärke 3 mm

Variantes de parclose alternatives admissibles:
Tube en acier ou acier inoxydable hauteur 20-30 mm, profondeur 8-35 mm, épaisseur de matériau 1,5-3 mm
Cornière en acier ou acier inoxydable hauteur 12-30 mm, profondeur 8-35 mm, épaisseur de matériau 1,5-2 mm
Plat en acier ou en acier inoxydable recouvrement du verre 20-30 mm, profondeur 40-72,5 mm, épaisseur de matériau 3 mm

Permitted alternative glazing bead options:
Tube made from steel or stainless steel, height 20-30 mm, depth 8-35 mm, material thickness 1.5-3 mm
Bracket plate made from steel or stainless steel, height 12-30 mm, depth 8-35 mm, material thickness 1.5-2 mm
Steel flat made from steel or stainless steel, glass cover 20-30 mm, height 40-72.5 mm, material thickness 3 mm

ift Rosenheim
Notifizierte Produkt-zertifizierungsstelle
17-003082-PR01
16.09.2020
17-003082-PR02
17.07.2020
Notified Body 0757

Befestigung der Glashalteleisten in den Brandklassen EI60 und EI90

Fixation des parcloses dans les classes de résistance au feu EI60 et EI90

Fixing of the glazing beads for fire-resistance classes EI60 and EI90

Anwendung Application Use	Werkstoff Matériau Material	Befestigungsart Type de fixation Fixing type	max. Abstand Distance max. max. Distance	Randabstand Distance périmétrique Distance from edge	Zusatzmassnahme Mesure supplémentaire Additional measure
Standard	Stahl Acier Steel	geklipst clipsé clip-on	250 mm	60 +/-20 mm	Keine Glasleistensicherung erforderlich, ausser bei Einsatz der Glasleisten 402.136 und 402.141 ist eine Sicherungsschraube in der Mitte (L/2) zu setzen. Pas de blocage de parclose nécessaire, sauf en cas d'utilisation des parcloses 402.136 et 402.141. Il faut alors placer une vis de blocage au milieu (L/2). Glazing beads do not need to be secured, except when using glazing beads 402.136 and 402.141. A securing screw must then be positioned in the middle (L/2).
Standard	Rostfrei INOX STAINLESS STEEL	geklipst clipsé clip-on	250 mm		Sicherungsschraube bei vertikal eingesetzten Glasleisten in der Mitte (L/2) Vis de blocage pour des parcloses à pose verticale au milieu (L/2) Securing screw for glazing beads installed vertically in the centre (L/2)
Standard	Stahl Acier Steel Rostfrei INOX STAINLESS STEEL	geschraubt vissé screw-on	500 mm		-

Zulässige alternative Glasleistenvarianten:
Rohr aus Stahl oder Edelstahl Höhe 20-30 mm, Tiefe 8-35 mm, Materialstärke 1,5-3 mm
Winkelblech aus Stahl oder Edelstahl Höhe 12-30 mm, Tiefe 8-35 mm, Materialstärke 1,5-2 mm
Stahlflach aus Stahl oder Edelstahl Glasabdeckung 20-30 mm, Höhe 40-72.5 mm, Materialstärke 3 mm

Variantes de parclose alternatives admissibles:
Tube en acier ou acier inoxydable hauteur 20-30 mm, profondeur 8-35 mm, épaisseur de matériau 1,5-3 mm
Cornière en acier ou acier inoxydable hauteur 12-30 mm, profondeur 8-35 mm, épaisseur de matériau 1,5-2 mm
Plat en acier ou en acier inoxydable recouvrement du verre 20-30 mm, profondeur 40-72,5 mm, épaisseur de matériau 3 mm

Permitted alternative glazing bead options:
Tube made from steel or stainless steel, height 20-30 mm, depth 8-35 mm, material thickness 1.5-3 mm
Bracket plate made from steel or stainless steel, height 12-30 mm, depth 8-35 mm, material thickness 1.5-2 mm
Steel flat made from steel or stainless steel, glass cover 20-30 mm, height 40-72.5 mm, material thickness 3 mm

Falzluft — Jeu de feuillure — Rebate space

Falzluft Brandschutztüren **Jeu de feuillure portes coupe-feu** **Rebate space for fire doors**	**Anwendung** **Application** **Use**	**Toleranzbereich** **Plage de tolérance** **Tolerance range**
Türfalz Feuillure de porte Door rebate	Standard	10 +2/-1 mm
Türfalz Feuillure de porte Door rebate	RC3 / WK3	10 +/-1 mm
Glasfalz Feuillure de verre Glazing rebate	Standard EI30 Standard EI60 / EI90	7 +/-1 mm 6 +/-1 mm
Glasfalz Feuillure de verre Glazing rebate	RC3 / WK3	4 +0/-1 mm
Schwellenbereich Zone de seuil Threshold area	S_{200} / S_a / RC3 / WK3	8 +2/-4 mm

Abdichtung der Fugen — Colmatage des joints — Joints sealed

Anwendung **Application** **Use**	**Abdichtung der Fugen mit Silikon zwingend erforderlich** **Colmatage des joints avec du silicone impérativement nécessaire** **Joints must be sealed with silicone**	**Standard-Silikon** **Silicone standard** **Standard silicone**	**Brandschutz-Silikon B2** **Silicone coupe-feu B2** **Fire-resistant silicone B2**
S200 / Sa	Ja	X	
EI30/EI60/EI90 + S200 / Sa	Ja	X	
EI30/EI60/EI90	Nein	X	
EW30/EW60/EW90 + S200 / Sa	ja		X
EW30/EW60/EW90	Nein		X
E30/E60/E90 + S200 / Sa	Ja		X
E30/E60/E90	Nein		X
Max. Fugenbreite zur Tragkonstruktion Largeur de joint max. de la construction porteuse Max. joint width for load-bearing structure		<= 30 mm	
Einstellung der Bänder und Türschliesser ist der entsprechenden Montagebroschüre zu entnehmen Le réglage des paumelles et des ferme-porte est indiqué dans la brochure de montage concernée. For information on adjusting the hinges and door closers, see the corresponding installation brochure.			

Verglasungstabelle Trockenverglasung

Tableau de vitrage à sec

Glazing table dry glazing

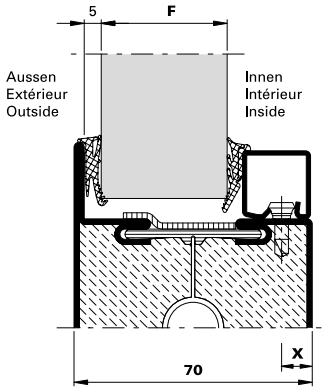

Dichtung Joint Weatherstrip	Aussen Extérieur Outside	Innen Intérieur Inside							
	455.027 455.036	455.028 455.038	455.028 455.038	455.028 455.038	455.029 455.037	455.029 455.037	X	Glasleisten Parcloses Glazing beads	555.021 Füllelement-Sicherung erforderlich Sécurité d'élément de remplissage nécessaire Infill unit fixing required
Verglasung **F** Vitrage **F** Glazing **F**	**5**	**19**	**20**	**21**	**22**	**23**		**402.136 Z**	**X**
		24	**25**	**26**	**27**	**28**	**9**	**402.130 Z** **402.430** **402.530**	
		29	**30**	**31**	**32**	**33**	**9**	**402.125 Z** **402.425** **402.525**	
		34	**35**	**36**	**37**	**38**	**9**	**402.120 Z** **402.420** **402.520**	
		39	**40**	**41**	**42**	**43**	**9**	**402.115 Z** **402.415** **402.515**	
				44	**45**	**46**	**7**	**402.112 Z**	

Verglasungstabelle Trockenverglasung

Tableau de vitrage à sec

Glazing table dry glazing

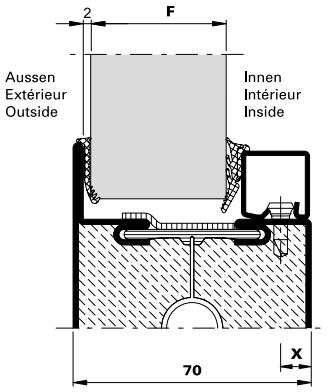

Dichtung Joint Weatherstrip	Aussen Extérieur Outside	Innen Intérieur Inside							
	455.053 	455.028 455.038 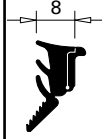	455.028 455.038 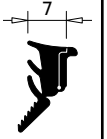	455.028 455.038 	455.029 455.037 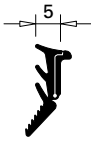	455.029 455.037 	X	Glasleisten Parcloses Glazing beads	555.021 Füllelement-Sicherung erforderlich Sécurité d'élément de remplissage nécessaire Infill unit fixing required
Verglasung **F** Vitrage **F** Glazing **F**	**2**	**22**	**23**	**24**	**25**	**26**	**9**	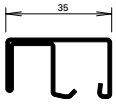 **402.136 Z**	**X**
		27	**28**	**29**	**30**	**31**	**9**	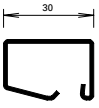 **402.130 Z 402.430 402.530**	
		32	**33**	**34**	**35**	**36**	**9**	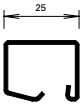 **402.125 Z 402.425 402.525**	
		37	**38**	**39**	**40**	**41**	**9**	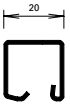 **402.120 Z 402.420 402.520**	
		42	**43**	**44**	**45**	**46**	**9**	 **402.115 Z 402.415 402.515**	
				47	**48**	**49**	**7**	 **402.112 Z**	

Verglasungstabelle mit Dichtungsband 17/20 mm
Tableau de vitrage avec bande d'étanchéité 17/20 mm
Glazing table with distance strip 17/20 mm

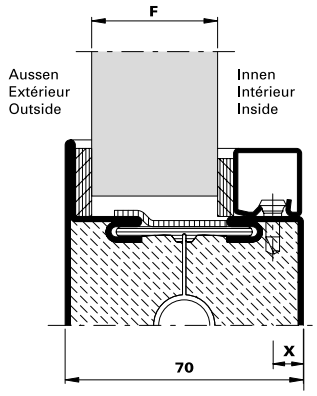

Fugenbreite (mm) Largeur du joint (mm) Width of joint (mm)	Aussen Ext. Outside	Innen Int. Inside	Aussen Ext. Outside	Innen Int. Inside	Aussen Ext. Outside	Innen Int. Inside	Aussen Ext. Outside	Innen Int. Inside	Aussen Ext. Outside	Innen Int. Inside	X		
	451.027 451.037 451.024 451.034	**451.027 451.037 451.024 451.034**	**451.027 451.037 451.024 451.034**	**451.021 451.031 451.023 451.033**	**451.021 451.031 451.023 451.033**	**451.021 451.031 451.023 451.033**	**451.021 451.031 451.023 451.033**	**451.020 451.020 451.022 451.032**	**451.020 451.030 451.022 451.032**	**451.020 451.030 451.022 451.032**		**20 mm 20 mm 17 mm 17 mm**	555.021 Füllelement-Sicherung erforderlich Sécurité d'élément de remplissage nécessaire Infill unit fixing required
	5	**5**	**5**	**4**	**4**	**4**	**4**	**3**	**3**	**3**	**X**		
Verglasung **F** Vitrage **F** Glazing **F**	**22**		**23**		**24**		**25**		**26**		**9**	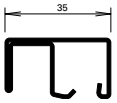 **402.136 Z**	**X**
	27		**28**		**29**		**30**		**31**		**9**	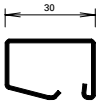 **402.130 Z 402.530 402.430**	
	32		**33**		**34**		**35**		**36**		**9**	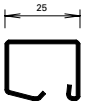 **402.125 Z 402.525 402.425**	
	37		**38**		**39**		**40**		**41**		**9**	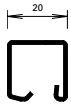 **402.120 Z 402.520 402.420**	
	42		**43**		**44**		**45**		**46**		**9**	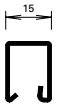 **402.115 Z 402.515 402.415**	
					47		**48**		**49**		**7**	 **402.112 Z**	

ift Rosenheim
Notifizierte Produktzertifizierungsstelle
17-003082-PR01 16.09.2020
17-003083-PR01 17.07.2020
Notified Body 0757

Verglasungstabelle mit Dichtungsband 17/20 mm
Tableau de vitrage avec bande d'étanchéité 17/20 mm
Glazing table with distance strip 17/20 mm

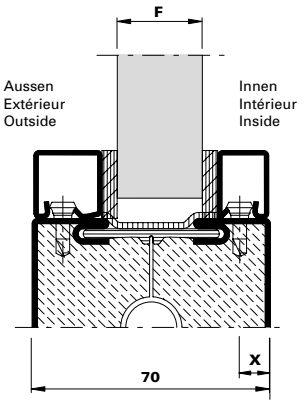

Fugenbreite (mm) / Largeur du joint (mm) / Width of joint (mm)			Aussen Extérieur Outside	Innen Intérieur Inside	Aussen Extérieur Outside	Innen Intérieur Inside	Aussen Extérieur Outside	Innen Intérieur Inside	Aussen Extérieur Outside	Innen Intérieur Inside	Aussen Extérieur Outside	Innen Intérieur Inside		
			451.027 451.037 451.024 451.034	**451.027 451.037 451.024 451.034**	**451.027 451.037 451.024 451.034**	**451.021 451.031 451.023 451.033**	**451.021 451.031 451.023 451.033**	**451.021 451.031 451.023 451.033**	**451.021 451.031 451.023 451.033**	**451.020 451.030 451.022 451.032**	**451.020 451.030 451.022 451.032**	**451.020 451.030 451.022 451.032**		**20 mm 20 mm 17 mm 17 mm**
		X	**5**	**5**	**5**	**4**	**4**	**4**	**4**	**3**	**3**	**3**	**X**	
Verglasung **F** / Vitrage **F** / Glazing **F**	25 **402.125 Z 402.525 402.425**	**9**	**15**		**16**		**17**		**18**		**19**		**9**	20 **402.120 Z 402.520 402.420**
	20 **402.120 Z 402.520 402.420**	**9**	**20**		**21**		**22**		**23**		**24**		**9**	20 **402.120 Z 402.520 402.420**
	20 **402.120 Z 402.520 402.420**	**9**	**25**		**26**		**27**		**28**		**29**		**9**	15 **402.115 Z 402.515 402.415**

ift Rosenheim
Notifizierte Produktzertifizierungsstelle
17-003082-PR01
16.09.2020
17-003082-PR02
17.07.2020
Notified Body 0757

JANSEN

Verglasungstabelle mit Dichtungsband 17/20 mm
Tableau de vitrage avec bande d'étanchéité 17/20 mm
Glazing table with distance strip 17/20 mm

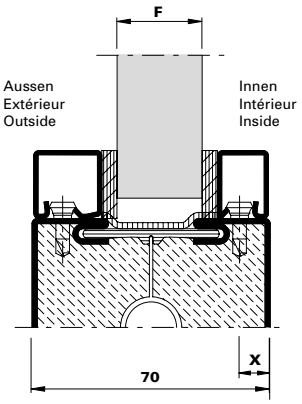

Fugenbreite (mm) / Largeur du joint (mm) / Width of joint (mm)			Aussen Extérieur Outside	Innen Intérieur Inside	Aussen Extérieur Outside	Innen Intérieur Inside	Aussen Extérieur Outside	Innen Intérieur Inside	Aussen Extérieur Outside	Innen Intérieur Inside	Aussen Extérieur Outside	Innen Intérieur Inside		
			451.027 451.037 451.024 451.034	451.027 451.037 451.024 451.034	451.027 451.037 451.024 451.034	451.021 451.031 451.023 451.033	451.021 451.031 451.023 451.033	451.021 451.031 451.023 451.033	451.021 451.031 451.023 451.033	451.020 451.030 451.022 451.032	451.020 451.030 451.022 451.032	451.020 451.030 451.022 451.032		20 mm 20 mm 17 mm 17 mm
		X	5	5	5	4	4	4	4	3	3	3	X	
Verglasung **F** / Vitrage **F** / Glazing **F**	15 402.115 Z 402.515 402.415	9	30		31		32						9	15 402.115 Z 402.515 402.415
	15 402.115 Z 402.515 402.415	9	33		34		35						7	12 402.112 Z
	12 402.112 Z	7	36		37		38		39		40		7	12 402.112 Z

ift Rosenheim
Notifizierte Produktzertifizierungsstelle
17-003082-PR01
16.09.2020
17-003083-PR01
17.07.2020
Notified Body 0757

Wichtiger Hinweis:
Trockenverglasung

Grundlage der Verglasungstabelle sind die Nennmasse der Profile und Füllelemente. Bedingt durch verschiedene Toleranzen (Profile, Glasleisten, Anordnung Befestigungsknöpfe, Glasdichtungen und Glaselemente) empfehlen wir, die Wahl der inneren Glasdichtungen vorgängig an einem Element zu prüfen.
Gegebenenfalls kommt die nächst kleinere oder grössere Glasleiste/ Dichtung zur Anwendung.

Die Masse entsprechen ungefähr einer rahmenbündigen Glasleisten-Montage.

Wir empfehlen, die Glasleisten nur auf der Raumseite anzuwenden.

Remarque importante:
Vitrage à sec

Les cotes nominales des profilés et des éléments de remplissage sont la base du tableau de vitrage. A cause des différentes tolérances (profilés, parcloses, disposition boutons de fixation, bandes de distance et éléments vitrés) nous recommandons d'effectuer un essai préalable avec le joint intérieur choisi sur un élément. Le cas échéant, utiliser la parclose / le joint de la taille inférieure ou supérieure.

Les distances correspondent à peu près au montage des parcloses à fleur du cadre.

Nous recommandons de n'utiliser les parcloses que du côté intérieur.

Important notice:
Dry glazing

The glazing table is based on the nominal dimensions of the profiles and infill panels. Owing to variations in the tolerances (profiled sections, glazing beads, layout of fastening studs, glazing seals and glazing) it is advisable to check your choice of inside glazing seals on an infill panel beforehand. If necessary the next smaller or larger size glazing bead/ weatherstrip can be used.

Distances correspond approximately to glazing beads mounted flush to the frame.

We recommend fitting the glazing beads on the room-side only.

Wichtiger Hinweis:
Nassverglasung

Grundlage der Verglasungstabelle sind die Nennmasse der Profile und Füllelemente. Bedingt durch verschiedene Toleranzen (Profile, Glasleisten, Anordnung Befestigungsknöpfe und Glaselemente) empfehlen wir, die Wahl der inneren Distanzbänder vorgängig an einem Element zu prüfen.
Gegebenenfalls kommtdie nächst kleinere oder grössere Glasleiste/ Distanzband zur Anwendung.

Die Masse entsprechen ungefähr einer rahmenbündigen Glasleisten-Montage.

Wir empfehlen, die Glasleisten nur auf der Raumseite anzuwenden.

Remarque importante:
Vitrage à mastic

Les cotes nominales des profilés et des éléments de remplissage sont la base du tableau de vitrage. A cause des différentes tolérances (profilés, parcloses, disposition boutons de fixation et éléments vitrés) nous recommandons d'effectuer un essai préalable avec la bande d'écartement choisie sur un élément. Le cas échéant, utiliser la parclose / la bande d'écartement de la taille inférieure ou supérieure.

Les distances correspondent à peu près au montage des parcloses à fleur du cadre.

Nous recommandons de n'utiliser les parcloses que du côté intérieur.

Important notice:
Glazing with sealing

The glazing table is based on the nominal dimensions of the profiles and infill panels. Owing to variations in the tolerances (profiled sections, glazing beads, layout of fastening studs and glazing) it is advisable to check your choice of inside spacing tapes on an infill panel beforehand. If necessary the next smaller or larger size glazing bead/packing tape can be used.

Distances correspond approximately to glazing beads mounted flush to the frame.

We recommend fitting the glazing beads on the room-side only.

Betreffend Fugendimensionierung und Fugenausbildung verweisen wir auf die DIN-Normen 18545, resp. auf die Richtlinien der Glashersteller.

En ce qui concerne le dimensionnement et la formation des joints nous renvoyons au norme DIN 18545, respectivement aux directives du fabricant de verre.

Referring to joint dimensioning and joint form we refer you to DIN standard 18545, respectively to the guidelines of glass manufacturer.

ift Rosenheim
Notifizierte Produktzertifizierungsstelle
17-003082-PR01
16.09.2020
17-003082-PR01
17.07.2020
Notified Body 0757

Profilverbreiterungen **Élargissements de profilé** **Profile extensions**		
Anzahl 3 Profile Nombre 3 profilés Quantity 3 profiles	 	min. Breite (Kammermass) Flügelrahmenprofils 50 mm (1x 50 mm oder 2x 25 mm) min. Breite (Kammermass) Blendrahmenprofils 20 mm max. Breite (Kammermass) des Flügelrahmenprofils sowie Blendrahmenprofils 185 mm Schrauben- / Schweiss-Abstand ≤ 500 mm Largeur min. (dimension de chambre) du profilé de cadre de vantail 50 mm (1x 50 mm ou 2x 25 mm) Largeur max. (dimension de chambre) du profilé de cadre dormant 20 mm Largeur max. (dimension de chambre) du profilé de cadre de vantail ainsi que du profilé de cadre dormant 185 mm Distance vis / soudure ≤ 500 mm Min. width (chamber dimension) of vent frame profile of 50 mm (1 x 50 mm or 2 x 25 mm) Min. width (chamber dimension) of outer frame profile of 20 mm Max. width (chamber dimension) of vent frame profile and outer frame profile of 185 mm Distance between screws / welds ≤ 500 mm
	 	min. Breite (Kammermass) Flügelrahmenprofils 50 mm (1x 50 mm oder 2x 25 mm) min. Breite (Kammermass) Blendrahmenprofils 50 mm (1x 50 mm oder 2x 25 mm) max. Breite (Kammermass) des Flügelrahmenprofils sowie Blendrahmenprofils 185 mm Schrauben- / Schweiss-Abstand ≤ 500 mm Largeur min. (dimension de chambre) du profilé de cadre de vantail 50 mm (1x 50 mm ou 2x 25 mm) Largeur max. (dimension de chambre) du profilé de cadre dormant 50 mm (1x 50 mm ou 2x 25 mm) Largeur max. (dimension de chambre) du profilé de cadre de vantail ainsi que du profilé de cadre dormant 185 mm Distance vis / soudure ≤ 500 mm Min. width (chamber dimension) of vent frame profile of 50 mm (1 x 50 mm or 2 x 25 mm) Min. width (chamber dimension) of outer frame profile of 50 mm (1 x 50 mm or 2 x 25 mm) Max. width (chamber dimension) of vent frame profile and outer frame profile of 185 mm Distance between screws / welds ≤ 500 mm

Profilverbreiterungen **Élargissements de profilé** **Profile extensions**		
Anzahl 2 Profile Nombre 2 profilés Quantity 2 profiles	 	min. Breite (Kammermass) Flügelrahmenprofils 50 mm (1x 50 mm oder 2x 25 mm) min. Breite (Kammermass) Blendrahmenprofils 20 mm max. Breite (Kammermass) des Flügelrahmenprofils sowie Blendrahmenprofils 185 mm Schrauben- / Schweiss-Abstand ≤ 500 mm Largeur min. (dimension de chambre) du profilé de cadre de vantail 50 mm (1x 50 mm ou 2x 25 mm) Largeur max. (dimension de chambre) du profilé de cadre dormant 20 mm Largeur max. (dimension de chambre) du profilé de cadre de vantail ainsi que du profilé de cadre dormant 185 mm Distance vis / soudure ≤ 500 mm Min. width (chamber dimension) of vent frame profile of 50 mm (1 x 50 mm or 2 x 25 mm) Min. width (chamber dimension) of outer frame profile of 20 mm Max. width (chamber dimension) of vent frame profile and outer frame profile of 185 mm Distance between screws / welds ≤ 500 mm
	 	min. Breite (Kammermass) Flügelrahmenprofils 50mm (1x 50 mm oder 2x 25 mm) min. Breite (Kammermass) Blendrahmenprofils 50mm (1x 50 mm oder 2x 25 mm) max. Breite (Kammermass) des Flügelrahmenprofils sowie Blendrahmenprofils 185 mm Schrauben- / Schweiss-Abstand ≤ 500 mm Largeur min. (dimension de chambre) du profilé de cadre de vantail 50 mm (1x 50 mm ou 2x 25 mm) Largeur max. (dimension de chambre) du profilé de cadre dormant 50 mm (1x 50 mm ou 2x 25 mm) Largeur max. (dimension de chambre) du profilé de cadre de vantail ainsi que du profilé de cadre dormant 185 mm Distance vis / soudure ≤ 500 mm Min. width (chamber dimension) of vent frame profile of 50 mm (1 x 50 mm or 2 x 25 mm) Min. width (chamber dimension) of outer frame profile of 50 mm (1 x 50 mm or 2 x 25 mm) Max. width (chamber dimension) of vent frame profile and outer frame profile of 185 mm Distance between screws / welds ≤ 500 mm

Sprossen vertikal (lichte Glasöffnung) **Meneaux verticales (ouverture de verre intérieure)** **Vertical sash bars (clear glass opening)**		**Sprossen horizontal (lichte Glasöffnung)** **Meneaux horizontales (ouverture de verre intérieure)** **Horizontal sash bars (clear glass opening)**
Abstand zu schliessseitigem Flügelrahmenprofil Distance par rapport au profilé de cadre de vantail côté fermeture Distance from lock side of vent frame profile		Abstand horizontal Distance horizontale Distance, horizontal
Stahl Acier Steel > 300 mm	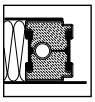 > 250 mm	Stahl Acier Steel > 250 mm (Mindestglasmass)
Anzahl der Sprossen horizontal und vertikal sind in der Brandklasse EI60 nicht beschränkt. In der Brandklasse EI90 nicht zulässig Le nombre de montants et de traverses n'est pas limité dans la classe de résistance au feu EI6. Non toléré dans la classe de résistance au feu EI90 Number of horizontal and vertical sash bars is not restricted for fire resistance class EI60. Not permitted for fire resistance class EI90		

Anschlüsse an Tragkonstruktionen EI60	**Raccords à des constructions portantes EI60**	**Attachments to load-bearing structures EI60**
Befestigung an Massivbauwänden mit einer Wanddicke ≥ 130 mm und einer Rohdichte ≥ 900 kg/m³ mit einer Wanddicke ≥ 150 mm und einer Rohdichte ≥ 500 kg/m³	Fixation à des murs de construction massifs avec une épaisseur de mur ≥ 130 mm et une densité apparente ≥ 900 kg/m³ avec une épaisseur de mur ≥ 150 mm et une densité apparente ≥ 500 kg/m³	Fixing to solid construction walls With a wall thickness ≥ 130 mm and an apparent density ≥ 900 kg/m³ With a wall thickness ≥ 150 mm and an apparent density ≥ 500 kg/m³
Befestigung an Leichtbauwänden Einbau in Wände in Leichtbauweise mit Metall- / Holzständern (je nach statischen Erfordernissen) der Tiefe ≥ 50 mm, beidseitig beplankt, mindestens EI60, ohne oder mit Wärmedämmung aus Mineralwolle, Brandverhalten A1, Schmelzpunkt >1000°C, Ständer z.B. UA oder Rechteckrohr	Fixation à des parois de construction légères Pose dans des murs en construction légère avec des supports en métal / bois (selon les exigences statiques) d'une profondeur ≥ 50 mm, panneautage des deux côtés, au moins EI60, avec ou sans isolation thermique en laine minérale, comportement au feu A1, point de fusion >1 000°C, support, par ex. UA ou tube rectangulaire	Fixing to lightweight block walls Installation in lightweight construction walls with metal/timber supports (depending on structural requirements) with depth ≥ 50 mm, covered on both sides, at least EI60 with or without thermal insulation made from mineral wool, fire reaction class A1, melting point > 1000°C, supports e.g. UA or rectangular tube
Nicht normierte Tragkonstruktion	**Construction portante non normalisée**	**Non-standardised load-bearing structure**
mindestens EI60 Brandschutzverglasung „Jansen Janisol C4" mindestens EI60 Brandschutzfassade „Jansen VISS Fire"	At least «Jansen Janisol C4» EI60 fire-resistant glazing At least «Jansen VISS Fire» EI60 fire-resistant façade	At least «Jansen Janisol C4» EI60 fire-resistant glazing At least «Jansen VISS Fire» EI60 fire-resistant façade

Anschlüsse an Tragkonstruktionen EI90	**Raccords à des constructions portantes EI90**	**Attachments to load-bearing structures EI90**
Befestigung an Massivbauwänden mit einer Wanddicke ≥ 150 mm und einer Rohdichte ≥ 900 kg/m³ mit einer Wanddicke ≥ 150 mm und einer Rohdichte ≥ 500 kg/m³	Fixation à des murs de construction massifs avec une épaisseur de mur ≥ 150 mm et une densité apparente ≥ 900 kg/m³ avec une épaisseur de mur ≥ 150 mm et une densité apparente ≥ 500 kg/m³	Fixing to solid construction walls With a wall thickness ≥ 150 mm and an apparent density ≥ 900 kg/m³ With a wall thickness ≥ 150 mm and an apparent density ≥ 500 kg/m³
Befestigung an Leichtbauwänden Einbau in Wände in Leichtbauweise mit Metall- / Holzständern (je nach statischen Erfordernissen) der Tiefe ≥ 50 mm, beidseitig beplankt, mindestens EI90, ohne oder mit Wärmedämmung aus Mineralwolle, Brandverhalten A1, Schmelzpunkt >1000°C, Ständer z.B. UA oder Rechteckrohr	Fixation à des parois de construction légères Pose dans des murs en construction légère avec des supports en métal / bois (selon les exigences statiques) d'une profondeur ≥ 50 mm, panneautage des deux côtés, au moins EI90, avec ou sans isolation thermique en laine minérale, comportement au feu A1, point de fusion >1 000°C, support, par ex. UA ou tube rectangulaire	Fixing to lightweight block walls Installation in lightweight construction walls with metal/timber supports (depending on structural requirements) with depth ≥ 50 mm, covered on both sides, at least EI90 with or without thermal insulation made from mineral wool, fire reaction class A1, melting point > 1000°C, supports e.g. UA or rectangular tube
Nicht normierte Tragkonstruktion	**Construction portante non normalisée**	**Non-standardised load-bearing structure**
mindestens EI90 Brandschutzverglasung „Jansen Janisol C4" mindestens EI90 Brandschutzfassade „Jansen VISS Fire"	At least «Jansen Janisol C4» EI90 fire-resistant glazing At least «Jansen VISS Fire» EI90 fire-resistant façade	At least «Jansen Janisol C4» EI90 fire-resistant glazing At least «Jansen VISS Fire» EI90 fire-resistant façade

Zwängungsfreies Öffnen (Türen in Panik-Ausführung)

Ouvertures sans collision des vantaux (Portes en version panique)

Door alignment when opening (Doors with emergency function)

Bänder Paumelles Hinges	Drehpunktabstand Distance à l'axe de rotation Center axis of hinge **X**	Drücker Poignée Handle	Einflügelig Un vantail Single-leaf		Zweiflügelig Deux vantaux Double-leaf		
			min. LDB mm	min. GF-B mm	min. LDB mm	min. GF-B mm	min. SF-B mm
 Anschweissbänder Paumelles à souder Weld-on hinges 550.229/550.276 555.267/555.268	13,5 mm	 555.586 / 555.579 / 555.588	490	530	1400 (1400)	730 (930)	730 (530)
		 555.696 / 555.697 / 555.698 / 555.699	725 490*	765 530*	1440 1400* (1400)	765 730* (930)	765 730* (530)
		 555.500 / 555.501 / 555.860 mit/avec/with 555.859	490	530	2200 (2200)	1130 (1430)	1130 (830)

Masse in Klammern =
bei unsymmetrischen Flügelbreiten

Für zweiflügelige Türen Mitnehmerklappe 550.387 erforderlich.

Länderspezifische Vorgaben für Mindestflügelabmessungen beachten.

* Über Sonderbestellung auf Anfrage möglich.

Dimensions entre parenthèses =
quand la largeur des vantaux est asymétrique

Pour les portes à deux vantaux, doigt d'entraînement 550.387 nécessaire.

Il convient de respecter les prescription des pays concernés pour les largeurs minimales des vantaux.

* Commande spéciale sur demande possible.

Measurements in brackets =
For unsymmetrical leaf widths

Selector bar 550.387 required for double-leaf doors

Please comply with the country specific requirements for the minimal leaf widths.

* By special order on request possible.

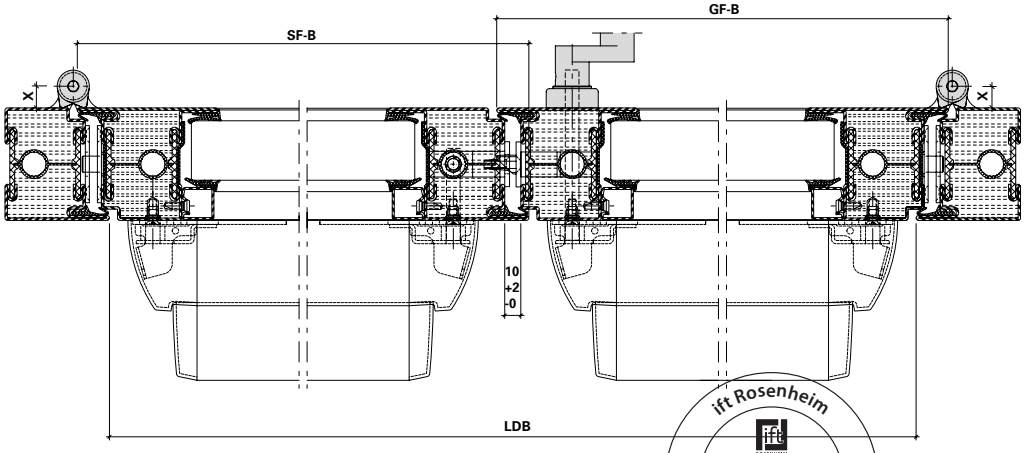

LDB Lichte Durchgangsbreite
GF-B Gangflügel-Breite
SF-B Standflügel-Breite

LDB Largeur vide lumière
GF-B Largeur du vantail de service
SF-B Largeur du vantail semi-fixe

LDB Clear opening width
GF-B Access leaf width
SF-B Secondary leaf width

ift Rosenheim
Notifizierte Produktzertifizierungsstelle
17-003082-PR01 16.09.2020
17-003083-PR01 17.07.2020
Notified Body 0757

Zwängungsfreies Öffnen
Ouvertures sans collision des vantaux
Door alignment when opening

Zwängungsfreies Öffnen (Türen in Panik-Ausführung)

Ouvertures sans collision des vantaux (Portes en version panique)

Door alignment when opening (Doors with emergency function)

Bänder Paumelles Hinges	Drehpunktabstand Distance à l'axe de rotation Center axis of hinge **X**	Drücker Poignée Handle	Einflügelig Un vantail Single-leaf		Zweiflügelig Deux vantaux Double-leaf		
			min. LDB mm	min. GF-B mm	min. LDB mm	min. GF-B mm	min. SF-B mm
 Anschraubbänder Paumelles à visser Screw-on hinges 555.536-555.539 555.570-555.573	13 mm	 555.586 / 555.579 / 555.588	490	530	1400 (1400)	730 (930)	730 (530)
		 555.696 / 555.697 / 555.698 / 555.699	725 490*	765 530*	1440 1400* (1400)	765 730* (930)	765 730* (530)
		 555.500 / 555.501 / 555.860 mit/avec/with 555.859	490	530	2200 (2200)	1130 (1430)	1130 (830)

Masse in Klammern =
bei unsymmetrischen Flügelbreiten

Für zweiflügelige Türen Mitnehmerklappe 550.387 erforderlich.

Länderspezifische Vorgaben für Mindestflügelabmessungen beachten.

* Über Sonderbestellung auf Anfrage möglich.

Dimensions entre parenthèses =
quand la largeur des vantaux est asymétrique

Pour les portes à deux vantaux, doigt d'entraînement 550.387 nécessaire.

Il convient de respecter les prescription des pays concernés pour les largeurs minimales des vantaux.

* Commande spéciale sur demande possible.

Measurements in brackets =
For unsymmetrical leaf widths

Selector bar 550.387 required for double-leaf doors

Please comply with the country specific requirements for the minimal leaf widths.

* By special order on request possible.

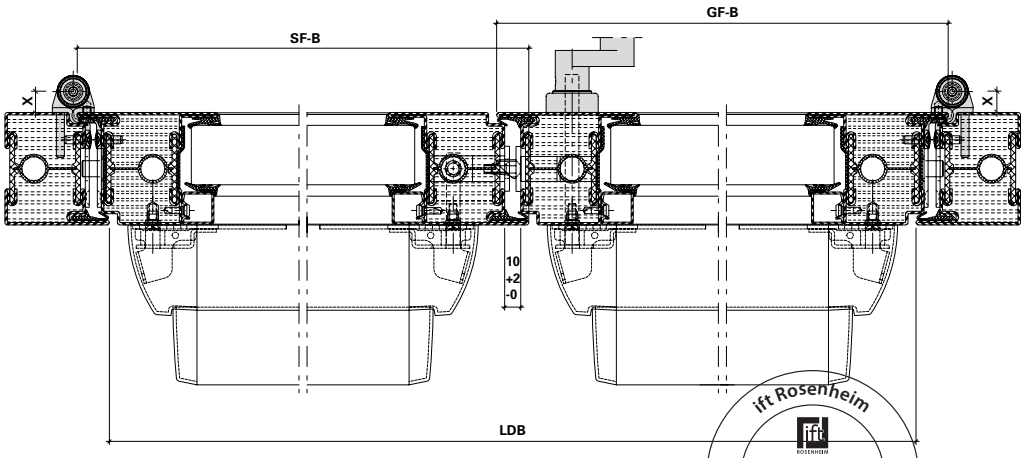

LDB Lichte Durchgangsbreite
GF-B Gangflügel-Breite
SF-B Standflügel-Breite

LDB Largeur vide lumière
GF-B Largeur du vantail de service
SF-B Largeur du vantail semi-fixe

LDB Clear opening width
GF-B Access leaf width
SF-B Secondary leaf width

ift Rosenheim
Notifizierte Produktzertifizierungsstelle
17-003082-PR01
16.09.2020
17-003082-FPC01
17.07.2020
Notified Body 0757

Zwängungsfreies Öffnen (Türen in Panik-Ausführung)

Ouvertures sans collision des vantaux (Portes en version panique)

Door alignment when opening (Doors with emergency function)

Bänder Paumelles Hinges	Drehpunktabstand Distance à l'axe de rotation Center axis of hinge **X**	Drücker Poignée Handle	Einflügelig Un vantail Single-leaf		Zweiflügelig Deux vantaux Double-leaf		
			min. LDB mm	min. GF-B mm	min. LDB mm	min. GF-B mm	min. SF-B mm
 Anschraubbänder Paumelles à visser Screw-on hinges 550.250/550.286	16,5 mm	 555.586 / 555.579 / 555.588	490	530	1400 (1400)	730 (930)	730 (530)
		 555.696 / 555.697 / 555.698 / 555.699	725 490*	765 530*	1440 1400* (1400)	765 730* (930)	765 730* (530)
		 555.500 / 555.501 / 555.860 mit/avec/with 555.859	490	530	2200 (2200)	1130 (1430)	1130 (830)

Masse in Klammern =
bei unsymmetrischen Flügelbreiten

Für zweiflügelige Türen Mitnehmerklappe 550.387 erforderlich.

Länderspezifische Vorgaben für Mindestflügelabmessungen beachten.

* Über Sonderbestellung auf Anfrage möglich.

Dimensions entre parenthèses =
quand la largeur des vantaux est asymétrique

Pour les portes à deux vantaux, doigt d'entraînement 550.387 nécessaire.

Il convient de respecter les prescription des pays concernés pour les largeurs minimales des vantaux.

* Commande spéciale sur demande possible.

Measurements in brackets =
For unsymmetrical leaf widths

Selector bar 550.387 required for double-leaf doors

Please comply with the country specific requirements for the minimal leaf widths.

* By special order on request possible.

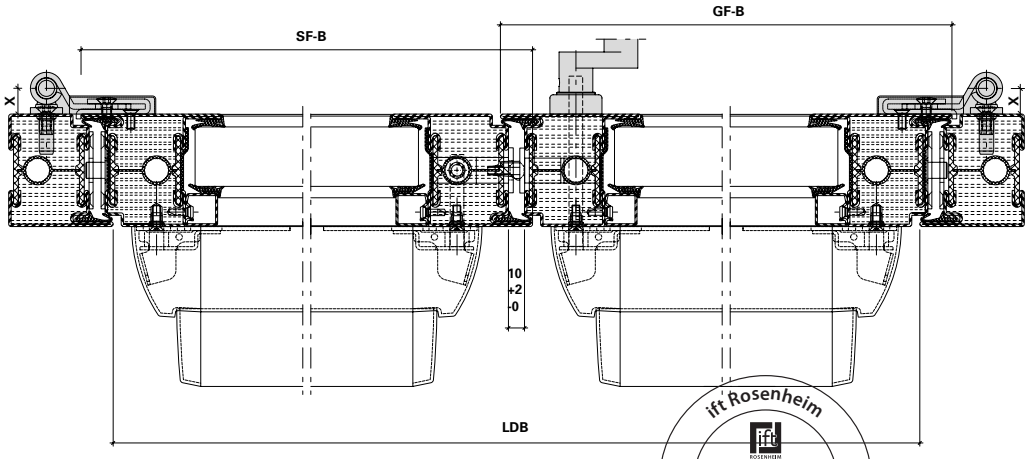

LDB Lichte Durchgangsbreite
GF-B Gangflügel-Breite
SF-B Standflügel-Breite

LDB Largeur vide lumière
GF-B Largeur du vantail de service
SF-B Largeur du vantail semi-fixe

LDB Clear opening width
GF-B Access leaf width
SF-B Secondary leaf width

ift Rosenheim
Notifizierte Produktzertifizierungsstelle
17-003082-PR01
16.09.2020
17-003083-PR01
17.07.2020
Notified Body 0757

Zwängungsfreies Öffnen
Ouvertures sans collision des vantaux
Door alignment when opening

Zwängungsfreies Öffnen (Türen in Panik-Ausführung)

Ouvertures sans collision des vantaux (Portes en version panique)

Door alignment when opening (Doors with emergency function)

Bänder Paumelles Hinges	Drehpunktabstand Distance à l'axe de rotation Center axis of hinge **X**	Drücker Poignée Handle	Einflügelig Un vantail Single-leaf		Zweiflügelig Deux vantaux Double-leaf		
			min. LDB mm	min. GF-B mm	min. LDB mm	min. GF-B mm	min. SF-B mm
 Anschraubbänder Paumelles à visser Screw-on hinges 555.656-555.659	36 mm	 555.586 / 555.579 / 555.588	Auf Anfrage Sur demande Upon request				
		 555.696 / 555.697 / 555.698 / 555.699					
		 555.500 / 555.501 / 555.860 mit/avec/with 555.859					

Masse in Klammern =
bei unsymmetrischen Flügelbreiten

Für zweiflügelige Türen Mitnehmerklappe 550.387 erforderlich.

Dimensions entre parenthèses =
quand la largeur des vantaux est asymétrique

Pour les portes à deux vantaux, doigt d'entraînement 550.387 nécessaire.

Measurements in brackets =
For unsymmetrical leaf widths

Selector bar 550.387 required for double-leaf doors

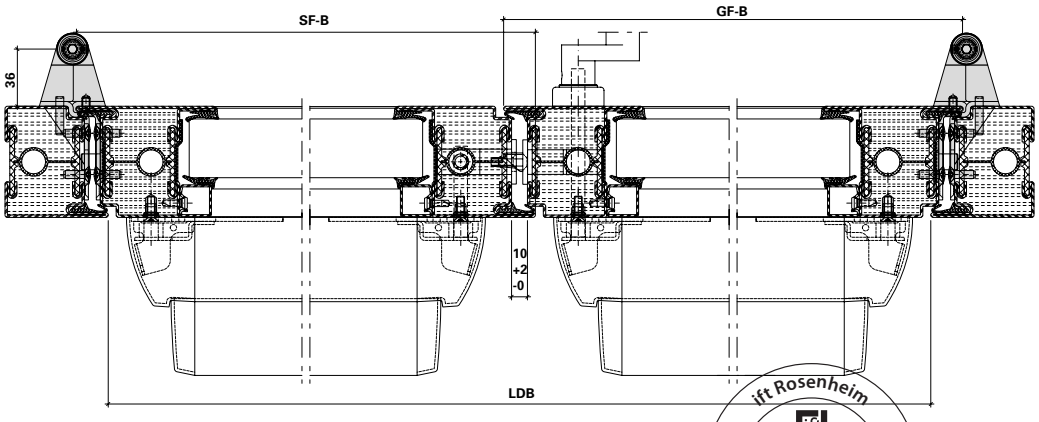

LDB Lichte Durchgangsbreite
GF-B Gangflügel-Breite
SF-B Standflügel-Breite

LDB Largeur vide lumière
GF-B Largeur du vantail de service
SF-B Largeur du vantail semi-fixe

LDB Clear opening width
GF-B Access leaf width
SF-B Secondary leaf width

ift Rosenheim
Notifizierte Produktzertifizierungsstelle
17-003082-PR01
16.09.2020
17-003082-FPC01
17.07.2020
Notified Body 0757

Zwängungsfreies Öffnen (Türen in Panik-Ausführung)

Ouvertures sans collision des vantaux (Portes en version panique)

Door alignment when opening (Doors with emergency function)

Bänder Paumelles Hinges	Drehpunktabstand Distance à l'axe de rotation Center axis of hinge **X**	Drücker Poignée Handle	Einflügelig Un vantail Single-leaf		Zweiflügelig Deux vantaux Double-leaf		
			min. LDB mm	min. GF-B mm	min. LDB mm	min. GF-B mm	min. SF-B mm
 Verdeckt liegendes 3D Stahl-Anschraubband Paumelle à visser 3D non apparente Concealed 3D screw-on hinge 555.030/555.031	-13,5 mm	 555.586 / 555.579 / 555.588	Auf Anfrage Sur demande Upon request				
		 555.696 / 555.697 / 555.698 / 555.699					
		 555.500 / 555.501 / 555.860 mit/avec/with 555.859					

Masse in Klammern =
bei unsymmetrischen Flügelbreiten

Für zweiflügelige Türen Mitnehmerklappe 550.387 erforderlich.

Dimensions entre parenthèses =
quand la largeur des vantaux est asymétrique

Pour les portes à deux vantaux, doigt d'entraînement 550.387 nécessaire.

Measurements in brackets =
For unsymmetrical leaf widths

Selector bar 550.387 required for double-leaf doors

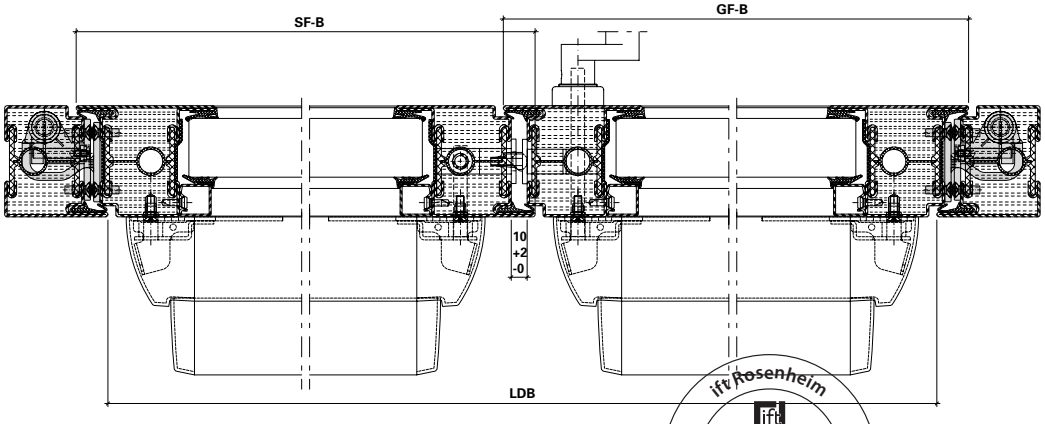

LDB Lichte Durchgangsbreite
GF-B Gangflügel-Breite
SF-B Standflügel-Breite

LDB Largeur vide lumière
GF-B Largeur du vantail de service
SF-B Largeur du vantail semi-fixe

LDB Clear opening width
GF-B Access leaf width
SF-B Secondary leaf width

ift Rosenheim
Notifizierte Produktzertifizierungsstelle
17-003082-PR01
16.09.2020
17-003083-PR01
17.07.2020
Notified Body 0757

Empfehlung Türflügelgewichte

Einleitung

Türen werden je nach Einsatzbereich, Türgeometrie und Türgewicht unterschiedlich stark beansprucht.

Die in den nachstehenden Tabellen aufgeführten maximalen Türgewichte in Abhängigkeit der Auswahl, Anzahl und Anordnung der Türbänder sowie Türgrössen beruhen auf internen Versuchen und gelten nur bei Verwendung unserer qualitativ hochwertigen Jansen-Türbänder.

Eine systemkonform konstruierte und fachtechnisch einwandfreie Verarbeitung und Montage der Türanlagen wird vorausgesetzt. Dies gilt im besonderen Masse für die Montage resp. Befestigung der Türbänder.

Beanspruchung

Bei den nachfolgenden Tabellen-angaben wird von einer mittleren Beanspruchung der Türen ausgegangen (z.B. öffentliche Gebäude, Türen mit Türschliesser, etc.). Bei hochfrequentierten Türen und/oder Türanlagen mit anderen besonderen Beanspruchungen sind die Tabellenwerte zu reduzieren.

Recommandation des poids du vantail

Introduction

Les portes sont plus ou moins sollicitées selon leur lieu d'utilisation, leur géométrie et leur poids.

Les poids maximum des portes indiqués sur les tableaux suivants, fonction du choix, du nombre et de la disposition des paumelles ainsi que des dimensions des portes, se basent sur des essais internes et ne sont valables qu'avec utilisation de nos paumelles Jansen de grande qualité.

Une condition préalable réside dans la qualité technique parfaite de la transformation et du montage conforme au système des installations de porte. Cela vaut particulièrement pour le montage et la fixation des paumelles.

Sollicitation

Les indications fournies sur les tableaux suivants se basent sur une sollicitation moyenne des portes, (ex: bâtiments publics, portes avec ferme-porte, etc.). Il convient de réduire les valeurs des tableaux pour les portes et/ou les installations de porte fortement fréquentées et particulièrement sollicitées.

Recommendation leaf weight

Introduction

Doors are differently stressed depending on area of application, door geometry and door weight.

The maximum door weights listed in the following table, subject to selection, quantity and arrangement of the hinges, as well as door sizes, are based on in-house tests and are only valid with the use of our high-quality Jansen hinges.

Manufacture and installation of door systems that conform to system construction and proper technical requirements are a must. This particularly applies to installation concerning the fastening of hinges.

Stress

In the following information in the table, a medium stress of doors is assumed (e.g. Public buildings, doors with door closers etc.). The table values are to be reduced in the case of very frequently used doors and/or door units with other special stresses.

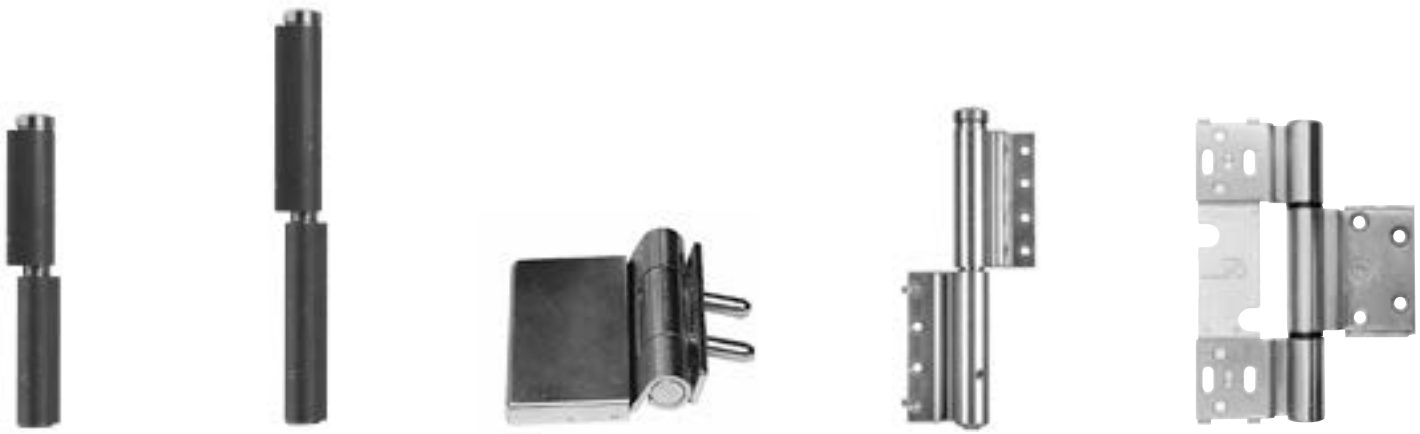

ift Rosenheim
Notifizierte Produkt-zertifizierungsstelle
17-003082-PR01
16.09.2020
17-003082-PR02
17.07.2020
Notified Body 0757

Empfehlung Türflügelgewichte

Anordnung der Türbänder

Für eine optimale Lastabtragung müssen die Bänder in einem möglichst grossen Abstand angeordnet werden. Allgemein hat sich die Bandanordnung auf Unter- resp. Oberkante Glaslicht beim Türflügel bewährt.
Grundsätzlich sind auch andere Bandanordnungen möglich, allerdings können hierfür die max. Gewichte gemäss Tabelle nicht übernommen werden.

Die in den nachfolgenden Tabellen aufgeführten maximalen Gewichtsangaben basieren auf Bandanordnungen gemäss untenstehenden Abbildungen. Geringfügige Abweichungen der Bandpositionen von max. ± 20 mm haben noch keinen wesentlichen Einfluss auf die Tabellenwerte.

Recommandation des poids du vantail

Disposition des paumelles

Les paumelles doivent être disposées à l'écart le plus grand possible pour la répartition optimale de la charge. Généralement, la disposition des paumelles sur le bord supérieur et le bord inférieur de l'imposte du vantail a fait ses preuves. D'autres dispositions sont également possibles; cependant, les poids maximum indiqués sur le tableau ne peuvent pas être adoptés.

Les indications de poids maximum fournies dans les tableaux suivants se basent sur les dispositions des paumelles comme indiquées sur les schémas ci-dessous. De faibles différences de max. ± 20 mm dans les positions des paumelles n'ont pas d'influence importante sur les valeurs indiquées dans les tableaux.

Recommendation leaf weight

Arrangement of the hinges

For optimal load transfer the hinges must be arranged with the greatest possible distance between them. Generally, the hinge arrangement proved itself on the bottom edge and top edge glass light on the leaf. Fundamentally, other hinge arrangements are also possible but in this case the maximum weights according to the table cannot be assumed.

The maximum weight information listed in the following tables is based on hinge arrangements according to the illustrations below. Marginal deviations in hinge positions of ± 20 mm still have no significant impact on the table values.

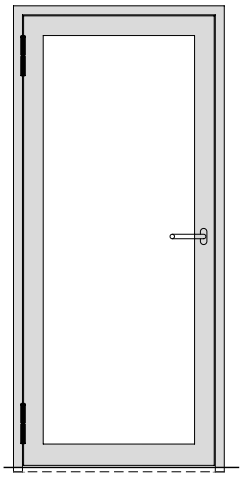

Anschweissbänder
Paumelles à souder
Weld-on hinges

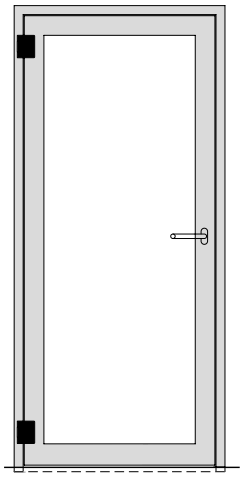

Anschraubbänder
Paumelles à visser
Screw-on hinges

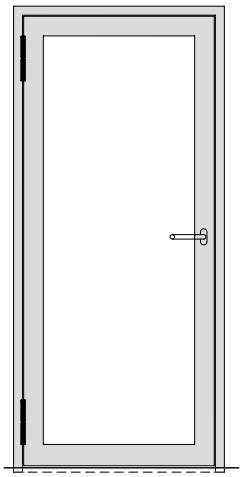

Rollentürbänder
Paumelles à galet
Barrel hinges

Empfehlung Türflügelgewichte

Türflügelgrössen

Die Gewichtstabellen sind serienübergreifend und beziehen sich lediglich auf das Tragverhalten der Türbänder in Verbin-dung mit den Bandbefestigungen.

Recommandation des poids du vantail

Dimensions des vantaux

Les tableaux des poids sont valables pour différentes séries et se réfèrent uniquement au comportement porteur des paumelles en liaison avec les fixations des paumelles.

Recommendation leaf weight

Leaf sizes

The weight tables are series comprehensive and merely refer to the load bearing capacity of the hinges in connection with the hinge fastenings.

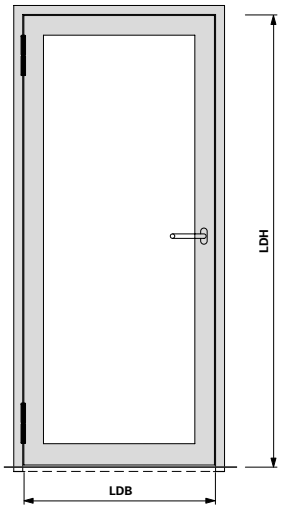

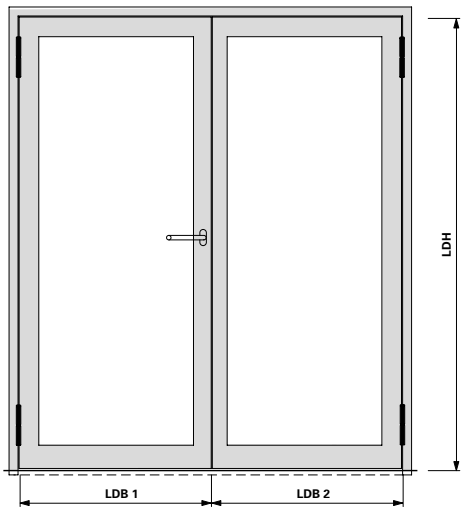

LDB =
Lichte Durchgangsbreite
Largeur intérieure de passage
Inside width

LDH =
Lichte Durchgangshöhe
Largeur hauteur de passage
Inside height

LDB 1/2 =
Lichte Durchgangsbreite Flügel 1/2
Largeur intérieure de passage vantail 1/2
Inside width leaf 1/2

Empfehlung Türflügelgewichte

2 Anschweissbänder
550.229 oder 550.276

Recommandation des poids du vantail

2 paumelles à souder
550.229 ou 550.276

Recommendation leaf weight

2 weld-on hinges
550.229 or 550.276

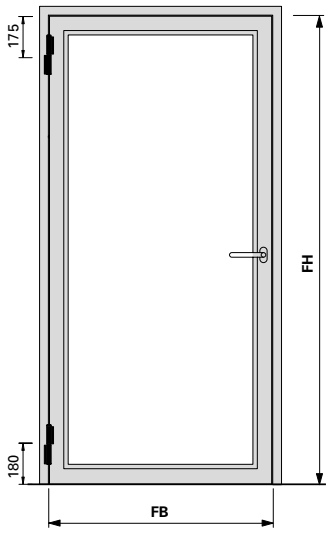

Maximale Türflügelgewichte in **kg**
Max. poids du vantail en **kg**
Max leaf weight in **kg**

Flügelhöhe **FH** in mm / Hauteur de vantail **FH** en mm / Leaf height **FH** in mm								
	3000	300	300	300	300	280	255	240
	2900	300	300	300	290	265	245	230
	2800	300	300	300	280	255	240	220
	2700	300	300	295	270	245	230	210
	2600	300	300	280	255	235	220	205
	2500	300	295	270	245	225	210	195
	2400	300	285	255	235	215	200	185
	2300	300	270	245	220	205	190	175
	2200	285	255	230	210	195	180	165
	2100	270	240	220	200	185	170	160
	2000	255	230	205	190	175	160	150
	1900	240	215	195	175	160	150	140
		800	**900**	**1000**	**1100**	**1200**	**1300**	**1400**

Flügelbreite **FB** in mm
Largeur de vantail **FB** en mm
Leaf width **FB** in mm

Hinweis:
Bei Drehtürautomaten müssen oben immer 2 Bänder angebracht werden

Remarque:
En présence de mécanismes automatiques pour portes, il faut toujours monter 2 paumelles en haut

Note:
For automatic door mechanisms, 2 hinges must always be fitted at the top

ift Rosenheim
Notifizierte Produktzertifizierungsstelle
17-003082-PR01
16.09.2020
17-003083-PR01
17.07.2020
Notified Body 0757

Empfehlung Türflügelgewichte

2 Anschweissbänder
555.267 oder 555.268

Recommandation des poids du vantail

2 paumelles à souder
555.267 ou 555.268

Recommendation leaf weight

2 weld-on hinges
555.267 or 555.268

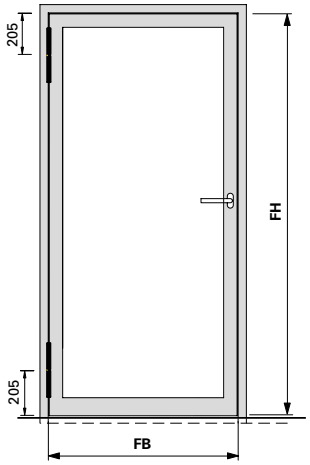

Flügelhöhe **FH** in mm Hauteur de vantail **FH** en mm Leaf height **FH** in mm	Maximale Türflügelgewichte in **kg** Max. poids du vantail en **kg** Max leaf weight in **kg**						
3000	300	300	300	300	300	300	300
2900	300	300	300	300	300	300	300
2800	300	300	300	300	300	300	300
2700	300	300	300	300	300	300	300
2600	300	300	300	300	300	300	300
2500	300	300	300	300	300	300	290
2400	300	300	300	300	300	300	280
2300	300	300	300	300	300	285	265
2200	300	300	300	300	290	270	250
2100	300	300	300	300	275	255	235
2000	300	300	300	280	260	240	220
1900	300	300	290	265	240	225	210
	800	**900**	**1000**	**1100**	**1200**	**1300**	**1400**
	Flügelbreite **FB** in mm Largeur de vantail **FB** en mm Leaf width **FB** in mm						

Hinweis:
Bei Drehtürautomaten müssen oben immer 2 Bänder angebracht werden

Remarque:
En présence de mécanismes automatiques pour portes, il faut toujours monter 2 paumelles en haut

Note:
For automatic door mechanisms, 2 hinges must always be fitted at the top

ift Rosenheim
Notifizierte Produktzertifizierungsstelle
17-003082-PR01
16.09.2020
17-003082-FPC01
17.07.2020
Notified Body 0757

Empfehlung Türflügelgewichte

2 Höhenverstellbare Anschraubbänder
555.536/555.537/555.538/555.539

2 3D-Anschraubbänder
555.570/555.571/555.572/555.573
555.656/555.657/555.658/555.659

Recommandation des poids du vantail

2 Paumelles à visser à hauteur réglable
555.536/555.537/555.538/555.539

2 Paumelles à visser 3D
555.570/555.571/555.572/555.573
555.656/555.657/555.658/555.659

Recommendation leaf weight

2 Height-adjustable screw-on hinge
555.536/555.537/555.538/555.539

2 3D screw-on hinges
555.570/555.571/555.572/555.573
555.656/555.657/555.658/555.659

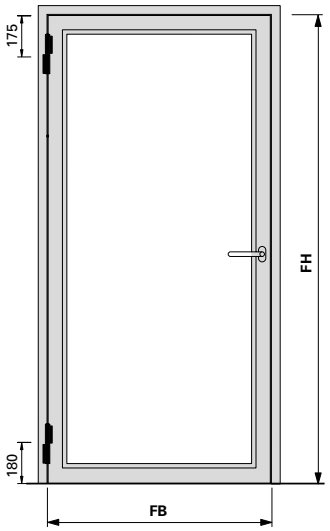

Maximale Türflügelgewichte in **kg**
Max. poids du vantail en **kg**
Max leaf weight in **kg**

Flügelhöhe **FH** in mm / Hauteur de vantail **FH** en mm / Leaf height **FH** in mm								
	3000	300	300	300	300	300	300	300
	2900	300	300	300	300	300	300	300
	2800	300	300	300	300	300	300	300
	2700	300	300	300	300	300	300	300
	2600	300	300	300	300	300	300	300
	2500	300	300	300	300	300	300	285
	2400	300	300	300	300	300	290	275
	2300	300	300	300	300	300	280	260
	2200	300	300	300	300	285	265	245
	2100	300	300	300	290	270	250	230
	2000	300	300	300	275	255	235	220
	1900	300	300	280	255	235	220	205
		800	**900**	**1000**	**1100**	**1200**	**1300**	**1400**

Flügelbreite **FB** in mm
Largeur de vantail **FB** en mm
Leaf width **FB** in mm

Hinweis:
Bei Drehtürautomaten müssen oben immer 2 Bänder angebracht werden

Remarque:
En présence de mécanismes automatiques pour portes, il faut toujours monter 2 paumelles en haut

Note:
For automatic door mechanisms, 2 hinges must always be fitted at the top

ift Rosenheim
Notifizierte Produktzertifizierungsstelle
17-003082-PR01
16.09.2020
17-003083-PR01
17.07.2020
Notified Body 0757

Empfehlung Türflügelgewichte

2 Anschraubbänder
550.250 oder 550.286

Recommandation des poids du vantail

2 Paumelles à visser
550.250 ou 550.286

Recommendation leaf weight

2 Screw-on hinges
550.250 or 550.286

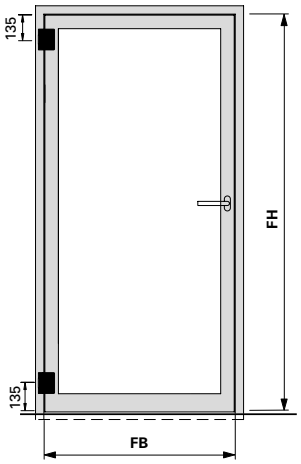

Flügelhöhe **FH** in mm Hauteur de vantail **FH** en mm Leaf height **FH** in mm	Maximale Türflügelgewichte in **kg** Max. poids du vantail en **kg** Max leaf weight in **kg**						
3000	300	300	300	300	300	300	300
2900	300	300	300	300	300	300	300
2800	300	300	300	300	300	300	300
2700	300	300	300	300	300	300	300
2600	300	300	300	300	300	300	300
2500	300	300	300	300	300	300	300
2400	300	300	300	300	300	300	290
2300	300	300	300	300	300	295	275
2200	300	300	300	300	300	280	260
2100	300	300	300	300	285	265	245
2000	300	300	300	295	270	250	235
1900	300	300	300	275	255	235	220
	800	**900**	**1000**	**1100**	**1200**	**1300**	**1400**
	Flügelbreite **FB** in mm Largeur de vantail **FB** en mm Leaf width **FB** in mm						

Hinweis:
Bei Drehtürautomaten müssen oben immer 2 Bänder angebracht werden

Remarque:
En présence de mécanismes automatiques pour portes, il faut toujours monter 2 paumelles en haut

Note:
For automatic door mechanisms, 2 hinges must always be fitted at the top

ift Rosenheim
Notifizierte Produktzertifizierungsstelle
17-003082-PR01
16.09.2020
17-003082-PR01
17.07.2020
Notified Body 0757

Empfehlung Türflügelgewichte

3 Anschweissbänder
Oben: 2 x 550.229 oder 2 x 550.276
Unten: 1 x 555.268

Recommandation des poids du vantail

3 paumelles à souder
En haut: 2 x 550.229 ou 2 x 550.276
En bas: 1 x 555.268

Recommendation leaf weight

3 weld-on hinges
Top: 2 x 550.229 or 2 x 550.276
Bottom: 1 x 555.268

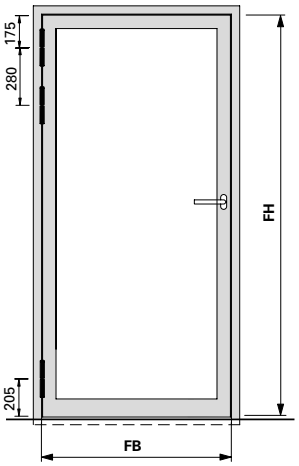

Maximale Türflügelgewichte in **kg**
Max. poids du vantail en **kg**
Max leaf weight in **kg**

Flügelhöhe **FH** in mm / Hauteur de vantail **FH** en mm / Leaf height **FH** in mm	**800**	**900**	**1000**	**1100**	**1200**	**1300**	**1400**
3000	350	350	350	350	350	350	345
2900	350	350	350	350	350	350	330
2800	350	350	350	350	350	340	315
2700	350	350	350	350	350	325	305
2600	350	350	350	350	335	310	290
2500	350	350	350	350	320	295	275
2400	350	350	350	330	305	280	260
2300	350	350	345	315	290	265	250
2200	350	350	325	295	270	250	235
2100	350	335	305	280	255	235	220
2000	350	315	285	260	240	220	205
1900	330	295	265	245	225	205	190

Flügelbreite **FB** in mm
Largeur de vantail **FB** en mm
Leaf width **FB** in mm

Empfehlung Türflügelgewichte

3 Höhenverstellbare Anschraubbänder
555.536/555.537/555.538/555.539

3 3D-Anschraubbänder
555.570/555.571/555.572/555.573
555.656/555.657/555.658/555.659

Recommandation des poids du vantail

3 Paumelles à visser à hauteur réglable
555.536/555.537/555.538/555.539

3 Paumelles à visser 3D
555.570/555.571/555.572/555.573
555.656/555.657/555.658/555.659

Recommendation leaf weight

3 Height-adjustable screw-on hinge
555.536/555.537/555.538/555.539

3 3D screw-on hinges
555.570/555.571/555.572/555.573
555.656/555.657/555.658/555.659

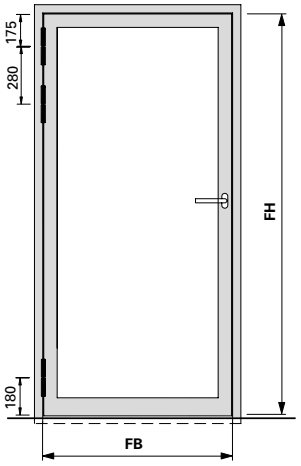

Maximale Türflügelgewichte in **kg**
Max. poids du vantail en **kg**
Max leaf weight in **kg**

Flügelhöhe **FH** in mm / Hauteur de vantail **FH** en mm / Leaf height **FH** in mm								
	3000	350	350	350	350	350	350	350
	2900	350	350	350	350	350	350	350
	2800	350	350	350	350	350	350	350
	2700	350	350	350	350	350	350	350
	2600	350	350	350	350	350	350	345
	2500	350	350	350	350	350	350	325
	2400	350	350	350	350	350	335	310
	2300	350	350	350	350	340	315	295
	2200	350	350	350	350	320	300	280
	2100	350	350	350	330	305	280	260
	2000	350	350	335	310	285	265	245
	1900	330	350	315	290	265	245	230
	800	**900**	**1000**	**1100**	**1200**	**1300**	**1400**	

Flügelbreite **FB** in mm
Largeur de vantail **FB** en mm
Leaf width **FB** in mm

Empfehlung Türflügelgewichte

3 Anschraubbänder
550.250 oder 550.286

Recommandation des poids du vantail

3 Paumelles à visser
550.250 ou 550.286

Recommendation leaf weight

3 Screw-on hinges
550.250 or 550.286

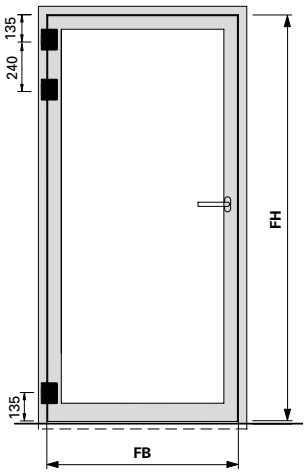

Maximale Türflügelgewichte in **kg**
Max. poids du vantail en **kg**
Max leaf weight in **kg**

Flügelhöhe **FH** in mm / Hauteur de vantail **FH** en mm / Leaf height **FH** in mm								
	3000	350	350	350	350	350	350	350
	2900	350	350	350	350	350	350	350
	2800	350	350	350	350	350	350	350
	2700	350	350	350	350	350	350	350
	2600	350	350	350	350	350	350	350
	2500	350	350	350	350	350	350	340
	2400	350	350	350	350	350	350	325
	2300	350	350	350	350	350	330	310
	2200	350	350	350	350	340	315	295
	2100	350	350	350	350	320	295	275
	2000	350	350	350	325	300	280	260
	1900	330	350	335	305	285	265	245
		800	**900**	**1000**	**1100**	**1200**	**1300**	**1400**

Flügelbreite **FB** in mm
Largeur de vantail **FB** en mm
Leaf width **FB** in mm

Empfehlung Türflügelgewichte

2 Verdeckt liegende 3D Anschraubbänder
555.030/555.031

3 Verdeckt liegende 3D Anschraubbänder
555.030/555.031

Recommandation des poids du vantail

2 Paumelles à visser 3D non apparente
555.030/555.031

3 Paumelles à visser 3D non apparente
555.030/555.031

Recommendation leaf weight

2 Concealed 3D screw-on hinges
555.030/555.031

3 Concealed 3D screw-on hinges
555.030/555.031

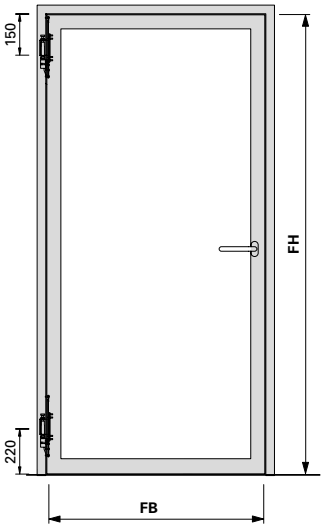

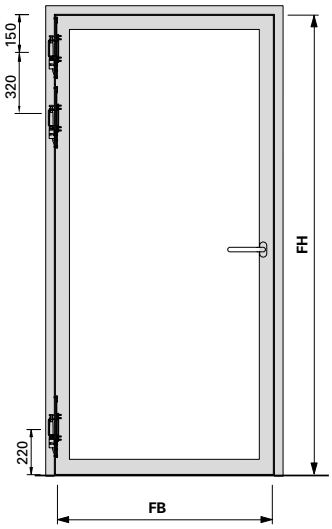

Maximale Türflügelgewichte in **kg**
Max. poids du vantail en **kg**
Max leaf weight in **kg**

Flügelhöhe **FH** in mm / Hauteur de vantail **FH** en mm / Leaf height **FH** in mm								
	3000	195	195	195	195	195	195	195
	2900	195	195	195	195	195	195	195
	2800	195	195	195	195	195	195	195
	2700	195	195	195	195	195	195	195
	2600	195	195	195	195	195	195	190
	2500	195	195	195	195	195	180	190
	2400	195	195	195	195	195	185	170
	2300	195	195	195	195	190	175	160
	2200	195	195	195	195	180	165	155
	2100	195	195	195	185	170	155	145
	2000	195	195	195	175	160	150	140
	1900	195	195	180	165	150	140	130
		800	**900**	**1000**	**1100**	**1200**	**1300**	**1400**

Flügelbreite **FB** in mm
Largeur de vantail **FB** en mm
Leaf width **FB** in mm

Hinweis:
Bei Drehtürautomaten müssen oben immer 2 Bänder angebracht werden

Remarque:
En présence de mécanismes automatiques pour portes, il faut toujours monter 2 paumelles en haut

Note:
For automatic door mechanisms, 2 hinges must always be fitted at the top

ift ROSENHEIM
Notifizierte Produktzertifizierungsstelle
17-003082-PR01
16.09.2020
17-003082-PR02
17.07.2020
Notified Body 0757

Leistungseigenschaften nach EN 14351-1
Caractéristiques de performance selon EN 14351-1
Performance characteristics according to EN 14351-1

Stahl
Acier
Steel

Rost frei
INOX
STAINLESS STEEL

Einflügelige Türen,
auswärts öffnend,
Flügelbreite < 900 mm
Flügelhöhe < 2200 mm

Porte à un vantail,
ouvrant vers l'extérieur,
largeur du vantail < 900 mm
hauteur du vantail < 2200 mm

Single leaf door,
outward opening,
leaf width < 900 mm
leaf height < 2200 mm

Variante 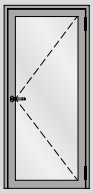	Beschlag Ferrure Fitting	 **EN 12207**		 **EN 12208**		 **EN 12210** Verglasung Vitrage Glazing **ESG**[3]		 **EN 12210** Verglasung Vitrage Glazing **MIG**[4]		 **EN 12210** Verblecht Tôlé Sheet metal	
		Stahl Acier Steel	Rost frei	Stahl Acier Steel	Rost frei	Stahl Acier Steel	Rost frei	Stahl Acier Steel	Rost frei	Stahl Acier Steel	Rost frei
Doppelanschlag Butée double Double rebate seal 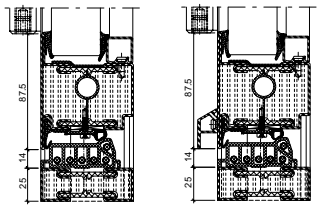	❶	4	3	4A[2]	3A[2]	C3	C2	C4	C3	C3	C3
	❷	4	4	4A[2]	3A[2]	C3	C2	C4	C3	C3	C3
	❸	4	4	7A[2]	6A[2]	C4	C3	C5	C4	C3	C3
Doppelanschlag Butée double Double rebate seal 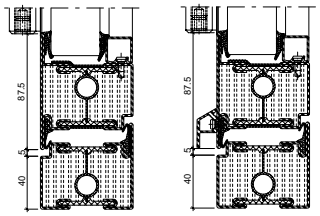	❶	4	3	4A[2]	3A[2]	C3	C2	C4	C3	C3	C3
	❷	4	4	4A[2]	3A[2]	C3	C2	C4	C3	C3	C3
	❸	4	4	7A[2]	6A[2]	C4	C3	C5	C4	C3	C3
Anschlagdichtung Joint de butée Rebate gasket 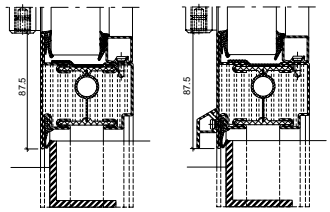	❶	2	2	0	0	C3	C2	C4	C3	C3	C3
	❷	2	2	0	0	C3	C2	C4	C3	C3	C3
	❸	2	2	0	0	C4	C3	C5	C4	C3	C3

[1] Wetterschenkel nur unten
[2] Wetterschenkel oben und unten
[3] Einscheibenglas
[4] Mehrscheibenisolierglas

[1] Renvoi d'eau uniquement en bas
[2] Renvoi d'eau en haut et en bas
[3] Vitrage simple
[4] Vitrage isolant multi-vitres

[1] Bottom drip bar only
[2] Top and bottom drip bar
[3] Single glazing
[4] Multiple pane insulating glass

❶ Fallenriegel-Schloss
Serrure à mortaiser
Latch and bolt lock

❷ Schloss mit Obenverriegelung
Serrure avec verrouillage supérieur
Lock with top locking point

❸ Mehrfachverriegelungs-Schloss
Serrrure à verrouillage multiple
Multipoint lock

ift Rosenheim
ift ROSENHEIM
Notifizierte Produktzertifizierungsstelle
17-003082-PR01
16.09.2020
17-003083-PR01
17.07.2020
Notified Body 0757

Leistungseigenschaften nach EN 14351-1
Caractéristiques de performance selon EN 14351-1
Performance characteristics according to EN 14351-1

Stahl Acier Steel | Rostfrei

Einflügelige Türen, auswärts öffnend, Flügelbreite < 900 mm Flügelhöhe < 2200 mm

Porte à un vantail, ouvrant vers l'extérieur, largeur du vantail < 900 mm hauteur du vantail < 2200 mm

Single leaf door, outward opening, leaf width < 900 mm leaf height < 2200 mm

Variante 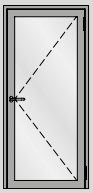	Beschlag Ferrure Fitting	EN 12207		EN 12208		EN 12210 Verglasung Vitrage Glazing **ESG**[3]		EN 12210 Verglasung Vitrage Glazing **MIG**[4]		EN 12210 Verblecht Tôlé Sheet metal	
		Stahl Acier Steel	Rostfrei	Stahl Acier Steel	Rostfrei	Stahl Acier Steel	Rostfrei	Stahl Acier Steel	Rostfrei	Stahl Acier Steel	Rostfrei
Senkdichtung mit Türschwellenprofil Joint seuil avec profilé pour seuil de porte Drop seal with door threshold profile 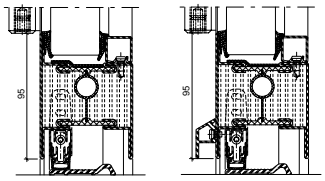	1	2	2	1A	1A	C3	C2	C4	C3	C3	C3
	2	2	2	2A	2A	C3	C2	C4	C3	C3	C3
	3	3	3	2A	2A	C4	C3	C5	C4	C3	C3
Senkdichtung ohne Türschwellenprofil Joint seuil sans profilé pour seuil de porte Drop seal without door threshold profile 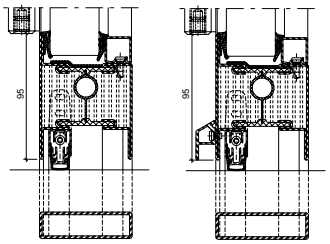	1	2	2	1A	1A	C3	C2	C4	C3	C3	C3
	2	2	2	2A	2A	C3	C2	C4	C3	C3	C3
	3	3	3	2A	2A	C4	C3	C5	C4	C3	C3
Senkdichtung ohne Türschwellenprofil Joint seuil sans profilé pour seuil de porte Drop seal without door threshold profile 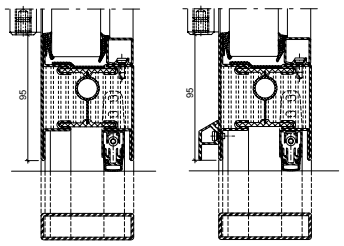	1	2	2	1A	1A	C3	C2	C4	C3	C3	C3
	2	2	2	2A	2A	C3	C2	C4	C3	C3	C3
	3	3	3	2A	2A	C4	C3	C5	C4	C3	C3

[3] Einscheibenglas
[4] Mehrscheibenisolierglas

[3] Vitrage simple
[4] Vitrage isolant multi-vitres

[3] Single glazing
[4] Multiple pane insulating glass

ift Rosenheim
Notifizierte Produktzertifizierungsstelle
17-003082-PR01
16.09.2020
17-003082-FPC01
17.07.2020
Notified Body 0757

JANSEN

Einflügelige Türen,
auswärts öffnend,
Flügelbreite < 900 mm
Flügelhöhe < 2200 mm

Porte à un vantail,
ouvrant vers l'extérieur,
largeur du vantail < 900 mm
hauteur du vantail < 2200 mm

Single leaf door,
outward opening,
leaf width < 900 mm
leaf height < 2200 mm

Variante 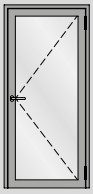	Beschlag Ferrure Fitting	 **EN 12207**		 **EN 12208**		 **EN 12210** Verglasung Vitrage Glazing **ESG**[3]		 **EN 12210** Verglasung Vitrage Glazing **MIG**[4]		 **EN 12210** Verblecht Tôlé Sheet metal	
		Stahl Acier Steel	Rost frei	Stahl Acier Steel	Rost frei	Stahl Acier Steel	Rost frei	Stahl Acier Steel	Rost frei	Stahl Acier Steel	Rost frei
2 Senkdichtungen ohne Türschwellenprofil 2 joint seuil sans profilé pour seuil de porte 2 drop seals door without threshold profile 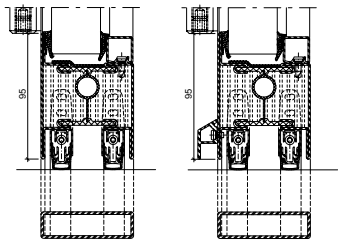	❶	2	2	1A	1A	C3	C2	C4	C3	C3	C3
	❷	2	2	2A	2A	C3	C2	C4	C3	C3	C3
	❸	3	3	2A	2A	C4	C3	C5	C4	C3	C3
Auflaufdichtung Joint de contact Ramp seal 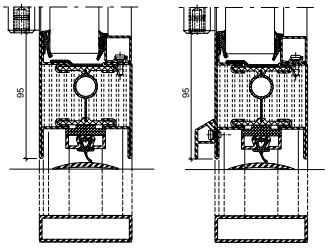	❶	2	2	0	0	C3	C2	C4	C3	C3	C3
	❷	2	2	0	0	C3	C2	C4	C3	C3	C3
	❸	2	2	0	0	C4	C3	C5	C4	C3	C3

[1] Wetterschenkel nur unten
[2] Wetterschenkel oben und unten
[3] Einscheibenglas
[4] Mehrscheibenisolierglas

[1] Renvoi d'eau uniquement en bas
[2] Renvoi d'eau en haut et en bas
[3] Vitrage simple
[4] Vitrage isolant multi-vitres

[1] Bottom drip bar only
[2] Top and bottom drip bar
[3] Single glazing
[4] Multiple pane insulating glass

❶ Fallenriegel-Schloss
Serrure à mortaiser
Latch and bolt lock

❷ Schloss mit Obenverriegelung
Serrure avec verrouillage supérieur
Lock with top locking point

❸ Mehrfachverriegelungs-Schloss
Serrrure à verrouillage multiple
Multipoint lock

Leistungseigenschaften nach EN 14351-1
Caractéristiques de performance selon EN 14351-1
Performance characteristics according to EN 14351-1

Stahl Acier Steel | Rostfrei

Einflügelige Türen, auswärts öffnend, Flügelbreite < 1450 mm Flügelhöhe < 2800 mm

Porte à un vantail, ouvrant vers l'extérieur, largeur du vantail < 1450 mm hauteur du vantail < 2800 mm

Single leaf door, outward opening, leaf width < 1450 mm leaf height < 2800 mm

Variante	Beschlag Ferrure Fitting	EN 12207		EN 12208		EN 12210 Verglasung Vitrage Glazing ESG[3]		EN 12210 Verglasung Vitrage Glazing MIG[4]		EN 12210 Verblecht Tôlé Sheet metal	
		Stahl Acier Steel	Rostfrei	Stahl Acier Steel	Rostfrei	Stahl Acier Steel	Rostfrei	Stahl Acier Steel	Rostfrei	Stahl Acier Steel	Rostfrei
Doppelanschlag Butée double Double rebate seal	❶	2	2	2A[2]	2A[2]	C2	C2	C2	C2	C2	C2
	❷	3	3	3A[2]	3A[2]	C2	C2	C2	C2	C2	C2
	❸	4	4	3A[2]	3A[2]	C3	C3	C3	C3	C3	C3
Doppelanschlag Butée double Double rebate seal	❶	2	2	2A[2]	2A[2]	C2	C2	C2	C2	C2	C2
	❷	3	3	3A[2]	3A[2]	C2	C2	C2	C2	C2	C2
	❸	4	4	3A[2]	3A[2]	C3	C3	C3	C3	C3	C3
Anschlagdichtung Joint de butée Rebate gasket	❶	1	1	0	0	C2	C2	C2	C2	C2	C2
	❷	1	1	0	0	C2	C2	C2	C2	C2	C2
	❸	2	2	0	0	C3	C3	C3	C3	C3	C3

[1] Wetterschenkel nur unten
[2] Wetterschenkel oben und unten
[3] Einscheibenglas
[4] Mehrscheibenisolierglas

[1] Renvoi d'eau uniquement en bas
[2] Renvoi d'eau en haut et en bas
[3] Vitrage simple
[4] Vitrage isolant multi-vitres

[1] Bottom drip bar only
[2] Top and bottom drip bar
[3] Single glazing
[4] Multiple pane insulating glass

❶ Fallenriegel-Schloss
Serrure à mortaiser
Latch and bolt lock

❷ Schloss mit Obenverriegelung
Serrure avec verrouillage supérieur
Lock with top locking point

❸ Mehrfachverriegelungs-Schloss
Serrrure à verrouillage multiple
Multipoint lock

ift Rosenheim
Notifizierte Produktzertifizierungsstelle
17-003082-PR01
16.09.2020
17-003082-PR01
17.07.2020
Notified Body 0757

Einflügelige Türen,
auswärts öffnend,
Flügelbreite < 1450 mm
Flügelhöhe < 2800 mm

Porte à un vantail,
ouvrant vers l'extérieur,
largeur du vantail < 1450 mm
hauteur du vantail < 2800 mm

Single leaf door,
outward opening,
leaf width < 1450 mm
leaf height < 2800 mm

Variante 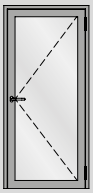	Beschlag Ferrure Fitting	EN 12207		EN 12208		EN 12210 Verglasung Vitrage Glazing ESG[3]		EN 12210 Verglasung Vitrage Glazing MIG[4]		EN 12210 Verblecht Tôlé Sheet metal	
		Stahl Acier Steel	Rost frei	Stahl Acier Steel	Rost frei	Stahl Acier Steel	Rost frei	Stahl Acier Steel	Rost frei	Stahl Acier Steel	Rost frei
Senkdichtung mit Türschwellenprofil Joint seuil avec profilé pour seuil de porte Drop seal with door threshold profile 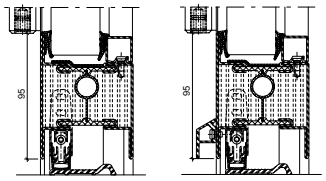	❶	2	2	0	0	C2	C2	C2	C2	C2	C2
	❷	2	2	1A	1A	C2	C2	C2	C2	C2	C2
	❸	2	2	1A	1A	C3	C3	C3	C3	C3	C3
Senkdichtung ohne Türschwellenprofil Joint seuil sans profilé pour seuil de porte Drop seal without door threshold profile 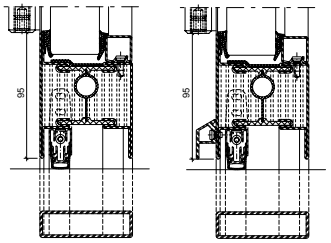	❶	2	2	0	0	C2	C2	C2	C2	C2	C2
	❷	2	2	1A	1A	C2	C2	C2	C2	C2	C2
	❸	2	2	1A	1A	C3	C3	C3	C3	C3	C3
Senkdichtung ohne Türschwellenprofil Joint seuil sans profilé pour seuil de porte Drop seal without door threshold profile 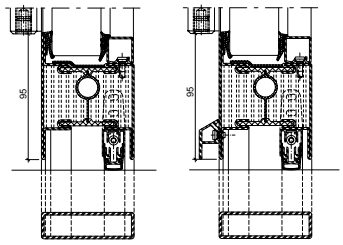	❶	2	2	0	0	C2	C2	C2	C2	C2	C2
	❷	2	2	1A	1A	C2	C2	C2	C2	C2	C2
	❸	2	2	1A	1A	C3	C3	C3	C3	C3	C3

[3] Einscheibenglas
[4] Mehrscheibenisolierglas

[3] Vitrage simple
[4] Vitrage isolant multi-vitres

[3] Single glazing
[4] Multiple pane insulating glass

ift Rosenheim
Notifizierte Produktzertifizierungsstelle
17-003082-PR01 16.09.2020
17-003083-PR01 17.07.2020
Notified Body 0757

Leistungseigenschaften nach EN 14351-1
Caractéristiques de performance selon EN 14351-1
Performance characteristics according to EN 14351-1

Stahl Acier Steel | Rostfrei

Einflügelige Türen, auswärts öffnend, Flügelbreite < 1450 mm Flügelhöhe < 2800 mm

Porte à un vantail, ouvrant vers l'extérieur, largeur du vantail < 1450 mm hauteur du vantail < 2800 mm

Single leaf door, outward opening, leaf width < 1450 mm leaf height < 2800 mm

Variante	Beschlag Ferrure Fitting	EN 12207		EN 12208		EN 12210 Verglasung Vitrage Glazing ESG[3]		EN 12210 Verglasung Vitrage Glazing MIG[4]		EN 12210 Verblecht Tôlé Sheet metal	
		Stahl Acier Steel	Rostfrei	Stahl Acier Steel	Rostfrei	Stahl Acier Steel	Rostfrei	Stahl Acier Steel	Rostfrei	Stahl Acier Steel	Rostfrei
2 Senkdichtungen ohne Türschwellenprofil 2 joint seuil sans profilé pour seuil de porte 2 drop seals door without threshold profile	❶	2	2	0	0	C2	C2	C2	C2	C2	C2
	❷	2	2	1A	1A	C2	C2	C2	C2	C2	C2
	❸	2	2	1A	1A	C3	C3	C3	C3	C3	C3
Auflaufdichtung Joint de contact Ramp seal	❶	1	1	0	0	C2	C2	C2	C2	C2	C2
	❷	1	1	0	0	C2	C2	C2	C2	C2	C2
	❸	2	2	0	0	C3	C3	C3	C3	C3	C3

[1] Wetterschenkel nur unten
[2] Wetterschenkel oben und unten
[3] Einscheibenglas
[4] Mehrscheibenisolierglas

[1] Renvoi d'eau uniquement en bas
[2] Renvoi d'eau en haut et en bas
[3] Vitrage simple
[4] Vitrage isolant multi-vitres

[1] Bottom drip bar only
[2] Top and bottom drip bar
[3] Single glazing
[4] Multiple pane insulating glass

❶ Fallenriegel-Schloss
Serrure à mortaiser
Latch and bolt lock

❷ Schloss mit Obenverriegelung
Serrure avec verrouillage supérieur
Lock with top locking point

❸ Mehrfachverriegelungs-Schloss
Serrrure à verrouillage multiple
Multipoint lock

ift Rosenheim
ift ROSENHEIM
Notifizierte Produktzertifizierungsstelle
17-003082-PR01
16.09.2020
17-003082-FPC-PR01
17.07.2020
Notified Body 0757

JANSEN

Einflügelige Türen, auswärts öffnend, Flügelbreite < 1465 mm Flügelhöhe < 3000 mm

Porte à un vantail, ouvrant vers l'extérieur, largeur du vantail < 1465 mm hauteur du vantail < 3000 mm

Single leaf door, outward opening, leaf width < 1465 mm leaf height < 3000 mm

Variante 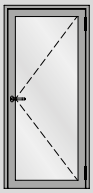	Beschlag Ferrure Fitting	EN 12207		EN 12208		EN 12210 Verglasung Vitrage Glazing ESG[3]		EN 12210 Verglasung Vitrage Glazing MIG[4]		EN 12210 Verblecht Tôlé Sheet metal	
		Stahl Acier Steel	Rost frei	Stahl Acier Steel	Rost frei	Stahl Acier Steel	Rost frei	Stahl Acier Steel	Rost frei	Stahl Acier Steel	Rost frei
Doppelanschlag Butée double Double rebate seal 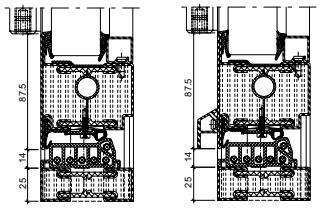	❶	1	1	1A[2]	1A[2]	C1	C1	C1	C1	C1	C1
	❷	3	3	1A[2]	1A[2]	C1	C1	C2	C2	C2	C2
	❸	4	4	2A[2]	2A[2]	C2	C2	C3	C3	C3	C3
Doppelanschlag Butée double Double rebate seal 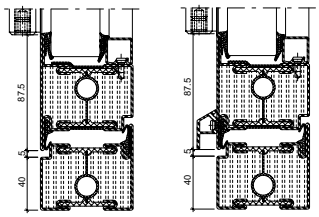	❶	1	1	1A[2]	1A[2]	C1	C1	C1	C1	C1	C1
	❷	3	3	1A[2]	1A[2]	C1	C1	C2	C2	C2	C2
	❸	4	4	2A[2]	2A[2]	C2	C2	C3	C3	C3	C3
Anschlagdichtung Joint de butée Rebate gasket 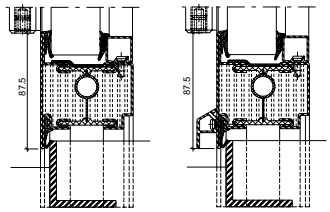	❶	0	0	0	0	C1	C1	C1	C1	C1	C1
	❷	0	0	0	0	C1	C1	C2	C2	C2	C2
	❸	1	1	0	0	C2	C2	C3	C3	C3	C3

[1] Wetterschenkel nur unten
[2] Wetterschenkel oben und unten
[3] Einscheibenglas
[4] Mehrscheibenisolierglas

[1] Renvoi d'eau uniquement en bas
[2] Renvoi d'eau en haut et en bas
[3] Vitrage simple
[4] Vitrage isolant multi-vitres

[1] Bottom drip bar only
[2] Top and bottom drip bar
[3] Single glazing
[4] Multiple pane insulating glass

❶ Fallenriegel-Schloss
Serrure à mortaiser
Latch and bolt lock

❷ Schloss mit Obenverriegelung
Serrure avec verrouillage supérieur
Lock with top locking point

❸ Mehrfachverriegelungs-Schloss
Serrrure à verrouillage multiple
Multipoint lock

Leistungseigenschaften nach EN 14351-1
Caractéristiques de performance selon EN 14351-1
Performance characteristics according to EN 14351-1

Stahl Acier Steel | Rostfrei

Einflügelige Türen, auswärts öffnend, Flügelbreite < 1465 mm Flügelhöhe < 3000 mm

Porte à un vantail, ouvrant vers l'extérieur, largeur du vantail < 1465 mm hauteur du vantail < 3000 mm

Single leaf door, outward opening, leaf width < 1465 mm leaf height < 3000 mm

Variante	Beschlag Ferrure Fitting	EN 12207		EN 12208		EN 12210 Verglasung Vitrage Glazing ESG[3]		EN 12210 Verglasung Vitrage Glazing MIG[4]		EN 12210 Verblecht Tôlé Sheet metal	
		Stahl Acier Steel	Rostfrei	Stahl Acier Steel	Rostfrei	Stahl Acier Steel	Rostfrei	Stahl Acier Steel	Rostfrei	Stahl Acier Steel	Rostfrei
Senkdichtung mit Türschwellenprofil Joint seuil avec profilé pour seuil de porte Drop seal with door threshold profile	❶	1	1	0	0	C1	C1	C1	C1	C1	C1
	❷	1	1	0	0	C1	C1	C2	C2	C2	C2
	❸	1	1	0	0	C2	C2	C3	C3	C3	C3
Senkdichtung ohne Türschwellenprofil- Joint seuil sans profilé pour seuil de porte Drop seal without door threshold profile	❶	1	1	0	0	C1	C1	C1	C1	C1	C1
	❷	1	1	0	0	C1	C1	C2	C2	C2	C2
	❸	1	1	0	0	C2	C2	C3	C3	C3	C3
Senkdichtung ohne Türschwellenprofil Joint seuil sans profilé pour seuil de porte Drop seal without door threshold profile	❶	1	1	0	0	C1	C1	C1	C1	C1	C1
	❷	1	1	0	0	C1	C1	C2	C2	C2	C2
	❸	1	1	0	0	C2	C2	C3	C3	C3	C3

[3] Einscheibenglas
[4] Mehrscheibenisolierglas

[3] Vitrage simple
[4] Vitrage isolant multi-vitres

[3] Single glazing
[4] Multiple pane insulating glass

ift Rosenheim
Notifizierte Produktzertifizierungsstelle
17-003082-PR01
16.09.2020
17-003082-FPC01
17.07.2020
Notified Body 0757

Einflügelige Türen, auswärts öffnend, Flügelbreite < 1465 mm Flügelhöhe < 3000 mm

Porte à un vantail, ouvrant vers l'extérieur, largeur du vantail < 1465 mm hauteur du vantail < 3000 mm

Single leaf door, outward opening, leaf width < 1465 mm leaf height < 3000 mm

Variante 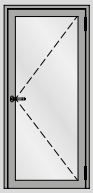	Beschlag Ferrure Fitting	EN 12207		EN 12208		EN 12210 Verglasung Vitrage Glazing ESG[3]		EN 12210 Verglasung Vitrage Glazing MIG[4]		EN 12210 Verblecht Tôlé Sheet metal	
		Stahl Acier Steel	Rostfrei	Stahl Acier Steel	Rostfrei	Stahl Acier Steel	Rostfrei	Stahl Acier Steel	Rostfrei	Stahl Acier Steel	Rostfrei
2 Senkdichtungen ohne Türschwellenprofil 2 joint seuil sans profilé pour seuil de porte 2 drop seals door without threshold profile 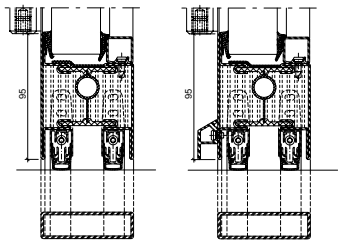	❶	1	1	0	0	C1	C1	C1	C1	C1	C1
	❷	1	1	0	0	C1	C1	C2	C2	C2	C2
	❸	1	1	0	0	C2	C2	C3	C3	C3	C3
Auflaufdichtung Joint de contact Ramp seal 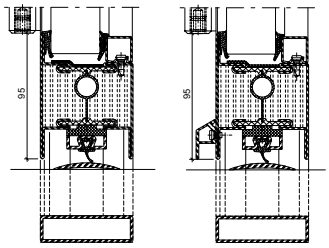	❶	0	0	0	0	C1	C1	C1	C1	C1	C1
	❷	0	0	0	0	C1	C1	C2	C2	C2	C2
	❸	1	1	0	0	C2	C2	C3	C3	C3	C3

[1] Wetterschenkel nur unten
[2] Wetterschenkel oben und unten
[3] Einscheibenglas
[4] Mehrscheibenisolierglas

[1] Renvoi d'eau uniquement en bas
[2] Renvoi d'eau en haut et en bas
[3] Vitrage simple
[4] Vitrage isolant multi-vitres

[1] Bottom drip bar only
[2] Top and bottom drip bar
[3] Single glazing
[4] Multiple pane insulating glass

❶ Fallenriegel-Schloss
Serrure à mortaiser
Latch and bolt lock

❷ Schloss mit Obenverriegelung
Serrure avec verrouillage supérieur
Lock with top locking point

❸ Mehrfachverriegelungs-Schloss
Serrrure à verrouillage multiple
Multipoint lock

ift Rosenheim
Notifizierte Produktzertifizierungsstelle
17-003082-PR01 16.09.2020
17-003083-PR01 17.07.2020
Notified Body 0757

Leistungseigenschaften nach EN 14351-1
Caractéristiques de performance selon EN 14351-1
Performance characteristics according to EN 14351-1

Stahl Acier Steel | Rostfrei

Einflügelige Türen, einwärts öffnend, Flügelbreite < 900 mm Flügelhöhe < 2200 mm

Porte à un vantail, ouvrant vers l'intérieur, largeur du vantail < 900 mm hauteur du vantail < 2200 mm

Single leaf door, inward opening, leaf width < 900 mm leaf height < 2200 mm

Variante	Beschlag Ferrure Fitting	EN 12207		EN 12208		EN 12210 Verglasung Vitrage Glazing ESG[3]		EN 12210 Verglasung Vitrage Glazing MIG[4]		EN 12210 Verblecht Tôlé Sheet metal	
		Stahl Acier Steel	Rostfrei	Stahl Acier Steel	Rostfrei	Stahl Acier Steel	Rostfrei	Stahl Acier Steel	Rostfrei	Stahl Acier Steel	Rostfrei
Doppelanschlag Butée double Double rebate seal	❶	4	3	0	0	C3	C2	C4	C3	C3	C3
	❷	4	4	3A[2]	3A[2]	C3	C2	C4	C3	C3	C3
	❸	4	4	3A[2]	3A[2]	C4	C3	C5	C4	C3	C3
Doppelanschlag Butée double Double rebate seal	❶	4	3	0	0	C3	C2	C4	C3	C3	C3
	❷	4	4	3A[2]	3A[2]	C3	C2	C4	C3	C3	C3
	❸	4	4	3A[2]	3A[2]	C4	C3	C5	C4	C3	C3
Anschlagdichtung Joint de butée Rebate gasket	❶	2	2	0	0	C3	C2	C4	C3	C3	C3
	❷	2	2	0	0	C3	C2	C4	C3	C3	C3
	❸	2	2	0	0	C4	C3	C5	C4	C3	C3

[1] Wetterschenkel nur unten
[2] Wetterschenkel oben und unten
[3] Einscheibenglas
[4] Mehrscheibenisolierglas

[1] Renvoi d'eau uniquement en bas
[2] Renvoi d'eau en haut et en bas
[3] Vitrage simple
[4] Vitrage isolant multi-vitres

[1] Bottom drip bar only
[2] Top and bottom drip bar
[3] Single glazing
[4] Multiple pane insulating glass

❶ Fallenriegel-Schloss
Serrure à mortaiser
Latch and bolt lock

❷ Schloss mit Obenverriegelung
Serrure avec verrouillage supérieur
Lock with top locking point

❸ Mehrfachverriegelungs-Schloss
Serrrure à verrouillage multiple
Multipoint lock

ift Rosenheim
Notifizierte Produktzertifizierungsstelle
17-003082-PR01
16.09.2020
17-003082-PR01
17.07.2020
Notified Body 0757

Einflügelige Türen,
einwärts öffnend,
Flügelbreite < 900 mm
Flügelhöhe < 2200 mm

Porte à un vantail,
ouvrant vers l'intérieur,
largeur du vantail < 900 mm
hauteur du vantail < 2200 mm

Single leaf door,
inward opening,
leaf width < 900 mm
leaf height < 2200 mm

Variante 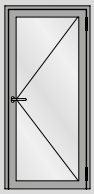	Beschlag Ferrure Fitting	EN 12207		EN 12208		EN 12210 Verglasung Vitrage Glazing ESG[3]		EN 12210 Verglasung Vitrage Glazing MIG[4]		EN 12210 Verblecht Tôlé Sheet metal	
		Stahl Acier Steel	Rostfrei	Stahl Acier Steel	Rostfrei	Stahl Acier Steel	Rostfrei	Stahl Acier Steel	Rostfrei	Stahl Acier Steel	Rostfrei
Senkdichtung mit Türschwellenprofil Joint seuil avec profilé pour seuil de porte Drop seal with door threshold profile 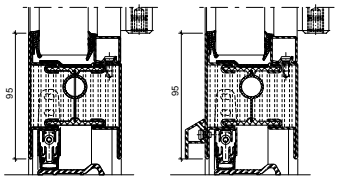	❶	2	2	0	0	C3	C2	C4	C3	C3	C3
	❷	2	2	0	0	C3	C2	C4	C3	C3	C3
	❸	3	3	1A	1A	C4	C3	C5	C4	C3	C3
Senkdichtung ohne Türschwellenprofil Joint seuil sans profilé pour seuil de porte Drop seal without door threshold profile 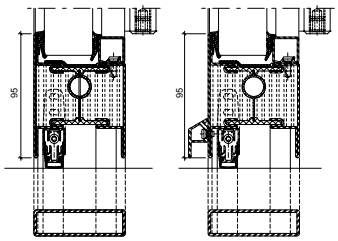	❶	2	2	0	0	C3	C2	C4	C3	C3	C3
	❷	2	2	0	0	C3	C2	C4	C3	C3	C3
	❸	3	3	1A	1A	C4	C3	C5	C4	C3	C3
Senkdichtung ohne Türschwellenprofil Joint seuil sans profilé pour seuil de porte Drop seal without door threshold profile 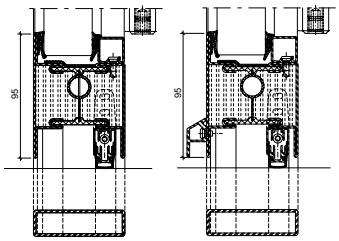	❶	2	2	0	0	C3	C2	C4	C3	C3	C3
	❷	2	2	0	0	C3	C2	C4	C3	C3	C3
	❸	3	3	1A	1A	C4	C3	C5	C4	C3	C3

[3] Einscheibenglas
[4] Mehrscheibenisolierglas

[3] Vitrage simple
[4] Vitrage isolant multi-vitres

[3] Single glazing
[4] Multiple pane insulating glass

Leistungseigenschaften nach EN 14351-1
Caractéristiques de performance selon EN 14351-1
Performance characteristics according to EN 14351-1

Stahl Acier Steel | Rostfrei

Einflügelige Türen, einwärts öffnend, Flügelbreite < 900 mm Flügelhöhe < 2200 mm

Porte à un vantail, ouvrant vers l'intérieur, largeur du vantail < 900 mm hauteur du vantail < 2200 mm

Single leaf door, inward opening, leaf width < 900 mm leaf height < 2200 mm

Variante 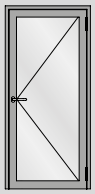	Beschlag Ferrure Fitting	EN 12207		EN 12208		EN 12210 Verglasung Vitrage Glazing ESG[3]		EN 12210 Verglasung Vitrage Glazing MIG[4]		EN 12210 Verblecht Tôlé Sheet metal	
		Stahl Acier Steel	Rostfrei	Stahl Acier Steel	Rostfrei	Stahl Acier Steel	Rostfrei	Stahl Acier Steel	Rostfrei	Stahl Acier Steel	Rostfrei
2 Senkdichtungen ohne Türschwellenprofil 2 joint seuil sans profilé pour seuil de porte 2 drop seals door without threshold profile	❶	2	2	0	0	C3	C2	C4	C3	C3	C3
	❷	2	2	0	0	C3	C2	C4	C3	C3	C3
	❸	3	3	1A	1A	C4	C3	C5	C4	C3	C3
Auflaufdichtung Joint de contact Ramp seal	❶	2	2	0	0	C3	C2	C4	C3	C3	C3
	❷	2	2	0	0	C3	C2	C4	C3	C3	C3
	❸	2	2	0	0	C4	C3	C5	C4	C3	C3

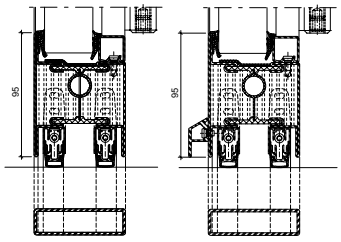

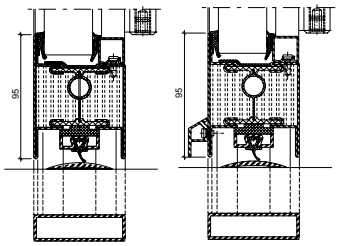

[1] Wetterschenkel nur unten
[2] Wetterschenkel oben und unten
[3] Einscheibenglas
[4] Mehrscheibenisolierglas

[1] Renvoi d'eau uniquement en bas
[2] Renvoi d'eau en haut et en bas
[3] Vitrage simple
[4] Vitrage isolant multi-vitres

[1] Bottom drip bar only
[2] Top and bottom drip bar
[3] Single glazing
[4] Multiple pane insulating glass

❶ Fallenriegel-Schloss
Serrure à mortaiser
Latch and bolt lock

❷ Schloss mit Obenverriegelung
Serrure avec verrouillage supérieur
Lock with top locking point

❸ Mehrfachverriegelungs-Schloss
Serrrure à verrouillage multiple
Multipoint lock

ift Rosenheim
Notifizierte Produktzertifizierungsstelle
17-003082-PR01
16.09.2020
17-003082-FPC-PR01
17.07.2020
Notified Body 0757

JANSEN

Leistungseigenschaften nach EN 14351-1
Caractéristiques de performance selon EN 14351-1
Performance characteristics according to EN 14351-1

Stahl
Acier
Steel

Rost frei
INOX
STAINLESS STEEL

Einflügelige Türen,
einwärts öffnend,
Flügelbreite < 1450 mm
Flügelhöhe < 2800 mm

Porte à un vantail,
ouvrant vers l'intérieur,
largeur du vantail < 1450 mm
hauteur du vantail < 2800 mm

Single leaf door,
inward opening,
leaf width < 1450 mm
leaf height < 2800 mm

Variante 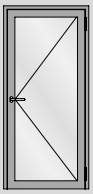	Beschlag Ferrure Fitting	 **EN 12207**		 **EN 12208**		 **EN 12210** Verglasung Vitrage Glazing **ESG**[3]		 **EN 12210** Verglasung Vitrage Glazing **MIG**[4]		 **EN 12210** Verblecht Tôlé Sheet metal	
		Stahl Acier Steel	Rost frei	Stahl Acier Steel	Rost frei	Stahl Acier Steel	Rost frei	Stahl Acier Steel	Rost frei	Stahl Acier Steel	Rost frei
Doppelanschlag Butée double Double rebate seal 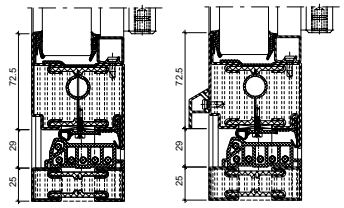	❶	2	2	0	0	C2	C2	C2	C2	C2	C2
	❷	3	3	3A[2]	3A[2]	C2	C2	C2	C2	C2	C2
	❸	4	4	3A[2]	3A[2]	C3	C3	C3	C3	C3	C3
Doppelanschlag Butée double Double rebate seal 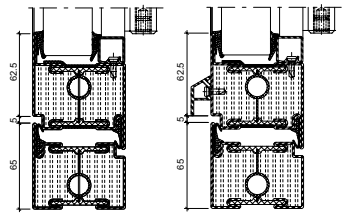	❶	2	2	0	0	C2	C2	C2	C2	C2	C2
	❷	3	3	3A[2]	3A[2]	C2	C2	C2	C2	C2	C2
	❸	4	4	3A[2]	3A[2]	C3	C3	C3	C3	C3	C3
Anschlagdichtung Joint de butée Rebate gasket 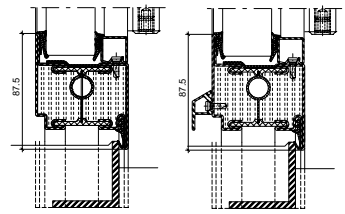	❶	1	1	0	0	C2	C2	C2	C2	C2	C2
	❷	1	1	0	0	C2	C2	C2	C2	C2	C2
	❸	2	2	0	0	C3	C3	C3	C3	C3	C3

[1] Wetterschenkel nur unten
[2] Wetterschenkel oben und unten
[3] Einscheibenglas
[4] Mehrscheibenisolierglas

[1] Renvoi d'eau uniquement en bas
[2] Renvoi d'eau en haut et en bas
[3] Vitrage simple
[4] Vitrage isolant multi-vitres

[1] Bottom drip bar only
[2] Top and bottom drip bar
[3] Single glazing
[4] Multiple pane insulating glass

❶ Fallenriegel-Schloss
Serrure à mortaiser
Latch and bolt lock

❷ Schloss mit Obenverriegelung
Serrure avec verrouillage supérieur
Lock with top locking point

❸ Mehrfachverriegelungs-Schloss
Serrrure à verrouillage multiple
Multipoint lock

ift Rosenheim
ift
Notifizierte Produktzertifizierungsstelle
17-003082-PR01
16.09.2020
17-003083-PR01
17.07.2020
Notified Body 0757

Leistungseigenschaften nach EN 14351-1
Caractéristiques de performance selon EN 14351-1
Performance characteristics according to EN 14351-1

Stahl Acier Steel | Rostfrei

Einflügelige Türen, einwärts öffnend, Flügelbreite < 1450 mm Flügelhöhe < 2800 mm

Porte à un vantail, ouvrant vers l'intérieur, largeur du vantail < 1450 mm hauteur du vantail < 2800 mm

Single leaf door, inward opening, leaf width < 1450 mm leaf height < 2800 mm

Variante	Beschlag Ferrure Fitting	EN 12207		EN 12208		EN 12210 Verglasung Vitrage Glazing ESG[3]		EN 12210 Verglasung Vitrage Glazing MIG[4]		EN 12210 Verblecht Tôlé Sheet metal	
		Stahl Acier Steel	Rostfrei	Stahl Acier Steel	Rostfrei	Stahl Acier Steel	Rostfrei	Stahl Acier Steel	Rostfrei	Stahl Acier Steel	Rostfrei
Senkdichtung mit Türschwellenprofil Joint seuil avec profilé pour seuil de porte Drop seal with door threshold profile	❶	2	2	0	0	C2	C2	C2	C2	C2	C2
	❷	2	2	0	0	C2	C2	C2	C2	C2	C2
	❸	2	2	0	0	C3	C3	C3	C3	C3	C3
Senkdichtung ohne Türschwellenprofil Joint seuil sans profilé pour seuil de porte Drop seal without door threshold profile	❶	2	2	0	0	C2	C2	C2	C2	C2	C2
	❷	2	2	0	0	C2	C2	C2	C2	C2	C2
	❸	2	2	0	0	C3	C3	C3	C3	C3	C3
Senkdichtung ohne Türschwellenprofil Joint seuil sans profilé pour seuil de porte Drop seal without door threshold profile	❶	2	2	0	0	C2	C2	C2	C2	C2	C2
	❷	2	2	0	0	C2	C2	C2	C2	C2	C2
	❸	2	2	0	0	C3	C3	C3	C3	C3	C3

[3] Einscheibenglas
[4] Mehrscheibenisolierglas

[3] Vitrage simple
[4] Vitrage isolant multi-vitres

[3] Single glazing
[4] Multiple pane insulating glass

ift Rosenheim Notifizierte Produktzertifizierungsstelle 17-003082-PR01 16.09.2020 17-003082-FPC01 17.07.2020 Notified Body 0757

Einflügelige Türen,
einwärts öffnend,
Flügelbreite < 1450 mm
Flügelhöhe < 2800 mm

Porte à un vantail,
ouvrant vers l'intérieur,
largeur du vantail < 1450 mm
hauteur du vantail < 2800 mm

Single leaf door,
inward opening,
leaf width < 1450 mm
leaf height < 2800 mm

Variante 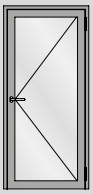	Beschlag Ferrure Fitting	 **EN 12207**		 **EN 12208**		 **EN 12210** Verglasung Vitrage Glazing **ESG**[3]		 **EN 12210** Verglasung Vitrage Glazing **MIG**[4]		 **EN 12210** Verblecht Tôlé Sheet metal	
		Stahl Acier Steel	Rost frei	Stahl Acier Steel	Rost frei	Stahl Acier Steel	Rost frei	Stahl Acier Steel	Rost frei	Stahl Acier Steel	Rost frei
2 Senkdichtungen ohne Türschwellenprofil 2 joint seuil sans profilé pour seuil de porte 2 drop seals door without threshold profile 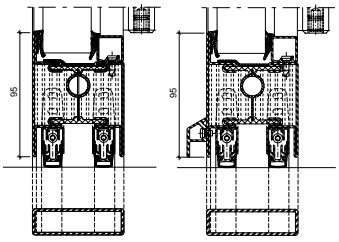	❶	2	2	0	0	C2	C2	C2	C2	C2	C2
	❷	2	2	0	0	C2	C2	C2	C2	C2	C2
	❸	2	2	0	0	C3	C3	C3	C3	C3	C3
Auflaufdichtung Joint de contact Ramp seal 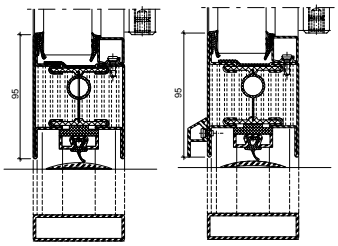	❶	1	1	0	0	C2	C2	C2	C2	C2	C2
	❷	1	1	0	0	C2	C2	C2	C2	C2	C2
	❸	2	2	0	0	C3	C3	C3	C3	C3	C3

[1] Wetterschenkel nur unten
[2] Wetterschenkel oben und unten
[3] Einscheibenglas
[4] Mehrscheibenisolierglas

[1] Renvoi d'eau uniquement en bas
[2] Renvoi d'eau en haut et en bas
[3] Vitrage simple
[4] Vitrage isolant multi-vitres

[1] Bottom drip bar only
[2] Top and bottom drip bar
[3] Single glazing
[4] Multiple pane insulating glass

❶ Fallenriegel-Schloss
Serrure à mortaiser
Latch and bolt lock

❷ Schloss mit Obenverriegelung
Serrure avec verrouillage supérieur
Lock with top locking point

❸ Mehrfachverriegelungs-Schloss
Serrrure à verrouillage multiple
Multipoint lock

ift Rosenheim
Notifizierte Produktzertifizierungsstelle
17-003082-PR01 16.09.2020
17-003083-PR01 17.07.2020
Notified Body 0757

Leistungseigenschaften nach EN 14351-1
Caractéristiques de performance selon EN 14351-1
Performance characteristics according to EN 14351-1

Stahl Acier Steel | Rostfrei

Einflügelige Türen, einwärts öffnend, Flügelbreite < 1465 mm Flügelhöhe < 3000 mm

Porte à un vantail, ouvrant vers l'intérieur, largeur du vantail < 1465 mm hauteur du vantail < 3000 mm

Single leaf door, inward opening, leaf width < 1465 mm leaf height < 3000 mm

Variante 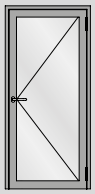	Beschlag Ferrure Fitting	EN 12207		EN 12208		EN 12210 Verglasung Vitrage Glazing ESG[3]		EN 12210 Verglasung Vitrage Glazing MIG[4]		EN 12210 Verblecht Tôlé Sheet metal	
		Stahl Acier Steel	Rostfrei	Stahl Acier Steel	Rostfrei	Stahl Acier Steel	Rostfrei	Stahl Acier Steel	Rostfrei	Stahl Acier Steel	Rostfrei
Doppelanschlag Butée double Double rebate seal 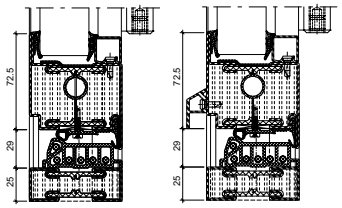	❶	1	1	npd	npd	C1	C1	C1	C1	C1	C1
	❷	3	3	3A[2]	3A[2]	C1	C1	C2	C2	C2	C2
	❸	4	4	3A[2]	3A[2]	C2	C2	C3	C3	C3	C3
Doppelanschlag Butée double Double rebate seal 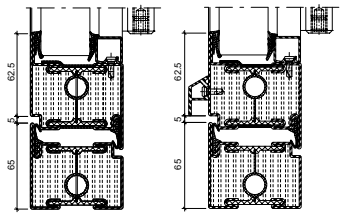	❶	1	1	npd	npd	C1	C1	C1	C1	C1	C1
	❷	3	3	3A[2]	3A[2]	C1	C1	C2	C2	C2	C2
	❸	4	4	3A[2]	3A[2]	C2	C2	C3	C3	C3	C3
Anschlagdichtung Joint de butée Rebate gasket 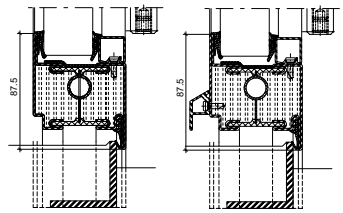	❶	0	0	0	0	C1	C1	C1	C1	C1	C1
	❷	0	0	0	0	C1	C1	C2	C2	C2	C2
	❸	1	1	0	0	C2	C2	C3	C3	C3	C3

[1] Wetterschenkel nur unten
[2] Wetterschenkel oben und unten
[3] Einscheibenglas
[4] Mehrscheibenisolierglas

[1] Renvoi d'eau uniquement en bas
[2] Renvoi d'eau en haut et en bas
[3] Vitrage simple
[4] Vitrage isolant multi-vitres

[1] Bottom drip bar only
[2] Top and bottom drip bar
[3] Single glazing
[4] Multiple pane insulating glass

❶ Fallenriegel-Schloss
Serrure à mortaiser
Latch and bolt lock

❷ Schloss mit Obenverriegelung
Serrure avec verrouillage supérieur
Lock with top locking point

❸ Mehrfachverriegelungs-Schloss
Serrrure à verrouillage multiple
Multipoint lock

ift Rosenheim
Notifizierte Produktzertifizierungsstelle
17-003082-PR01
16.09.2020
17-003082-PR01
17.07.2020
Notified Body 0757

JANSEN

Einflügelige Türen,
einwärts öffnend,
Flügelbreite < 1465 mm
Flügelhöhe < 3000 mm

Porte à un vantail,
ouvrant vers l'intérieur,
largeur du vantail < 1465 mm
hauteur du vantail < 3000 mm

Single leaf door,
inward opening,
leaf width < 1465 mm
leaf height < 3000 mm

Variante 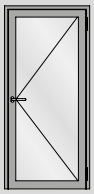	Beschlag Ferrure Fitting	EN 12207		EN 12208		EN 12210 Verglasung Vitrage Glazing ESG[3]		EN 12210 Verglasung Vitrage Glazing MIG[4]		EN 12210 Verblecht Tôlé Sheet metal	
		Stahl Acier Steel	Rostfrei	Stahl Acier Steel	Rostfrei	Stahl Acier Steel	Rostfrei	Stahl Acier Steel	Rostfrei	Stahl Acier Steel	Rostfrei
Senkdichtung mit Türschwellenprofil Joint seuil avec profilé pour seuil de porte Drop seal with door threshold profile 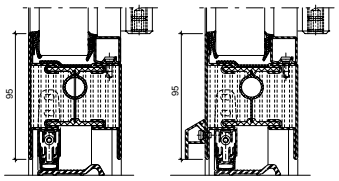	❶	1	1	0	0	C1	C1	C1	C1	C1	C1
	❷	1	1	0	0	C1	C1	C2	C2	C2	C2
	❸	1	1	0	0	C2	C2	C3	C3	C3	C3
Senkdichtung ohne Türschwellenprofil Joint seuil sans profilé pour seuil de porte Drop seal without door threshold profile 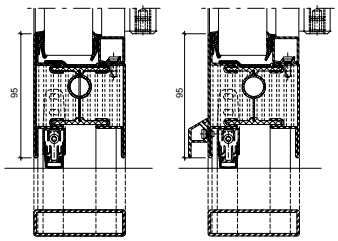	❶	1	1	0	0	C1	C1	C1	C1	C1	C1
	❷	1	1	0	0	C1	C1	C2	C2	C2	C2
	❸	1	1	0	0	C2	C2	C3	C3	C3	C3
Senkdichtung ohne Türschwellenprofil Joint seuil sans profilé pour seuil de porte Drop seal without door threshold profile 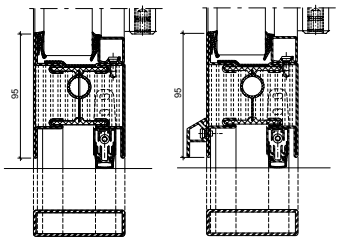	❶	1	1	0	0	C1	C1	C1	C1	C1	C1
	❷	1	1	0	0	C1	C1	C2	C2	C2	C2
	❸	1	1	0	0	C2	C2	C3	C3	C3	C3

[3] Einscheibenglas
[4] Mehrscheibenisolierglas

[3] Vitrage simple
[4] Vitrage isolant multi-vitres

[3] Single glazing
[4] Multiple pane insulating glass

ift Rosenheim
Notifizierte Produktzertifizierungsstelle
17-003082-PR01 16.09.2020
17-003083-PR01 17.07.2020
Notified Body 0757

Leistungseigenschaften nach EN 14351-1
Caractéristiques de performance selon EN 14351-1
Performance characteristics according to EN 14351-1

Stahl Acier Steel | Rostfrei

Einflügelige Türen,
einwärts öffnend,
Flügelbreite < 1465 mm
Flügelhöhe < 3000 mm

Porte à un vantail,
ouvrant vers l'intérieur,
largeur du vantail < 1465 mm
hauteur du vantail < 3000 mm

Single leaf door,
inward opening,
leaf width < 1465 mm
leaf height < 3000 mm

Variante 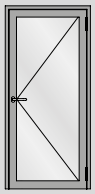	Beschlag Ferrure Fitting	 **EN 12207**		 **EN 12208**		 **EN 12210** Verglasung Vitrage Glazing **ESG**[3]		 **EN 12210** Verglasung Vitrage Glazing **MIG**[4]		 **EN 12210** Verblecht Tôlé Sheet metal	
		Stahl Acier Steel	Rostfrei	Stahl Acier Steel	Rostfrei	Stahl Acier Steel	Rostfrei	Stahl Acier Steel	Rostfrei	Stahl Acier Steel	Rostfrei
2 Senkdichtungen ohne Türschwellenprofil 2 joint seuil sans profilé pour seuil de porte 2 drop seals door without threshold profile	❶	1	1	0	0	C1	C1	C1	C1	C1	C1
	❷	1	1	0	0	C1	C1	C2	C2	C2	C2
	❸	1	1	0	0	C2	C2	C3	C3	C3	C3
Auflaufdichtung Joint de contact Ramp seal	❶	0	0	0	0	C1	C1	C1	C1	C1	C1
	❷	0	0	0	0	C1	C1	C2	C2	C2	C2
	❸	1	1	0	0	C2	C2	C3	C3	C3	C3

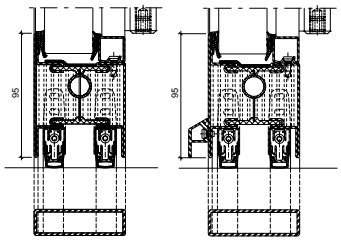

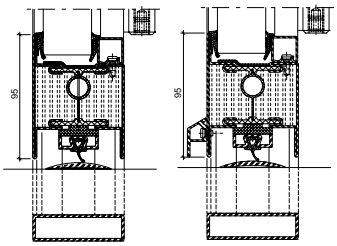

[1] Wetterschenkel nur unten
[2] Wetterschenkel oben und unten
[3] Einscheibenglas
[4] Mehrscheibenisolierglas

[1] Renvoi d'eau uniquement en bas
[2] Renvoi d'eau en haut et en bas
[3] Vitrage simple
[4] Vitrage isolant multi-vitres

[1] Bottom drip bar only
[2] Top and bottom drip bar
[3] Single glazing
[4] Multiple pane insulating glass

❶ Fallenriegel-Schloss
Serrure à mortaiser
Latch and bolt lock

❷ Schloss mit Obenverriegelung
Serrure avec verrouillage supérieur
Lock with top locking point

❸ Mehrfachverriegelungs-Schloss
Serrrure à verrouillage multiple
Multipoint lock

ift Rosenheim
ift ROSENHEIM
Notifizierte Produktzertifizierungsstelle
17-003082-PR01
16.09.2020
17-003082-PR01
17.07.2020
Notified Body 0757

JANSEN

Zweiflügelige Türen, auswärts öffnend, Flügelbreite < 900 mm Flügelhöhe < 2200 mm

Porte à deux vantaux, ouvrant vers l'extérieur, largeur du vantail < 900 mm hauteur du vantail < 2200 mm

Double leaf door, outward opening, leaf width < 900 mm leaf height < 2200 mm

Variante 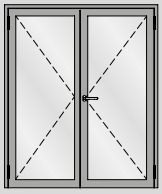	Beschlag Ferrure Fitting	EN 12207		EN 12208		EN 12210 Verglasung Vitrage Glazing ESG[3]		EN 12210 Verglasung Vitrage Glazing MIG[4]		EN 12210 Verblecht Tôlé Sheet metal	
		Stahl Acier Steel	Rostfrei	Stahl Acier Steel	Rostfrei	Stahl Acier Steel	Rostfrei	Stahl Acier Steel	Rostfrei	Stahl Acier Steel	Rostfrei
Doppelanschlag Butée double Double rebate seal 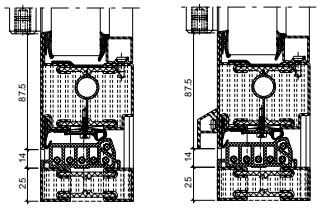	❶	2	2	2A[1]	2A[1]	C2	C2	C2	C2	C2	C2
	❷	2	2	3A[1]	3A[1]	C2	C2	C2	C2	C2	C2
	❸	2	2	4A[1]	4A[1]	C3	C3	C3	C3	C3	C3
Doppelanschlag Butée double Double rebate seal 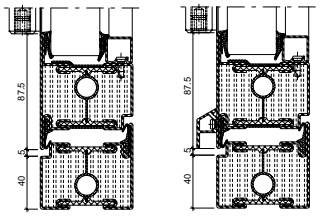	❶	2	2	2A[1]	2A[1]	C2	C2	C2	C2	C2	C2
	❷	2	2	3A[1]	3A[1]	C2	C2	C2	C2	C2	C2
	❸	2	2	4A[1]	4A[1]	C3	C3	C3	C3	C3	C3
Anschlagdichtung Joint de butée Rebate gasket 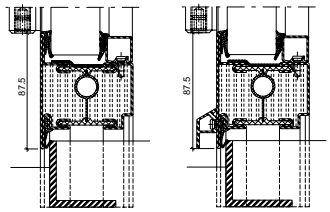	❶	2	2	0	0	C2	C2	C2	C2	C2	C2
	❷	2	2	0	0	C2	C2	C2	C2	C2	C2
	❸	2	2	0	0	C3	C3	C3	C3	C3	C3

[1] Wetterschenkel nur unten
[2] Wetterschenkel oben und unten
[3] Einscheibenglas
[4] Mehrscheibenisolierglas

[1] Renvoi d'eau uniquement en bas
[2] Renvoi d'eau en haut et en bas
[3] Vitrage simple
[4] Vitrage isolant multi-vitres

[1] Bottom drip bar only
[2] Top and bottom drip bar
[3] Single glazing
[4] Multiple pane insulating glass

❶ Fallenriegel-Schloss
Serrure à mortaiser
Latch and bolt lock

❷ Schloss mit Obenverriegelung
Serrure avec verrouillage supérieur
Lock with top locking point

❸ Mehrfachverriegelungs-Schloss
Serrrure à verrouillage multiple
Multipoint lock

Leistungseigenschaften nach EN 14351-1
Caractéristiques de performance selon EN 14351-1
Performance characteristics according to EN 14351-1

Stahl Acier Steel | Rostfrei

Zweiflügelige Türen, auswärts öffnend, Flügelbreite < 900 mm Flügelhöhe < 2200 mm

Porte à deux vantaux, ouvrant vers l'extérieur, largeur du vantail < 900 mm hauteur du vantail < 2200 mm

Double leaf door, outward opening, leaf width < 900 mm leaf height < 2200 mm

Variante 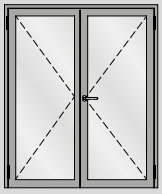	Beschlag Ferrure Fitting	EN 12207		EN 12208		EN 12210 Verglasung Vitrage Glazing ESG[3]		EN 12210 Verglasung Vitrage Glazing MIG[4]		EN 12210 Verblecht Tôlé Sheet metal	
		Stahl Acier Steel	Rostfrei	Stahl Acier Steel	Rostfrei	Stahl Acier Steel	Rostfrei	Stahl Acier Steel	Rostfrei	Stahl Acier Steel	Rostfrei
Senkdichtung mit Türschwellenprofil Joint seuil avec profilé pour seuil de porte Drop seal with door threshold profile 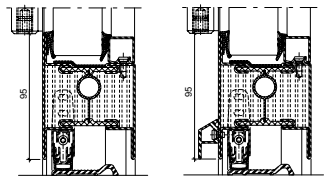	1	2	2	1A	0	C2	C2	C2	C2	C2	C2
	2	2	2	2A	0	C2	C2	C2	C2	C2	C2
	3	2	2	2A	1A	C3	C3	C3	C3	C3	C3
Senkdichtung ohne Türschwellenprofil Joint seuil sans profilé pour seuil de porte Drop seal without door threshold profile 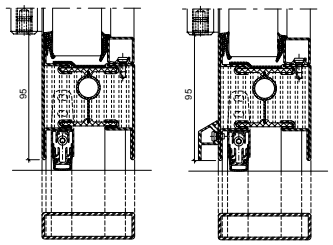	1	2	2	1A	0	C2	C2	C2	C2	C2	C2
	2	2	2	2A	0	C2	C2	C2	C2	C2	C2
	3	2	2	2A	1A	C3	C3	C3	C3	C3	C3
Senkdichtung ohne Türschwellenprofil Joint seuil sans profilé pour seuil de porte Drop seal without door threshold profile 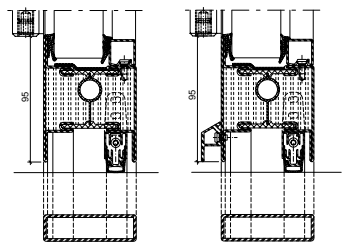	1	2	2	1A	0	C2	C2	C2	C2	C2	C2
	2	2	2	2A	0	C2	C2	C2	C2	C2	C2
	3	2	2	2A	1A	C3	C3	C3	C3	C3	C3

[3] Einscheibenglas
[4] Mehrscheibenisolierglas

[3] Vitrage simple
[4] Vitrage isolant multi-vitres

[3] Single glazing
[4] Multiple pane insulating glass

ift Rosenheim
Notifizierte Produktzertifizierungsstelle
17-003082-PR01
16.09.2020
17-003082-FPC-PR01
17.07.2020
Notified Body 0757

JANSEN

Zweiflügelige Türen, auswärts öffnend, Flügelbreite < 900 mm Flügelhöhe < 2200 mm

Porte à deux vantaux, ouvrant vers l'extérieur, largeur du vantail < 900 mm hauteur du vantail < 2200 mm

Double leaf door, outward opening, leaf width < 900 mm leaf height < 2200 mm

Variante 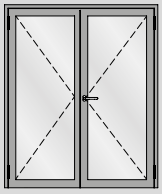	Beschlag Ferrure Fitting	EN 12207		EN 12208		EN 12210 Verglasung Vitrage Glazing ESG[3]		EN 12210 Verglasung Vitrage Glazing MIG[4]		EN 12210 Verblecht Tôlé Sheet metal	
		Stahl Acier Steel	Rostfrei	Stahl Acier Steel	Rostfrei	Stahl Acier Steel	Rostfrei	Stahl Acier Steel	Rostfrei	Stahl Acier Steel	Rostfrei
2 Senkdichtungen ohne Türschwellenprofil 2 joint seuil sans profilé pour seuil de porte 2 drop seals door without threshold profile 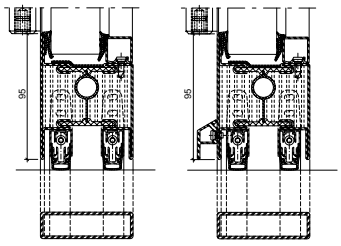	❶	2	2	1A	0	C2	C2	C2	C2	C2	C2
	❷	2	2	2A	0	C2	C2	C2	C2	C2	C2
	❸	2	2	2A	1A	C3	C3	C3	C3	C3	C3
Auflaufdichtung Joint de contact Ramp seal 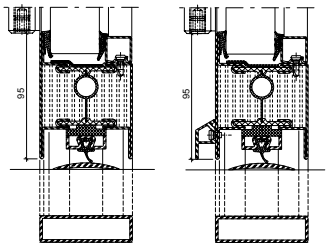	❶	2	2	0	0	C2	C2	C2	C2	C2	C2
	❷	2	2	0	0	C2	C2	C2	C2	C2	C2
	❸	2	2	0	0	C3	C3	C3	C3	C3	C3

[1] Wetterschenkel nur unten
[2] Wetterschenkel oben und unten
[3] Einscheibenglas
[4] Mehrscheibenisolierglas

[1] Renvoi d'eau uniquement en bas
[2] Renvoi d'eau en haut et en bas
[3] Vitrage simple
[4] Vitrage isolant multi-vitres

[1] Bottom drip bar only
[2] Top and bottom drip bar
[3] Single glazing
[4] Multiple pane insulating glass

❶ Fallenriegel-Schloss
Serrure à mortaiser
Latch and bolt lock

❷ Schloss mit Obenverriegelung
Serrure avec verrouillage supérieur
Lock with top locking point

❸ Mehrfachverriegelungs-Schloss
Serrrure à verrouillage multiple
Multipoint lock

ift Rosenheim
Notifizierte Produktzertifizierungsstelle
17-003082-PR01 16.09.2020
17-003083-PR01 17.07.2020
Notified Body 0757

Leistungseigenschaften nach EN 14351-1
Caractéristiques de performance selon EN 14351-1
Performance characteristics according to EN 14351-1

Stahl Acier Steel | Rostfrei

Zweiflügelige Türen, auswärts öffnend, Flügelbreite < 1450 mm Flügelhöhe < 2800 mm

Porte à deux vantaux, ouvrant vers l'extérieur, largeur du vantail < 1450 mm hauteur du vantail < 2800 mm

Double leaf door, outward opening, leaf width < 1450 mm leaf height < 2800 mm

Variante 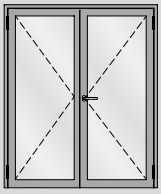	Beschlag Ferrure Fitting	EN 12207		EN 12208		EN 12210 Verglasung Vitrage Glazing **ESG**[3]		EN 12210 Verglasung Vitrage Glazing **MIG**[4]		EN 12210 Verblecht Tôlé Sheet metal	
		Stahl Acier Steel	Rostfrei	Stahl Acier Steel	Rostfrei	Stahl Acier Steel	Rostfrei	Stahl Acier Steel	Rostfrei	Stahl Acier Steel	Rostfrei
Doppelanschlag Butée double Double rebate seal 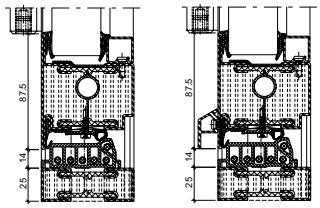	❶	2	2	2A[1]	2A[1]	C2	C2	C2	C2	C2	C2
	❷	2	2	3A[1]	3A[1]	C2	C2	C2	C2	C2	C2
	❸	2	2	3A[1]	3A[1]	C2	C2	C2	C2	C2	C2
Doppelanschlag Butée double Double rebate seal 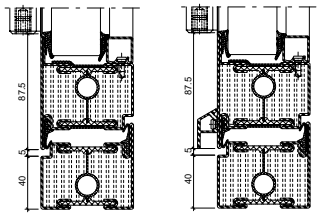	❶	2	2	2A[1]	2A[1]	C2	C2	C2	C2	C2	C2
	❷	2	2	3A[1]	3A[1]	C2	C2	C2	C2	C2	C2
	❸	2	2	3A[1]	3A[1]	C2	C2	C2	C2	C2	C2
Anschlagdichtung Joint de butée Rebate gasket 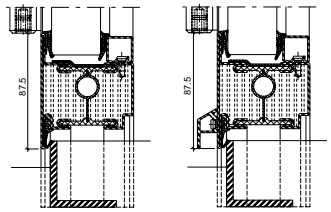	❶	1	1	0	0	C2	C2	C2	C2	C2	C2
	❷	1	1	0	0	C2	C2	C2	C2	C2	C2
	❸	1	1	0	0	C2	C2	C2	C2	C2	C2

[1] Wetterschenkel nur unten
[2] Wetterschenkel oben und unten
[3] Einscheibenglas
[4] Mehrscheibenisolierglas

[1] Renvoi d'eau uniquement en bas
[2] Renvoi d'eau en haut et en bas
[3] Vitrage simple
[4] Vitrage isolant multi-vitres

[1] Bottom drip bar only
[2] Top and bottom drip bar
[3] Single glazing
[4] Multiple pane insulating glass

❶ Fallenriegel-Schloss
Serrure à mortaiser
Latch and bolt lock

❷ Schloss mit Obenverriegelung
Serrure avec verrouillage supérieur
Lock with top locking point

❸ Mehrfachverriegelungs-Schloss
Serrrure à verrouillage multiple
Multipoint lock

Notifizierte Produktzertifizierungsstelle 17-003082-PR01 16.09.2020 17-003082-FPC-PR01 17.07.2020 Notified Body 0757

Zweiflügelige Türen,
auswärts öffnend,
Flügelbreite < 1450 mm
Flügelhöhe < 2800 mm

Porte à deux vantaux,
ouvrant vers l'extérieur,
largeur du vantail < 1450 mm
hauteur du vantail < 2800 mm

Double leaf door,
outward opening,
leaf width < 1450 mm
leaf height < 2800 mm

Variante 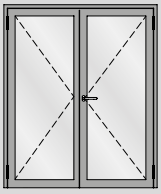	Beschlag Ferrure Fitting	EN 12207		EN 12208		EN 12210 Verglasung Vitrage Glazing **ESG**[3]		EN 12210 Verglasung Vitrage Glazing **MIG**[4]		EN 12210 Verblecht Tôlé Sheet metal	
		Stahl Acier Steel	Rost frei	Stahl Acier Steel	Rost frei	Stahl Acier Steel	Rost frei	Stahl Acier Steel	Rost frei	Stahl Acier Steel	Rost frei
Senkdichtung mit Türschwellenprofil Joint seuil avec profilé pour seuil de porte Drop seal with door threshold profile 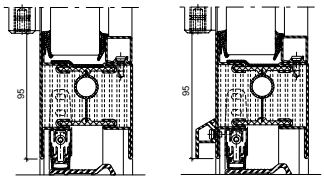	❶	1	1	0	0	C2	C2	C2	C2	C2	C2
	❷	1	1	1A	0	C2	C2	C2	C2	C2	C2
	❸	2	2	2A	1A	C2	C2	C2	C2	C2	C2
Senkdichtung ohne Türschwellenprofil Joint seuil sans profilé pour seuil de porte Drop seal without door threshold profile 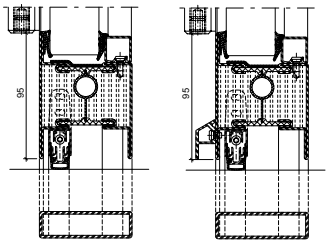	❶	1	1	0	0	C2	C2	C2	C2	C2	C2
	❷	1	1	1A	0	C2	C2	C2	C2	C2	C2
	❸	2	2	2A	1A	C2	C2	C2	C2	C2	C2
Senkdichtung ohne Türschwellenprofil Joint seuil sans profilé pour seuil de porte Drop seal without door threshold profile 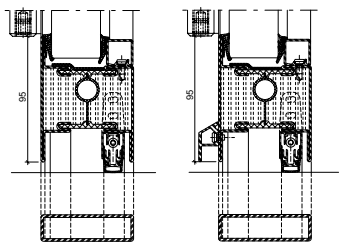	❶	1	1	0	0	C2	C2	C2	C2	C2	C2
	❷	1	1	1A	0	C2	C2	C2	C2	C2	C2
	❸	2	2	2A	1A	C2	C2	C2	C2	C2	C2

[3] Einscheibenglas
[4] Mehrscheibenisolierglas

[3] Vitrage simple
[4] Vitrage isolant multi-vitres

[3] Single glazing
[4] Multiple pane insulating glass

ift Rosenheim
Notifizierte Produktzertifizierungsstelle
17-003082-PR01
16.09.2020
17-003083-PR01
17.07.2020
Notified Body 0757

Leistungseigenschaften nach EN 14351-1
Caractéristiques de performance selon EN 14351-1
Performance characteristics according to EN 14351-1

Stahl Acier Steel | Rostfrei

Zweiflügelige Türen, auswärts öffnend, Flügelbreite < 1450 mm Flügelhöhe < 2800 mm

Porte à deux vantaux, ouvrant vers l'extérieur, largeur du vantail < 1450 mm hauteur du vantail < 2800 mm

Double leaf door, outward opening, leaf width < 1450 mm leaf height < 2800 mm

Variante 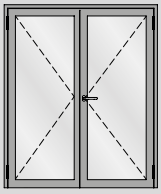	Beschlag Ferrure Fitting	EN 12207		EN 12208		EN 12210 Verglasung Vitrage Glazing **ESG**[3]		EN 12210 Verglasung Vitrage Glazing **MIG**[4]		EN 12210 Verblecht Tôlé Sheet metal	
		Stahl Acier Steel	Rostfrei	Stahl Acier Steel	Rostfrei	Stahl Acier Steel	Rostfrei	Stahl Acier Steel	Rostfrei	Stahl Acier Steel	Rostfrei
2 Senkdichtungen ohne Türschwellenprofil 2 joint seuil sans profilé pour seuil de porte 2 drop seals door without threshold profile 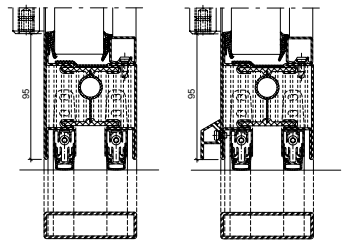	❶	1	1	0	0	C2	C2	C2	C2	C2	C2
	❷	1	1	1A	0	C2	C2	C2	C2	C2	C2
	❸	2	2	2A	1A	C2	C2	C2	C2	C2	C2
Auflaufdichtung Joint de contact Ramp seal 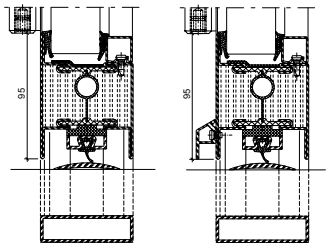	❶	1	1	0	0	C2	C2	C2	C2	C2	C2
	❷	1	1	0	0	C2	C2	C2	C2	C2	C2
	❸	1	1	0	0	C2	C2	C2	C2	C2	C2

[1] Wetterschenkel nur unten
[2] Wetterschenkel oben und unten
[3] Einscheibenglas
[4] Mehrscheibenisolierglas

[1] Renvoi d'eau uniquement en bas
[2] Renvoi d'eau en haut et en bas
[3] Vitrage simple
[4] Vitrage isolant multi-vitres

[1] Bottom drip bar only
[2] Top and bottom drip bar
[3] Single glazing
[4] Multiple pane insulating glass

❶ Fallenriegel-Schloss
Serrure à mortaiser
Latch and bolt lock

❷ Schloss mit Obenverriegelung
Serrure avec verrouillage supérieur
Lock with top locking point

❸ Mehrfachverriegelungs-Schloss
Serrrure à verrouillage multiple
Multipoint lock

ift Rosenheim
Notifizierte Produktzertifizierungsstelle
17-003082-PR01
16.09.2020
17-003082-FPC-PR01
17.07.2020
Notified Body 0757

JANSEN

Leistungseigenschaften nach EN 14351-1
Caractéristiques de performance selon EN 14351-1
Performance characteristics according to EN 14351-1

Stahl
Acier
Steel

Rost frei

Zweiflügelige Türen,
auswärts öffnend,
Flügelbreite < 1465 mm
Flügelhöhe < 3000 mm

Porte à deux vantaux,
ouvrant vers l'extérieur,
largeur du vantail < 1465 mm
hauteur du vantail < 3000 mm

Double leaf door,
outward opening,
leaf width < 1465 mm
leaf height < 3000 mm

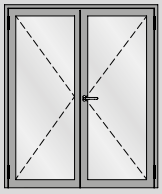











Variante	Beschlag Ferrure Fitting	EN 12207		EN 12208		EN 12210 Verglasung Vitrage Glazing ESG[3]		EN 12210 Verglasung Vitrage Glazing MIG[4]		EN 12210 Verblecht Tôlé Sheet metal	
		Stahl Acier Steel	Rost frei	Stahl Acier Steel	Rost frei	Stahl Acier Steel	Rost frei	Stahl Acier Steel	Rost frei	Stahl Acier Steel	Rost frei
Doppelanschlag Butée double Double rebate seal	1	1	1	0	0	C1	C1	C1	C1	C1	C1
	2	3	3	0	0	C1	C1	C1	C1	C1	C1
	3	4	4	1A[1]	1A[1]	C2	C2	C2	C2	C2	C2
Doppelanschlag Butée double Double rebate seal	1	1	1	0	0	C1	C1	C1	C1	C1	C1
	2	3	3	0	0	C1	C1	C1	C1	C1	C1
	3	4	4	1A[1]	1A[1]	C2	C2	C2	C2	C2	C2
Anschlagdichtung Joint de butée Rebate gasket	1	0	0	0	0	C1	C1	C1	C1	C1	C1
	2	0	0	0	0	C1	C1	C1	C1	C1	C1
	3	1	1	0	1A	C2	C2	C2	C2	C2	C2

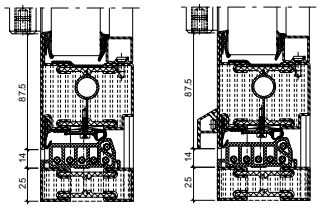

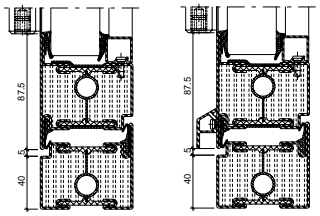

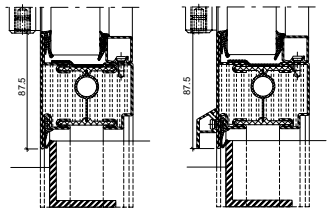

[1] Wetterschenkel nur unten
[2] Wetterschenkel oben und unten
[3] Einscheibenglas
[4] Mehrscheibenisolierglas

[1] Renvoi d'eau uniquement en bas
[2] Renvoi d'eau en haut et en bas
[3] Vitrage simple
[4] Vitrage isolant multi-vitres

[1] Bottom drip bar only
[2] Top and bottom drip bar
[3] Single glazing
[4] Multiple pane insulating glass

1 Fallenriegel-Schloss
Serrure à mortaiser
Latch and bolt lock

2 Schloss mit Obenverriegelung
Serrure avec verrouillage supérieur
Lock with top locking point

3 Mehrfachverriegelungs-Schloss
Serrrure à verrouillage multiple
Multipoint lock

ift Rosenheim
Notifizierte Produkt-zertifizierungsstelle
17-003082-PR01
16.09.2020
17-003083-PR01
17.07.2020
Notified Body 0757

Leistungseigenschaften nach EN 14351-1
Caractéristiques de performance selon EN 14351-1
Performance characteristics according to EN 14351-1

Stahl Acier Steel | Rostfrei

Zweiflügelige Türen, auswärts öffnend, Flügelbreite < 1465 mm Flügelhöhe < 3000 mm

Porte à deux vantaux, ouvrant vers l'extérieur, largeur du vantail < 1465 mm hauteur du vantail < 3000 mm

Double leaf door, outward opening, leaf width < 1465 mm leaf height < 3000 mm

Variante 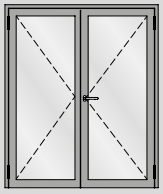	Beschlag Ferrure Fitting	EN 12207		EN 12208		EN 12210 Verglasung Vitrage Glazing **ESG**[3]		EN 12210 Verglasung Vitrage Glazing **MIG**[4]		EN 12210 Verblecht Tôlé Sheet metal	
		Stahl Acier Steel	Rostfrei	Stahl Acier Steel	Rostfrei	Stahl Acier Steel	Rostfrei	Stahl Acier Steel	Rostfrei	Stahl Acier Steel	Rostfrei
Senkdichtung mit Türschwellenprofil Joint seuil avec profilé pour seuil de porte Drop seal with door threshold profile 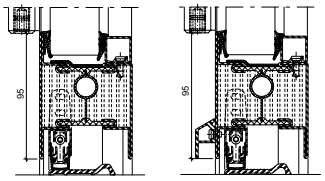	1	1	1	0	0	C1	C1	C1	C1	C1	C1
	2	1	1	0	0	C1	C1	C1	C1	C1	C1
	3	1	1	0	1A	C2	C2	C2	C2	C2	C2
Senkdichtung ohne Türschwellenprofil Joint seuil sans profilé pour seuil de porte Drop seal without door threshold profile 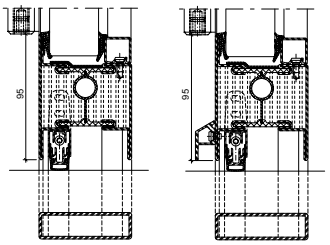	1	1	1	0	0	C1	C1	C1	C1	C1	C1
	2	1	1	0	0	C1	C1	C1	C1	C1	C1
	3	1	1	0	1A	C2	C2	C2	C2	C2	C2
Senkdichtung ohne Türschwellenprofil Joint seuil sans profilé pour seuil de porte Drop seal without door threshold profile 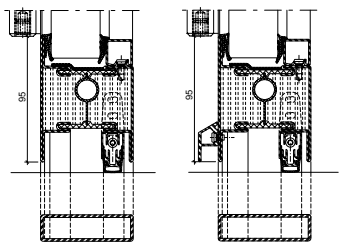	1	1	1	0	0	C1	C1	C1	C1	C1	C1
	2	1	1	0	0	C1	C1	C1	C1	C1	C1
	3	1	1	0	1A	C2	C2	C2	C2	C2	C2

[3] Einscheibenglas
[4] Mehrscheibenisolierglas

[3] Vitrage simple
[4] Vitrage isolant multi-vitres

[3] Single glazing
[4] Multiple pane insulating glass

ift Rosenheim
Notifizierte Produktzertifizierungsstelle
17-003082-PR01
16.09.2020
17-003082-PR01
17.07.2020
Notified Body 0757

JANSEN

Zweiflügelige Türen, auswärts öffnend, Flügelbreite < 1465 mm Flügelhöhe < 3000 mm

Porte à deux vantaux, ouvrant vers l'extérieur, largeur du vantail < 1465 mm hauteur du vantail < 3000 mm

Double leaf door, outward opening, leaf width < 1465 mm leaf height < 3000 mm

Variante 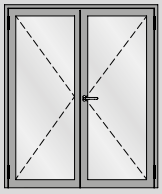	Beschlag Ferrure Fitting	EN 12207		EN 12208		EN 12210 Verglasung Vitrage Glazing **ESG**[3]		EN 12210 Verglasung Vitrage Glazing **MIG**[4]		EN 12210 Verblecht Tôlé Sheet metal	
		Stahl Acier Steel	Rostfrei	Stahl Acier Steel	Rostfrei	Stahl Acier Steel	Rostfrei	Stahl Acier Steel	Rostfrei	Stahl Acier Steel	Rostfrei
2 Senkdichtungen ohne Türschwellenprofil 2 joint seuil sans profilé pour seuil de porte 2 drop seals door without threshold profile 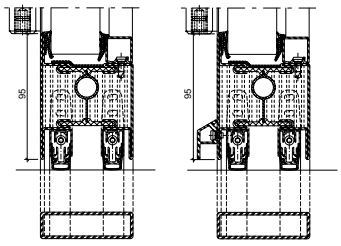	❶	1	1	0	0	C1	C1	C1	C1	C1	C1
	❷	1	1	0	0	C1	C1	C1	C1	C1	C1
	❸	1	1	0	1A	C2	C2	C2	C2	C2	C2
Auflaufdichtung Joint de contact Ramp seal 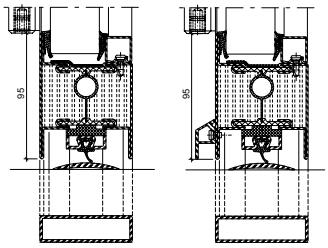	❶	0	0	0	0	C1	C1	C1	C1	C1	C1
	❷	0	0	0	0	C1	C1	C1	C1	C1	C1
	❸	1	1	0	1A	C2	C2	C2	C2	C2	C2

[1] Wetterschenkel nur unten
[2] Wetterschenkel oben und unten
[3] Einscheibenglas
[4] Mehrscheibenisolierglas

[1] Renvoi d'eau uniquement en bas
[2] Renvoi d'eau en haut et en bas
[3] Vitrage simple
[4] Vitrage isolant multi-vitres

[1] Bottom drip bar only
[2] Top and bottom drip bar
[3] Single glazing
[4] Multiple pane insulating glass

❶ Fallenriegel-Schloss
Serrure à mortaiser
Latch and bolt lock

❷ Schloss mit Obenverriegelung
Serrure avec verrouillage supérieur
Lock with top locking point

❸ Mehrfachverriegelungs-Schloss
Serrrure à verrouillage multiple
Multipoint lock

Leistungseigenschaften nach EN 14351-1
Caractéristiques de performance selon EN 14351-1
Performance characteristics according to EN 14351-1

Stahl Acier Steel | Rostfrei

Zweiflügelige Türen, einwärts öffnend, Flügelbreite < 900 mm Flügelhöhe < 2200 mm

Porte à deux vantaux, ouvrant vers l'intérieur, largeur du vantail < 900 mm hauteur du vantail < 2200 mm

Double leaf door, inward opening, leaf width < 900 mm leaf height < 2200 mm

Variante 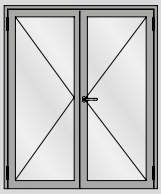	Beschlag Ferrure Fitting	EN 12207		EN 12208		EN 12210 Verglasung Vitrage Glazing **ESG**[3]		EN 12210 Verglasung Vitrage Glazing **MIG**[4]		EN 12210 Verblecht Tôlé Sheet metal	
		Stahl Acier Steel	Rostfrei	Stahl Acier Steel	Rostfrei	Stahl Acier Steel	Rostfrei	Stahl Acier Steel	Rostfrei	Stahl Acier Steel	Rostfrei
Doppelanschlag Butée double Double rebate seal 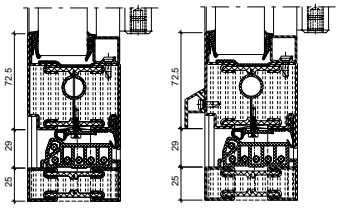	❶	2	2	0	0	C2	C2	C2	C2	C2	C2
	❷	2	2	0	0	C2	C2	C2	C2	C2	C2
	❸	2	2	0	0	C3	C3	C3	C3	C3	C3
Doppelanschlag Butée double Double rebate seal 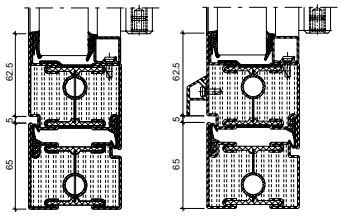	❶	2	2	0	0	C2	C2	C2	C2	C2	C2
	❷	2	2	0	0	C2	C2	C2	C2	C2	C2
	❸	2	2	0	0	C3	C3	C3	C3	C3	C3
Anschlagdichtung Joint de butée Rebate gasket 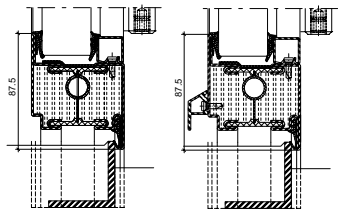	❶	2	2	0	0	C2	C2	C2	C2	C2	C2
	❷	2	2	0	0	C2	C2	C2	C2	C2	C2
	❸	2	2	0	0	C3	C3	C3	C3	C3	C3

[1] Wetterschenkel nur unten
[2] Wetterschenkel oben und unten
[3] Einscheibenglas
[4] Mehrscheibenisolierglas

[1] Renvoi d'eau uniquement en bas
[2] Renvoi d'eau en haut et en bas
[3] Vitrage simple
[4] Vitrage isolant multi-vitres

[1] Bottom drip bar only
[2] Top and bottom drip bar
[3] Single glazing
[4] Multiple pane insulating glass

❶ Fallenriegel-Schloss
Serrure à mortaiser
Latch and bolt lock

❷ Schloss mit Obenverriegelung
Serrure avec verrouillage supérieur
Lock with top locking point

❸ Mehrfachverriegelungs-Schloss
Serrrure à verrouillage multiple
Multipoint lock

ift Rosenheim
Notifizierte Produktzertifizierungsstelle
17-003082-PR01
16.09.2020
17-003082-FPC-PR01
17.07.2020
Notified Body 0757

JANSEN

Leistungseigenschaften nach EN 14351-1
Caractéristiques de performance selon EN 14351-1
Performance characteristics according to EN 14351-1

Stahl
Acier
Steel

Rost frei

Zweiflügelige Türen,
einwärts öffnend,
Flügelbreite < 900 mm
Flügelhöhe < 2200 mm

Porte à deux vantaux,
ouvrant vers l'intérieur,
largeur du vantail < 900 mm
hauteur du vantail < 2200 mm

Double leaf door,
inward opening,
leaf width < 900 mm
leaf height < 2200 mm

Variante 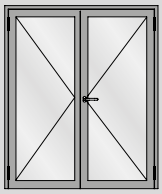	Beschlag Ferrure Fitting	 **EN 12207**		 **EN 12208**		 **EN 12210** Verglasung Vitrage Glazing **ESG**[3]		 **EN 12210** Verglasung Vitrage Glazing **MIG**[4]		 **EN 12210** Verblecht Tôlé Sheet metal	
		Stahl Acier Steel	Rost frei	Stahl Acier Steel	Rost frei	Stahl Acier Steel	Rost frei	Stahl Acier Steel	Rost frei	Stahl Acier Steel	Rost frei
Senkdichtung mit Türschwellenprofil Joint seuil avec profilé pour seuil de porte Drop seal with door threshold profile 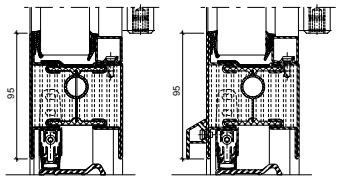	❶	2	2	0	0	C2	C2	C2	C2	C2	C2
	❷	2	2	0	0	C2	C2	C2	C2	C2	C2
	❸	2	2	0	0	C3	C3	C3	C3	C3	C3
Senkdichtung ohne Türschwellenprofil Joint seuil sans profilé pour seuil de porte Drop seal without door threshold profile 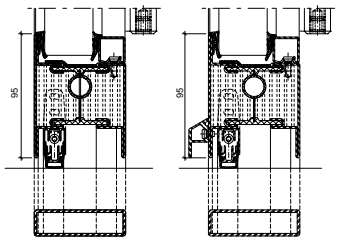	❶	2	2	0	0	C2	C2	C2	C2	C2	C2
	❷	2	2	0	0	C2	C2	C2	C2	C2	C2
	❸	2	2	0	0	C3	C3	C3	C3	C3	C3
Senkdichtung ohne Türschwellenprofil Joint seuil sans profilé pour seuil de porte Drop seal without door threshold profile 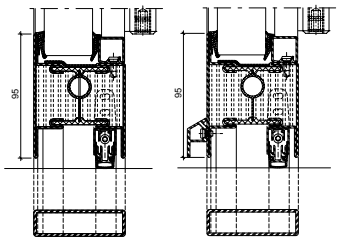	❶	2	2	0	0	C2	C2	C2	C2	C2	C2
	❷	2	2	0	0	C2	C2	C2	C2	C2	C2
	❸	2	2	0	0	C3	C3	C3	C3	C3	C3

[3] Einscheibenglas
[4] Mehrscheibenisolierglas

[3] Vitrage simple
[4] Vitrage isolant multi-vitres

[3] Single glazing
[4] Multiple pane insulating glass

ift Rosenheim
Notifizierte Produktzertifizierungsstelle
17-003082-PR01 16.09.2020
17-003083-PR01 17.07.2020
Notified Body 0757

Leistungseigenschaften nach EN 14351-1
Caractéristiques de performance selon EN 14351-1
Performance characteristics according to EN 14351-1

Stahl Acier Steel | Rostfrei

Zweiflügelige Türen, einwärts öffnend, Flügelbreite < 900 mm Flügelhöhe < 2200 mm

Porte à deux vantaux, ouvrant vers l'intérieur, largeur du vantail < 900 mm hauteur du vantail < 2200 mm

Double leaf door, inward opening, leaf width < 900 mm leaf height < 2200 mm

Variante 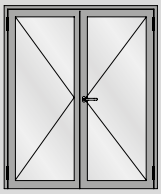	Beschlag Ferrure Fitting	EN 12207		EN 12208		EN 12210 Verglasung Vitrage Glazing **ESG**[3]		EN 12210 Verglasung Vitrage Glazing **MIG**[4]		EN 12210 Verblecht Tôlé Sheet metal	
		Stahl Acier Steel	Rostfrei	Stahl Acier Steel	Rostfrei	Stahl Acier Steel	Rostfrei	Stahl Acier Steel	Rostfrei	Stahl Acier Steel	Rostfrei
2 Senkdichtungen ohne Türschwellenprofil 2 joint seuil sans profilé pour seuil de porte 2 drop seals door without threshold profile	❶	2	2	0	0	C2	C2	C2	C2	C2	C2
	❷	2	2	0	0	C2	C2	C2	C2	C2	C2
	❸	2	2	0	0	C3	C3	C3	C3	C3	C3
Auflaufdichtung Joint de contact Ramp seal	❶	2	2	0	0	C2	C2	C2	C2	C2	C2
	❷	2	2	0	0	C2	C2	C2	C2	C2	C2
	❸	2	2	0	0	C3	C3	C3	C3	C3	C3

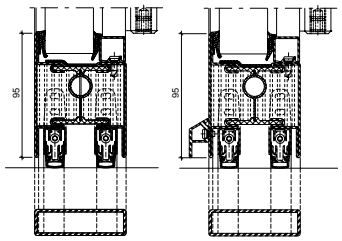

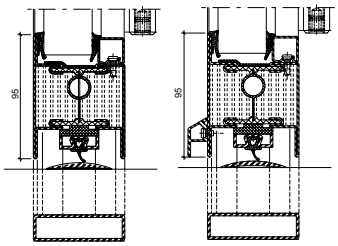

[1] Wetterschenkel nur unten
[2] Wetterschenkel oben und unten
[3] Einscheibenglas
[4] Mehrscheibenisolierglas

[1] Renvoi d'eau uniquement en bas
[2] Renvoi d'eau en haut et en bas
[3] Vitrage simple
[4] Vitrage isolant multi-vitres

[1] Bottom drip bar only
[2] Top and bottom drip bar
[3] Single glazing
[4] Multiple pane insulating glass

❶ Fallenriegel-Schloss
Serrure à mortaiser
Latch and bolt lock

❷ Schloss mit Obenverriegelung
Serrure avec verrouillage supérieur
Lock with top locking point

❸ Mehrfachverriegelungs-Schloss
Serrrure à verrouillage multiple
Multipoint lock

ift Rosenheim
ift ROSENHEIM
Notifizierte Produkt-zertifizierungsstelle
17-003082-PR01
16.09.2020
17-003082-FPC-PR01
17.07.2020
Notified Body 0757

JANSEN

Leistungseigenschaften nach EN 14351-1
Caractéristiques de performance selon EN 14351-1
Performance characteristics according to EN 14351-1

Stahl
Acier
Steel

Zweiflügelige Türen,
einwärts öffnend,
Flügelbreite < 1450 mm
Flügelhöhe < 2800 mm

Porte à deux vantaux,
ouvrant vers l'intérieur,
largeur du vantail < 1450 mm
hauteur du vantail < 2800 mm

Double leaf door,
inward opening,
leaf width < 1450 mm
leaf height < 2800 mm

Variante 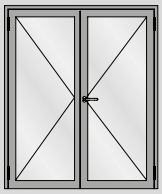	Beschlag Ferrure Fitting	EN 12207		EN 12208		EN 12210 Verglasung Vitrage Glazing ESG[3]		EN 12210 Verglasung Vitrage Glazing MIG[4]		EN 12210 Verblecht Tôlé Sheet metal	
		Stahl Acier Steel	Rost frei	Stahl Acier Steel	Rost frei	Stahl Acier Steel	Rost frei	Stahl Acier Steel	Rost frei	Stahl Acier Steel	Rost frei
Doppelanschlag Butée double Double rebate seal 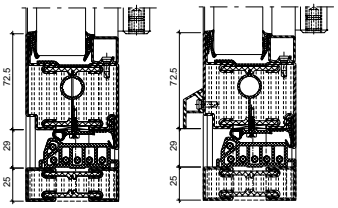	1	2	2	0	0	C2	C2	C2	C2	C2	C2
	2	2	2	0	0	C2	C2	C2	C2	C2	C2
	3	2	2	0	0	C2	C2	C2	C2	C2	C2
Doppelanschlag Butée double Double rebate seal 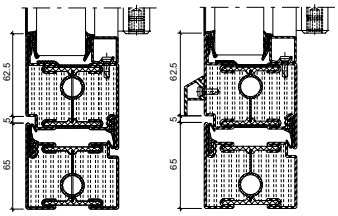	1	2	2	0	0	C2	C2	C2	C2	C2	C2
	2	2	2	0	0	C2	C2	C2	C2	C2	C2
	3	2	2	0	0	C2	C2	C2	C2	C2	C2
Anschlagdichtung Joint de butée Rebate gasket 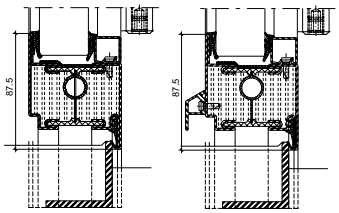	1	1	1	0	0	C2	C2	C2	C2	C2	C2
	2	1	1	0	0	C2	C2	C2	C2	C2	C2
	3	1	1	0	0	C2	C2	C2	C2	C2	C2

[1] Wetterschenkel nur unten
[2] Wetterschenkel oben und unten
[3] Einscheibenglas
[4] Mehrscheibenisolierglas

[1] Renvoi d'eau uniquement en bas
[2] Renvoi d'eau en haut et en bas
[3] Vitrage simple
[4] Vitrage isolant multi-vitres

[1] Bottom drip bar only
[2] Top and bottom drip bar
[3] Single glazing
[4] Multiple pane insulating glass

1 Fallenriegel-Schloss
Serrure à mortaiser
Latch and bolt lock

2 Schloss mit Obenverriegelung
Serrure avec verrouillage supérieur
Lock with top locking point

3 Mehrfachverriegelungs-Schloss
Serrrure à verrouillage multiple
Multipoint lock

Notifizierte Produkt-zertifizierungsstelle
17-003082-PR01
16.09.2020
17-003083-PR01
17.07.2020
Notified Body 0757

Leistungseigenschaften nach EN 14351-1
Caractéristiques de performance selon EN 14351-1
Performance characteristics according to EN 14351-1

Stahl Acier Steel | Rostfrei

Zweiflügelige Türen, einwärts öffnend, Flügelbreite < 1450 mm Flügelhöhe < 2800 mm

Porte à deux vantaux, ouvrant vers l'intérieur, largeur du vantail < 1450 mm hauteur du vantail < 2800 mm

Double leaf door, inward opening, leaf width < 1450 mm leaf height < 2800 mm

Variante 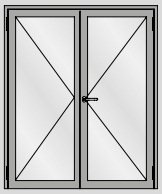	Beschlag Ferrure Fitting	EN 12207		EN 12208		EN 12210 Verglasung Vitrage Glazing ESG[3]		EN 12210 Verglasung Vitrage Glazing MIG[4]		EN 12210 Verblecht Tôlé Sheet metal	
		Stahl Acier Steel	Rostfrei	Stahl Acier Steel	Rostfrei	Stahl Acier Steel	Rostfrei	Stahl Acier Steel	Rostfrei	Stahl Acier Steel	Rostfrei
Senkdichtung mit Türschwellenprofil Joint seuil avec profilé pour seuil de porte Drop seal with door threshold profile 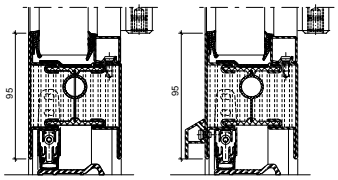	❶	1	1	0	0	C2	C2	C2	C2	C2	C2
	❷	1	1	0	0	C2	C2	C2	C2	C2	C2
	❸	2	2	0	0	C2	C2	C2	C2	C2	C2
Senkdichtung ohne Türschwellenprofil Joint seuil sans profilé pour seuil de porte Drop seal without door threshold profile 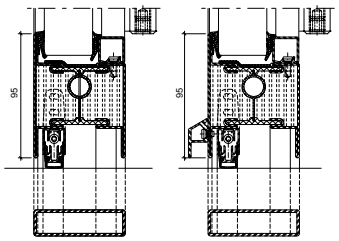	❶	1	1	0	0	C2	C2	C2	C2	C2	C2
	❷	1	1	0	0	C2	C2	C2	C2	C2	C2
	❸	2	2	0	0	C2	C2	C2	C2	C2	C2
Senkdichtung ohne Türschwellenprofil Joint seuil sans profilé pour seuil de porte Drop seal without door threshold profile 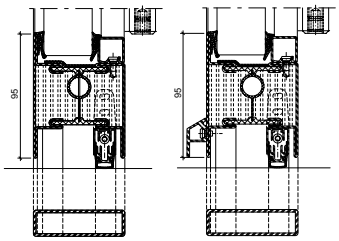	❶	1	1	0	0	C2	C2	C2	C2	C2	C2
	❷	1	1	0	0	C2	C2	C2	C2	C2	C2
	❸	2	2	0	0	C2	C2	C2	C2	C2	C2

[3] Einscheibenglas
[4] Mehrscheibenisolierglas

[3] Vitrage simple
[4] Vitrage isolant multi-vitres

[3] Single glazing
[4] Multiple pane insulating glass

ift Rosenheim
Notifizierte Produktzertifizierungsstelle
17-003082-PR01
16.09.2020
17-003082-FPC-PR01
17.07.2020
Notified Body 0757

Zweiflügelige Türen,
einwärts öffnend,
Flügelbreite < 1450 mm
Flügelhöhe < 2800 mm

Porte à deux vantaux,
ouvrant vers l'intérieur,
largeur du vantail < 1450 mm
hauteur du vantail < 2800 mm

Double leaf door,
inward opening,
leaf width < 1450 mm
leaf height < 2800 mm

Variante 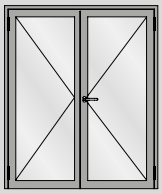	Beschlag Ferrure Fitting	EN 12207		EN 12208		EN 12210 Verglasung Vitrage Glazing **ESG**[3]		EN 12210 Verglasung Vitrage Glazing **MIG**[4]		EN 12210 Verblecht Tôlé Sheet metal	
		Stahl Acier Steel	Rostfrei	Stahl Acier Steel	Rostfrei	Stahl Acier Steel	Rostfrei	Stahl Acier Steel	Rostfrei	Stahl Acier Steel	Rostfrei
2 Senkdichtungen ohne Türschwellenprofil 2 joint seuil sans profilé pour seuil de porte 2 drop seals door without threshold profile 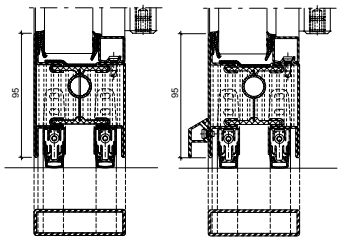	❶	1	1	0	0	C2	C2	C2	C2	C2	C2
	❷	1	1	0	0	C2	C2	C2	C2	C2	C2
	❸	2	2	0	0	C2	C2	C2	C2	C2	C2
Auflaufdichtung Joint de contact Ramp seal 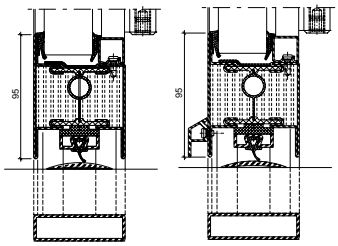	❶	1	1	0	0	C2	C2	C2	C2	C2	C2
	❷	1	1	0	0	C2	C2	C2	C2	C2	C2
	❸	1	1	0	0	C2	C2	C2	C2	C2	C2

[1] Wetterschenkel nur unten
[2] Wetterschenkel oben und unten
[3] Einscheibenglas
[4] Mehrscheibenisolierglas

[1] Renvoi d'eau uniquement en bas
[2] Renvoi d'eau en haut et en bas
[3] Vitrage simple
[4] Vitrage isolant multi-vitres

[1] Bottom drip bar only
[2] Top and bottom drip bar
[3] Single glazing
[4] Multiple pane insulating glass

❶ Fallenriegel-Schloss
Serrure à mortaiser
Latch and bolt lock

❷ Schloss mit Obenverriegelung
Serrure avec verrouillage supérieur
Lock with top locking point

❸ Mehrfachverriegelungs-Schloss
Serrrure à verrouillage multiple
Multipoint lock

ift Rosenheim
Notifizierte Produktzertifizierungsstelle
17-003082-PR01 16.09.2020
17-003083-PR01 17.07.2020
Notified Body 0757

Leistungseigenschaften nach EN 14351-1
Caractéristiques de performance selon EN 14351-1
Performance characteristics according to EN 14351-1

Stahl
Acier
Steel

Zweiflügelige Türen,
einwärts öffnend,
Flügelbreite < 1465 mm
Flügelhöhe < 3000 mm

Porte à deux vantaux,
ouvrant vers l'intérieur,
largeur du vantail < 1465 mm
hauteur du vantail < 3000 mm

Double leaf door,
inward opening,
leaf width < 1465 mm
leaf height < 3000 mm

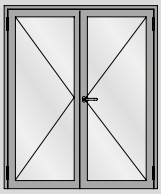

Variante	Beschlag Ferrure Fitting	EN 12207		EN 12208		EN 12210 Verglasung Vitrage Glazing ESG[3]		EN 12210 Verglasung Vitrage Glazing MIG[4]		EN 12210 Verblecht Tôlé Sheet metal	
		Stahl Acier Steel	Rost frei	Stahl Acier Steel	Rost frei	Stahl Acier Steel	Rost frei	Stahl Acier Steel	Rost frei	Stahl Acier Steel	Rost frei
Doppelanschlag Butée double Double rebate seal	1	1	1	0	0	C1	C1	C1	C1	C1	C1
	2	3	3	0	0	C1	C1	C1	C1	C1	C1
	3	4	4	0	0	C2	C2	C2	C2	C2	C2
Doppelanschlag Butée double Double rebate seal	1	1	1	0	0	C1	C1	C1	C1	C1	C1
	2	3	3	0	0	C1	C1	C1	C1	C1	C1
	3	4	4	0	0	C2	C2	C2	C2	C2	C2
Anschlagdichtung Joint de butée Rebate gasket	1	0	0	0	0	C1	C1	C1	C1	C1	C1
	2	0	0	0	0	C1	C1	C1	C1	C1	C1
	3	1	1	0	0	C2	C2	C2	C2	C2	C2

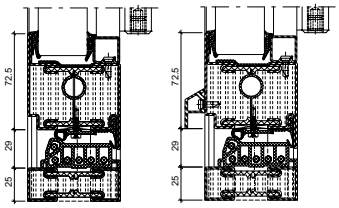

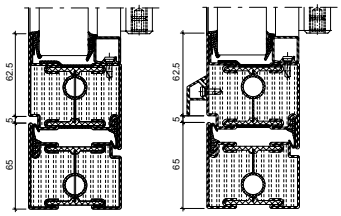

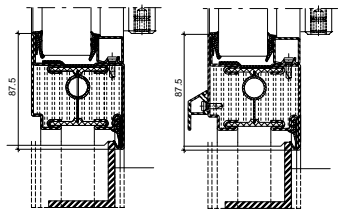

[1] Wetterschenkel nur unten
[2] Wetterschenkel oben und unten
[3] Einscheibenglas
[4] Mehrscheibenisolierglas

[1] Renvoi d'eau uniquement en bas
[2] Renvoi d'eau en haut et en bas
[3] Vitrage simple
[4] Vitrage isolant multi-vitres

[1] Bottom drip bar only
[2] Top and bottom drip bar
[3] Single glazing
[4] Multiple pane insulating glass

1 Fallenriegel-Schloss
Serrure à mortaiser
Latch and bolt lock

2 Schloss mit Obenverriegelung
Serrure avec verrouillage supérieur
Lock with top locking point

3 Mehrfachverriegelungs-Schloss
Serrrure à verrouillage multiple
Multipoint lock

ift Rosenheim
Notifizierte Produkt-zertifizierungsstelle
17-003082-PR01
16.09.2020
17.07.2020
Notified Body 0757

JANSEN

Zweiflügelige Türen,
einwärts öffnend,
Flügelbreite < 1465 mm
Flügelhöhe < 3000 mm

Porte à deux vantaux,
ouvrant vers l'intérieur,
largeur du vantail < 1465 mm
hauteur du vantail < 3000 mm

Double leaf door,
inward opening,
leaf width < 1465 mm
leaf height < 3000 mm

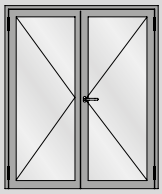

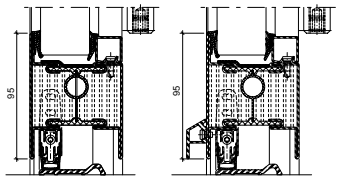

Variante	Beschlag Ferrure Fitting	EN 12207		EN 12208		EN 12210 Verglasung Vitrage Glazing ESG[3]		EN 12210 Verglasung Vitrage Glazing MIG[4]		EN 12210 Verblecht Tôlé Sheet metal	
		Stahl Acier Steel	Rost frei	Stahl Acier Steel	Rost frei	Stahl Acier Steel	Rost frei	Stahl Acier Steel	Rost frei	Stahl Acier Steel	Rost frei
Senkdichtung mit Türschwellenprofil Joint seuil avec profilé pour seuil de porte Drop seal with door threshold profile	1	1	1	0	0	C1	C1	C1	C1	C1	C1
	2	1	1	0	0	C1	C1	C1	C1	C1	C1
	3	1	1	0	0	C2	C2	C2	C2	C2	C2
Senkdichtung ohne Türschwellenprofil Joint seuil sans profilé pour seuil de porte Drop seal without door threshold profile	1	1	1	0	0	C1	C1	C1	C1	C1	C1
	2	1	1	0	0	C1	C1	C1	C1	C1	C1
	3	1	1	0	0	C2	C2	C2	C2	C2	C2
Senkdichtung ohne Türschwellenprofil Joint seuil sans profilé pour seuil de porte Drop seal without door threshold profile	1	1	1	0	0	C1	C1	C1	C1	C1	C1
	2	1	1	0	0	C1	C1	C1	C1	C1	C1
	3	1	1	0	0	C2	C2	C2	C2	C2	C2

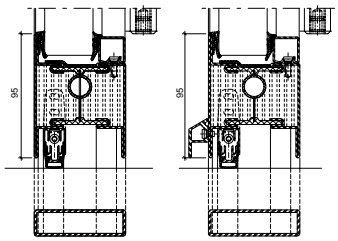

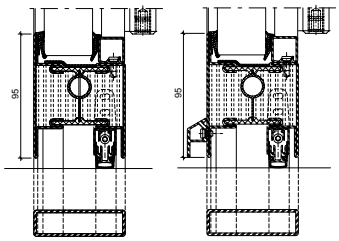

[3] Einscheibenglas
[4] Mehrscheibenisolierglas

[3] Vitrage simple
[4] Vitrage isolant multi-vitres

[3] Single glazing
[4] Multiple pane insulating glass

ift Rosenheim
Notifizierte Produkt-zertifizierungsstelle
17-003082-PR01
16.09.2020
17-003083-PR01
17.07.2020
Notified Body 0757

Leistungseigenschaften nach EN 14351-1
Caractéristiques de performance selon EN 14351-1
Performance characteristics according to EN 14351-1

Stahl Acier Steel | Rostfrei

Zweiflügelige Türen, einwärts öffnend, Flügelbreite < 1465 mm Flügelhöhe < 3000 mm

Porte à deux vantaux, ouvrant vers l'intérieur, largeur du vantail < 1465 mm hauteur du vantail < 3000 mm

Double leaf door, inward opening, leaf width < 1465 mm leaf height < 3000 mm

Variante 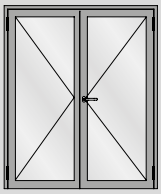	Beschlag Ferrure Fitting	EN 12207		EN 12208		EN 12210 Verglasung Vitrage Glazing **ESG**[3]		EN 12210 Verglasung Vitrage Glazing **MIG**[4]		EN 12210 Verblecht Tôlé Sheet metal	
		Stahl Acier Steel	Rostfrei	Stahl Acier Steel	Rostfrei	Stahl Acier Steel	Rostfrei	Stahl Acier Steel	Rostfrei	Stahl Acier Steel	Rostfrei
2 Senkdichtungen ohne Türschwellenprofil 2 joint seuil sans profilé pour seuil de porte 2 drop seals door without threshold profile 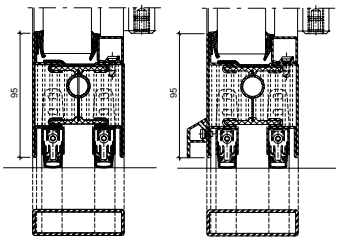	❶	1	1	0	0	C1	C1	C1	C1	C1	C1
	❷	1	1	0	0	C1	C1	C1	C1	C1	C1
	❸	1	1	0	0	C2	C2	C2	C2	C2	C2
Auflaufdichtung Joint de contact Ramp seal 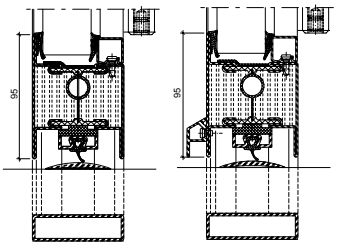	❶	0	0	0	0	C1	C1	C1	C1	C1	C1
	❷	0	0	0	0	C1	C1	C1	C1	C1	C1
	❸	1	1	0	0	C2	C2	C2	C2	C2	C2

[1] Wetterschenkel nur unten
[2] Wetterschenkel oben und unten
[3] Einscheibenglas
[4] Mehrscheibenisolierglas

[1] Renvoi d'eau uniquement en bas
[2] Renvoi d'eau en haut et en bas
[3] Vitrage simple
[4] Vitrage isolant multi-vitres

[1] Bottom drip bar only
[2] Top and bottom drip bar
[3] Single glazing
[4] Multiple pane insulating glass

❶ Fallenriegel-Schloss
Serrure à mortaiser
Latch and bolt lock

❷ Schloss mit Obenverriegelung
Serrure avec verrouillage supérieur
Lock with top locking point

❸ Mehrfachverriegelungs-Schloss
Serrrure à verrouillage multiple
Multipoint lock

ift Rosenheim
Notifizierte Produktzertifizierungsstelle
17-003082-PR01
16.09.2020
17-003082-PR02
17.07.2020
Notified Body 0757

JANSEN

U_f-Werte
(nach EN ISO 10077-2:2018-01)

Valeurs U_f
(selon EN ISO 10077-2:2018-01)

U_f values
(according to EN ISO 10077-2:2018-01)

	Füllelementstärken Elements de remplissages Infill elements	
	≥ 24 mm	**≥ 46 mm**
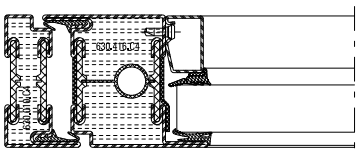	**4,0 W/m²K**	**3,7 W/m²K**
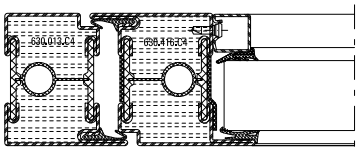	**3,9 W/m²K**	**3,7 W/m²K**
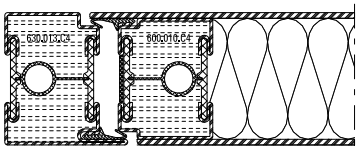	**3,9 W/m²K**	**3,9 W/m²K**
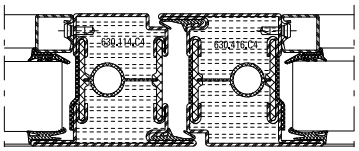	**3,9 W/m²K**	**3,6 W/m²K**
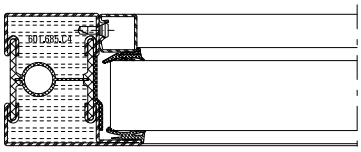	**4,1 W/m²K**	**3,7 W/m²K**
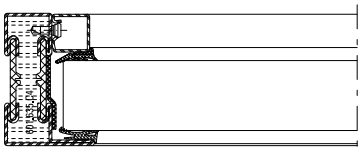	**4,5 W/m²K**	**3,9 W/m²K**
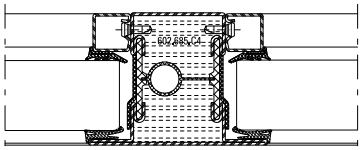	**3,9 W/m²K**	**3,4 W/m²K**

	Füllelementstärken Elements de remplissages Infill elements	
	≥ 24 mm	**≥ 46 mm**
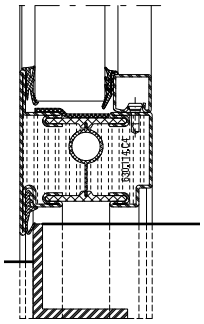	**5,2 W/m²K**	**5,0 W/m²K**
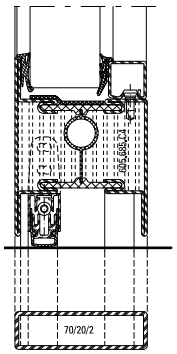	**4.6 W/m²K**	**4.4 W/m²K**
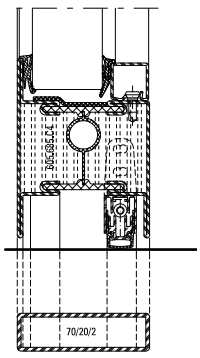	**4,1 W/m²K**	**3,9 W/m²K**

Die Werte gelten für Trocken- und Nassverglasung.
Les valeurs sont valable pour vitrage à sec et vitrage à mastic.
The values are valid for dry glazing and glazing with sealing.

U_f-Werte
(nach EN ISO 10077-2:2018-01)

Valeurs U_f
(selon EN ISO 10077-2:2018-01)

U_f values
(according to EN ISO 10077-2:2018-01)

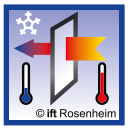	Füllelementstärken Elements de remplissages Infill elements	
	≥ 24 mm	**≥46 mm**
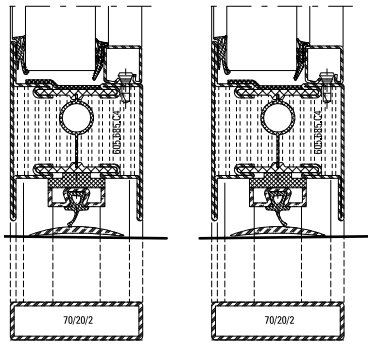	**4.6 W/m²K**	**4.4 W/m²K**

Die Werte gelten für Trocken- und Nassverglasung.
Les valeurs sont valable pour vitrage à sec et vitrage à mastic.
The values are valid for dry glazing and glazing with sealing.

U_f-Werte
(nach EN ISO 10077-2:2018-01

Valeurs U_f
(selon EN ISO 10077-2:2018-01)

U_f values
(according to EN ISO 10077-2:2018-01)

	Füllelementstärken Elements de remplissages Infill elements	
	≥ 24 mm	**≥ 46 mm**
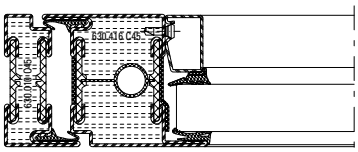	**3,8 W/m²K**	**3,6 W/m²K**
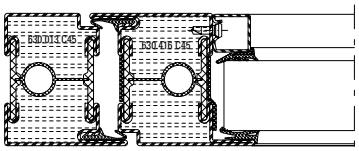	**3,7 W/m²K**	**3,6 W/m²K**
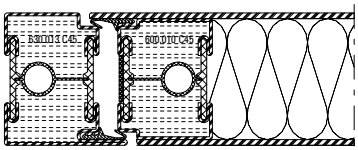	**3,8 W/m²K**	**3,8 W/m²K**
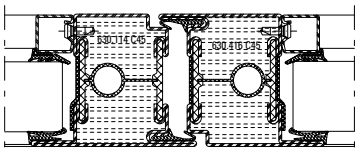	**3,7 W/m²K**	**3,5 W/m²K**
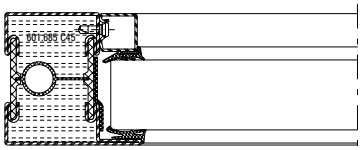	**3,9 W/m²K**	**3,7 W/m²K**
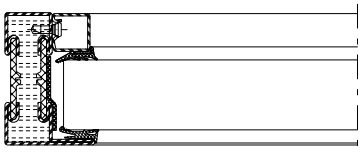	**4,2 W/m²K**	**3,9 W/m²K**
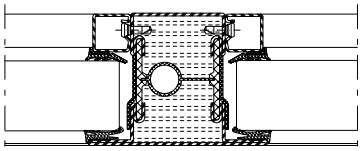	**3,8 W/m²K**	**3,4 W/m²K**

	Füllelementstärken Elements de remplissages Infill elements	
	≥ 24 mm	**≥46 mm**
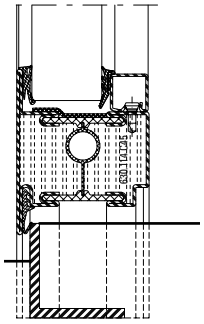	**3,8 W/m²K**	**3,5 W/m²K**
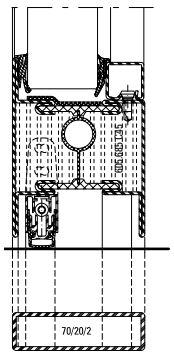	**4,4 W/m²K**	**4,3W/m²K**
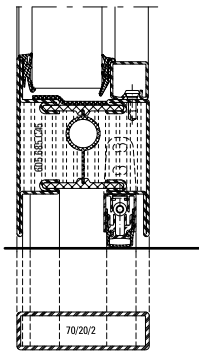	**4,0 W/m²K**	**3,9 W/m²K**

Die Werte gelten für Trocken- und Nassverglasung.
Les valeurs sont valable pour vitrage à sec et vitrage à mastic.
The values are valid for dry glazing and glazing with sealing.

U_f-Werte
(nach EN ISO 10077-2:2018-01)

Valeurs U_f
(selon EN ISO 10077-2:2018-01)

U_f values
(according to EN ISO 10077-2:2018-01)

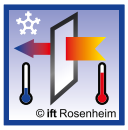	Füllelementstärken Elements de remplissages Infill elements	
	≥ 24 mm	**≥46 mm**
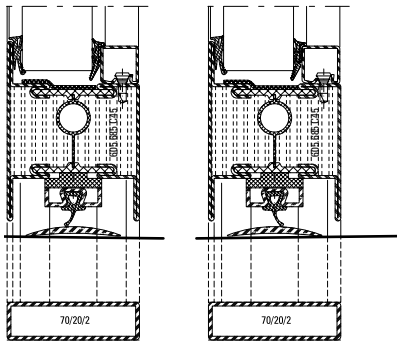	**4,4 W/m²K**	**4,3 W/m²K**

Die Werte gelten für Trocken- und Nassverglasung.
Les valeurs sont valable pour vitrage à sec et vitrage à mastic.
The values are valid for dry glazing and glazing with sealing.

Leistungseigenschaften nach EN 14351-1
Caractéristiques de performance selon EN 14351-1
Performance characteristics according to EN 14351-1



Schallschutz

Ausführungsvarianten
Die nachfolgende Typenübersicht ergibt einen Überblick über die beurteilten Varianten.



Isolation phonique

Modèles
L'aperçu des types suivant fournit une vue d'ensemble des variantes examinées.



Sound insulation

Design range
The following overview of types provides an overview of the evaluated designs.

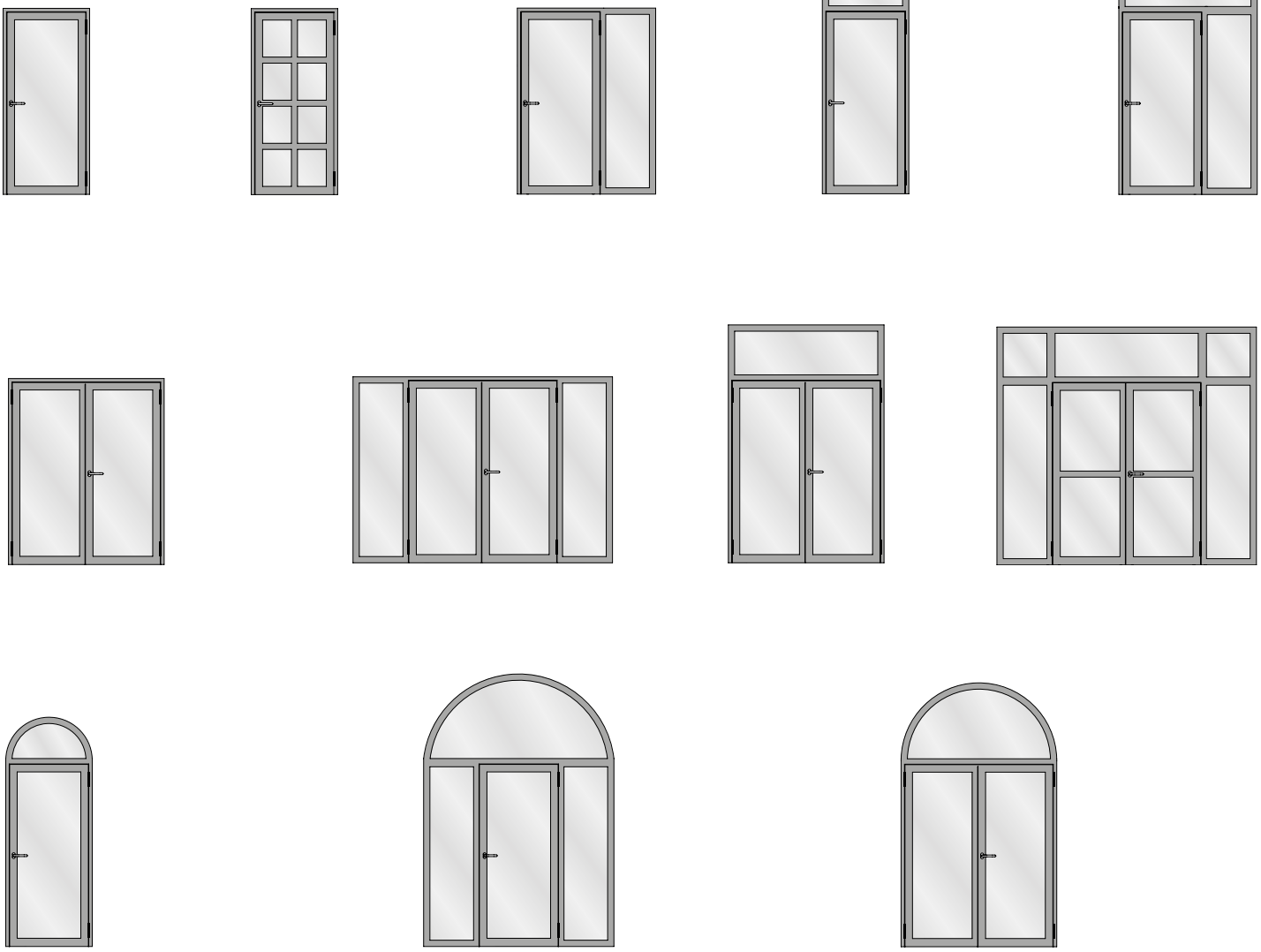

Tabelle A1
Türen in Sonderausführung, Korrekturwerte K_i für besondere Ausführungsmerkmale

Tableau A1
Portes en version spéciale, valeurs de correction K_i pour caractéristiques de réalisation particulières

Table A1
Specially designed doors, correction value Ki for special design features

	1	2	3	4	5	6	7	8	9	10
		Korrekturen Corrections Corrections								
	$R_{W\ basic}$ **dB**	K_{dl} **dB**	K_{wet} **dB**	K_{width-} **dB**	K_{hinge} **dB**	$K_{threshold}$ **dB**	$K_{G\ 0,4}$ **dB**	$K_{G\ 1,8}$ **dB**	$K_{G\ 2,6}$ **dB**	$K_{G\ 3,2}$ **dB**
1	**37**	0	-1	-1	0	-3[1]/-	0	-1	-2	-3
2	**38**	0	-1	-1	0	-3[1]/-	0	-1	-2	-3
3	**39**	0	-1	-1	0	-4[1]/-1[2]	0	-1	-2	-3
4	**40**	0	-1	-1	0	-5[1]/-2[2]	-1	-1	-2	-3
5	**41**	0	-1	-1	0	-/-2[2]	-1	-1	-2	-3
6	**42**	-1	-1	-1	0	-/-3[2]	-2	-1	-2	-3
7	**43**	-1	-1	-1	0	-/-3[2]	-2	-1	-2	-3
8	**44**	-1	-1	-1	-1	-/-	-3	-1	-2	-3
9	**45**	-1	-1	-1	-1	-/-	-3	-1	-2	-3
10	**46**	-2	-1	-1	-1	-/-	-3	-1	-2	-3
11	**47**	-3	-1	-1	-1	-/-	-4	-1	-2	-3

[1] *Korrekturwert für Ausführung mit 1 autom. Bodendichtung*
[2] *Korrekturwert für Ausführung mit 2 autom. Bodendichtungen*

[1] *Valeur de correction pour version avec 1 joint bas de porte automatique*
[2] *Valeur de correction pour version avec 2 joints bas de porte automatiques*

[1] *Correction value for design with 1 automatic threshold weatherstrip*
[2] *Correction value for design with 2 automatic threshold weatherstrips*

ift Rosenheim
Notifizierte Produktzertifizierungsstelle
17-003082-PR01
16.09.2020
17-003082-PR02
17.07.2020
Notified Body 0757

$R_{w,doorSD}$ bewertetes Schalldämm-Maß der Tür in Sonderausführung unter Berücksichtigung der individuellen Ausführungs merkmale.

$R_{w,fixSD}$ bewertetes Schalldämm-Maß der feststehender Ober- und Seitenteile in Sonderausführung unter Berücksichtigung der individuellen Ausführungsmerkmale.

$R_{w, basic}$ bewertetes Schalldämm-Maß $R_{w,door}$ der Tür in Standardausführung bzw. $R_{w,fix}$ der feststehenden Ober- und Seitenteile.

K_{dl} Korrekturwert für zweiflüglige Türelemente. (K_{dl} gilt ausschließlich für Schwellenvarianten mit ein oder zwei automatischen Bodendichtungen: Zweiflüglige Türelemente mit Anschlagschwelle nicht bewertet.)

K_{wet} Korrekturwert Nassverglasung

K_{width-} Korrekturwert für Türflügelbreite 720 mm ≤ b < 860 mm. (Für Türflügel mit b ≥ 860 mm ist K_{width-} = 0 dB. Türelemente mit Flügelbreiten b < 720 mm werden in dieser Stellungnahme nicht bewertet.)

K_{hinge} Korrekturwert für dichtungsunterbrechende Bandausführung

$K_{threshold}$ Korrekturwert für Schwellenausführung mit erhöhter Bodenluft 7 mm - 8 mm, Basisvariante gem. Tabelle 3, Zeilen 4/5. Separate Angabe für Schwellenvarianten mit 1/2 Bodendichtungen (im Wertebereich für den in Tabelle 6 keine entsprechende Ausführungsvariante aufgeführt ist, wird kein Korrekturwert $K_{threshold}$ ausgewiesen).

$R_{w,doorSD}$ Indice d'affaiblissement acoustique pondéré de la porte en version spéciale avec prise en compte des caractéristiques de réalisation individuelles.

$R_{w,fixSD}$ Indice d'affaiblissement acoustique pondéré des éléments fixes en imposte et latéraux en version spéciale avec prise en campte des caractéristiques de réalisation individuelles.

$R_{w, basic}$ Indice d'affaiblissement acoustique pondéré $R_{w,door}$ de la porte en version standard au $R_{w,fix}$ des éléments fixes en imposte et latéraux.

K_{dl} Valeur de correction pour éléments de porte a deux vantaux. (K_{dl} est valable uniquement pour les versions de seuil avec un ou deux joints bas de porte automatiques: Les éléments de porte a deux vantaux avec seuil de butée, ne sont pas évalués.)

K_{wet} Valeur de correction pour vitrage a joint silicone.

K_{width-} Valeur de correction pour largeur de vantail de porte de 720 mm ≤ l < 860 mm. (Pour les vantaux de porte avec b ≥ 860 mm, K_{width-} = 0 dB. Les éléments de porte avec largeurs de vantail l < 720 mm ne sont pas évalués dans le présent avis d'expert.)

K_{hinge} Valeur de correction pour version de paumelles qui induit une interruption du joint.

$K_{threshold}$ Valeur de correction pour version de seuil avec plus grand jeu au sol de 7 mm - 8 mm, version de base selon le tableau 3, lignes 4/5. Indication separee pour les versions de seuil avec 1/2 joints bas de porte (aucune valeur de correction $K_{threshold}$ n'est indiquée pour la plage de valeur pour laquelle aucune version de réalisation n'est mentionnée dans le tableau 6).

$R_{w,doorSD}$ weighted sound reduction index of the door - special design under consideration of he individual configuration characteristics.

$R_{w,fixSD}$ weighted sound reduction index of fixed fanlights and sidelights - special designs under consideration of the individual configuration characteristics.

$R_{w, basic}$ weighted sound reduction index $R_{w,door}$ of the door - standard design or $R_{w,fix}$ of the fixed fanlights and sidelights.

K_{dl} correction value of double leaf doorsets. (K_{dl} applies exclusively to threshold variants with one or two automatic floor seals: Double leaf doorsets with threshold are not covered.)

K_{wet} correction value for wet glazing.

K_{width-} correction value for door leaf width 720 mm ≤ w < 860 mm. (For door leaves with w ≥ 860 mm the value is K_{width-} = 0 dB. Doorsets with leaf widths w < 720 mm are not covered by this expert statement.)

K_{hinge} correction value for hinge design with discontinued seal.

$K_{threshold}$ correction value for threshold design with extended air gap of 7 mm to 8 mm, basic variant according to Table 3, lines 4/5. Separate data for threshold variants with 1/2 floor seals (for the value range with Table 6 not specifying a corresponding design variant, no correction value $K_{threshold}$ is listed).

ift Rosenheim
Notifizierte Produktzertifizierungsstelle
17-003082-PR01 16.09.2020
17-003083-PR01 17.07.2020
Notified Body 0757

$K_{g\ 0,4}$ Korrekturwert für Einzelscheiben mit einer Glasfläche $S_{glazing} \leq 0,4\ m^2$

$K_{g\ 1,8}$ Korrekturwert für Einzelscheiben mit einer Glasfläche $S_{glazing} \geq 1,8\ m^2$

$K_{g\ 2,6}$ Korrekturwert für Einzelscheiben mit einer Glasfläche $_{Sglazing} \geq 2,6\ m^2$

$K_{g\ 3,2}$ Korrekturwert für Einzelscheiben mit einer Glasfläche $S_{glazing} \geq 3,2\ m^2$

$K_{g\ 0,4}$ Valeur de correction pour vitres individuelles avec surface de verre $S_{glazing} \leq 0,4\ m^2$

$K_{g\ 1,8}$ Valeur de correction pour vitres individuelles avec surface de verre $S_{glazing} \geq 1,8\ m^2$

$K_{g\ 2,6}$ Valeur de correction pour vitres individuelles avec surface de verre $S_{glazing} \geq 2,6\ m^2$

$K_{g\ 3,2}$ Valeur de correction pour vitres individuelles avec surface de verre $S_{glazing} \geq 3,2\ m^2$

$K_{g\ 0,4}$ correction value for single panes with glass area $S_{glazing} \leq 0.4\ m^2$

$K_{g\ 1,8}$ correction value for single panes with glass area $S_{glazing} \geq 1.8\ m^2$

$K_{g\ 2,6}$ correction value for single panes with glass area $S_{glazing} \geq 2.6\ m^2$

$K_{g\ 3,2}$ correction value for single panes with glass area $S_{glazing} \geq 3.2\ m^2$

ift Rosenheim
Notifizierte Produkt-zertifizierungsstelle
17-003082-PR01
16.09.2020
17-003082-FPC01
17.07.2020
Notified Body 0757

Verhalten zwischen unterschiedlichen Klimaten nach EN 1121

Comportement entre différents climats selon EN 1121

Behaviour between different climates in accordance with EN 1121

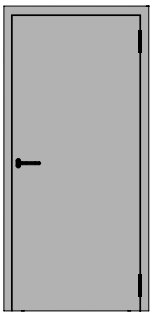

Verblechte einflügelige Türe nach aussen öffnend
Breite: 1490 mm
Höhe: 3039 mm

Porte tôlée à un vantail ouvrant vers l'extérieur
Largeur: 1490 mm
Hauteur: 3039 mm

Sheet metal single leaf door outward opening
Width: 1490 mm
Height: 3039 mm

Einfallen-Schloss

Serrure à un point

Single bolt lock

Norm	Eigenschaft Caractéristique Characteristic	Klassifizierung Classification Classification
EN 12217	Bedienungskräfte Forces de manœuvre Operating forces	2
EN 12219	Differenzklimaverhalten d (ΔT 38°) Résistance aux changements de température d (ΔT 38°) Resistance to change in temperature d (ΔT 38°)	B2 / C3 (4 / 1)*
EN 12219	Differenzklimaverhalten e (ΔT 55°) Résistance aux changements de température e (ΔT 55°) Resistance to change in temperature e (ΔT 55°)	B0 / C2 (– / 2)*

Fallenriegel-Schloss mit Obenverriegelung

Serrure à mortaiser avec verrouillage supérieur

Latch and bolt lock with top locking point

Norm	Eigenschaft Caractéristique Characteristic	Klassifizierung Classification Classification
EN 12217	Bedienungskräfte Forces de manœuvre Operating forces	2
EN 12219	Differenzklimaverhalten d (ΔT 38°) Résistance aux changements de température d (ΔT 38°) Resistance to change in temperature d (ΔT 38°)	B1 / C3 (8 / 1)*
EN 12219	Differenzklimaverhalten e (ΔT 55°) Résistance aux changements de température e (ΔT 55°) Resistance to change in temperature e (ΔT 55°)	B0 / C1 (– / 4)*

* max. zulässige Verformung:
(Längskrümmung/Querkrümmung in mm)
* Déformation max. admissible :
(courbure en long/en travers en mm)
* Max. permissible deformation:
(longitudinal curvature/transverse curvature in mm)

Leistungseigenschaften nach EN 14351-1
Caractéristiques de performance selon EN 14351-1
Performance characteristics according to EN 14351-1

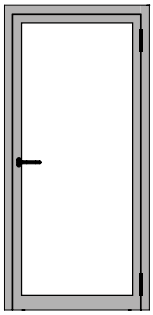

Fallenriegel-Schloss mit Obenverriegelung

Serrure à mortaiser avec verrouillage supérieur

Latch and bolt lock with top locking point

Einflügelige Türe nach aussen öffnend
Breite: 1430 mm / Höhe: 2863 mm

Porte à un vantail ouvrant vers l'extérieur
Largeur: 1430 mm / Hauteur: 2863 mm

Single leaf door outward opening
Width: 1430 mm / Height: 2863 mm

Norm	Eigenschaft Caractéristique Characteristic	Klassifizierung Classification Classification
 EN 12217	**Bedienungskräfte** **Forces de manœuvre** **Operating forces**	2
 EN 12219	**Differenzklimaverhalten d (ΔT 38°)** **Résistance aux changements de température d (ΔT 38°)** **Resistance to change in temperature d (ΔT 38°)**	B3 / C2 (2 / 2)*
 EN 12219	**Differenzklimaverhalten e (ΔT 55°)** **Résistance aux changements de température e (ΔT 55°)** **Resistance to change in temperature e (ΔT 55°)**	B2 / C3 (4 / 1)*

* max. zulässige Verformung:
(Längskrümmung/Querkrümmung in mm)
* Déformation max. admissible :
(courbure en long/en travers en mm)
* Max. permissible deformation:
(longitudinal curvature/transverse curvature in mm)

ift Rosenheim
Notifizierte Produktzertifizierungsstelle
17-003082-PR01
16.09.2020
17-003082-PR01
17.07.2020
Notified Body 0757

Legende **Légends** **Key**

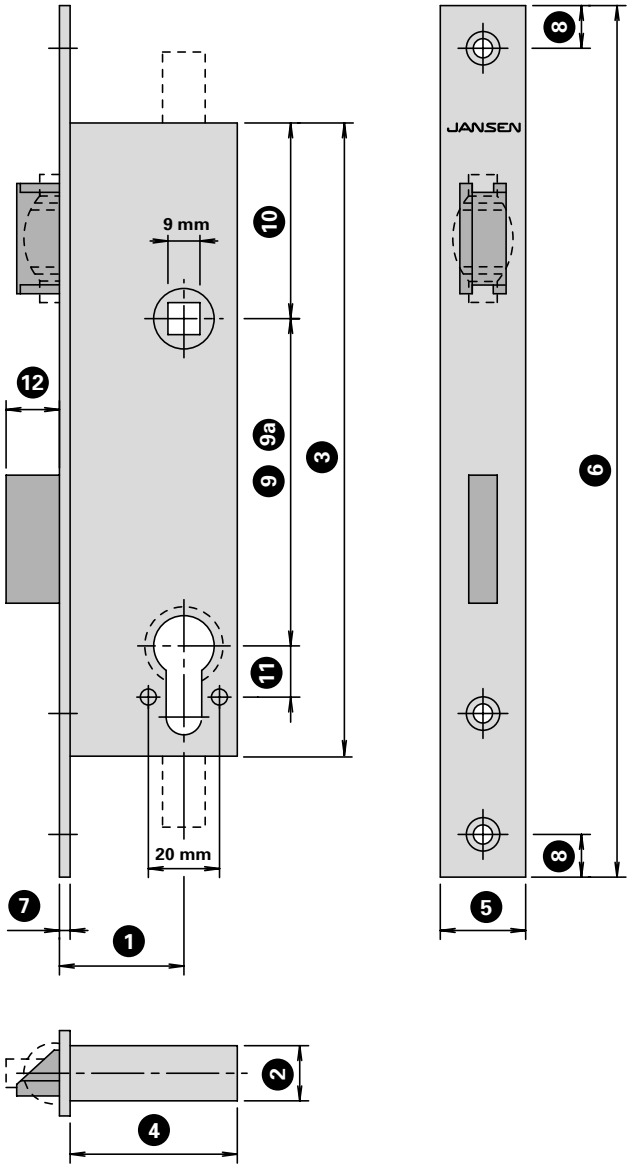

1	Dornmass Axe canon/têtière Backset
2	Kasten-Breite Largeur du boîtier Width of casing
3	Kasten-Höhe *(Klammermass: Gesamthöhe, wenn Überwachungs- oder/und Obenverriegelungsfunktion vorhanden)* Hauteur du boîtier *(Dimension de l'attache: hauteur totale en présence de la fonction de surveillance et/ou de verrouillage supérieur)* Height of casing *(Dimensions in brackets: overall height if monitoring and/or top locking function is present)*
4	Kasten-Tiefe Profondeur du boîtier Depth of casing
5	Stulp-Breite Largeur de la têtière Width of face plate
6	Stulp-Höhe Hauteur de la têtière Height of face plate
7	Stulp-Dicke Epaisseur de la têtière Thickness of face plate
8	Randabstand Stulpbohrungen Distance périmétrique des perçages dans la têtière Distance of face plate drill holes from edge
9	Entfernung Drücker - Zylinder ø 22 mm Distance entre poignée – cylindre ø 22 mm Distance between handle and cylinder ø 22 mm
9a	Entfernung Drücker - Zylinder ø 17 mm Distance entre poignée – cylindre ø 17 mm Distance between handle and cylinder ø 17 mm
10	Entfernung OK Kasten - Drücker Distance bord supérieur boîtier – poignée Distance from top edge of casing to handle
11	Entfernung Zylinder - Bohrung Sicherheitsrosette Distance cylindre perçage rosette de sécurité Distance between cylinder and hole for safety rosette
12	Riegel-Ausschluss Course de pêne Bolt travel

	1	2	3	4	5	6	7	8	9	9a	10	11	12
555.380	35	16	165	47	28	235	3	13	-	-	-	-	-
555.394	35	18	210	47	28	295	3	13	-	-	110	-	-
555.789	35	15.3	270	47	24	270	3	13	-	-	121	-	-
555.800	35	15.5	202	47	28	270	3	13	94		80.5	15	20
555.801	35	15.5	202	47	28	270	3	13		92	80.5	15	20
555.802	35	15.5	202	47	28	270	3	13	94		80.5	15	20
555.804	35	15.5	202	47	28	270	3	13		92	80.5	15	20
555.806	35	15.5	202	47	28	270	3	13	94		80.5	15	20
555.807	35	15.5	202	47	28	270	3	13		92	80.5	15	20
555.808	35	15.5	202	47	28	270	3	13	94		80.5	15	20
555.810	35	15.5	202	47	28	270	3	13		92	80.5	15	20
555.812	35	15.5	202	47	28	270	3	13	94		80.5	15	20
555.813	35	15.5	202	47	28	270	3	13		92	80.5	15	20
555.814	35	15.5	202 *(237)*	47	28	320	3	13	94		80.5	15	20
555.815	35	15.5	202 *(237)*	47	28	320	3	13		92	80.5	15	20
555.816	35	15.5	202 *(237)*	47	28	320	3	13	94		80.5	15	20
555.818	35	15.5	202 *(237)*	47	28	320	3	13		92	80.5	15	20
555.820	35	15.5	202 *(237)*	47	28	320	3	13	94		80.5	15	20
555.821	35	15.5	202 *(237)*	47	28	320	3	13		92	80.5	15	20
555.822	35	15.5	202 *(237)*	47	28	320	3	13	94		80.5	15	20
555.824	35	15.5	202 *(237)*	47	28	320	3	13		92	80.5	15	20
555.826	35	15.5	202 *(237)*	47	28	320	3	13	94		80.5	15	20
555.827	35	15.5	202 *(237)*	47	28	320	3	13		92	80.5	15	20
555.828	35	18	240	47	28	270	3	13	-	-	121	-	-
555.850	35	18	240	47	28	310	3	13	-	-	121	-	-
555.851	35	18	240	47	28	310	3	13	-	-	121	-	-

ift Rosenheim
Notifizierte Produkt-zertifizierungsstelle
17-003082-PR01
16.09.2020
17-003082-PR02
17.07.2020
Notified Body 0757

	1	2	3	4	5	6	7	8	9	9a	10	11	12
597.100	35	15.5	202 *(240.5)*	47	28	270	3	13	94		80.5	15	20
597.101	35	15.5	202	47	28	270	3	13	94		80.5	15	20
597.102	35	15.5	202 *(240.5)*	47	28	270	3	13	94		80.5	15	20
597.103	35	15.5	202	47	28	270	3	13		92	80.5	15	20
597.105	35	15.5	202 *(240.5)*	47	28	270	3	13	94		80.5	15	20
597.106	35	15.5	202	47	28	270	3	13	94		80.5	15	20
597.111	35	15.5	202 *(240.5)*	47	28	270	3	13		92	80.5	15	20
597.112	35	15.5	202	47	28	270	3	13		92	80.5	15	20
597.116	35	15.5	202 *(240.5)*	47	28	270	3	13	94		80.5	15	20
597.117	35	15.5	202	47	28	270	3	13	94		80.5	15	20
597.118	35	15.5	202 *(240.5)*	47	28	270	3	13		92	80.5	15	20
597.119	35	15.5	202	47	28	270	3	13		92	80.5	15	20
597.121	35	15.5	202 *(240.5)*	47	28	270	3	13	94		80.5	15	20
597.122	35	15.5	202	47	28	270	3	13	94		80.5	15	20
597.127	35	15.5	202 *(240.5)*	47	28	270	3	13		92	80.5	15	20
597.128	35	15.5	202	47	28	270	3	13		92	80.5	15	20
597.132	35	15.5	202 *(240.5)*	47	28	270	3	13	94		80.5	15	20
597.133	35	15.5	202	47	28	270	3	13	94		80.5	15	20
597.134	35	15.5	202 *(240.5)*	47	28	270	3	13		92	80.5	15	20
597.135	35	15.5	202	47	28	270	3	13		92	80.5	15	20
597.136	35	15.5	202 *(275.5)*	47	28	320	3	13	94		80.5	15	20
597.137	35	15.5	202	47	28	320	3	13	94		80.5	15	20
597.138	35	15.5	202 *(275.5)*	47	28	320	3	13		92	80.5	15	20
597.139	35	15.5	202	47	28	320	3	13		92	80.5	15	20
597.141	35	15.5	202 *(275.5)*	47	28	320	3	13	94		80.5	15	20
597.142	35	15.5	202	47	28	320	3	13	94		80.5	15	20
597.147	35	15.5	202 *(275.5)*	47	28	320	3	13		92	80.5	15	20
597.148	35	15.5	202	47	28	320	3	13		92	80.5	15	20
597.152	35	15.5	202 *(275.5)*	47	28	320	3	13	94		80.5	15	20
597.153	35	15.5	202	47	28	320	3	13	94		80.5	15	20
597.154	35	15.5	202 *(275.5)*	47	28	320	3	13		92	80.5	15	20
597.155	35	15.5	202	47	28	320	3	13		92	80.5	15	20
597.157	35	15.5	202 *(275.5)*	47	28	320	3	13	94		80.5	15	20
597.161	35	15.5	202 *(275.5)*	47	28	320	3	13		92	80.5	15	20
597.164	35	15.5	202 *(275.5)*	47	28	320	3	13	94		80.5	15	20
597.165	35	15.5	202	47	28	320	3	13	94		80.5	15	20
597.166	35	15.5	202 *(275.5)*	47	28	320	3	13		92	80.5	15	20
597.167	35	15.5	202	47	28	320	3	13		92	80.5	15	20
597.168	35	15.5	202	47	28	320	3	13	94		80.5	15	20
597.170	35	15.5	202	47	28	320	3	13		92	80.5	15	20
597.176	35	15.3	340	47	28	410	3	13			219	-	-
597.180	35	15.5	202	47	28	270	3	13	94		80.5	15	-

ift Rosenheim
Notifizierte Produktzertifizierungsstelle
17-003082-PR01
16.09.2020
17-003083-PR01
17.07.2020
Notified Body 0757

	1	2	3	4	5	6	7	8	9	9a	10	11	12
597.181	35	15.5	202 *(240.5)*	47	28	270	3	13	94		80.5	15	-
597.182	35	15.5	202	47	28	270	3	13		92	80.5	15	-
597.183	35	15.5	202 *(240.5)*	47	28	270	3	13		92	80.5	15	-
597.184	35	15.5	202	47	28	270	3	13	94		80.5	15	-
597.185	35	15.5	202 *(240.5)*	47	28	270	3	13	94		80.5	15	-
597.186	35	15.5	202	47	28	270	3	13	94		80.5	15	-
597.187	35	15.5	202	47	28	270	3	13		92	80.5	15	-
597.188	35	15.5	202 *(240.5)*	47	28	270	3	13		92	80.5	15	-
597.189	35	15.5	202	47	28	270	3	13		92	80.5	15	-
597.190	35	15.5	202	47	28	270	3	13	94		80.5	15	-
597.191	35	15.5	202 *(240.5)*	47	28	270	3	13	94		80.5	15	-
597.192	35	15.5	202	47	28	270	3	13		92	80.5	15	-
597.193	35	15.5	202 *(240.5)*	47	28	270	3	13		92	80.5	15	-
597.194	35	15.5	202	47	28	270	3	13	94		80.5	15	-
597.195	35	15.5	202 *(240.5)*	47	28	270	3	13	94		80.5	15	-
597.196	35	15.5	202	47	28	270	3	13	94		80.5	15	-
597.197	35	15.5	202	47	28	270	3	13		92	80.5	15	-
597.198	35	15.5	202 *(240.5)*	47	28	270	3	13		92	80.5	15	-
597.199	35	15.5	202	47	28	270	3	13		92	80.5	15	-
597.521	35	15.3	270	47	24	270	3	13	-	-	121	-	-

ift Rosenheim
Notifizierte Produkt-zertifizierungsstelle
17-003082-PR01
16.09.2020
17-003083-FPC01
17.07.2020
Notified Body 0757

Legende

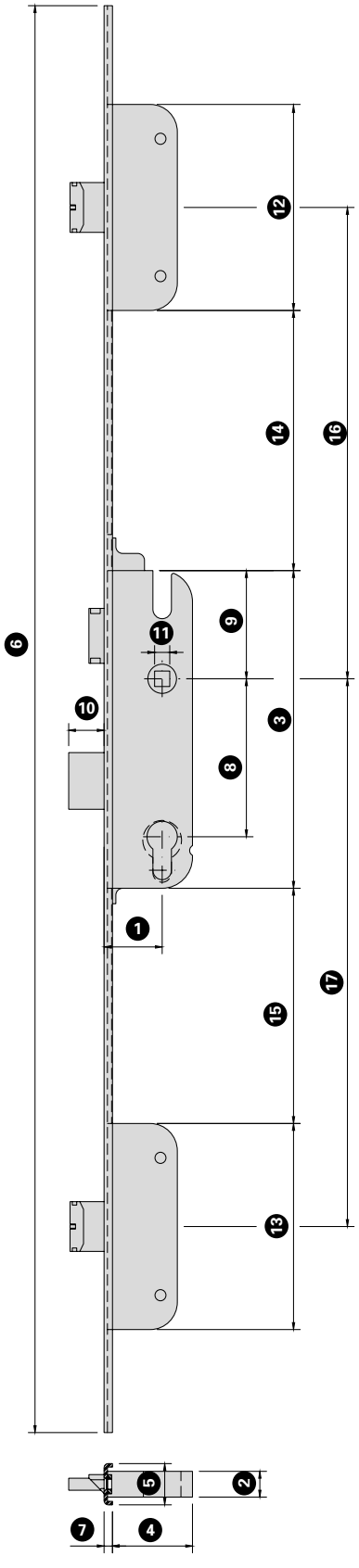

Légends

1	Dornmass Axe canon/têtière Backset
2	Kasten-Breite Largeur du boîtier Width of casing
3	Kasten-Höhe Hauptschloss Hauteur du boîtier serrure principale Height of casing main lock
4	Kasten-Tiefe Hauptschloss Profondeur du boîtier serrure principale Depth of casing main lock
5	Stulp-Breite Largeur de la têtière Width of face plate
6	Stulp-Höhe Hauteur de la têtière Heigth of face plate
7	Stulp-Dicke Epaisseur de la têtière Thickness of face plate
8	Entfernung Drücker Distance entre poignée Distance handle
9	Entfernung OK Kasten - Drücker Distance bord supérieur boîtier – poignée Distance from top edge of casing to handle
10	Riegel-Ausschluss Course de pêne Bolt travel

Key

11	Nuss Fouillot Spindle
12	Kastenhöhe Zusatzverriegelung oben Hauteur de coffre verrouillage supplémentaire en haut Case height of top locking point
13	Kastenhöhe Zusatzverriegelung unten Hauteur de coffre verrouillage supplémentaire en bas Case height of bottom locking point
14	Entfernung Hauptschloss - Zusatzverriegelung oben Distance serrure principale - verrouillage supplémentaire en haut Distance from main lock to additional locking point at top
15	Entfernung Hauptschloss - Zusatzverriegelung unten Distance serrure principale - verrouillage supplémentaire en bas Distance from main lock to additional locking point at bottom
16	Achse Nuss - Kasten Zusatzverriegelung oben Axe fouillot - coffre verrouillage supplémentaire en haut Axis from spindle to case of additional locking point at top
17	Achse Nuss - Kasten Zusatzverriegelung unten Axe fouillot - coffre verrouillage supplémentaire en bas Axis from spindle to case of additional locking point at bottom

	1	2	3	4	5	6	7	8	9	10	11	12	13	14	15	16	17
555.600	35	15	185	48	24	2285	5	94	63	21	9	120	120	607	578	730	760
555.601	35	15	185	48	24	2285	5	94	63	21	9	120	120	997	578	1120	760
555.602	35	15	185	48	24	2285	5	92	63	21	9	120	120	607	578	730	760
555.603	35	15	185	48	24	2285	5	92	63	21	9	120	120	997	578	1120	760
555.604	35	15	185	48	24	2800	5	94	63	21	9	120	120	1397	578	1520	760
555.605	35	15	185	48	24	2800	5	92	63	21	9	120	120	1397	578	1520	760
555.606	34	15	202	44	24	2285	5	94	63	20	9	120	120	588	581	730	760
555.607	34	15	202	44	24	2285	5	94	63	20	9	120	120	588	581	730	760
555.608	34	15	202	44	24	2285	5	94	63	20	9	120	120	978	581	1120	760
555.609	34	15	202	44	24	2285	5	94	63	20	9	120	120	978	581	1120	760
555.610	34	15	202	44	24	2285	5	92	63	20	9	120	120	588	581	730	760
555.611	34	15	202	44	24	2285	5	92	63	20	9	120	120	588	581	730	760
555.612	34	15	202	44	24	2285	5	92	63	20	9	120	120	978	581	1120	760
555.613	34	15	202	44	24	2285	5	92	63	20	9	120	120	978	581	1120	760
555.614	34	15	202	44	24	2285	5	94	63	20	9	120	120	588	581	730	760
555.615	34	15	202	44	24	2285	5	94	63	20	9	120	120	588	581	730	760
555.616	34	15	202	44	24	2285	5	94	63	20	9	120	120	978	581	1120	760
555.617	34	15	202	44	24	2285	5	94	63	20	9	120	120	978	581	1120	760
555.618	34	15	202	44	24	2285	5	92	63	20	9	120	120	588	581	730	760
555.619	34	15	202	44	24	2285	5	92	63	20	9	120	120	588	581	730	760
555.620	34	15	202	44	24	2285	5	92	63	20	9	120	120	978	581	1120	760
555.621	34	15	202	44	24	2285	5	92	63	20	9	120	120	978	581	1120	760
555.622	34	15	202	44	24	2285	5	94	63	20	9	120	120	588	581	730	760
555.623	34	15	202	44	24	2285	5	94	63	20	9	120	120	588	581	730	760
555.624	34	15	202	44	24	2285	5	94	63	20	9	120	120	978	581	1120	760
555.625	34	15	202	44	24	2285	5	94	63	20	9	120	120	978	581	1120	760
555.626	34	15	202	44	24	2285	5	92	63	20	9	120	120	588	581	730	760
555.627	34	15	202	44	24	2285	5	92	63	20	9	120	120	588	581	730	760
555.628	34	15	202	44	24	2285	5	92	63	20	9	120	120	978	581	1120	760
555.629	34	15	202	44	24	2285	5	92	63	20	9	120	120	978	581	1120	760
555.630	34	15	202	44	24	2285	5	94	63	20	9	120	120	588	581	730	760
555.631	34	15	202	44	24	2285	5	94	63	20	9	120	120	588	581	730	760
555.632	34	15	202	44	24	2285	5	94	63	20	9	120	120	978	581	1120	760
555.633	34	15	202	44	24	2285	5	94	63	20	9	120	120	978	581	1120	760
555.634	34	15	202	44	24	2285	5	92	63	20	9	120	120	588	581	730	760
555.635	34	15	202	44	24	2285	5	92	63	20	9	120	120	588	581	730	760
555.636	34	15	202	44	24	2285	5	92	63	20	9	120	120	978	581	1120	760
555.637	34	15	202	44	24	2285	5	92	63	20	9	120	120	978	581	1120	760
555.640	35	18	240	47	28	270	3		121	-	-	-	-	-	-	-	-

ift Rosenheim
Notifizierte Produkt-zertifizierungsstelle
17-003082-PR01
16.09.2020
17-003082-PR02
17.07.2020
Notified Body 0757

	1	2	3	4	5	6	7	8	9	10	11	12	13	14	15	16	17
597.201	34	15	202	44	24	2285	5	94	82	-	9	120	120	588	581	730	760
597.202	34	15	202	44	24	2285	5	94	82	-	9	120	120	588	581	730	760
597.203	34	15	202	44	24	2285	5	94	82	-	9	120	120	978	581	1120	760
597.204	34	15	202	44	24	2285	5	94	82	-	9	120	120	978	581	1120	760
597.205	34	15	202	44	24	2285	5	92	82	-	9	120	120	588	581	730	760
597.206	34	15	202	44	24	2285	5	92	82	-	9	120	120	588	581	730	760
597.207	34	15	202	44	24	2285	5	92	82	-	9	120	120	978	581	1120	760
597.208	34	15	202	44	24	2285	5	92	82	-	9	120	120	978	581	1120	760
597.209	34	15	202	44	24	2285	5	94	82	-	9	120	120	588	581	730	760
597.210	34	15	202	44	24	2285	5	94	82	-	9	120	120	588	581	730	760
597.211	34	15	202	44	24	2285	5	94	82	-	9	120	120	588	581	730	760
597.212	34	15	202	44	24	2285	5	94	82	-	9	120	120	588	581	730	760
597.213	34	15	202	44	24	2285	5	94	82	-	9	120	120	978	581	1120	760
597.214	34	15	202	44	24	2285	5	94	82	-	9	120	120	978	581	1120	760
597.215	34	15	202	44	24	2285	5	94	82	-	9	120	120	978	581	1120	760
597.216	34	15	202	44	24	2285	5	94	82	-	9	120	120	978	581	1120	760
597.217	34	15	202	44	24	2285	5	92	82	-	9	120	120	588	581	730	760
597.218	34	15	202	44	24	2285	5	92	82	-	9	120	120	588	581	730	760
597.219	34	15	202	44	24	2285	5	92	82	-	9	120	120	588	581	730	760
597.220	34	15	202	44	24	2285	5	92	82	-	9	120	120	588	581	730	760
597.221	34	15	202	44	24	2285	5	92	82	-	9	120	120	978	581	1120	760
597.222	34	15	202	44	24	2285	5	92	82	-	9	120	120	978	581	1120	760
597.223	34	15	202	44	24	2285	5	92	82	-	9	120	120	978	581	1120	760
597.224	34	15	202	44	24	2285	5	92	82	-	9	120	120	978	581	1120	760
597.225	34	15	202	44	24	2285	5	94	82	-	9	120	120	588	581	730	760
597.226	34	15	202	44	24	2285	5	94	82	-	9	120	120	588	581	730	760
597.227	34	15	202	44	24	2285	5	94	82	-	9	120	120	978	581	1120	760
597.228	34	15	202	44	24	2285	5	94	82	-	9	120	120	978	581	1120	760
597.229	34	15	202	44	24	2285	5	92	82	-	9	120	120	588	581	730	760
597.230	34	15	202	44	24	2285	5	92	82	-	9	120	120	588	581	730	760
597.231	34	15	202	44	24	2285	5	92	82	-	9	120	120	978	581	1120	760
597.232	34	15	202	44	24	2285	5	92	82	-	9	120	120	978	581	1120	760
597.234	34	15	202	44	24	2285	5	94	82	-	9	120	120	588	581	730	760
597.236	34	15	202	44	24	2285	5	94	82	-	9	120	120	588	581	730	760
597.238	34	15	202	44	24	2285	5	94	82	-	9	120	120	978	581	1120	760
597.240	34	15	202	44	24	2285	5	94	82	-	9	120	120	978	581	1120	760
597.242	34	15	202	44	24	2285	5	92	82	-	9	120	120	588	581	730	760
597.244	34	15	202	44	24	2285	5	92	82	-	9	120	120	588	581	730	760
597.246	34	15	202	44	24	2285	5	92	82	-	9	120	120	978	581	1120	760
597.248	34	15	202	44	24	2285	5	92	82	-	9	120	120	978	581	1120	760
597.520	35	18	240	47	28	270	3		121	-	-	-	-	-	-	-	-

ift Rosenheim
Notifizierte Produktzertifizierungsstelle
17-003082-PR01
16.09.2020
17-003083-PR01
17.07.2020
Notified Body 0757

Massbezeichnungen — Dimensions cotées — Measurement descriptions

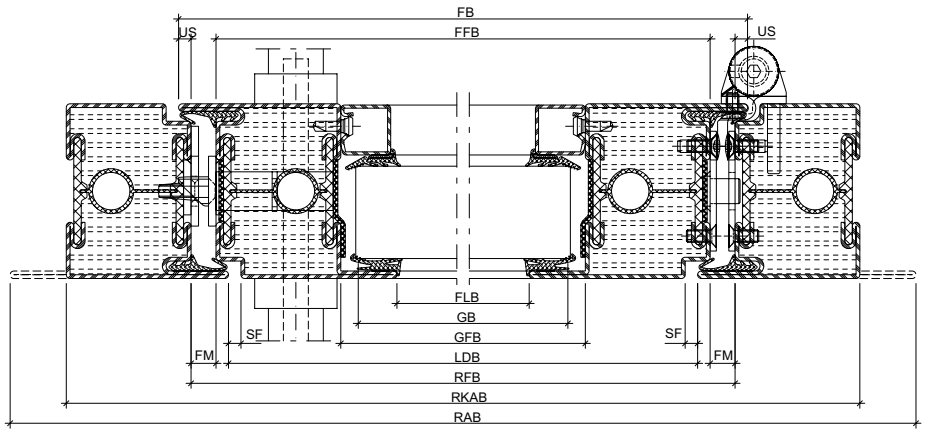

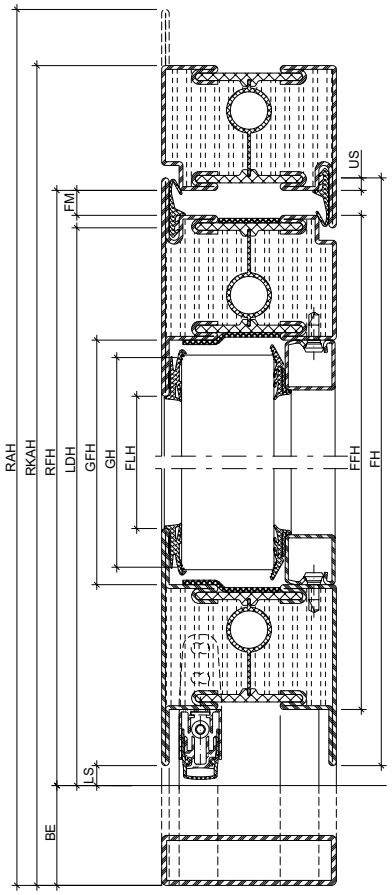

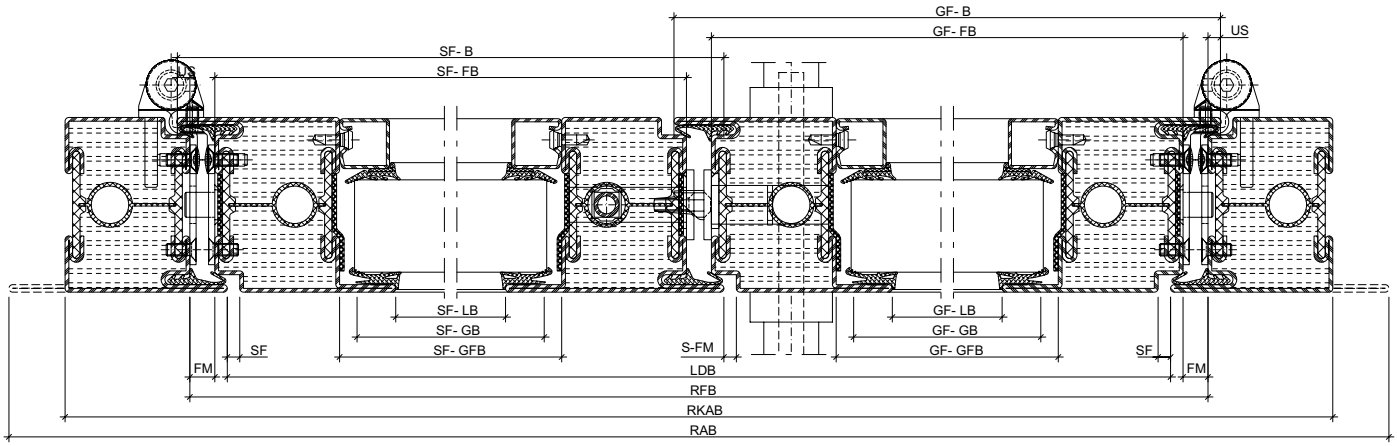

33-0201-S-004

ift Rosenheim
Notifizierte Produktzertifizierungsstelle
17-003082-PR01
16.09.2020
17-003082-PR02
17.07.2020
Notified Body 0757

Massbezeichnungen

US	Überschlag
FM	Falzmass
SF	Schattenfuge
LS	Luftspalt
BE	Bodeneinstand
FH	Flügelhöhe
FFH	Flügelfalzhöhe
FLH	Flügel-Lichtmasshöhe
FB	Flügelbreite
FFB	Flügelfalzbreite
FLB	Flügel-Lichtmassbreite
GH	Glashöhe
GFH	Glasfalzhöhe
GB	Glasbreite
GFB	Glasfalzbreite
LDH	Lichte Durchgangshöhe
RFH	Rahmenfalzhöhe
RAH	Rahmenaussenhöhe
LDB	Lichte Durchgangsbreite
RFB	Rahmenfalzbreite
RAB	Rahmenaussenbreite
GF-B	Gangflügel-Breite
GF-FB	Gangflügel-Falzbreite
GF-LB	Gangflügel-Lichtmassbreite
GF-GB	Gangflügel-Glasbreite
GF-GFB	Gangflügel-Glasfalzbreite
SF-B	Standflügel-Breite
SF-FB	Standflügel-Falzbreite
SF-LB	Standflügel-Lichtmassbreite
SF-GB	Standflügel-Glasbreite
SF-GFB	Standflügel-Glasfalzbreite
S-FM	Stulpflügel-Falzmass

Dimensions cotées

US	Recouvrement
FM	Dimension de la feuillure
SF	Joint négatif
LS	Vide d'air au sol du vantail
BE	Encastrement au sol
FH	Hauteur du vantail
FFH	Hauteur de feuillure du vantail
FLH	Hauteur vide lumière du vantail
FB	Largeur du vantail
FFB	Largeur de feuillure du vantail
FLB	Largeur vide lumière du vantail
GH	Hauteur du verre
GFH	Hauteur de feuillure du verre
GB	Largeur du verre
GFB	Largeur de feuillure du verre
LDH	Hauteur vide lumière
RFH	Hauteur de feuillure du dormant
RAH	Hauteur extérieur du dormant
LDB	Largeur vide lumière
RFB	Largeur de feuillure du dormant
RAB	Largeur extérieur du dormant
GF-B	Largeur du vantail de service
GF-FB	Largeur de feuillure du vantail de service
GF-LB	Vide lumière du vantail de service
GF-GB	Largeur du verre du vantail de service
GF-GFB	Largeur de feuillure du verre du vantail de service
SF-B	Largeur du vantail semi-fixe
SF-FB	Largeur de feuillure du vantail semi-fixe
SF-LB	Vide lumière du vantail semi-fixe
SF-GB	Largeur du verre du vantail semi-fixe
SF-GFB	Largeur de feuillure du verre du vantail semi-fixe
S-FM	Dimension de la feuillure fenêtre à deux vantaux

Measurement descriptions

US	Overlap
FM	Rebate
SF	Shadow gap
LS	Air gap
BE	Floor recess
FH	Leaf height
FFH	Leaf rebate height
FLH	Clear height dimension of leaf
FB	Leaf width
FFB	Leaf rebate width
FLB	Clear width dimension of leaf
GH	Glass height
GFH	Glazing rebate height
GB	Glass width
GFB	Glazing rebate width
LDH	Clear opening height
RFH	Frame rebate height
RAH	External frame height
LDB	Clear opening width
RFB	Frame rebate width
RAB	External frame width
GF-B	Access leaf width
GF-FB	Access leaf rebate width
GF-LB	Clear width dimension of access leaf
GF-GB	Glass width of access leaf
GF-GFB	Glazing rebate width of access leaf
SF-B	Secondary leaf width
SF-FB	Rebate width of secondary leaf
SF-LB	Clear width dimension of secondary leaf
SF-GB	Glass width of secondary leaf
SF-GFB	Glazing rebate width of secondary leaf
S-FM	Double leaf rebate

ift Rosenheim
Notifizierte Produktzertifizierungsstelle
17-003082-PR01 16.09.2020
17-003083-PR01 17.07.2020
Notified Body 0757

ift Rosenheim
Notifizierte Produkt-
zertifizierungsstelle
17-003082-PR01
16.09.2020
17-003082-PR02
17.07.2020
Notified Body 0757

Inhaltsverzeichnis - Schnittpunkte und Anwendungsbeispiele
Sommaire - Coupe de détails et exemples d'application
Content - Section details and examples of application

Brandschutztüren	**Portes coupe-feu**	**Fire doors**	**3-1**
Rauchschutztüren	**Portes coupe-fumée**	**Smoke proof doors**	**3-49**
Türen Bautiefe 70 mm	**Portes profondeur 70 mm**	**Doors basic depth of 70 mm**	**3-61**
Verblechte Türen Bautiefe 70 mm	**Portes tôlées profondeur 70 mm**	**Sheet metal clad doors basic depth 70 mm**	**3-93**
Fingerschutztüren	**Portes anti-pince-doigts**	**Anti-finger-trap doors**	**3-115**
Türe ohne Falle	**Porte sans bec de cane**	**Unlatched door**	**3-129**

Dieses Dokument referenziert auf:
KB 17-003082-PR02
EXAP 17-003082-PR01
KB 17-003083-PR02
EXAP 17-003083-PR01
KB 319052207-A
EXAP 319052207-1
EXAP 319052207-2

Ce document se réfère au:
KB 17-003082-PR02
EXAP 17-003082-PR01
KB 17-003083-PR02
EXAP 17-003083-PR01
KB 319052207-A
EXAP 319052207-1
EXAP 319052207-2

This document references at:
KB 17-003082-PR02
EXAP 17-003082-PR01
KB 17-003083-PR02
EXAP 17-003083-PR01
KB 319052207-A
EXAP 319052207-1
EXAP 319052207-2

ift Rosenheim
Notifizierte Produktzertifizierungsstelle
17-003082-PR01 16.09.2020
17-003083-PR01 17.07.2020
Notified Body 0757

Icons
Icônes
Icons

Die folgenden Icons sind auf den Seiten des Dokuments zur Kennzeichnung der unterschiedlichen Anwendungen und Einsatzbereiche aufgeführt.

Les icônes suivantes sont indiquées sur les pages du document pour identifier les différents domaines d'application et applications.

The following icons are displayed on the pages of the document to identify the different applications and areas of use.

EN 14351-1

Der Einsatz von Janisol C4 Elementen ist im geschützten Aussenbereich (mit Vordach) möglich. Direkte Bewitterung ist zu vermeiden. Das Verhalten im Brandschutz ist bei der Aussenanwendung in keiner Weise beeinflusst.

Il est possible d'utiliser les éléments Janisol C4 à l'extérieur quand ils sont protégés (par un avant-toit). Éviter toute exposition directe aux intempéries. Le comportement au feu n'est aucunement influencé en cas d'utilisation en extérieur.

Janisol C4 units can be used in the protected outer area (with canopy). Direct weathering is to be avoided. When used outside, the reaction to fire is in no way affected.

Stahl
Acier
Steel

Werkstoff Stahl blank, Stahl verzinkt
Matériau acier brut, acier zinguée
Material steel bright, steel galvanised

EDELSTAHL Rost frei INOX STAINLESS STEEL

Werkstoff Edelstahl 1.4401
Matériau acier Inox 1.4401
Material stainless steel 1.4401

EI30

Brandschutz $EI_1$30 und $EI_2$30
Protection incendie $EI_1$30 et $EI_2$30
Fire protection $EI_1$30 and $EI_2$30

EI60

Brandschutz $EI_1$60 und $EI_2$60
Protection incendie $EI_1$60 et $EI_2$60
Fire protection $EI_1$60 and $EI_2$60

EI90

Brandschutz $EI_2$90
Protection incendie $EI_2$90
Fire protection $EI_2$90

EW30

Brandschutz EW30
Protection incendie EW30
Fire protection EW30

EW45

Brandschutz EW45
Protection incendie EW45
Fire protection EW45



Rauchschutz S_{200}
Coupe-fumée S_{200}
Smoke doors S_{200}



Rauchschutz S_a
Coupe-fumée S_a
Smoke doors S_a



Notausgangsverschluss nach EN 179
Fermetures d'issues de secours selon la norme EN 179
Emergency exit locks in accordance with EN 179



Notausgangsverschluss nach EN 1125
Fermetures d'issues de secours selon la norme EN 1125
Emergency exit locks in accordance with EN 1125

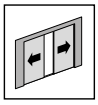

Schiebetüre
Porte coulissante
Slide door



Verblechte Anwendung 60 mm
Application tôlée 60 mm
Sheet metal application 60 mm

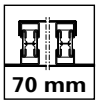

Verblechte Anwendung 70 mm
Application tôlée 70 mm
Sheet metal application 70 mm

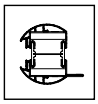

Fingerschutz
Anti-pince-doigts
Anti-finger-trap

ift Rosenheim
Notifizierte Produktzertifizierungsstelle
17-003082-PR01
16.09.2020
17-003082-PR01
17.07.2026
Notified Body 0757

JANSEN

Icons
Icônes
Icons

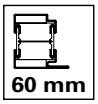

Bautiefe 60 mm
Profondeur 60 mm
Basic depth 60 mm

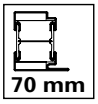

Bautiefe 70 mm
Profondeur 70 mm
Basic depth 70 mm

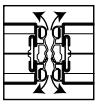

Pendeltüre
Porte va-et-vient
Double action door

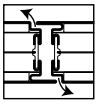

Standard- oder Gegentakttüre
Porte Standard ou à pousser/tire
Standard or push-pull door

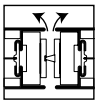

Türe ohne Falle
Porte sans bec de cane
Unlatched door

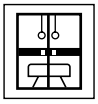

Turnhallentüre
Porte salle de sport
Gym door

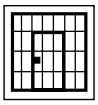

Zellentüre
Porte de cellule
Cell door

«Grafische Planungsdaten wie z.B. Anwendungsbeispiele, Konstruktionsdetails, Anschlüsse am Bau, die in unseren physischen oder elektronischen Dokumentationsunterlagen enthalten sind, sind schematische Darstellungen. Gleiches gilt für digitale Medien wie CAD Dateien oder BIM Modelle.
Sie sollen den ausführenden Metallbauer und/oder Fachplaner bei der Planung und Ausführung eines Projektes unterstützen. Sie sind im konkreten Anwendungsfall durch den ausführenden Metallbauer und/oder Fachplaner auf die Verwendbarkeit im konkreten betroffenen Projekt hinsichtlich rechtlichen/regulatorischen aber auch technischen objektspezifischen Anforderungen zu überprüfen und ggfs. eigenverantwortlich anzupassen.
Bei der Überprüfung, der spezifischen Planung und der Umsetzung sind die objektspezifischen Rahmenbedingungen (Material der Bausubstanz, Dimension des Einbauelements, Farbe, Exposition, Lasteinwirkung, etc.) sowie der geltende Stand der Technik einschliesslich aller anwendbaren Normen und technischen Richtlinien eigenverantwortlich zu beachten.»

«Les données de planification graphiques, comme les exemples d'application, détails de construction et raccordements au bâtiment, fournies dans notre documentation physique et numérique sont des représentations schématiques. Il en va de même pour les médias numériques comme les fichiers CAD ou modèles BIM.
Leur but est de faciliter la planification et réalisation d'un projet par les constructeurs métalliques et/ou concepteurs. Concrètement, elles doivent être vérifiées par le constructeur métallique et/ou le concepteur et, le cas échéant, modifiées de son propre chef pour s'assurer qu'elles concordent avec le projet concerné et qu'elles répondent aux exigences techniques spécifiques ainsi qu'aux dispositions légales et réglementaires.
Lors de la vérification, de la planification spécifique et de la mise en œuvre, il y a lieu de tenir compte des conditions spécifiques à l'objet (matériaux du bâtiment, dimension de l'élément d'insert, couleur, exposition, effet de charge, etc.) ainsi que de l'état actuel de la technique, y compris toutes les normes et directives techniques applicables.»

«Graphical planning data such as application examples, construction details, connections on site that are contained in our physical or electronic documentation components are schematic representations. The same applies to digital media such as CAD files or BIM models.
They are intended to support the metal worker and/or design engineer in planning and executing projects. In the specific case of application they are to be checked by the metal worker and/or design engineer in terms of their usability in the specific project concerned with regard to legal/regulatory and technical property-specific requirements and adjusted if necessary at the latter's own responsibility.
The property-specific underlying conditions (construction material, dimensions of installation element, colour, exposure, load effect etc.) and current state of the art including all applicable norms and technical guidelines are to be taken into consideration at the metal worker and/or design engineer's own responsibility during the review, specific planning and implementation.»

Falls das vorliegende Dokument Differenzen zur aktuellen deutschen Version aufweist, gilt in jedem Fall der deutsche Originaltext in der jeweils geltenden Fassung im Jansen Docu Center.

En cas de divergence entre le présent document et la version allemande, c'est dans tous les cas le texte original allemand qui prévaut dans sa version actuelle disponible dans le Jansen Docu Center.

If there are any differences between this document and the current German version, the latest version of the original German text in the Jansen Docu Center shall prevail.

Alle Ausführungen dieser Dokumentation haben wir sorgfältig und nach bestem Wissen zusammengestellt. Wir können aber keine Verantwortung für die Benutzung der vermittelten Vorschläge und Daten übernehmen.
Wir behalten uns technische Änderungen ohne Vorankündigung vor.

Nous avons apporté le plus grand soin à l'élaboration de cette documentation.
Cependant, nous déclinons toute responsabilité pour l'utilisation faite de nos propositions et de nos données.
Nous nous réservons le droit de procéder à des modifications techniques sans préavis.

All the information contained in this documentation is given to the best of our knowledge and ability. However, we decline all responsibility for the use made of these suggestions and data.
We reserve the right to effect technical modifications without prior warning.

ift Rosenheim
Notifizierte Produktzertifizierungsstelle
17-003082-PR01
16.09.2020
17-003083-PR01
17.07.2020
Notified Body 0757

ift Rosenheim
Notifizierte Produkt-
zertifizierungsstelle
17-003082-PR01
16.09.2020
17-003082-PR02
17.07.2020
Notified Body 0757

JANSEN

Leistungseigenschaften	**Caractéristiques de performance**	**Performance characteristics**	**3-2**
Schnittpunkte	**Coupes de détail**	**Section details**	**3-4**
Anwendungsbeispiele	**Exemples d'application**	**Examples of application**	**3-16**
Glasleisten-Varianten	**Variantes de parcloses**	**Glazing bead options**	**3-28**
Konstruktionsdetails	**Détails de construction**	**Construction details**	**3-33**

Alle Ausführungen dieser Dokumentation haben wir sorgfältig und nach bestem Wissen zusammengestellt. Wir können aber keine Verantwortung für die Benutzung der vermittelten Vorschläge und Daten übernehmen.
Wir behalten uns technische Änderungen ohne Vorankündigung vor.

Nous avons apporté le plus grand soin à l'élaboration de cette documentation. Cependant, nous déclinons toute responsabilité pour l'utilisation faite de nos propositions et de nos données.
Nous nous réservons le droit de procéder à des modifications techniques sans préavis.

All the information contained in this documentation is given to the best of our knowledge and ability. However, we decline all responsibility for the use made of these suggestions and data.
We reserve the right to effect technical modifications without prior warning.

Leistungseigenschaften
Caractéristiques de performance
Performance characteristics

Norm	Eigenschaft Caractéristique Characteristic	Klassifizierung/Wert Classification / Valeur Classification / Value										
 EN 12210	**Widerstandsfähigkeit bei Windlast** **Résistance à la pression du vent** **Resistance to wind load**	npd	1 (400)	2 (800)	3 (1200)	4 (1600)	5 (2000)	Exxx (>2000)				
 EN 12208	**Schlagregendichtheit** **Etanchéité à la pluie battante** **Watertightness**	npd	1A (0)	2A (50)	3A (100)	4A (150)	5A (200)	6A (250)	7A (300)	8A (450	9A (600)	Exxx (>750
 EN ISO 10140	**Schalldämmung** R_w (C, C_{tr}) (dB) **Isolation phonique** R_w (C, C_{tr}) (dB) **Sound insulation** R_w (C, C_{tr}) (dB)	npd	bis R_w 43 dB (-1; -4) jusqu'à R_w 43 dB (-1; -4) up to R_w 43 dB (-1; -4)									
 EN ISO 10077-2	**Wärmedurchgangskoeffizient** U_f (W/(m²·K)) **Transmission thermique** U_f (W/(m²·K)) **Thermal production** U_f (W/(m²·K))	npd	ab 2.9 W/m²K à partir de 2.9 W/m²K from 2.9 W/m²K									
 EN 12207	**Luftdurchlässigkeit** **Perméabilité à l'air** **Air permeability**	npd	1 (150)		2 (300)		3 (600)		4 (600)			
 EN 1192	**Klassifizierung der Festigkeitsanforderungen** **Classification des exigences de résistance méc.** **Classification of strength requirements**	npd	1		2		3		4			
 EN 1191 EN 1603	**Dauerfunktionsprüfung** **Durabilité mécanique** **Mechanical durability**		D	1 5'000	2 10'000	3 20'000	4 50'000	5 100'000	6 200'000	7 500'000	8 1'000'000	
 EN 12217	**Bedienkräfte** **Forces de manœuvre** **Operating forces**	npd	0			1			2			
 EN 179 EN 1125	**Fähigkeit zur Freigabe** **Capacité au déclenchement** **Ability to release**		Anforderung erfüllt Exigence remplie Requirement fulfilled									
 DIN 18040	**Barrierefreiheit** **Absence d›entrave au passage** **Barrier-free**		Schwellenlose Ausführung Exécution sans seuil Execution without threshold									
 EN 1634-1 EN 13501-2	**Brandschutz** **Résistance aux feu** **Fire resistance**		$EI_2$60 / $EI_1$60 / $EI_2$90									

ift Rosenheim
Notifizierte Produkt-zertifizierungsstelle
17-003082-PR01
16.09.2020
17-003082-FPC-01
17.07.2020
Notified Body 0757

JANSEN

Norm	Eigenschaft Caractéristique Characteristic	Klassifizierung/Wert Classification / Valeur Classification / Value
 EN 1634-3 EN 13501-2	**Rauchschutz** **Etanchéité à la fumée** **Smoke control**	S_a / S_{200}
 EN 16034 EN 13501-2	**Selbstschliessung** **Fermeture automatique** **Self-closing**	C
 EN 16034	**Dauerhaftigkeit der Selbstschliessung gegenüber Alterung (Korrosion)** **Endurance de la fermeture automatique contre le vieillissement (corrosion)** **Durability of self-closing against ageing (corrosion)**	erzielt atteinte achieved

Schnittpunkte im Massstab 1:1
Coupe de détails à l'échelle 1:1
Section details on scale 1:1

EI60

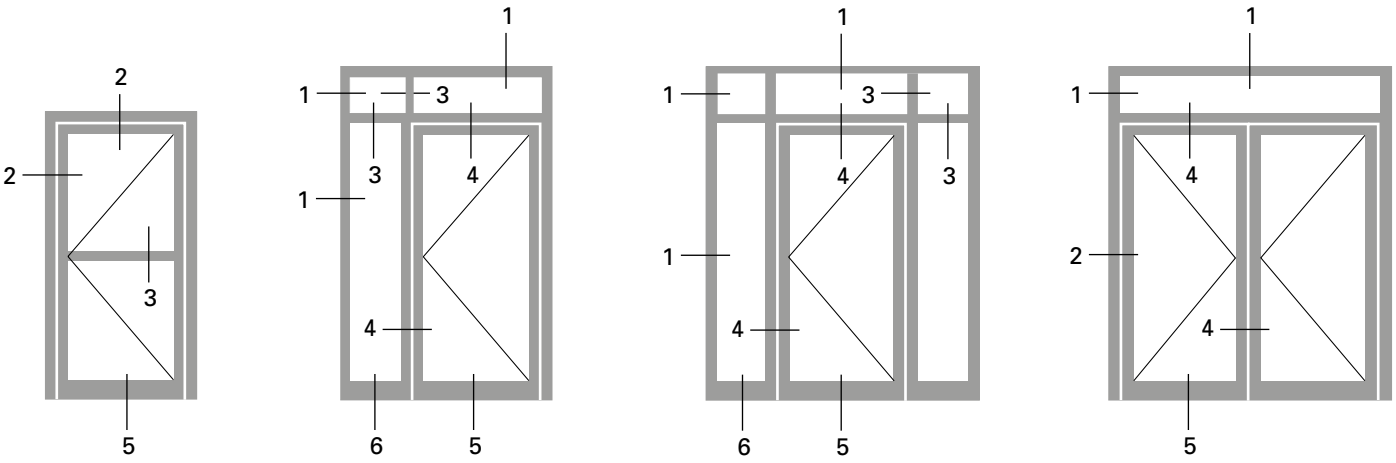

1.0

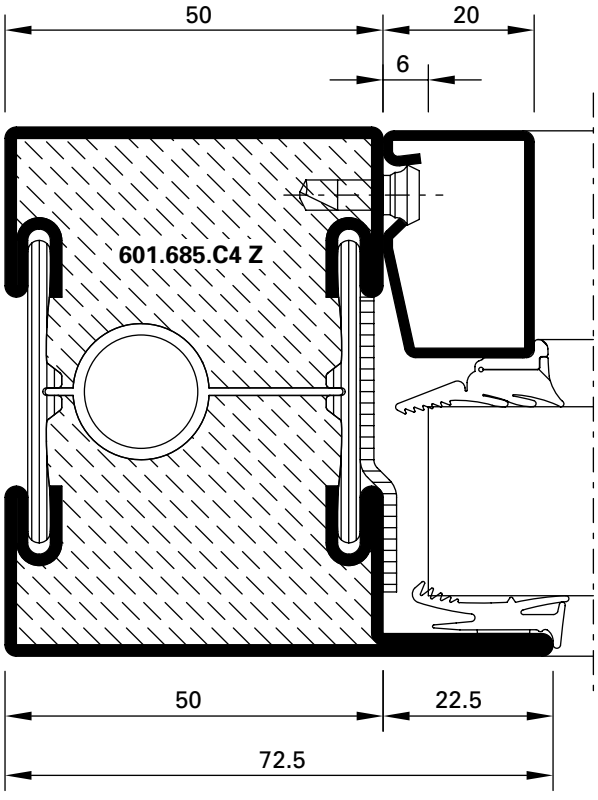

DXF DWG *33-0101-C-001*

3.0

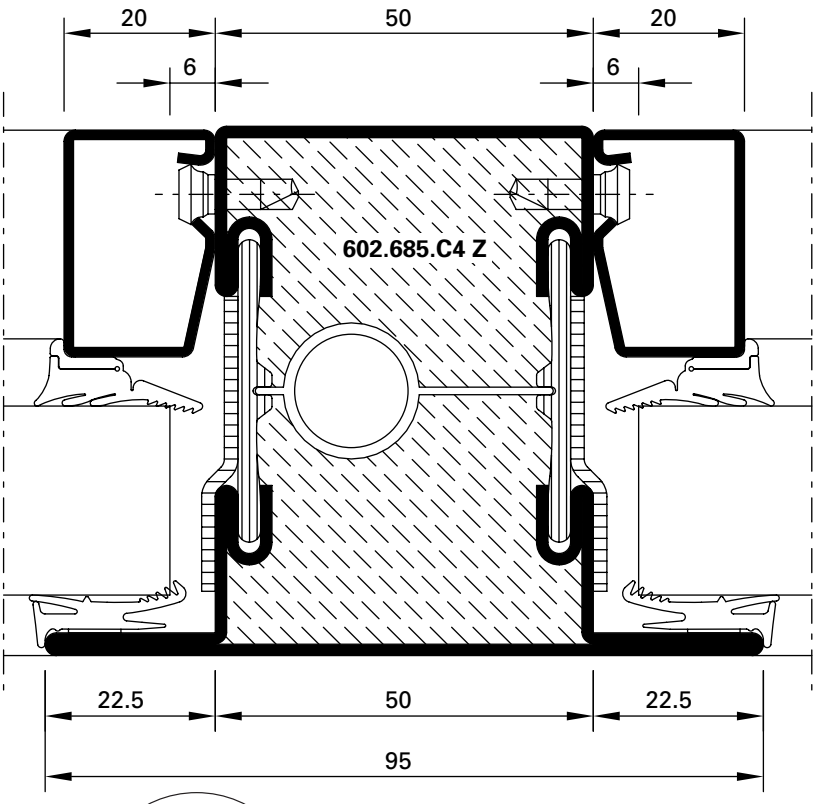

DXF DWG *33-0101-C-002*

ift Rosenheim
Notifizierte Produktzertifizierungsstelle
17-003082-PR01
16.09.2020
17-003082-PR03
17.07.2020
Notified Body 0757

JANSEN

2.0

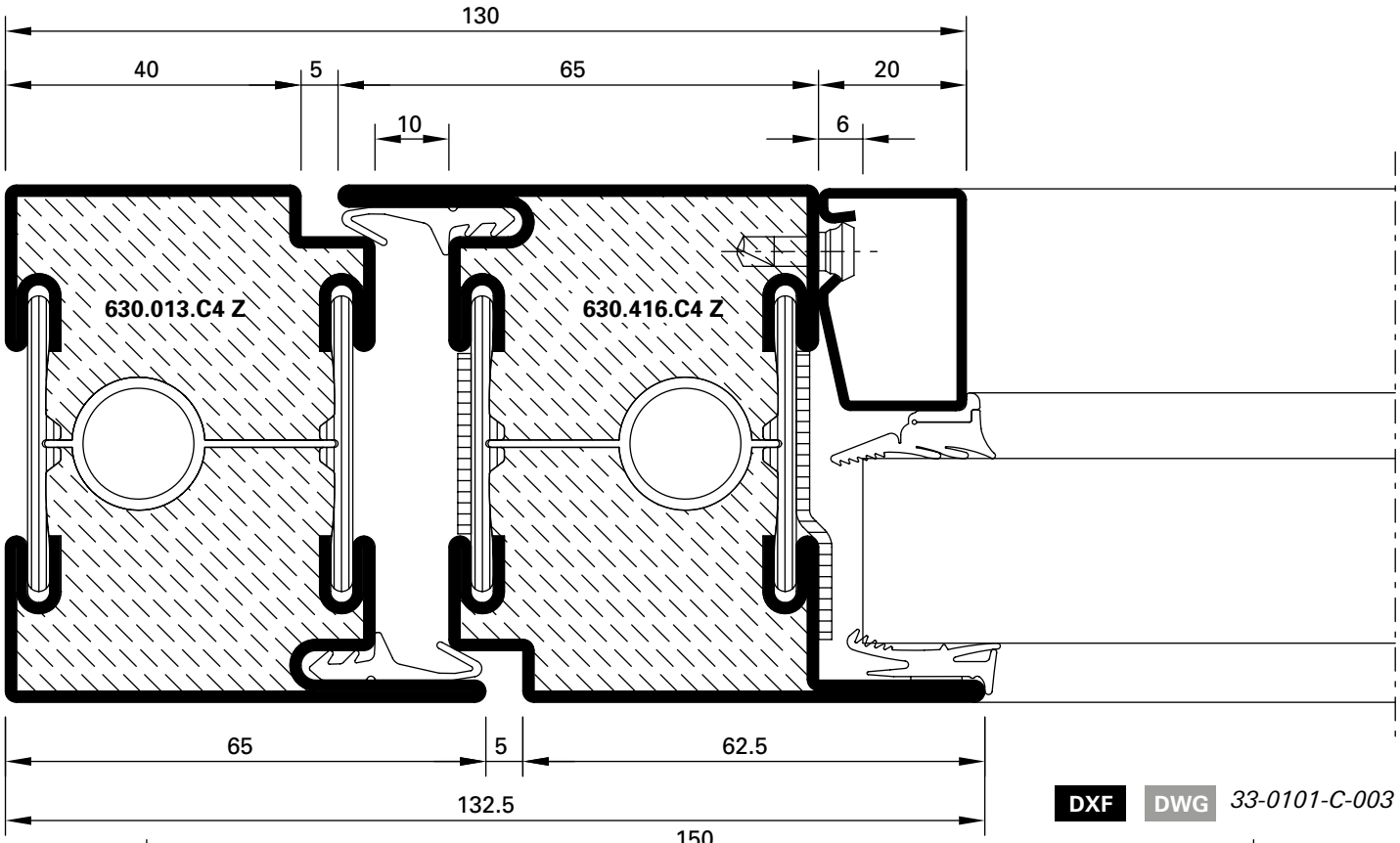

DXF DWG *33-0101-C-003*

4.0

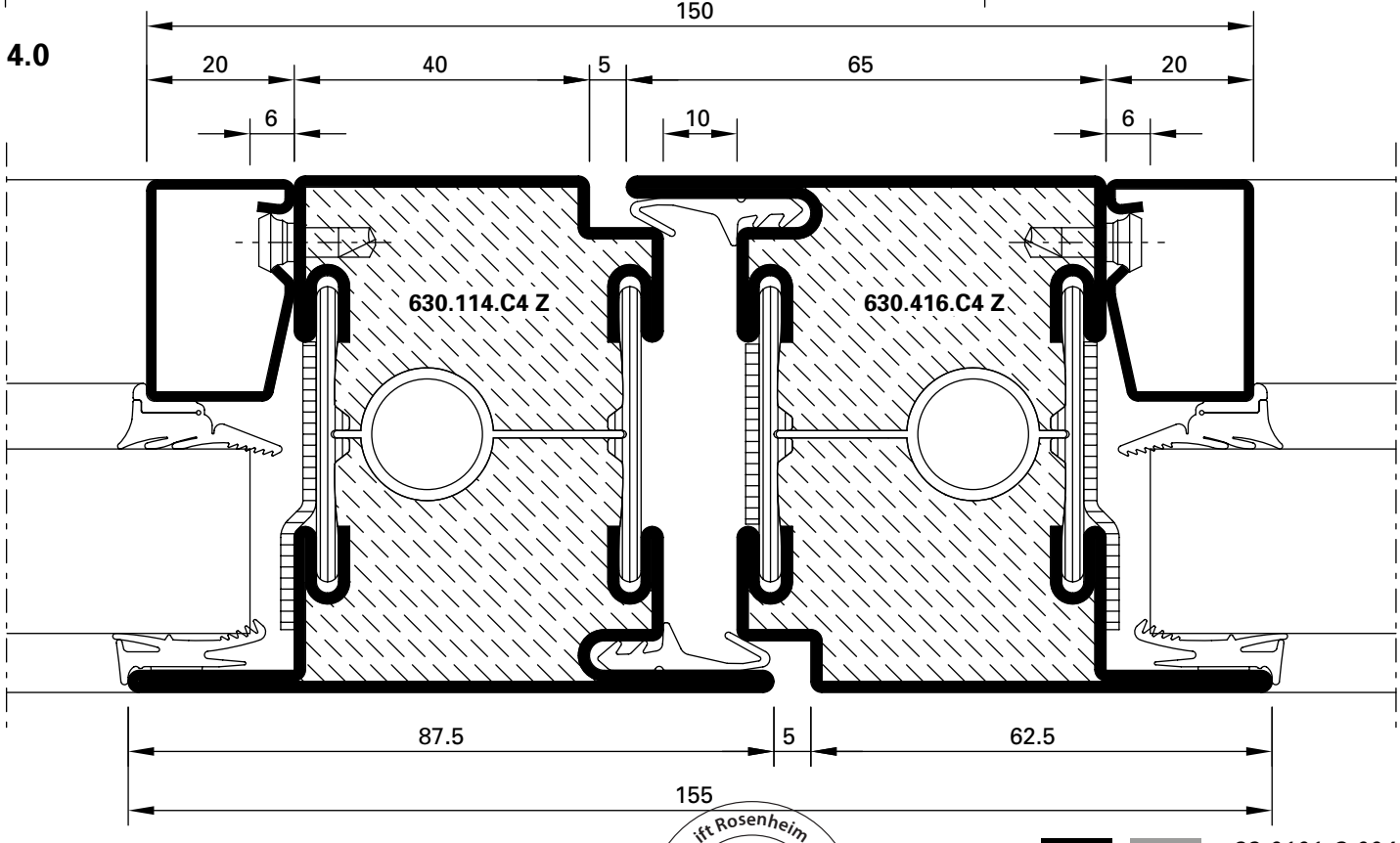

DXF DWG *33-0101-C-004*

2.1

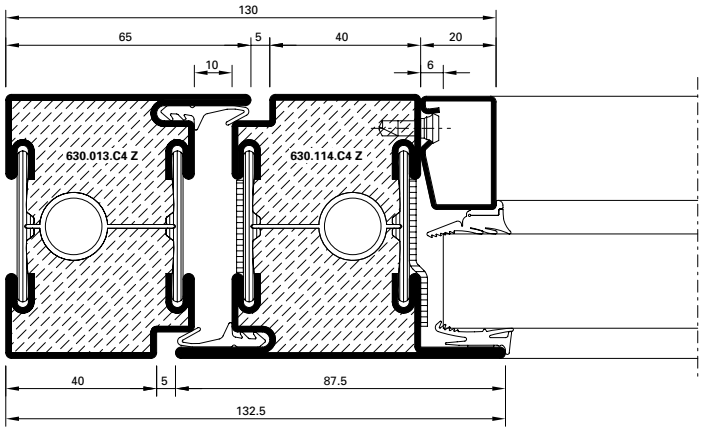

DXF DWG *33-0101-C-005*

4.1

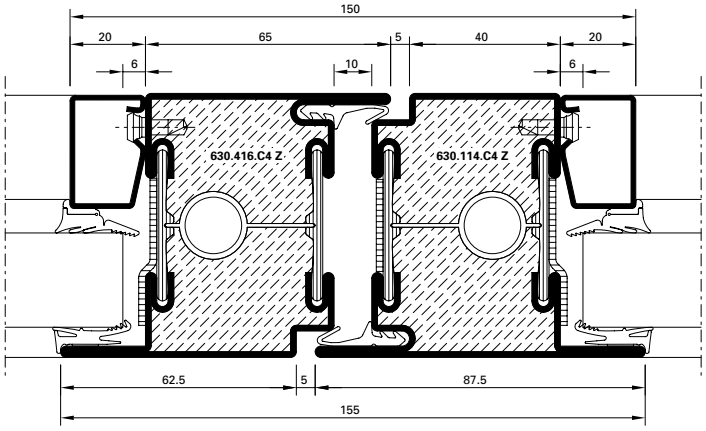

DXF DWG *33-0101-C-006*

4.2

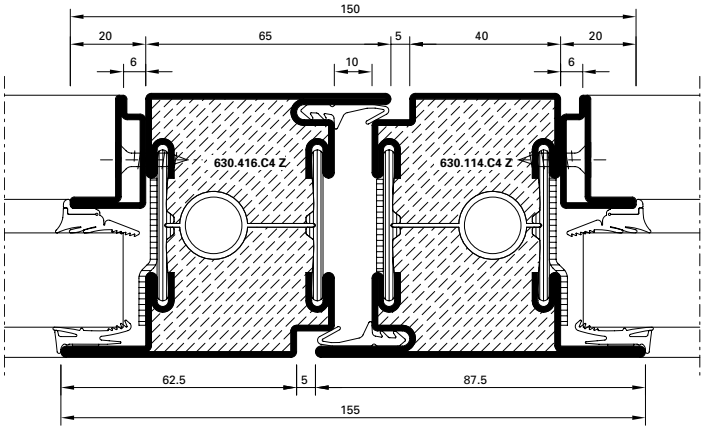

DXF DWG *33-0101-C-007*

3.1

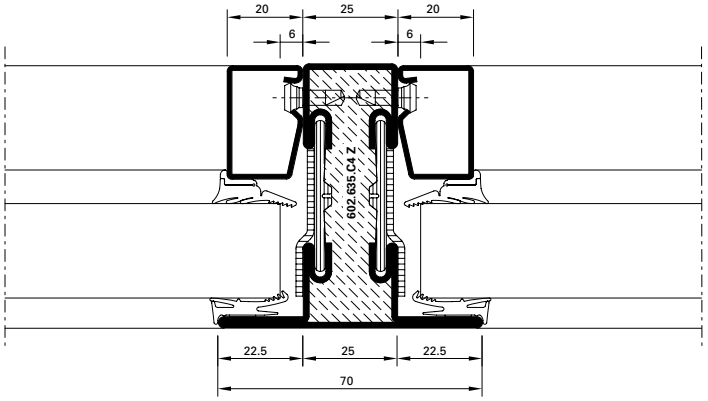

DXF DWG *33-0201-C-014*

2.2

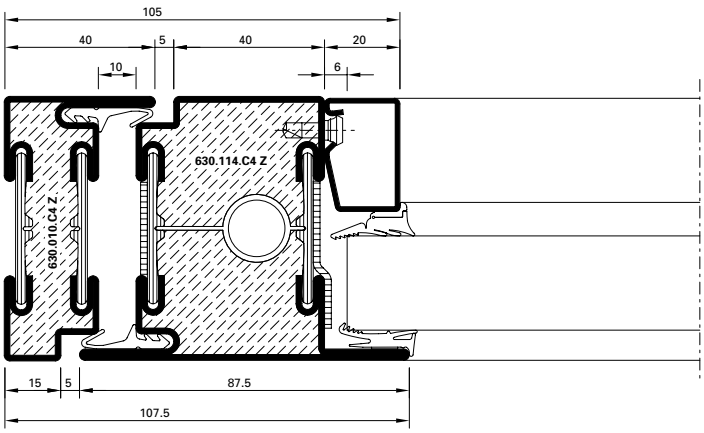

DXF DWG *33-0201-C-016*

2.3

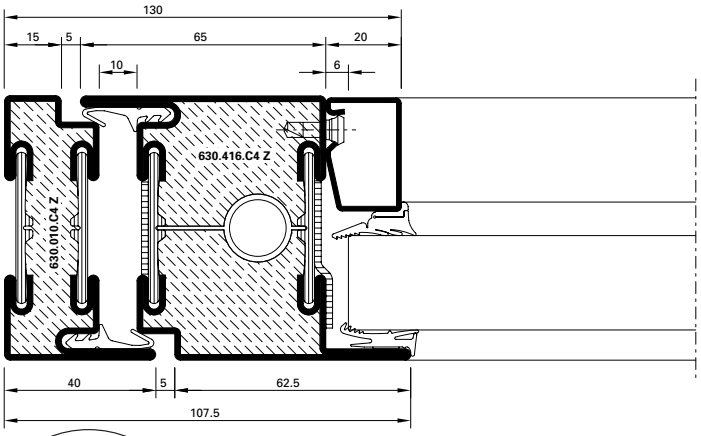

DXF DWG *33-0201-C-015*

ift Rosenheim
Notifizierte Produktzertifizierungsstelle
17-003082-PR01
16.09.2020
17-003082-PR02
17.07.2020
Notified Body 0757

5.1

S_a

DWG DXF

33-0101-C-009

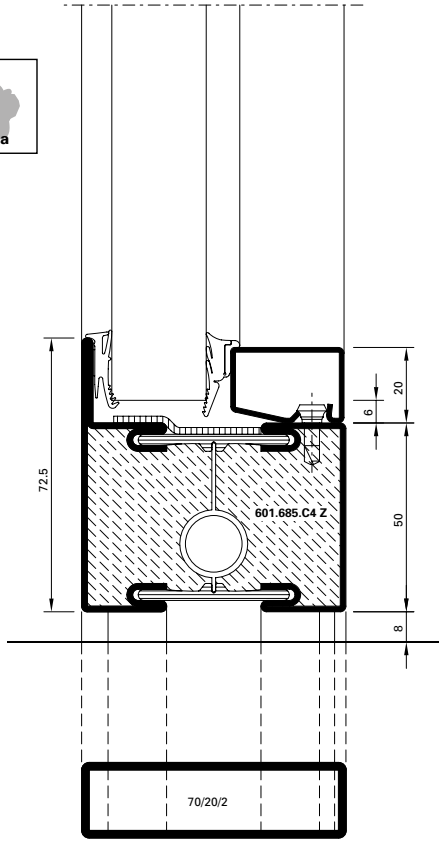

5.2

S_{200}

DWG DXF

33-0101-C-013

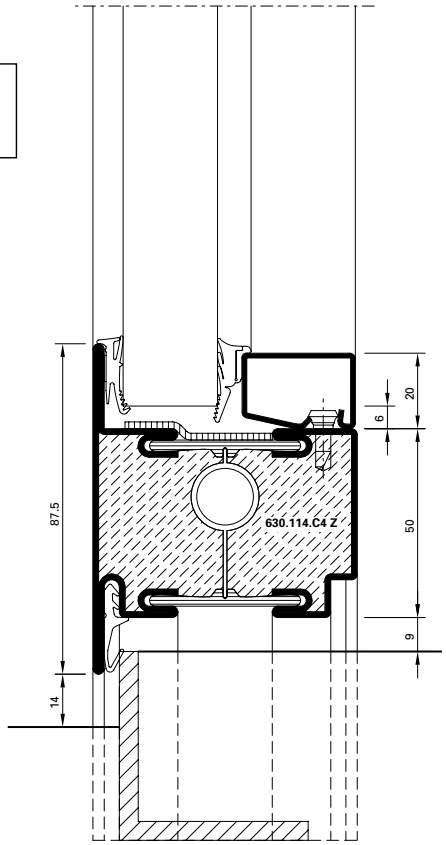

5.3

S_{200}

DWG DXF

33-0101-C-015

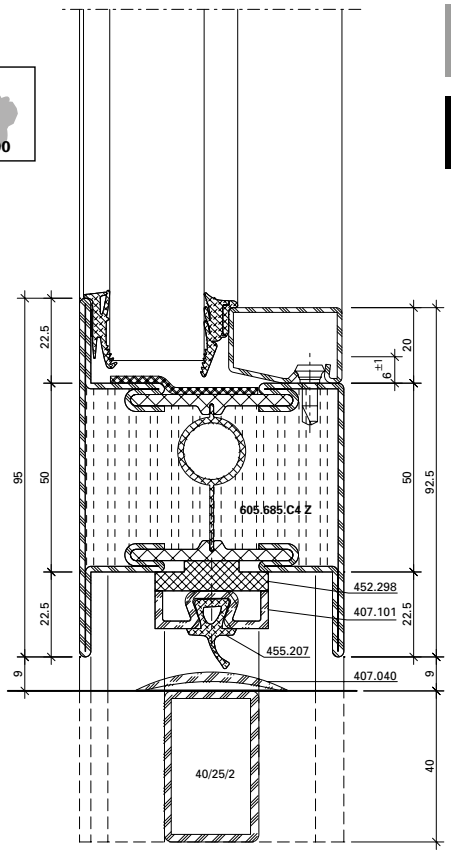

5.4

S_{200}

DWG DXF

33-0101-C-008

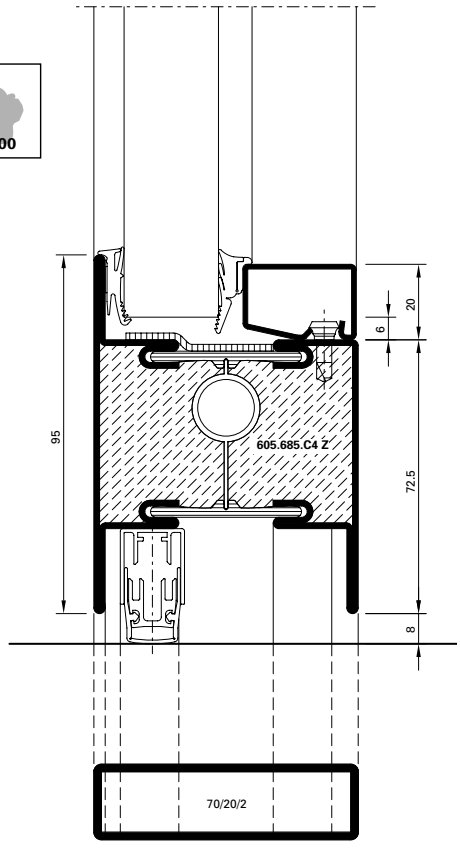

5.5

S200

DWG DXF

33-0101-C-018

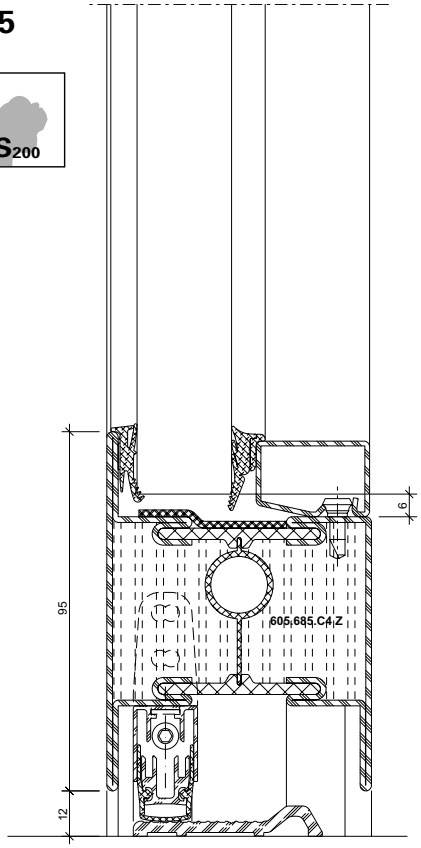

5.6

S200

DWG DXF

33-0101-C-010

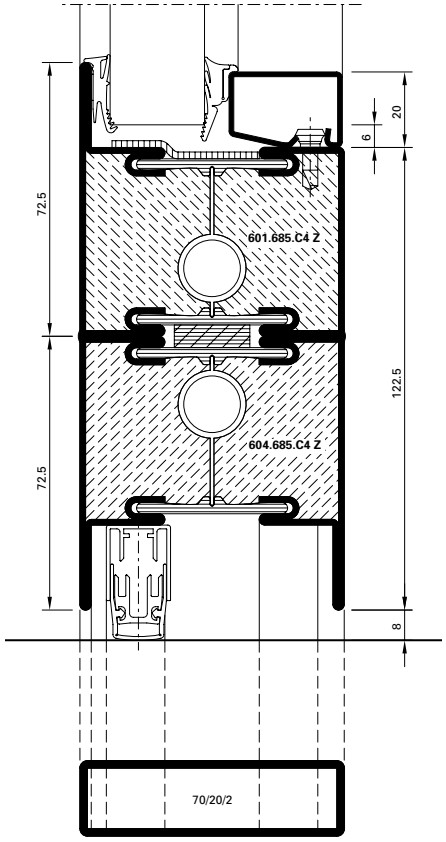

5.7

S200

DWG DXF

33-0101-C-017

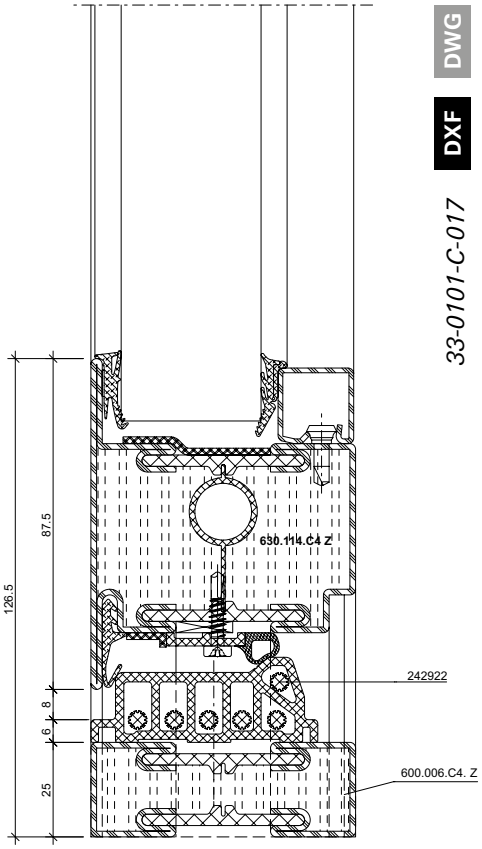

6.0

DWG DXF

33-0101-C-011

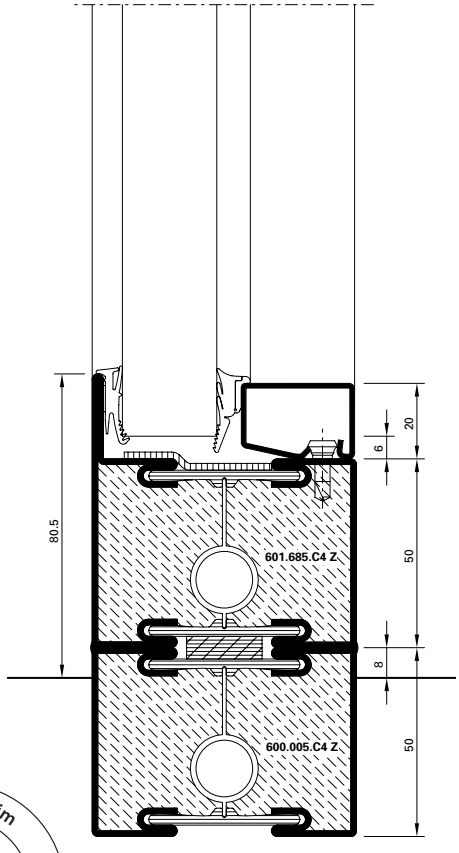

ift Rosenheim
Notifizierte Produkt-zertifizierungsstelle
17-003082-PR01
16.09.2020
17-003082-PR03
17.07.2020
Notified Body 0757

6.1

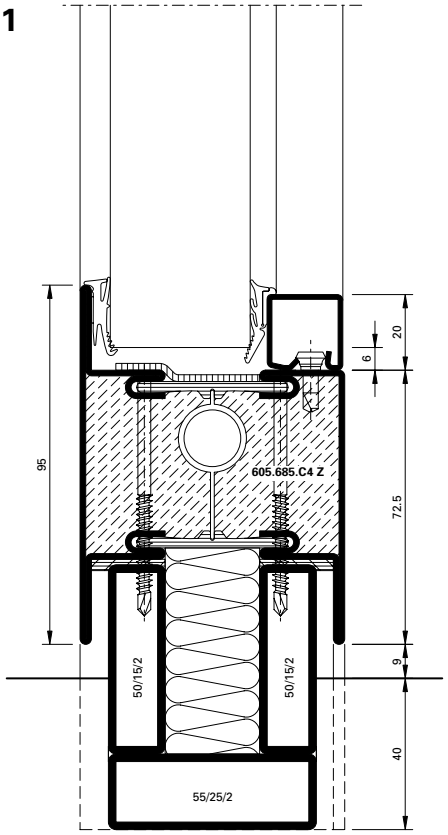

DWG DXF

33-0201-C-012

6.1

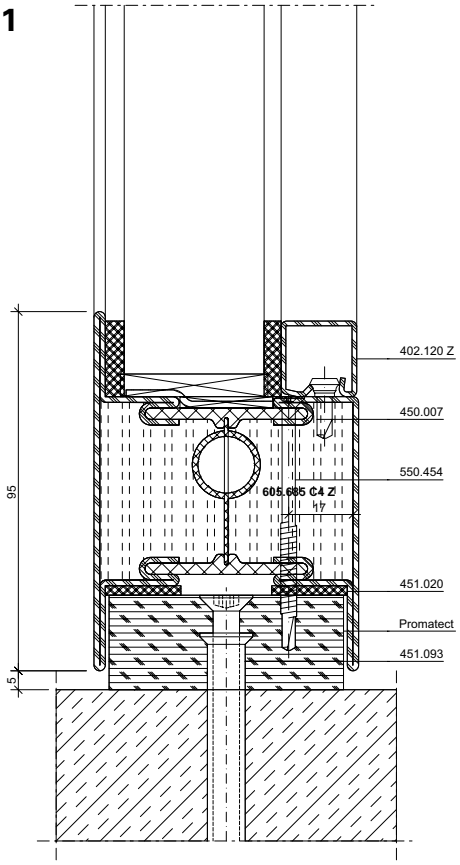

DWG DXF

33-0201-A-046

Schnittpunkte im Massstab 1:1
Coupe de détails à l'échelle 1:1
Section details on scale 1:1

EI90

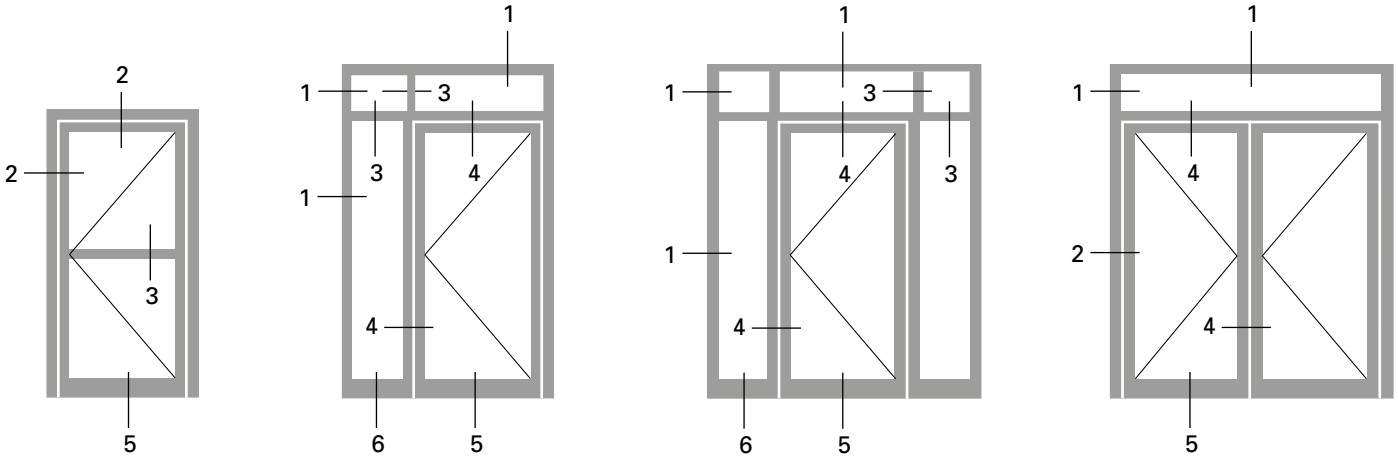

1.0

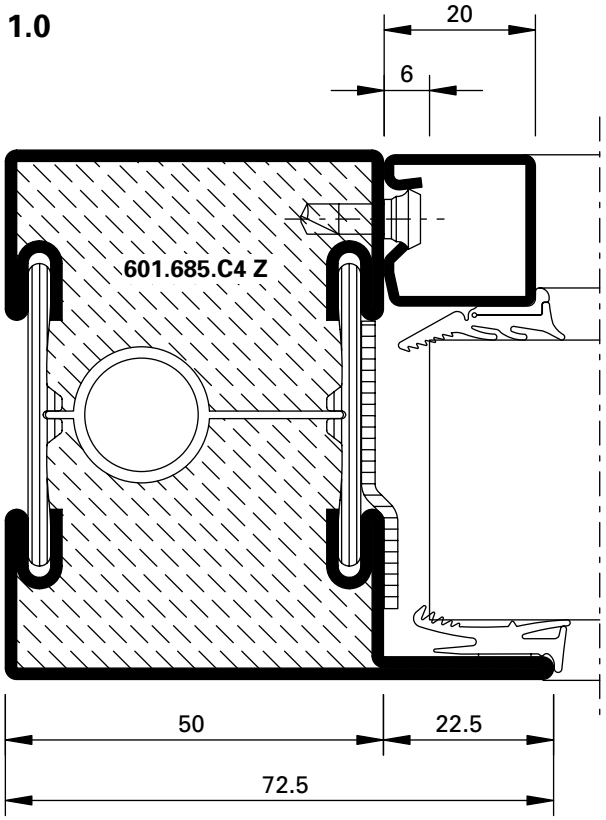

3.0

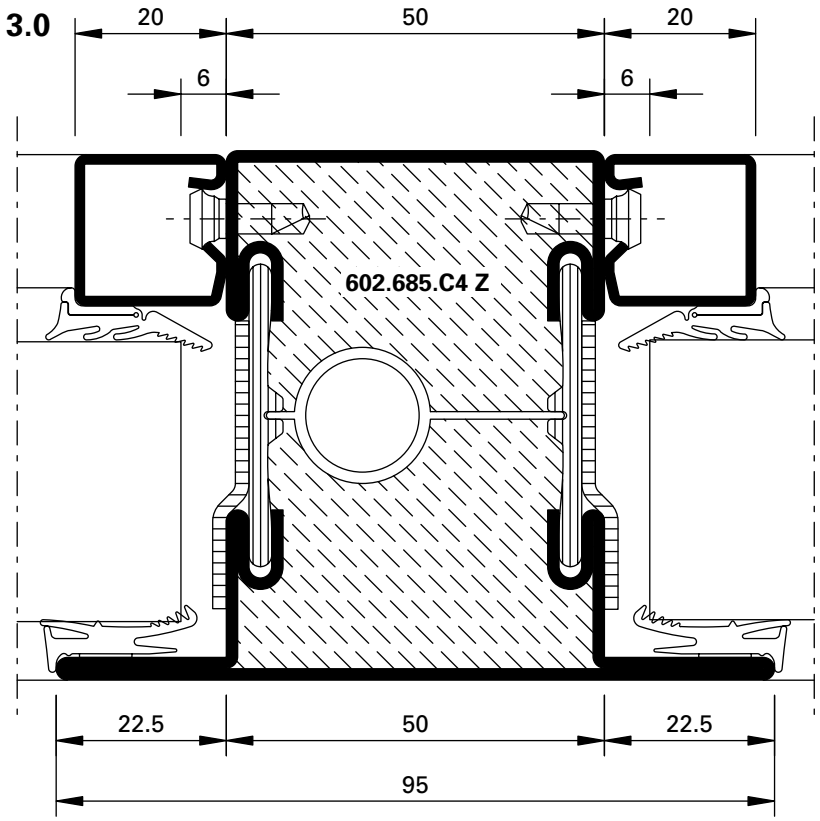

DXF DWG *33-0201-C-001*

DXF DWG *33-0201-C-002*

ift Rosenheim
Notifizierte Produktzertifizierungsstelle
17-003082-PR01
16.09.2020
17-003082-PR02
17.07.2020
Notified Body 0757

JANSEN

2.0

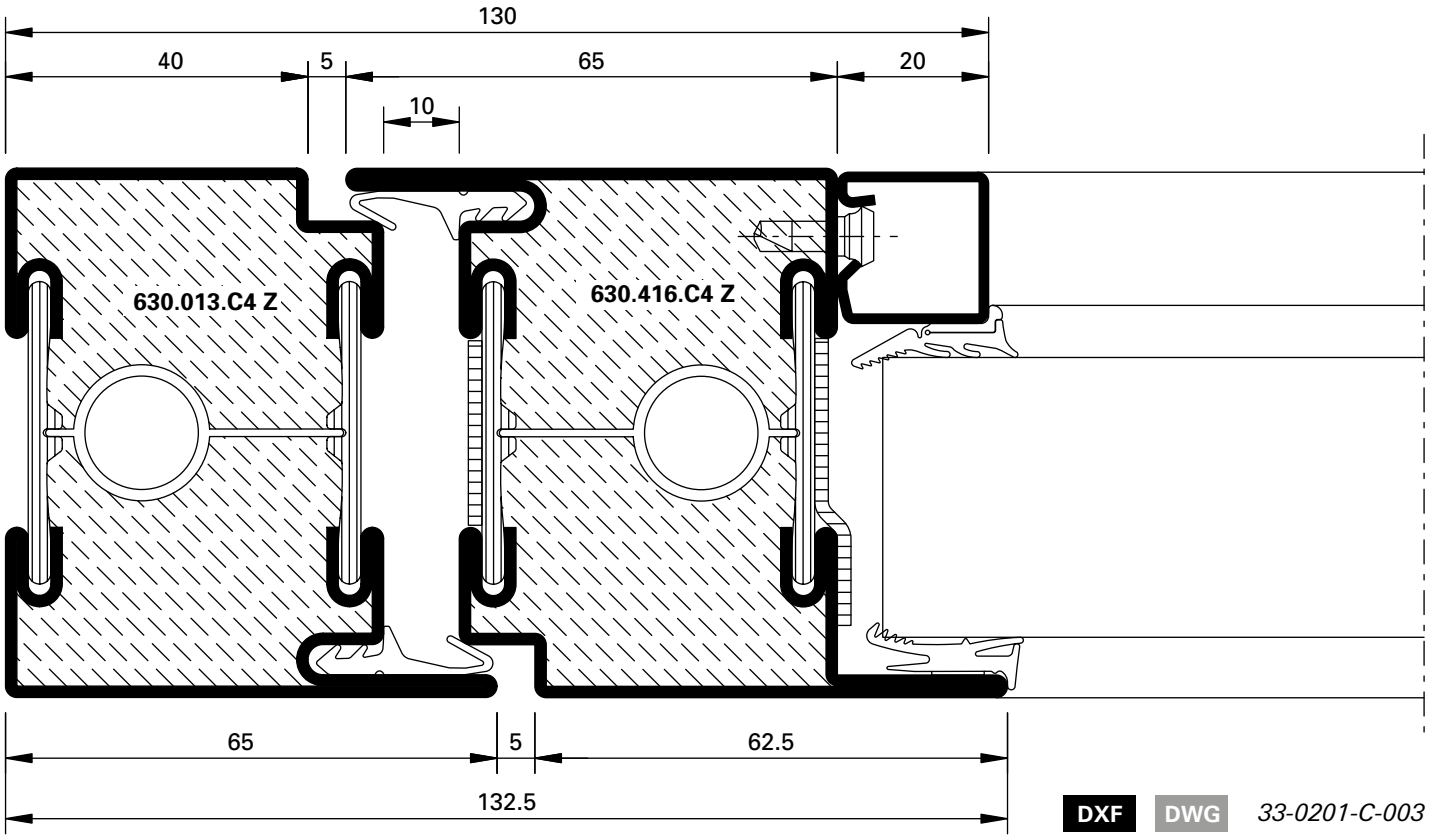

DXF DWG *33-0201-C-003*

4.0

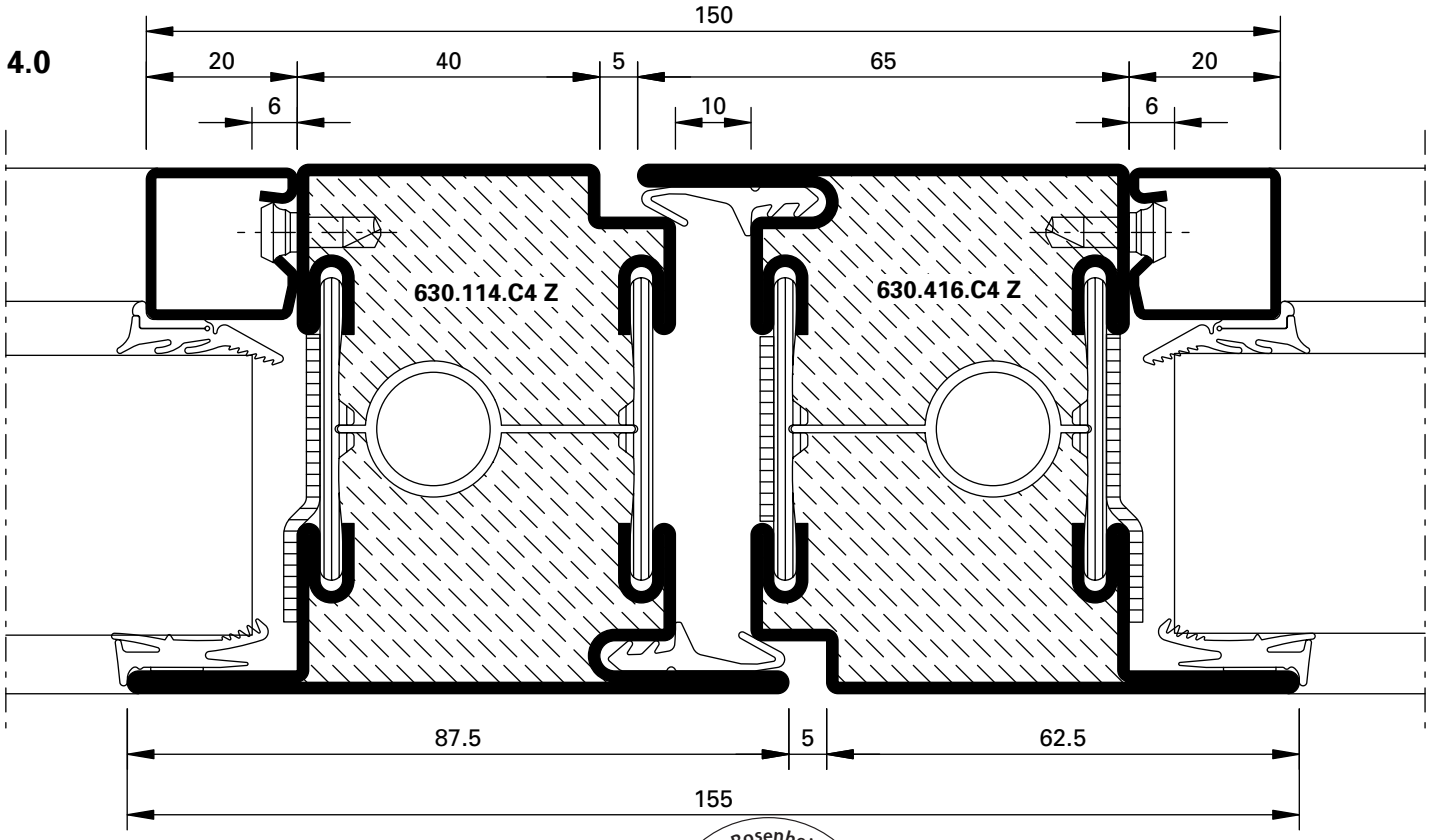

DXF DWG *33-0201-C-004*

ift Rosenheim
Notifizierte Produkt-zertifizierungsstelle
17-003082-PR01
16.09.2020
17-003083-PR01
17.07.2020
Notified Body 0757

Schnittpunkte im Massstab 1:2
Coupe de détails à l'échelle 1:2
Section details on scale 1:2

EI90

2.1

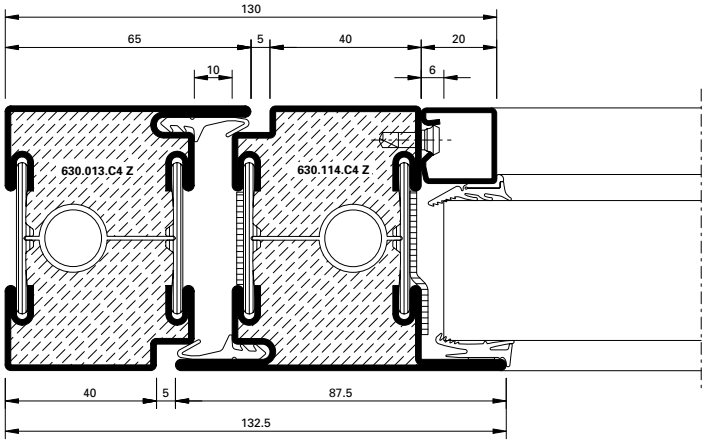

DXF DWG *33-0201-C-005*

4.1

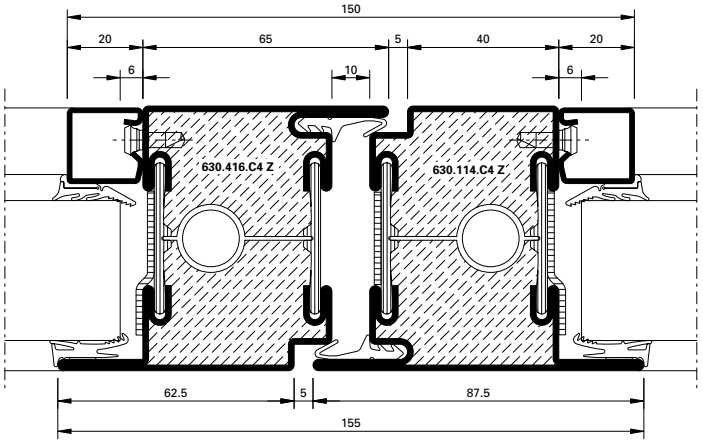

DXF DWG *33-0201-C-006*

4.2

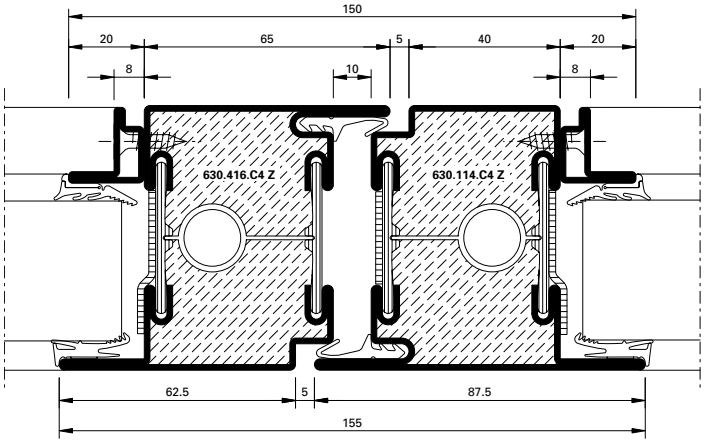

DXF DWG *33-0201-C-007*

ift Rosenheim
Notifizierte Produkt-zertifizierungsstelle
17-003082-PR01
16.09.2020
17-003082-PR01
17.07.2020
Notified Body 0757

5.1

S_a

DWG DXF

33-0201-C-009

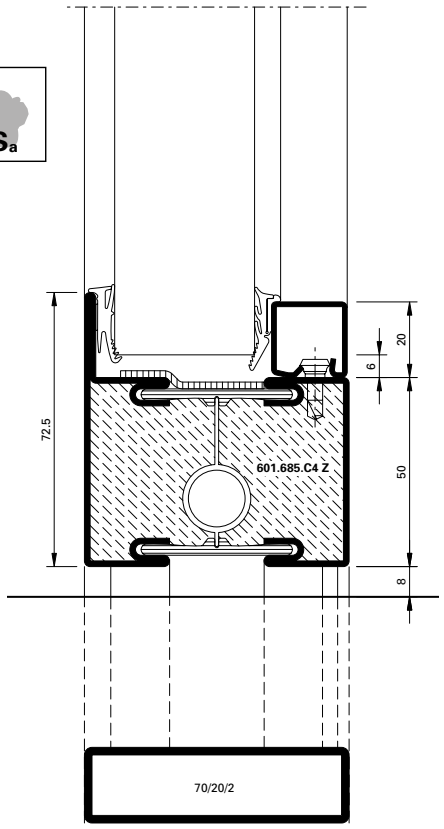

5.2

S_{200}

DWG DXF

33-0201-C-013

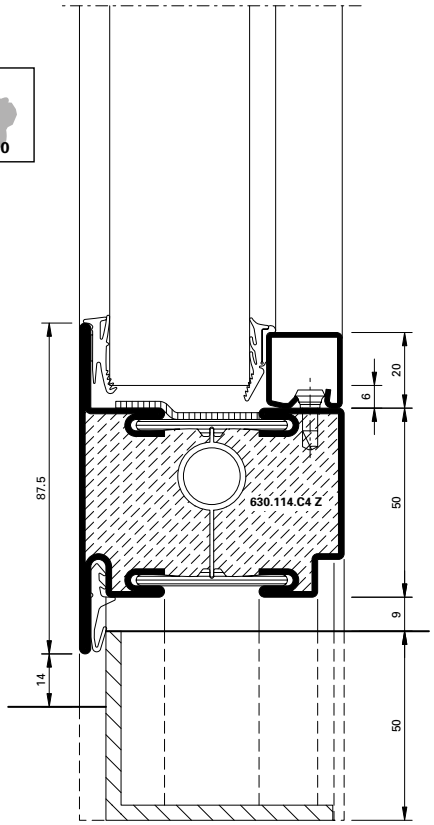

5.3

S_{200}

DWG DXF

33-0101-C-016

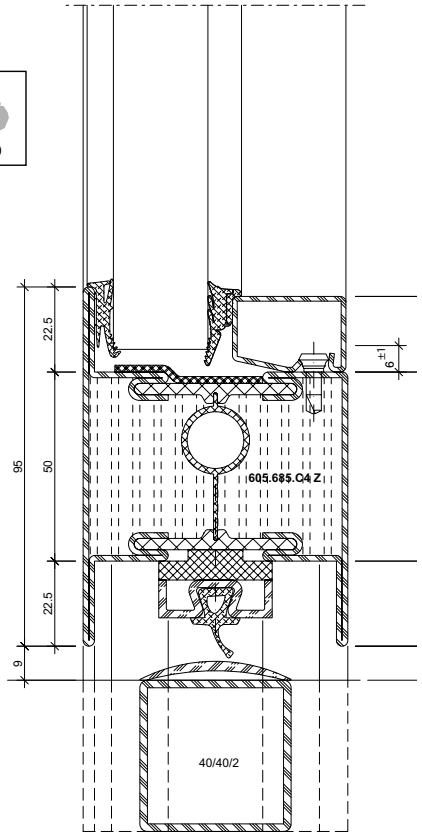

5.4

S_{200}

DWG DXF

33-0201-C-008

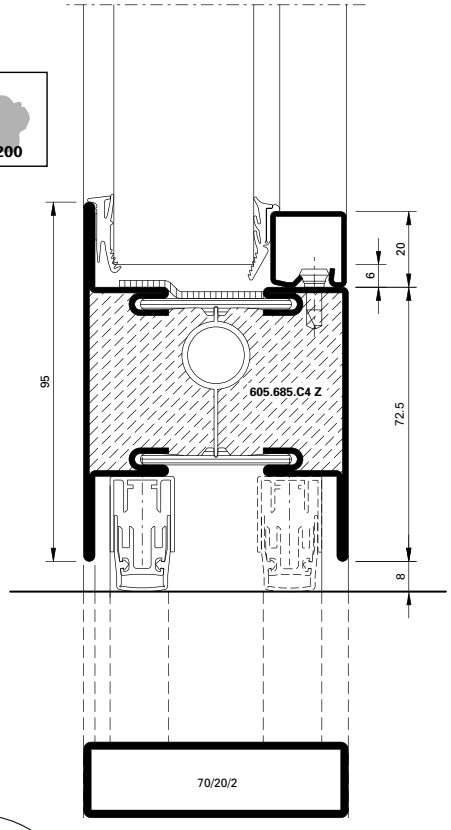

5.5

S200

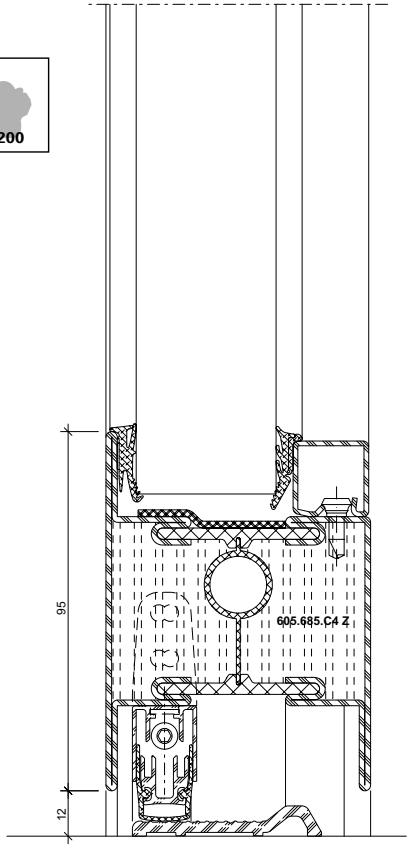

DWG DXF

33-0201-C-032

5.6

S200

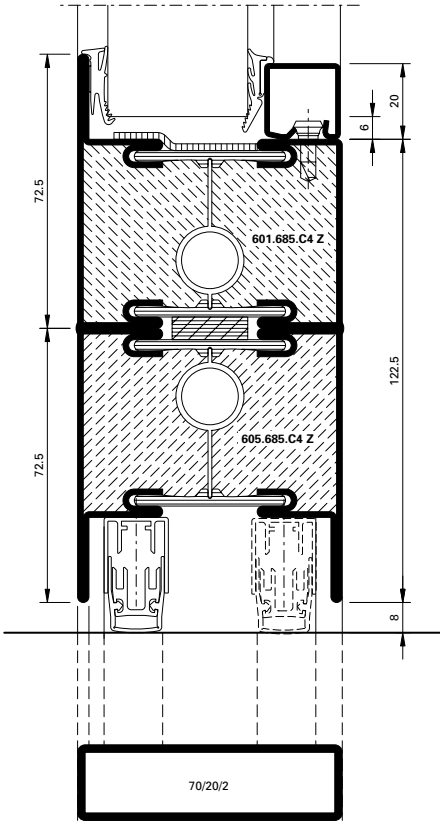

DWG DXF

33-0201-C-010

6.0

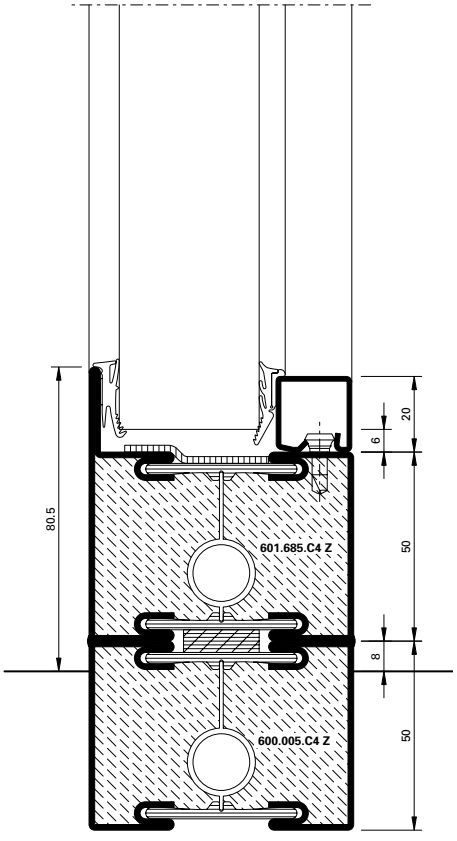

DWG DXF

33-0201-C-011

6.1

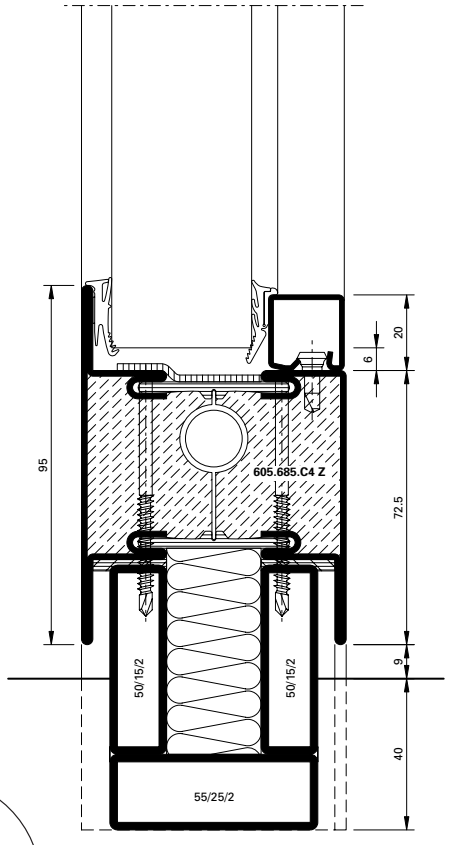

DWG DXF

33-0201-C-012

ift Rosenheim
Notifizierte Produktzertifizierungsstelle
17-003082-PR01
16.09.2020
17-003082-PR02
17.07.2020
Notified Body 0757

Anwendungsbeispiele (33-0101-S-001)
Exemples d'application (33-0101-S-001)
Example of application (33-0101-S-001)

DXF DWG

EI60

A-A

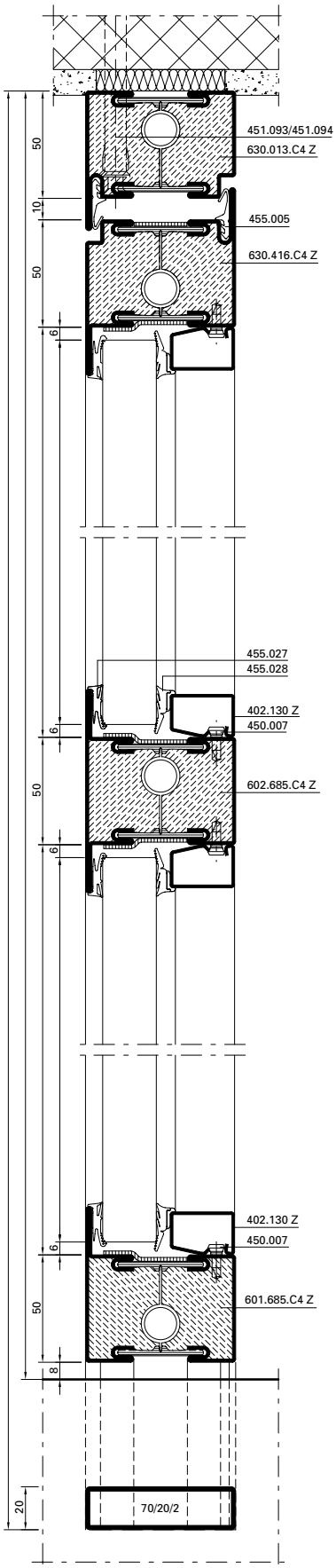

B-B

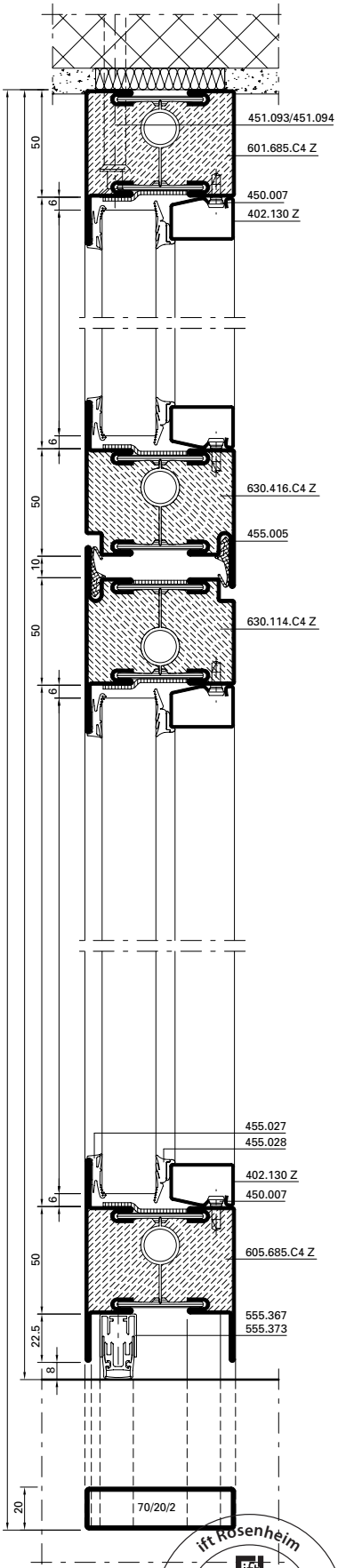

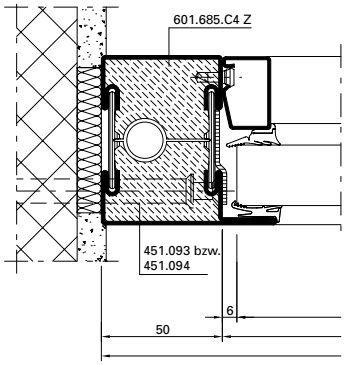

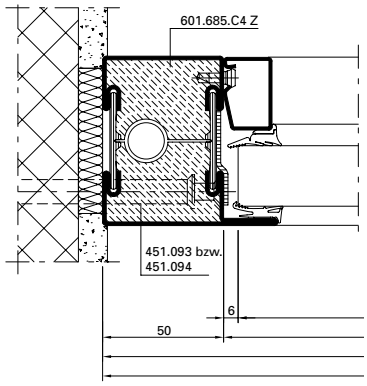

Alternative

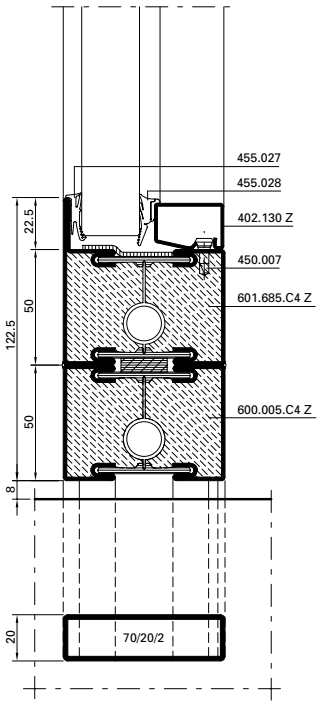

ift Rosenheim
Notifizierte Produktzertifizierungsstelle
17-003082-PR01
16.09.2020
17-003082-PR02
17.07.2020
Notified Body 0757

JANSEN

C-C

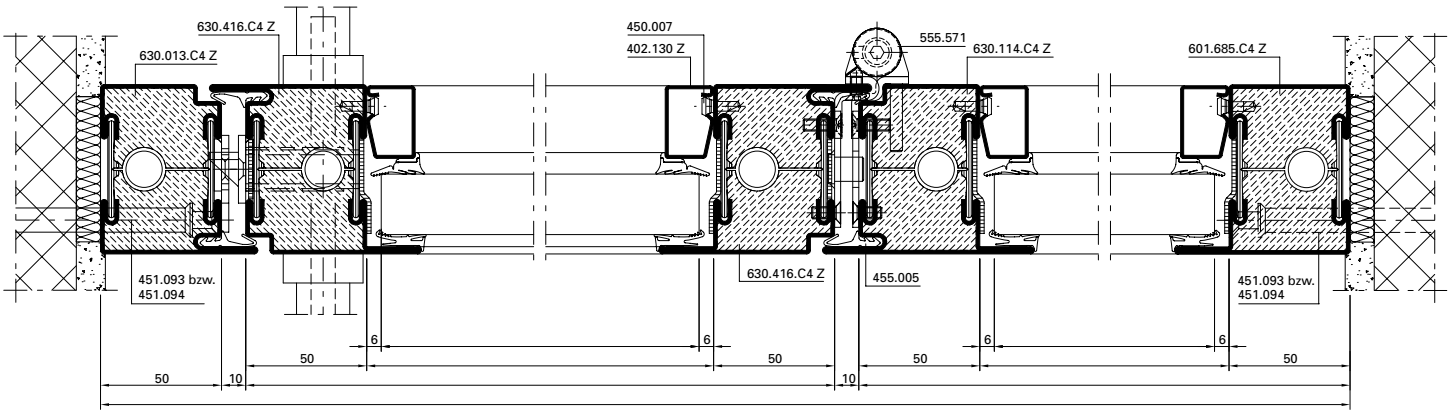

D-D

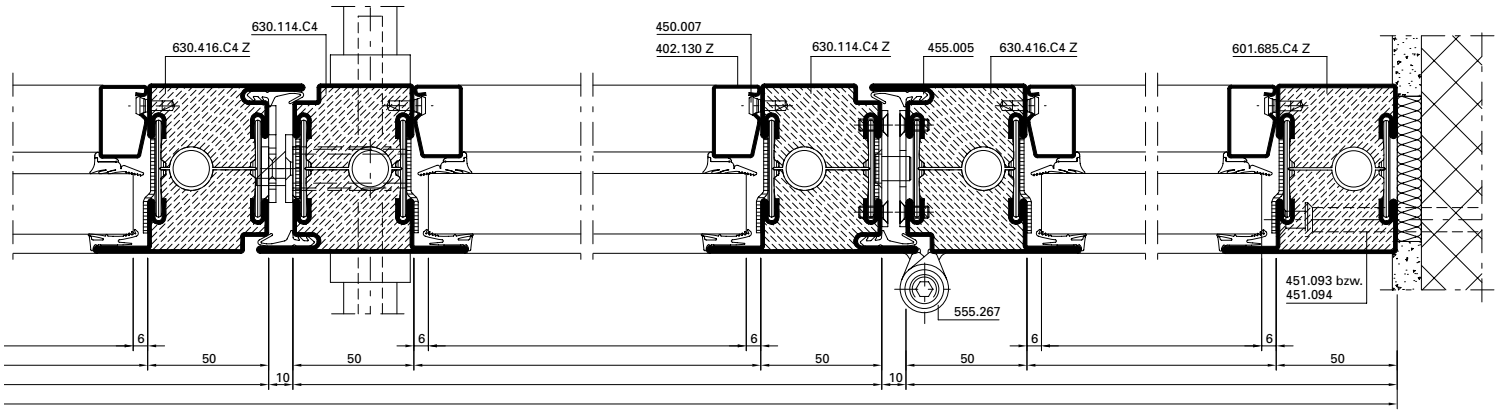

Alternative

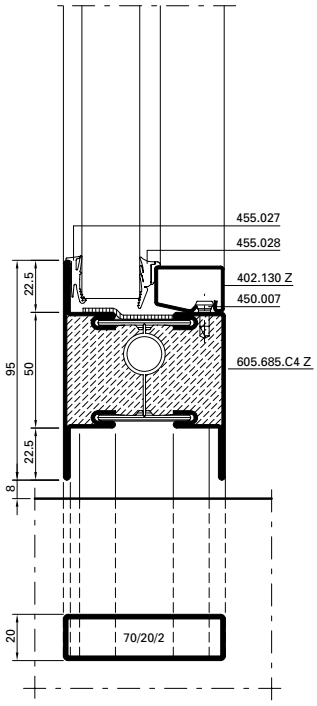

Alternative

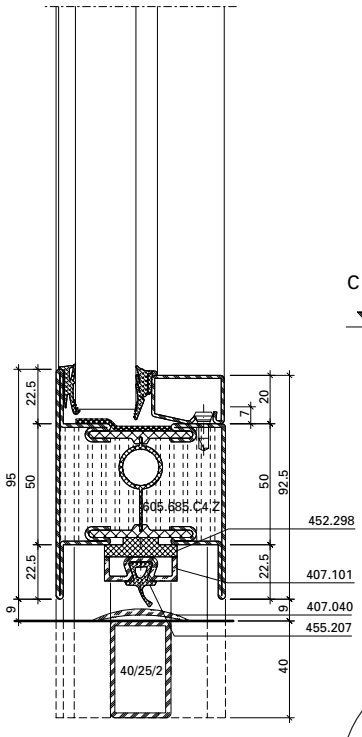

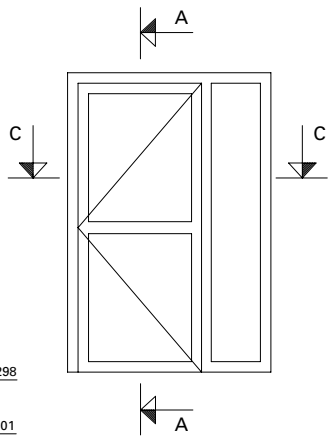

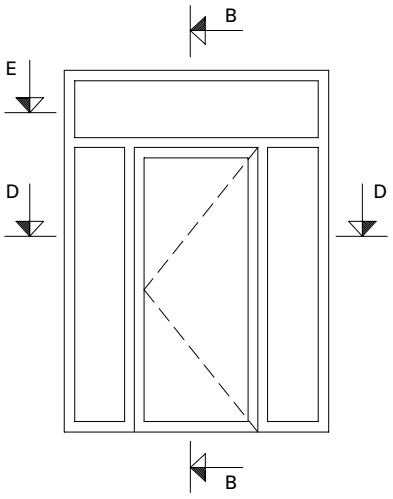



Anwendungsbeispiele (33-0101-S-002)
Exemples d'application (33-0101-S-002)
Example of application (33-0101-S-002)

DXF DWG

EI60

A-A

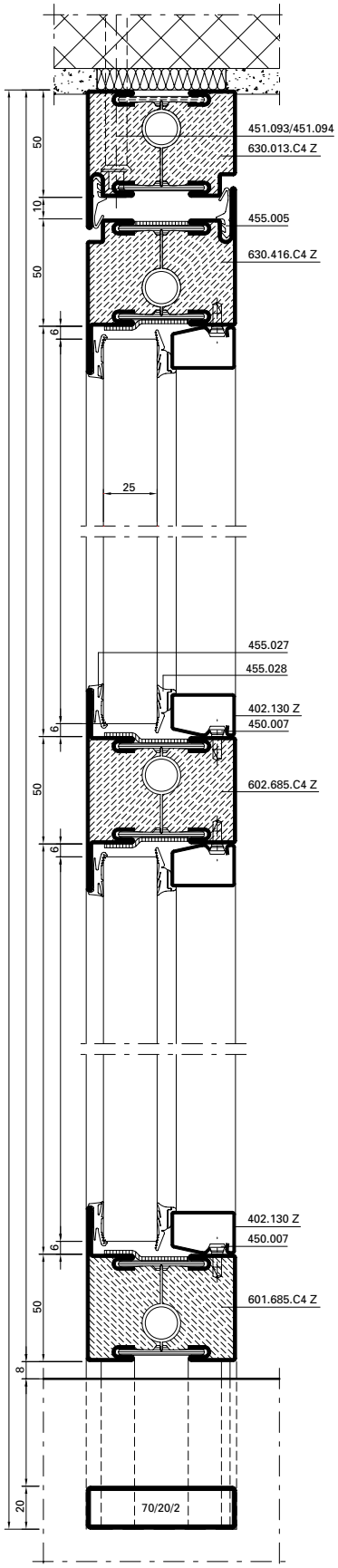

B-B

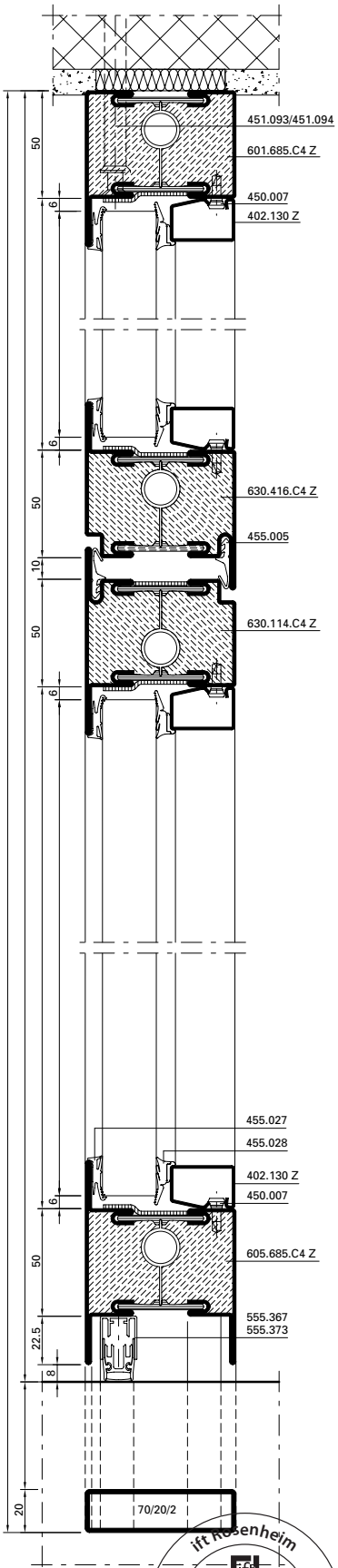

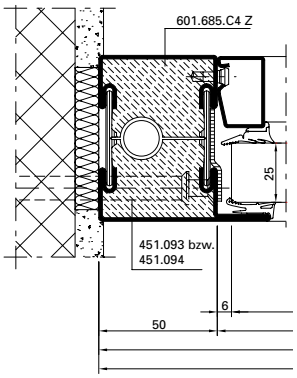

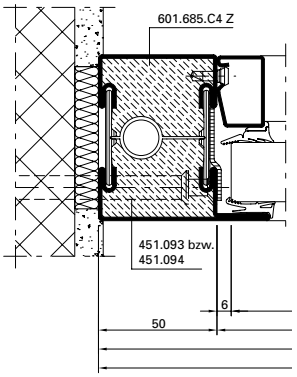

Alternative

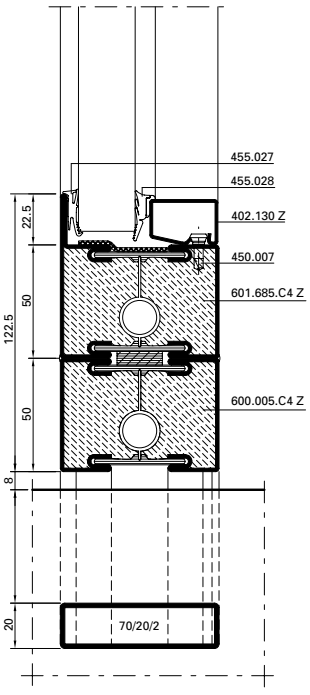

ift Rosenheim
Notifizierte Produktzertifizierungsstelle
17-003082-PR01
16.09.2020
17-003082-PR02
17.07.2020
Notified Body 0757

C-C

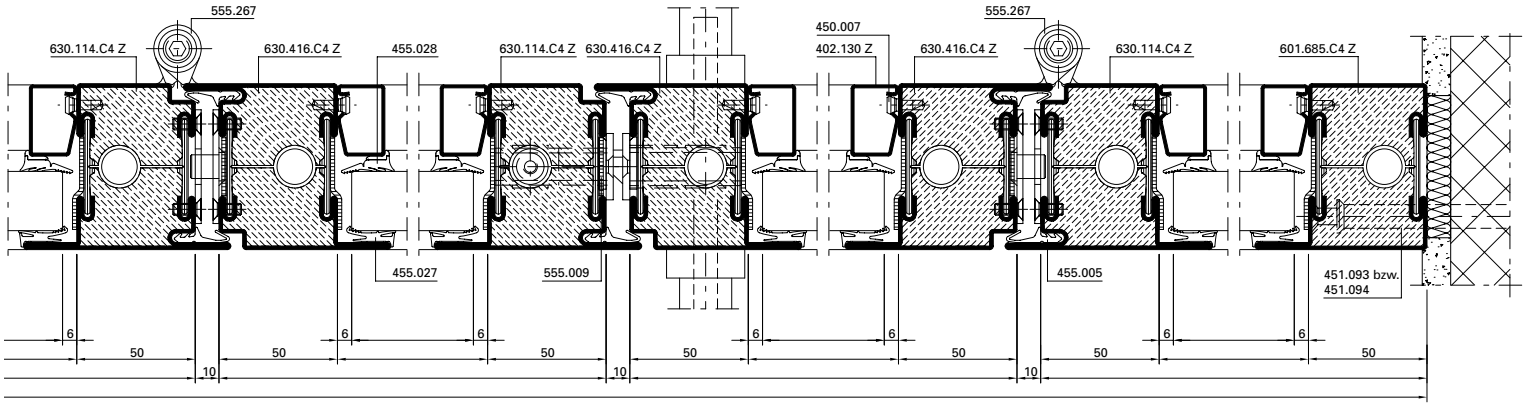

D-D

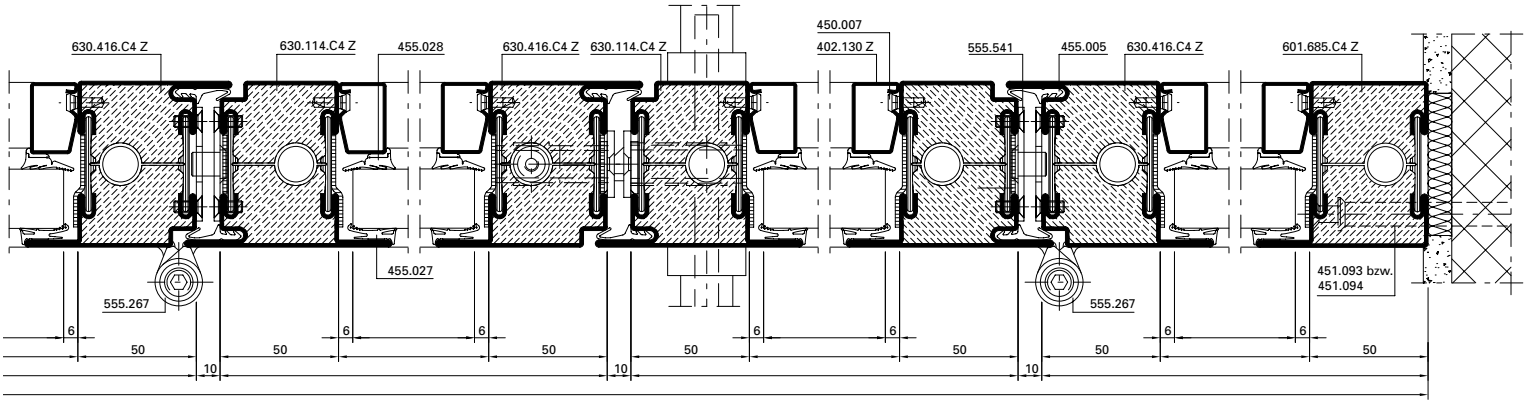

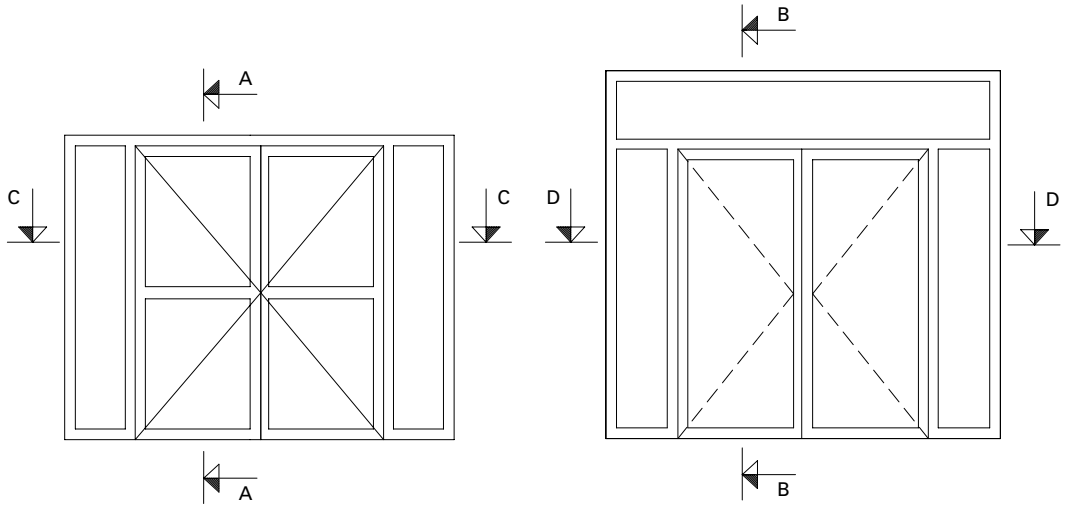

0 10 20 30 40 50 mm

Anwendungsbeispiele (33-0101-S-003)
Exemples d'application (33-0101-S-003)
Example of application (33-0101-S-003)

DXF DWG

EI60

A-A

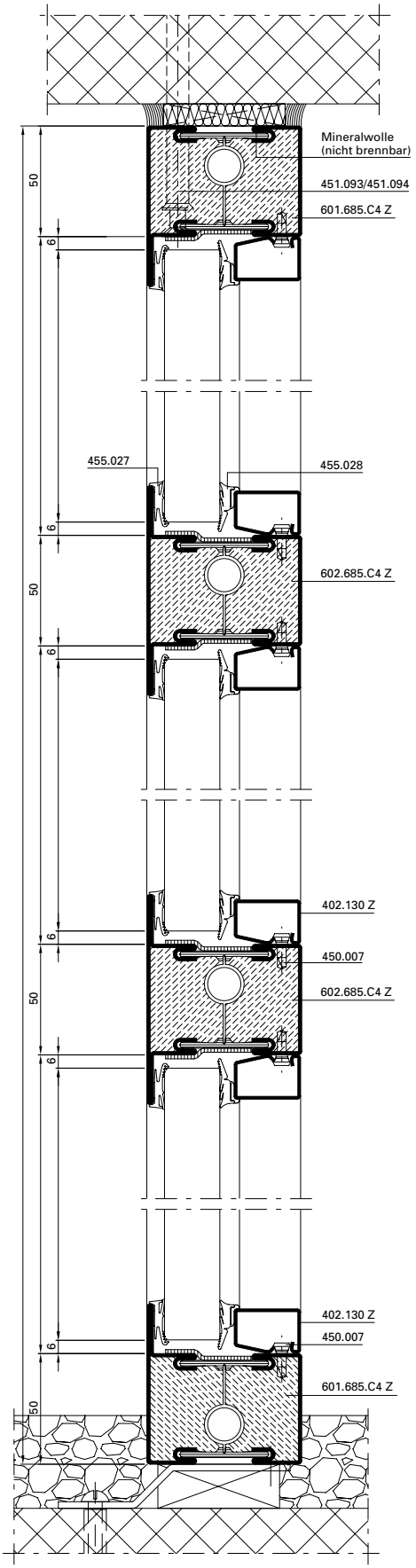

Alternative

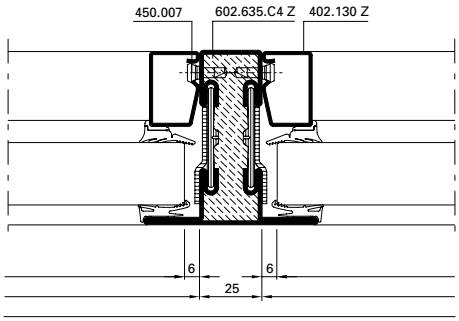

Alternative

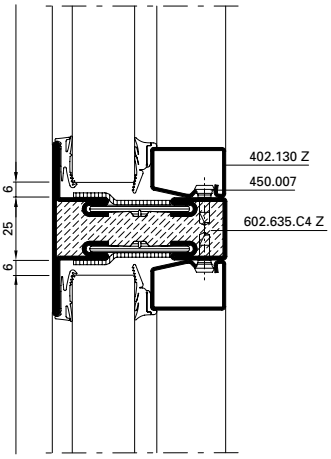

Alternative

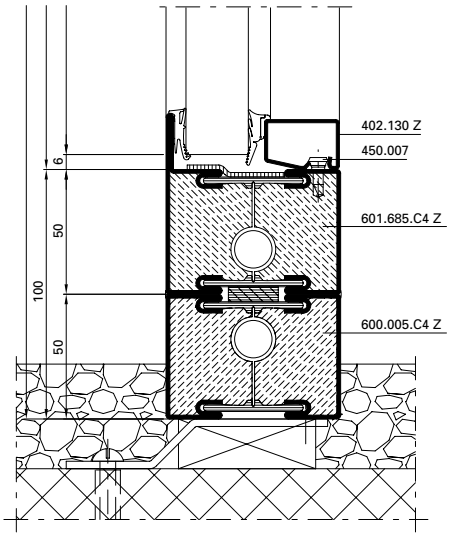

ift Rosenheim
Notifizierte Produktzertifizierungsstelle
17-003082-PR01
16.09.2020
17-003082-PR02
17.07.2020
Notified Body 0757

JANSEN

B-B

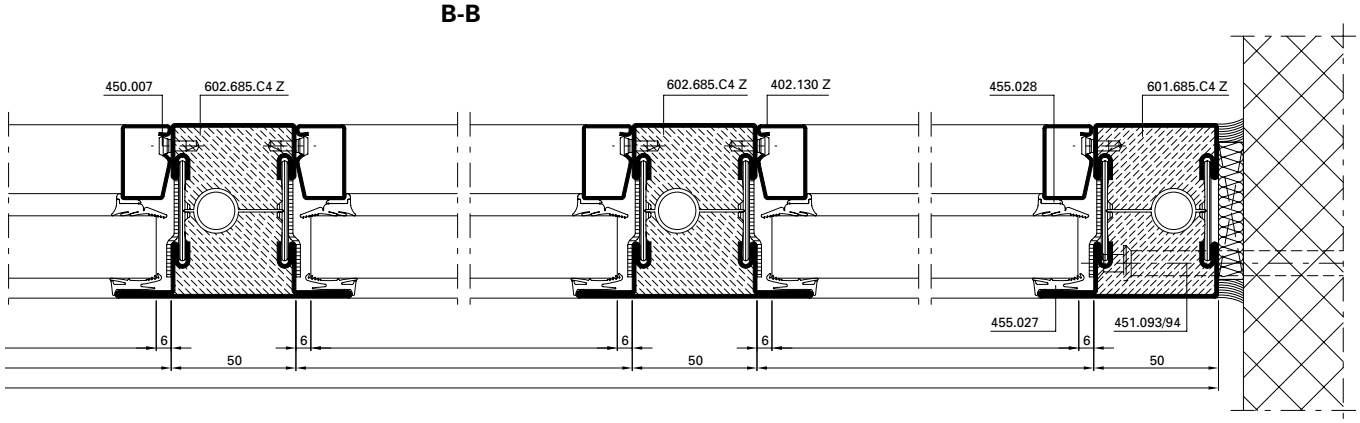

B-B mit Elementkopplung

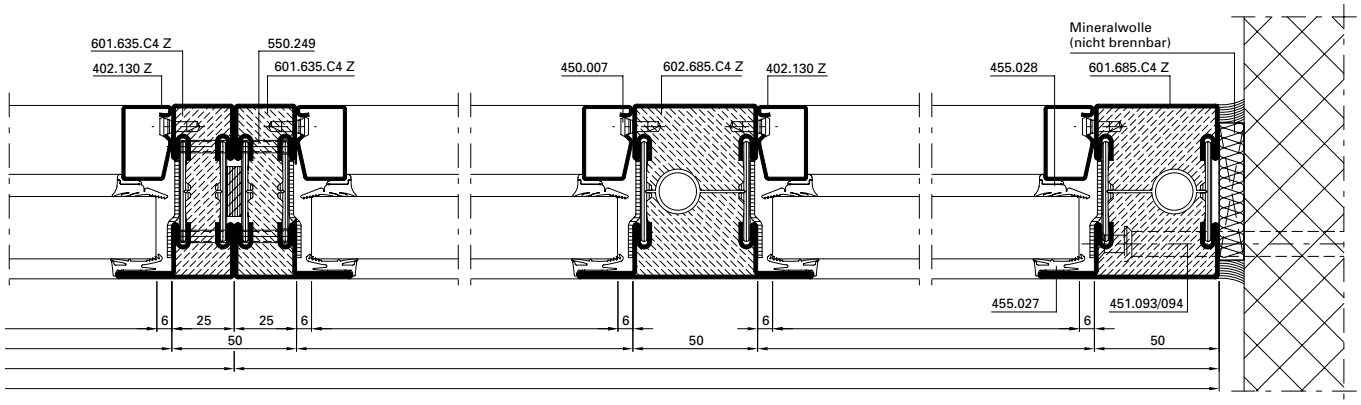

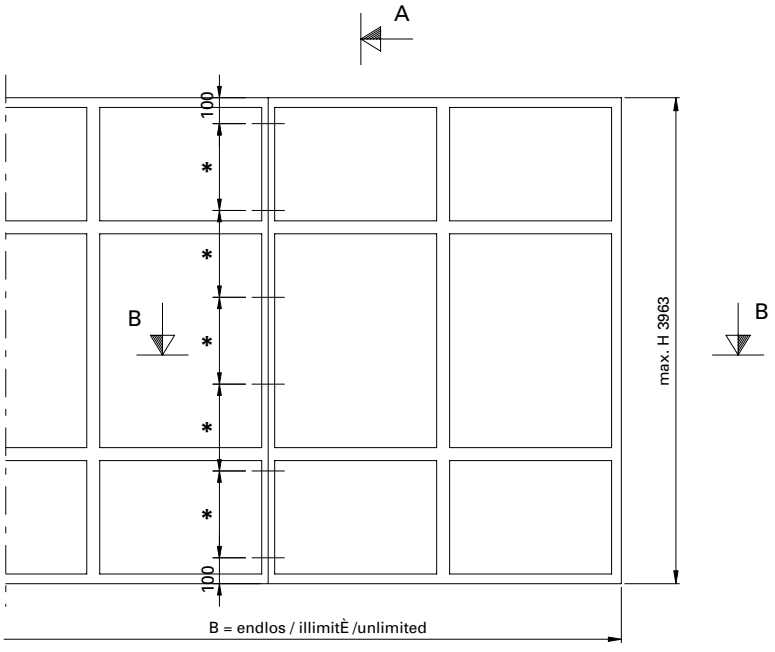

0 10 20 30 40 50 mm

max. Glasfelder:
B 1291 x H 2500 mm
B 2500 x H 1400 mm

* Schrauben-Abstand ≤ 500 mm

* Distance des vis ≤ 500 mm

* Screw distance ≤ 500 mm

ift Rosenheim
Notifizierte Produktzertifizierungsstelle
17-003082-PR01
16.09.2020
17-003083-PR01
17.07.2020
Notified Body 0757

Anwendungsbeispiele (33-0201-S-001)
Exemples d'application (33-0201-S-001)
Example of application (33-0201-S-001)

DXF DWG

EI90

A-A

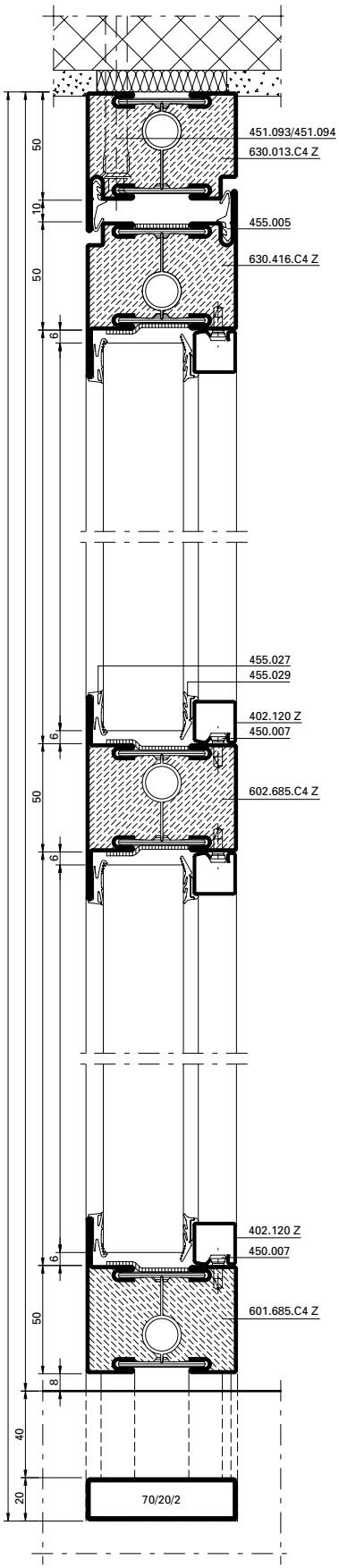

B-B

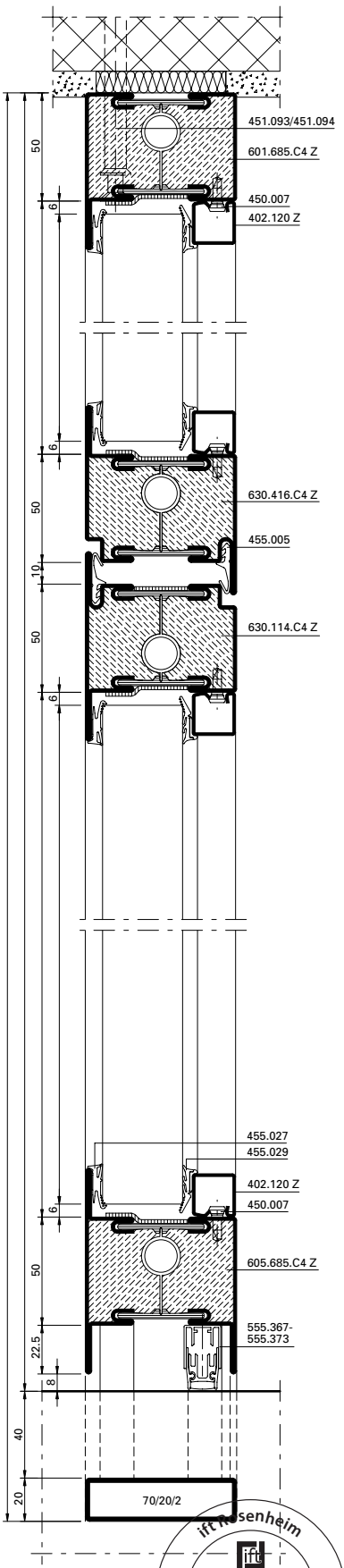

Detail E

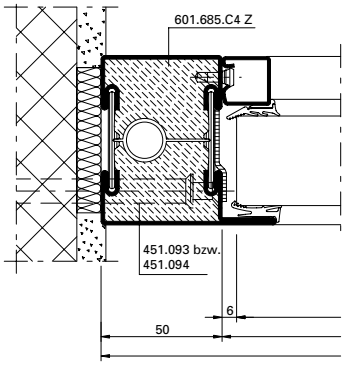

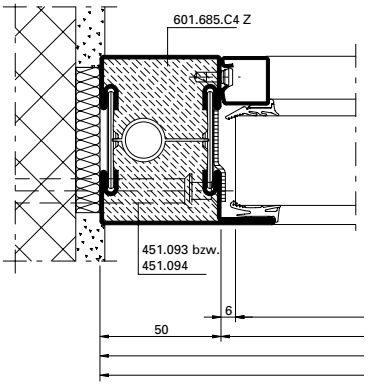

Alternative

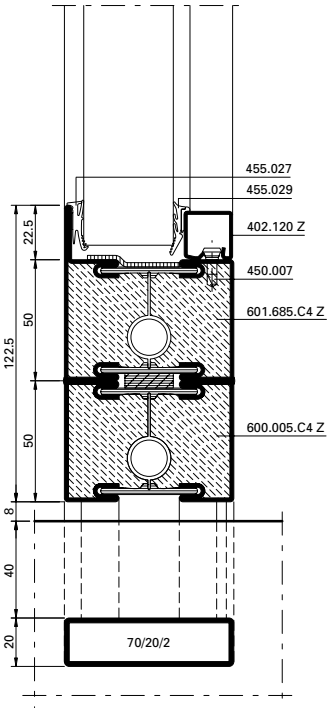

ift Rosenheim
Notifizierte Produktzertifizierungsstelle
17-003082-PR01
16.09.2020
17-003082-PR02
17.07.2020
Notified Body 0757

JANSEN

C-C

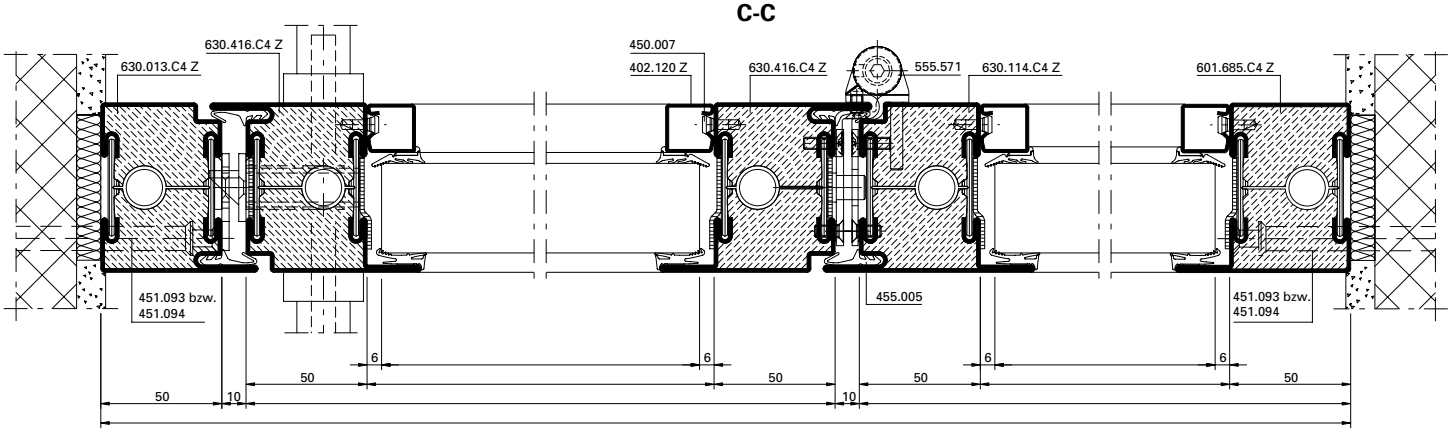

D-D

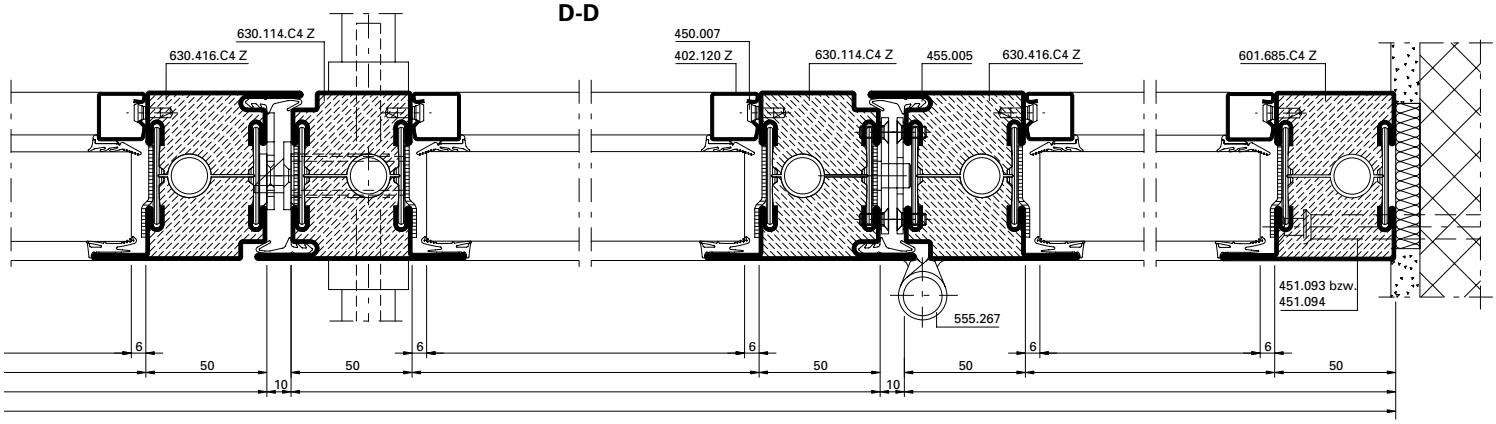

Alternative

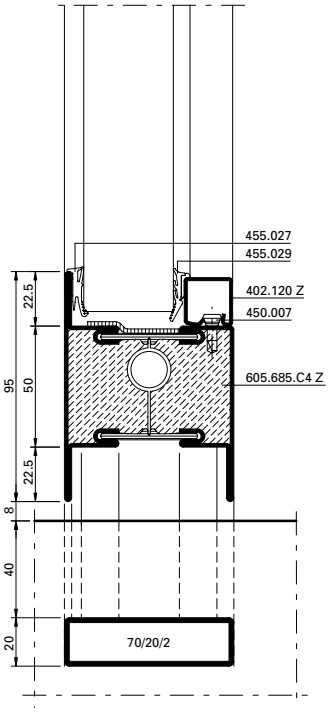

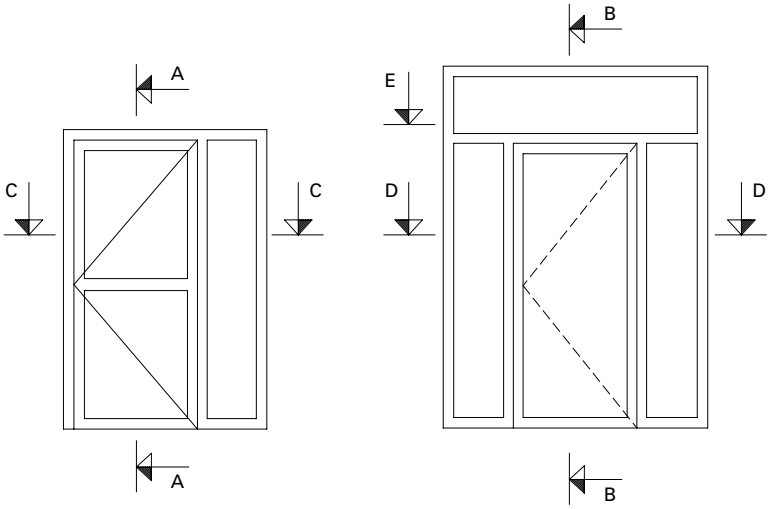

0 10 20 30 40 50 mm

ift Rosenheim
Notifizierte Produktzertifizierungsstelle
17-003082-PR01
16.09.2020
17-003083-PR01
17.07.2020
Notified Body 0757

Anwendungsbeispiele (33-0201-S-002)
Exemples d'application (33-0201-S-002)
Example of application (33-0201-S-002)

DXF DWG

EI90

A-A

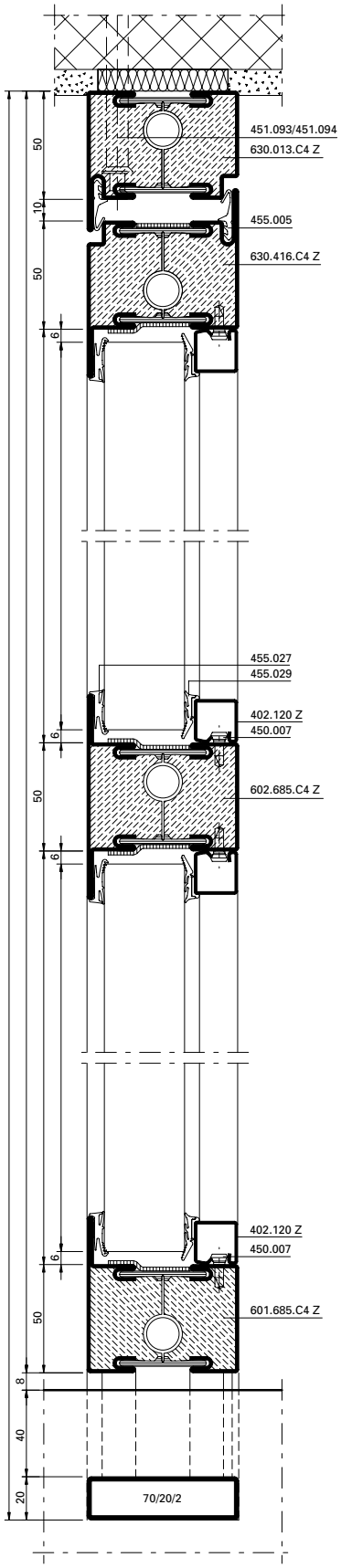

B-B

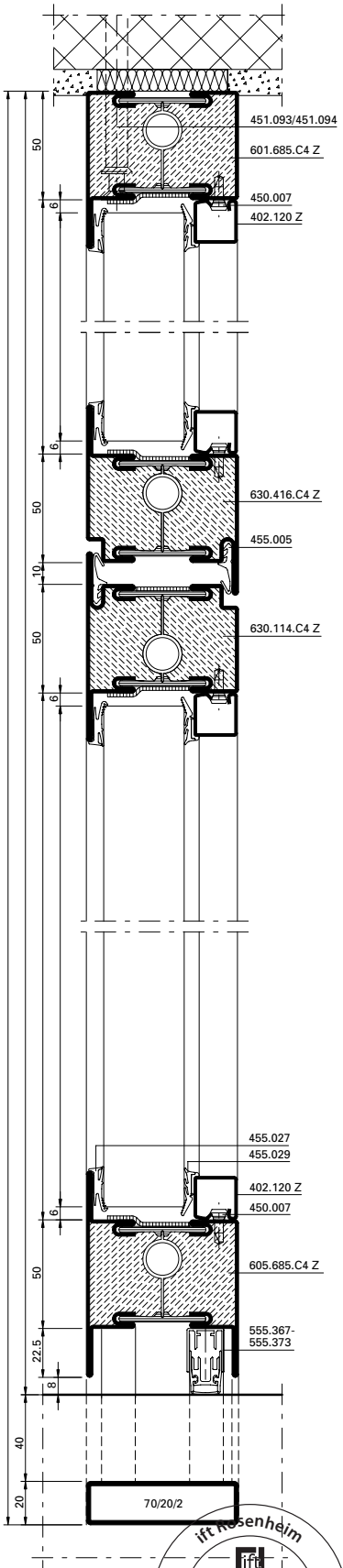

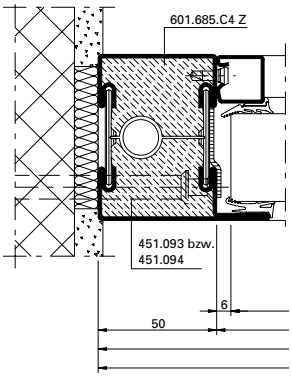

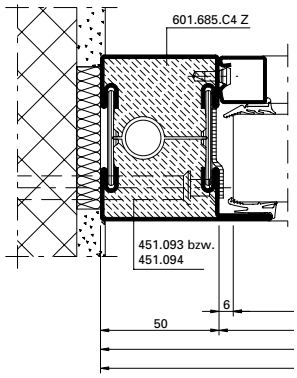

Alternative

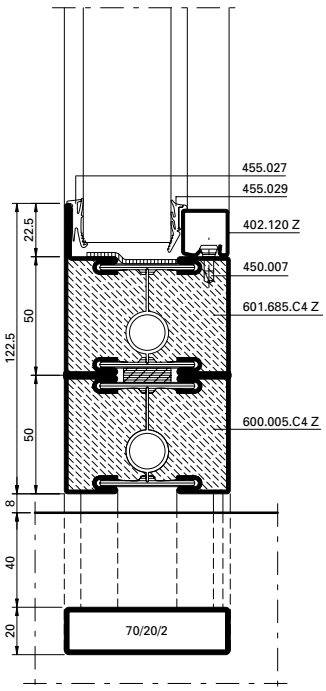

ift Rosenheim
Notifizierte Produkt-
zertifizierungsstelle
17-003082-PR01
16.09.2020
17-003082-PR02
17.07.2020
Notified Body 0757

JANSEN

C-C

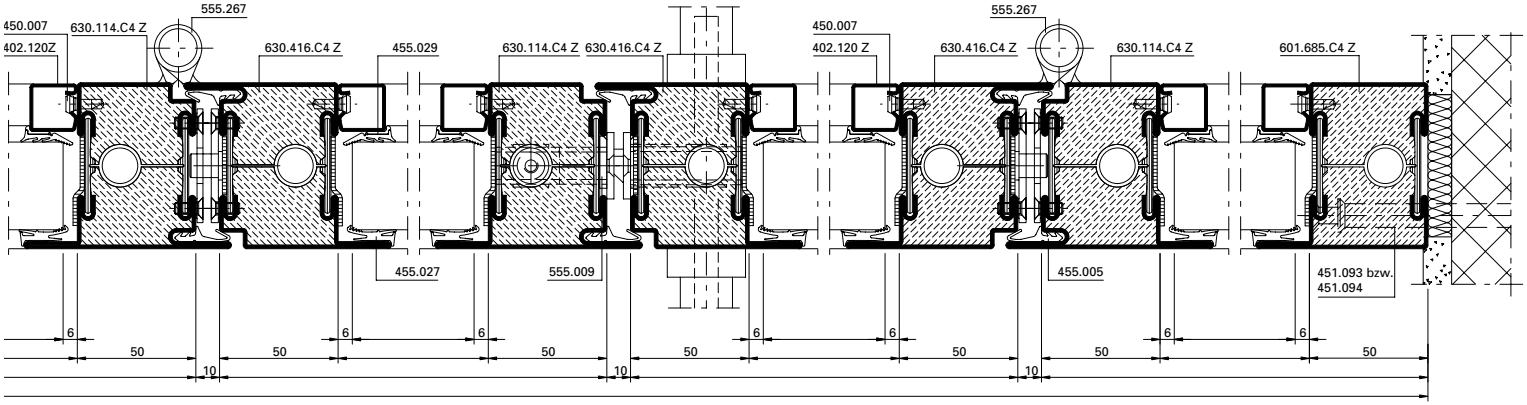

D-D

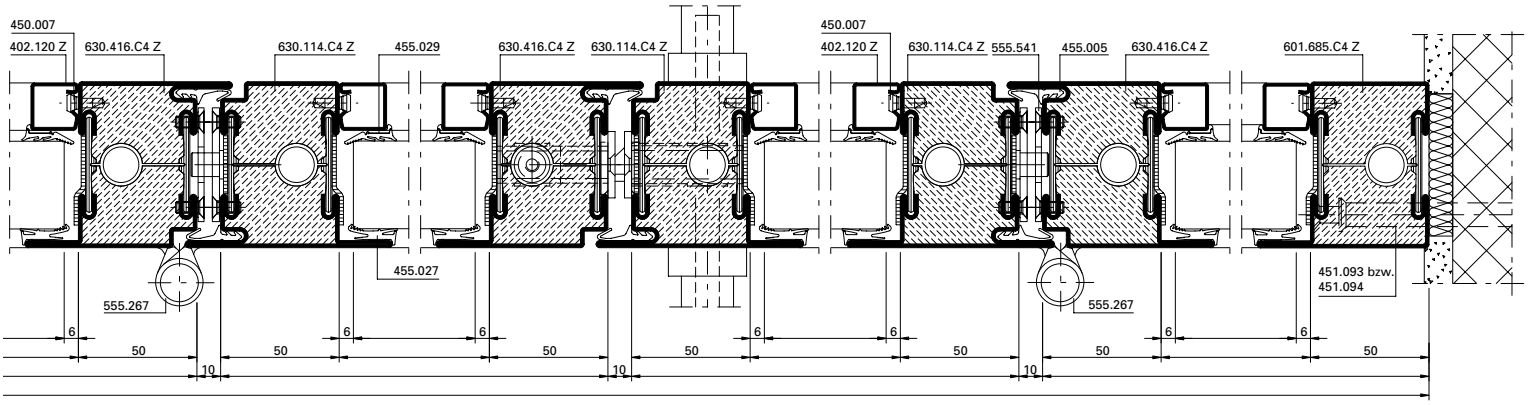

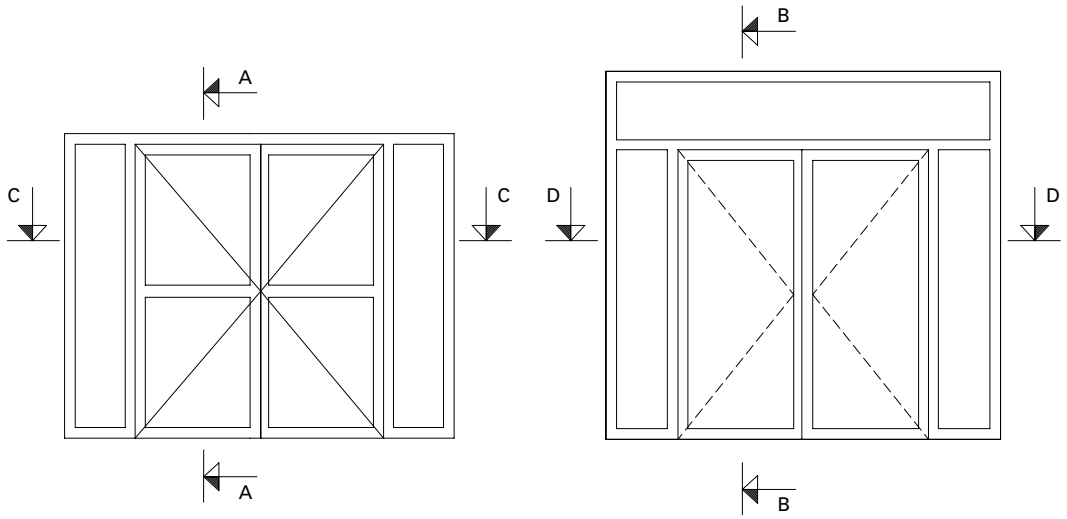

0 10 20 30 40 50 mm

Anwendungsbeispiele (33-0201-S-003)
Exemples d'application (33-0201-S-003)
Example of application (33-0201-S-003)

DXF DWG

EI90

A-A

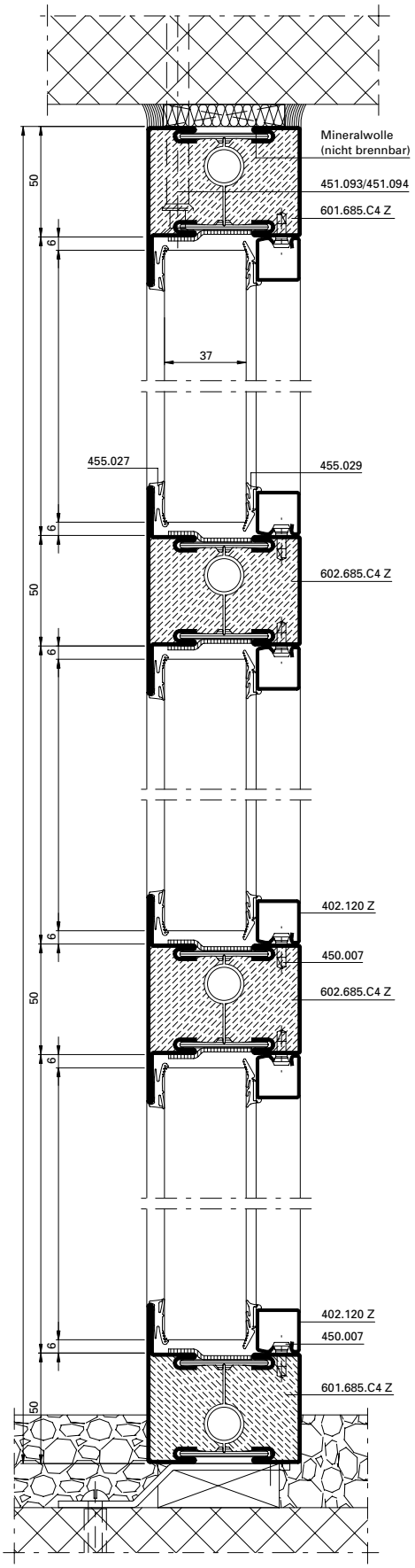

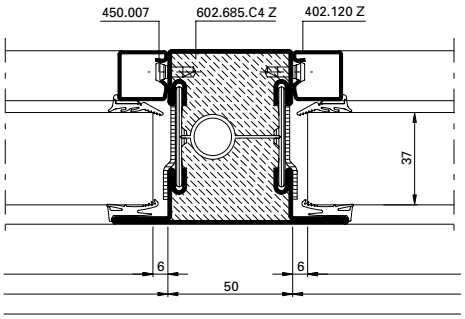

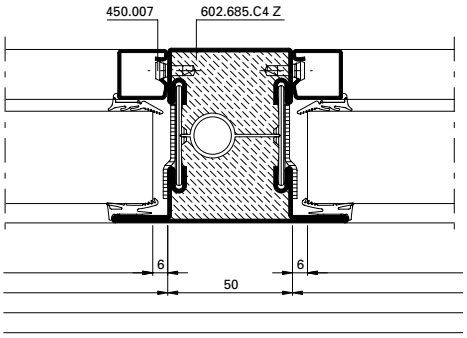

Alternative

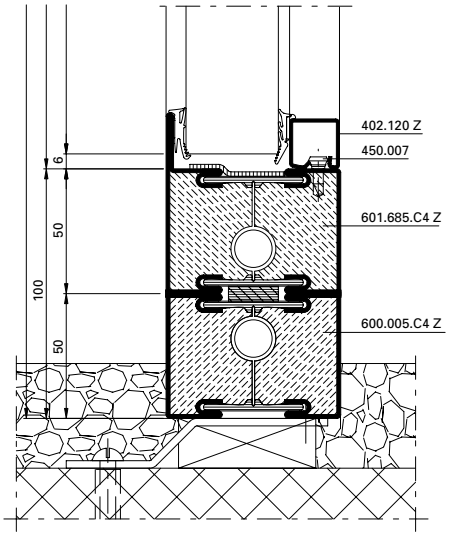

ift Rosenheim
Notifizierte Produktzertifizierungsstelle
17-003082-PR01
16.09.2020
17-003082-PR02
17.07.2020
Notified Body 0757

JANSEN

B-B

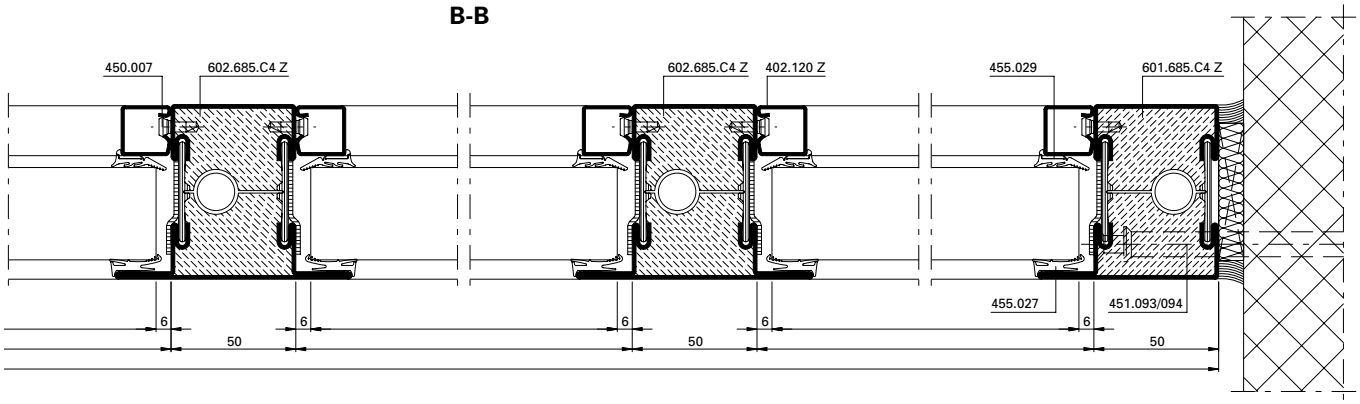

B-B mit Elementkopplung

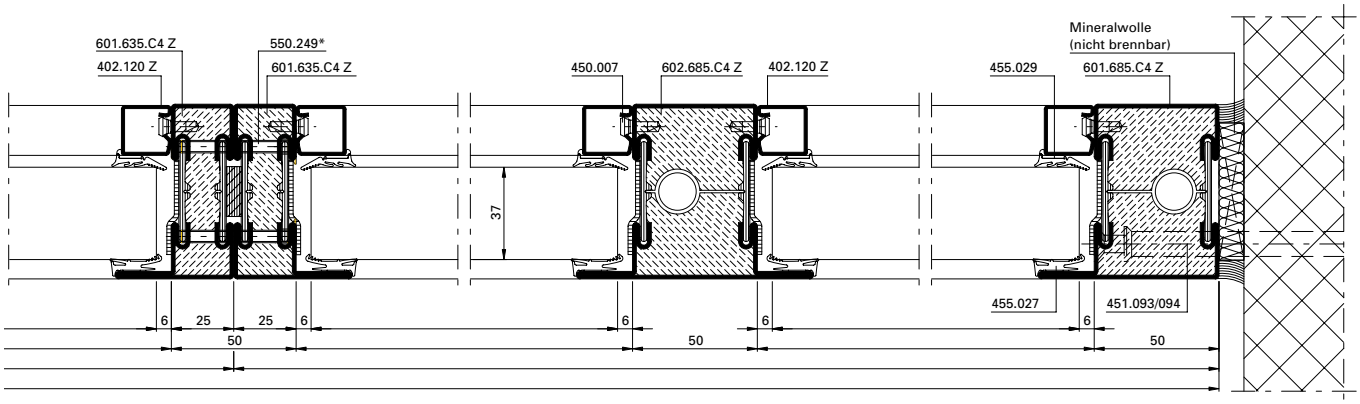

Alternative

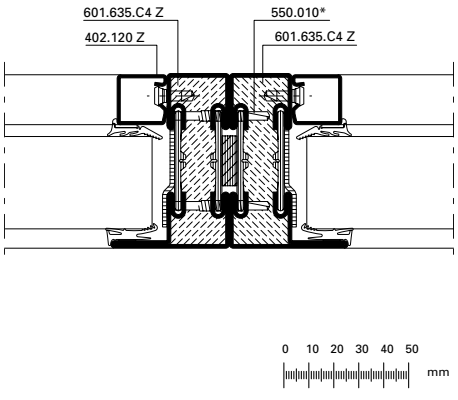

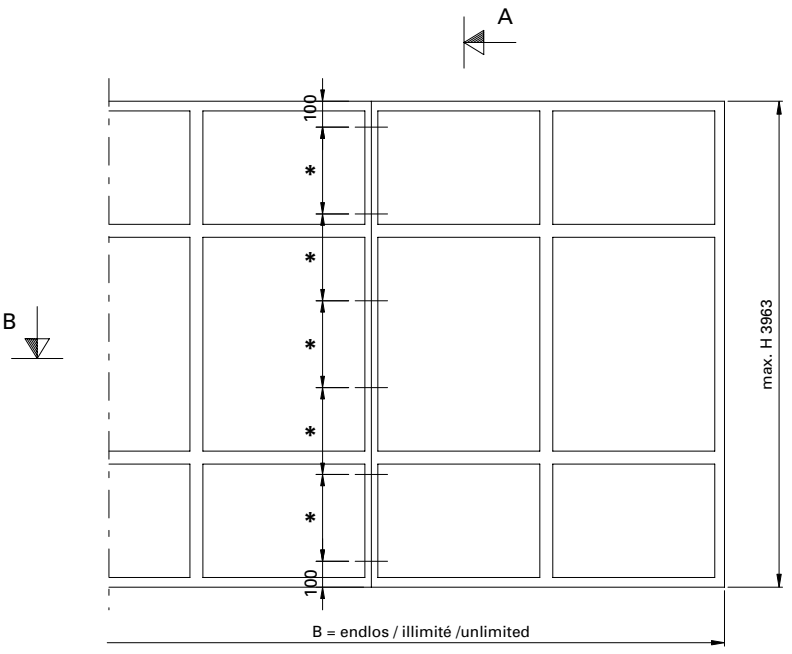

* Schrauben-Abstand ≤ 500 mm

* Distance des vis ≤ 500 mm

* Screw distance ≤ 500 mm

Rosenheim
ift
Notifizierte Produkt-zertifizierungsstelle
17-003082-PR01
16.09.2020
17-003083-PR01
17.07.2020
Notified Body 0757

Glasleisten-Varianten im Massstab 1:2
Variantes de parcloses à l'échelle 1:2
Glazing bead options on scale 1:2

EI60

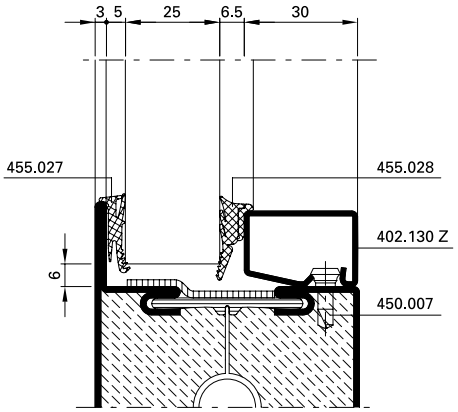

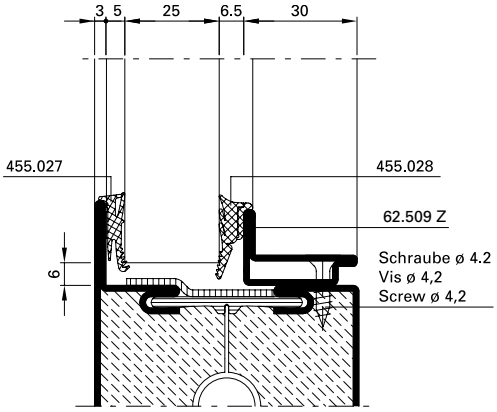

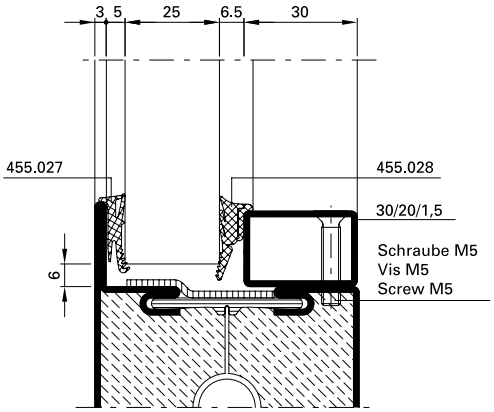

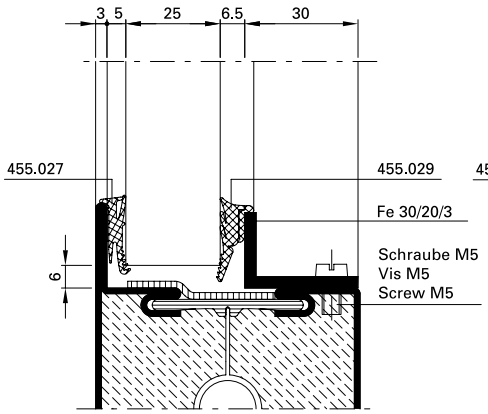

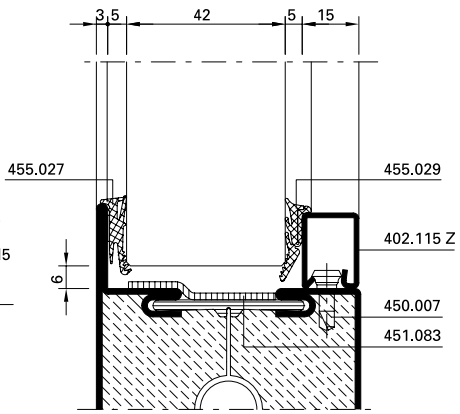

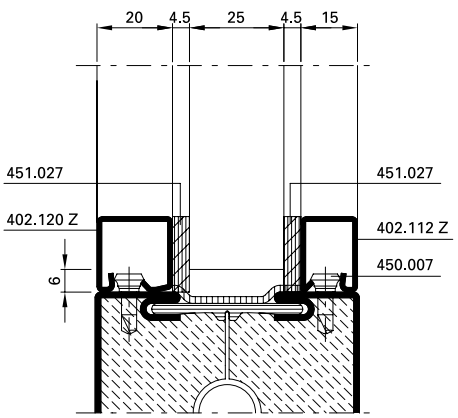

Promatect H
Tür oder Festverglasung
Porte ou vitrage fixe
Door or fixed glazing

Promatect H
Tür oder Festverglasung
Porte ou vitrage fixe
Door or fixed glazing

Promatect H
Tür oder Festverglasung
Porte ou vitrage fixe
Door or fixed glazing

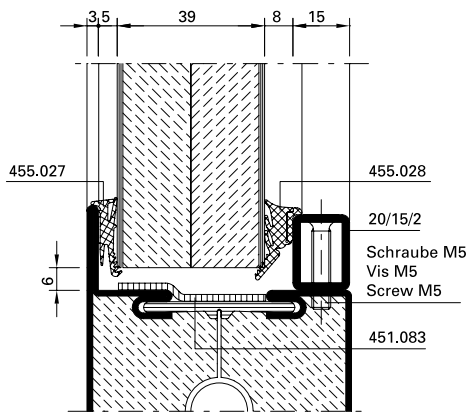

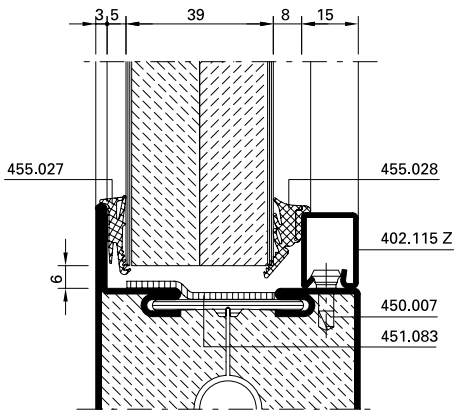

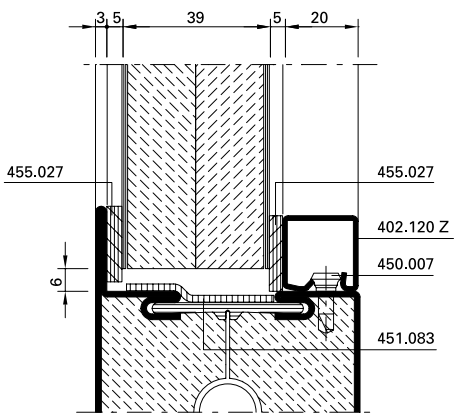

Bedingt durch verschiedene Toleranzen (Profile, Glasleisten, Anordnung Befestigungsknöpfe, Glasdichtungen resp. Papierfaserbänder und Glaselemente) empfehlen wir, die Wahl der Papierfaserbänder resp. Glasdichtungen vorgängig an einem Element zu prüfen.

A cause des différentes tolérances (profilés, parcloses, disposition boutons de fixation, joints de vitrage resp. bande de papier et éléments vitrés) nous recommandons d'effectuer un essai préalable avec la bande de fibre de papier resp. joints de vitrage choisie sur un élément.

Owing to variations in the tolerances (profiled sections, glazing beads, layout of bead studs, glazing weatherstrips, paper fibre strips and glazing) it is advisible to check your choice of paper fibre strips resp. glazing weatherstrips on an infill panel beforehand.

ift Rosenheim
Notifizierte Produktzertifizierungsstelle
17-003082-PR01
16.09.2020
17-003083-PR01
17.07.2020
Notified Body 0757

Glasleisten-Varianten im Massstab 1:2
Variantes de parcloses à l'échelle 1:2
Glazing bead options on scale 1:2

EI60

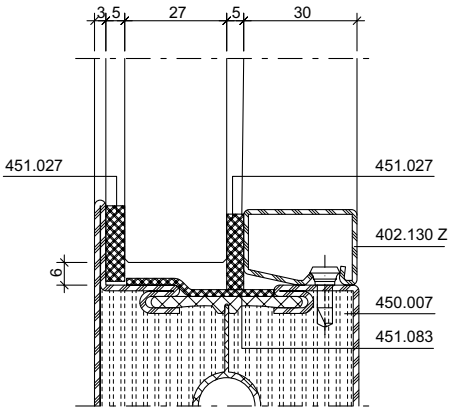

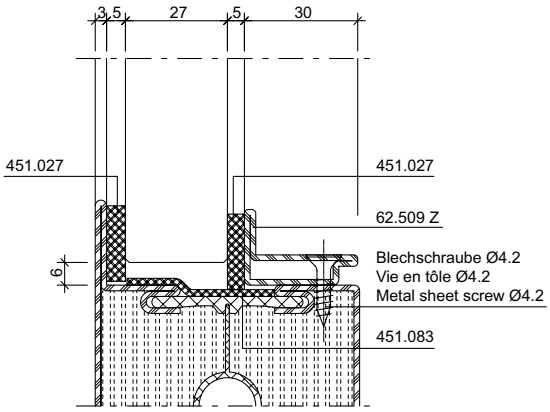

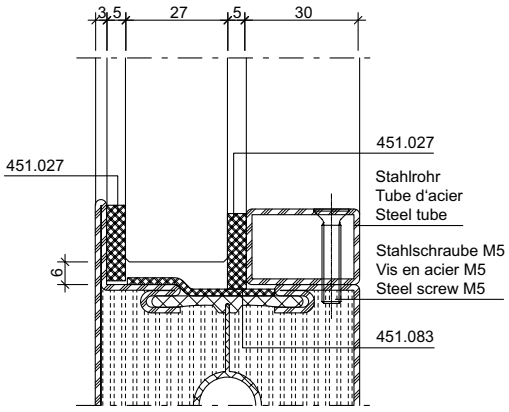

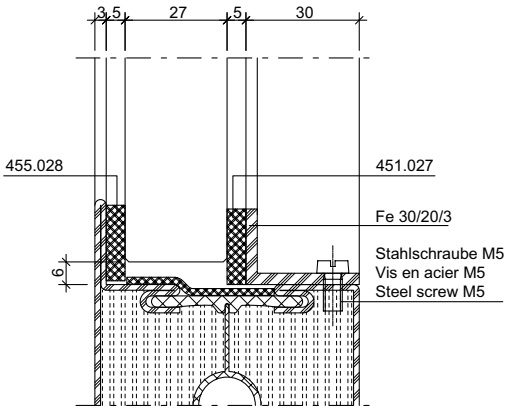

Glasleisten-Varianten für Gläser und Füllungen im Massstab 1:2
Variantes de parcloses pour vitrages et remplissages à l'échelle 1:2
Glazing bead options with glass and infills on scale 1:2

EI90

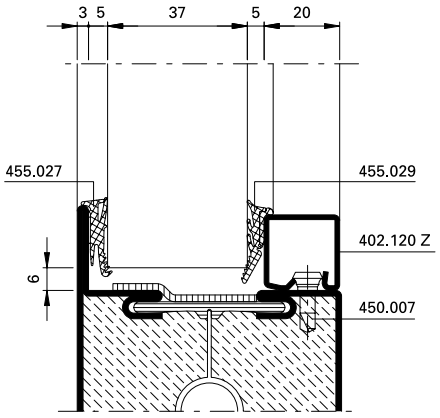

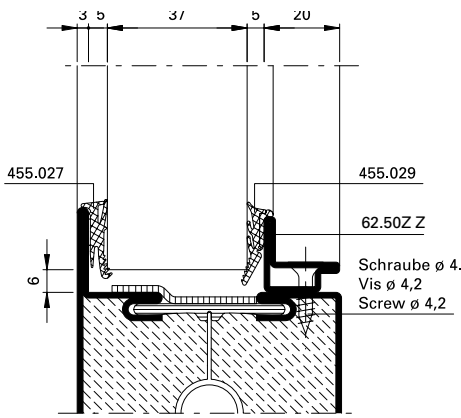

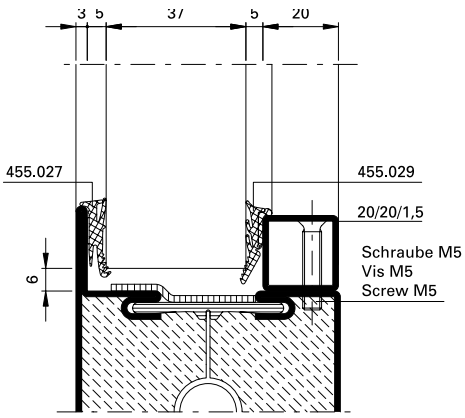

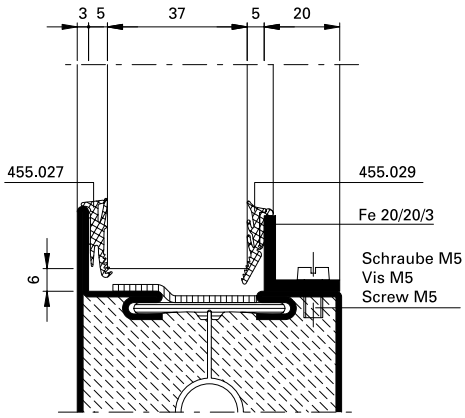

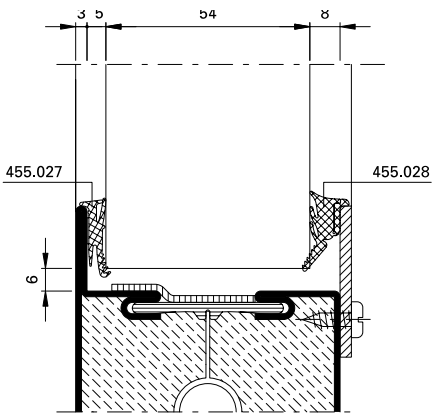

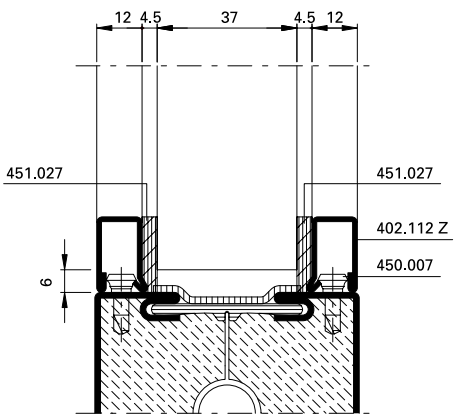

Promatect H
Tür oder Festverglasung
Porte ou vitrage fixe
Door or fixed glazing

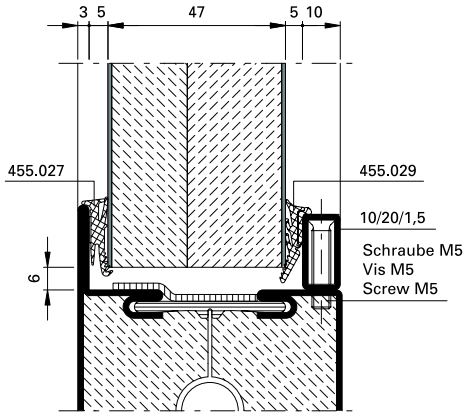

Bedingt durch verschiedene Toleranzen (Profile, Glasleisten, Anordnung Befestigungsknöpfe, Glasdichtungen resp. Papierfaserbänder und Glaselemente) empfehlen wir, die Wahl der Papierfaserbänder resp. Glasdichtungen vorgängig an einem Element zu prüfen.

Promatect H
Tür oder Festverglasung
Porte ou vitrage fixe
Door or fixed glazing

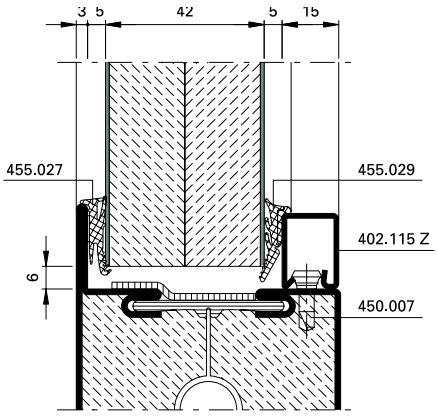

A cause des différentes tolérances (profilés, parcloses, disposition boutons de fixation, joints de vitrage resp. bande de papier et éléments vitrés) nous recommandons d'effectuer un essai préalable avec la bande de fibre de papier resp. joints de vitrage choisie sur un élément.

Promatect H
Tür oder Festverglasung
Porte ou vitrage fixe
Door or fixed glazing

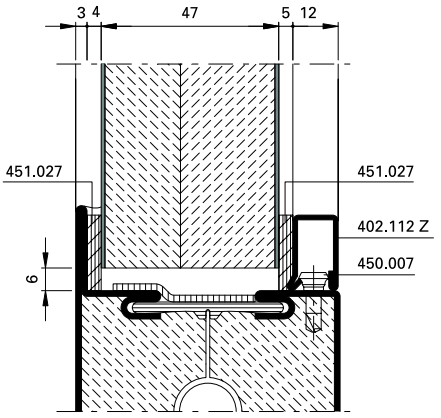

Owing to variations in the tolerances (profiled sections, glazing beads, layout of bead studs, glazing weatherstrips, paper fibre strips and glazing) it is advisible to check your choice of paper fibre strips resp. glazing weatherstrips on an infill panel beforehand.

ift Rosenheim
Notifizierte Produktzertifizierungsstelle
17-003082-PR01
16.09.2020
17-003083-PR01
17.07.2020
Notified Body 0757

JANSEN

Glasleisten-Varianten für Gläser und Füllungen im Massstab 1:2
Variantes de parcloses pour vitrages et remplissages à l'échelle 1:2
Glazing bead options with glass and infills on scale 1:2

EI90

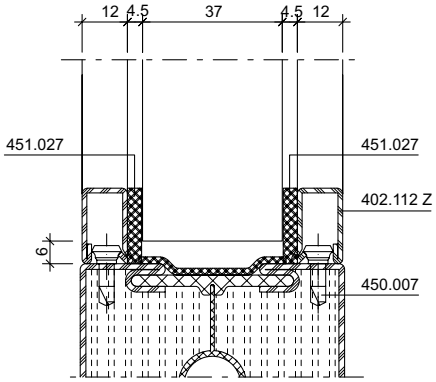

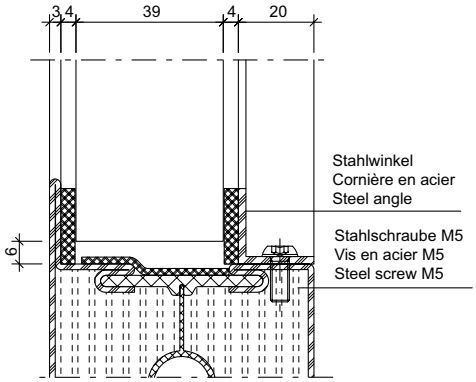

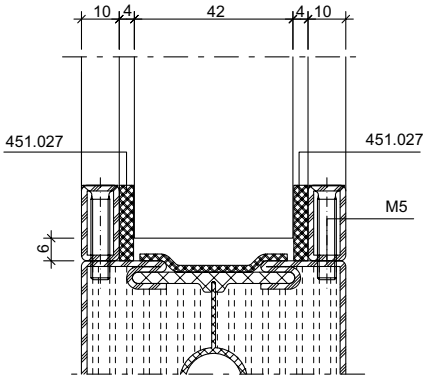

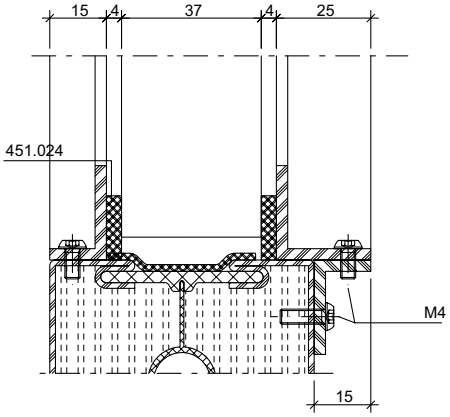

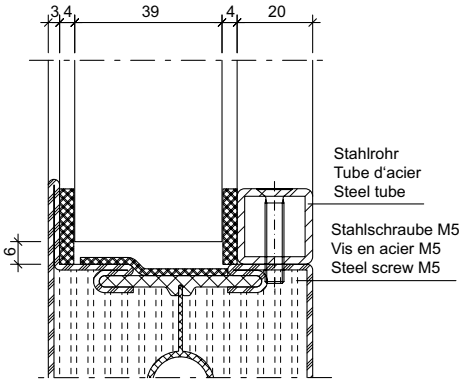

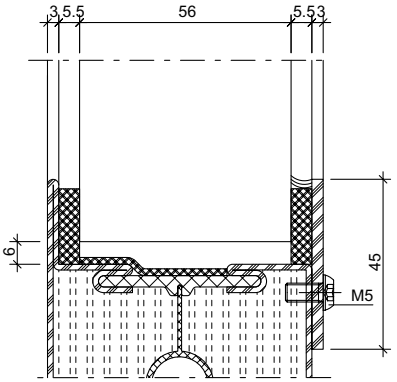

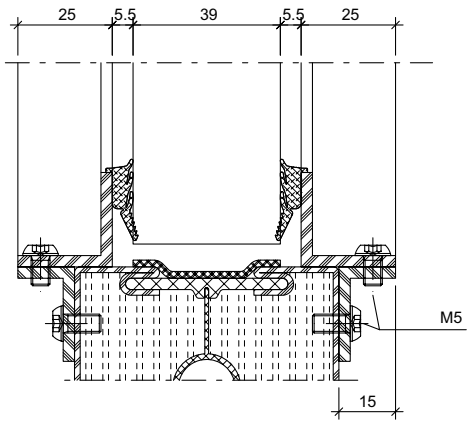

Glasleisten-Varianten für Gläser und Füllungen im Massstab 1:2
Variantes de parcloses pour vitrages et remplissages à l'échelle 1:2
Glazing bead options with glass and infills on scale 1:2

EI90

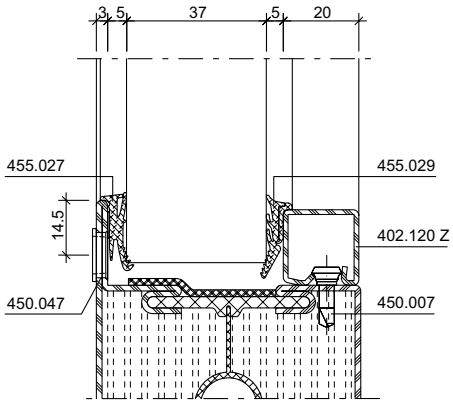

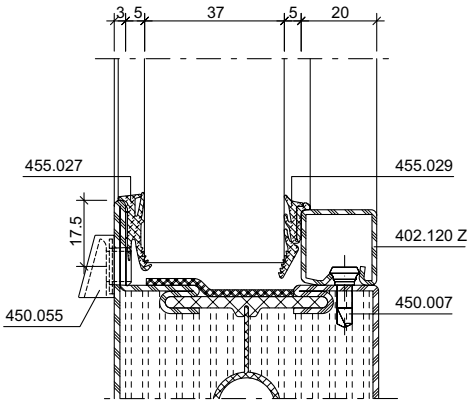

Anordnung der Befestigungs-Schrauben

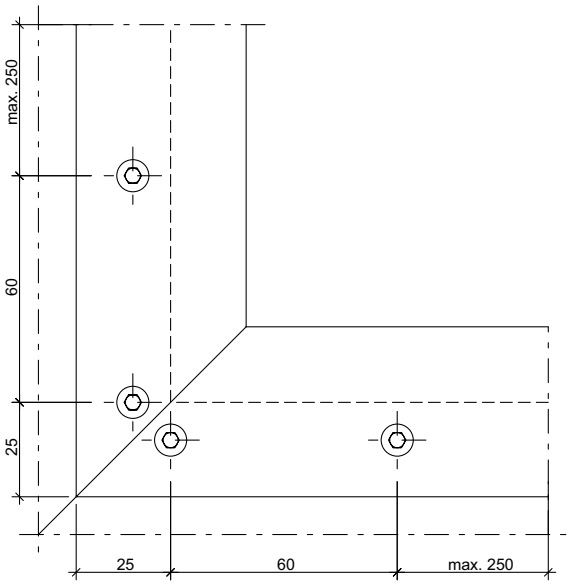

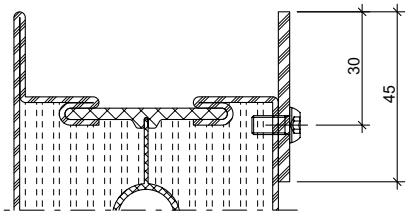

Anordnung der Befestiguns-Schrauben

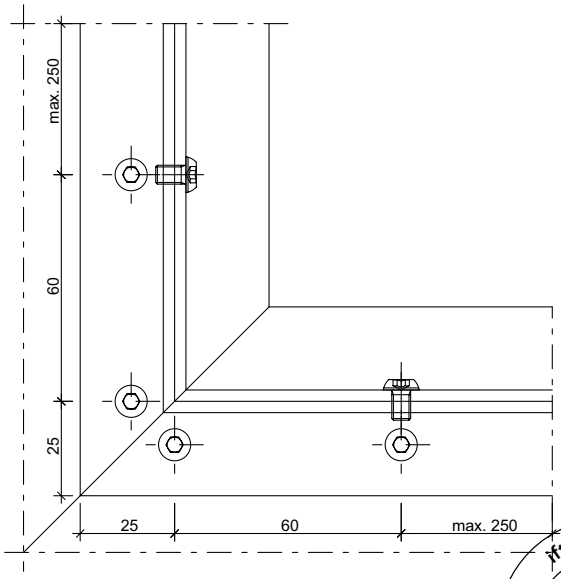

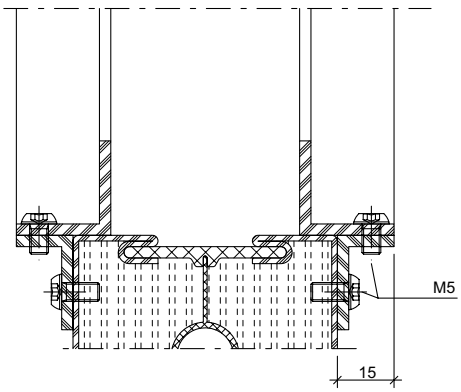

ift Rosenheim
Notifizierte Produktzertifizierungsstelle
17-003082-PR01
16.09.2020
17-003083-PR01
17.07.2020
Notified Body 0757

JANSEN

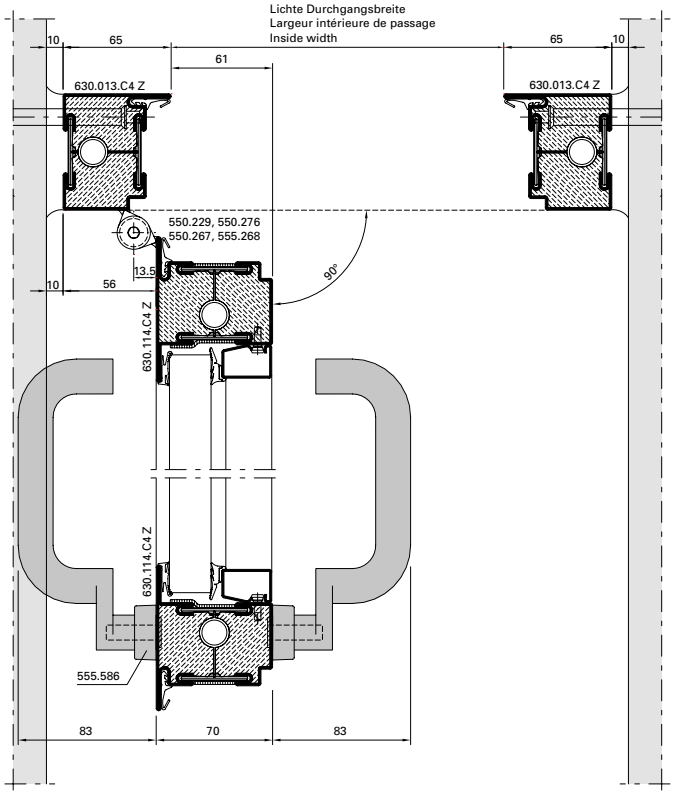

DXF **DWG** *33-0101-E-003*

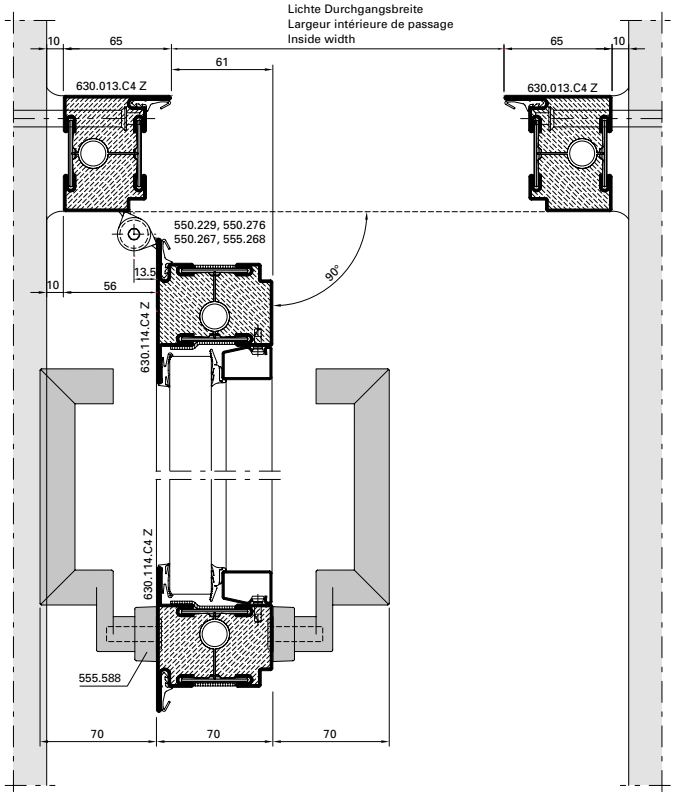

DXF **DWG** *33-0101-E-004*

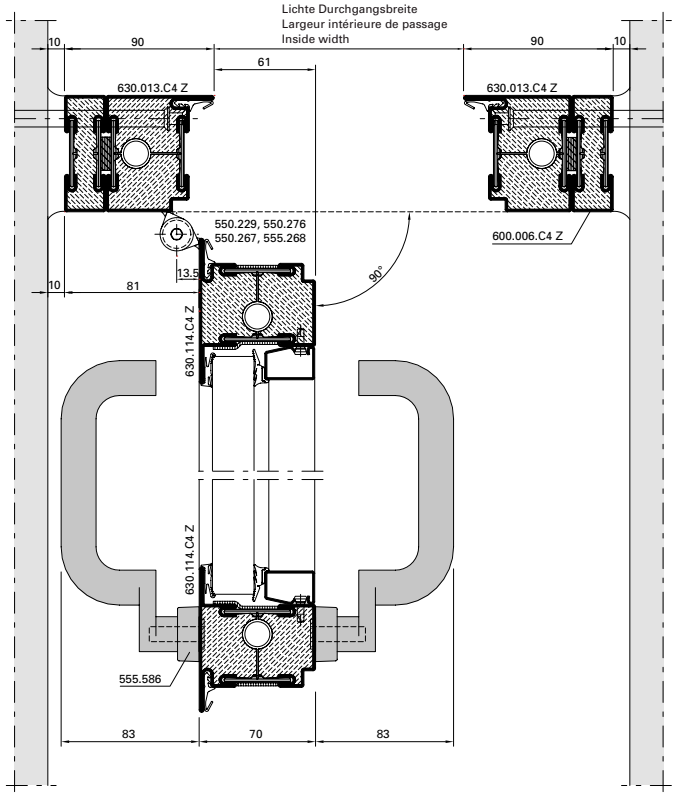

DXF **DWG** *33-0101-E-005*

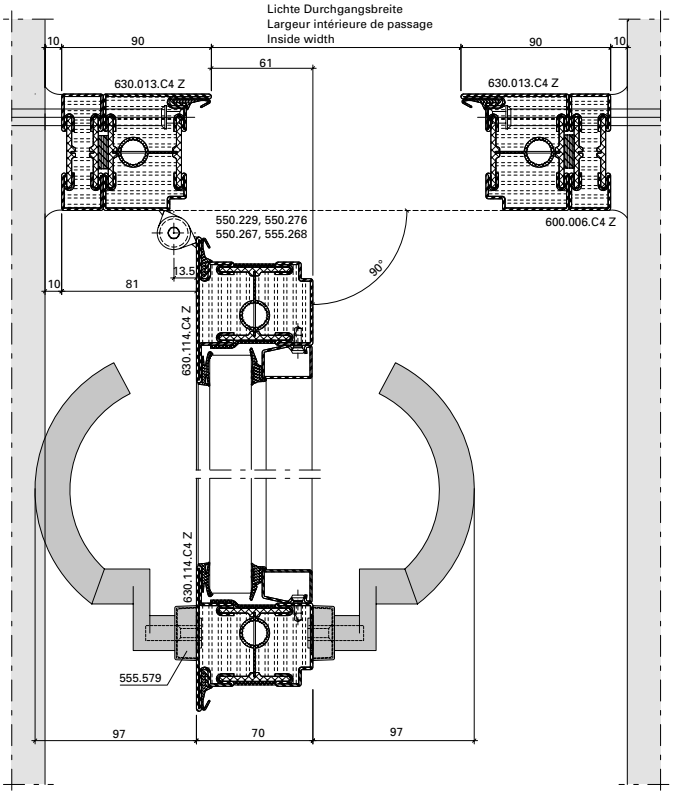

DXF **DWG** *33-0101-E-006*

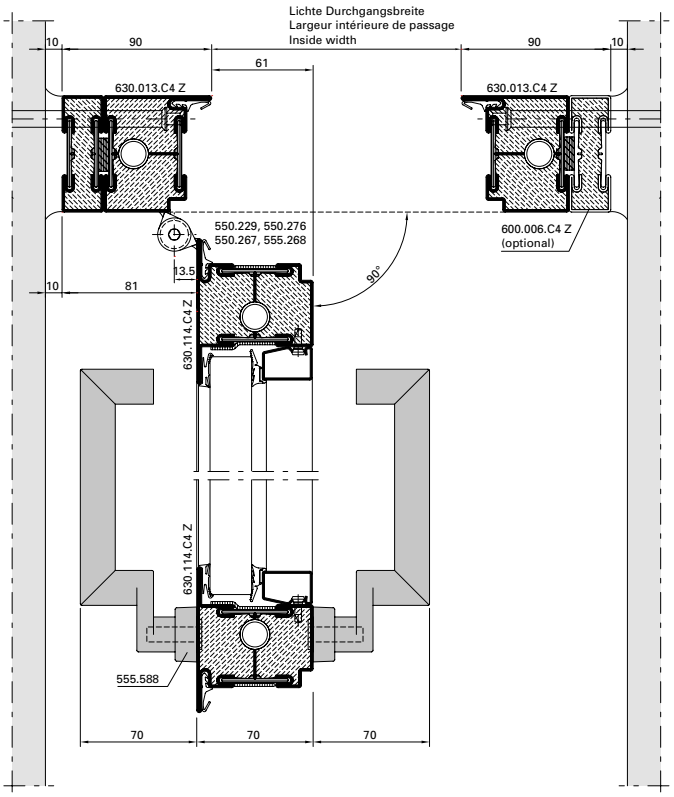

DXF **DWG** *33-0101-E-007*

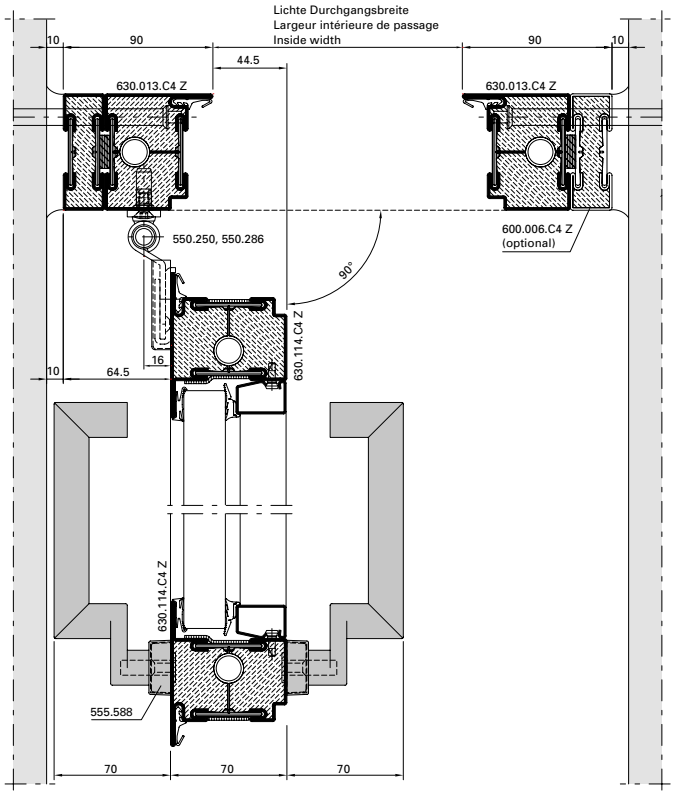

DXF **DWG** *33-0101-E-008*

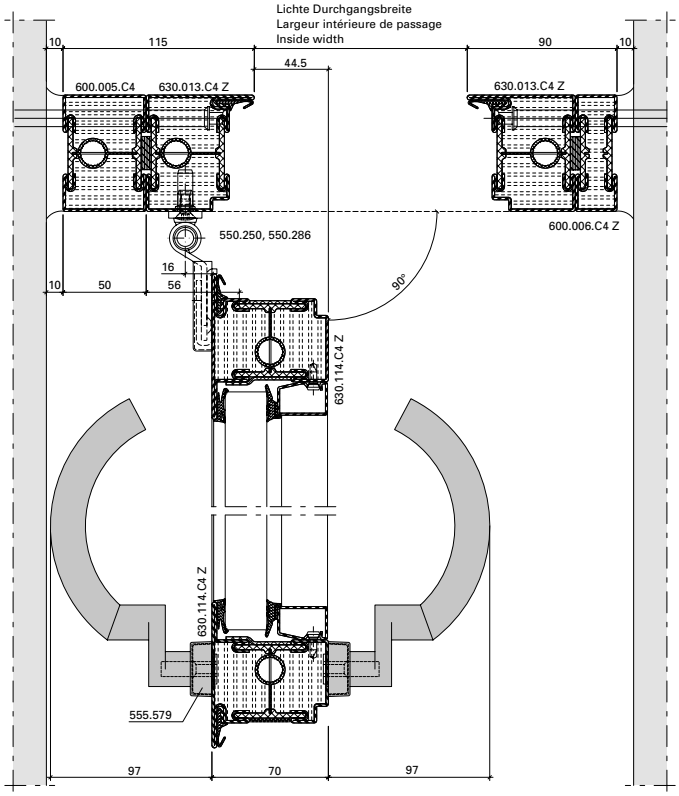

DXF **DWG** *33-0101-E-009*

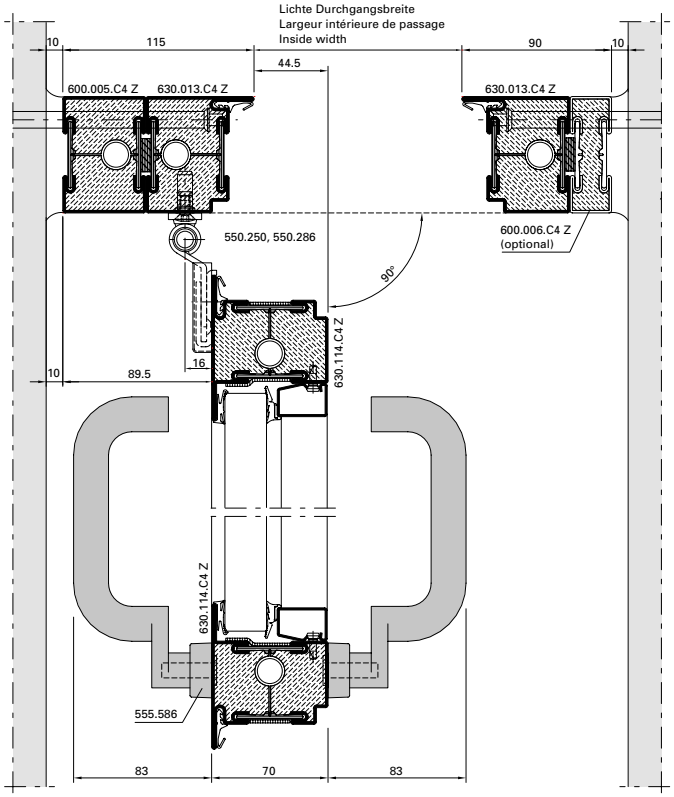

DXF **DWG** *33-0101-E-010*

ift Rosenheim
Notifizierte Produktzertifizierungsstelle
17-003082-PR01
16.09.2020
17-003082-PR03
17.07.2020
Notified Body 0757

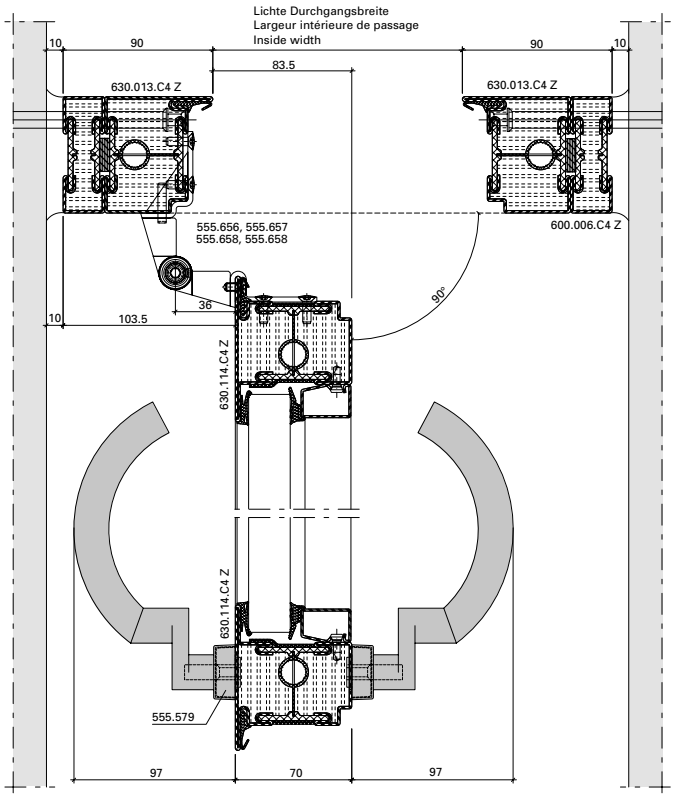

DXF **DWG** *33-0101-E-020*

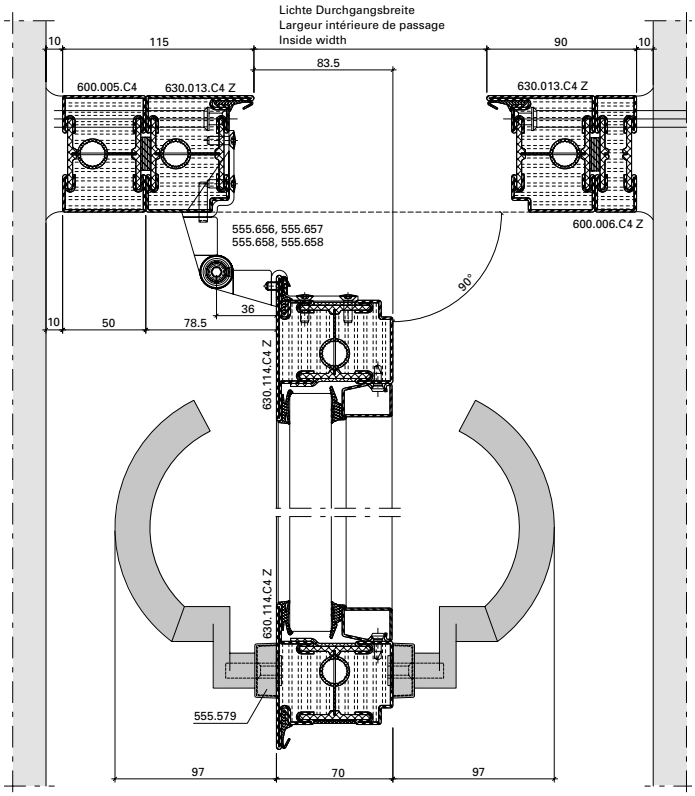

DXF **DWG** *33-0101-E-021*

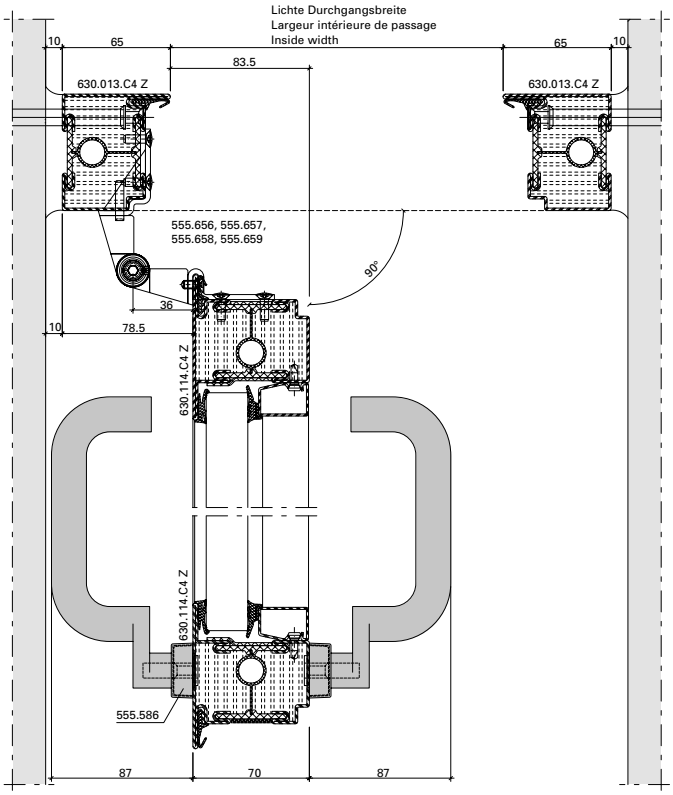

DXF **DWG** *33-0101-E-017*

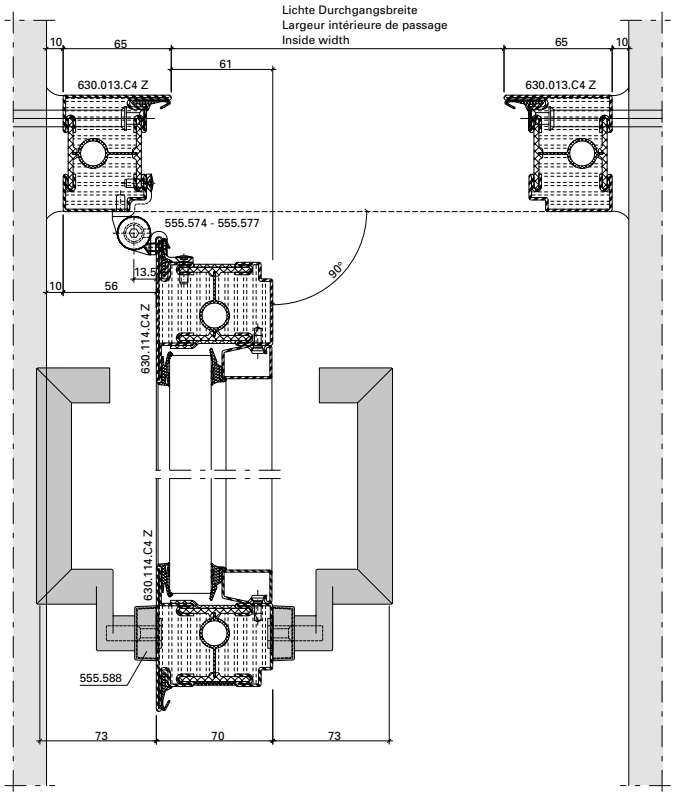

DXF **DWG** *33-0101-E-023*

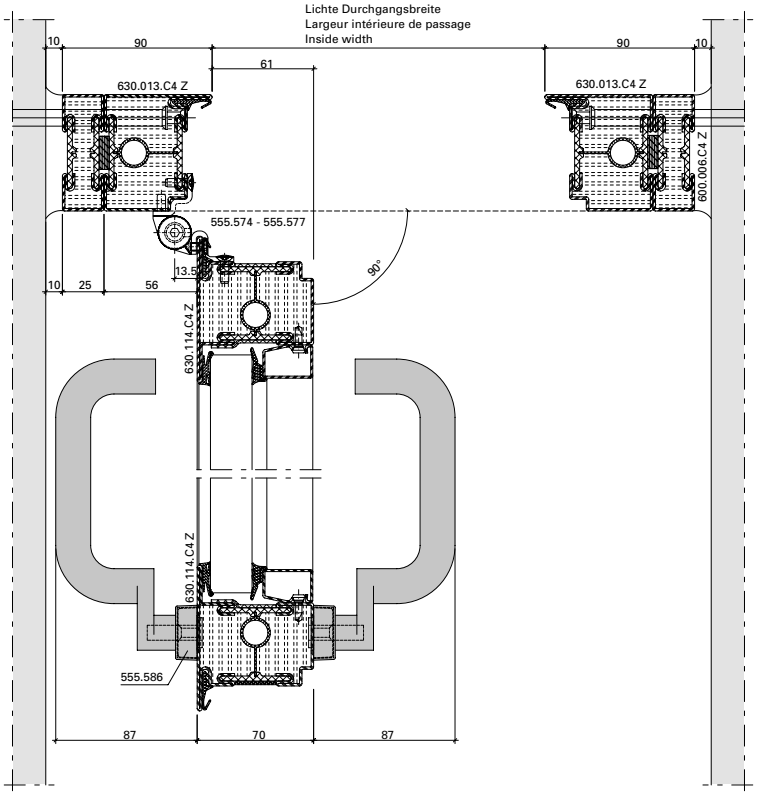

DXF **DWG** *33-0101-E-022*

ift Rosenheim
Notifizierte Produkt-
zertifizierungsstelle
17-003082-PR01
16.09.2020
17-003082-PR02
17.07.2020
Notified Body 0757

EI60 EI90

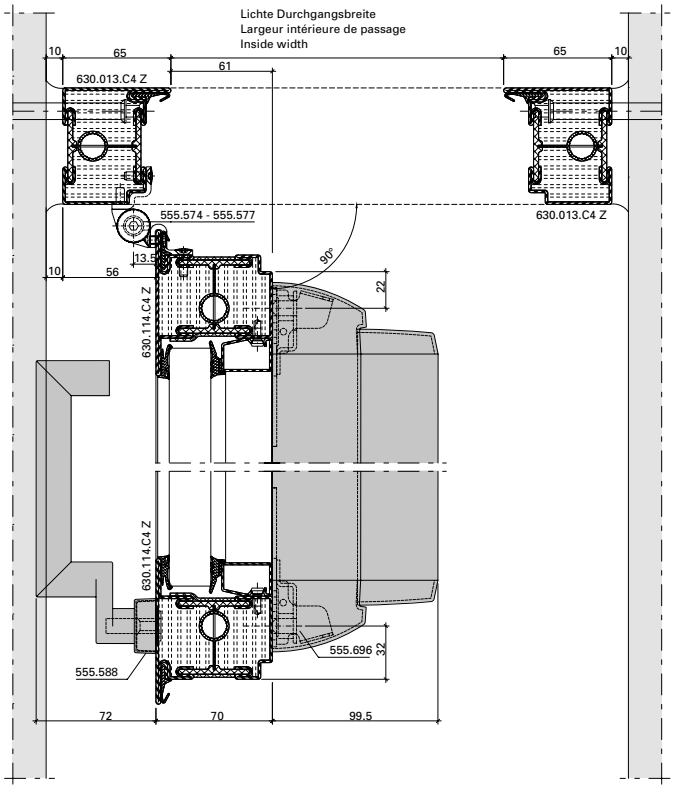

DXF **DWG** *33-0101-E-025*

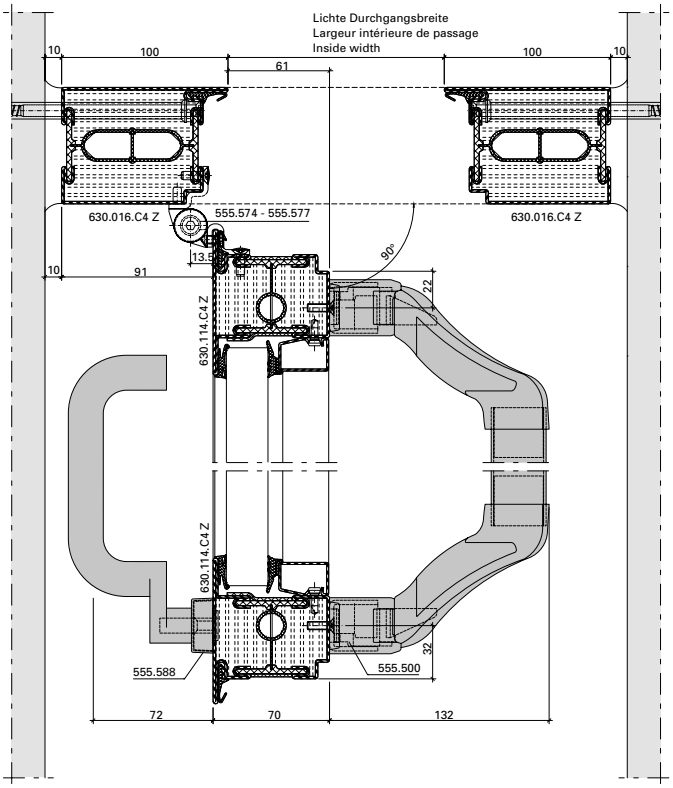

DXF **DWG** *33-0101-E-026*

ift Rosenheim
Notifizierte Produkt-zertifizierungsstelle
17-003082-PR01
16.09.2020
17-003083-PR01
17.07.2020
Notified Body 0757

Detail Rahmen-Verbreiterung
Schrauben-/Schweiss-Abstand ≤ 500 mm

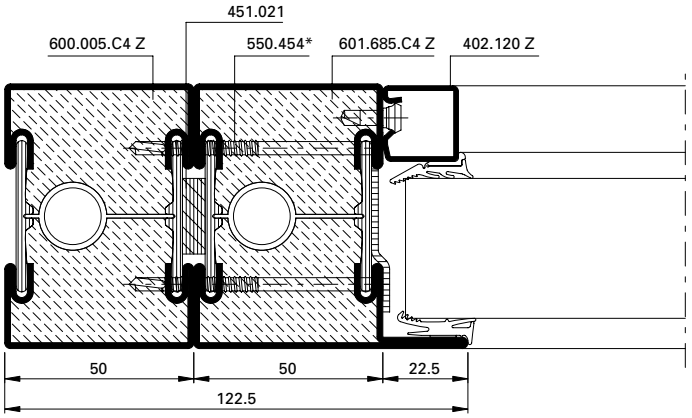

DXF DWG *33-0201-K-001*

Détail élargissement du cadre
Distance des vis/soudage ≤ 500 mm

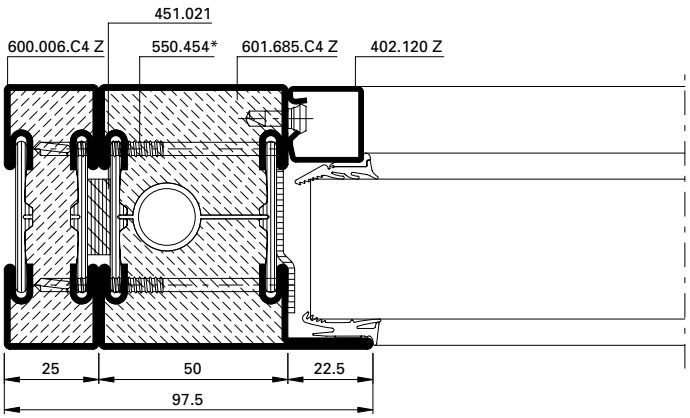

DXF DWG *33-0201-K-002*

Detail enlargement of frame
Screw/welding distance ≤ 500 mm

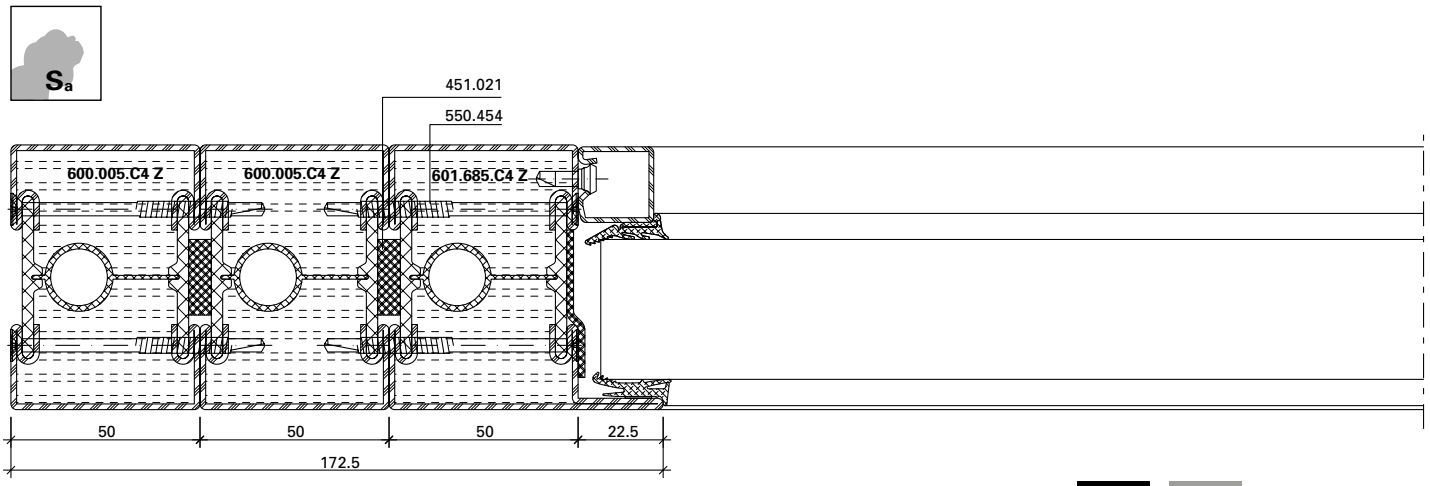

DXF DWG *33-0201-K-017*

* Schrauben-Abstand ≤ 500 mm

* Distance des vis ≤ 500 mm

* Screw distance ≤ 500 mm

ift Rosenheim
ift ROSENHEIM
Notifizierte Produkt-zertifizierungsstelle
17-003082-PR01
16.09.2020
17-003082-FPC01
17.07.2020
Notified Body 0757

Detail Türrahmen-Verbreiterung
Schrauben-/Schweiss-Abstand ≤ 500 mm

Détail élargissement du cadre de la porte
Distance des vis/soudage ≤ 500 mm

Detail of enlargement of door frame
Screw/welding distance ≤ 500 mm

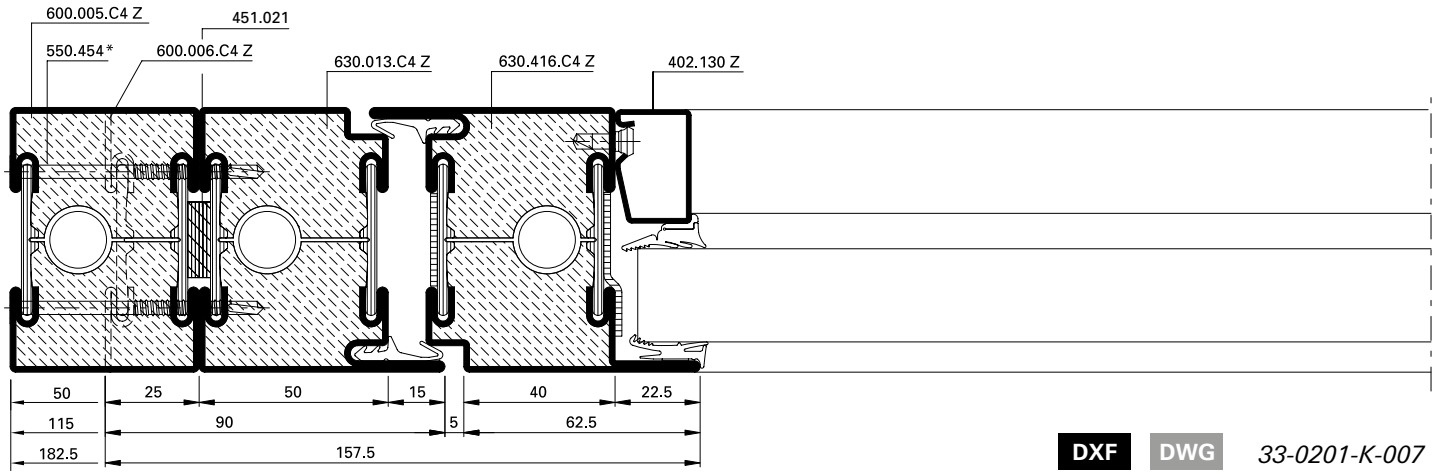

DXF DWG *33-0201-K-007*

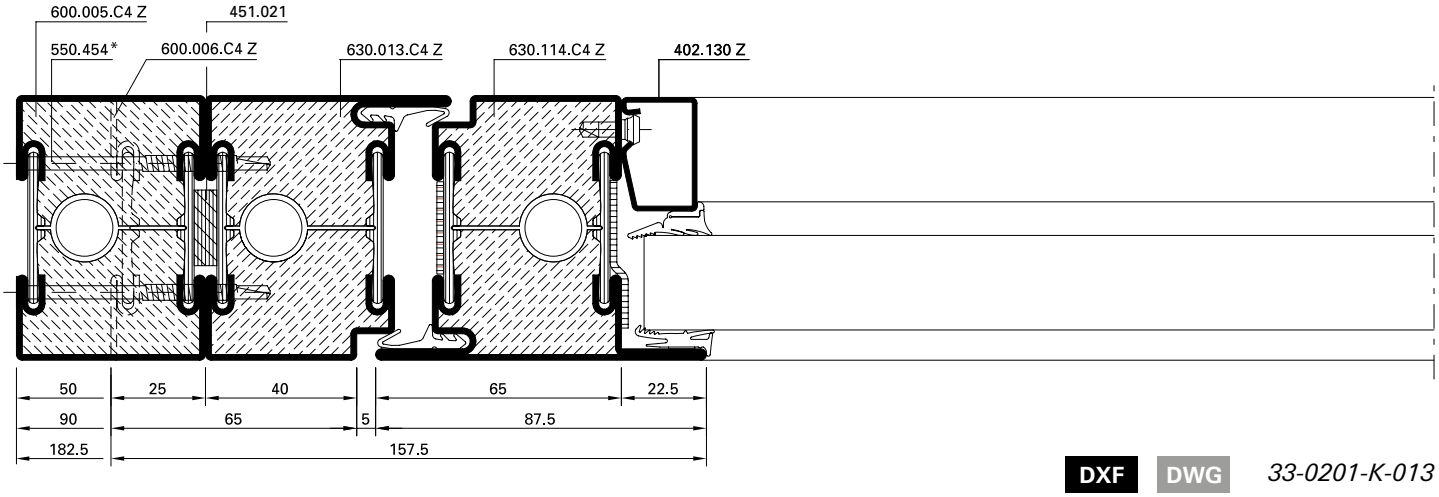

DXF DWG *33-0201-K-013*

* Schrauben-Abstand ≤ 500 mm

* Distance des vis ≤ 500 mm

* Screw distance ≤ 500 mm

Konstruktionsdetails im Massstab 1:2
Détails de construction à l'échelle 1:2
Construction details on scale 1:2

EI60 EI90

Detail Türrahmen-Verbreiterung
Schrauben-/Schweiss-Abstand ≤ 500 mm

Détail élargissement du cadre de la porte
Distance des vis/soudage ≤ 500 mm

Detail of enlargement of door frame
Screw/welding distance ≤ 500 mm

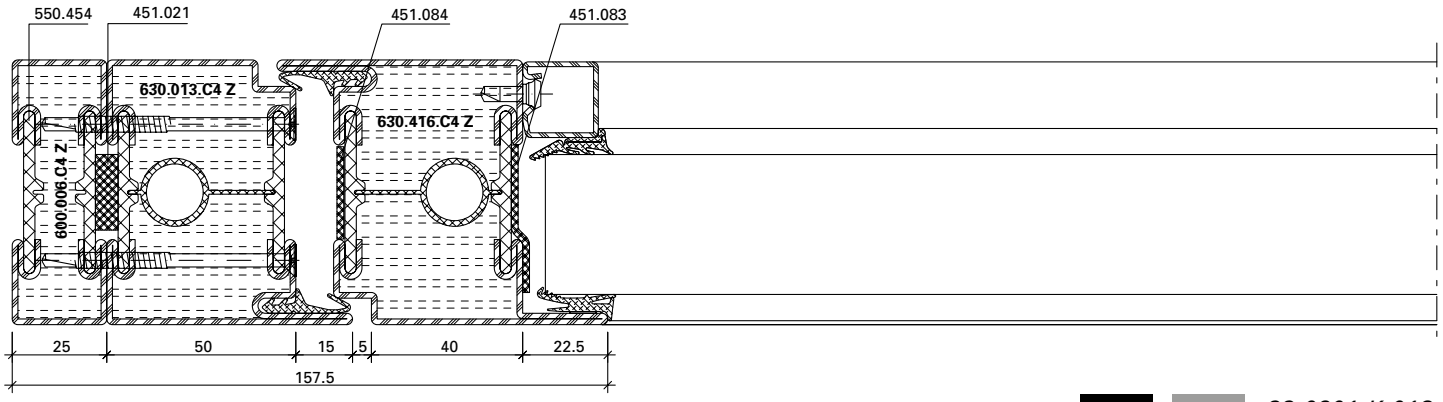

DXF DWG *33-0201-K-018*

S_a

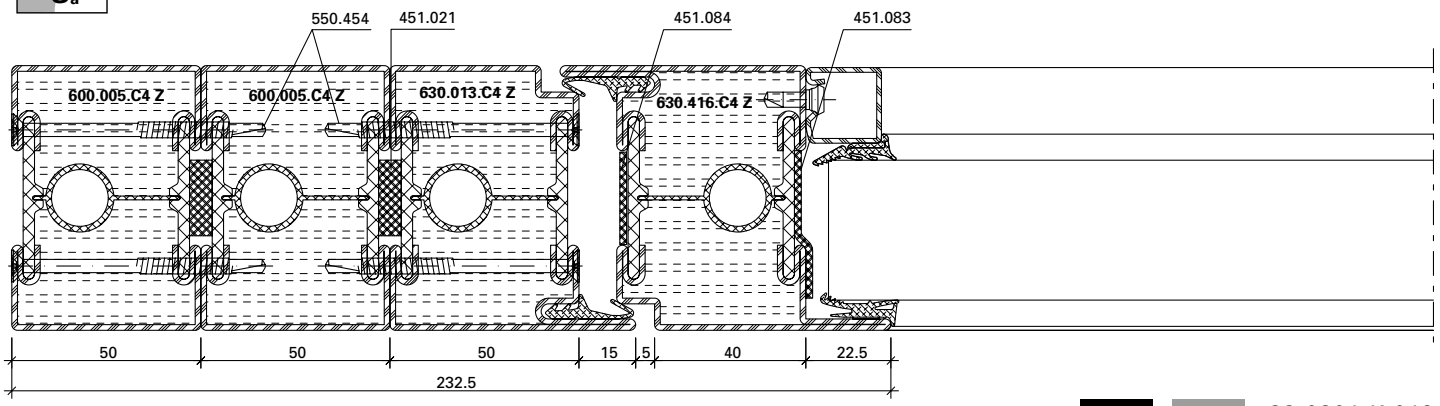

DXF DWG *33-0201-K-019*

ift Rosenheim
Notifizierte Produktzertifizierungsstelle
17-003082-PR01
16.09.2020
17-003082-PR02
17.07.2020
Notified Body 0757

Detail Flügelrahmen-Verbreiterung
Schrauben-/Schweiss-Abstand ≤ 500 mm

Détail élargissement du vantail de la porte
Distance des vis/soudage ≤ 500 mm

Detail of enlargement of door leaf
Screw/welding distance ≤ 500 mm

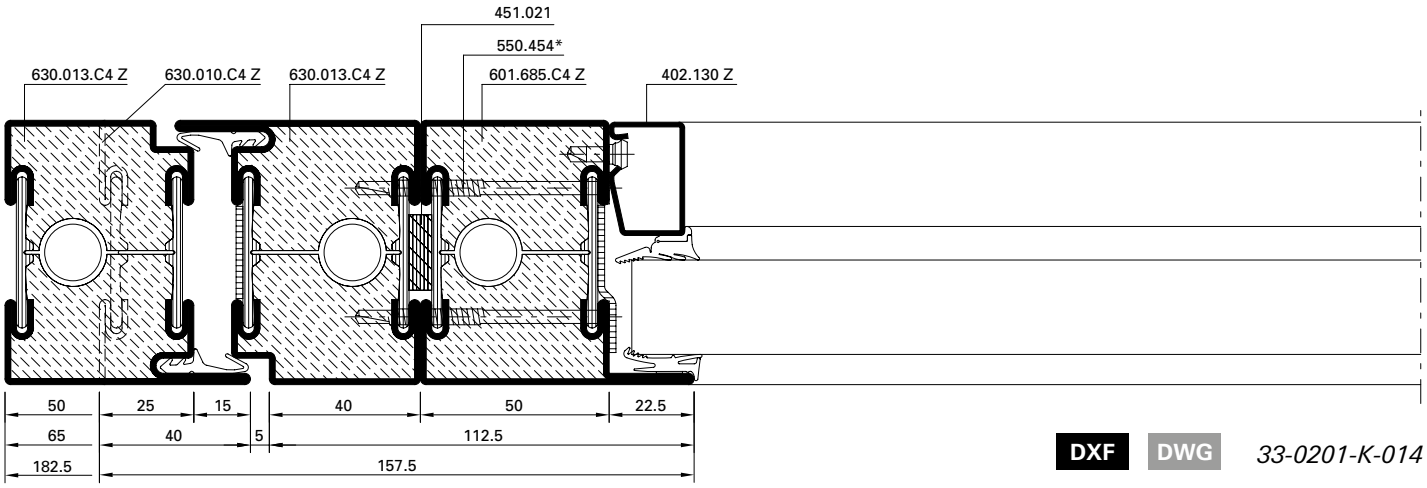

DXF DWG *33-0201-K-014*

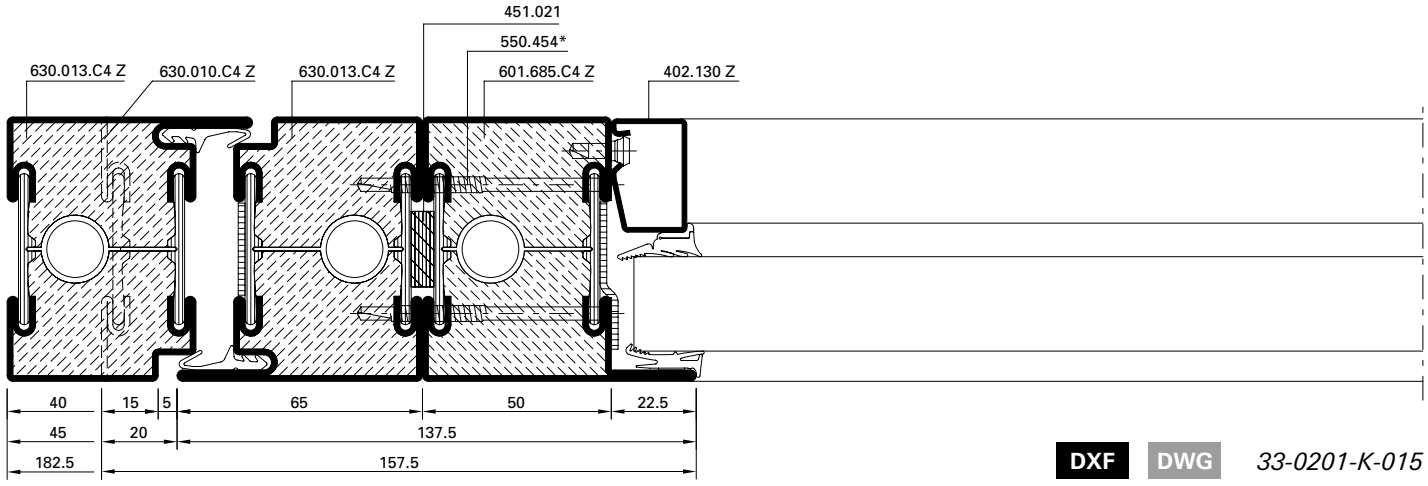

DXF DWG *33-0201-K-015*

Detail Elementstoss Pfosten-Verbreiterung
Schrauben-/Schweiss-Abstand ≤ 500 mm

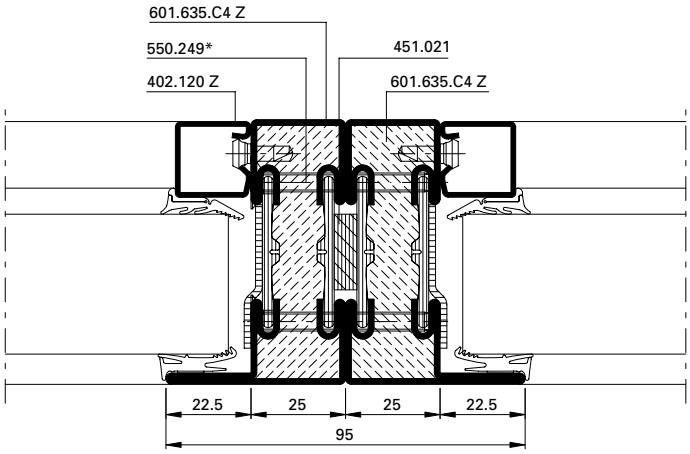

DXF DWG *33-0201-K-003*

Détail jonction des éléments élargissement du montant
Distance des vis/soudage ≤ 500 mm

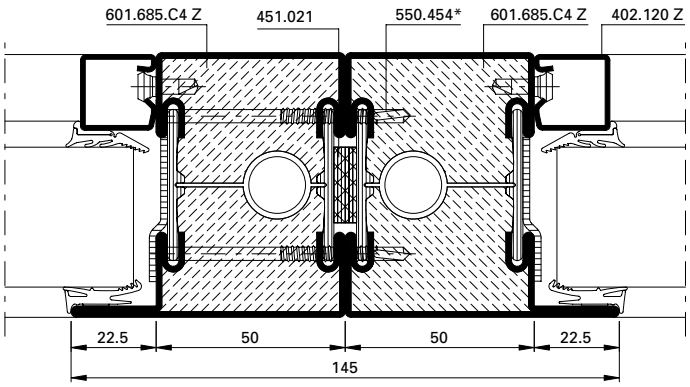

DXF DWG *33-0201-K-004*

Junction detail enlargement of mullion
Screw/welding distance ≤ 500 mm

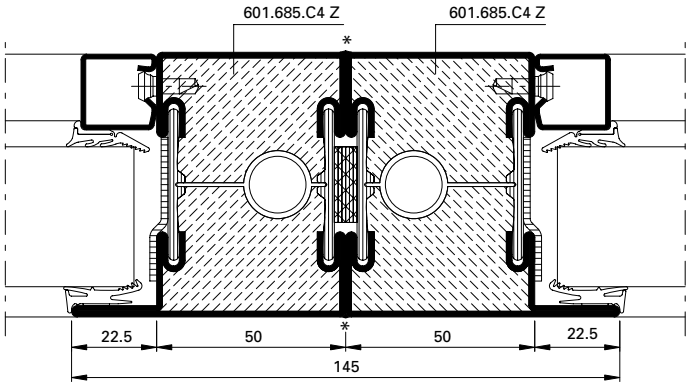

DXF DWG *33-0201-K-010*

ift Rosenheim
Notifizierte Produkt-zertifizierungsstelle
17-003082-PR01
16.09.2020
17-003082-FPC01
17.07.2020
Notified Body 0757

JANSEN

Elementstoss Türe - Festverglasung
Schrauben-/Schweiss-Abstand ≤ 500 mm

Détail jonction porte - vitrage fixe
Distance des vis/soudage ≤ 500 mm

Junction detail door - fixed glazing
Screw/welding distance ≤ 500 mm

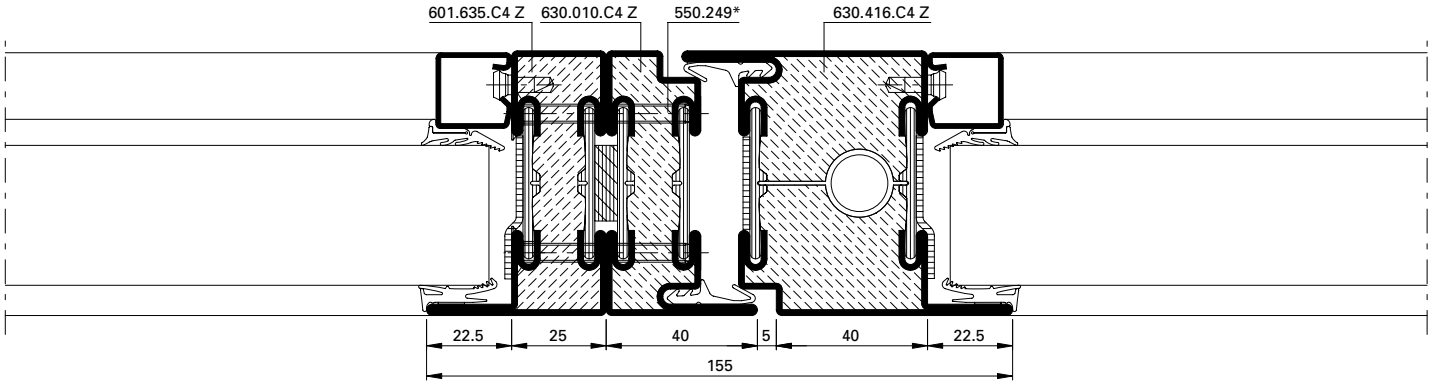

DXF DWG *33-0201-K-005*

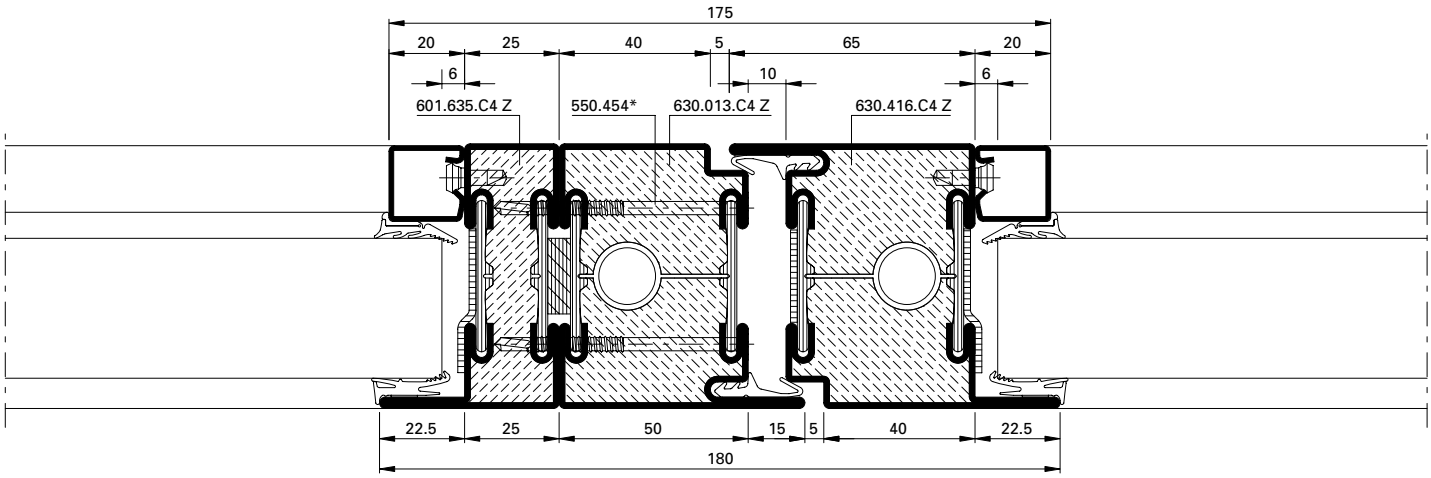

DXF DWG *33-0201-K-006*

* Schrauben-Abstand ≤ 500 mm

* Distance des vis ≤ 500 mm

* Screw distance ≤ 500 mm

ift ROSENHEIM
Notifizierte Produktzertifizierungsstelle
17-003082-PR01
16.09.2020
17-003083-PR01
17.07.2020
Notified Body 0757

Konstruktionsdetails im Massstab 1:2
Détails de construction à l'échelle 1:2
Construction details on scale 1:2

EI60 EI90

Elementstoss Festverglasung
Schrauben-/Schweiss-Abstand ≤ 500 mm

Détail jonction vitrage fixe
Distance des vis/soudage ≤ 500 mm

Junction detail fixed glazing
Screw/welding distance ≤ 500 mm

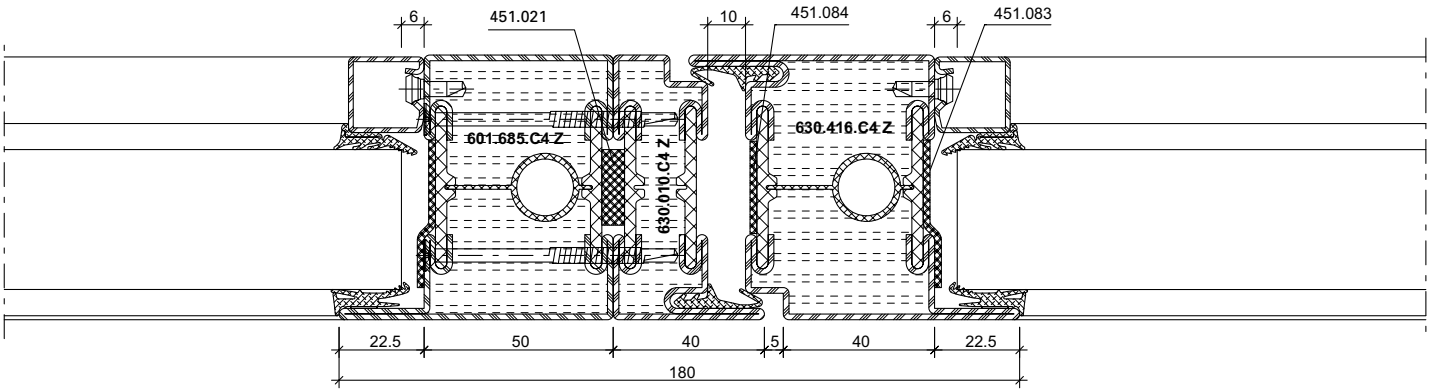

DXF DWG *33-0201-K-020*

Eckausbildung

Formation d'angle

Corner construction

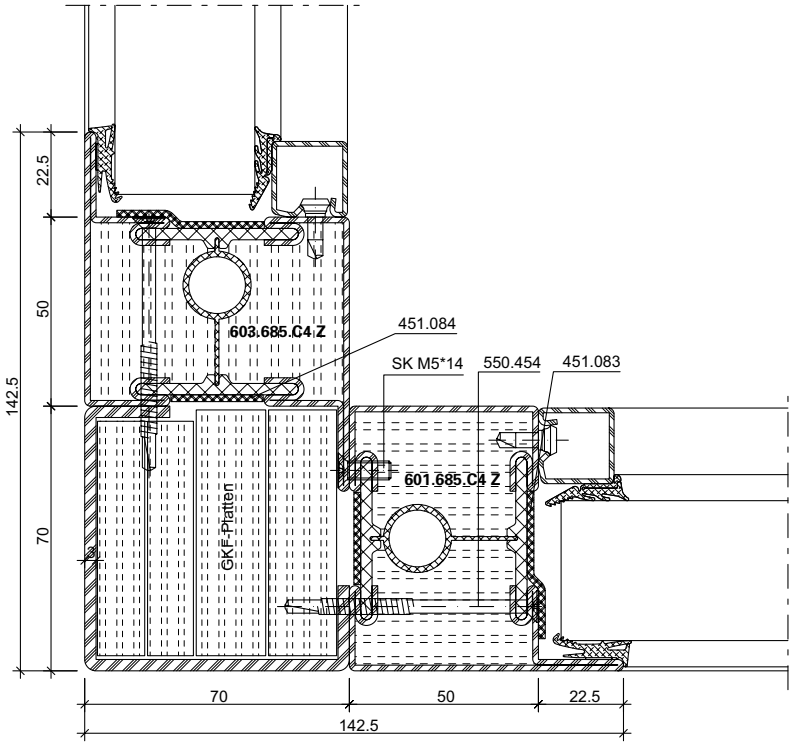

DXF DWG *33-0201-K-012*

ift Rosenheim
Notifizierte Produktzertifizierungsstelle
17-003082-PR01
16.09.2020
17-003082-PR03
17.07.2020
Notified Body 0757

Statische Verstärkungen

Statische Berechnung bei Verstärkungen erforderlich. Verstärkungsprofile: Ix < 180 cm⁴

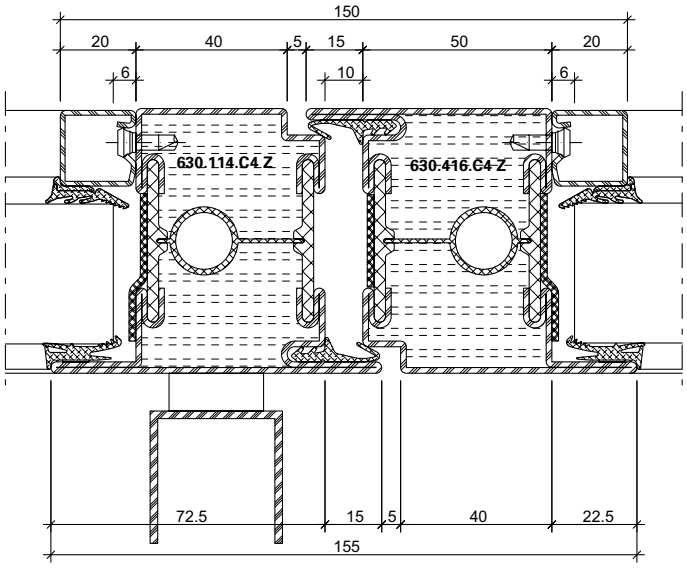

DXF DWG *33-0201-K-008*

Renforts statiques

Calcul statique nécessaire en cas de montage de renforts. Profilés de renforcement: Ix < 180 cm⁴

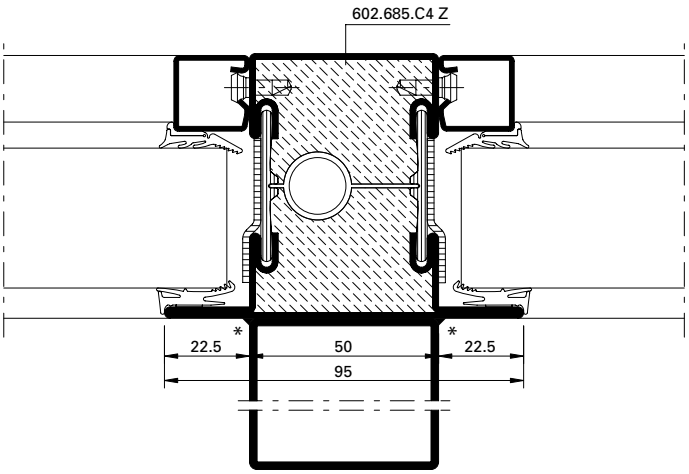

DXF DWG *33-0201-K-009*

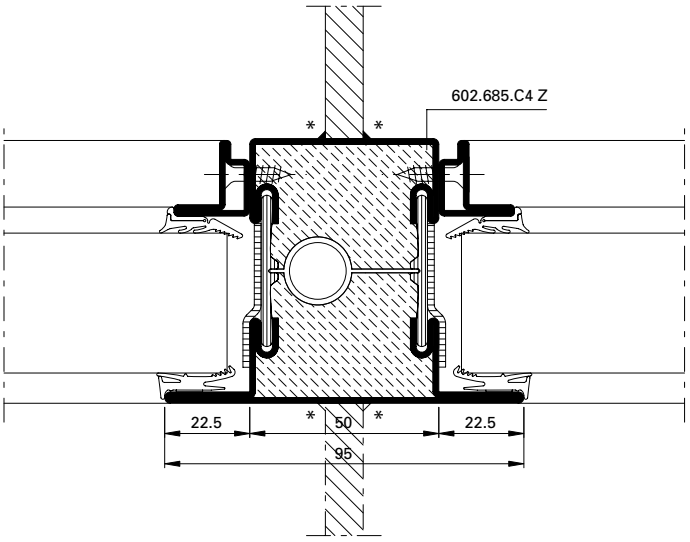

DXF DWG *33-0201-K-011*

Static reinforcements

Structural calculation required for reinforcements. Reinforcing profiles: Ix < 180 cm⁴

* wahlweise örtliche Schweissung 20 mm alle 300 mm oder durchgehende Laserschweissung

* Au choix, soudage local à la place 20 mm tous les 300 mm ou soudage au laser en continu

* Optionally, local weld 20 mm all 300 mm or continuous laser welding

ift Rosenheim
Notifizierte Produktzertifizierungsstelle
17-003082-PR01 16.09.2020
17-003083-PR01 17.07.2020
Notified Body 0757

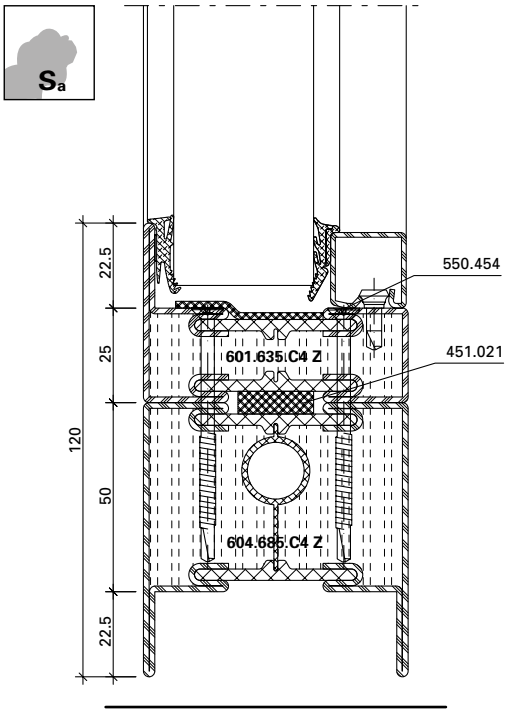

DXF DWG *33-0201-K-023*

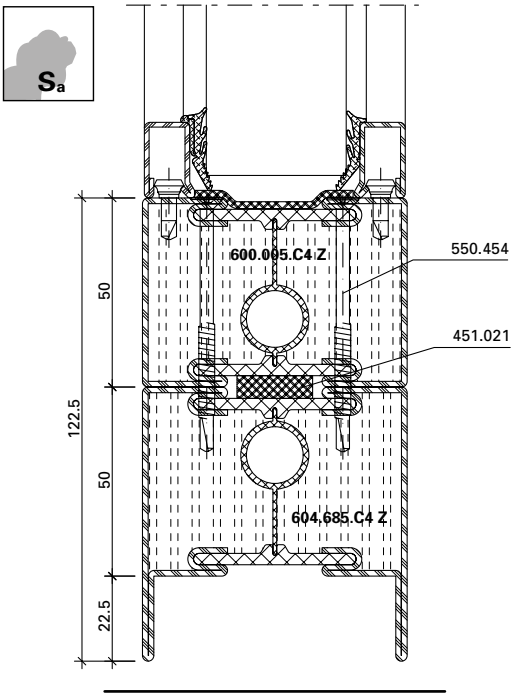

DXF DWG *33-0201-K-024*

ift Rosenheim
Notifizierte Produkt-zertifizierungsstelle
17-003082-PR01
16.09.2020
17-003082-PR02
17.07.2020
Notified Body 0757

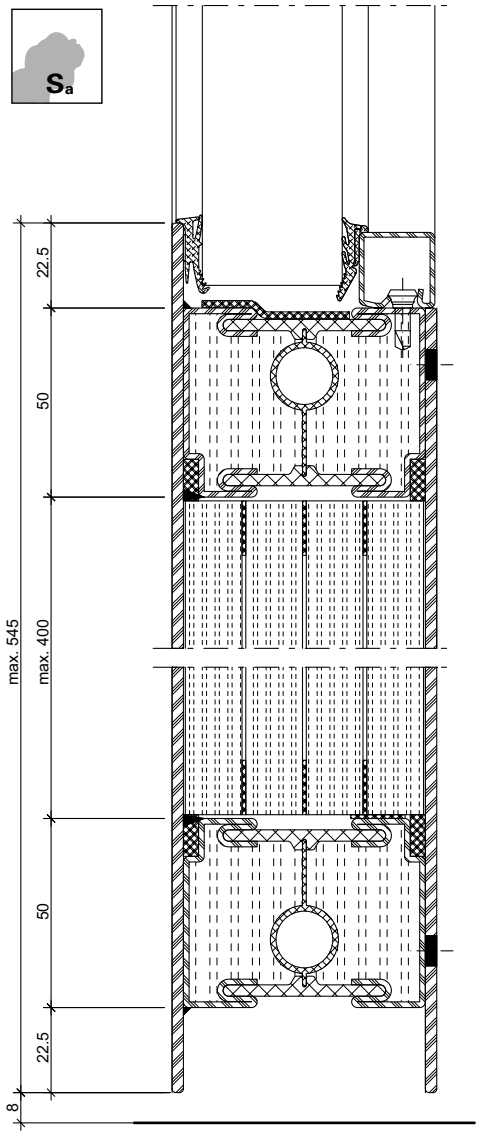

DXF DWG *33-0201-K-028*

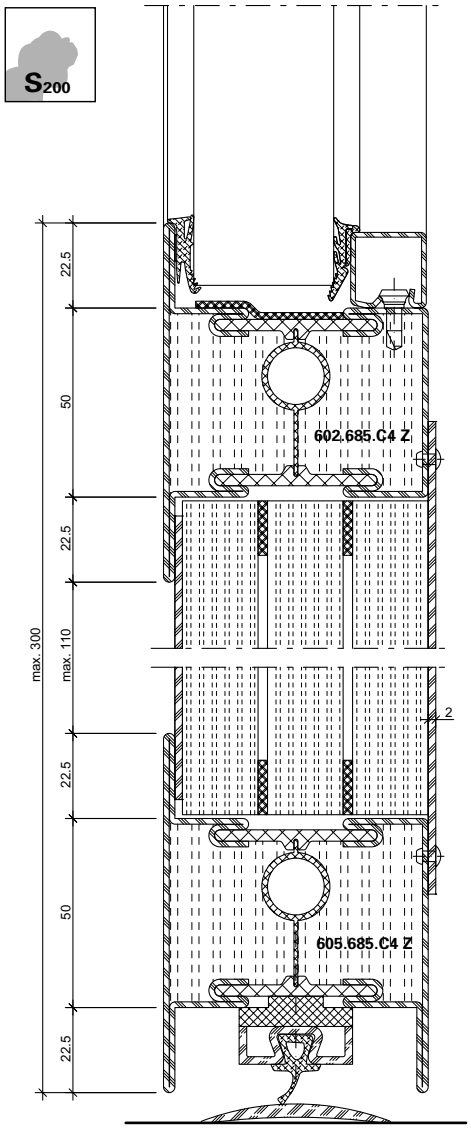

DXF DWG *33-0201-K-026*

S_a

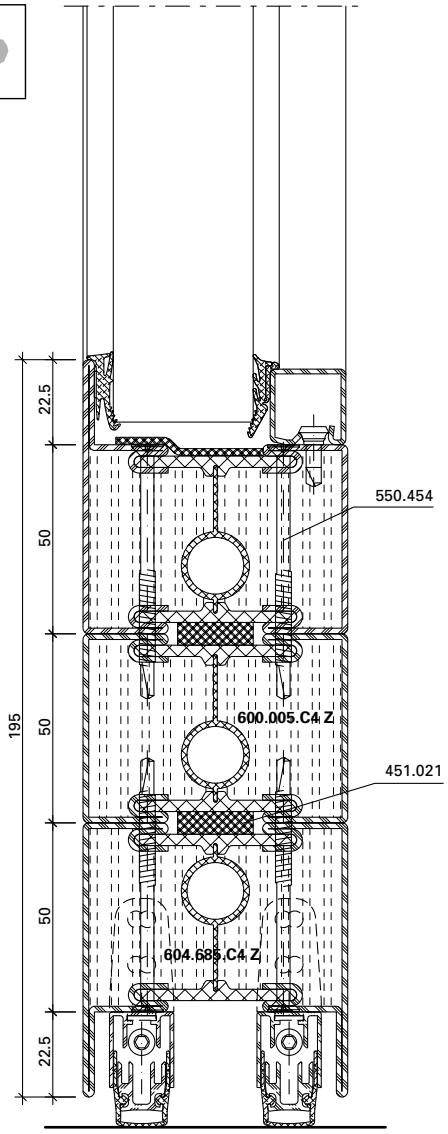

DXF DWG *33-0201-K-027*

S_{200}

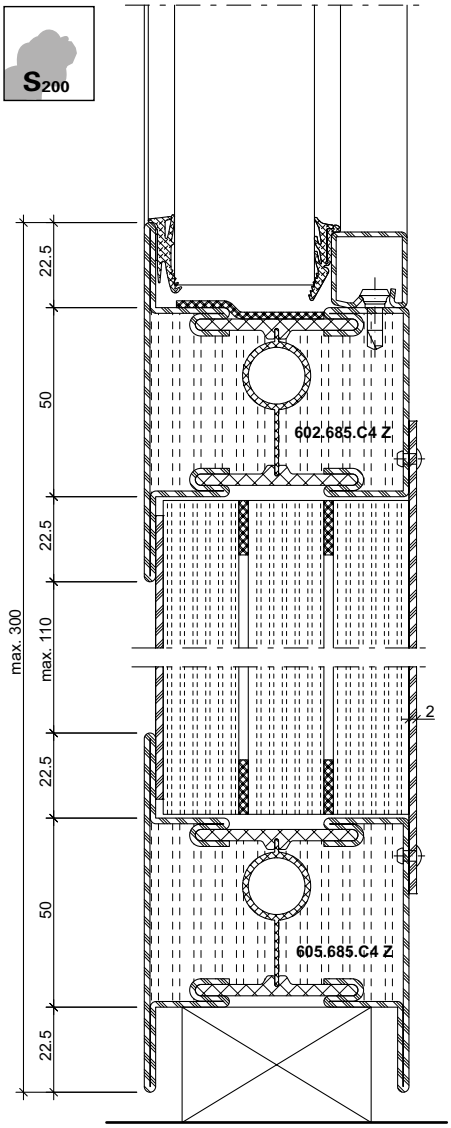

DXF DWG *33-0201-K-021*

ift Rosenheim
Notifizierte Produkt-zertifizierungsstelle
17-003082-PR01
16.09.2020
17-003082-PR03
17.07.2020
Notified Body 0757

JANSEN



Leistungseigenschaften | **Caractéristiques de performance** | **Performance characteristics** | **3-50**

Schnittpunkte | **Coupes de détail** | **Section details** | **3-53**

Alle Ausführungen dieser Dokumentation haben wir sorgfältig und nach bestem Wissen zusammengestellt. Wir können aber keine Verantwortung für die Benutzung der vermittelten Vorschläge und Daten übernehmen.
Wir behalten uns technische Änderungen ohne Vorankündigung vor.

Nous avons apporté le plus grand soin à l'élaboration de cette documentation. Cependant, nous déclinons toute responsabilité pour l'utilisation faite de nos propositions et de nos données.
Nous nous réservons le droit de procéder à des modifications techniques sans préavis.

All the information contained in this documentation is given to the best of our knowledge and ability. However, we decline all responsibility for the use made of these suggestions and data.
We reserve the right to effect technical modifications without prior warning.

ift Rosenheim
Notifizierte Produktzertifizierungsstelle
17-003082-PR01
16.09.2020
17-003083-PR01
17.07.2020
Notified Body 0757

Norm	Eigenschaft Caractéristique Characteristic	Klassifizierung/Wert Classification / Valeur Classification / Value									
EN 12210	**Widerstandsfähigkeit bei Windlast** **Résistance à la pression du vent** **Resistance to wind load**	npd	1 (400)	2 (800)	3 (1200)	4 (1600)	5 (2000)	Exxx (>2000)			
EN 12208	**Schlagregendichtheit** **Etanchéité à la pluie battante** **Watertightness**	npd	1A (0)	2A (50)	3A (100)	4A (150)	5A (200)	6A (250)	7A (300)	8A (450	9A (600)	Exxx (>750
EN ISO 10140	**Schalldämmung** R_w (C, C_{tr}) (dB) **Isolation phonique** R_w (C, C_{tr}) (dB) **Sound insulation** R_w (C, C_{tr}) (dB)	npd	bis R_w 43 dB (-2; -5) jusqu'à R_w 43 dB (-2; -5) up to R_w 43 dB (-2; -5)									
EN ISO 10077-2	**Wärmedurchgangskoeffizient** U_f (W/(m²·K)) **Transmission thermique** U_f (W/(m²·K)) **Thermal production** U_f (W/(m²·K))	npd	ab 1.5 W/m²K à partir de 1.5 W/m²K from 1.5 W/m²K									
EN 12207	**Luftdurchlässigkeit** **Perméabilité à l'air** **Air permeability**	npd	1 (150)	2 (300)	3 (600)	4 (600)						
EN 1192	**Klassifizierung der Festigkeitsanforderungen** **Classification des exigences de résistance méc.** **Classification of strength requirements**	npd	1	2	3	4						
EN 12219	**Differenzklimaverhalten** **Résistance aux changements de température** **Resistance to change in temperature**	npd	1(x)C		2(x)C		3(x)C					
EN 1627	**Einbruchhemmung** **Anti-effraction** **Burglar resistance**	npd	1	2	3	4	5	6				
EN 1522	**Durchschusshemmung** **Résistance aux balles** **Bullet proofing**	npd	FB1	FB2	FB3	FB4	FB5	FB6	FB7	FSG		
EN 14024	**Metallprofile mit thermischer Trennung** **Profilés en métal. avec rupture de pont thermique** **Metal profiles with thermal barrier**		CW / TC2									
EN 1191 EN 1603	**Dauerfunktionsprüfung** **Durabilité mécanique** **Mechanical durability**		D	1 5'000	2 10'000	3 20'000	4 50'000	5 100'000	6 200'000	7 500'000	8 1'000'000	

Norm	Eigenschaft Caractéristique Characteristic	Klassifizierung/Wert Classification / Valeur Classification / Value					
 EN 13115	**Bedienkräfte** **Forces de manœuvre** **Operating forces**	npd	0	1	2		
 EN 179 EN 1125	**Fähigkeit zur Freigabe** **Capacité au déclenchement** **Ability to release**		Anforderung erfüllt Exigence remplie Requirement fulfilled				
 DIN 18040	**Barrierefreiheit** **Absence d›entrave au passage** **Barrier-free**		Schwellenlose Ausführung Exécution sans seuil Execution without threshold				
 EN 1634-1 EN 13501-2	**Brandschutz** **Résistance aux feu** **Fire resistance**		$EI_2 30$				
 EN 1634-3 EN 13501-2	**Rauchschutz** **Etanchéité à la fumée** **Smoke control**		S_a / S_{200}				
 EN 16034 EN 13501-2	**Selbstschliessung** **Fermeture automatique** **Self-closing**		C				
 EN 13049	**Stossfestigkeit** **Résistance aux chocs** **Impact resistance**	npd	1	2	3	4	5
 EN 16034	**Dauerhaftigkeit der Selbstschliessung gegenüber Alterung (Korrosion)** **Endurance de la fermeture automatique contre le vieillissement (corrosion)** **Durability of self-closing against ageing (corrosion)**		erzielt atteinte achieved				

Rauchdichtheit

Die Klassifizierung der Leistungseigenschaft «Rauchdichtheit» einer Türe bei mittlerer Temperatur (S_{200}) bzw. bei Umgebungstemperatur (S_a) erfolgt nach der EN 13501-2.
Die Rauchdichtheit ist die Fähigkeit der Türe bzw. des Bauteils den Übertritt von Rauch von einer Seite der Türe auf die andere Seite zu reduzieren oder zu verhindern.
Dabei sind folgende Leistungskriterien in der EN 13501-2 definiert:
Rauchdichtheit S_{200}: wenn die grösste Leckrate, gemessen sowohl bei Umgebungstemperatur als auch bei 200°C und bis zu einem Druck von 50 Pa, für eine einflügelige Türanlage 20 m³/h und für eine zweiflügelige Anlage 30 m³/h nicht überschreitet.
Rauchdichtheit S_a: wenn die maximale Leckrate, gemessen bei Umgebungstemperatur und bis zu einem Druck von nur 25 Pa, den Wert 3 m³/h je Meter Spaltlänge zwischen den festen und beweglichem Teilen der Türeinheit (z.B. zwischen Türblatt und Türzarge) nicht überschreitet, ausgenommen der Leckage an der Schwelle.
Zur Erfüllung dieser Kriterien, welche mit den Jansen Systemen erfolgreich nach der EN 1364-3 nachgewiesen werden konnte, ist folgendes zu beachten:
Bei der Rauchdichtheit S_{200} ist eine umlaufende Dichtebene notwendig.
Bei der Rauchdichtheit Sa kann auf eine Schwellendichtung verzichtet werden.

Étanchéité à la fumée

Le classement de la caractéristique de performance «étanchéité à la fumée» d'une porte à une température moyenne (S_{200}) ou à la température ambiante (S_a) se base sur EN 13501-2.
L'étanchéité à la fumée désigne la capacité de la porte ou de l'élément de construction à réduire ou exclure la transmission de la fumée d'un côté de la porte à l'autre.
À cet égard, les critères de performance suivants sont définis dans la norme EN 13501-2:
Étanchéité à la fumée S_{200}: si le débit de fuite maximal mesuré à la température ambiante et à la température de 200°C et une pression jusqu'à 50 Pa ne dépasse pas 20 m³/h pour une porte à un vantail et 30 m³/h pour une porte à deux vantaux.
Étanchéité à la fumée S_a: si le débit de fuite maximal mesuré à la température ambiante et jusqu'à une pression de seulement 25 Pa ne dépasse pas 3 m³/h par mètre de longueur d'espace entre les parties fixes et les parties mobiles de l'unité de porte (par ex. entre le panneau et la huisserie de porte), à l'exception des fuites au niveau du seuil.
Pour satisfaire ces critères, que les systèmes Jansen remplissent de façon attestée conformément à la norme EN 1364-3, tenir compte des points suivants:
Pour l'étanchéité à la fumée S_{200}, un plan de joint périphérique est nécessaire.
Pour l'étanchéité à la fumée S_a, on peut renoncer à un joint de seuil.

Smoke protection

The «smoke protection» performance property for a door at an average temperature (S_{200}) or at an ambient temperature (S_a) is classified in accordance with EN 13501-2.
Smoke protection is the ability of the door or the component to reduce or prevent smoke from passing from one side of the door to the other side.
The following performance criteria are defined in EN 13501-2:
S_{200} smoke protection: When the maximum leak rate, measured both at an ambient temperature as well as at 200°C and up to a pressure of 50 Pa, does not exceed 20 m³/h for a single-leaf door system and 30 m³/h for a double-leaf door system.
Sa smoke protection: When the maximum leak rate, measured both at an ambient temperature and up to a pressure of just 25 Pa, does not exceed the value 3 m3/h for each metre of gap between the fixed and moving parts of the door unit (e.g. between the door leaf and door frame trim), not including the leakage on the threshold.
The following must be noted in order to meet these criteria, which can be successfully verified with Jansen systems in accordance with EN 1364-3.
A continuous sealing level is required for S_{200} smoke protection.
A threshold gasket is not required for S_a smoke protection.

Vierseitig umlaufende Dichtungsebene = S_{200}
Plan de joint périphérique sur 4 côtés = S_{200}
Continuous sealing level on four sides = S_{200}

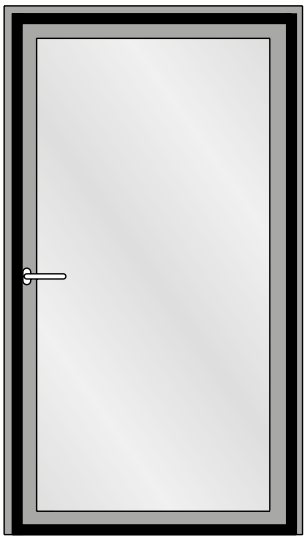

Dreiseitig umlaufende Dichtungsebene = S_a
Plan de joint périphérique sur 3 côtés = S_a
Continuous sealing level on three sides = S_a

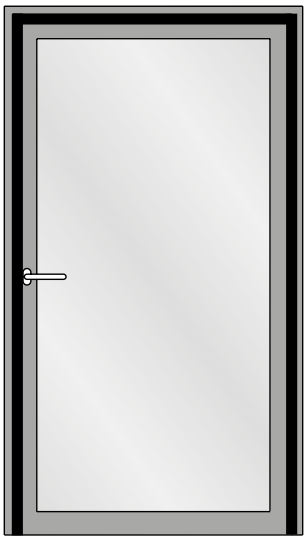

ift Rosenheim
Notifizierte Produktzertifizierungsstelle
17-003082-PR01
16.09.2020
17-003082-PR01
17.07.2020
Notified Body 0757

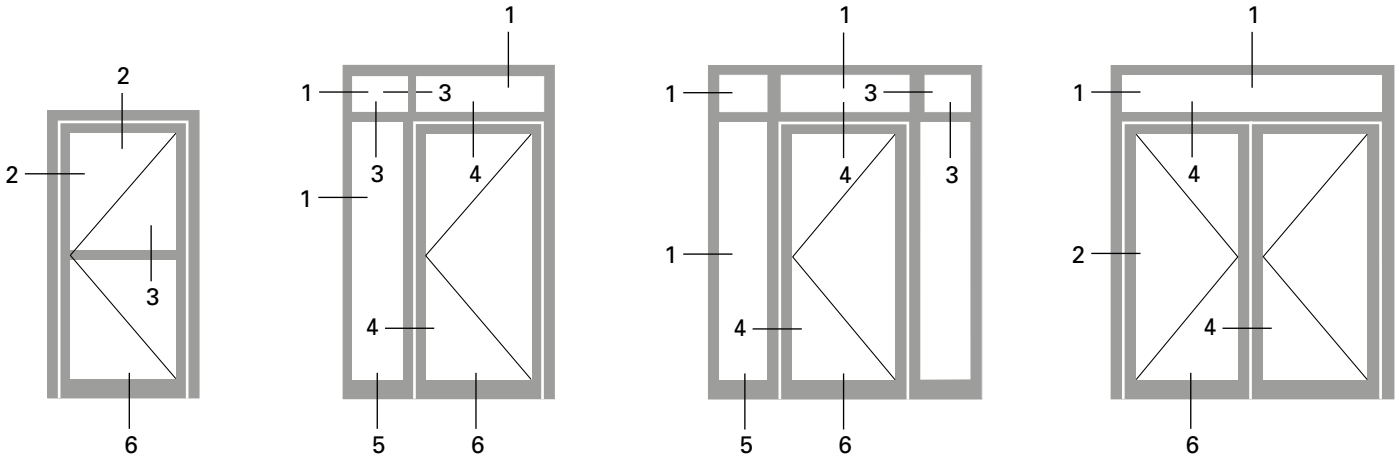

ift Rosenheim
Notifizierte Produkt-zertifizierungsstelle
17-003082-PR01
16.09.2020
17-003083-PR01
17.07.2020
Notified Body 0757

Schwellendetail mit Leistungseigenschaft S_a
Détail de seuil avec caractéristique de performance S_a
Threshold detail with performance characteristic S_a

6.0

S_a

DWG

DXF

33-0201-C-009

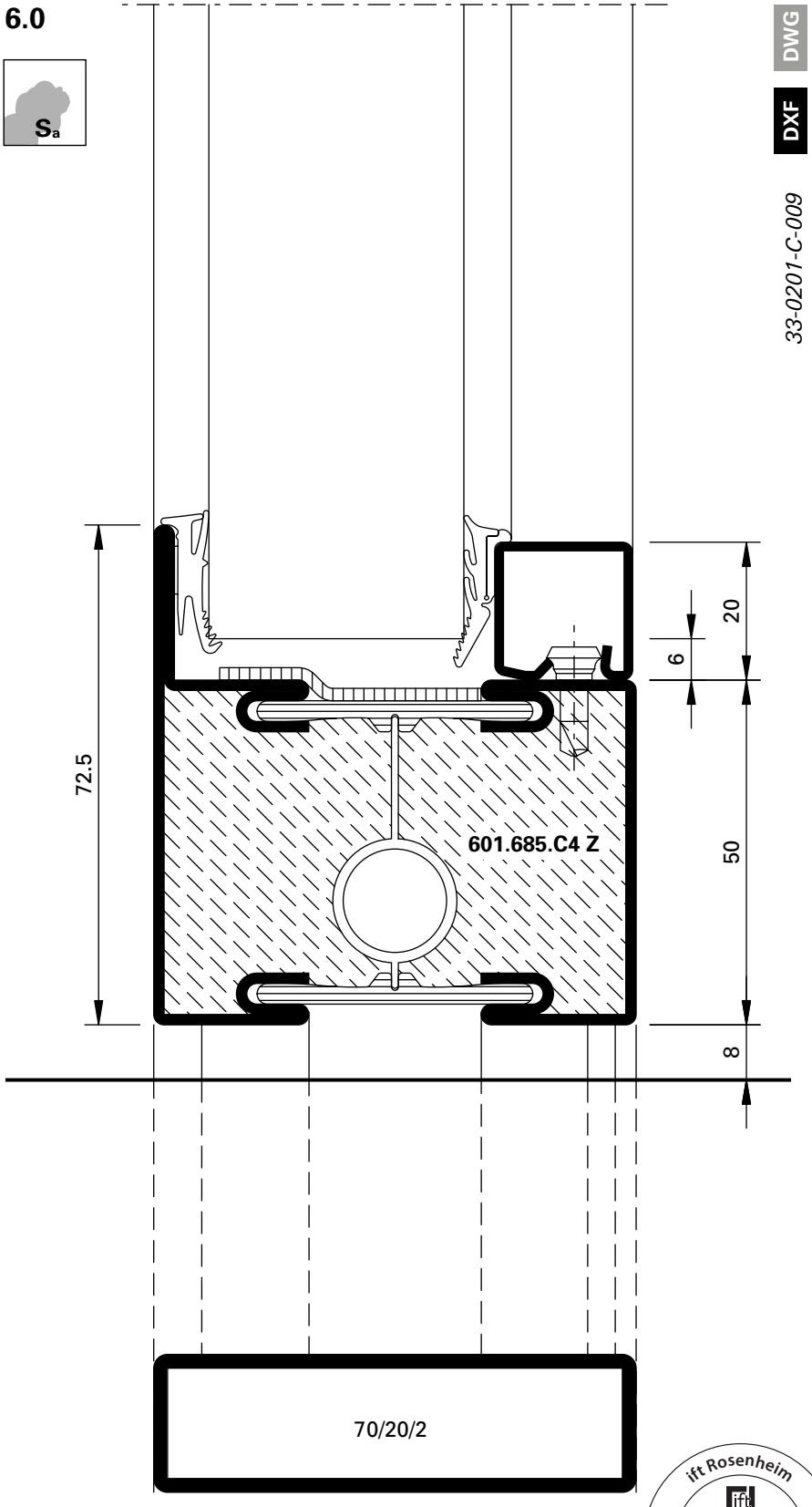

ift Rosenheim
Notifizierte Produkt-zertifizierungsstelle
17-003082-PR01
16.09.2020
17-003082-PR02
17.07.2020
Notified Body 0757

Schwellendetail mit Leistungseigenschaft S_a
Détail de seuil avec caractéristique de performance S_a
Threshold detail with performance characteristic S_a

6.1

S_a

DWG

DXF

33-0201-C-010

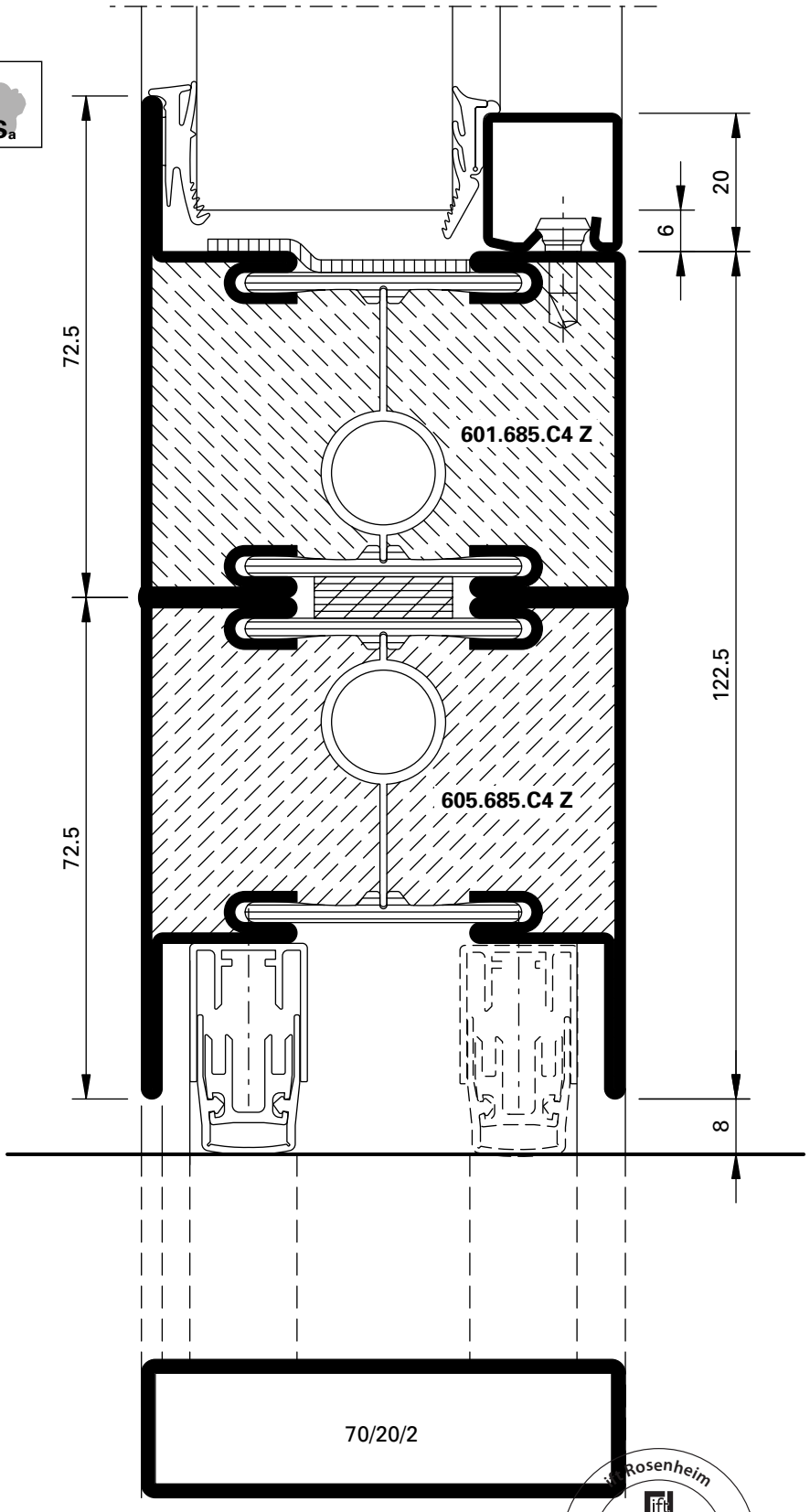

ift Rosenheim
Notifizierte Produktzertifizierungsstelle
17-003082-PR01
16.09.2020
17-003083-PR01
17.07.2020
Notified Body 0757

Schwellendetail mit Leistungseigenschaft S_{200}
Détail de seuil avec caractéristique de performance S_{200}
Threshold detail with performance characteristic S_{200}

6.2

S_{200}

DWG

DXF

33-0201-C-013

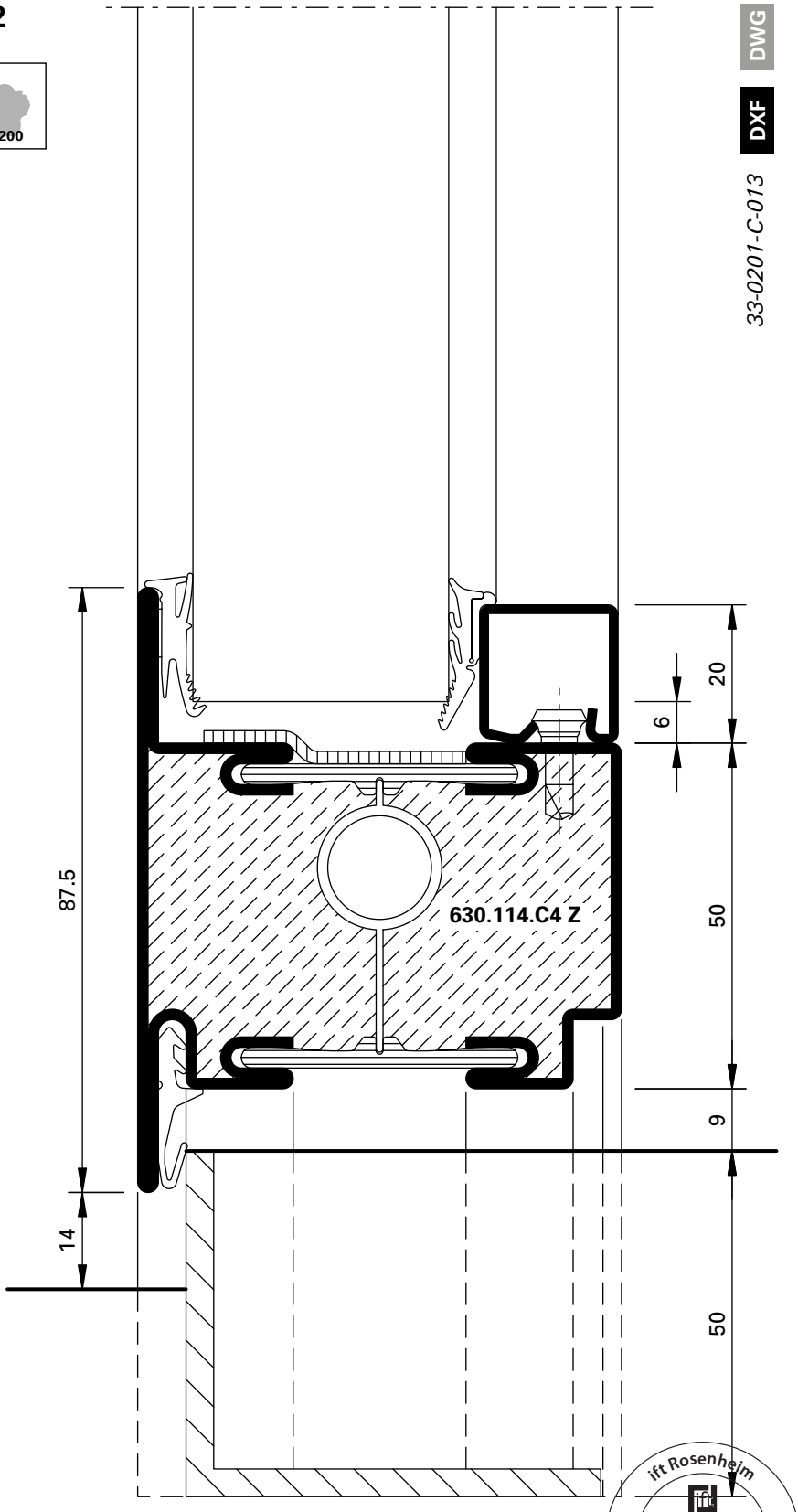

ift Rosenheim
Notifizierte Produkt-zertifizierungsstelle
17-003082-PR01
16.09.2020
17-003082-FPC01
17.07.2020
Notified Body 0757

Schwellendetail mit Leistungseigenschaft S_{200}
Détail de seuil avec caractéristique de performance S_{200}
Threshold detail with performance characteristic S_{200}

6.3

S_{200}

DWG

DXF

33-0201-C-008

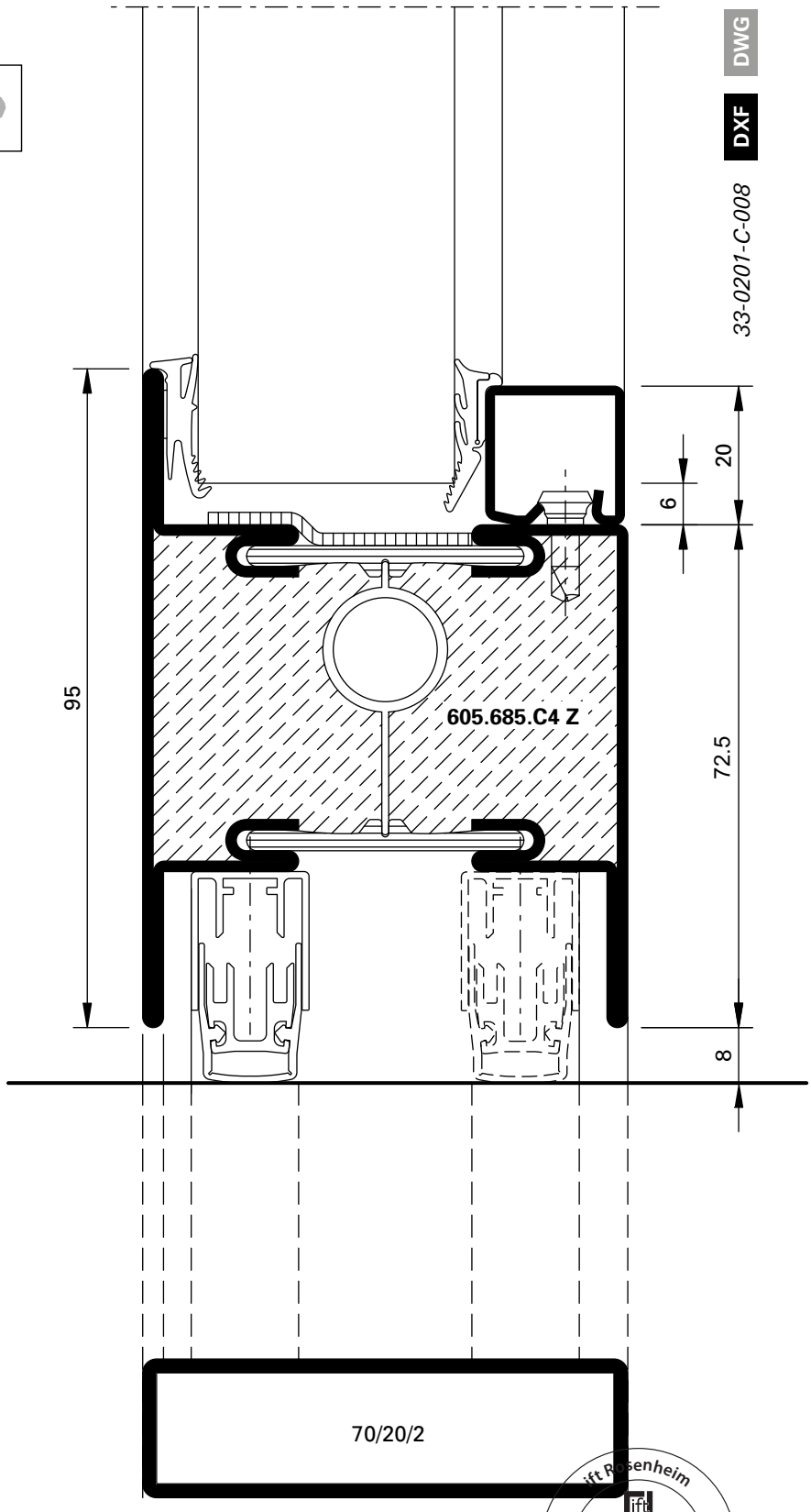

ift Rosenheim
Notifizierte Produkt-zertifizierungsstelle
17-003082-PR01
16.09.2020
17-003083-PR01
17.07.2020
Notified Body 0757

Schwellendetail mit Leistungseigenschaft S_{200}
Détail de seuil avec caractéristique de performance S_{200}
Threshold detail with performance characteristic S_{200}

6.4

S_{200}

DWG

DXF

33-0201-C-018

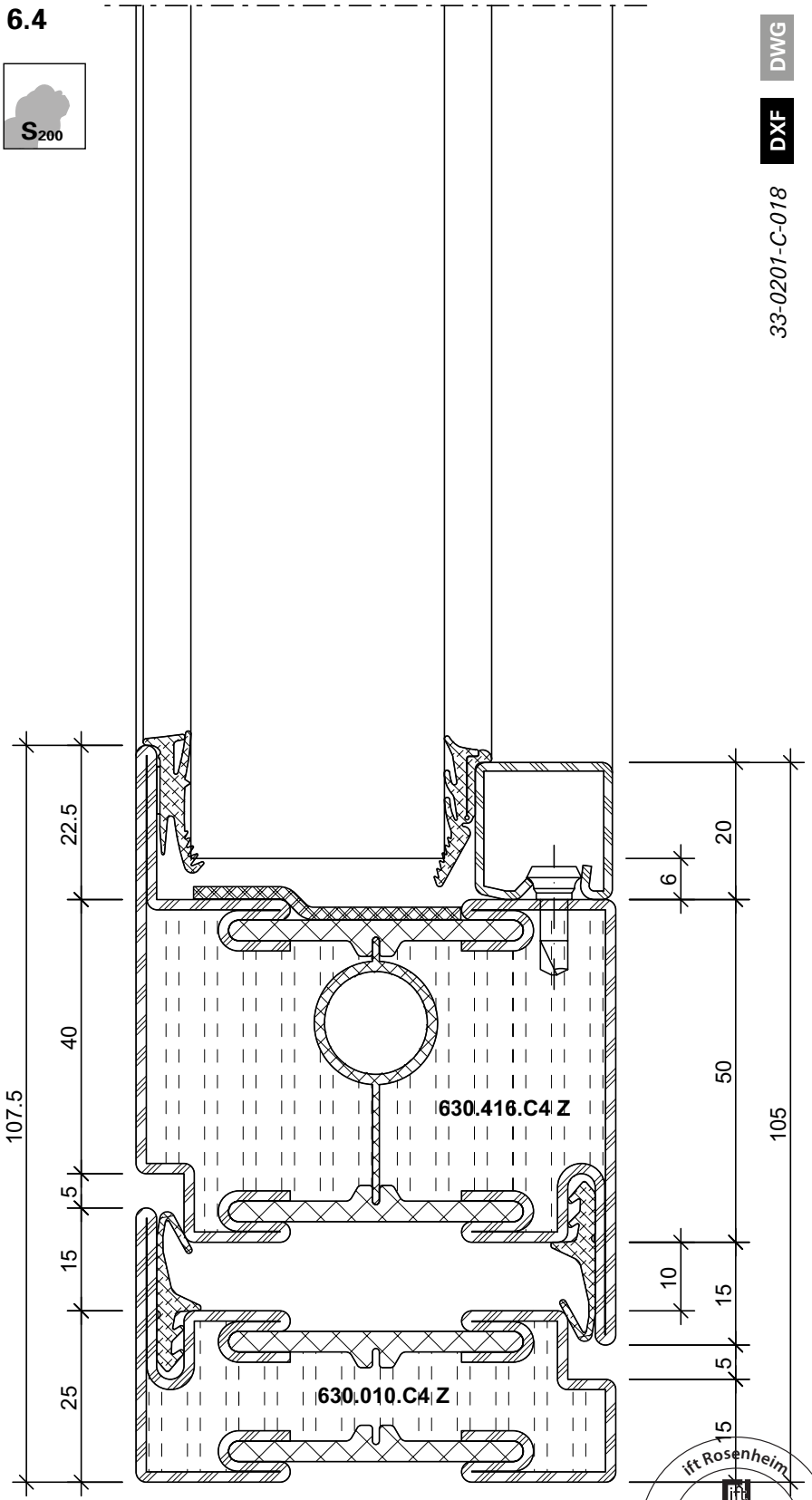

ift Rosenheim
Notifizierte Produkt-zertifizierungsstelle
17-003082-PR01
16.09.2020
17-003082-PR02
17.07.2020
Notified Body 0757

Schwellendetail mit Leistungseigenschaft S_{200}
Détail de seuil avec caractéristique de performance S_{200}
Threshold detail with performance characteristic S_{200}

6.5

S_{200}

DWG

DXF

33-0101-C-016

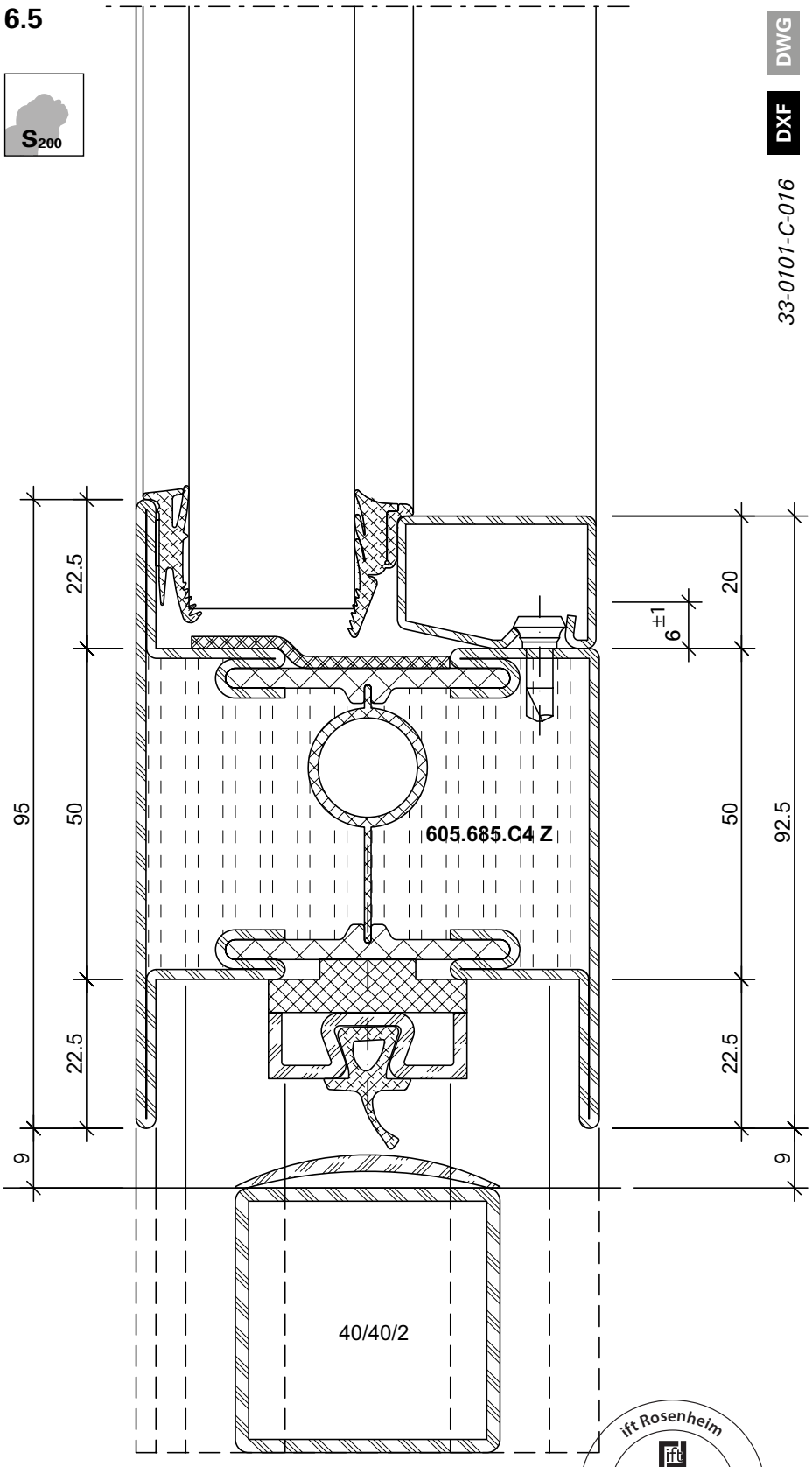

ift Rosenheim
Notifizierte Produkt-zertifizierungsstelle
17-003082-PR01
16.09.2020
17-003083-PR01
17.07.2020
Notified Body 0757

ift Rosenheim
Notifizierte Produkt-
zertifizierungsstelle
17-003082-PR01
16.09.2020
17-003082-PR02
17.07.2020
Notified Body 0757

Türen Bautiefe 70 mm
Portes profondeur 70 mm
Doors basic depth of 70 mm

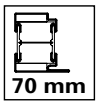

Leistungseigenschaften	**Caractéristiques de performance**	**Performance characteristics**	**3-62**
Schnittpunkte	**Coupes de détail**	**Section details**	**3-64**
Anwendungsbeispiele	**Exemples d'application**	**Examples of application**	**3-80**
Glasleisten-Varianten	**Variantes de parcloses**	**Glazing bead options**	**3-92**

Alle Ausführungen dieser Dokumentation haben wir sorgfältig und nach bestem Wissen zusammengestellt. Wir können aber keine Verantwortung für die Benutzung der vermittelten Vorschläge und Daten übernehmen.
Wir behalten uns technische Änderungen ohne Vorankündigung vor.

Nous avons apporté le plus grand soin à l'élaboration de cette documentation. Cependant, nous déclinons toute responsabilité pour l'utilisation faite de nos propositions et de nos données.
Nous nous réservons le droit de procéder à des modifications techniques sans préavis.

All the information contained in this documentation is given to the best of our knowledge and ability. However, we decline all responsibility for the use made of these suggestions and data.
We reserve the right to effect technical modifications without prior warning.

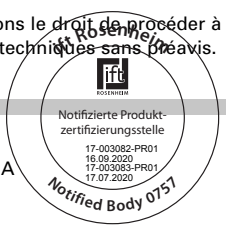

Norm	Eigenschaft Caractéristique Characteristic	Klassifizierung/Wert Classification / Valeur Classification / Value									
EN 12210	**Widerstandsfähigkeit bei Windlast** **Résistance à la pression du vent** **Resistance to wind load**	npd	1 (400)	2 (800)	3 (1200)	4 (1600)	5 (2000)	Exxx (>2000)			
EN 12208	**Schlagregendichtheit** **Etanchéité à la pluie battante** **Watertightness**	npd	1A (0)	2A (50)	3A (100)	4A (150)	5A (200)	6A (250)	7A (300)	8A (450	9A (600)	Exxx (>750
EN ISO 10140	**Schalldämmung** R_w (C, C_{tr}) (dB) **Isolation phonique** R_w (C, C_{tr}) (dB) **Sound insulation** R_w (C, C_{tr}) (dB)	npd	bis R_w 43 dB (-2; -5) jusqu'à R_w 43 dB (-2; -5) up to R_w 43 dB (-2; -5)									
EN ISO 10077-2	**Wärmedurchgangskoeffizient** U_f (W/(m²·K)) **Transmission thermique** U_f (W/(m²·K)) **Thermal production** U_f (W/(m²·K))	npd	ab 1.5 W/m²K à partir de 1.5 W/m²K from 1.5 W/m²K									
EN 12207	**Luftdurchlässigkeit** **Perméabilité à l'air** **Air permeability**	npd	1 (150)	2 (300)	3 (600)	4 (600)						
EN 1192	**Klassifizierung der Festigkeitsanforderungen** **Classification des exigences de résistance méc.** **Classification of strength requirements**	npd	1	2	3	4						
EN 12219	**Differenzklimaverhalten** **Résistance aux changements de température** **Resistance to change in temperature**	npd	1(x)C	2(x)C	3(x)C							
EN 1522	**Durchschusshemmung** **Résistance aux balles** **Bullet proofing**	npd	FB1	FB2	FB3	FB4	FB5	FB6	FB7	FSG		
EN 14024	**Metallprofile mit thermischer Trennung** **Profilés en métal. avec rupture de pont thermique** **Metal profiles with thermal barrier**		CW / TC2									
EN 1191 EN 1603	**Dauerfunktionsprüfung** **Durabilité mécanique** **Mechanical durability**		D	1 5'000	2 10'000	3 20'000	4 50'000	5 100'000	6 200'000	7 500'000	8 1'000'000	

ift Rosenheim
Notifizierte Produktzertifizierungsstelle
17-003082-PR01
16.09.2020
17-003082-PR02
17.07.2020
Notified Body 0757

Norm	Eigenschaft Caractéristique Characteristic	Klassifizierung/Wert Classification / Valeur Classification / Value					
 EN 13115	**Bedienkräfte** **Forces de manœuvre** **Operating forces**	npd	0	1	2		
 EN 179 EN 1125	**Fähigkeit zur Freigabe** **Capacité au déclenchement** **Ability to release**		Anforderung erfüllt Exigence remplie Requirement fulfilled				
 DIN 18040	**Barrierefreiheit** **Absence d›entrave au passage** **Barrier-free**		Schwellenlose Ausführung Exécution sans seuil Execution without threshold				
 EN 1634-1 EN 13501-2	**Brandschutz** **Résistance aux feu** **Fire resistance**		$EI_2 30$				
 EN 1634-3 EN 13501-2	**Rauchschutz** **Etanchéité à la fumée** **Smoke control**		S_a / S_{200}				
 EN 16034 EN 13501-2	**Selbstschliessung** **Fermeture automatique** **Self-closing**		C				
 EN 13049	**Stossfestigkeit** **Résistance aux chocs** **Impact resistance**	npd	1	2	3	4	5
 EN 16034	**Dauerhaftigkeit der Selbstschliessung gegenüber Alterung (Korrosion)** **Endurance de la fermeture automatique contre le vieillissement (corrosion)** **Durability of self-closing against ageing (corrosion)**		erzielt atteinte achieved				

Schnittpunkte im Massstab
Coupe de détails à l'échelle
Section details on scale

70 mm

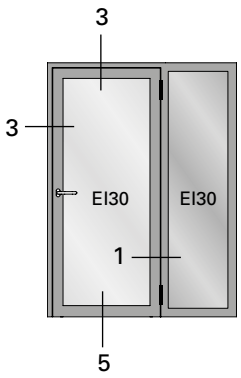

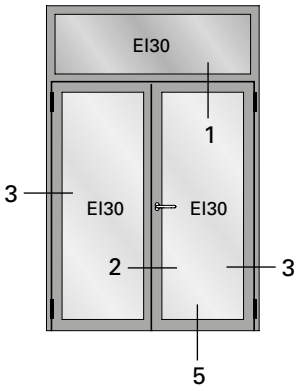

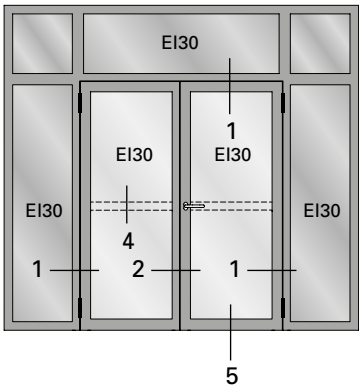

ift Rosenheim
Notifizierte Produkt-zertifizierungsstelle
17-003082-PR01
16.09.2020
17-003082-PR02
17.07.2020
Notified Body 0757

JANSEN

3.0

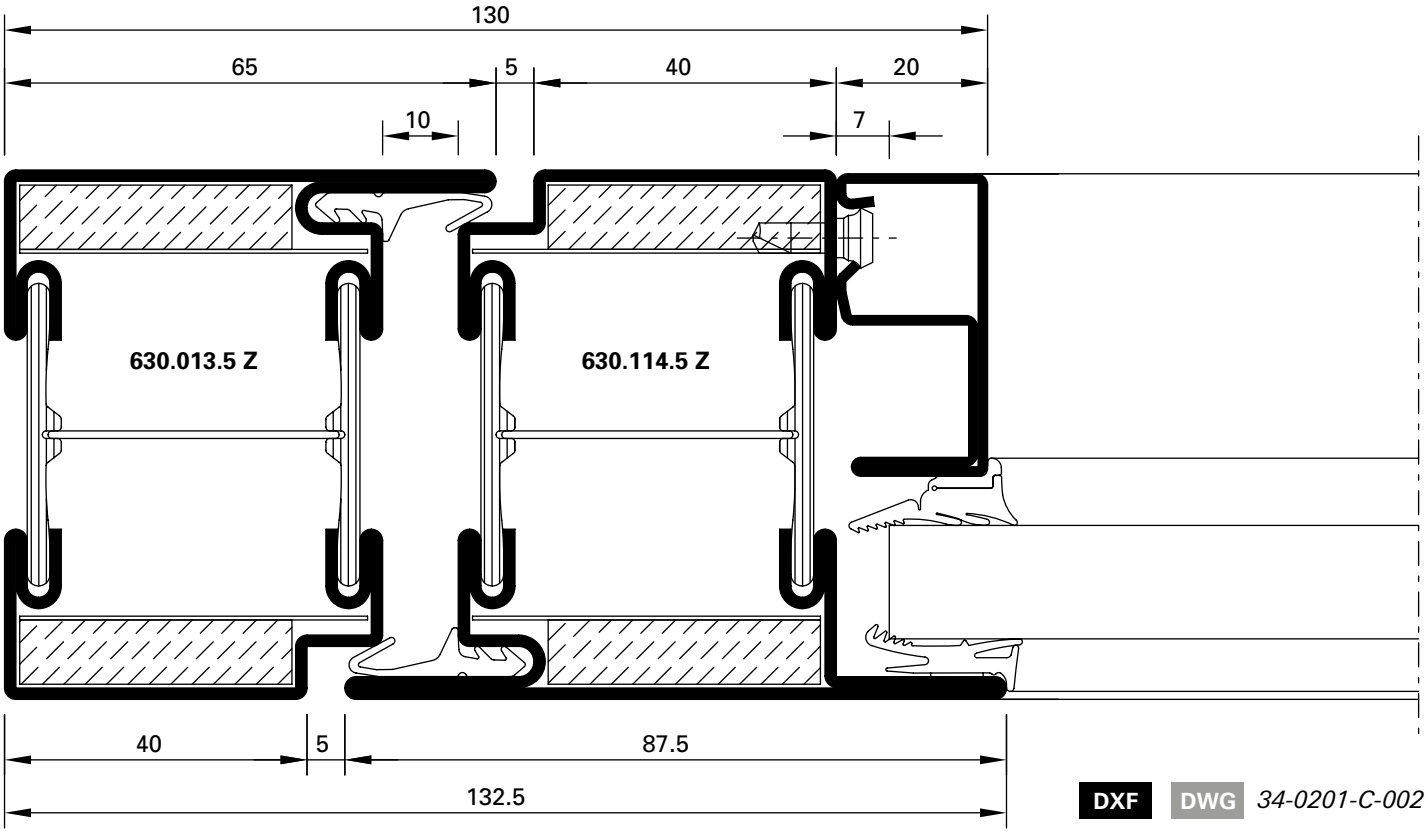

DXF DWG *34-0201-C-002*

3.1

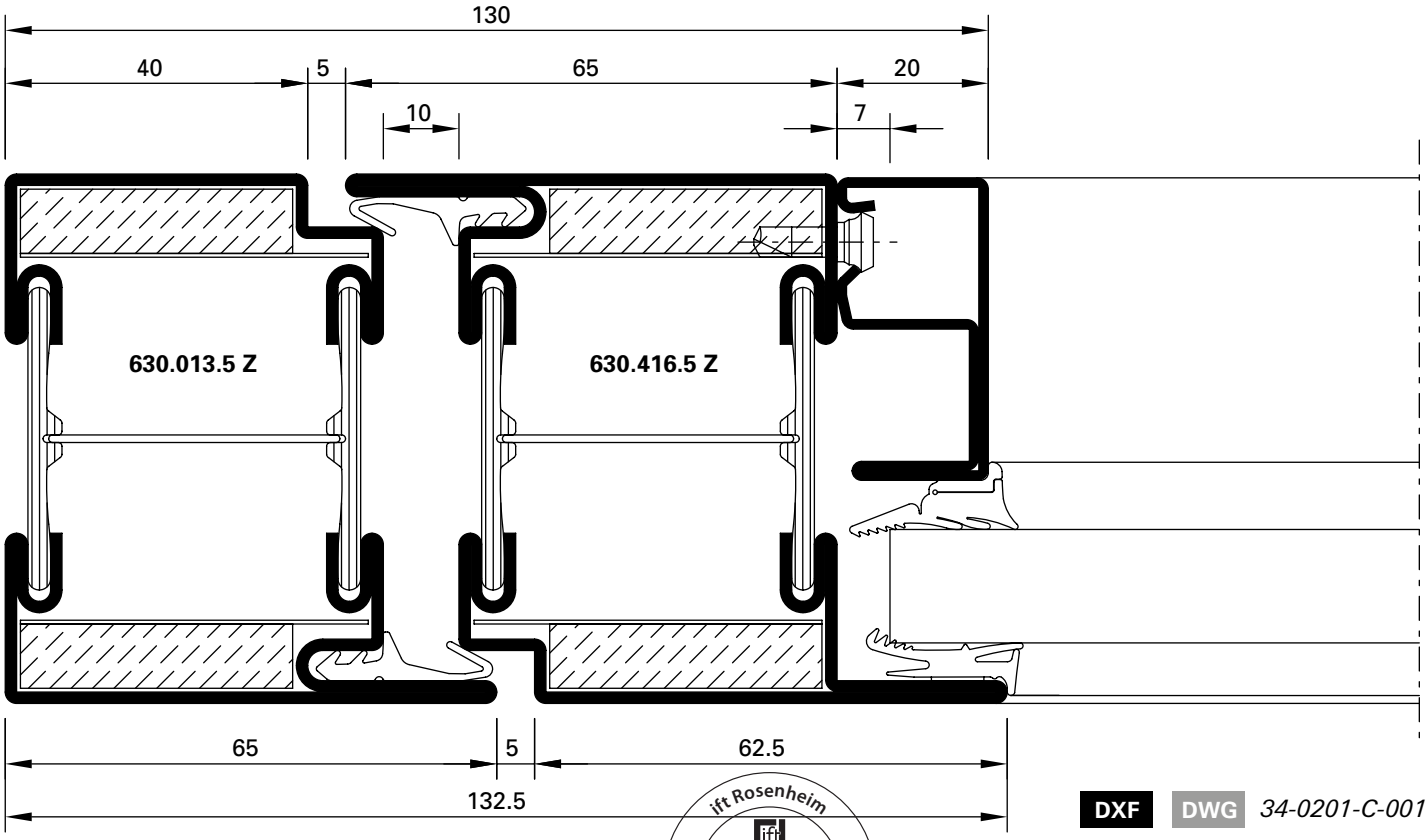

DXF DWG *34-0201-C-001*

ift Rosenheim
Notifizierte Produktzertifizierungsstelle
17-003082-PR01
16.09.2020
17-003083-PR01
17.07.2020
Notified Body 0757

1.0

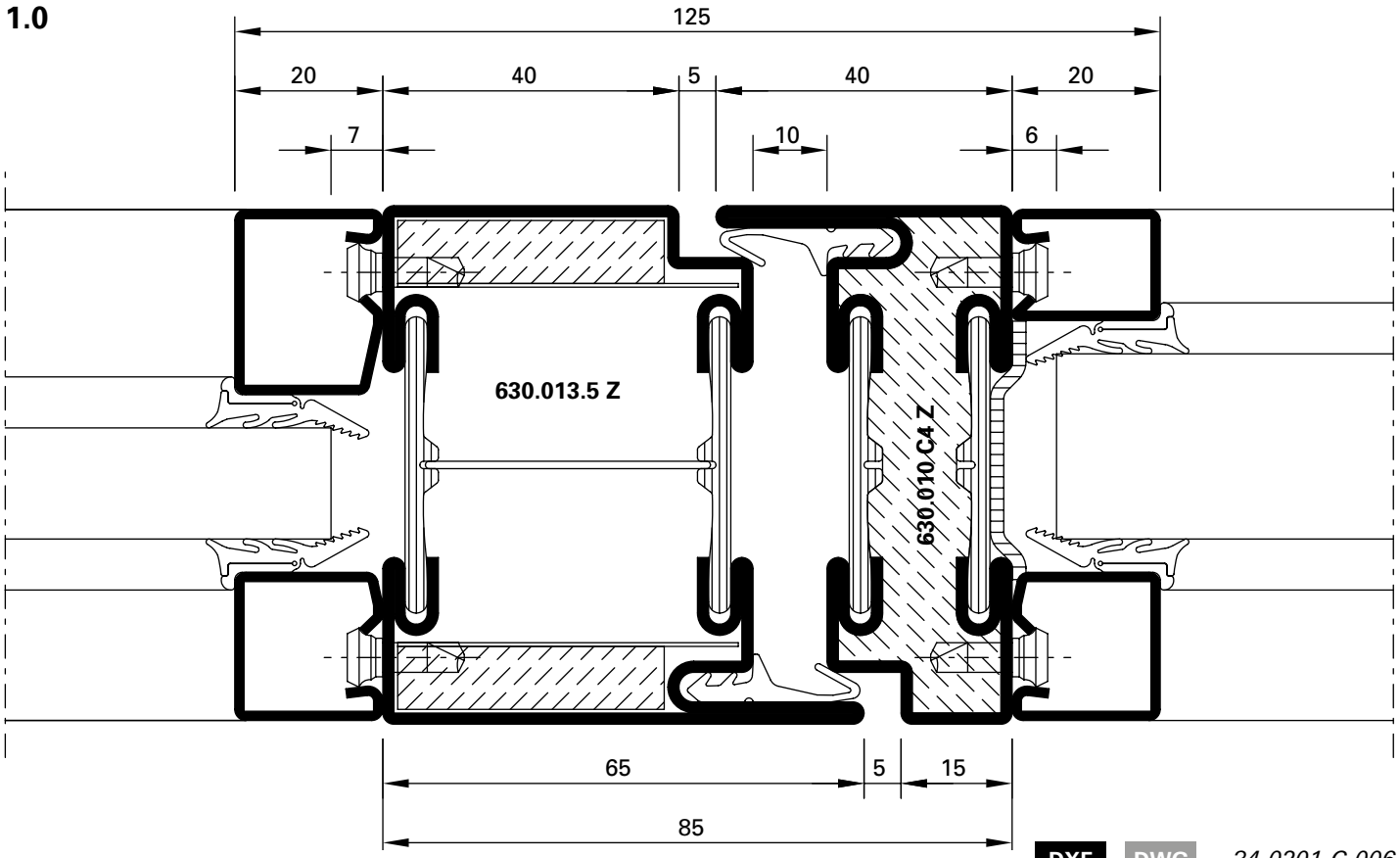

DXF DWG *34-0201-C-006*

1.1

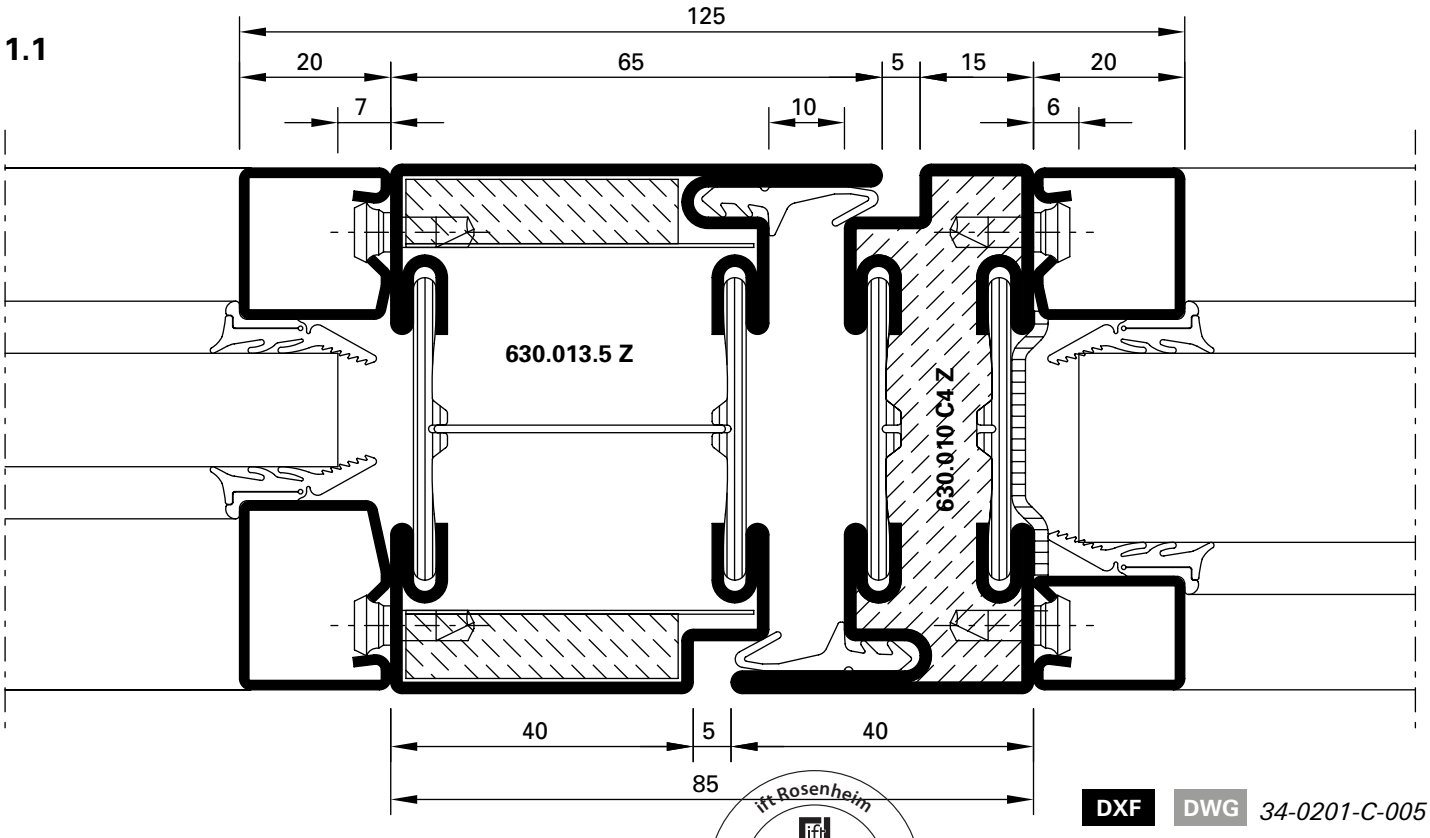

DXF DWG *34-0201-C-005*

ift Rosenheim
Notifizierte Produktzertifizierungsstelle
17-003082-PR01
16.09.2020
17-003082-FPC01
17.07.2020
Notified Body 0757

1.2

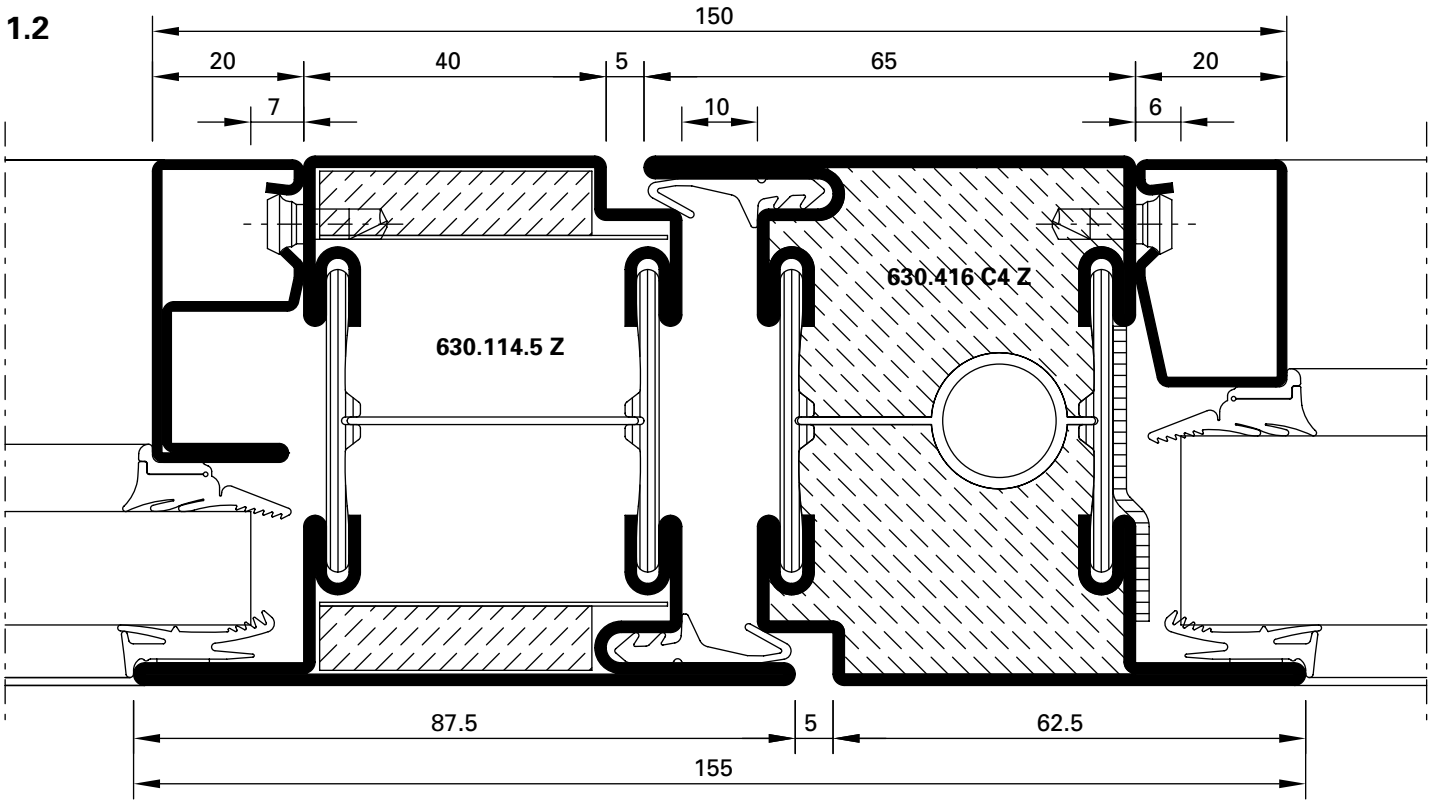

DXF DWG *34-0201-C-008*

1.3

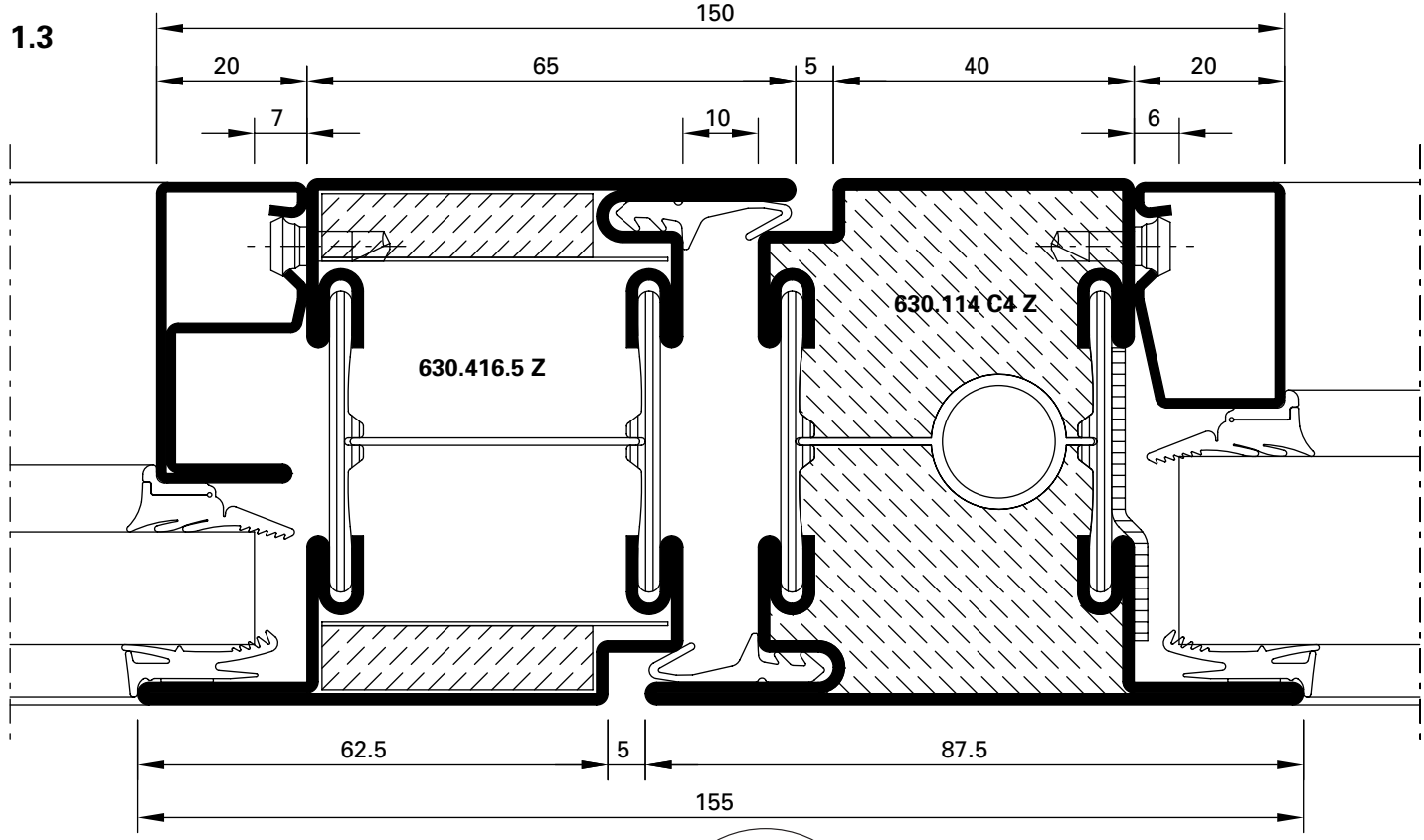

DXF DWG *34-0201-C-007*

Schnittpunkte im Massstab 1:1
Coupe de détails à l'échelle 1:1
Section details on scale 1:1

70 mm

2.0

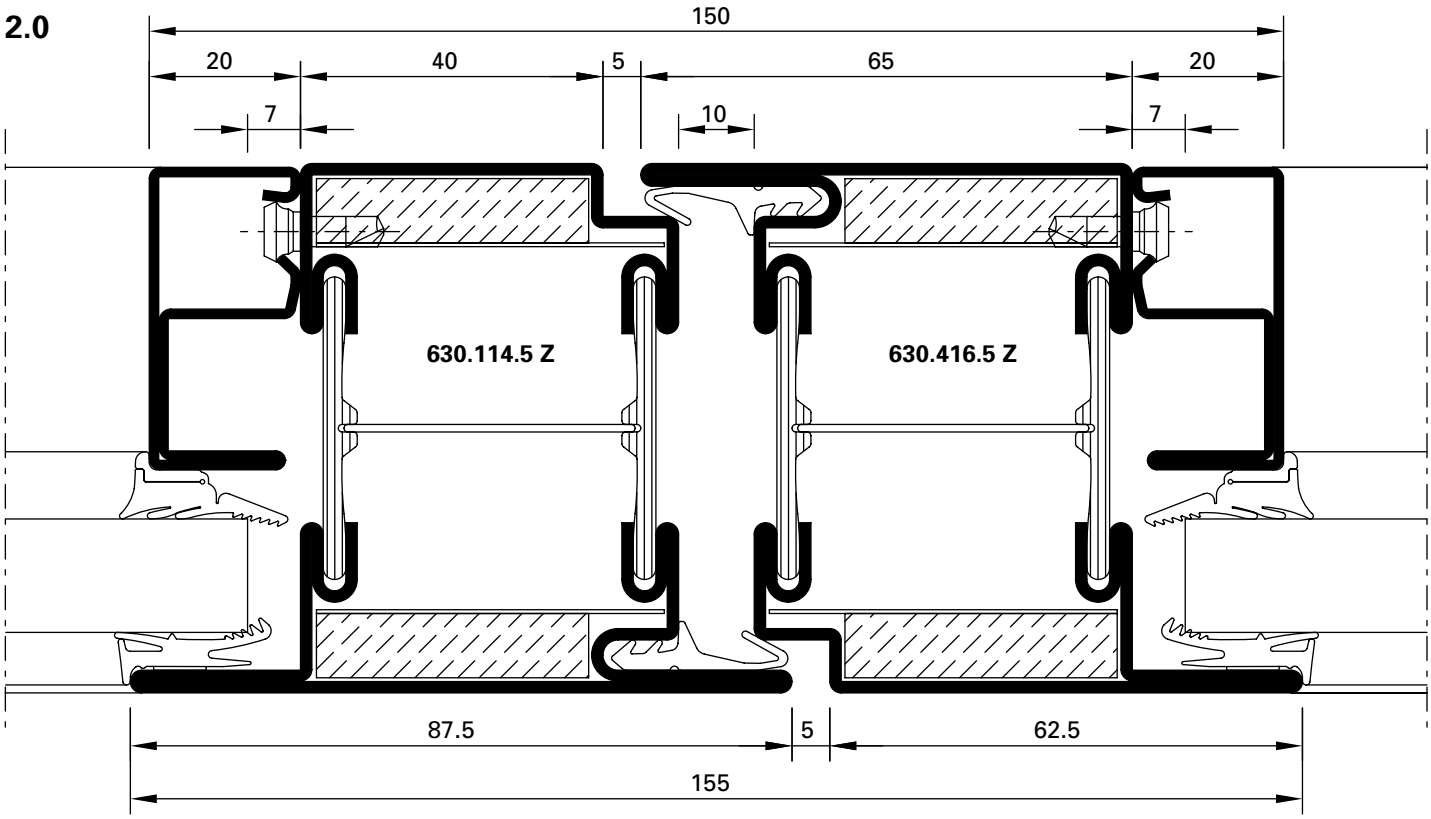

DXF DWG *34-0201-C-017*

2.1

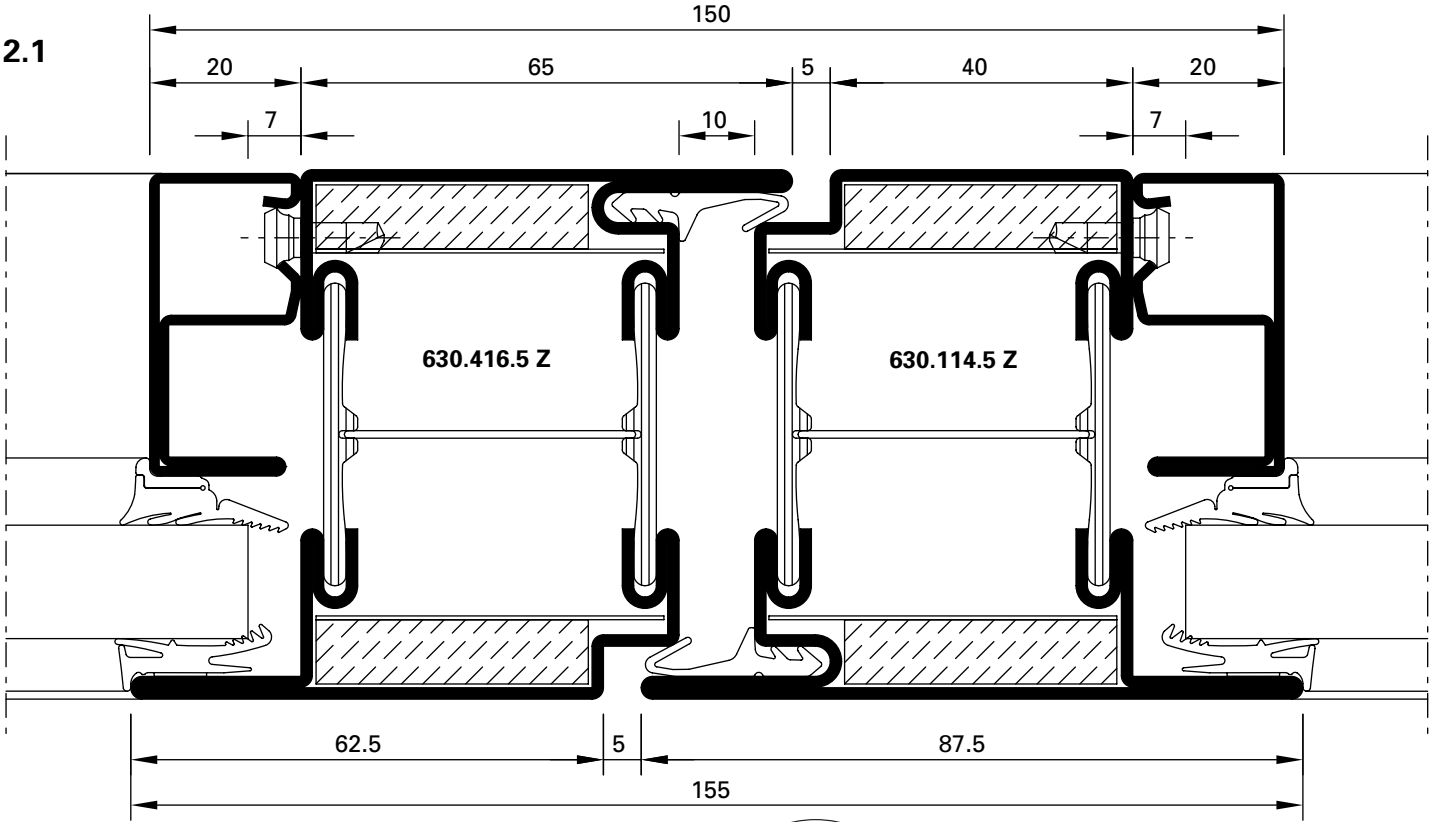

DXF DWG *34-0201-C-016*

ift Rosenheim
Notifizierte Produktzertifizierungsstelle
17-003082-PR01
16.09.2020
17-003082-PR02
17.07.2020
Notified Body 0757

JANSEN

4.0

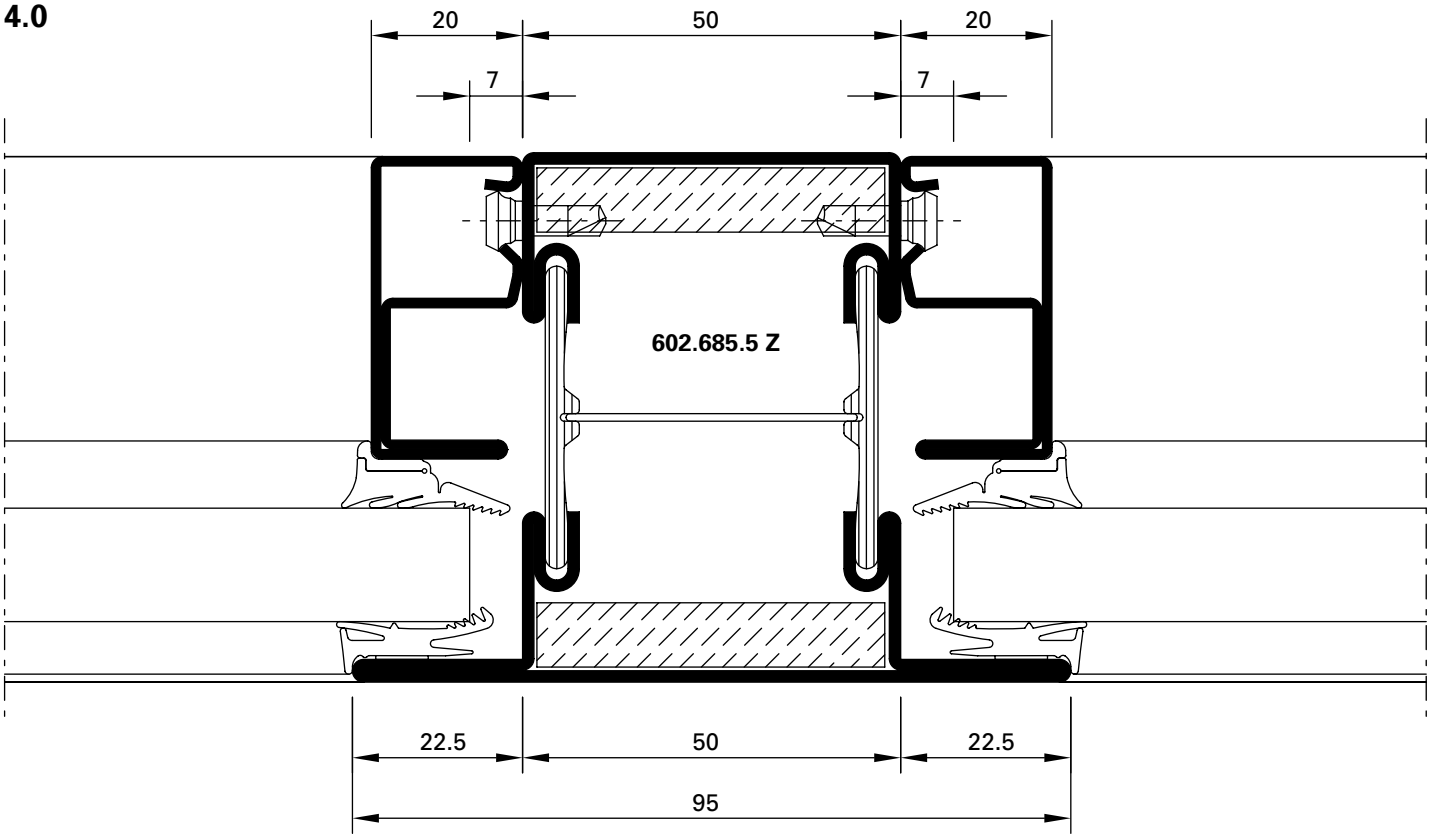

DXF **DWG** *34-0201-C-012*

5.0

S_a

34-0201-C-010

DWG

DXF

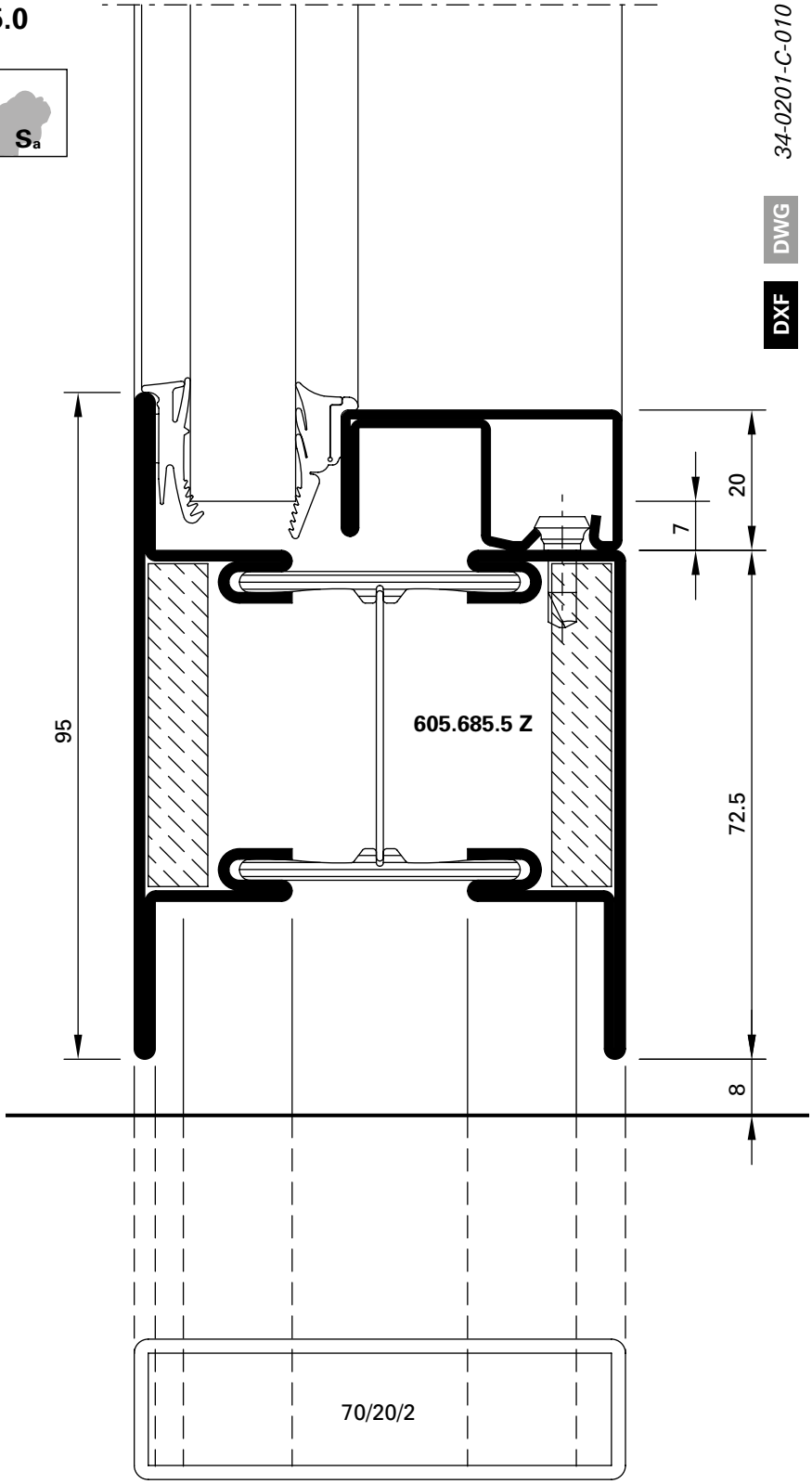

ift Rosenheim
Notifizierte Produkt-zertifizierungsstelle
17-003082-PR01
16.09.2020
17-003082-PR01
17.07.2020
Notified Body 0757

5.1

S_{200}

34-0201-C-011

DWG

DXF

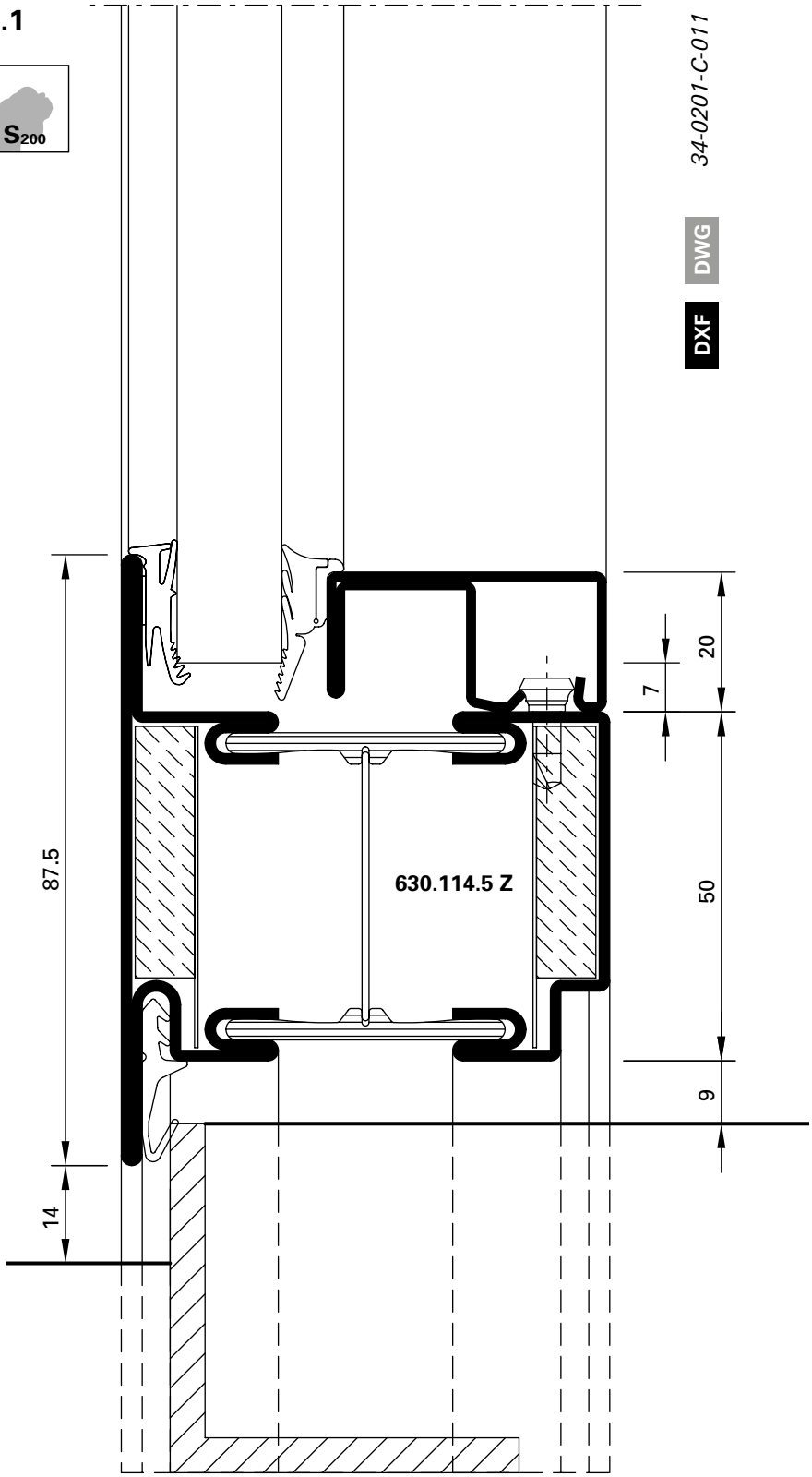

5.2

S_{200}

34-0201-C-021

DWG

DXF

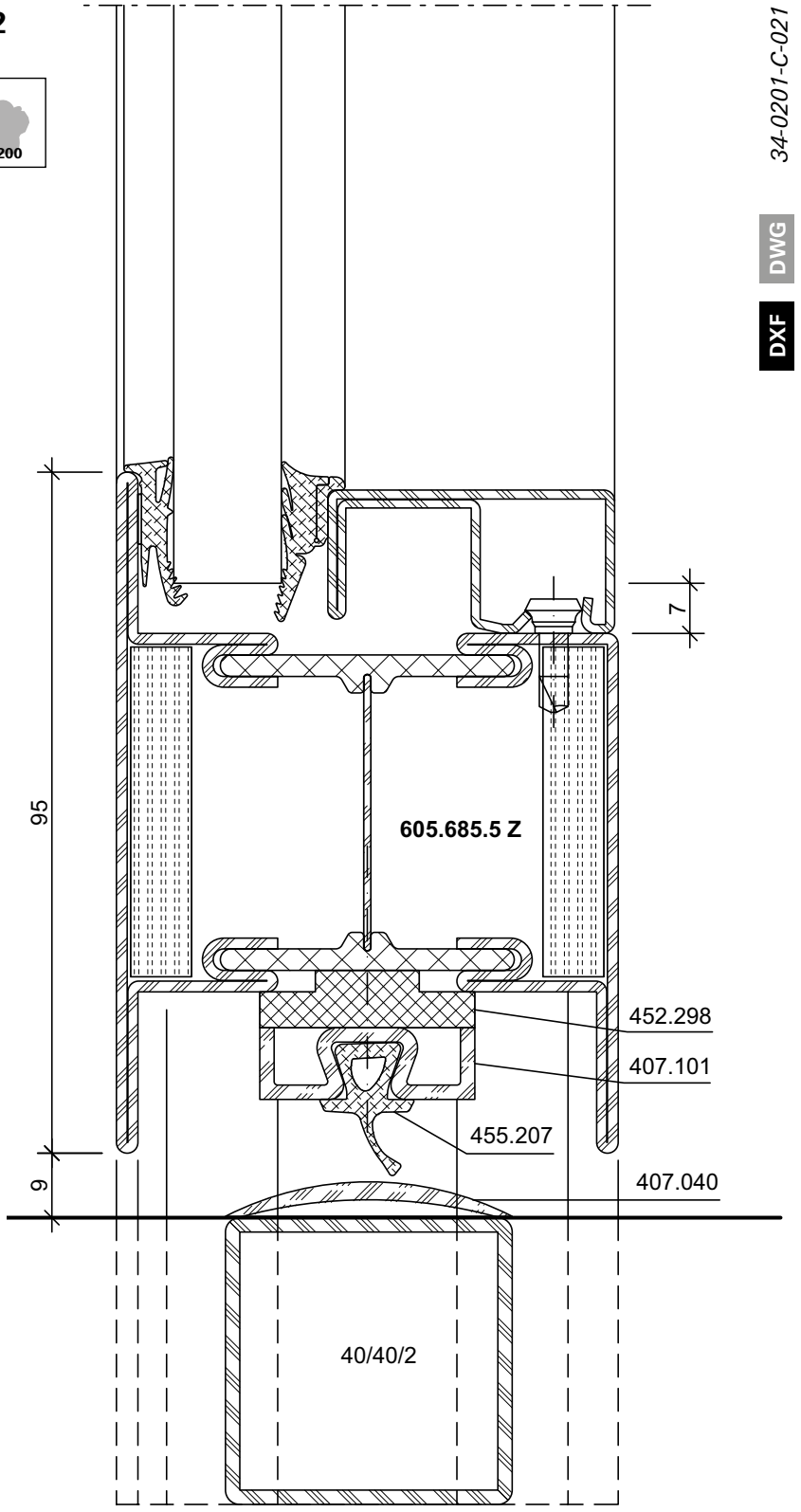

ift Rosenheim
Notifizierte Produktzertifizierungsstelle
17-003082-PR01
16.09.2020
17-003082-PR02
17.07.2020
Notified Body 0757

5.3

S200

34-0201-C-009

DWG

DXF

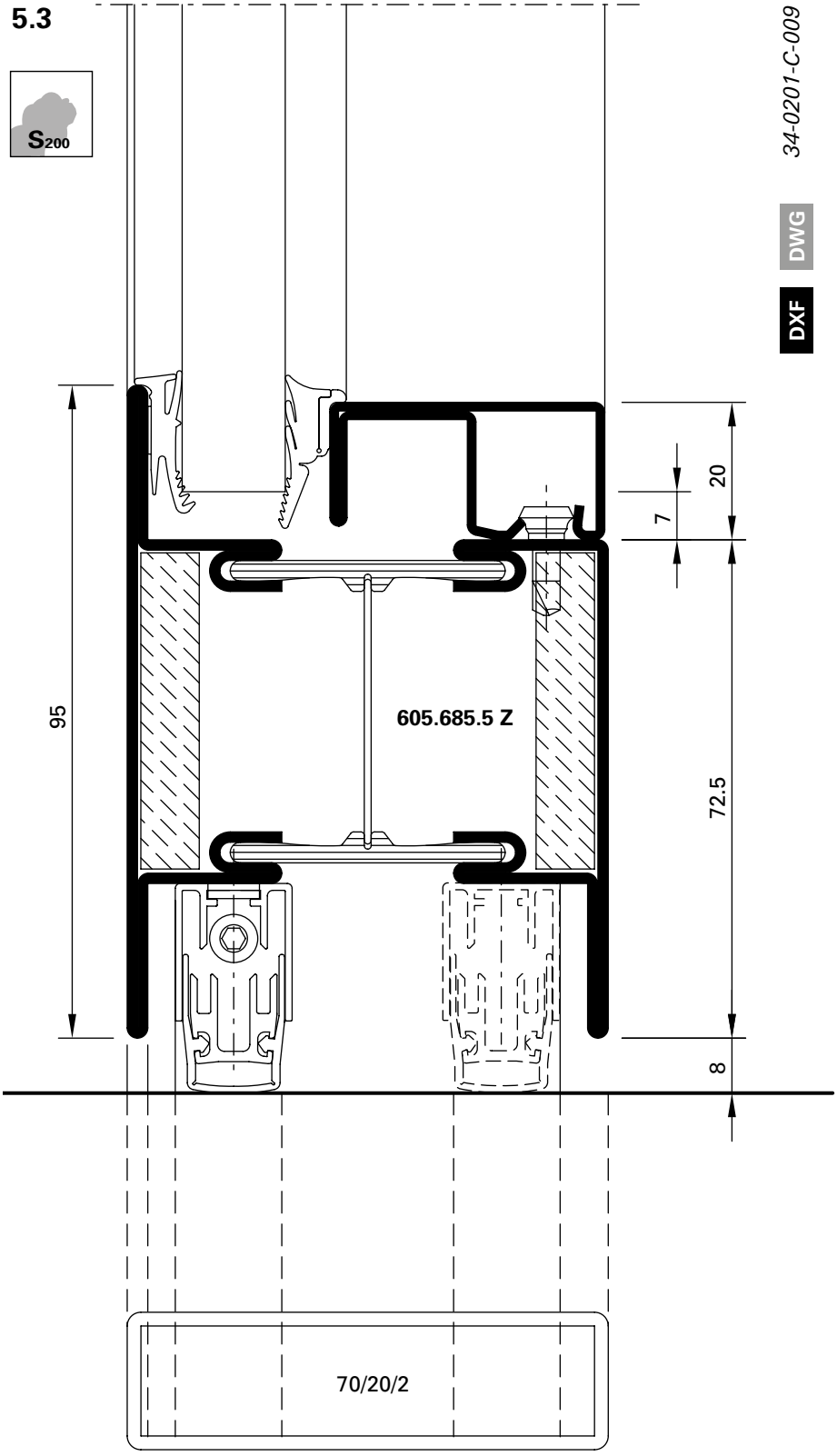

Schnittpunkte im Massstab 1:2
Coupe de détails à l'échelle 1:2
Section details on scale 1:2

70 mm

3.2

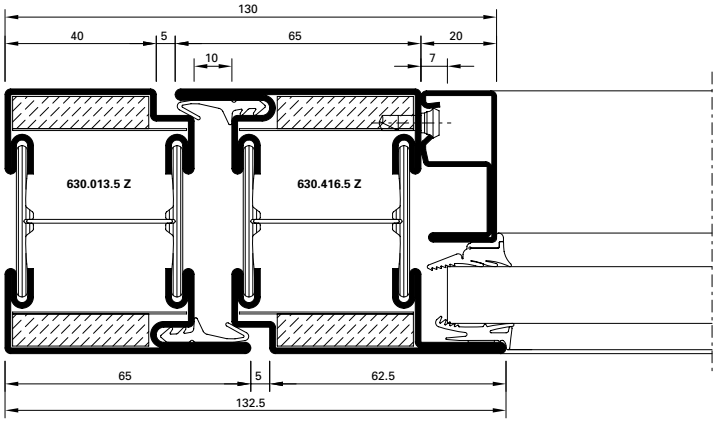

DXF DWG *34-0201-C-001*

3.3

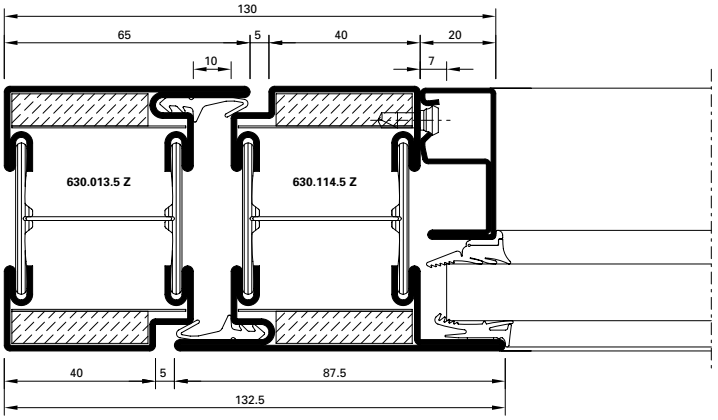

DXF DWG *34-0201-C-002*

1.4

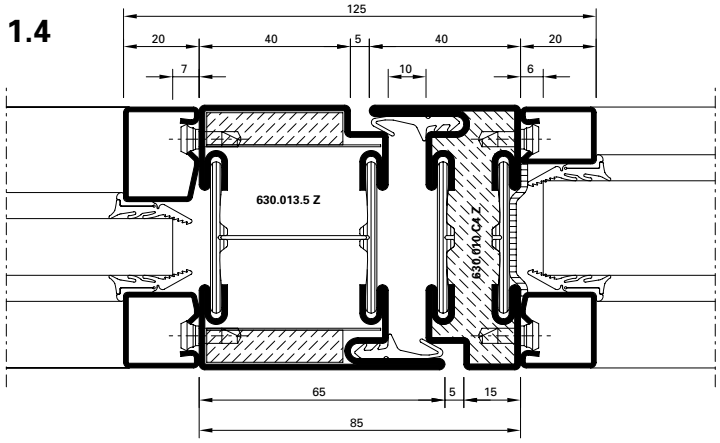

DXF DWG *34-0201-C-006*

1.5

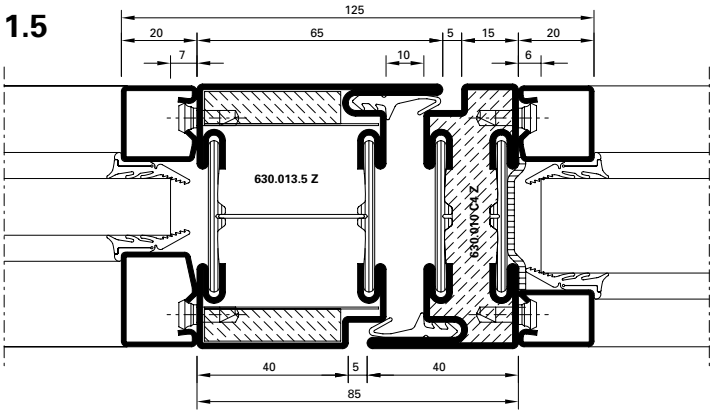

DXF DWG *34-0201-C-005*

1.6

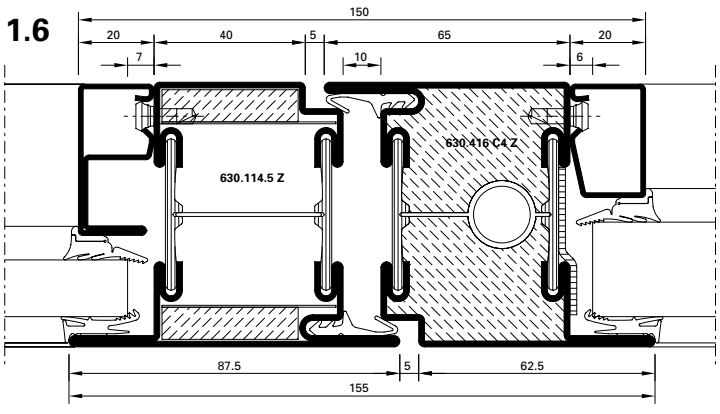

DXF DWG *34-0201-C-008*

1.7

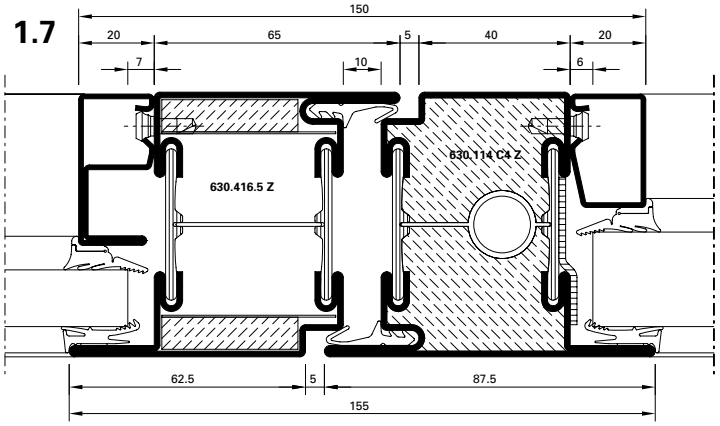

DXF DWG *34-0201-C-007*

ift Rosenheim
Notifizierte Produktzertifizierungsstelle
17-003082-PR01
16.09.2020
17-003082-PR02
17.07.2020
Notified Body 0757

1.8

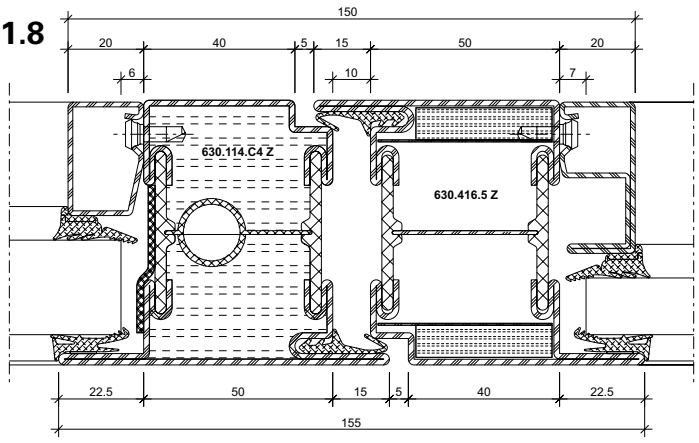

DXF DWG *34-0201-C-003*

1.9

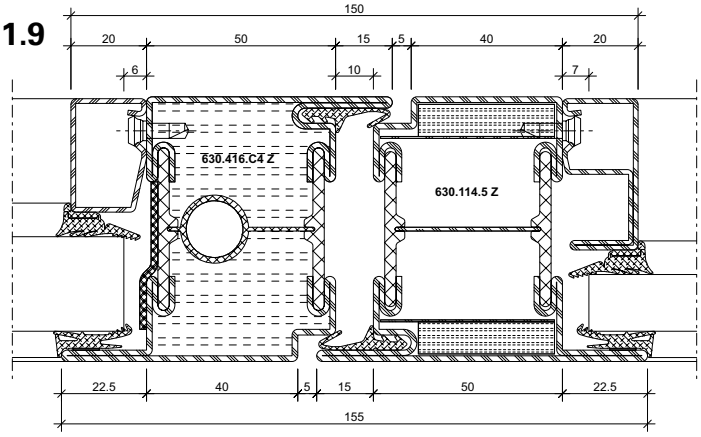

DXF DWG *34-0201-C-004*

2.2

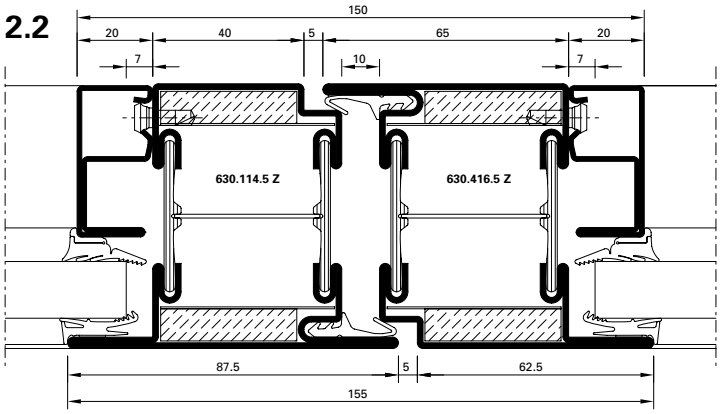

DXF DWG *34-0201-C-017*

2.3

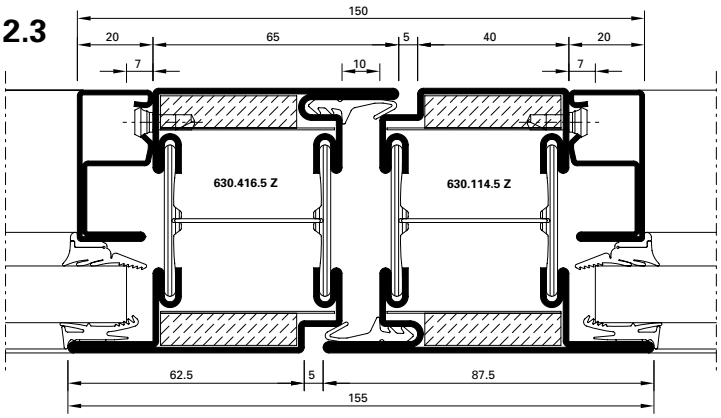

DXF DWG *34-0201-C-016*

4.1

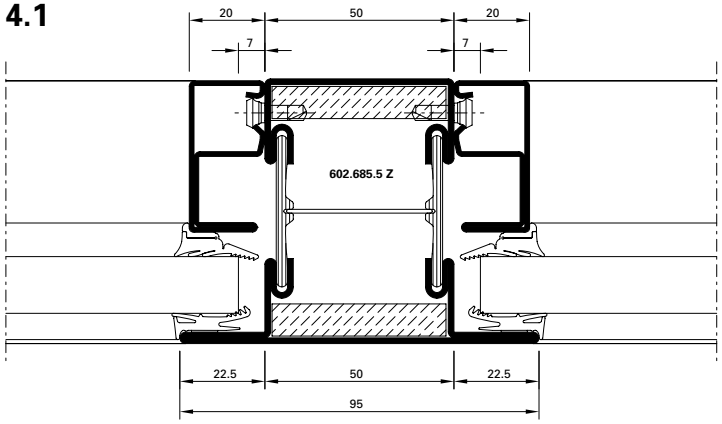

DXF DWG *34-0201-C-012*

5.3

S_a

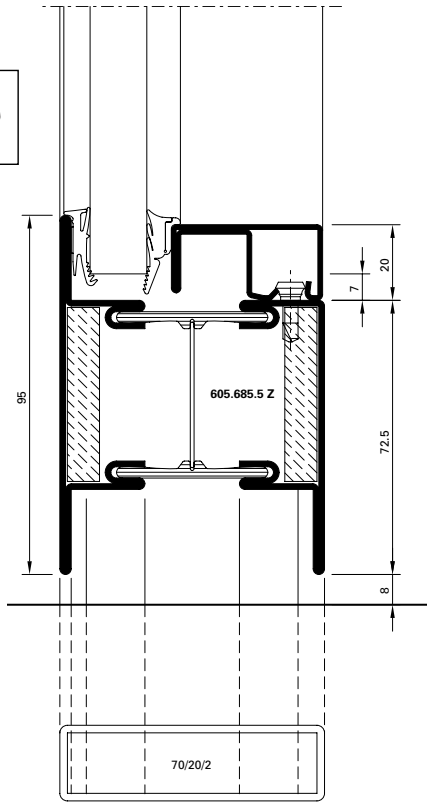

34-2401-C-010 DWG DXF

5.4

S_{200}

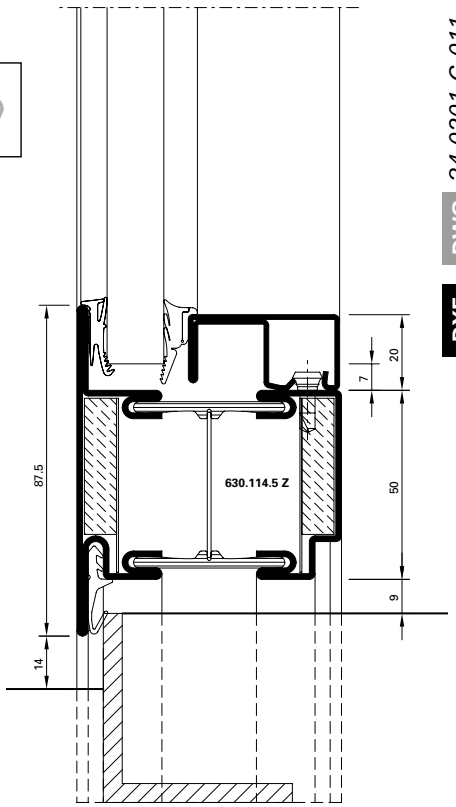

34-0201-C-011 DWG DXF

5.5

S_{200}

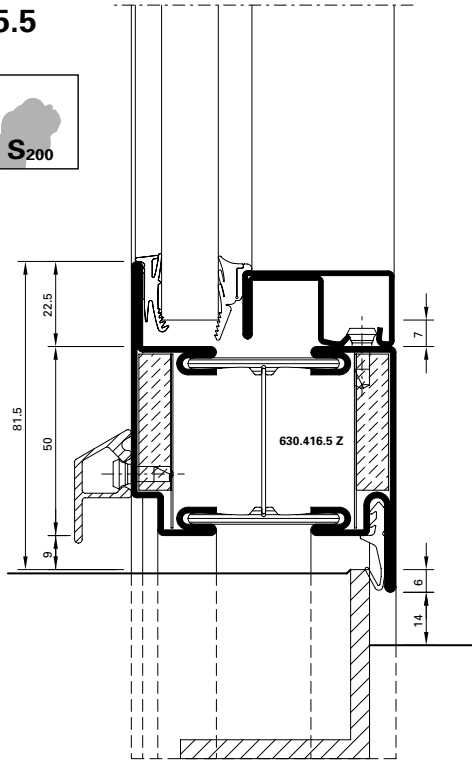

34-0201-C-019 DWG DXF

5.6

S_{200}

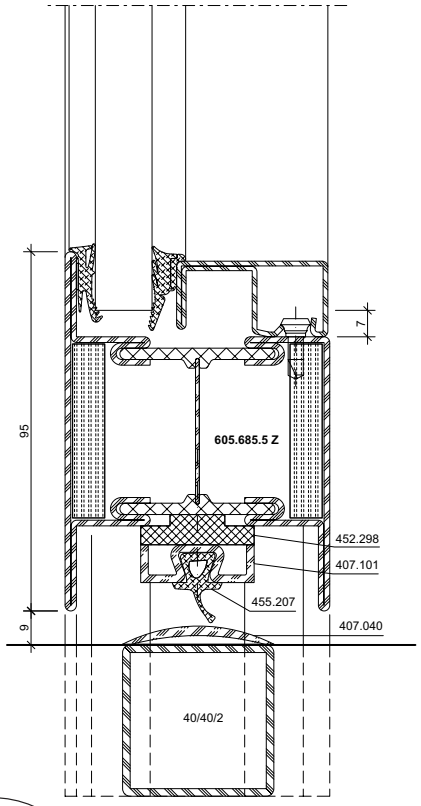

34-0201-C-021 DWG DXF

ift Rosenheim
Notifizierte Produkt-zertifizierungsstelle
17-003082-PR01
16.09.2020
17-003082-PR03
17.07.2020
Notified Body 0757

5.7

S_{200}

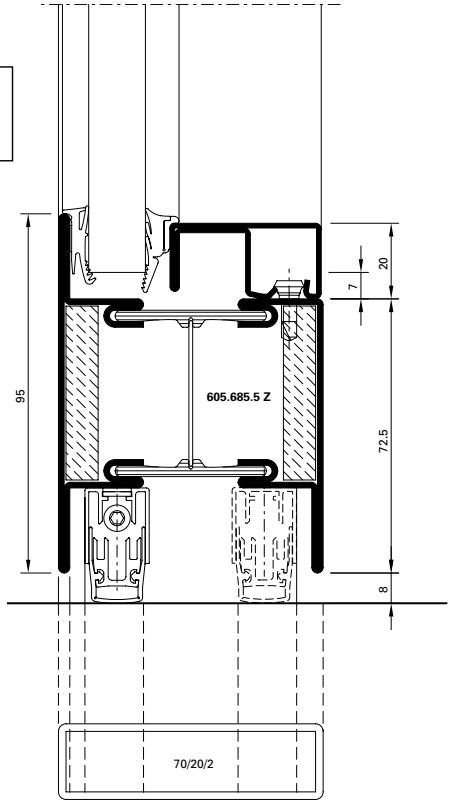

34-0401-C-009

DWG

DXF

5.8

S_{200}

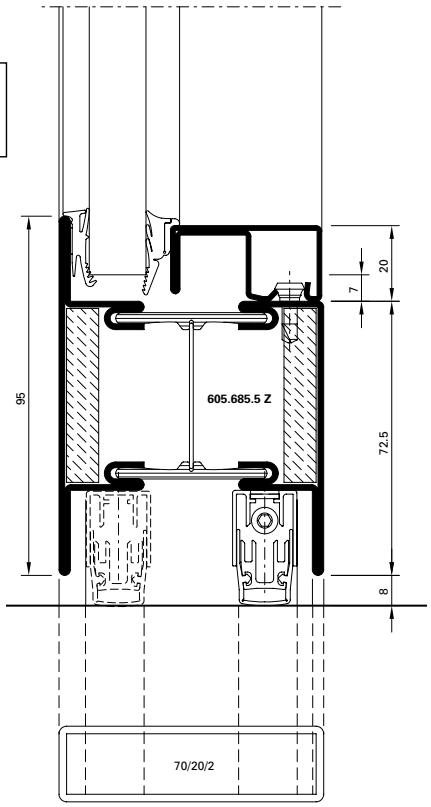

34-0201-C-022

DWG

DXF

5.9

S_{200}

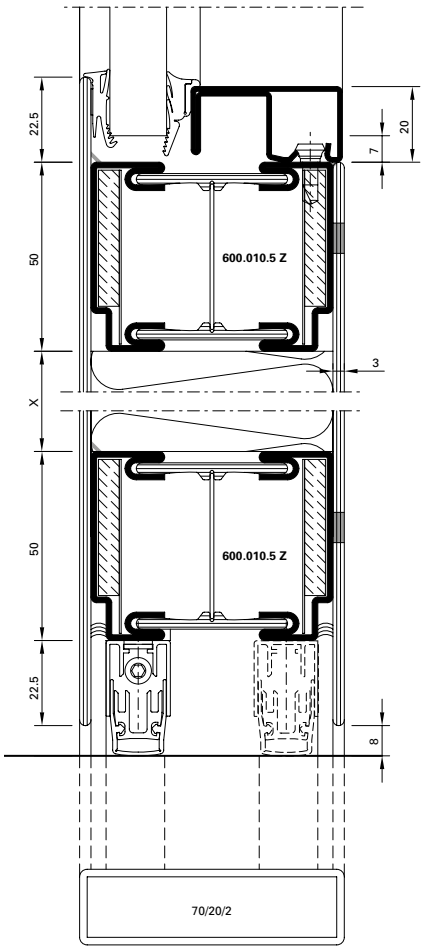

34-0201-C-015

DWG

DXF

5.10

S_a

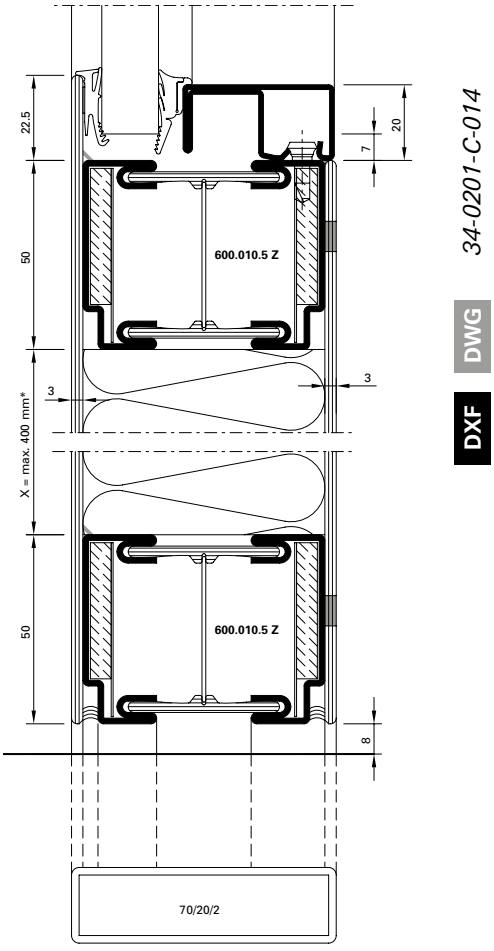

34-0201-C-014

DWG

DXF

ift Rosenheim
Notifizierte Produkt-zertifizierungsstelle
17-003082-PR01
16.09.2020
17-003082-PR03
17.07.2020
Notified Body 0757

JANSEN

5.11

S_{200}

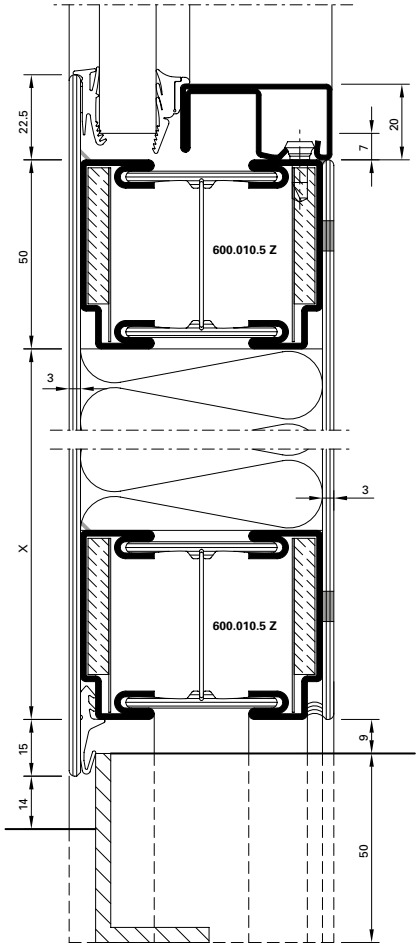

34-0201-C-013

DWG

DXF

Anwendungsbeispiele (34-0201-S-003)
Exemples d'application (34-0201-S-003)
Example of application (34-0201-S-003)

DXF DWG

70 mm

A - A

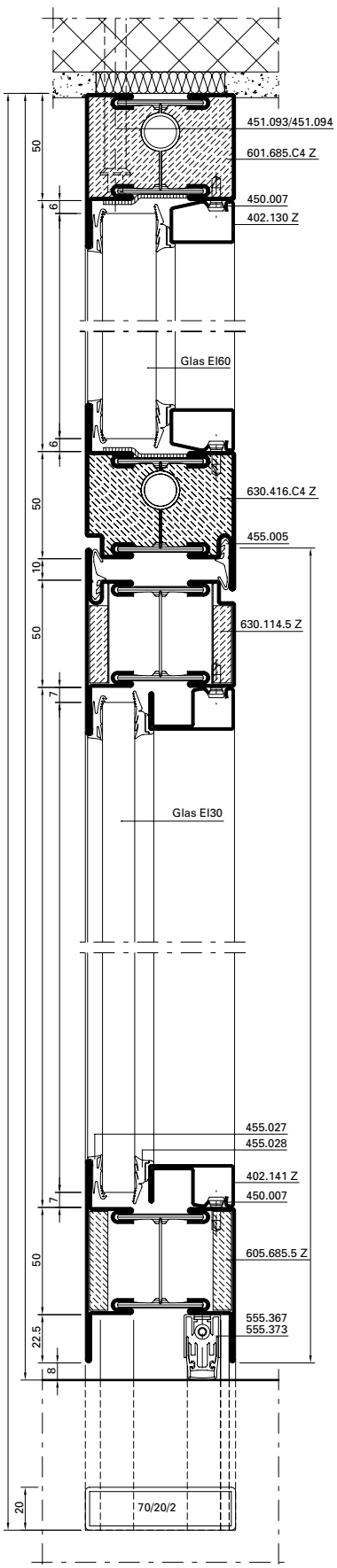

D - D

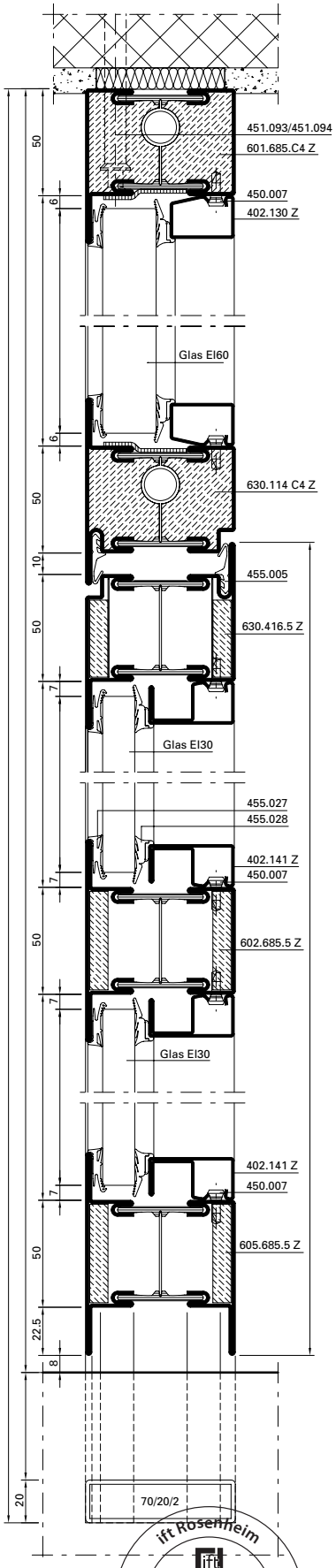

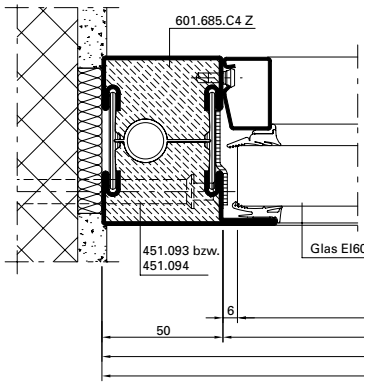

ift Rosenheim
Notifizierte Produktzertifizierungsstelle
17-003082-PR01
16.09.2020
17-003082-PR02
17.07.2020
Notified Body 0757

JANSEN

B - B

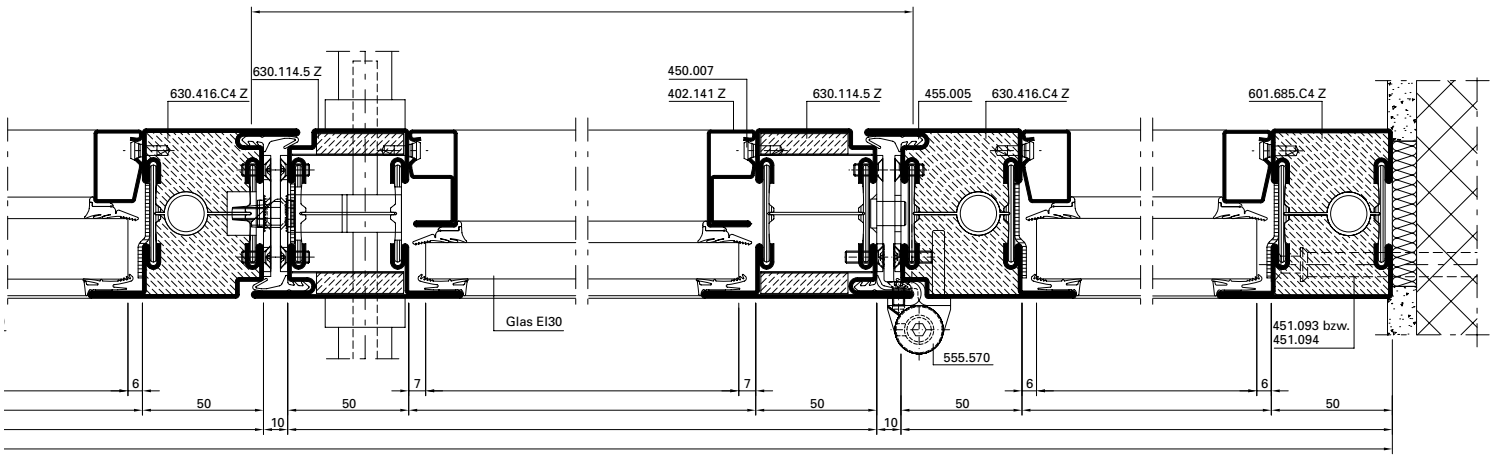

C - C

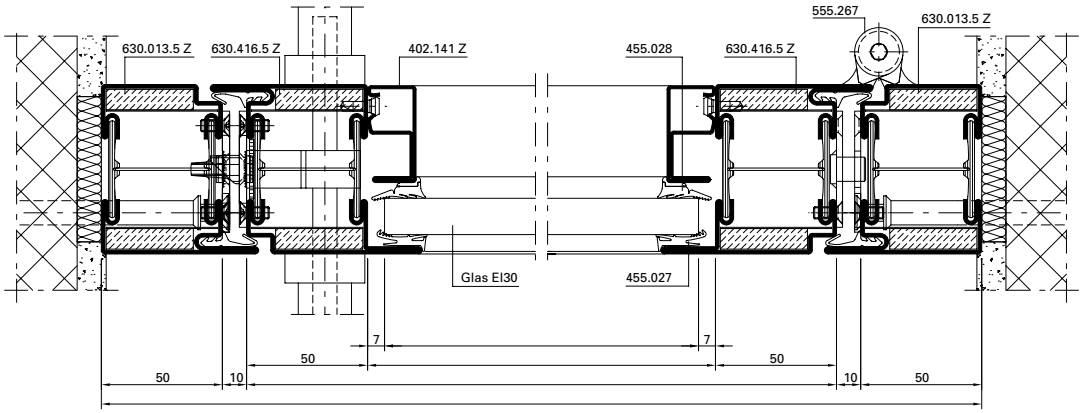

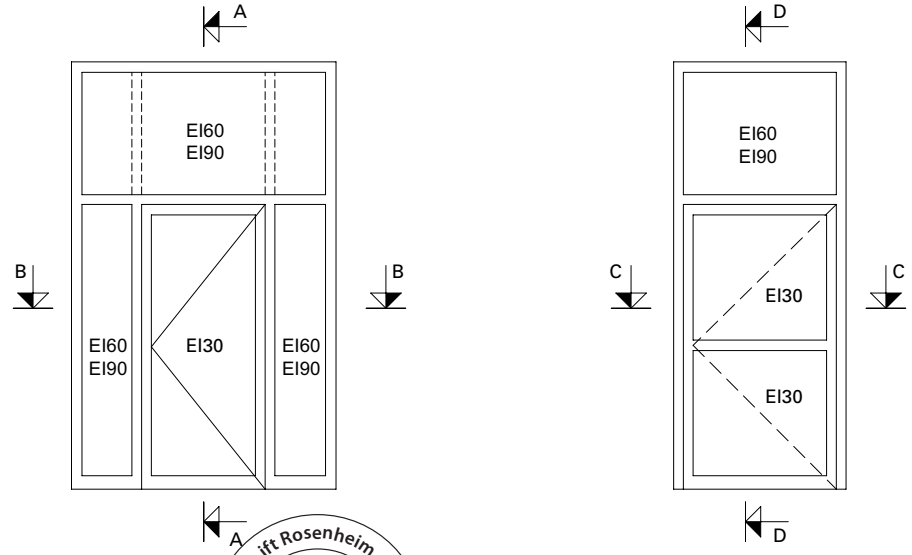

0 10 20 30 40 50 mm

ift Rosenheim
Notifizierte Produkt-zertifizierungsstelle
17-003082-PR01
16.09.2020
17-003083-PR01
17.07.2020
Notified Body 0757

Anwendungsbeispiele (34-0201-S-002)
Exemples d'application (34-0201-S-002)
Example of application (34-0201-S-002)

DXF DWG

70 mm

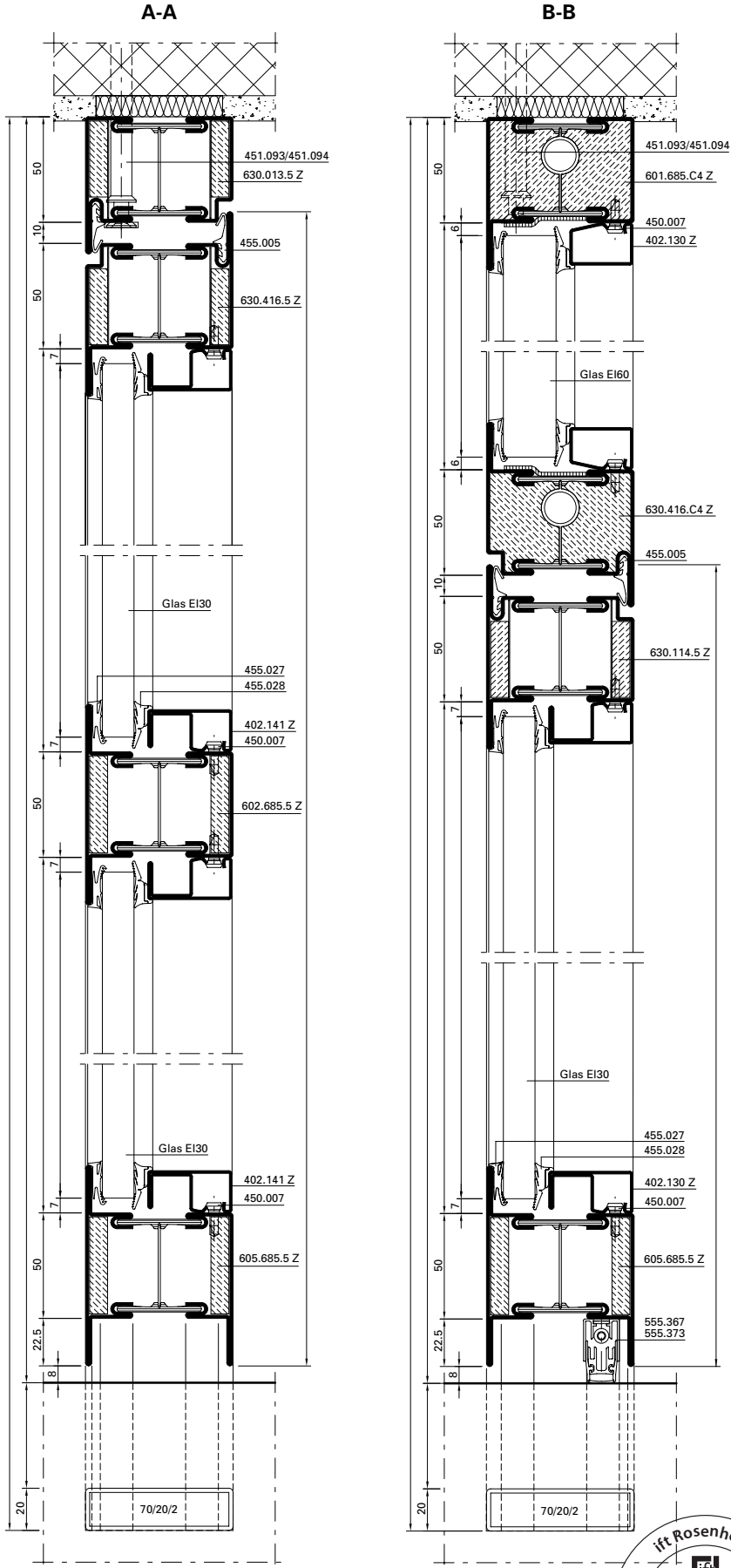

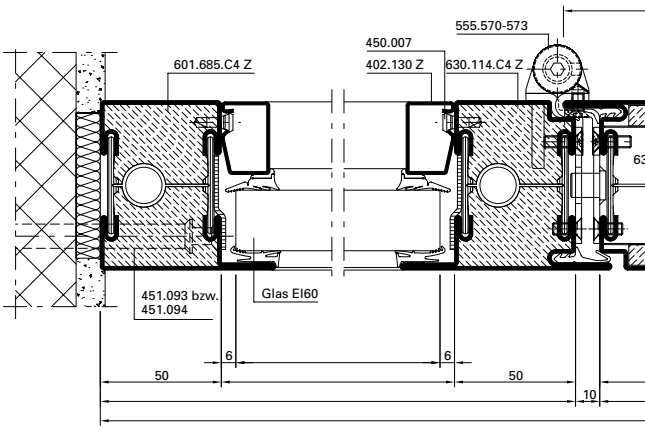

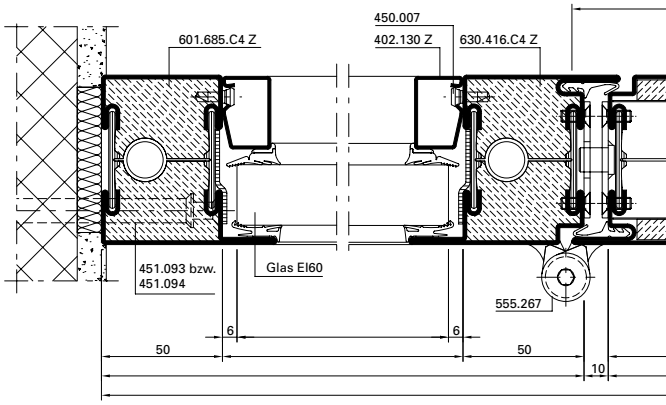

ift Rosenheim
Notifizierte Produktzertifizierungsstelle
17-003082-PR01
16.09.2020
17-003082-PR02
17.07.2020
Notified Body 0757

C-C

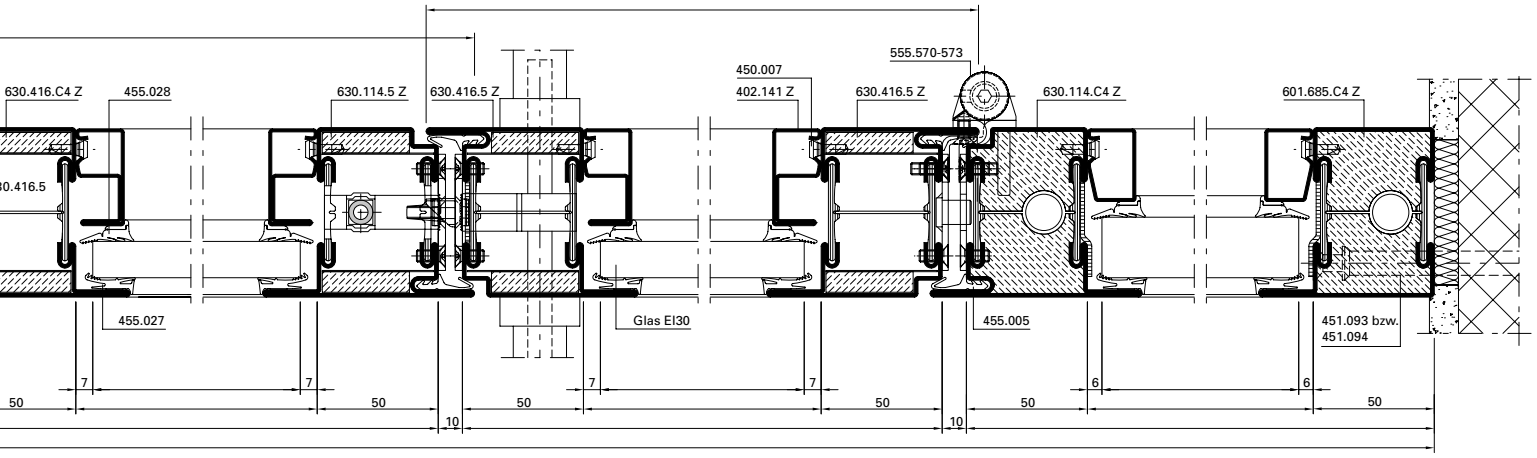

D-D

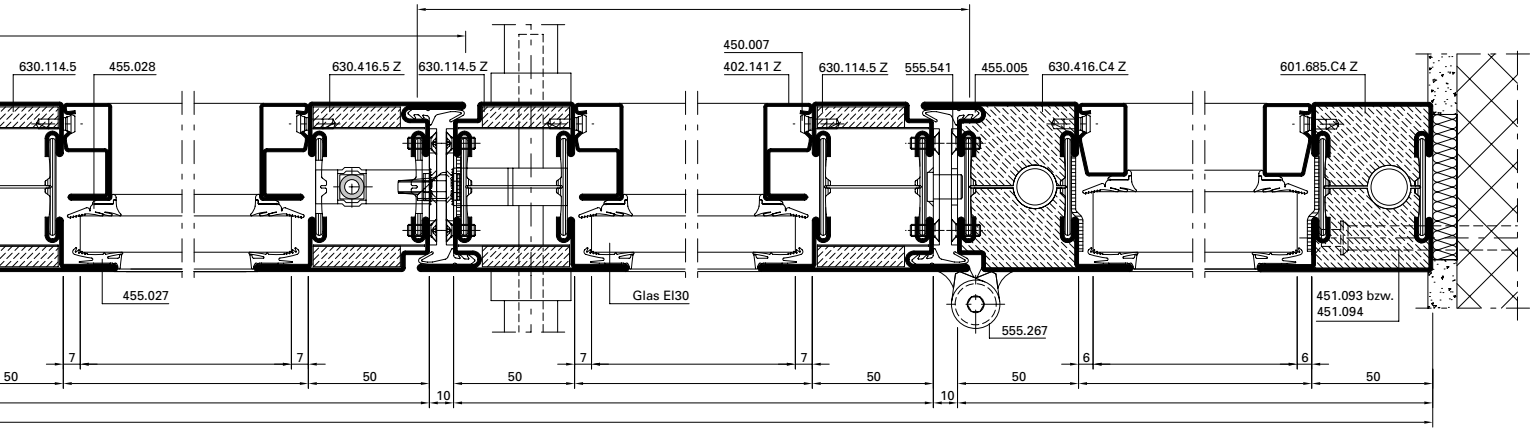

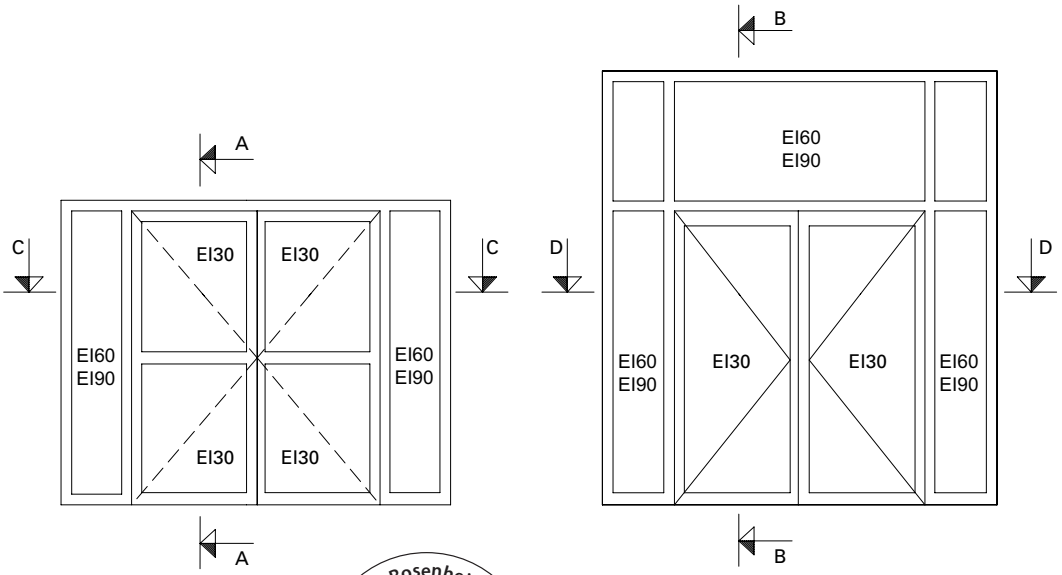



ift Rosenheim
Notifizierte Produkt-zertifizierungsstelle
17-003082-PR01
16.09.2020
17-003083-PR01
17.07.2020
Notified Body 0757

Anwendungsbeispiele (31-0402-S-002)
Exemples d'application (31-0402-S-002)
Example of application (31-0402-S-002)

DXF DWG

70 mm

A-A

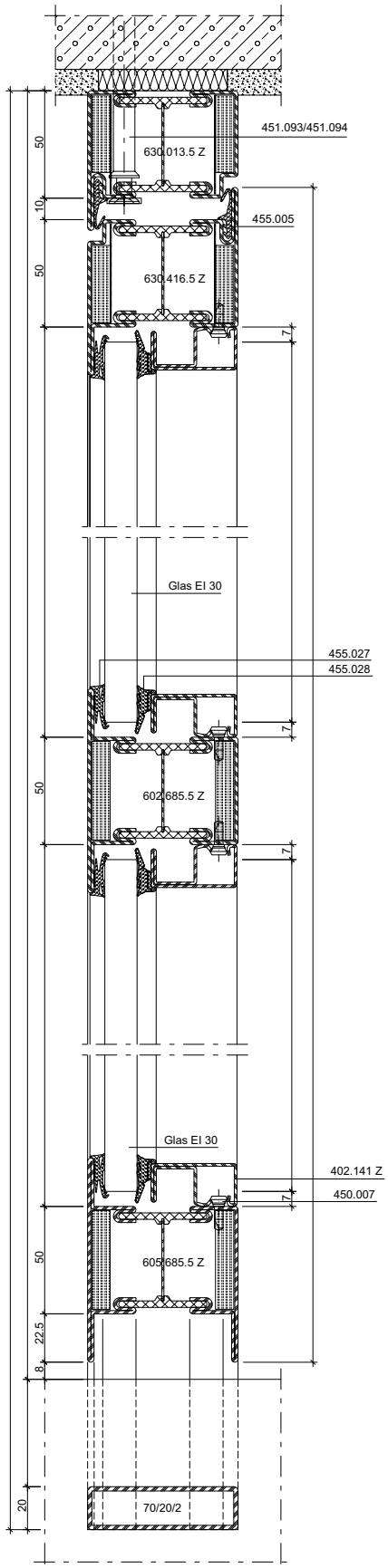

B-B

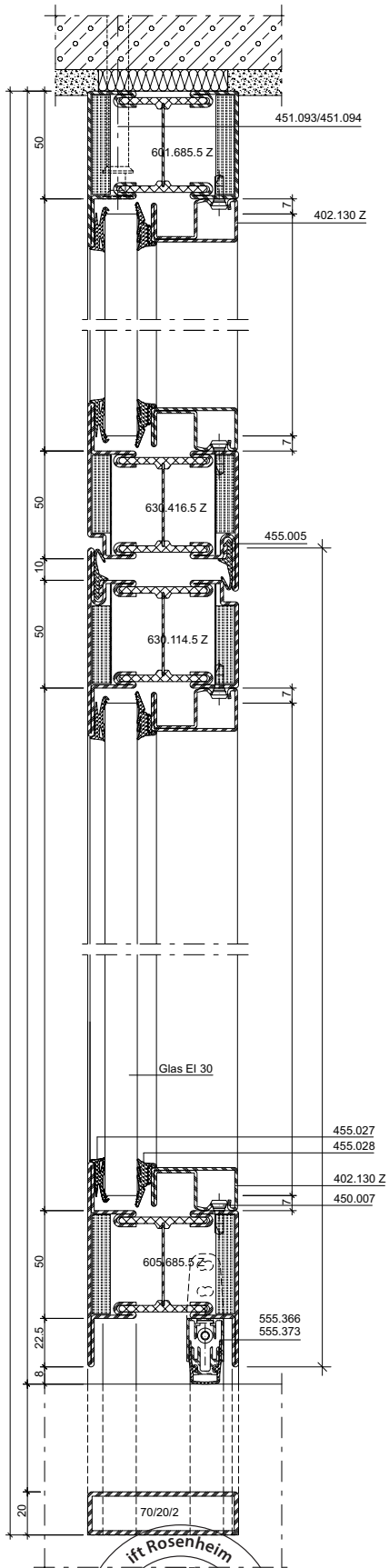

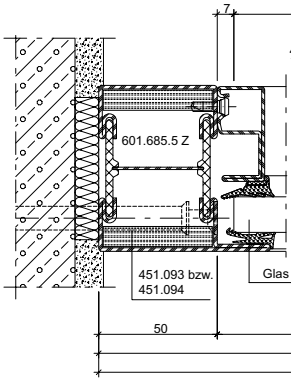

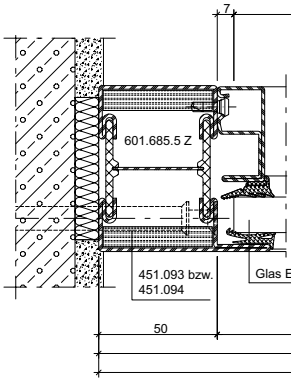

ift Rosenheim
Notifizierte Produktzertifizierungsstelle
17-003082-PR01
16.09.2020
17-003082-PR02
17.07.2020
Notified Body 0757

JANSEN

C-C

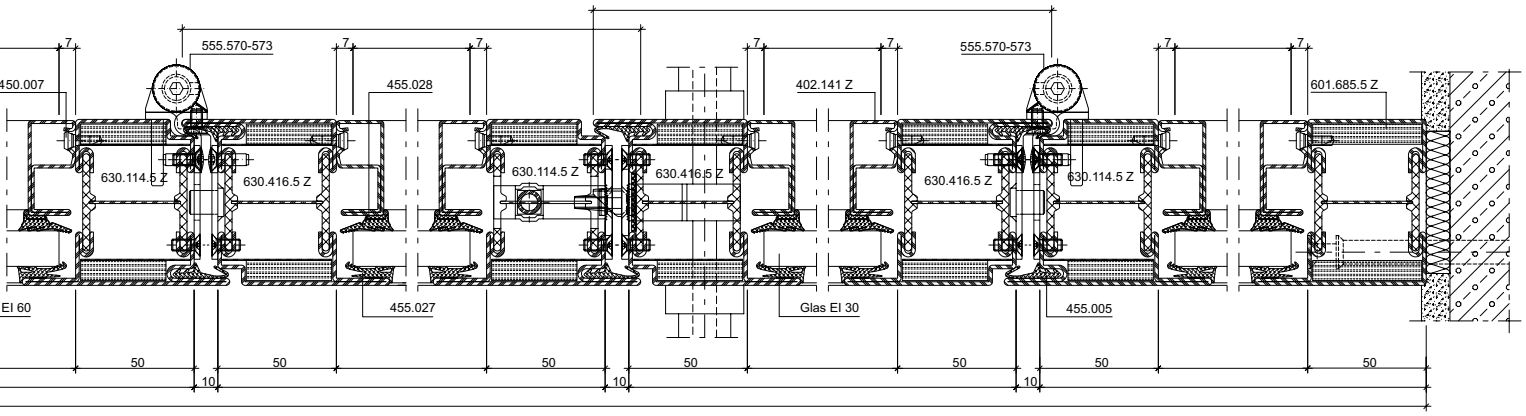

D-D

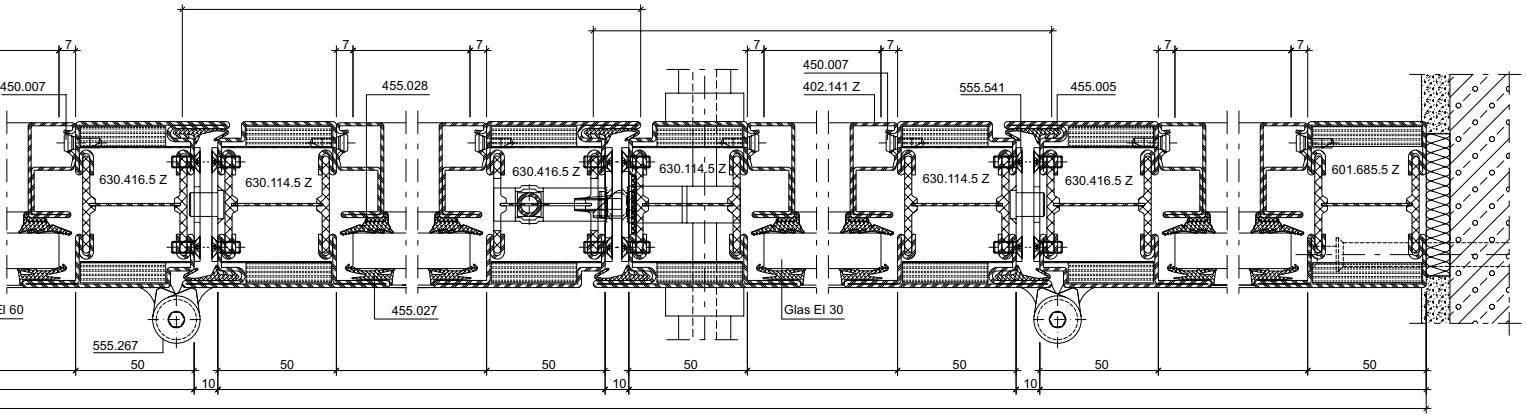

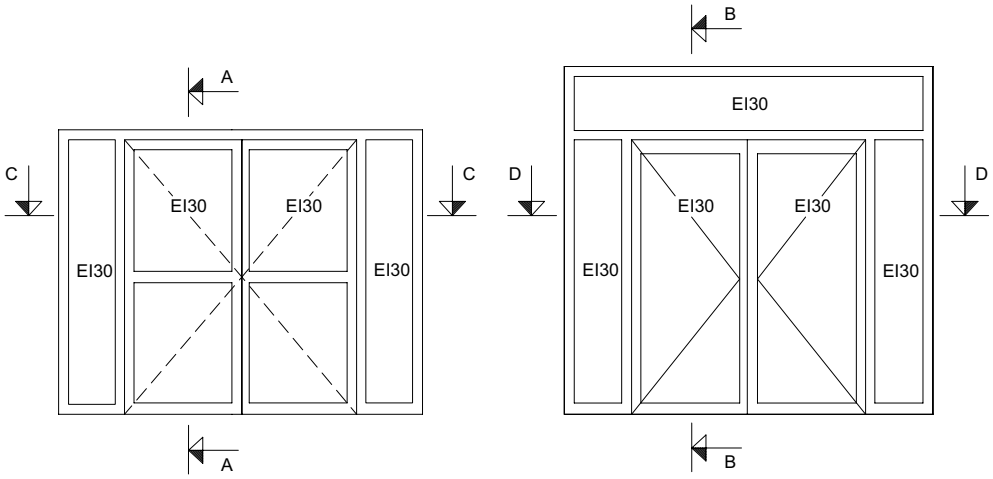

0 10 20 30 40 50 mm

Anwendungsbeispiele (31-0402-S-003)
Exemples d'application (31-0402-S-003)
Example of application (31-0402-S-003)

DXF DWG

70 mm

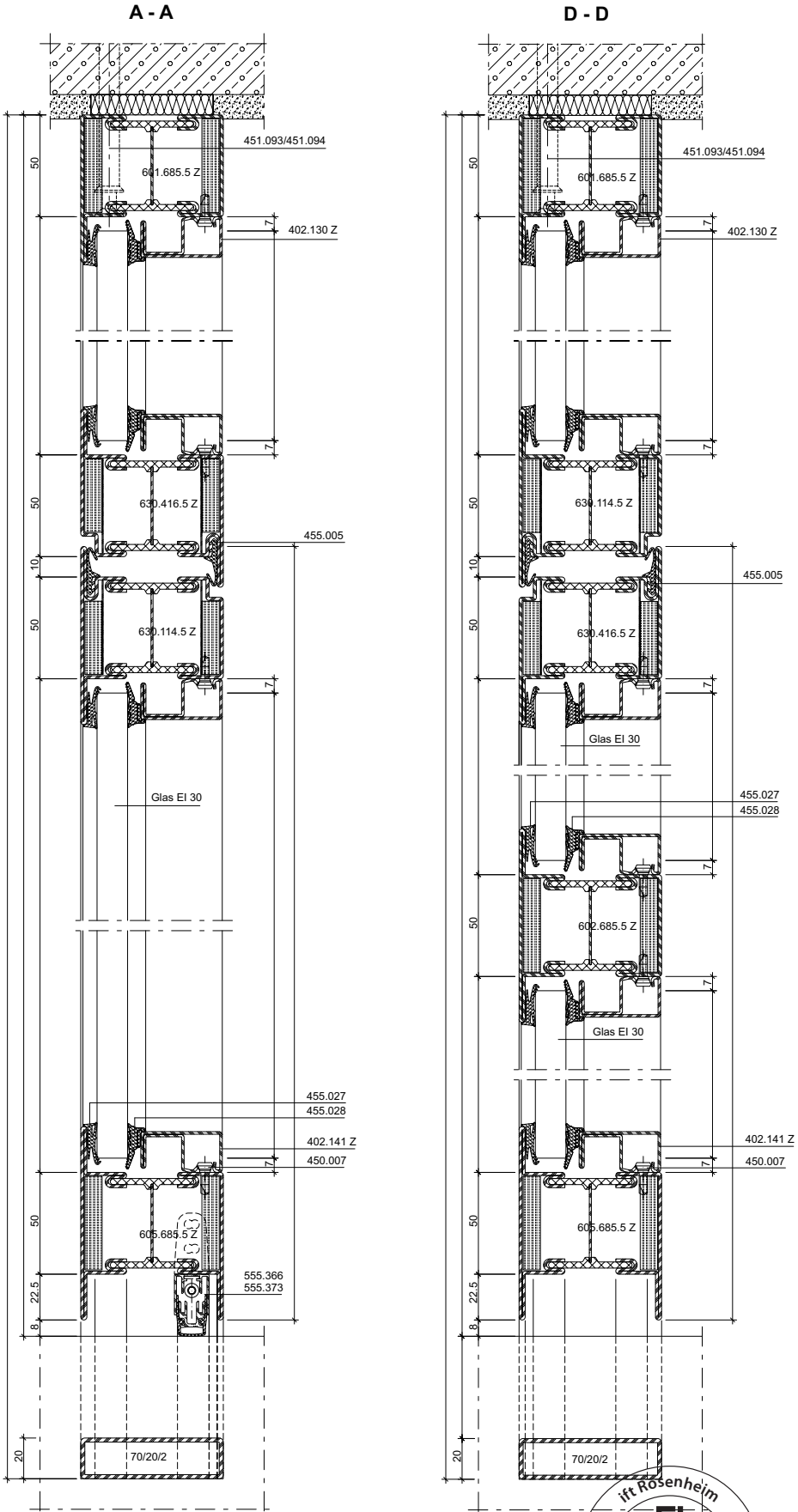

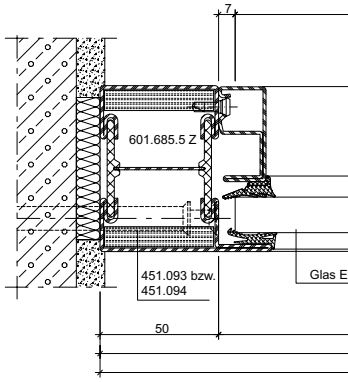

ift Rosenheim
Notifizierte Produktzertifizierungsstelle
17-003082-PR01
16.09.2020
17-003082-PR02
17.07.2020
Notified Body 0757

JANSEN

B - B

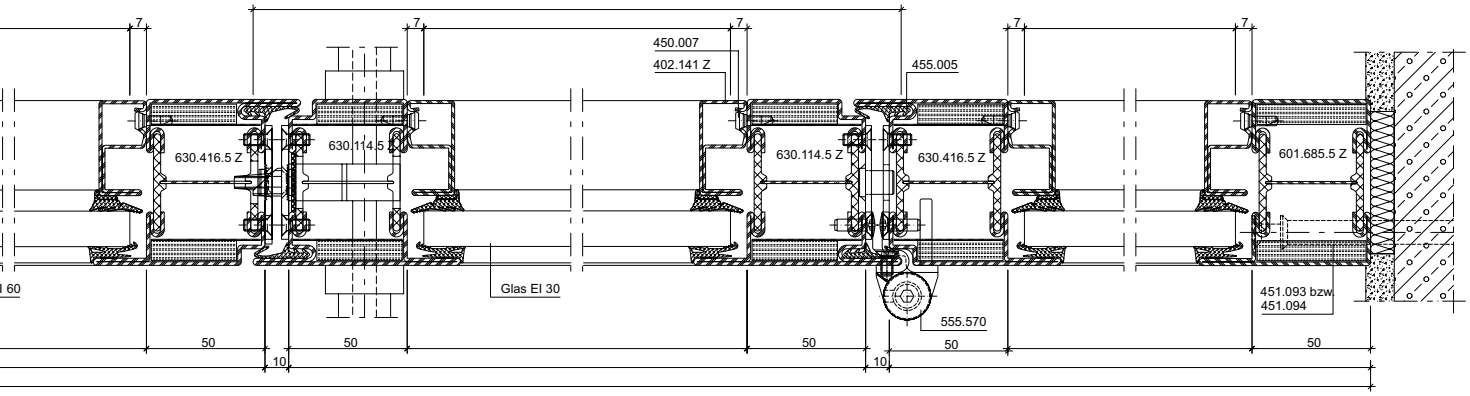

C - C

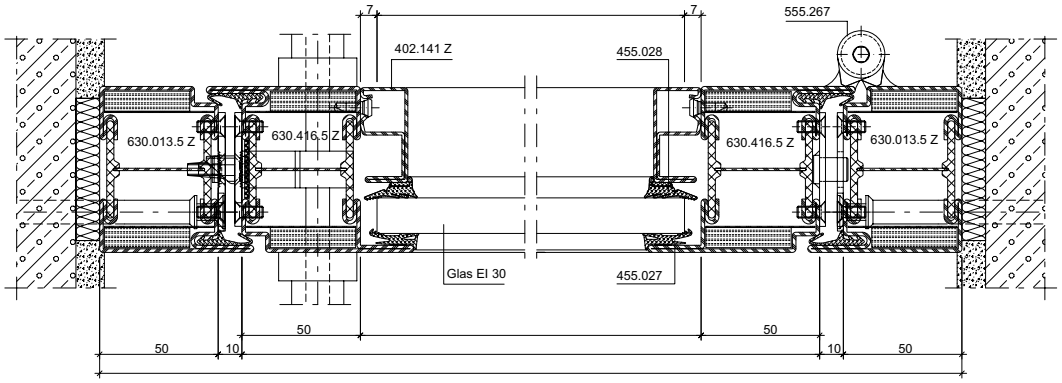

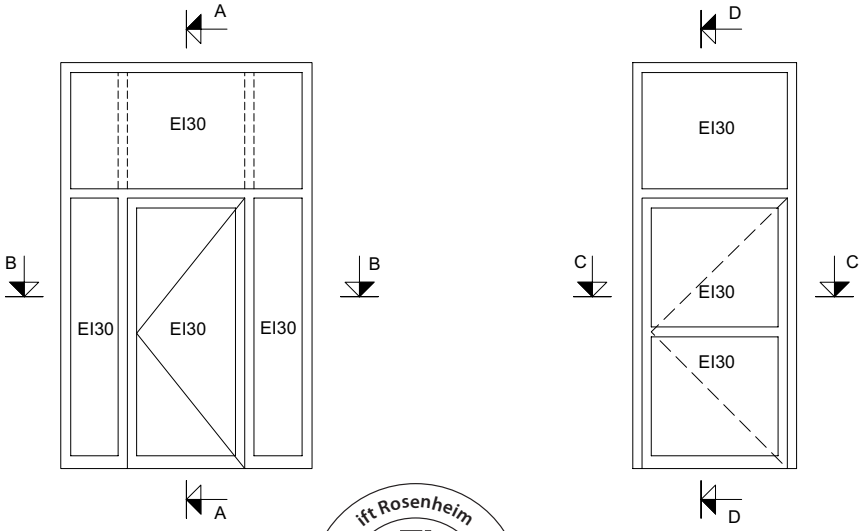

0 10 20 30 40 50 mm

ift Rosenheim
Notifizierte Produktzertifizierungsstelle
17-003082-PR01
16.09.2020
17-003083-PR01
17.07.2020
Notified Body 0757

Anwendungsbeispiele (34-0201-S-007)
Exemples d'application (34-0201-S-007)
Example of application (34-0201-S-007)

DXF DWG

70 mm

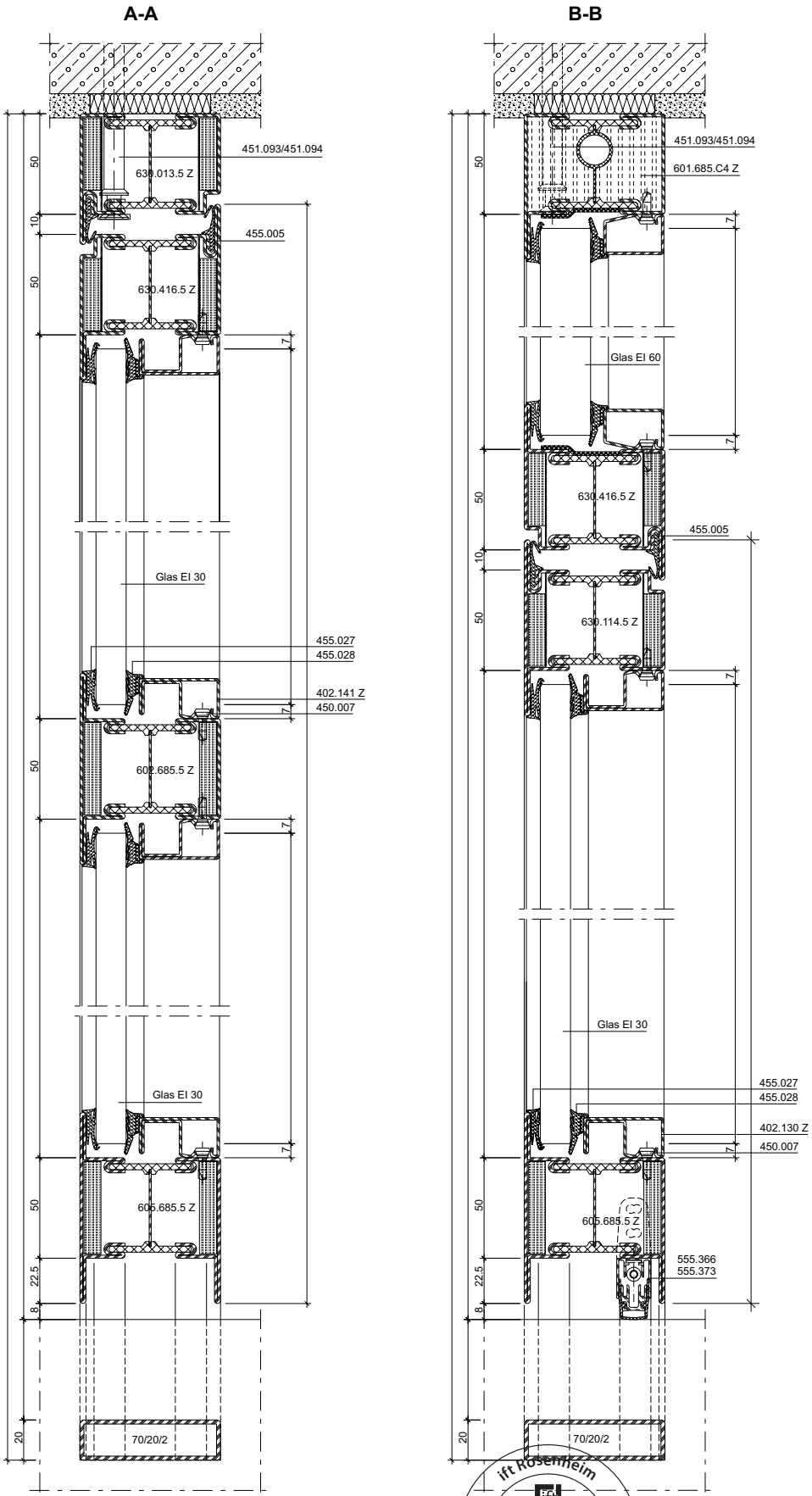

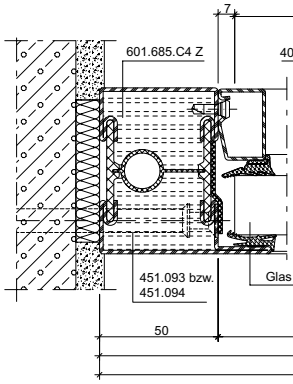

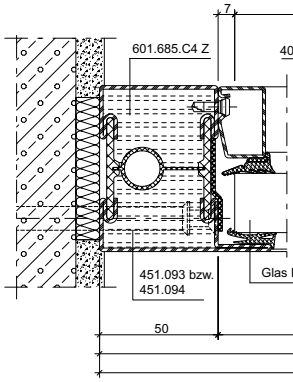

ift Rosenheim
Notifizierte Produktzertifizierungsstelle
17-003082-PR01
16.09.2020
17-003082-PR02
17.07.2020
Notified Body 0757

C-C

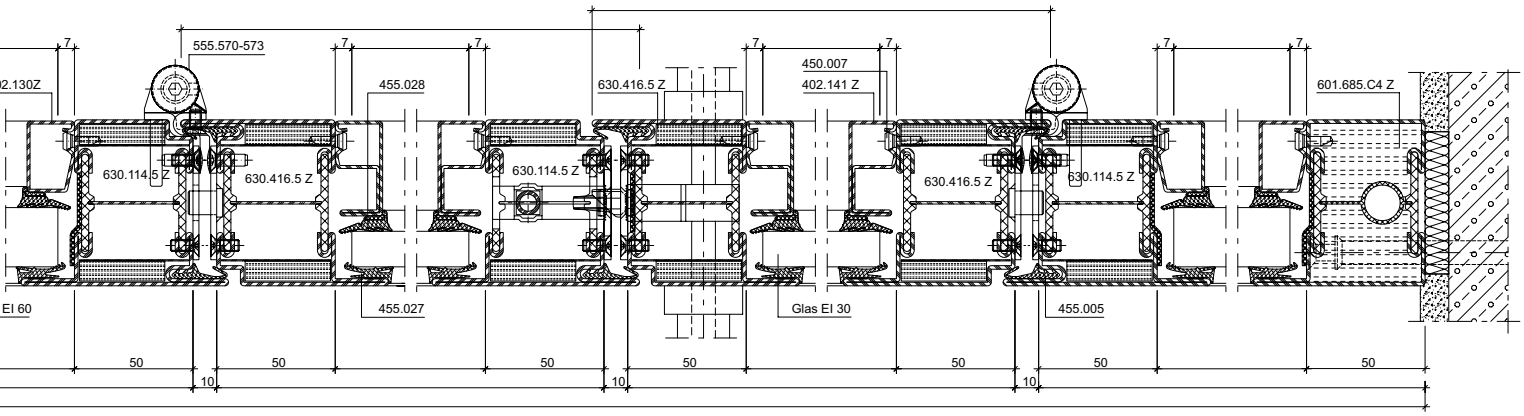
555.570-573
455.028
630.416.5 Z
450.007
402.141 Z
601.685.C4 Z
630.114.5 Z
630.416.5 Z
630.114.5 Z
630.416.5 Z
630.114.5 Z
455.027
Glas EI 30
455.005
50
10

D-D

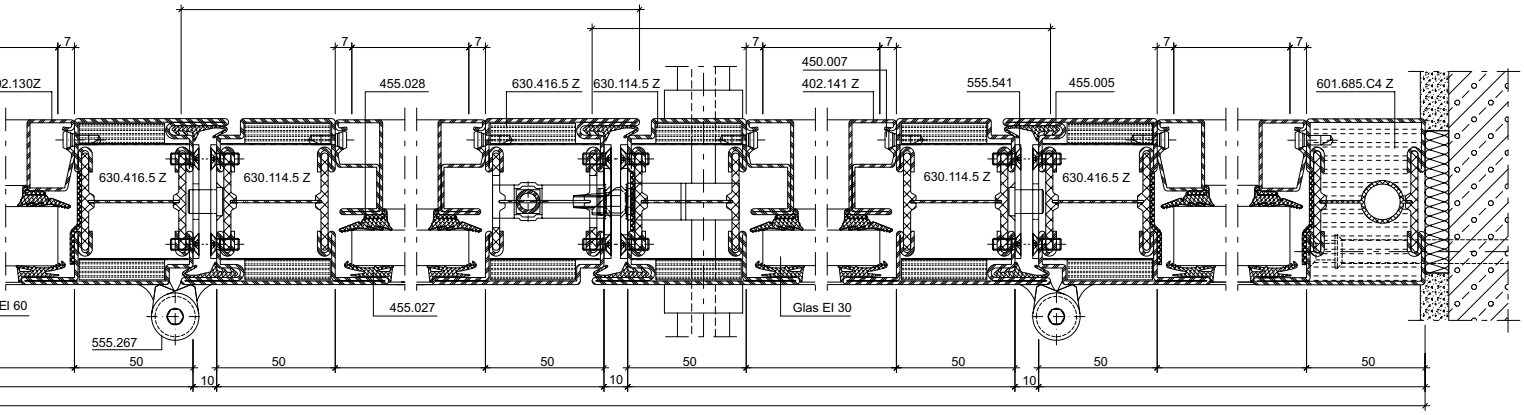
455.028
630.416.5 Z
630.114.5 Z
450.007
402.141 Z
555.541
455.005
601.685.C4 Z
630.416.5 Z
630.114.5 Z
630.114.5 Z
630.416.5 Z
455.027
Glas EI 30
555.267
50
10

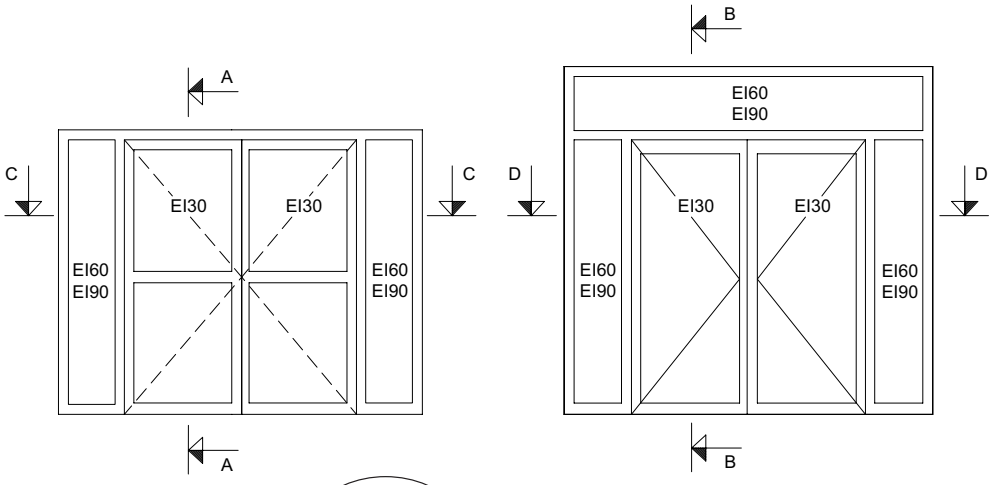
A
B
C
D
EI30
EI30
EI60
EI90
EI60
EI90
EI60
EI90
EI30
EI30
EI60
EI90
EI60
EI90

Anwendungsbeispiele (34-0201-S-008)
Exemples d'application (34-0201-S-008)
Example of application (34-0201-S-008)

DXF DWG

70 mm

A - A

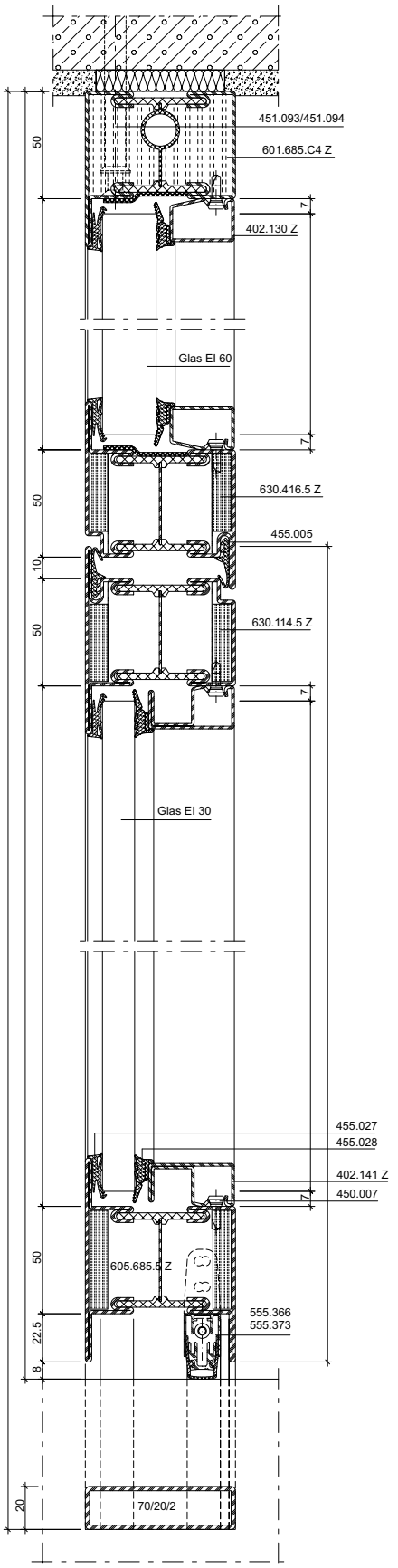

D - D

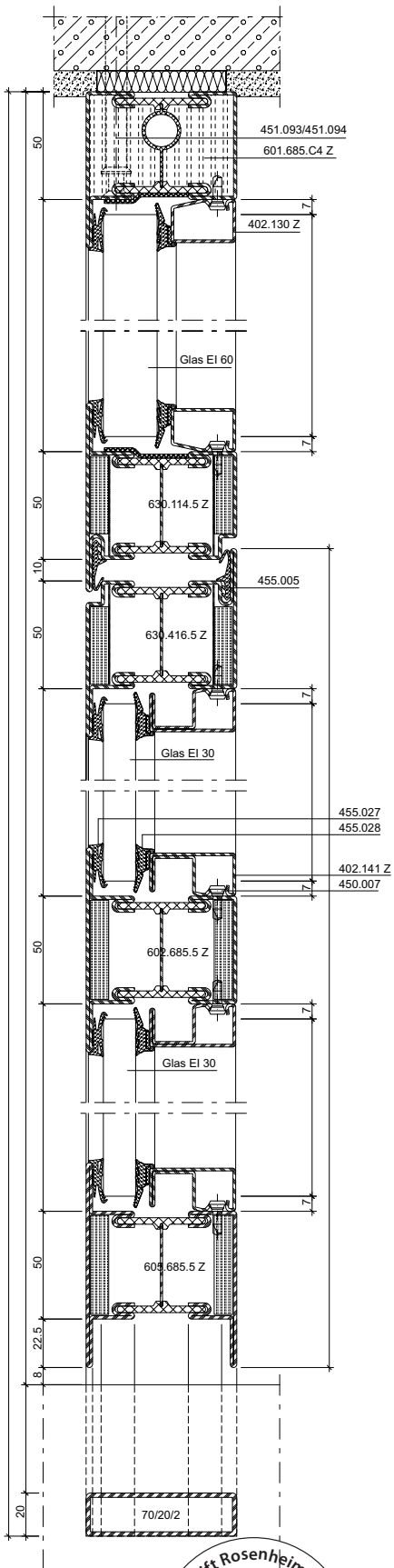

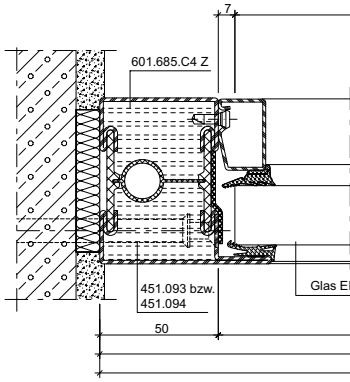

ift Rosenheim
Notifizierte Produktzertifizierungsstelle
17-003082-PR01
16.09.2020
17-003082-PR03
17.07.2020
Notified Body 0757

JANSEN

B - B

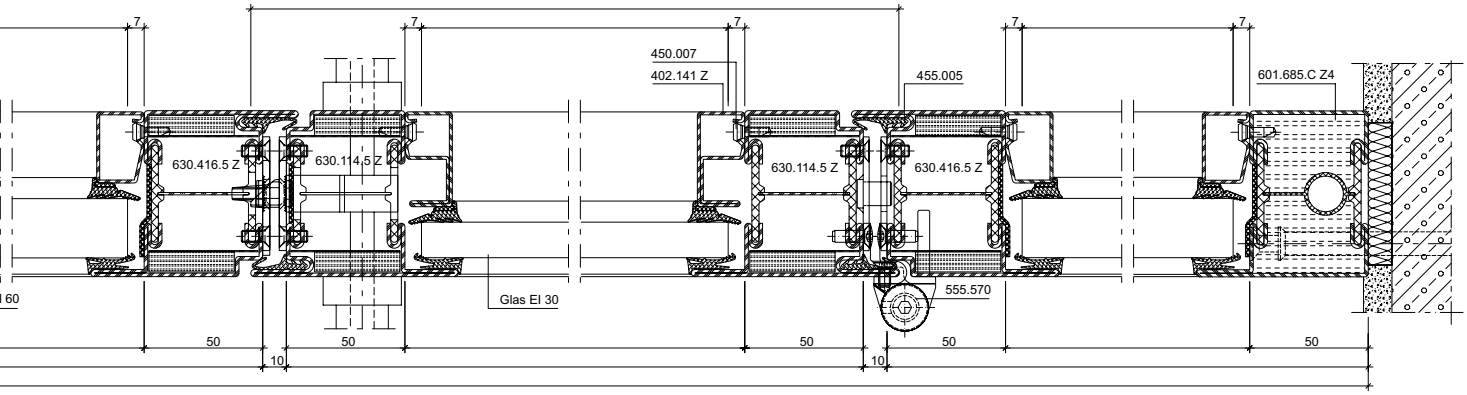
7
450.007
402.141 Z
455.005
601.685.C Z4
630.416.5 Z
630.114.5 Z
630.114.5 Z
630.416.5 Z
555.570
Glas EI 30
50
10
50
50
10
50
50

C - C

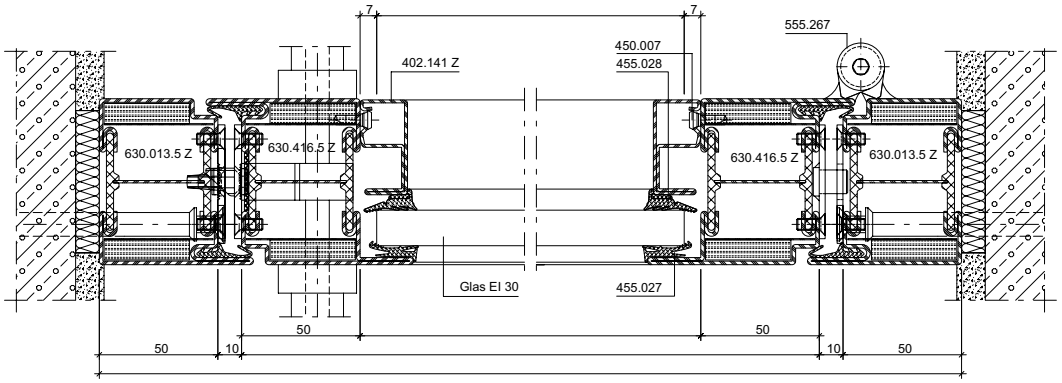
7
555.267
450.007
455.028
402.141 Z
630.013.5 Z
630.416.5 Z
630.416.5 Z
630.013.5 Z
Glas EI 30
455.027
50
50
50
10
10
50

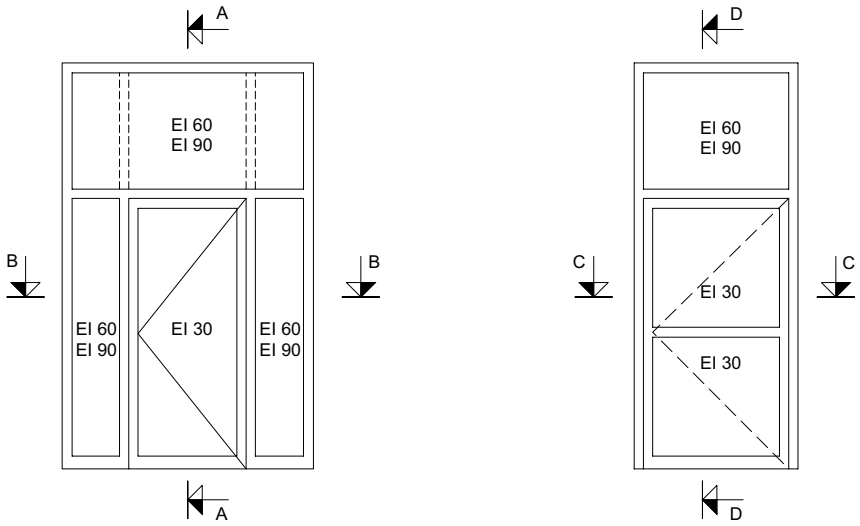
A
EI 60
EI 90
B
B
EI 60
EI 90
EI 30
EI 60
EI 90
A
D
EI 60
EI 90
C
C
EI 30
EI 30
D

Glasleisten-Varianten für Gläser und Füllungen im Massstab 1:2
Variantes de parcloses pour vitrages et remplissages à l'échelle 1:2
Glazing bead options with glass and infills on scale 1:2

70 mm

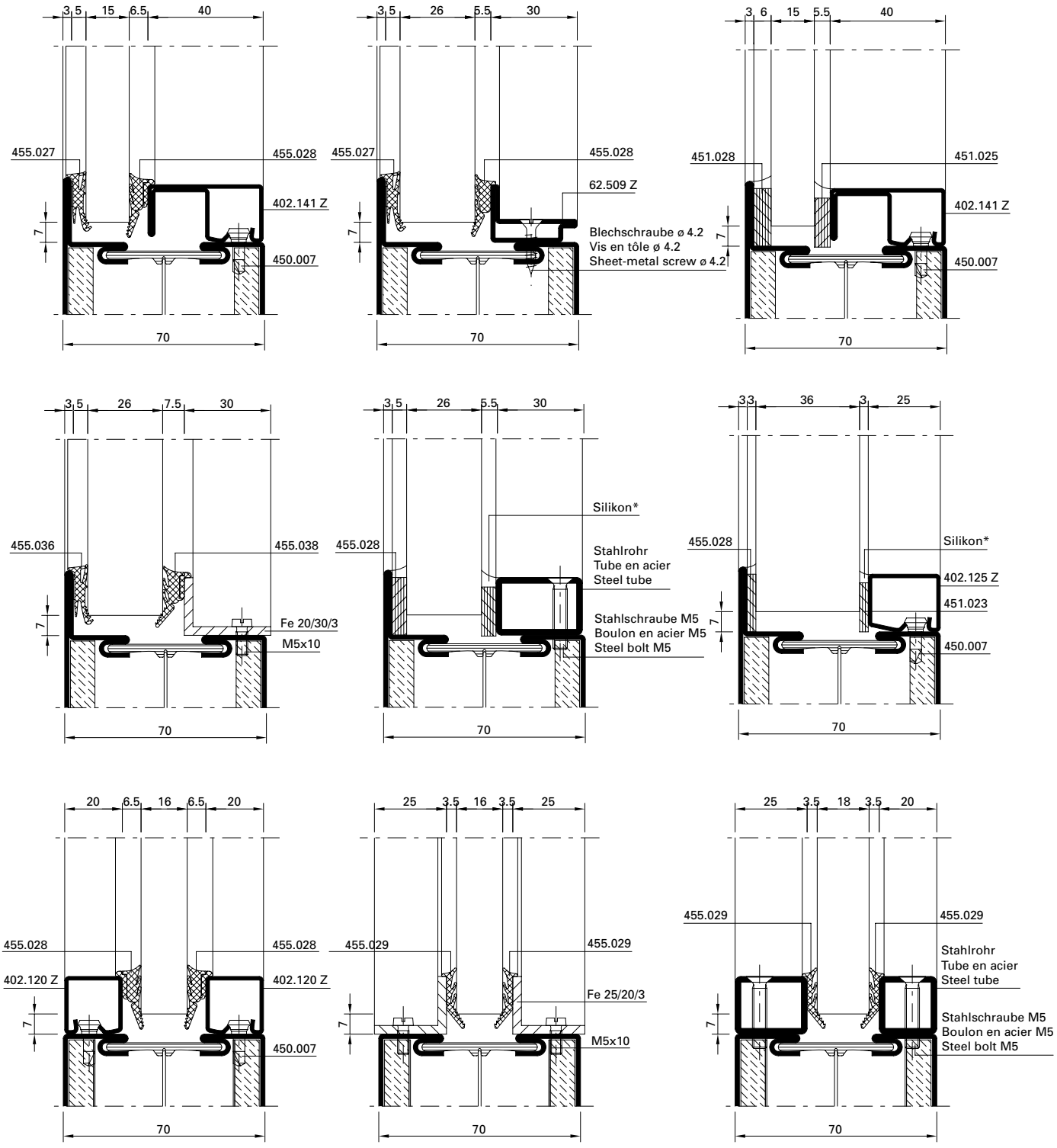

Bedingt durch verschiedene Toleranzen (Profile, Glasleisten, Anordnung Befestigungsknöpfe, Glasdichtungen resp. Papierfaserbänder und Glaselemente) empfehlen wir, die Wahl der Papierfaserbänder resp. Glasdichtungen vorgängig an einem Element zu prüfen.

A cause des différentes tolérances (profilés, parcloses, disposition boutons de fixation, joints de vitrage resp. bande de papier et éléments vitrés) nous recommandons d'effectuer un essai préalable avec la bande de fibre de papier resp. joints de vitrage choisie sur un élément.

Owing to variations in the tolerances (profiled sections, glazing beads, layout of bead studs, glazing weatherstrips, paper fibre strips and glazing) it is advisible to check your choice of paper fibre strips resp. glazing weatherstrips on an infill panel beforehand.

ift rosenheim
Notifizierte Produktzertifizierungsstelle
17-003082-PR01
16.09.2020
17-07-2020
Notified Body 0757

JANSEN

Verblechte Türen Bautiefe 70 mm
Portes tôlées profondeur 70 mm
Sheet metal clad doors basic depth 70 mm

Leistungseigenschaften	**Caractéristiques de performance**	**Performance characteristics**	**3-94**
Merkmale	**Caractéristiques**	**Features**	**3-96**
Schnittpunkte	**Coupes de détail**	**Section details**	**3-100**
Anwendungsbeispiele	**Exemples d'application**	**Examples of application**	**3-110**
Konstruktionsdetails	**Détails de construction**	**Construction details**	**3-114**

Alle Ausführungen dieser Dokumentation haben wir sorgfältig und nach bestem Wissen zusammengestellt. Wir können aber keine Verantwortung für die Benutzung der vermittelten Vorschläge und Daten übernehmen.
Wir behalten uns technische Änderungen ohne Vorankündigung vor.

Nous avons apporté le plus grand soin à l'élaboration de cette documentation. Cependant, nous déclinons toute responsabilité pour l'utilisation faite de nos propositions et de nos données.
Nous nous réservons le droit de procéder à des modifications techniques sans préavis.

All the information contained in this documentation is given to the best of our knowledge and ability. However, we decline all responsibility for the use made of these suggestions and data.
We reserve the right to effect technical modifications without prior warning.

ift Rosenheim
Notifizierte Produktzertifizierungsstelle
17-003082-PR01 16.09.2020
17-003083-PR01 17.07.2020
Notified Body 0757

Norm	Eigenschaft Caractéristique Characteristic	Klassifizierung/Wert Classification / Valeur Classification / Value									
EN 12210	**Widerstandsfähigkeit bei Windlast** **Résistance à la pression du vent** **Resistance to wind load**	npd	1 (400)	2 (800)	3 (1200)	4 (1600)	5 (2000)	Exxx (>2000)			
EN 12208	**Schlagregendichtheit** **Etanchéité à la pluie battante** **Watertightness**	npd	1A (0)	2A (50)	3A (100)	4A (150)	5A (200)	6A (250)	7A (300)	8A (450	9A (600)	Exxx (>750
EN ISO 10140	**Schalldämmung** R_w (C, C_{tr}) (dB) **Isolation phonique** R_w (C, C_{tr}) (dB) **Sound insulation** R_w (C, C_{tr}) (dB)	npd	bis R_w 43 dB (-2; -5) jusqu'à R_w 43 dB (-2; -5) up to R_w 43 dB (-2; -5)									
EN ISO 10077-2	**Wärmedurchgangskoeffizient** U_f (W/(m²·K)) **Transmission thermique** U_f (W/(m²·K)) **Thermal production** U_f (W/(m²·K))	npd	ab 1.5 W/m²K à partir de 1.5 W/m²K from 1.5 W/m²K									
EN 12207	**Luftdurchlässigkeit** **Perméabilité à l'air** **Air permeability**	npd	1 (150)	2 (300)	3 (600)	4 (600)						
EN 1192	**Klassifizierung der Festigkeitsanforderungen** **Classification des exigences de résistance méc.** **Classification of strength requirements**	npd	1	2	3	4						
EN 12219	**Differenzklimaverhalten** **Résistance aux changements de température** **Resistance to change in temperature**	npd	1(x)C	2(x)C	3(x)C							
EN 1522	**Durchschusshemmung** **Résistance aux balles** **Bullet proofing**	npd	FB1	FB2	FB3	FB4	FB5	FB6	FB7	FSG		
EN 14024	**Metallprofile mit thermischer Trennung** **Profilés en métal. avec rupture de pont thermique** **Metal profiles with thermal barrier**		CW / TC2									
EN 1191 EN 1603	**Dauerfunktionsprüfung** **Durabilité mécanique** **Mechanical durability**		D	1 5'000	2 10'000	3 20'000	4 50'000	5 100'000	6 200'000	7 500'000	8 1'000'000	

Norm	Eigenschaft Caractéristique Characteristic	Klassifizierung/Wert Classification / Valeur Classification / Value					
 EN 13115	**Bedienkräfte** **Forces de manœuvre** **Operating forces**	npd	0	1	2		
 EN 179 EN 1125	**Fähigkeit zur Freigabe** **Capacité au déclenchement** **Ability to release**		Anforderung erfüllt Exigence remplie Requirement fulfilled				
 DIN 18040	**Barrierefreiheit** **Absence d›entrave au passage** **Barrier-free**		Schwellenlose Ausführung Exécution sans seuil Execution without threshold				
 EN 1634-1 EN 13501-2	**Brandschutz** **Résistance aux feu** **Fire resistance**		EI60				
 EN 1634-3 EN 13501-2	**Rauchschutz** **Etanchéité à la fumée** **Smoke control**		S_a / S_{200}				
 EN 16034 EN 13501-2	**Selbstschliessung** **Fermeture automatique** **Self-closing**		C				
 EN 13049	**Stossfestigkeit** **Résistance aux chocs** **Impact resistance**	npd	1	2	3	4	5
 EN 16034	**Dauerhaftigkeit der Selbstschliessung gegenüber Alterung (Korrosion)** **Endurance de la fermeture automatique contre le vieillissement (corrosion)** **Durability of self-closing against ageing (corrosion)**		erzielt atteinte achieved				

Bleche geschweisst

1. Rahmenprofil 630.013.C4 Z (630.010.C4 Z) (Bauhöhe 70 mm)
2. Türflügelprofil 600.010.C4 Z (Bauhöhe 64 mm)
3. Stahlblech 2 - 3 mm
4. Schweissung vertikal von den Flügelecken ≤ 200 mm in der Länge von 20 mm, dazwischen und in der Breite wahlweise (Bandseite)
5. Mineralwolle ≥160 kg/m³ d = 64 mm (z.B. Janroc 450.108)
6. Lochschweissung ø 8 mm vertikal von den Flügelecken ≤ 200 mm, dazwischen und in der Breite wahlweise (Bandgegenseite)
7. *Variante:* Stirnseitige Schweissung vertikal von den Flügelecken ≤ 200 mm in der Länge von 20 mm, dazwischen und in der Breite wahlweise (Bandgegenseite)
8. Wahlweise geschraubt

Tôles soudées

1. Cadre dormant 630.013.C4 Z (630.010.C4 Z) (hauteur de construction 70 mm)
2. Cadre ouvrant 600.010.C4 Z (hauteur de construction 64 mm)
3. Tôle d'acier 2 - 3 mm
4. Soudage vertical d'une longueur de 20 mm, dans les angles de vantail ≤ 200 mm, entre ces points et en largeur au choix (côté paumelle)
5. Laine minérale ≥160 kg/m³ d = 64 mm (p.ex. Janroc 450.108)
6. Soudure bouchon ø 8 mm vertical, dans les angles de vantail ≤ 200 mm, entre ces points et en largeur au choix (côté opposé à la paumelle)
7. *Variante:* Soudure sur pignon vertical d'une longueur de 20 mm, dans les angles de vantail ≤ 200 mm, entre ces points et en largeur au choix (côté opposé à la paumelle)
8. Au choix vissé

Welded sheet metal

1. Outer frame 630.013.C4 Z (630.010.C4 Z) (construction height 70 mm)
2. Leaf frame 600.010.C4 Z (construction height 64 mm)
3. Sheet metal 25 - 3 mm
4. Welding vertically from the leaf corners ≤ 200 mm, length 20 mm, optionally in between and lengthways (hinge side)
5. Mineral wool ≥160 kg/m³ d = 64 mm (e.g. Janroc 450.108)
6. Plug weld ø 8 mm vertically from the leaf corners ≤ 200 mm, optionally in between and lengthways (opposite hinge side)
7. *Alternative:* Face side weld vertically from the leaf corners ≤ 200 mm, length 20 mm, optionally in between and lengthways (opposite hinge side)
8. Optional screwed

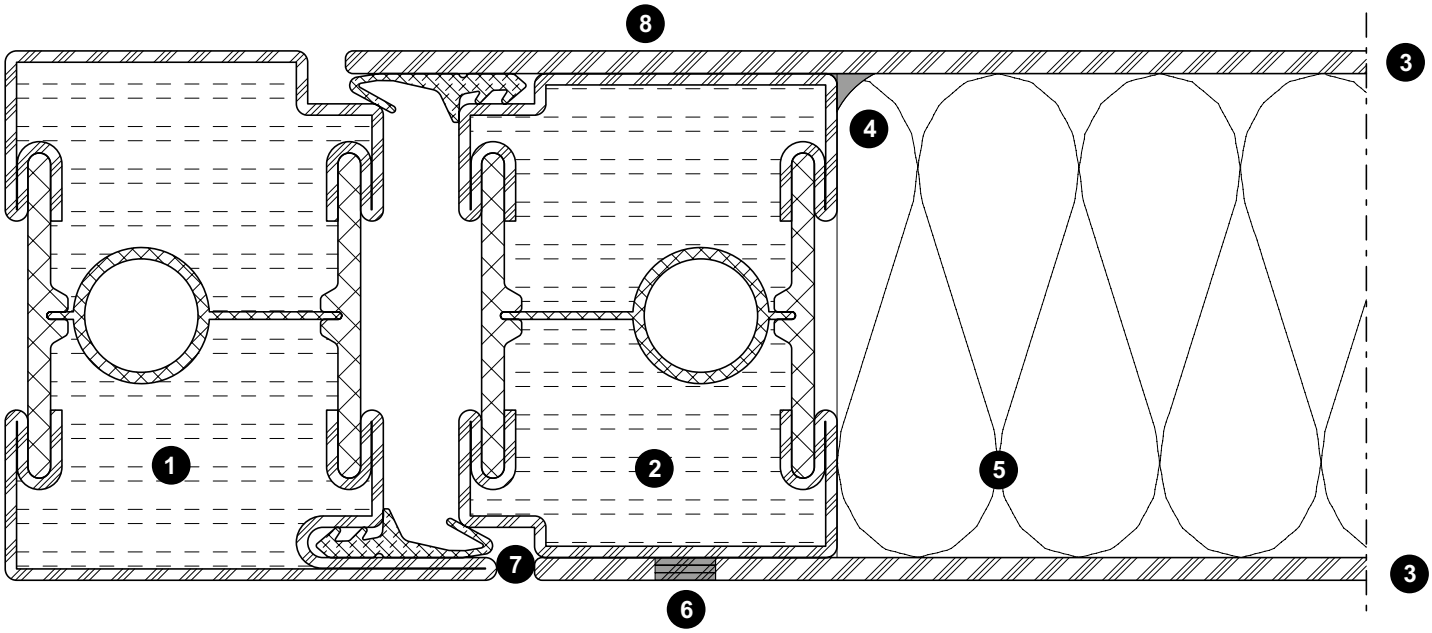

ift Rosenheim
Notifizierte Produktzertifizierungsstelle
17-003082-PR01
16.09.2020
17-003082-PR01
17.07.2020
Notified Body 0757

JANSEN

Bleche geschweisst/geklebt

1. Rahmenprofil 630.013.C4 Z (630.010.C4 Z) (Bauhöhe 70 mm)
2. Türflügelprofil 630.010.C4 Z (Bauhöhe 64 mm)
3. Stahlblech 2 - 3 mm (Bandseite)
4. Stahlblech 2,5 - 3 mm (Bandgegenseite)
5. Schweissung vertikal von den Flügelecken ≤ 200 mm in der Länge von 20 mm, dazwischen und in der Breite wahlweise (Bandseite)
6. Mineralwolle ≥160 kg/m³ d = 64 mm (z.B. Janroc 450.108)
7. Doppelklebeband 1,1 x 25 mm (z.B. 3M VHB 4611-F oder Permafix 5690 W FR)
8. Blechsicherung örtlich Winkel 20/20/3-40 mm
9. Sicherungsschraube 550.454 oder 550.010

Tôles soudées/collées

1. Cadre dormant 630.013.C4 Z (630.010.C4 Z) (hauteur de construction 70 mm)
2. Cadre ouvrant 630.010.C4 Z (hauteur de construction 64 mm)
3. Tôle d'acier 2 - 3 mm (côté paumelle)
4. Tôle d'acier 2,5 - 3 mm (côté opposé à la paumelle)
5. Soudage vertical d'une longueur de 20 mm, dans les angles de vantail ≤ 200 mm, entre ces points et en largeur au choix (côté paumelle)
6. Laine minérale ≥160 kg/m³ d = 64 mm (p.ex. Janroc 450.108)
7. Ruban adhésif double face 1,1 x 25 mm (p.ex. 3M VHB 4611-F ou Permafix 5690 E FR)
8. Plaquette locale cornière 20/20/3-40 mm
9. Vis de blocage 550.454 ou 550.010

Welded/glued sheet metal

1. Outer frame 630.013.C4 Z (630.010.C4 Z) (construction height 70 mm)
2. Leaf frame 630.010.C4 Z (construction height 64 mm)
3. Sheet metal 2 - 3 mm (hinge side)
4. Sheet metal 2,5 - 3 mm (opposite to hinge side)
5. Welding vertically from the leaf corners ≤ 200 mm, length 20 mm, optionally in between and lengthways (hinge side)
6. Mineral wool ≥160 kg/m³ d = 64 mm (e.g. Janroc 450.108)
7. Double-sided tape 1.1 x 25 mm (e.g. 3M VHB 4611-F or Permafix 5690 E FR)
8. Sheet metal fixture, local bracket 20/20/3-40 mm
9. Safety screw 550.454 or 550.010

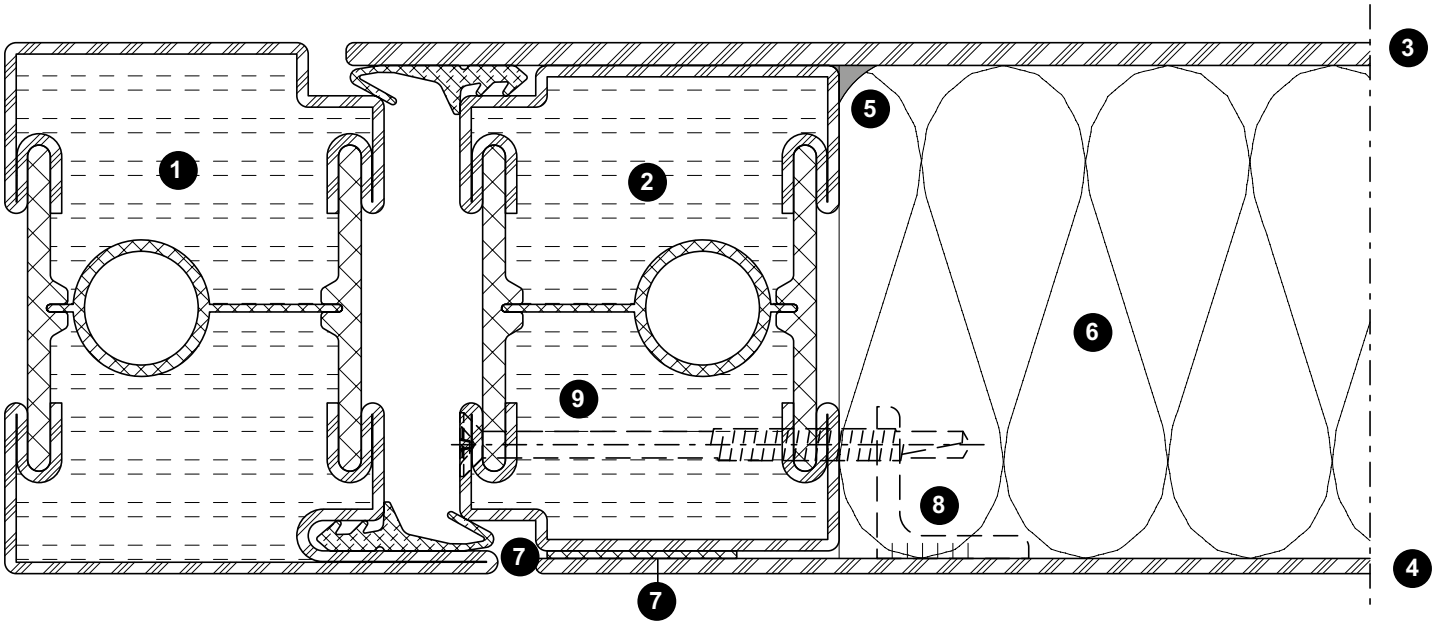

Bleche geklebt

(Nur möglich bei Einsatz der verdeckt liegenden Bänder)

1. Rahmenprofil 630.013.C4 Z (630.010.C4 Z) (Bauhöhe 70 mm)
2. Türflügelprofil 630.010.C4 Z (Bauhöhe 64 mm)
3. Stahlblech 2,5 - 3 mm
4. Mineralwolle ≥160 kg/m³ d = 64 mm (z.B. Janroc 450.108)
5. Doppelklebeband 1,1 x 25 mm (z.B. 3M VHB 4611-F oder Permafix 5690 W FR)
6. Blechsicherung örtlich Winkel 20/20/3-40 mm
7. Sicherungsschraube 550.454 oder 550.010

Tôles collées

(Seulement possible en cas d'utilisation de paumelles invisibles)

1. Cadre dormant 630.013.C4 Z (630.010.C4 Z) (hauteur de construction 70 mm)
2. Cadre ouvrant 630.010.C4 Z (hauteur de construction 64 mm)
3. Tôle d'acier 2,5 - 3 mm
4. Laine minérale ≥160 kg/m³ d = 64 mm (p.ex. Janroc 450.108)
5. Ruban adhésif double face 1,1 x 25 mm (p.ex. 3M VHB 4611-F ou Permafix 5690 E FR)
6. Plaquette locale cornière 20/20/3-40 mm
7. Vis de blocage 550.454 ou 550.010

Glued sheet metal

(Only possible if concealed hinges are used)

1. Outer frame 630.013.C4 Z (630.010.C4 Z) (construction height 70 mm)
2. Leaf frame 630.010.C4 Z (construction height 64 mm)
3. Sheet metal 2,5 - 3 mm
4. Mineral wool ≥160 kg/m³ d = 64 mm (e.g. Janroc 450.108)
5. Double-sided tape 1.1 x 25 mm (e.g. 3M VHB 4611-F or Permafix 5690 E FR)
6. Sheet metal fixture, local bracket 20/20/3-40 mm
7. Safety screw 550.454 or 550.010

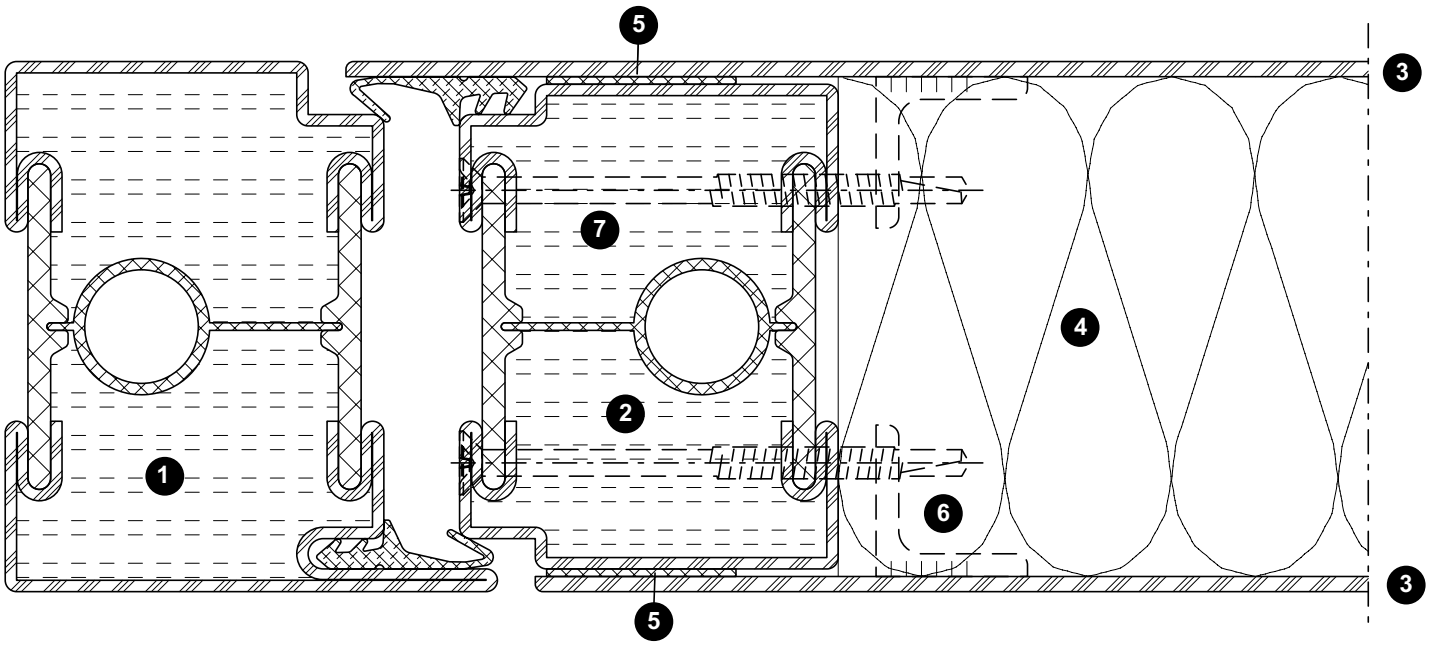

ift Rosenheim
Notifizierte Produktzertifizierungsstelle
17-003082-PR01
16.09.2020
17-003082-FPC01
17.07.2020
Notified Body 0757

Bleche aufgesetzt

1. Rahmenprofil 630.013.C4 Z (630.010.C4 Z) (Bauhöhe 70 mm)
2. Türflügelprofil 630.010.C4 Z (Bauhöhe 64 mm)
3. Stahlblech aufgesetzt 2 - 3 mm
4. Mineralwolle ≥160 kg/m³ d = 64 mm (z.B. Janroc 450.108)
5. Niete oder Schraube min. ø 4 mm (Stahl oder Edelstahl) vertikal von den Flügelecken ≤ 200 mm in der Länge von 20 mm, dazwischen und in der Breite wahlweise

Tôles plaquées

1. Cadre dormant 630.013.C4 Z 630.010.C4 Z) (hauteur de construction 70 mm)
2. Cadre ouvrant 630.010.C4 Z (hauteur de construction 64 mm)
3. Tôle d'acier plaquée 2 - 3 mm
4. Laine minérale ≥160 kg/m³ d = 64 mm (p.ex. Janroc 450.108)
5. Rivet ou vis au moins ø 4 mm (acier ou acier Inox) vertical d'une longueur de 20 mm, dans les angles de vantail ≤ 200 mm, entre ces points et en largeur au choix

Fitted sheet metal

1. Outer frame 630.013.C4 Z (630.010.C4 Z) (construction height 70 mm)
2. Leaf frame 630.010.C4 Z (construction height 64 mm)
3. Fitted steel sheet 2 - 3 mm
4. Mineral wool ≥160 kg/m³ d = 64 mm (e.g. Janroc 450.108)
5. Rivet or screw min. ø 4 mm (steel or stainless steel) vertically from the leaf corners ≤ 200 mm, length 20 mm, optionally in between and lengthways

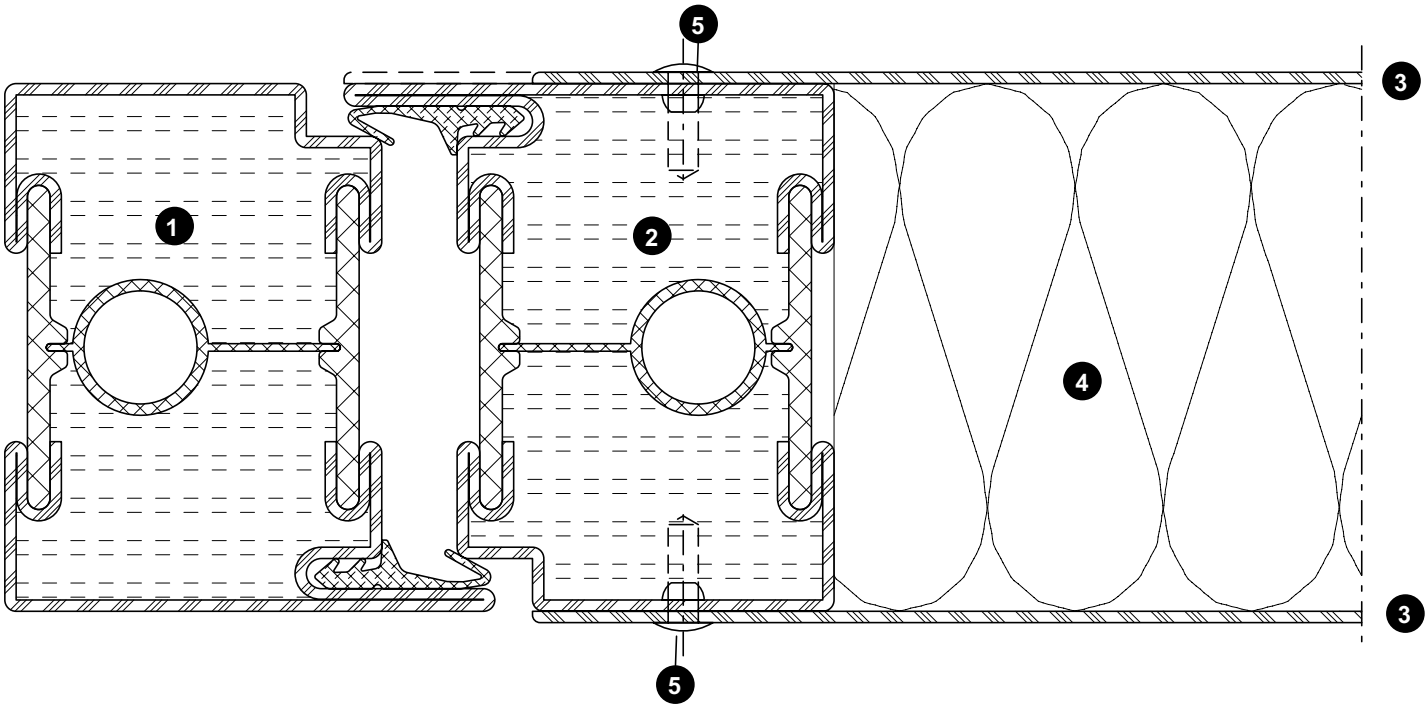

ift Rosenheim
Notifizierte Produkt-zertifizierungsstelle
17-003082-PR01 16.09.2020
17-003083-PR01 17.07.2020
Notified Body 0757

Schnittpunkte
Coupe de détails
Section details

EI60

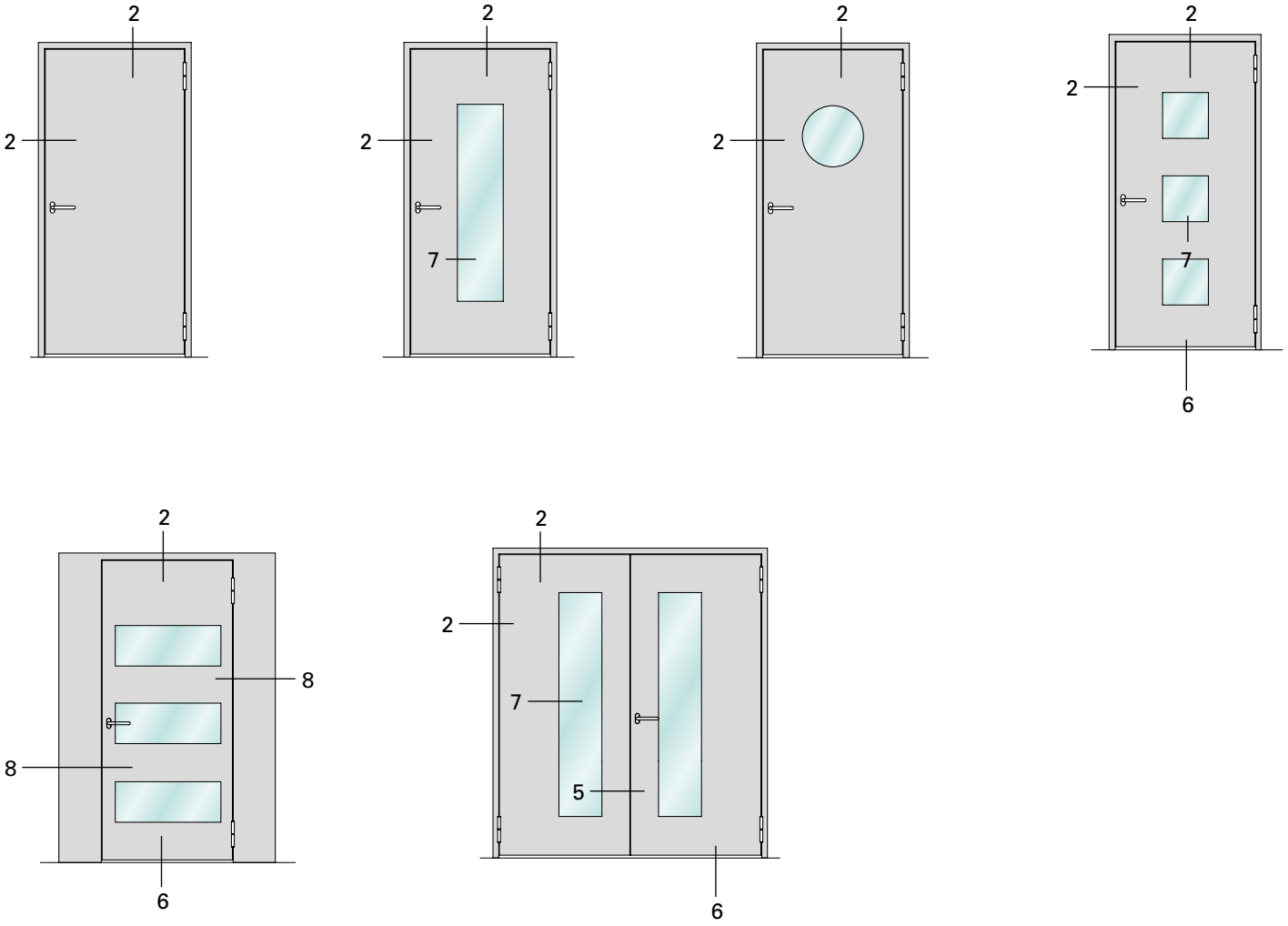

Glasausschnitte:
Anzahl, Form und Grösse frei wählbar

Panneaux en verre:
Nombre, forme et taille libres

Vision panels:
Number, shape and size subject to change

ift Rosenheim
Notifizierte Produktzertifizierungsstelle
17-003082-PR01
16.09.2020
17-003082-PR03
17.07.2020
Notified Body 0757

JANSEN

Schnittpunkte im Massstab 1:1
Coupe de détails à l'échelle 1:1
Section details on scale 1:1

EI60

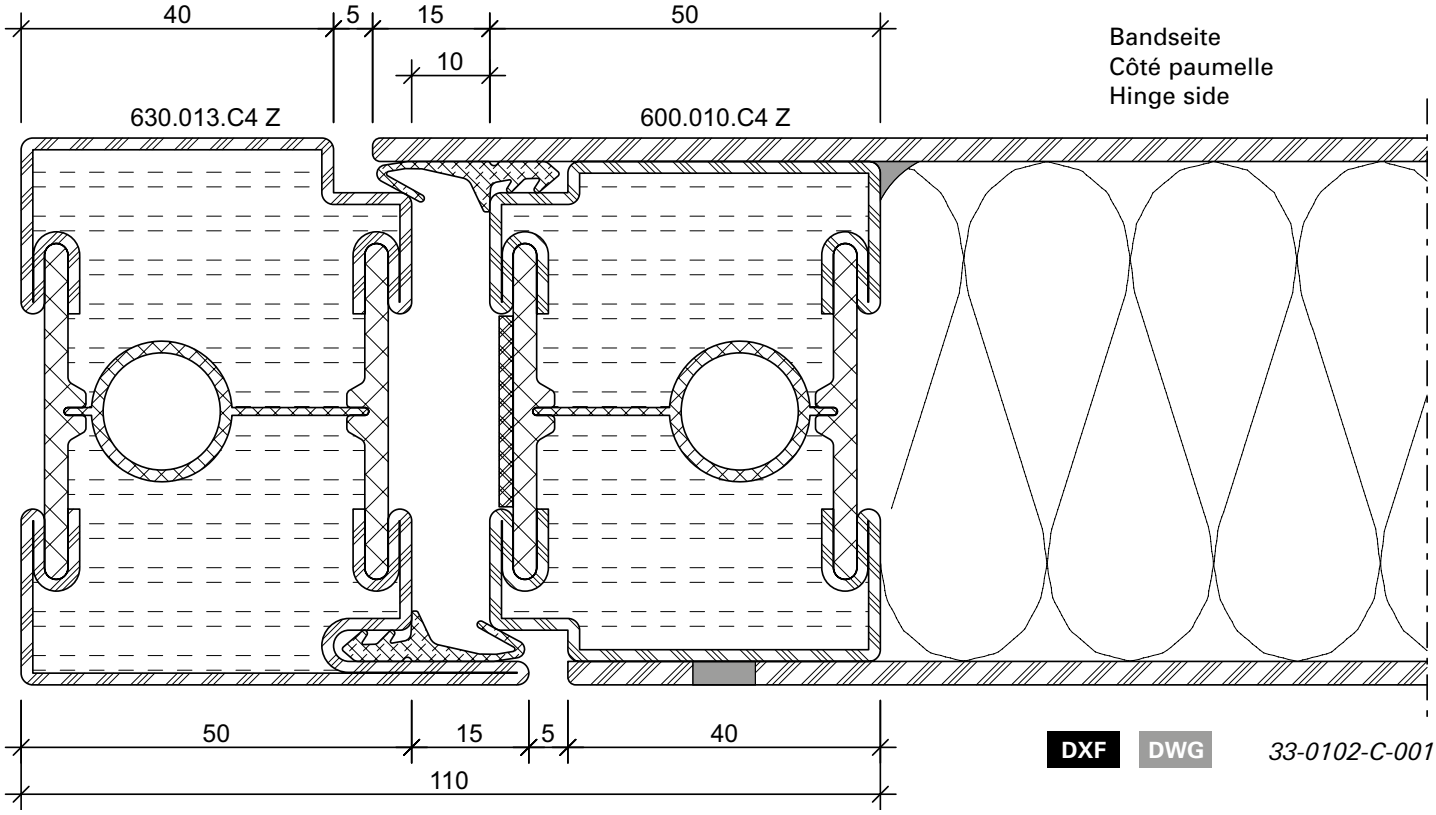

DXF DWG *33-0102-C-001*

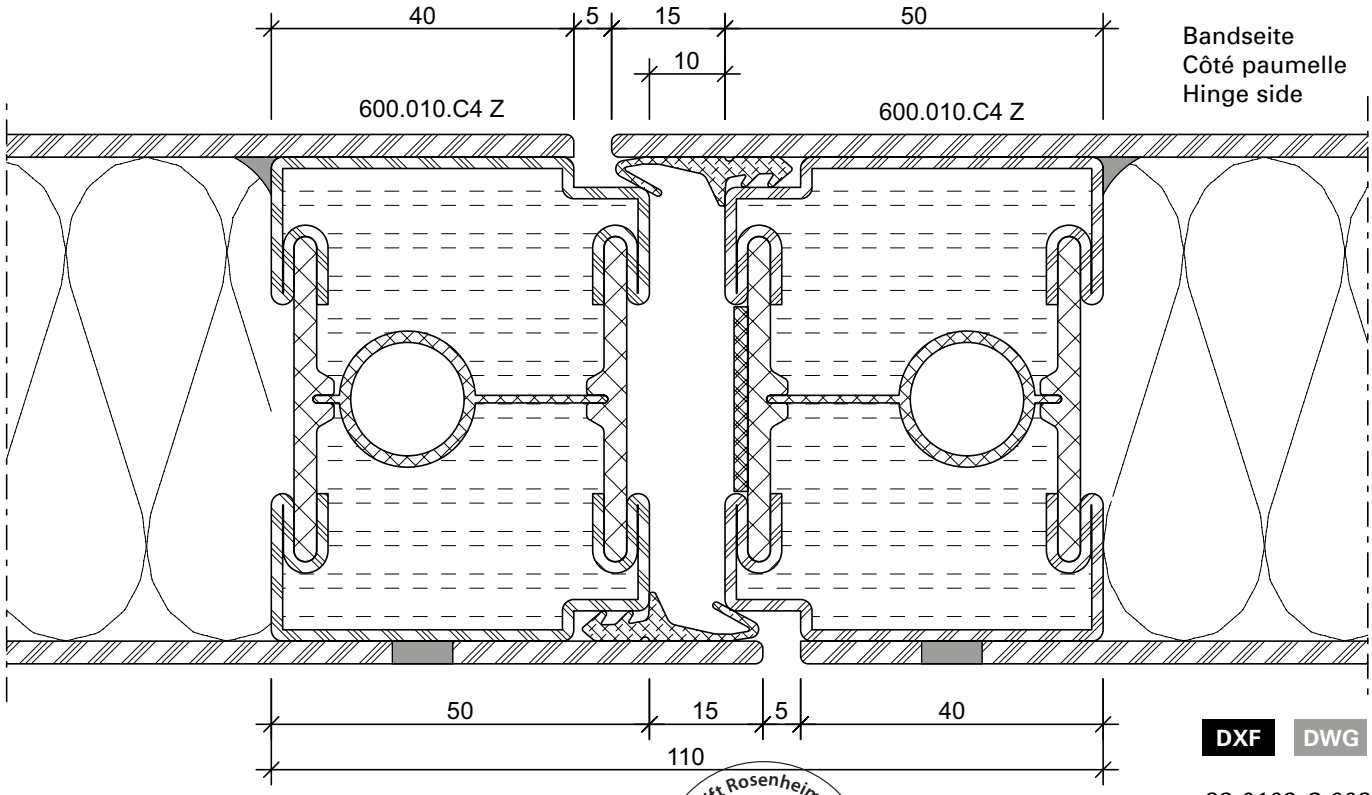

DXF DWG *33-0102-C-003*

ift Rosenheim
Notifizierte Produktzertifizierungsstelle
17-003082-PR01
16.09.2020
17-003083-PR01
17.07.2020
Notified Body 0757

Schnittpunkte im Massstab 1:1
Coupe de détails à l'échelle 1:1
Section details on scale 1:1

EI60

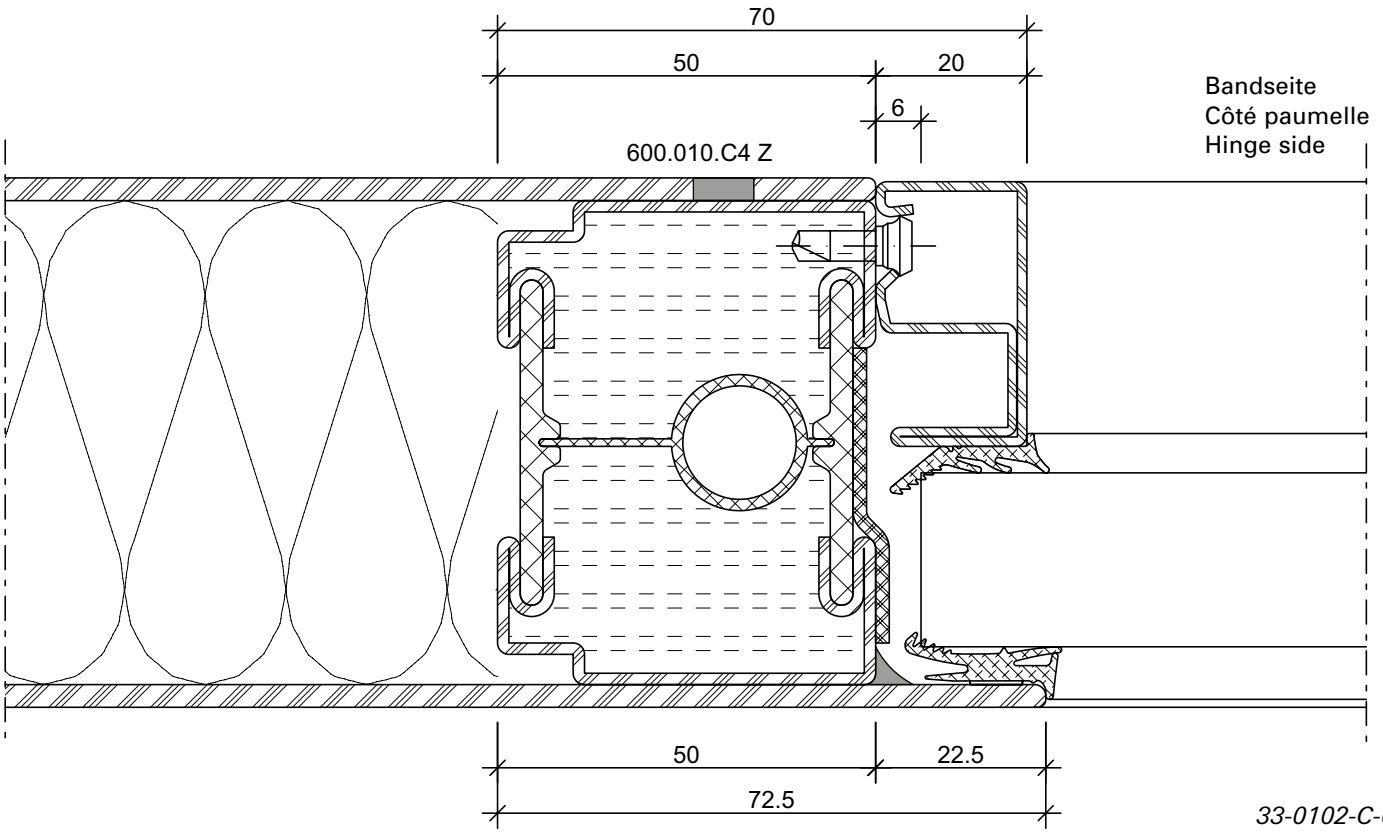

33-0102-C-007

DXF DWG

ift Rosenheim
Notifizierte Produkt-zertifizierungsstelle
17-003082-PR01
16.09.2020
17-003083-PR01
17.07.2020
Notified Body 0757

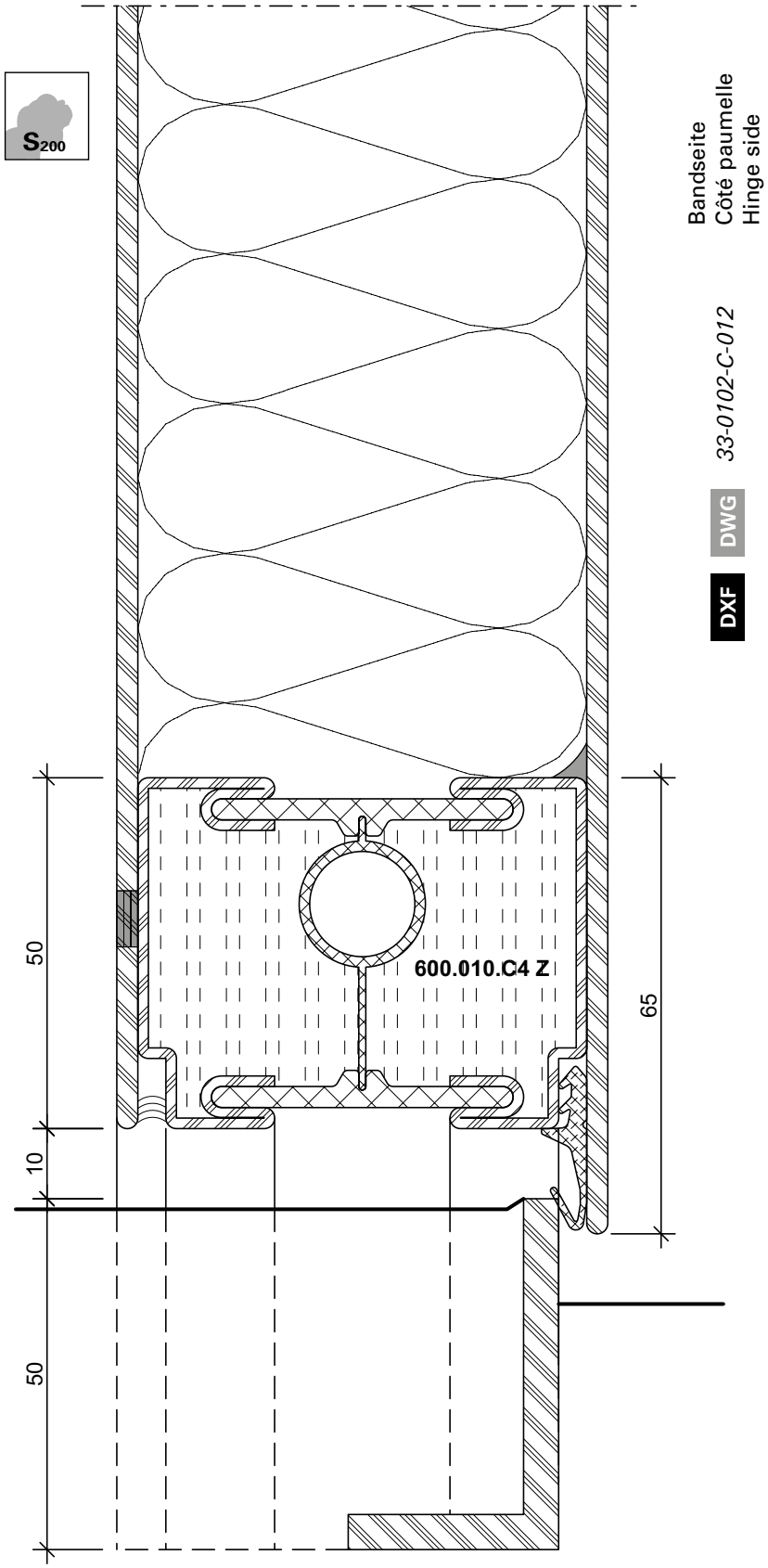

ift Rosenheim
Notifizierte Produktzertifizierungsstelle
17-003082-PR01
16.09.2020
17-003083-PR01
17.07.2020
Notified Body 0757

Schnittpunkte im Massstab 1:1
Coupe de détails à l'échelle 1:1
Section details on scale 1:1

EI60

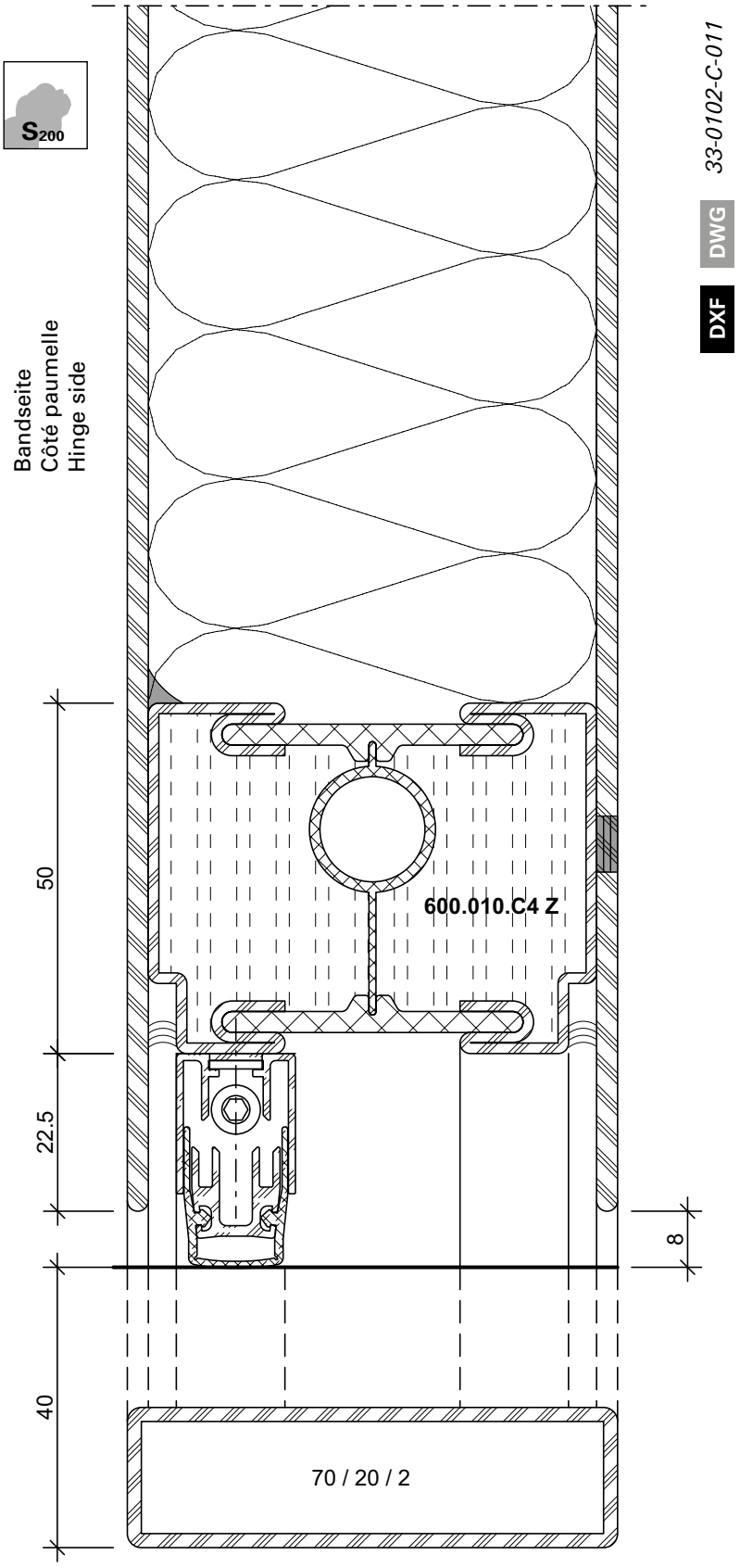

ift Rosenheim
Notifizierte Produkt-
zertifizierungsstelle
17-003082-PR01
16.09.2020
17-003082-PR02
17.07.2020
Notified Body 0757

Schnittpunkte im Massstab 1:2
Coupe de détails à l'échelle 1:2
Section details on scale 1:2

EI60

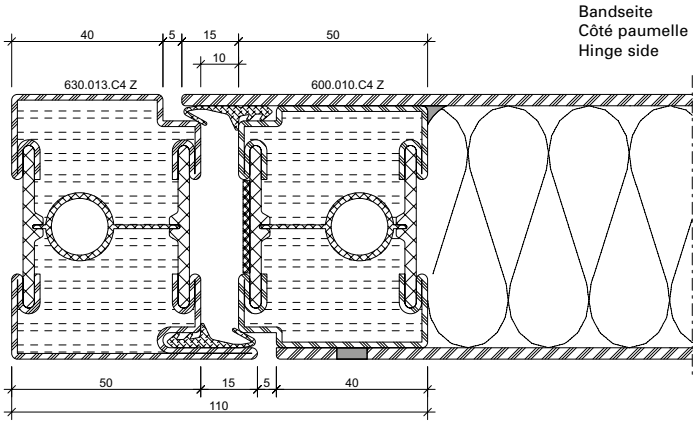

DXF DWG *33-0102-C-001*

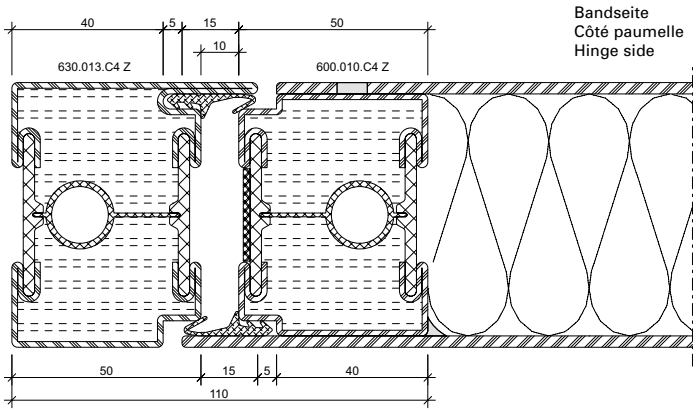

DXF DWG *33-0102-C-002*

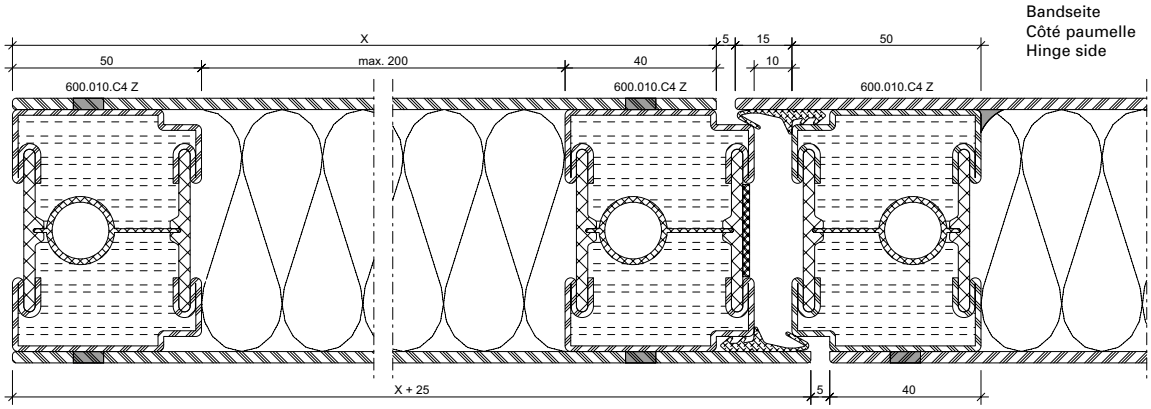

DXF DWG *33-0102-C-010*

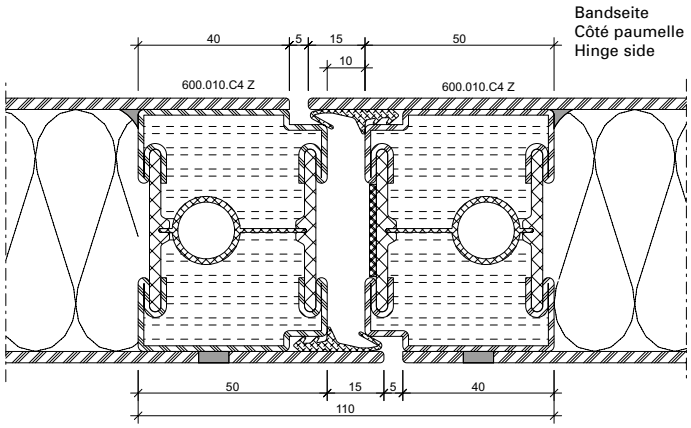

DXF DWG *33-0102-C-003*

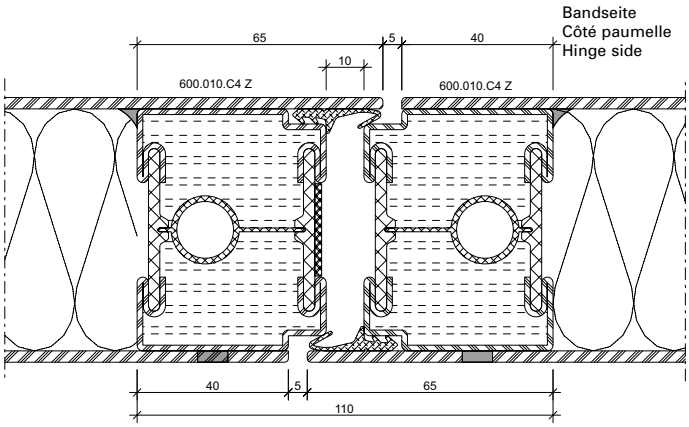

DXF DWG *33-0102-C-004*

ift Rosenheim
Notifizierte Produktzertifizierungsstelle
17-003082-PR01
16.09.2020
17-003083-PR01
17.07.2020
Notified Body 0757

Schnittpunkte im Massstab 1:2
Coupe de détails à l'échelle 1:2
Section details on scale 1:2

EI60

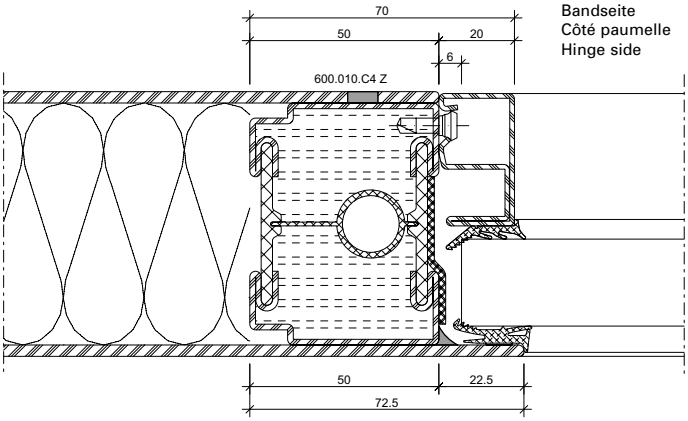

DXF DWG *33-0102-C-007*

ift Rosenheim
Notifizierte Produkt-
zertifizierungsstelle
17-003082-PR01
16.09.2020
17-003082-FPC01
17.07.2020
Notified Body 0757

Schnittpunkte im Massstab 1:2
Coupe de détails à l'échelle 1:2
Section details on scale 1:2

EI60

S_a

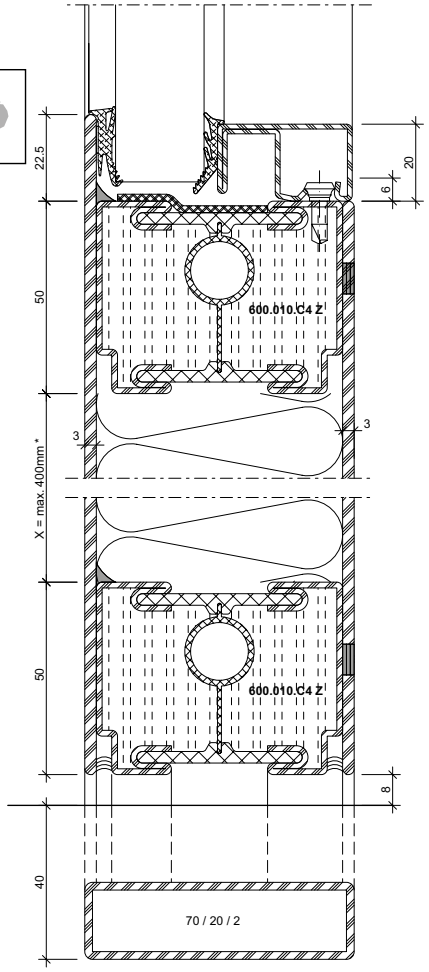

33-0102-C-016

DWG

DXF

Bei einflügeligen Türen mit umlaufender Anschlagdichtung (ohne Senkdichtung) muss ein 3-Fallenschloss eingesetzt werden.

Une serrure à 3 points doit être utilisée pour les portes à un vantail avec joint de battement périphérique (sans joint seuil).

For single leaf doors with all-round buffer seal (without drop seal), a lock with 3 falling latches must be used.

S_{200}

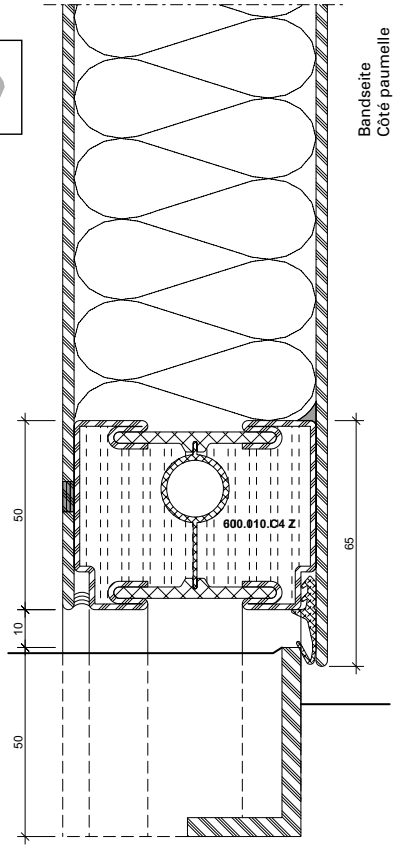

33-0102-C-012

DWG

DXF

Schnittpunkte im Massstab 1:2
Coupe de détails à l'échelle 1:2
Section details on scale 1:2

EI60

S200

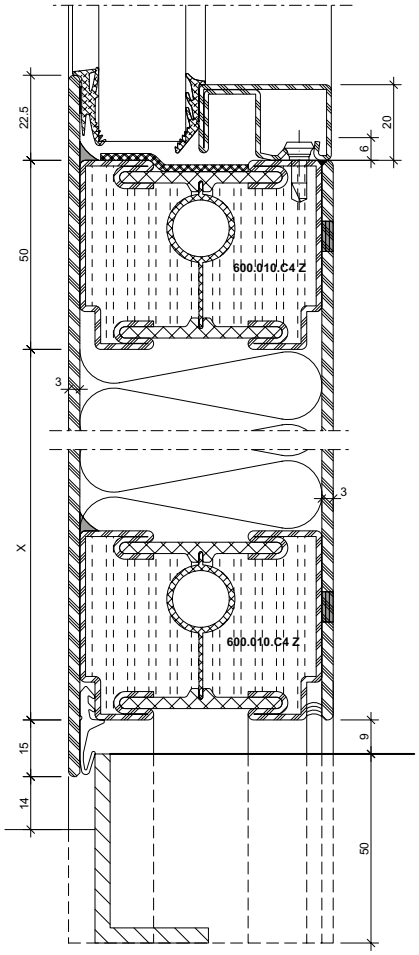

33-0102-C-015

DWG

DXF

Bei einflügeligen Türen mit umlaufender Anschlagdichtung (ohne Senkdichtung) muss ein 3-Fallenschloss eingesetzt werden.

Une serrure à 3 points doit être utilisée pour les portes à un vantail avec joint de battement périphérique (sans joint seuil).

For single leaf doors with all-round buffer seal (without drop seal), a lock with 3 falling latches must be used.

S200

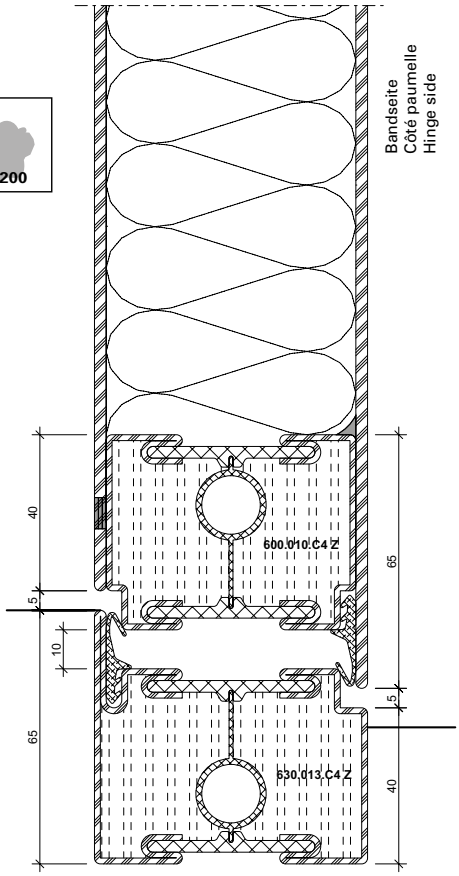

33-0102-C-014

DWG

DXF

ift Rosenheim
Notifizierte Produkt-zertifizierungsstelle
17-003082-PR01
16.09.2020
17-003082-PR02
17.07.2020
Notified Body 0757

S200

33-0102-C-013

DWG

DXF

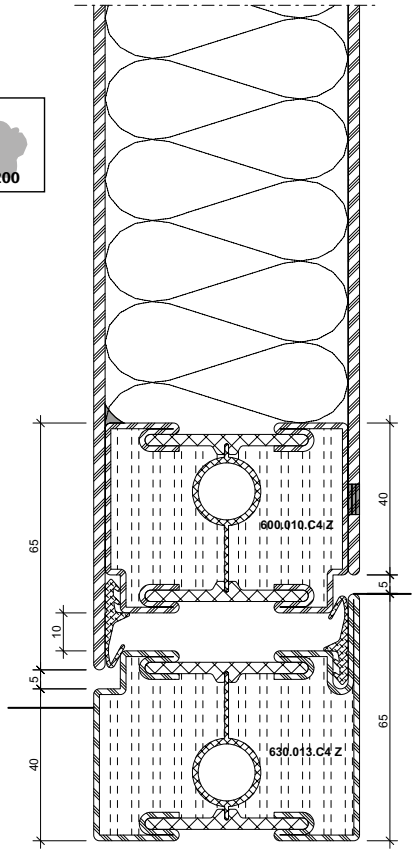

S200

Bandseite
Côté paumelle
Hinge side

33-0102-C-017

DWG

DXF

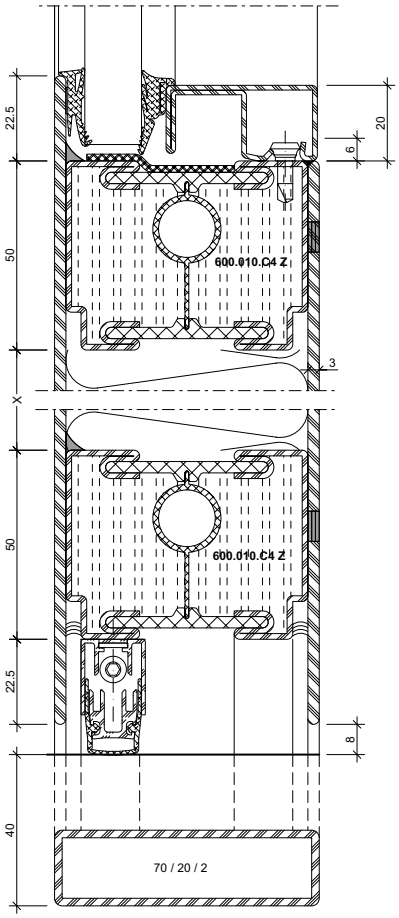

S200

33-0102-C-011

DWG

DXF

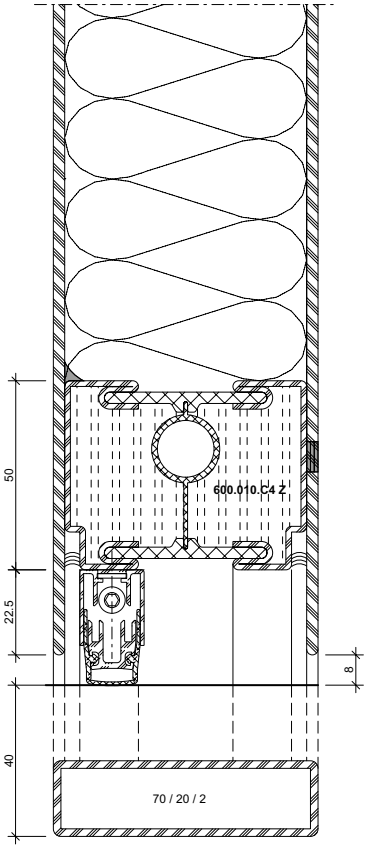

Bleche geschweisst **Tôles soudées** **Welded sheet metal**

A-A

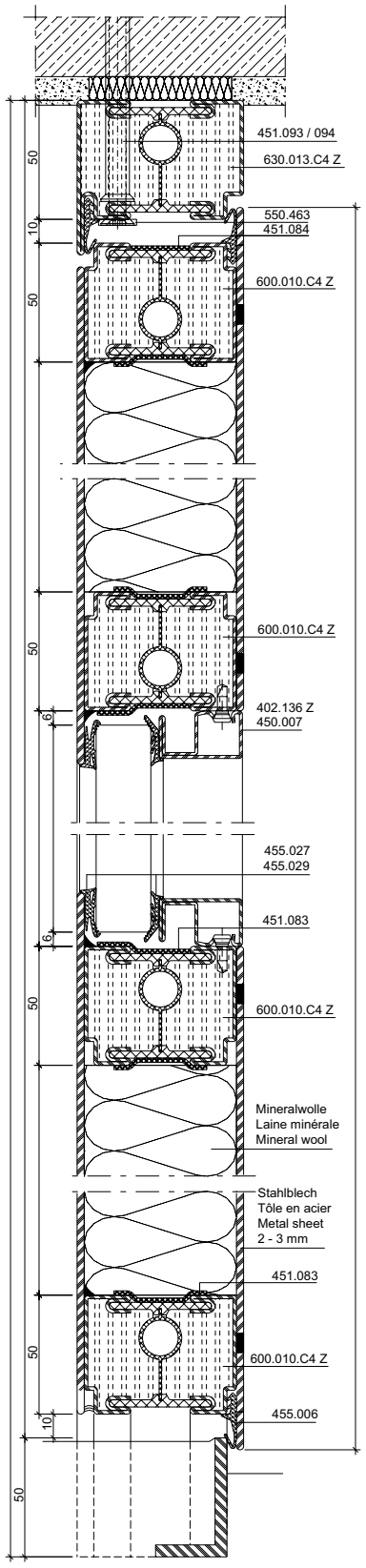

B'-B'

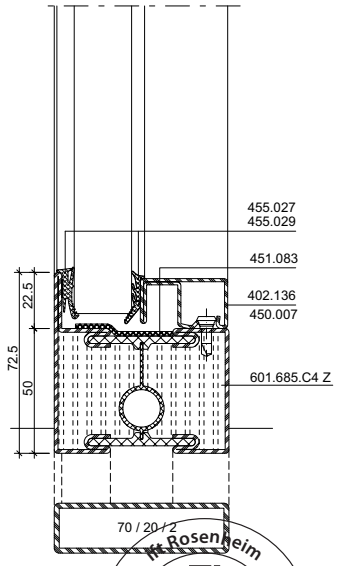

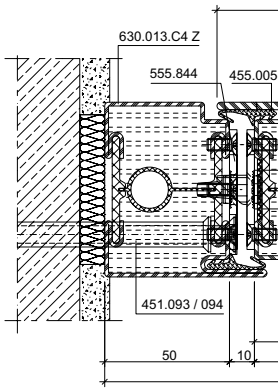

ift Rosenheim
Notifizierte Produkt-zertifizierungsstelle
17-003082-PR01
16.09.2020
17-003082-PR02
17.07.2020
Notified Body 0757

Bleche geschweisst **Tôles soudées** **Welded sheet metal**

C-C

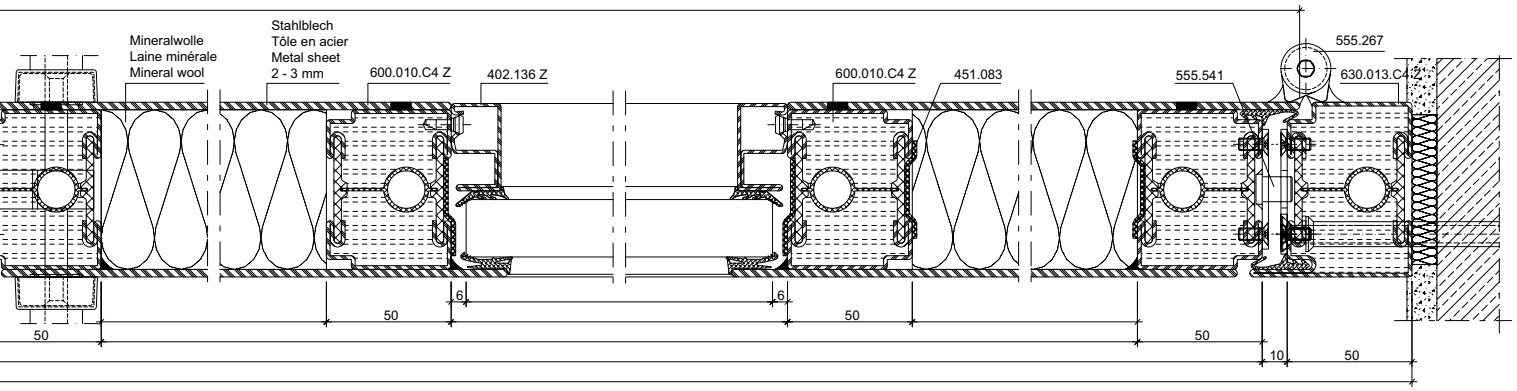

E-E

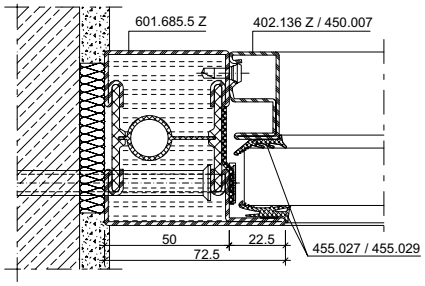

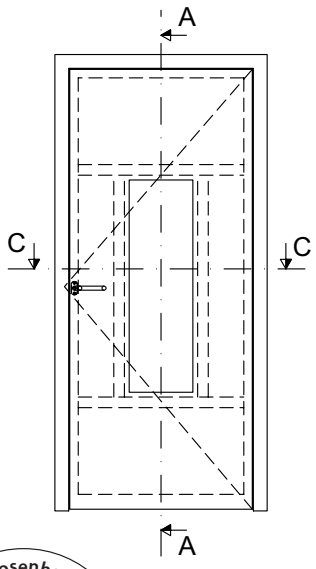

ift Rosenheim
Notifizierte Produktzertifizierungsstelle
17-003082-PR01
16.09.2020
17-003083-PR01
17.07.2020
Notified Body 0757

Bleche geschweisst

Tôles soudées

Welded sheet metal

A-A

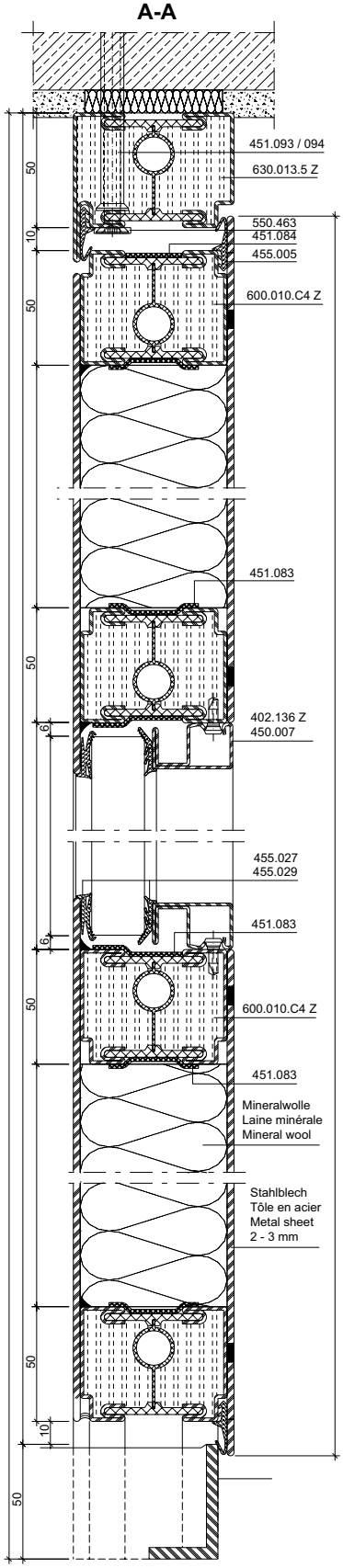

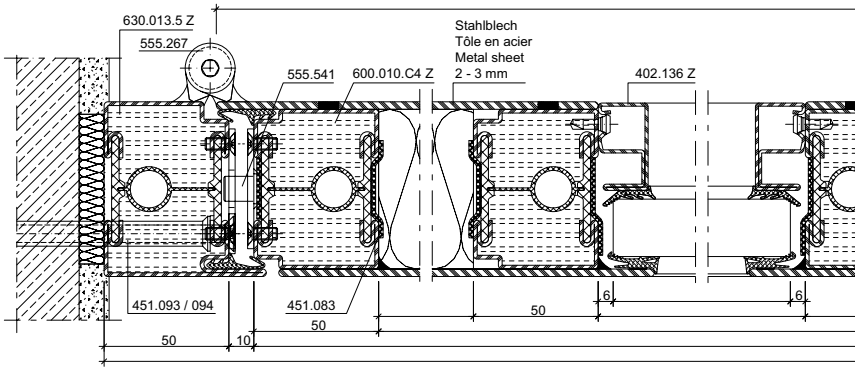

B'-B'

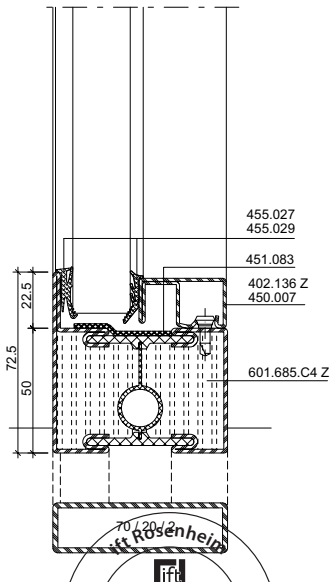

ift Rosenheim
Notifizierte Produktzertifizierungsstelle
17-003082-PR01
16.09.2020
17-003082-PR03
17.07.2020
Notified Body 0757

Bleche geschweisst **Tôles soudées** **Welded sheet metal**

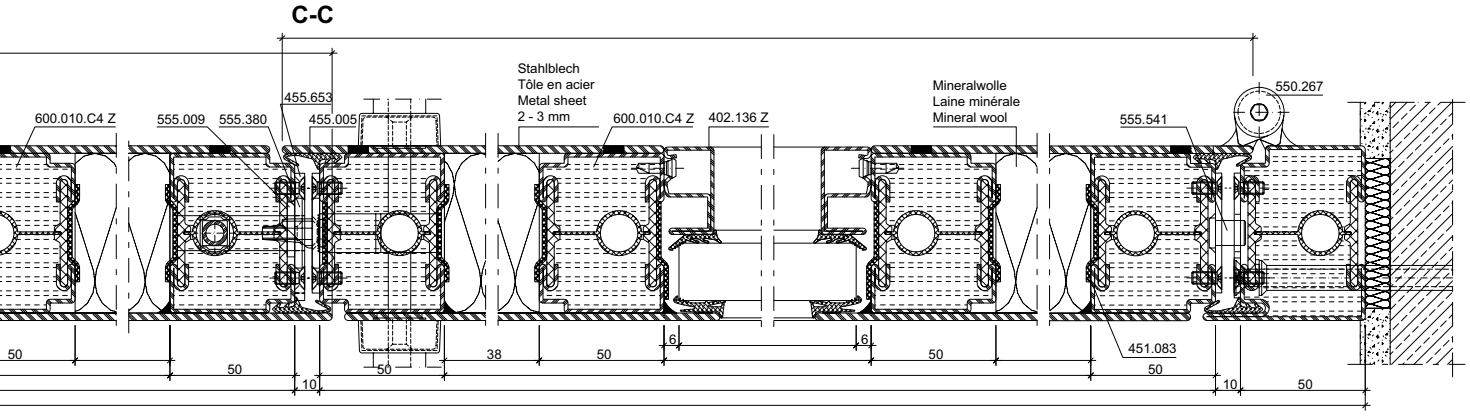

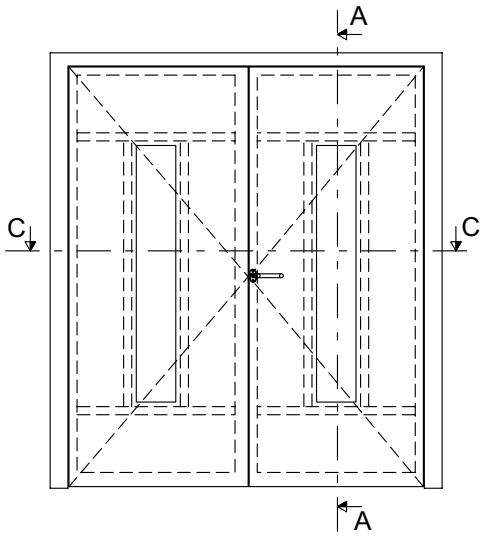

ift Rosenheim
Notifizierte Produktzertifizierungsstelle
17-003082-PR01
16.09.2020
17-003083-PR01
17.07.2020
Notified Body 0757

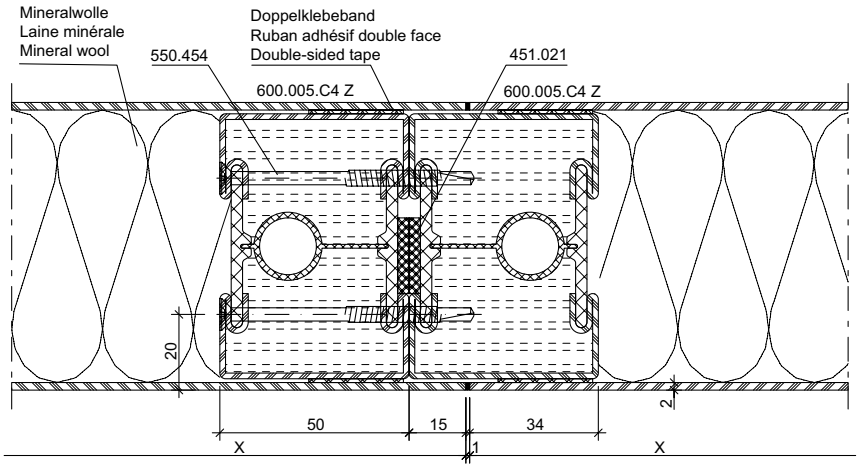

DXF DWG *33-0102-K-001*

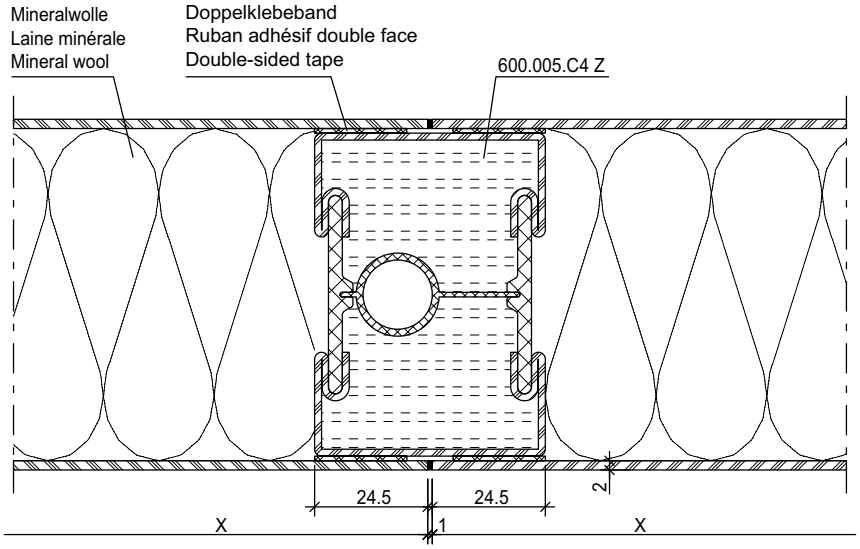

DXF DWG *33-0102-K-002*

ift Rosenheim
Notifizierte Produkt-zertifizierungsstelle
17-003082-PR01
16.09.2020
17-003082-FPC01
17.07.2020
Notified Body 0757

JANSEN

Leistungseigenschaften | **Caractéristiques de performance** | **Performance characteristics** | **3-116**

Schnittpunkte | **Coupes de détail** | **Section details** | **3-118**

Alle Ausführungen dieser Dokumentation haben wir sorgfältig und nach bestem Wissen zusammengestellt. Wir können aber keine Verantwortung für die Benutzung der vermittelten Vorschläge und Daten übernehmen.
Wir behalten uns technische Änderungen ohne Vorankündigung vor.

Nous avons apporté le plus grand soin à l'élaboration de cette documentation. Cependant, nous déclinons toute responsabilité pour l'utilisation faite de nos propositions et de nos données.
Nous nous réservons le droit de procéder à des modifications techniques sans préavis.

All the information contained in this documentation is given to the best of our knowledge and ability. However, we decline all responsibility for the use made of these suggestions and data.
We reserve the right to effect technical modifications without prior warning.



Norm	Eigenschaft Caractéristique Characteristic	Klassifizierung/Wert Classification / Valeur Classification / Value									
 EN 12210	**Widerstandsfähigkeit bei Windlast** **Résistance à la pression du vent** **Resistance to wind load**	npd	1 (400)	2 (800)	3 (1200)	4 (1600)	5 (2000)	Exxx (>2000)			
 EN 12208	**Schlagregendichtheit** **Etanchéité à la pluie battante** **Watertightness**	npd	1A (0)	2A (50)	3A (100)	4A (150)	5A (200)	6A (250)	7A (300)	8A (450	9A (600)	Exxx (>750
 EN ISO 10140	**Schalldämmung** R_w (C, C_{tr}) (dB) **Isolation phonique** R_w (C, C_{tr}) (dB) **Sound insulation** R_w (C, C_{tr}) (dB)	npd	bis R_w 43 dB (-1; -4) jusqu'à R_w 43 dB (-1; -4) up to R_w 43 dB (-1; -4)								
 EN ISO 10077-2	**Wärmedurchgangskoeffizient** U_f (W/(m²·K)) **Transmission thermique** U_f (W/(m²·K)) **Thermal production** U_f (W/(m²·K))	npd	ab 2.9 W/m²K à partir de 2.9 W/m²K from 2.9 W/m²K								
 EN 12207	**Luftdurchlässigkeit** **Perméabilité à l'air** **Air permeability**	npd	1 (150)	2 (300)	3 (600)	4 (600)					
 EN 1192	**Klassifizierung der Festigkeitsanforderungen** **Classification des exigences de résistance méc.** **Classification of strength requirements**	npd	1	2	3	4					
 EN 1191 EN 1603	**Dauerfunktionsprüfung** **Durabilité mécanique** **Mechanical durability**		D	1 5'000	2 10'000	3 20'000	4 50'000	5 100'000	6 200'000	7 500'000	8 1'000'000
 EN 12217	**Bedienkräfte** **Forces de manœuvre** **Operating forces**	npd	0		1		2				
 EN 179 EN 1125	**Fähigkeit zur Freigabe** **Capacité au déclenchement** **Ability to release**		Anforderung erfüllt Exigence remplie Requirement fulfilled								
 DIN 18040	**Barrierefreiheit** **Absence d›entrave au passage** **Barrier-free**		Schwellenlose Ausführung Exécution sans seuil Execution without threshold								
 EN 1634-1 EN 13501-2	**Brandschutz** **Résistance aux feu** **Fire resistance**		$EI_2$60 / $EI_1$60 / $EI_2$90								

Norm	Eigenschaft Caractéristique Characteristic	Klassifizierung/Wert Classification / Valeur Classification / Value
 EN 1634-3 EN 13501-2	**Rauchschutz** **Etanchéité à la fumée** **Smoke control**	S_a / S_{200}
 EN 16034 EN 13501-2	**Selbstschliessung** **Fermeture automatique** **Self-closing**	C
 EN 16034	**Dauerhaftigkeit der Selbstschliessung gegenüber Alterung (Korrosion)** **Endurance de la fermeture automatique contre le vieillissement (corrosion)** **Durability of self-closing against ageing (corrosion)**	erzielt atteinte achieved

Schnittpunkte im Massstab 1:1
Coupe de détails à l'échelle 1:1
Section details on scale 1:1

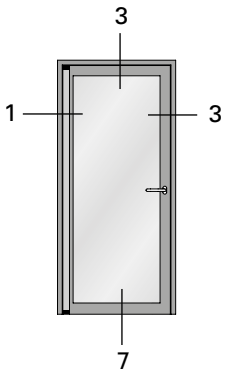

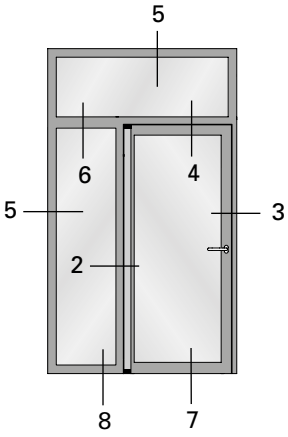

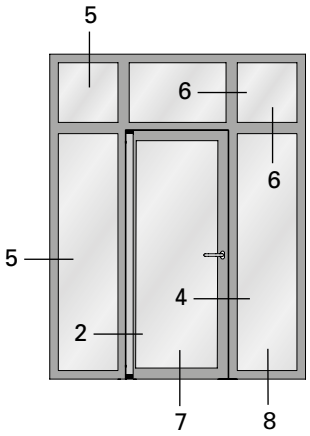

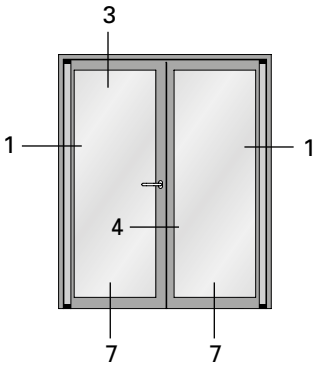

ift Rosenheim
Notifizierte Produkt-
zertifizierungsstelle
17-003082-PR01
16.09.2020
17-003082-PR02
17.07.2020
Notified Body 0757

Schnittpunkte im Massstab 1:1
Coupe de détails à l'échelle 1:1
Section details on scale 1:1

1.0

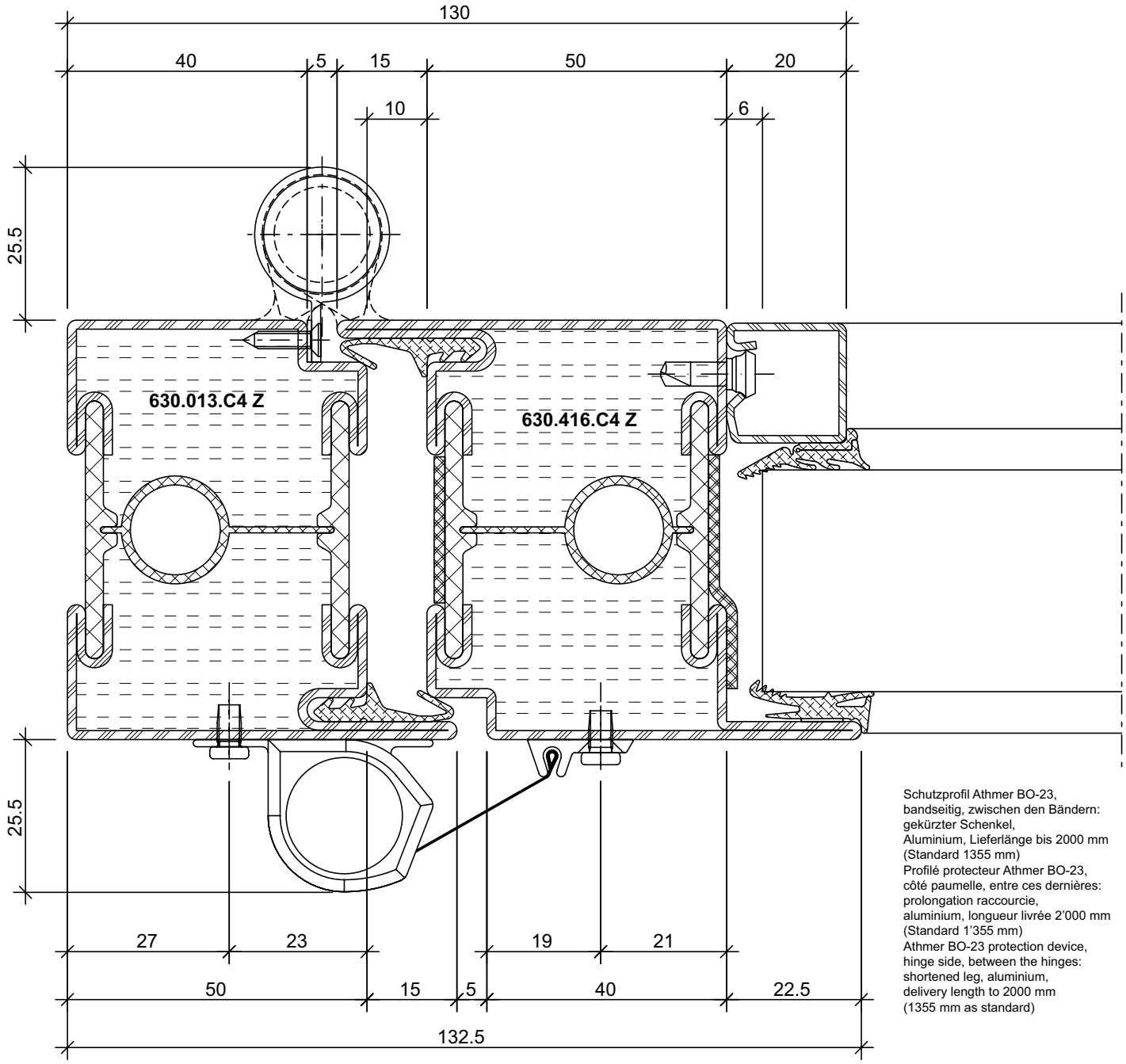

Schutzprofil Athmer BO-23,
bandseitig, zwischen den Bändern:
gekürzter Schenkel,
Aluminium, Lieferlänge bis 2000 mm
(Standard 1355 mm)
Profilé protecteur Athmer BO-23,
côté paumelle, entre ces dernières:
prolongation raccourcie,
aluminium, longueur livrée 2'000 mm
(Standard 1'355 mm)
Athmer BO-23 protection device,
hinge side, between the hinges:
shortened leg, aluminium,
delivery length to 2000 mm
(1355 mm as standard)

DXF DWG *33-0201-C-020*

Schnittpunkte im Massstab 1:1
Coupe de détails à l'échelle 1:1
Section details on scale 1:1

1.1

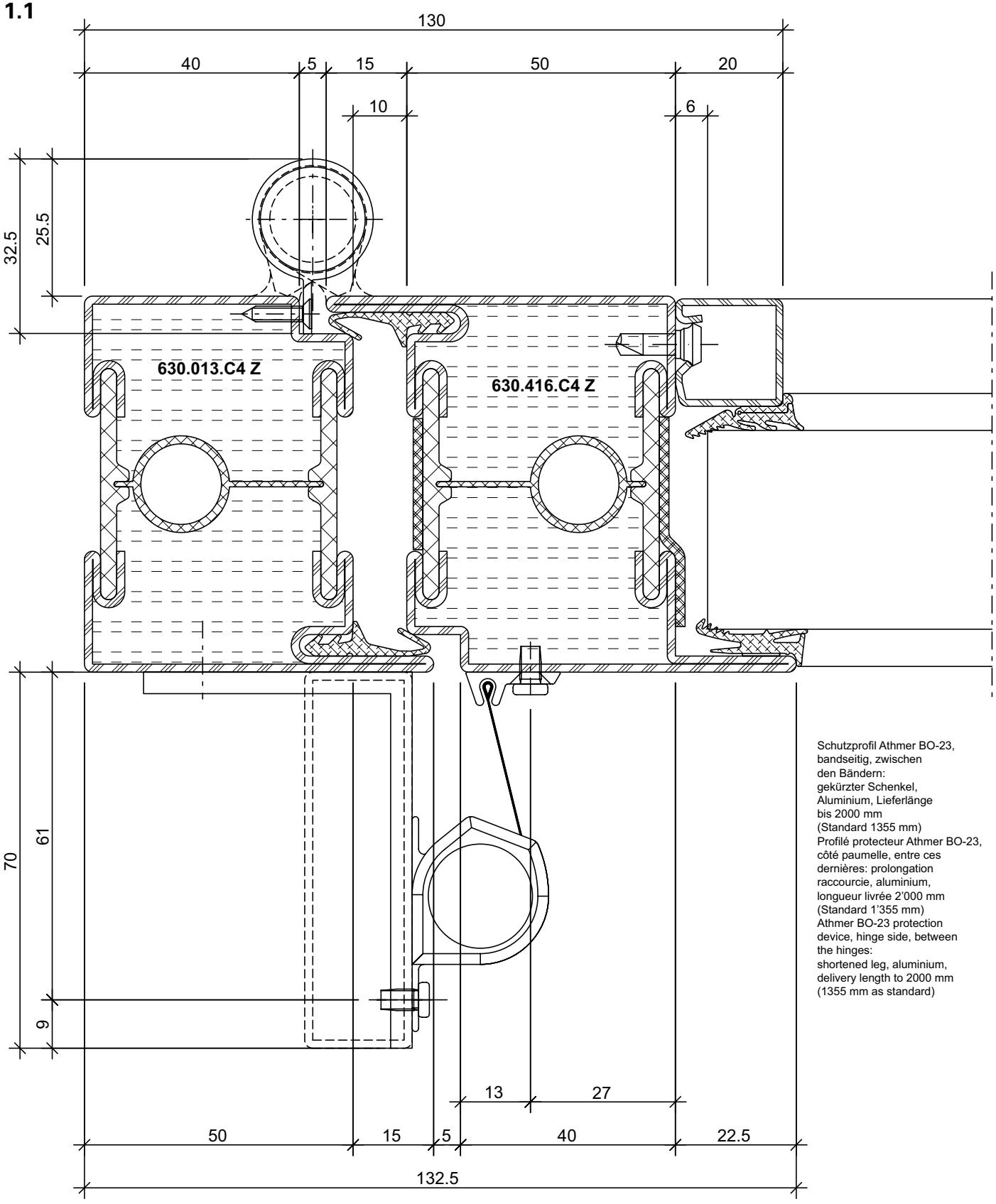

Schutzprofil Athmer BO-23, bandseitig, zwischen den Bändern: gekürzter Schenkel, Aluminium, Lieferlänge bis 2000 mm (Standard 1355 mm)
Profilé protecteur Athmer BO-23, côté paumelle, entre ces dernières: prolongation raccourcie, aluminium, longueur livrée 2'000 mm (Standard 1'355 mm)
Athmer BO-23 protection device, hinge side, between the hinges: shortened leg, aluminium, delivery length to 2000 mm (1355 mm as standard)

DXF DWG *33-0201-C-021*

ift Rosenheim
Notifizierte Produktzertifizierungsstelle
17-003082-PR01
16.09.2020
17-003082-PR03
17.07.2020
Notified Body 0757

1.2

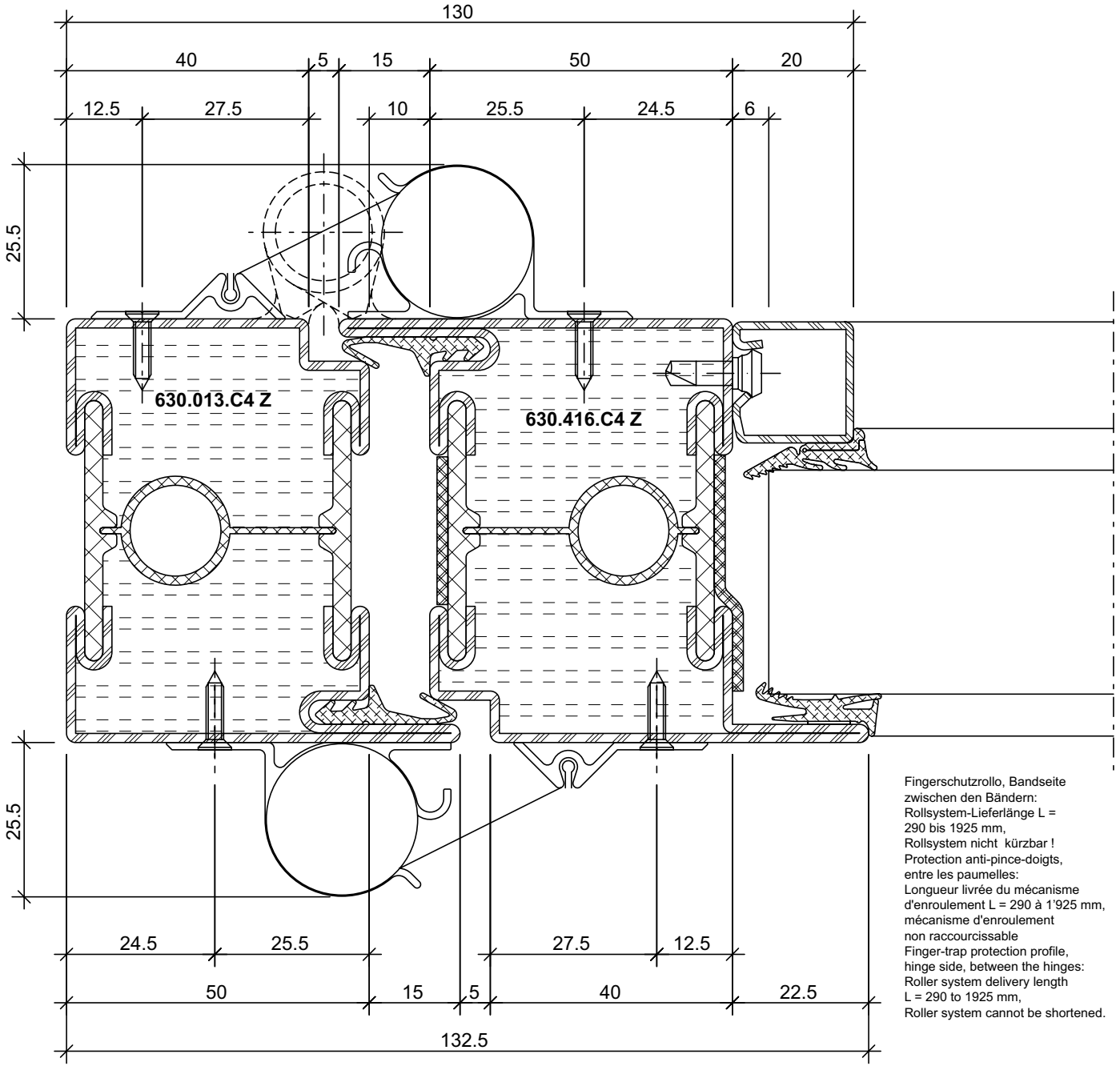

Fingerschutzrollo, Bandseite zwischen den Bändern:
Rollsystem-Lieferlänge L = 290 bis 1925 mm,
Rollsystem nicht kürzbar !
Protection anti-pince-doigts, entre les paumelles:
Longueur livrée du mécanisme d'enroulement L = 290 à 1'925 mm, mécanisme d'enroulement non raccourcissable
Finger-trap protection profile, hinge side, between the hinges:
Roller system delivery length L = 290 to 1925 mm,
Roller system cannot be shortened.

DXF **DWG** *33-0201-C-022*

Schnittpunkte im Massstab 1:1
Coupe de détails à l'échelle 1:1
Section details on scale 1:1

1.3

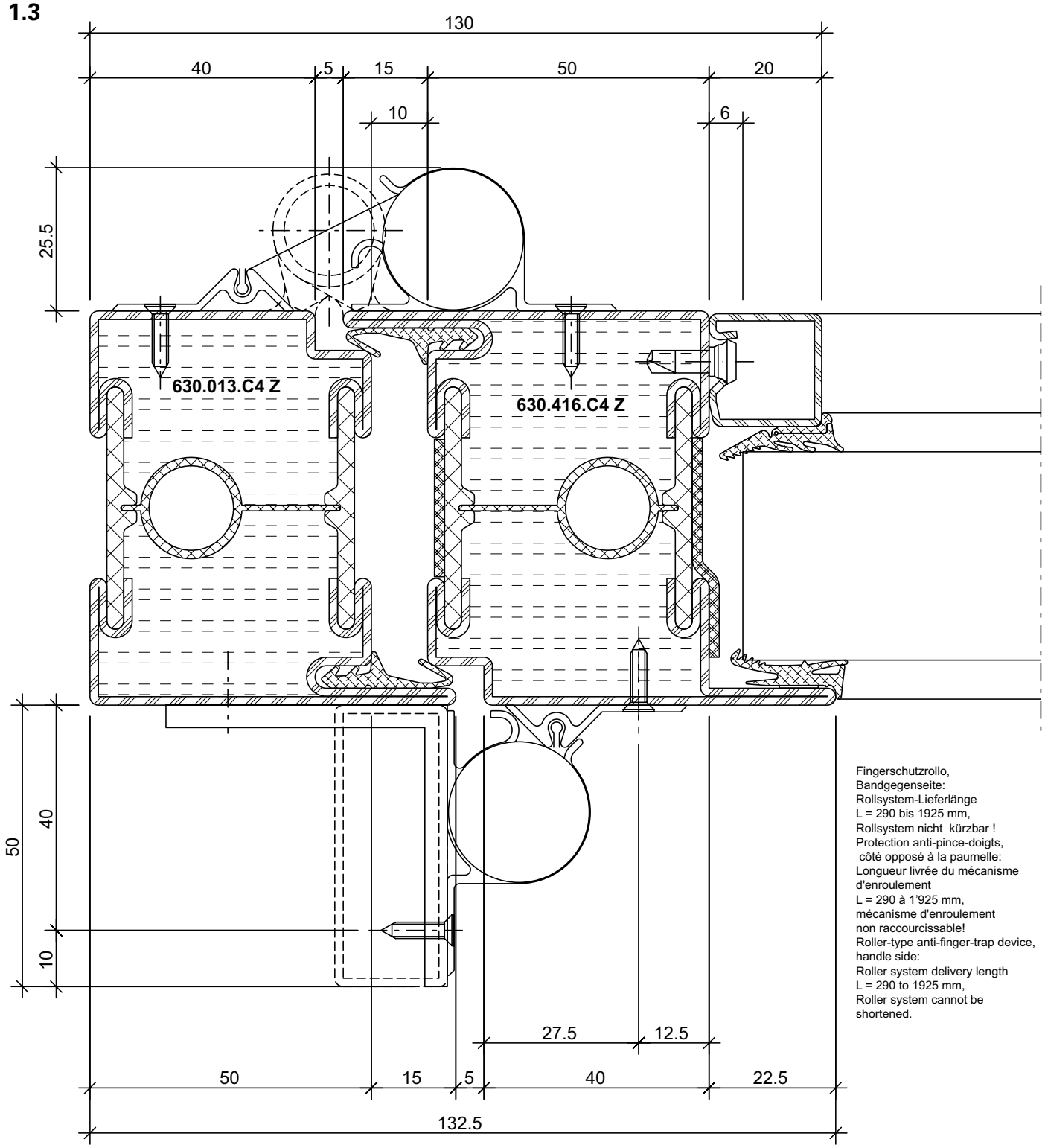

Fingerschutzrollo,
Bandgegenseite:
Rollsystem-Lieferlänge
L = 290 bis 1925 mm,
Rollsystem nicht kürzbar !
Protection anti-pince-doigts,
côté opposé à la paumelle:
Longueur livrée du mécanisme
d'enroulement
L = 290 à 1'925 mm,
mécanisme d'enroulement
non raccourcissable!
Roller-type anti-finger-trap device,
handle side:
Roller system delivery length
L = 290 to 1925 mm,
Roller system cannot be
shortened.

DXF **DWG** *33-0201-C-023*

ift Rosenheim
Notifizierte Produktzertifizierungsstelle
17-003082-PR01
16.09.2020
17-003082-PR03
17.07.2020
Notified Body 0757

Schnittpunkte im Massstab 1:1
Coupe de détails à l'échelle 1:1
Section details on scale 1:1

1.4

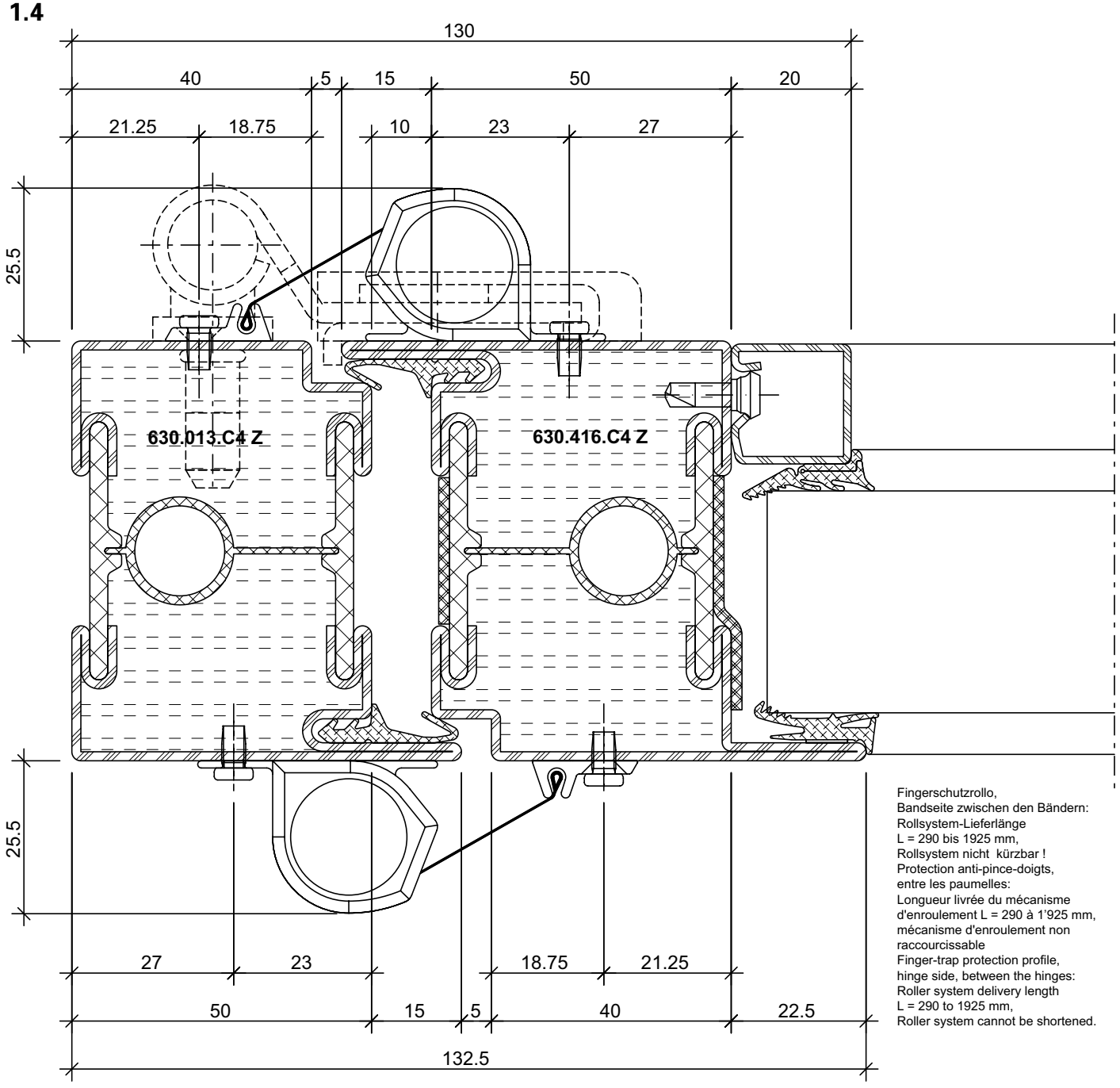

Fingerschutzrollo,
Bandseite zwischen den Bändern:
Rollsystem-Lieferlänge
L = 290 bis 1925 mm,
Rollsystem nicht kürzbar !
Protection anti-pince-doigts,
entre les paumelles:
Longueur livrée du mécanisme
d'enroulement L = 290 à 1'925 mm,
mécanisme d'enroulement non
raccourcissable
Finger-trap protection profile,
hinge side, between the hinges:
Roller system delivery length
L = 290 to 1925 mm,
Roller system cannot be shortened.

DXF DWG *33-0201-C-024*

ift Rosenheim
Notifizierte Produkt-zertifizierungsstelle
17-003082-PR01 16.09.2020
17-003083-PR01 17.07.2020
Notified Body 0757

Schnittpunkte im Massstab 1:1
Coupe de détails à l'échelle 1:1
Section details on scale 1:1

1.5

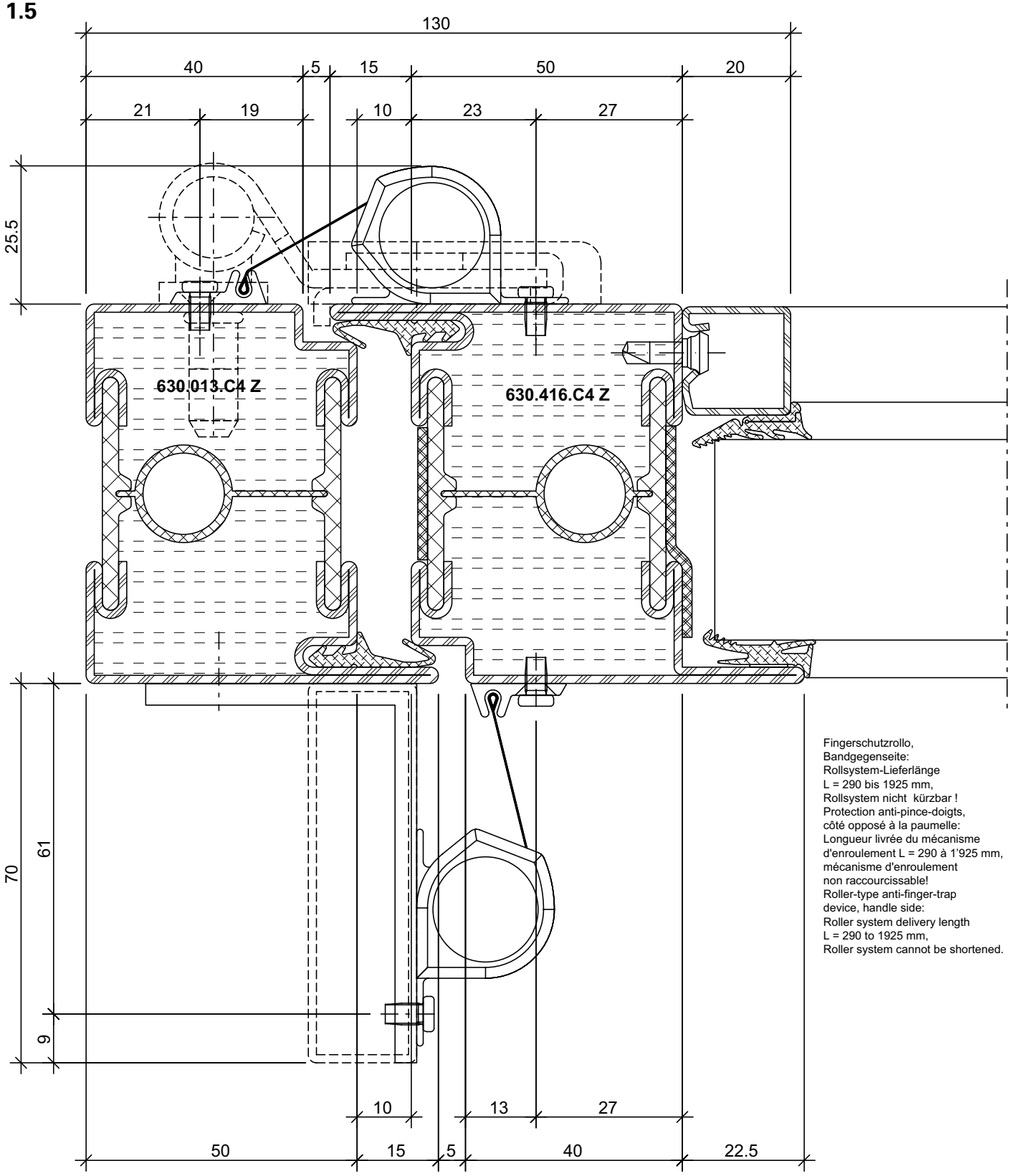

Fingerschutzrollo,
Bandgegenseite:
Rollsystem-Lieferlänge
L = 290 bis 1925 mm,
Rollsystem nicht kürzbar !
Protection anti-pince-doigts,
côté opposé à la paumelle:
Longueur livrée du mécanisme
d'enroulement L = 290 à 1'925 mm,
mécanisme d'enroulement
non raccourcissable!
Roller-type anti-finger-trap
device, handle side:
Roller system delivery length
L = 290 to 1925 mm,
Roller system cannot be shortened.

DXF DWG *33-0201-C-025*

ift Rosenheim
Notifizierte Produktzertifizierungsstelle
17-003082-PR01
16.09.2020
17-003082-FPC01
17.07.2020
Notified Body 0757

1.6

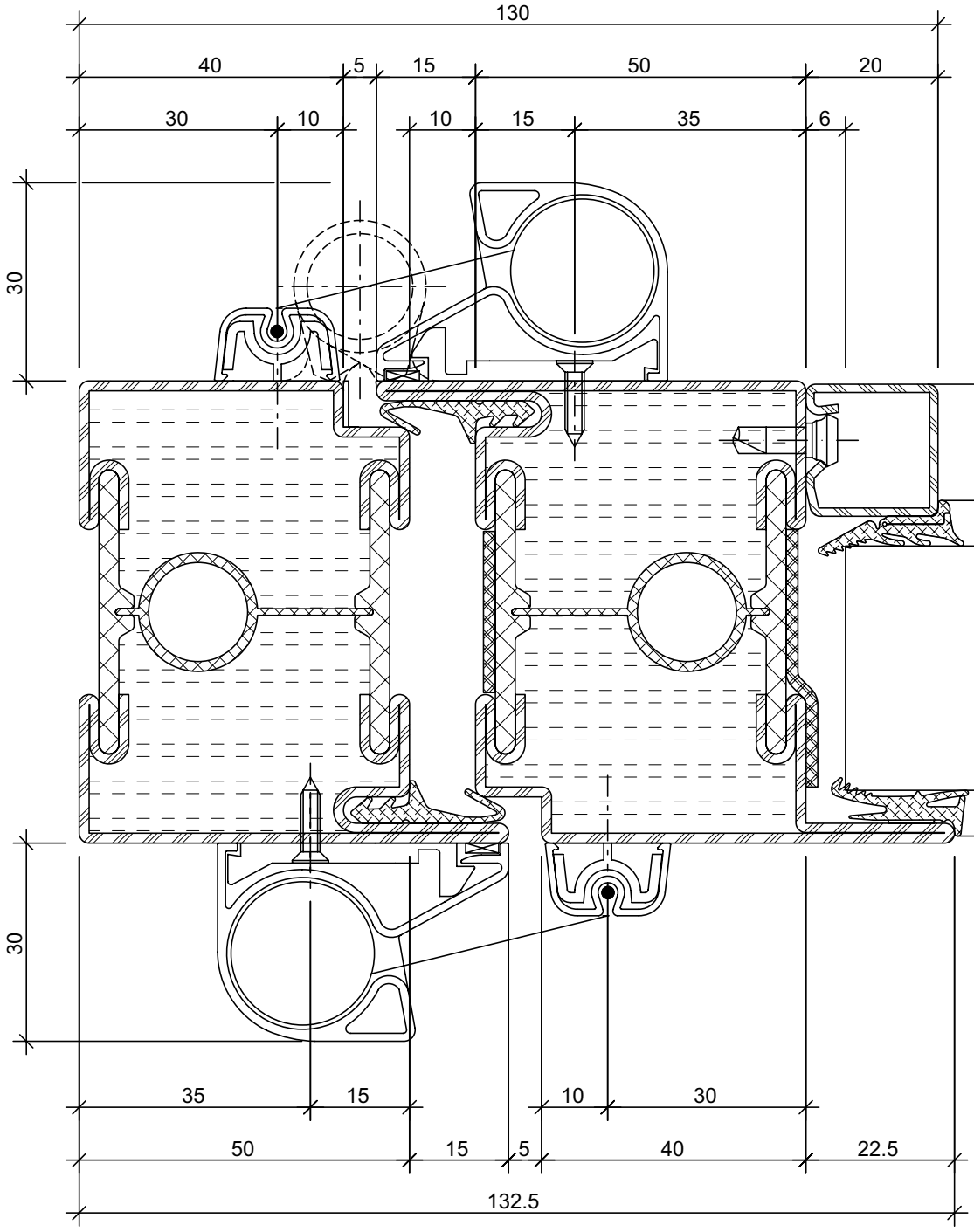

Fingerschutzrollo, Bandseite:
(Athmer Fingerschutz NR-30)
Rollsystem-Lieferlänge
L = 290 bis 1925mm (2000mm)
Protection anti-pince-doigts,
côté paumelle: (protection anti-pince-doigts Athmer NR-30)
Longueur livrée du mécanisme d'enroulement
L = 290 à 1'925 mm (2000 mm)
Roller-type anti-finger-trap device, hinge side:
(Athmer finger-trap protection NR-30)
Roller system delivery length
L = 290 to 1925 mm (2000 mm)

Rollsystem nicht kürzbar !
Mécanisme d'enroulement non raccourcissable!
Roller system cannot be shortened.

Fingerschutzrollo, Bandgegenseite:
(Athmer Fingerschutz NR-30)
Rollsystem-Lieferlänge
L = 290 bis 1925mm (2000mm)
Protection anti-pince-doigts,
côté opposé à la paumelle:
(protection anti-pince-doigts Athmer NR-30)
Longueur livrée du mécanisme d'enroulement
L = 290 à 1'925 mm (2000 mm)
Roller-type anti-finger-trap device, handle side: (Athmer finger-trap protection NR-30)
Roller system delivery length
L = 290 to 1925 mm (2000 mm)

Rollsystem nicht kürzbar !
Mécanisme d'enroulement non raccourcissable!
Roller system cannot be shortened.

DXF **DWG** *33-0201-C-026*

Schnittpunkte im Massstab 1:1
Coupe de détails à l'échelle 1:1
Section details on scale 1:1

1.7

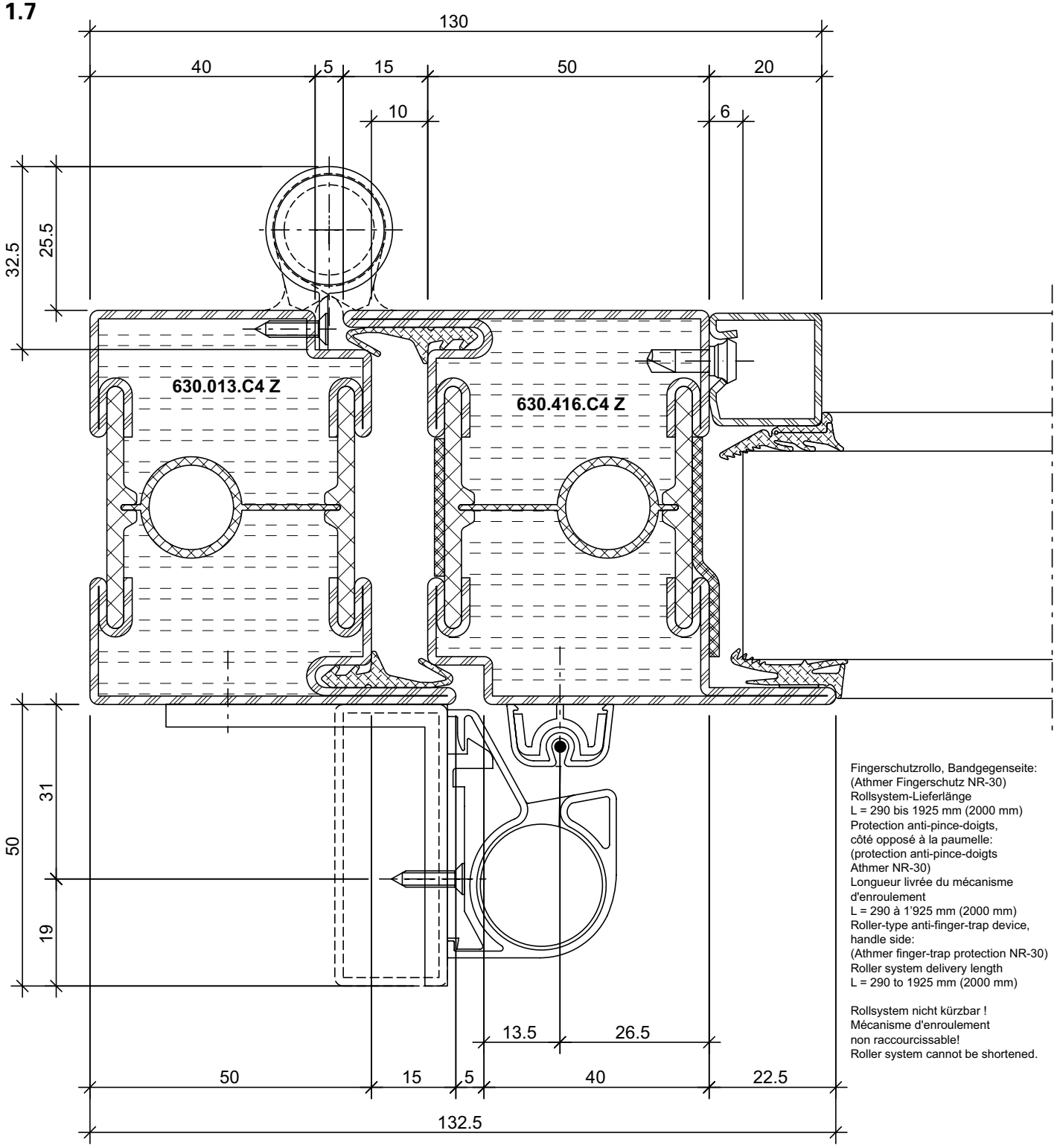

Fingerschutzrollo, Bandgegenseite:
(Athmer Fingerschutz NR-30)
Rollsystem-Lieferlänge
L = 290 bis 1925 mm (2000 mm)
Protection anti-pince-doigts,
côté opposé à la paumelle:
(protection anti-pince-doigts
Athmer NR-30)
Longueur livrée du mécanisme
d'enroulement
L = 290 à 1'925 mm (2000 mm)
Roller-type anti-finger-trap device,
handle side:
(Athmer finger-trap protection NR-30)
Roller system delivery length
L = 290 to 1925 mm (2000 mm)

Rollsystem nicht kürzbar !
Mécanisme d'enroulement
non raccourcissable!
Roller system cannot be shortened.

DXF DWG *33-0201-C-027*

ift Rosenheim
Notifizierte Produkt-
zertifizierungsstelle
17-003082-PR01
16.09.2020
17-003082-FPC01
17.07.2020
Notified Body 0757

Schnittpunkte im Massstab 1:1
Coupe de détails à l'échelle 1:1
Section details on scale 1:1

1.8

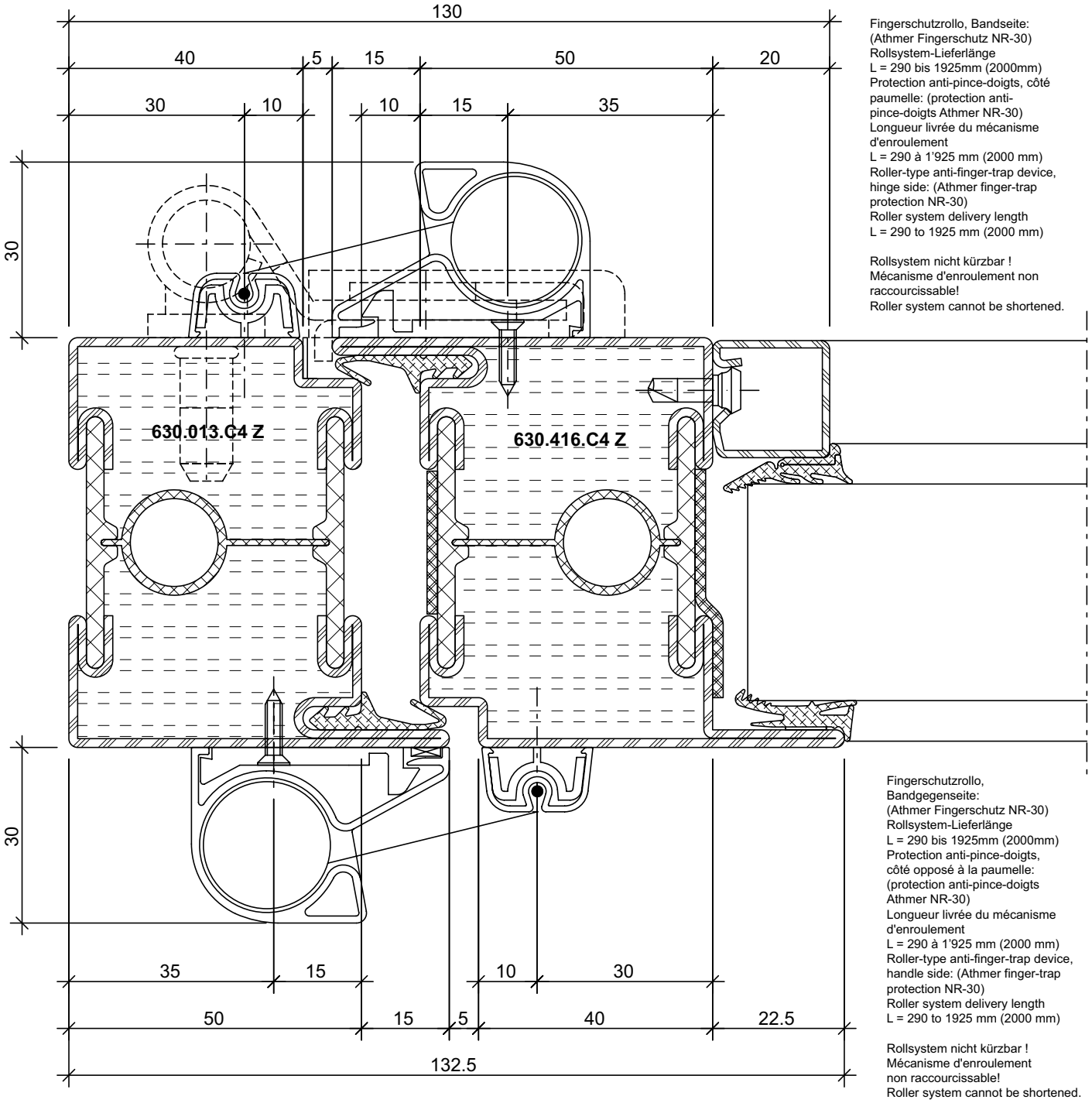

Fingerschutzrollo, Bandseite:
(Athmer Fingerschutz NR-30)
Rollsystem-Lieferlänge
L = 290 bis 1925mm (2000mm)
Protection anti-pince-doigts, côté paumelle: (protection anti-pince-doigts Athmer NR-30)
Longueur livrée du mécanisme d'enroulement
L = 290 à 1'925 mm (2000 mm)
Roller-type anti-finger-trap device, hinge side: (Athmer finger-trap protection NR-30)
Roller system delivery length
L = 290 to 1925 mm (2000 mm)

Rollsystem nicht kürzbar !
Mécanisme d'enroulement non raccourcissable!
Roller system cannot be shortened.

Fingerschutzrollo, Bandgegenseite:
(Athmer Fingerschutz NR-30)
Rollsystem-Lieferlänge
L = 290 bis 1925mm (2000mm)
Protection anti-pince-doigts, côté opposé à la paumelle: (protection anti-pince-doigts Athmer NR-30)
Longueur livrée du mécanisme d'enroulement
L = 290 à 1'925 mm (2000 mm)
Roller-type anti-finger-trap device, handle side: (Athmer finger-trap protection NR-30)
Roller system delivery length
L = 290 to 1925 mm (2000 mm)

Rollsystem nicht kürzbar !
Mécanisme d'enroulement non raccourcissable!
Roller system cannot be shortened.

DXF **DWG** *33-0201-C-028*

ift Rosenheim
Notifizierte Produktzertifizierungsstelle
17-003082-PR01 16.09.2020
17-003083-PR01 17.07.2020
Notified Body 0757

Schnittpunkte im Massstab 1:1
Coupe de détails à l'échelle 1:1
Section details on scale 1:1

1.9

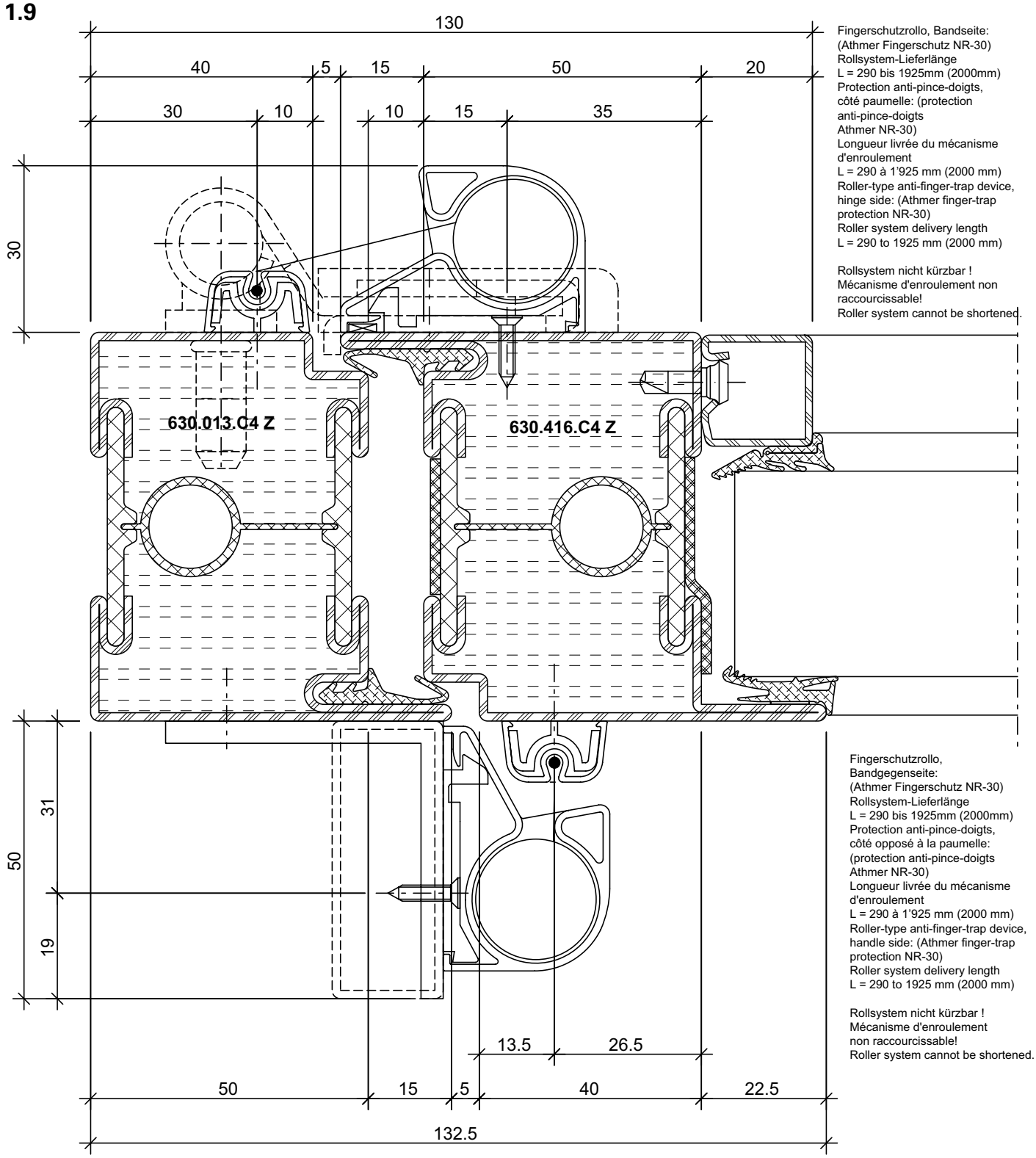

Fingerschutzrollo, Bandseite:
(Athmer Fingerschutz NR-30)
Rollsystem-Lieferlänge
L = 290 bis 1925mm (2000mm)
Protection anti-pince-doigts,
côté paumelle: (protection
anti-pince-doigts
Athmer NR-30)
Longueur livrée du mécanisme
d'enroulement
L = 290 à 1'925 mm (2000 mm)
Roller-type anti-finger-trap device,
hinge side: (Athmer finger-trap
protection NR-30)
Roller system delivery length
L = 290 to 1925 mm (2000 mm)

Rollsystem nicht kürzbar !
Mécanisme d'enroulement non
raccourcissable!
Roller system cannot be shortened.

Fingerschutzrollo,
Bandgegenseite:
(Athmer Fingerschutz NR-30)
Rollsystem-Lieferlänge
L = 290 bis 1925mm (2000mm)
Protection anti-pince-doigts,
côté opposé à la paumelle:
(protection anti-pince-doigts
Athmer NR-30)
Longueur livrée du mécanisme
d'enroulement
L = 290 à 1'925 mm (2000 mm)
Roller-type anti-finger-trap device,
handle side: (Athmer finger-trap
protection NR-30)
Roller system delivery length
L = 290 to 1925 mm (2000 mm)

Rollsystem nicht kürzbar !
Mécanisme d'enroulement
non raccourcissable!
Roller system cannot be shortened.

DXF **DWG** *33-0201-C-029*

ift Rosenheim
Notifizierte Produkt-
zertifizierungsstelle
17-003082-PR01
16.09.2020
17-003082-FPC01
17.07.2020
Notified Body 0757

Türe ohne Falle
Porte sans bec de cane
Unlatched door

Leistungseigenschaften	**Caractéristiques de performance**	**Performance characteristics**	**3-130**
Schnittpunkte	**Coupes de détail**	**Section details**	**3-132**
Anwendungsbeispiele	**Exemples d'application**	**Examples of application**	**3-134**

Alle Ausführungen dieser Dokumentation haben wir sorgfältig und nach bestem Wissen zusammengestellt. Wir können aber keine Verantwortung für die Benutzung der vermittelten Vorschläge und Daten übernehmen.
Wir behalten uns technische Änderungen ohne Vorankündigung vor.

Nous avons apporté le plus grand soin à l'élaboration de cette documentation. Cependant, nous déclinons toute responsabilité pour l'utilisation faite de nos propositions et de nos données.
Nous nous réservons le droit de procéder à des modifications techniques sans préavis.

All the information contained in this documentation is given to the best of our knowledge and ability. However, we decline all responsibility for the use made of these suggestions and data.
We reserve the right to effect technical modifications without prior warning.

ift Rosenheim
Notifizierte Produktzertifizierungsstelle
17-003082-PR01
16.09.2020
17-003083-PR01
17.07.2020
Notified Body 0757

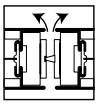

Norm	Eigenschaft Caractéristique Characteristic	Klassifizierung/Wert Classification / Valeur Classification / Value				
 EN ISO 10077-2	**Wärmedurchgangskoeffizient** U_f (W/(m²·K)) **Transmission thermique** U_f (W/(m²·K)) **Thermal production** U_f (W/(m²·K))	npd	ab 1.5 W/m²K à partir de 1.5 W/m²K from 1.5 W/m²K			
 EN 1192	**Klassifizierung der Festigkeitsanforderungen** **Classification des exigences de résistance méc.** **Classification of strength requirements**	npd	1	2	3	4
 EN 12219	**Differenzklimaverhalten** **Résistance aux changements de température** **Resistance to change in temperature**	npd	bis / jusqu'à / up to 3(d) / 3(e) Technische Hinweise / Conseils techniques / Technical data: «Verhalten zwischen unterschiedlichen Klimaten nach EN 1121» «Comportement entre différents climats selon EN 1121» «Behaviour between different climates in accordance with EN 1121»			
 EN 14024	**Metallprofile mit thermischer Trennung** **Profilés en métal. avec rupture de pont thermique** **Metal profiles with thermal barrier**		CW / TC2			
 EN 13115	**Bedienkräfte** **Forces de manœuvre** **Operating forces**	npd	0	1	2	
 EN 179 EN 1125	**Fähigkeit zur Freigabe** **Capacité au déclenchement** **Ability to release**		Anforderung erfüllt Exigence remplie Requirement fulfilled			
 DIN 18040	**Barrierefreiheit** **Absence d'entrave au passage** **Barrier-free**		Schwellenlose Ausführung Exécution sans seuil Execution without threshold			
 EN 1634-1 EN 13501-2	**Brandschutz** **Résistance aux feu** **Fire resistance**		$EI_2$30			
 EN 16034 EN 13501-2	**Selbstschliessung** **Fermeture automatique** **Self-closing**		C			
 EN 13049	**Stossfestigkeit** **Résistance aux chocs** **Impact resistance**	npd	1	2	3	4	5

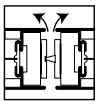

Norm	Eigenschaft Caractéristique Characteristic	Klassifizierung/Wert Classification / Valeur Classification / Value	
EN 16034	**Dauerhaftigkeit der Selbstschliessung gegenüber Alterung (Korrosion)** **Endurance de la fermeture automatique contre le vieillissement (corrosion)** **Durability of self-closing against ageing (corrosion)**		erzielt atteinte achieved

Schnittpunkte im Massstab 1:1
Coupe de détails à l'échelle 1:1
Section details on scale 1:1

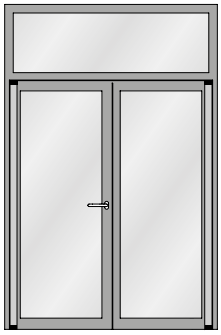

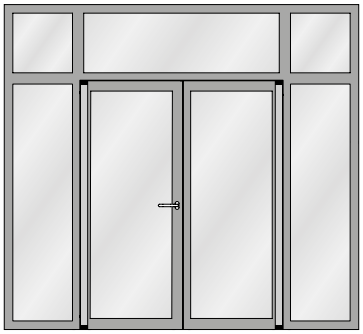

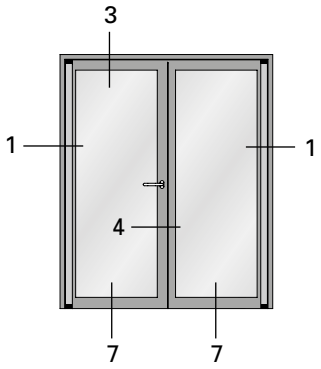

1.0

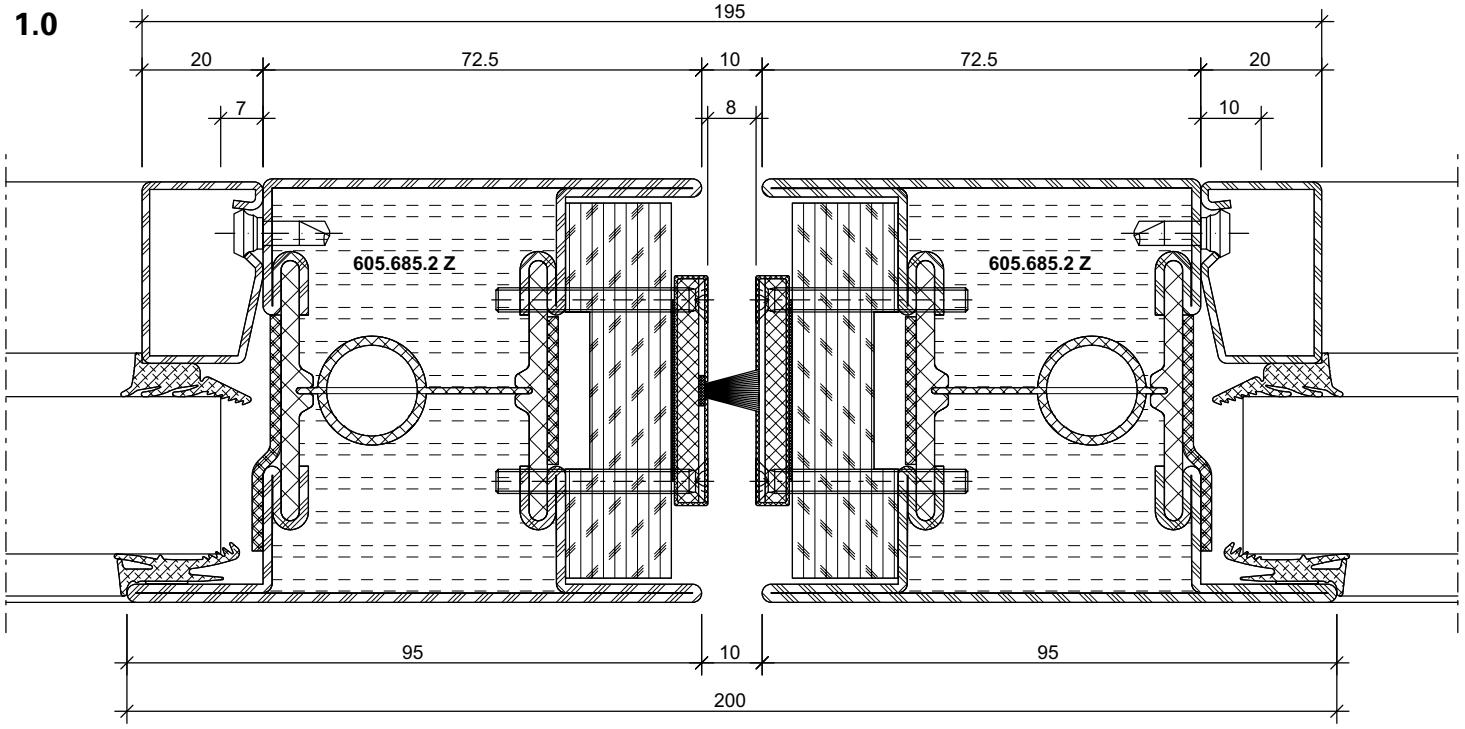

33-0101-C-019 **DXF** **DWG**

ift Rosenheim
Notifizierte Produkt-zertifizierungsstelle
17-003082-PR01
16.09.2020
17-003082-PR02
17.07.2020
Notified Body 0757

JANSEN

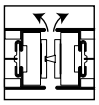

Anwendungsbeispiele (33-0101-S-007)
Exemples d'application (33-0101-S-007)
Examples of applications (33-0101-S-007)

DXF DWG

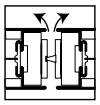

A - A

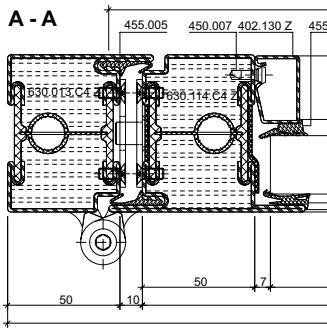

C - C

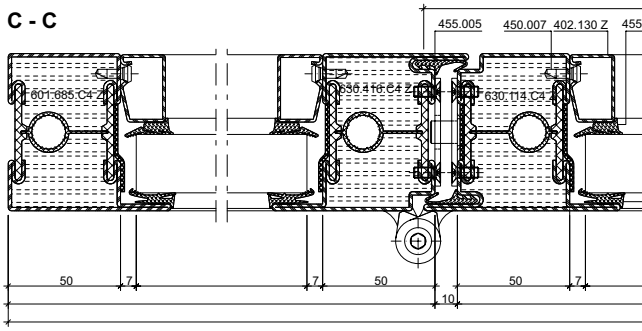

E - E

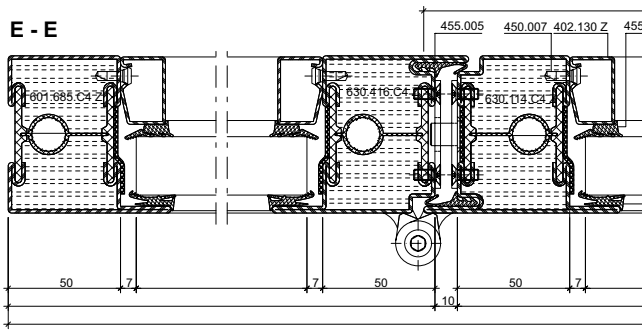

D - D

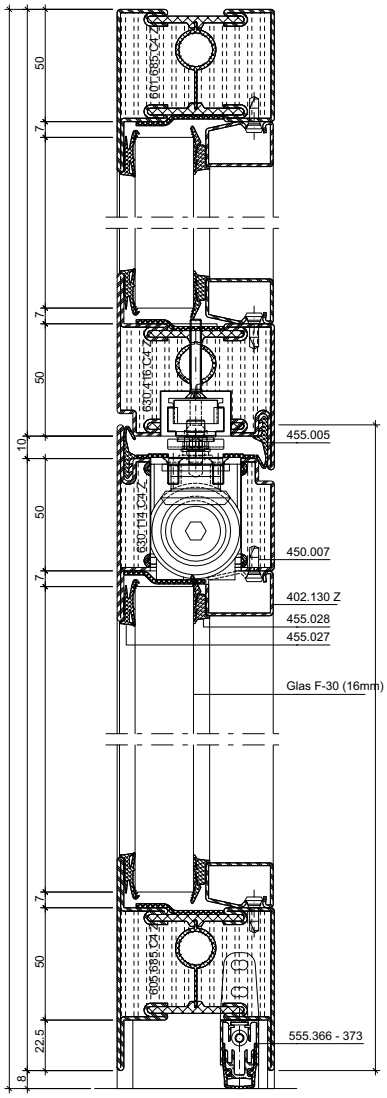

B - B

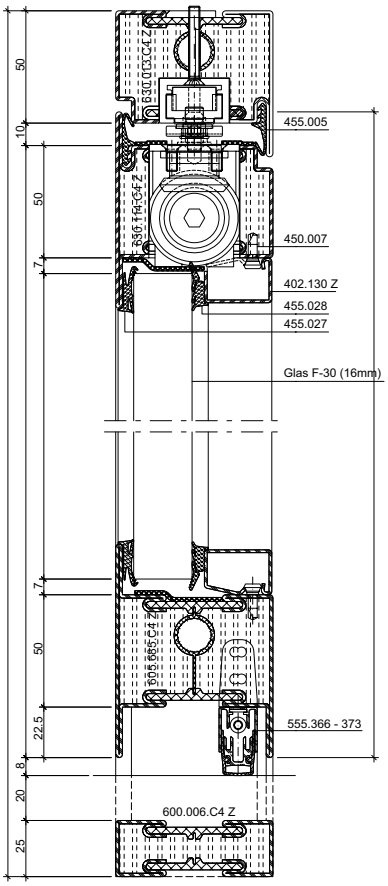

ift Rosenheim
Notifizierte Produktzertifizierungsstelle
17-003082-PR01
16.09.2020
17-003082-PR03
17.07.2020
Notified Body 0757

JANSEN

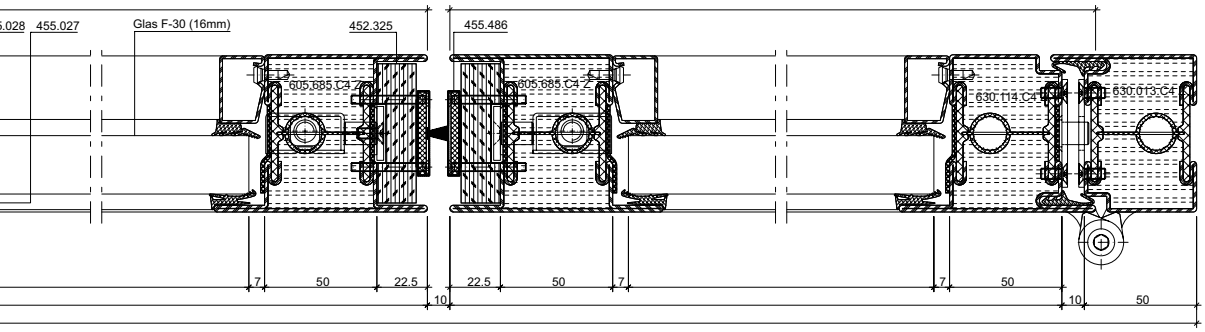
455.027
Glas F-30 (16mm)
452.325
455.486
605.685.C4
630.013.C4
630.114.C4
7
50
22.5
10

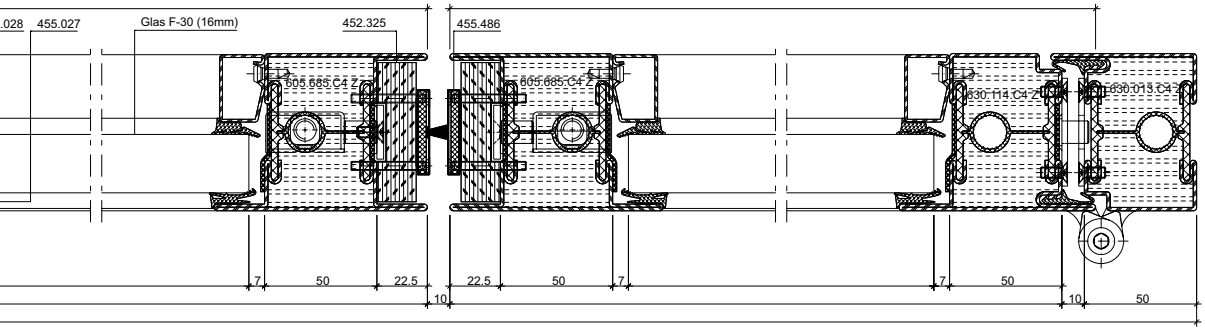
455.027
Glas F-30 (16mm)
452.325
455.486
605.685.C4
630.013.C4
630.114.C4
7
50
22.5
10

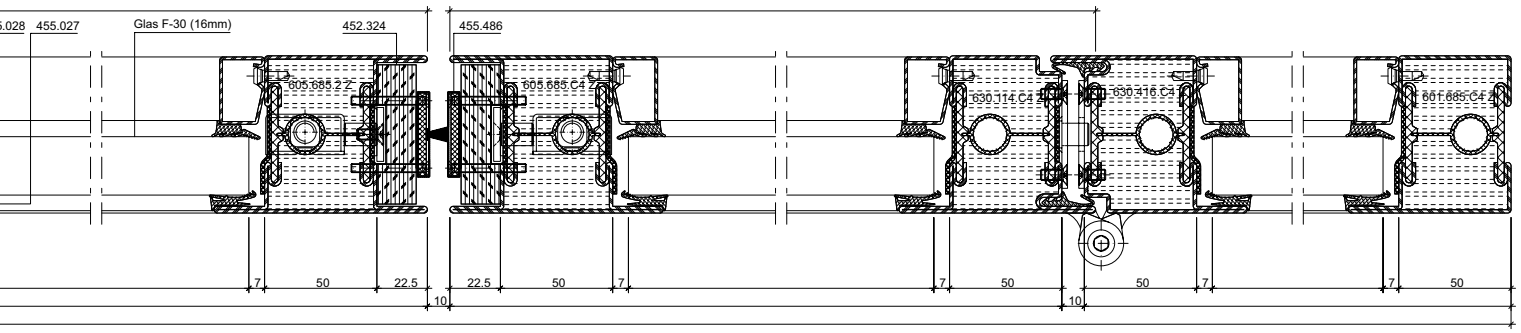
455.027
Glas F-30 (16mm)
452.324
455.486
605.685.C4
630.114.C4
630.416.C4
7
50
22.5
10

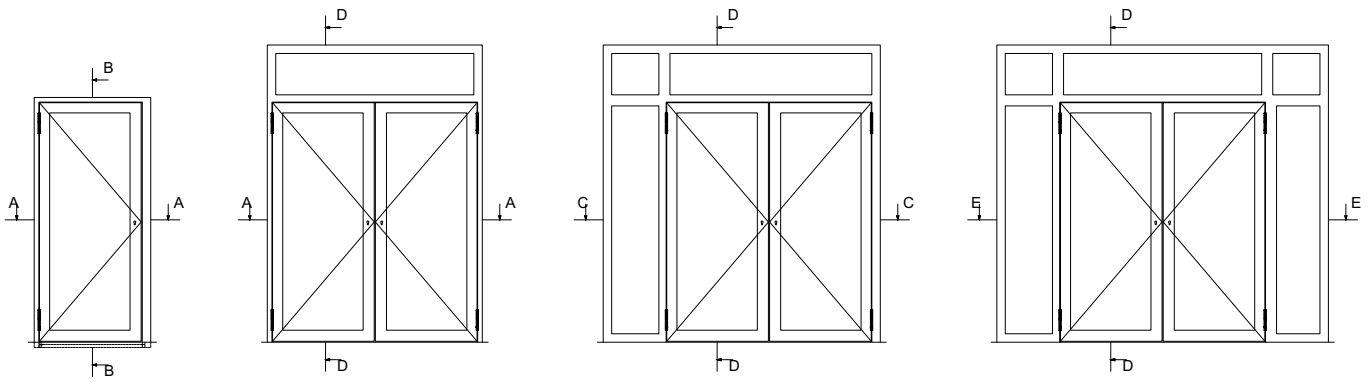
A
B
C
D
E

Anwendungsbeispiele (33-0101-S-008)
Exemples d'application (33-0101-S-008)
Examples of applications (33-0101-S-008)

DXF DWG

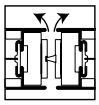

A - A

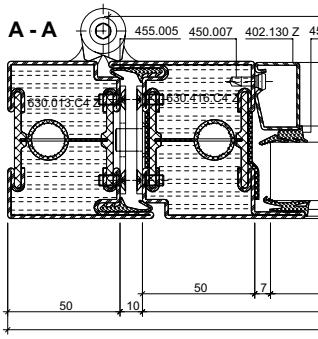

C - C

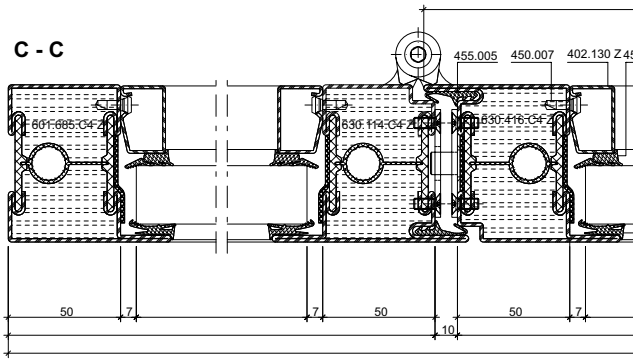

D - D

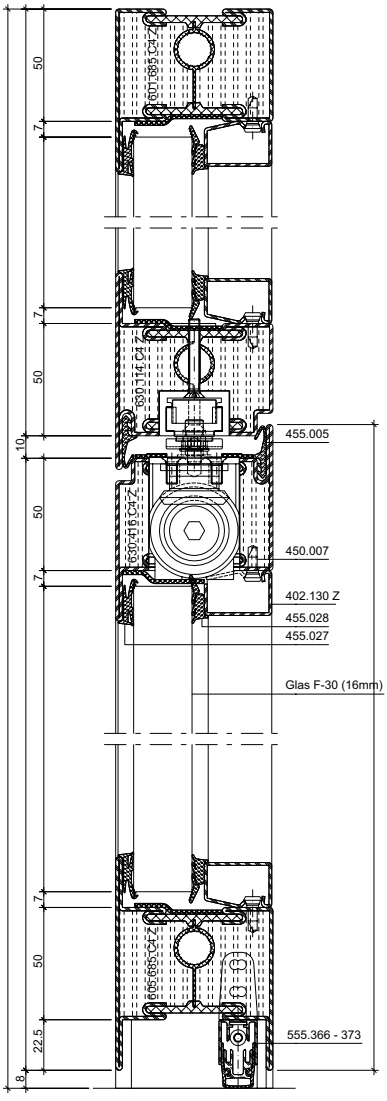

B - B

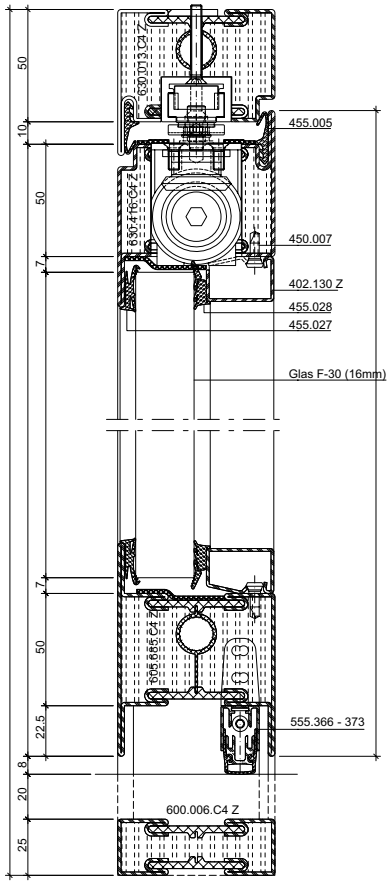

E - E

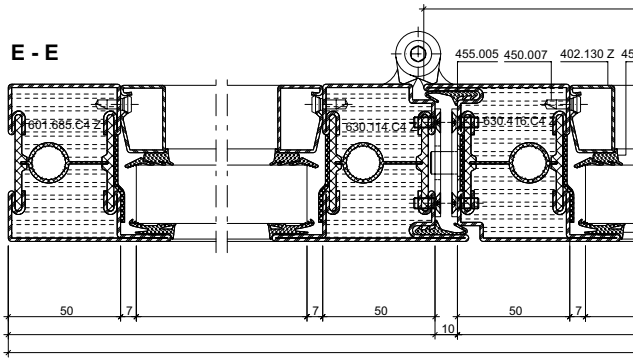

ift Rosenheim
Notifizierte Produktzertifizierungsstelle
17-003082-PR01
16.09.2020
17-003082-PR03
17.07.2020
Notified Body 0757

JANSEN

Anwendungsbeispiele (33-0101-S-008)
Exemples d'application (33-0101-S-008)
Examples of applications (33-0101-S-008)

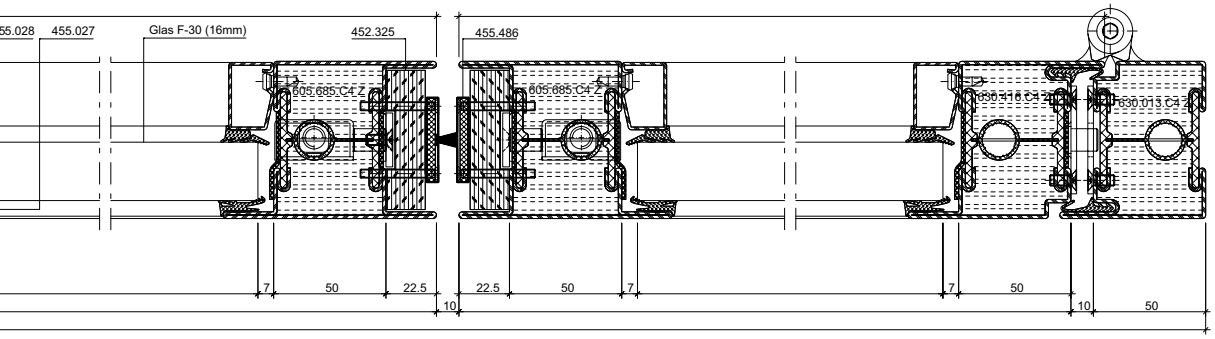

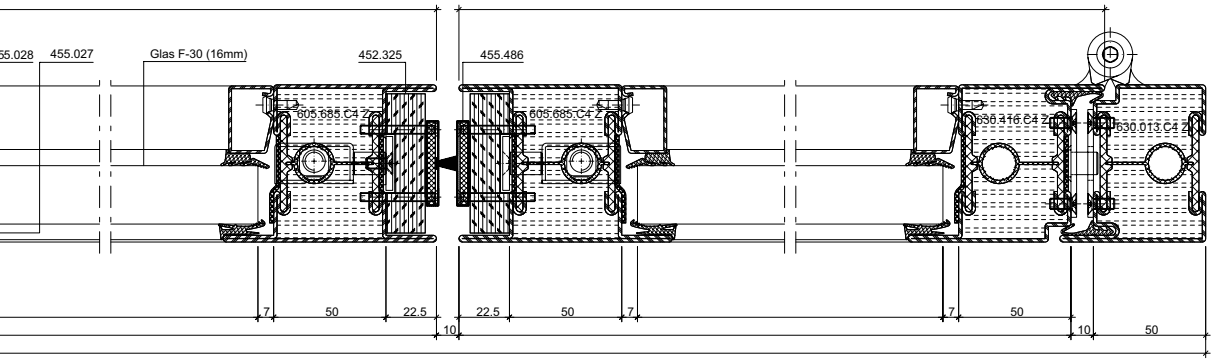

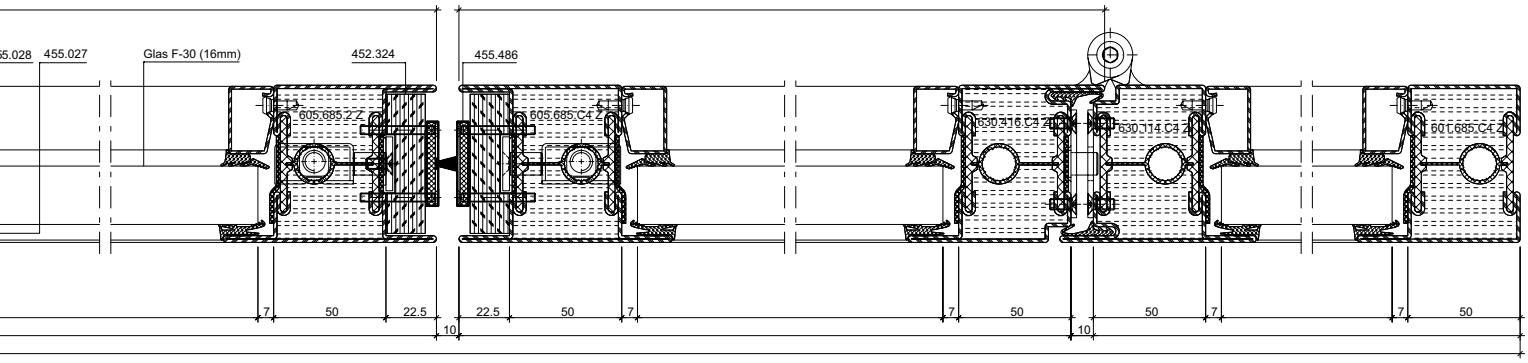

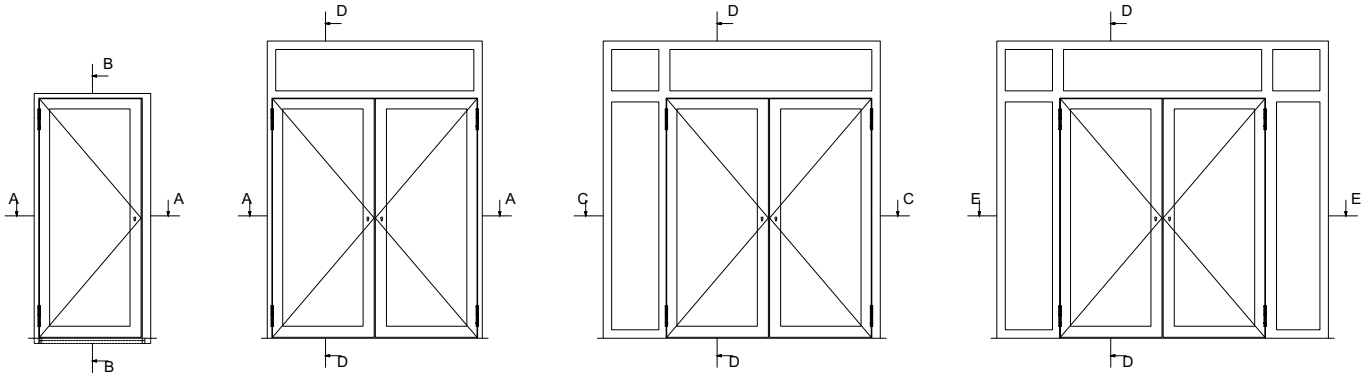

ift Rosenheim
Notifizierte Produktzertifizierungsstelle
17-003082-PR01
16.09.2020
17-003083-PR01
17.07.2020
Notified Body 0757

ift Rosenheim
Notifizierte Produkt-
zertifizierungsstelle
17-003082-PR01
16.09.2020
17-003082-PR02
17.07.2020
Notified Body 0757

Anforderungen an diverse Materialien

Exigences posées à différents matériaux

Requirements of various materials

4-2

Anschlüsse am Bau

Raccords au mur

Attachment to structure

4-5

Dieses Dokument referenziert auf:
KB 17-003082-PR02
EXAP 17-003082-PR01
KB 17-003083-PR02
EXAP 17-003083-PR01
KB 319052207-A
EXAP 319052207-1
EXAP 319052207-2

Ce document se réfère au:
KB 17-003082-PR02
EXAP 17-003082-PR01
KB 17-003083-PR02
EXAP 17-003083-PR01
KB 319052207-A
EXAP 319052207-1
EXAP 319052207-2

This document references at:
KB 17-003082-PR02
EXAP 17-003082-PR01
KB 17-003083-PR02
EXAP 17-003083-PR01
KB 319052207-A
EXAP 319052207-1
EXAP 319052207-2

«Grafische Planungsdaten wie z.B. Anwendungsbeispiele, Konstruktionsdetails, Anschlüsse am Bau, die in unseren physischen oder elektronischen Dokumentationsunterlagen enthalten sind, sind schematische Darstellungen. Gleiches gilt für digitale Medien wie CAD Dateien oder BIM Modelle.
Sie sollen den ausführenden Metallbauer und/oder Fachplaner bei der Planung und Ausführung eines Projektes unterstützen. Sie sind im konkreten Anwendungsfall durch den ausführenden Metallbauer und/oder Fachplaner auf die Verwendbarkeit im konkreten betroffenen Projekt hinsichtlich rechtlichen/regulatorischen aber auch technischen objektspezifischen Anforderungen zu überprüfen und ggfs. eigenverantwortlich anzupassen.
Bei der Überprüfung, der spezifischen Planung und der Umsetzung sind die objektspezifischen Rahmenbedingungen (Material der Bausubstanz, Dimension des Einbauelements, Farbe, Exposition, Lasteinwirkung, etc.) sowie der geltende Stand der Technik einschliesslich aller anwendbaren Normen und technischen Richtlinien eigenverantwortlich zu beachten.»

«Les données de planification graphiques, comme les exemples d'application, détails de construction et raccordements au bâtiment, fournies dans notre documentation physique et numérique sont des représentations schématiques. Il en va de même pour les médias numériques comme les fichiers CAD ou modèles BIM.
Leur but est de faciliter la planification et réalisation d'un projet par les constructeurs métalliques et/ou concepteurs. Concrètement, elles doivent être vérifiées par le constructeur métallique et/ou le concepteur et, le cas échéant, modifiées de son propre chef pour s'assurer qu'elles concordent avec le projet concerné et qu'elles répondent aux exigences techniques spécifiques ainsi qu'aux dispositions légales et réglementaires.
Lors de la vérification, de la planification spécifique et de la mise en œuvre, il y a lieu de tenir compte des conditions spécifiques à l'objet (matériaux du bâtiment, dimension de l'élément d'insert, couleur, exposition, effet de charge, etc.) ainsi que de l'état actuel de la technique, y compris toutes les normes et directives techniques applicables.»

«Graphical planning data such as application examples, construction details, connections on site that are contained in our physical or electronic documentation components are schematic representations. The same applies to digital media such as CAD files or BIM models.
They are intended to support the metal worker and/or design engineer in planning and executing projects. In the specific case of application they are to be checked by the metal worker and/or design engineer in terms of their usability in the specific project concerned with regard to legal/regulatory and technical property-specific requirements and adjusted if necessary at the latter's own responsibility.
The property-specific underlying conditions (construction material, dimensions of installation element, colour, exposure, load effect etc.) and current state of the art including all applicable norms and technical guidelines are to be taken into consideration at the metal worker and/or design engineer's own responsibility during the review, specific planning and implementation.»

Falls das vorliegende Dokument Differenzen zur aktuellen deutschen Version aufweist, gilt in jedem Fall der deutsche Originaltext in der jeweils geltenden Fassung im Jansen Docu Center.

En cas de divergence entre le présent document et la version allemande, c'est dans tous les cas le texte original allemand qui prévaut dans sa version actuelle disponible dans le Jansen Docu Center.

If there are any differences between this document and the current German version, the latest version of the original German text in the Jansen Docu Center shall prevail.

Alle Ausführungen dieser Dokumentation haben wir sorgfältig und nach bestem Wissen zusammengestellt. Wir können aber keine Verantwortung für die Benutzung der vermittelten Vorschläge und Daten übernehmen.
Wir behalten uns technische Änderungen ohne Vorankündigung vor.

Nous avons apporté le plus grand soin à l'élaboration de cette documentation.
Cependant, nous déclinons toute responsabilité pour l'utilisation faite de nos propositions et de nos données.
Nous nous réservons le droit de procéder à des modifications techniques sans préavis.

All the information contained in this documentation is given to the best of our knowledge and ability. However, we decline all responsibility for the use made of these suggestions and data.
We reserve the right to effect technical modifications without prior warning.

ift Rosenheim
Notifizierte Produktzertifizierungsstelle
17-003082-PR01
16.09.2020
17-003083-PR01
17.07.2020
Notified Body 0757

Anforderungen an diverse Materialien

Kategorie	Baustoff	Spezifikation
Diverses Metall	Rohr	Stahl / Edelstahl, ≥ 20x10x1.5 mm, ≤ 60x50x4 mm
	Befestigungslasche	Stahl / Edelstahl, Dicke ≥ 2 mm
	St.-Blech	Stahlblech, Dicke 1.5 - 3 mm
	St.-Flach	Stahlflach, Dicke 3 mm
	Stahlplatte	Stahl / Edelstahl, Dicke ≥ 2 mm
	Stahlwinkel	Stahl / Edelstahl, Dicke ≥ 2 mm
	UA-Profil	Aussteifungsprofil, Stahl, Dicke ≥ 2 mm
	Winkel	Stahl / Edelstahl, Dicke ≥ 2 mm
Befestigungsmittel	Betonschraube	Stahl / Edelstahl, ≥ Ø 7 mm, Hinweise und Zulassungen des Herstellers beachten
	Blechschraube	Stahl / Edelstahl, ≥ Ø 4.2 mm, Hinweise und Zulassungen des Herstellers beachten
	Bohrschraube	Stahl / Edelstahl, ≥ Ø 4.2 mm, Hinweise und Zulassungen des Herstellers beachten
	Dübel	Stahl / Edelstahl, ≥ Ø 10 mm, Hinweise und Zulassungen des Herstellers beachten
	metrische Schraube	Stahl / Edelstahl, ≥ M5, Hinweise und Zulassungen des Herstellers beachten
	Schraubanker	Stahl / Edelstahl, ≥ Ø 7.5 mm, Hinweise und Zulassungen des Herstellers beachten
	Senk-Holzschraube	Stahl / Edelstahl, ≥ Ø 4.2 mm, Hinweise und Zulassungen des Herstellers beachten
	Spanplattenschraube	Stahl / Edelstahl, ≥ Ø 4.2 mm, Hinweise und Zulassungen des Herstellers beachten
	Senkschraube	Stahl / Edelstahl, ≥ M5, Hinweise und Zulassungen des Herstellers beachten
Stopfmaterial	BS-Mineralfaser-Rundschnur	Mineralwolle, Baustoffklasse A1, Schmelzpunkt ≥ 1000 °C
	Mineralwoll-Zöpfe	Mineralwolle, Baustoffklasse A1, Schmelzpunkt ≥ 1000 °C
	Mineralwolle	Mineralwolle, Baustoffklasse A1, Schmelzpunkt ≥ 1000 °C
	Stopfschnur	Mineralwolle, Baustoffklasse A1, Schmelzpunkt ≥ 1000 °C
Abdichtung	Dichtungsmasse	mindestens Baustoffklasse E , bei Rauchschutzanforderung muss der Anschluss zwingend verfugt werden.
	Silikon	mindestens Baustoffklasse E , bei Rauchschutzanforderung muss der Anschluss zwingend verfugt werden.
Distanzmittel	Distanzklotz	z.B. Glasfaserverstärkter Kunststoff (GFK), Gipsfaser-Platten (z.B. Fermacell), Promatect-H, Hartholz, Faserzementplatte, Stahl, Aluminium
	Druckfeste Hinterfütterung	z.B. Glasfaserverstärkter Kunststoff (GFK), Gipsfaser-Platten (z.B. Fermacell), Promatect-H, Hartholz, Faserzementplatte, Stahl, Aluminium
	Fugenhinterfüller	z.B. Glasfaserverstärkter Kunststoff (GFK), Gipsfaser-Platten (z.B. Fermacell), Promatect-H, Hartholz, Faserzementplatte, Stahl, Aluminium

Hinweis:
Anschlüsse am Bau müssen bei RS-Anforderung beidseitig mit Dichtungsmasse abgedichtet werden.
Die folgenden Anschlüsse sind in den Werkstoffen Stahl, wie auch Edelstahl ausführbar.
Randabstände der Befestigungsmittel sind nach Angeben des Herstellers des Befestigungsmittels zu wählen.

ift Rosenheim
Notifizierte Produkt-zertifizierungsstelle
17-003082-PR01
16.09.2020
17-003082-FPC01
17.07.2020
Notified Body 0757

Exigences posées à différents matériaux

Catégorie	Matériau de construction	Spécification
Divers en métal	Tube	Acier / acier inox, ≥ 20x10x1.5mm, ≤ 60x50x4 mm
	Languette de fixation	Acier / acier inox, épaisseur ≥ 2 mm
	Tôle d'acier	Tôle d'acier, épaisseur 1.5 - 3 mm
	Plat d'acier	Plat d'acier, épaisseur 3 mm
	Plaque en acier	Acier / acier inox, épaisseur ≥ 2 mm
	Angle en acier	Acier / acier inox, épaisseur ≥ 2 mm
	Profilé UA	Profilé de renfort, acier, épaisseur ≥ 2 mm
	Angle	Acier / acier inox, épaisseur ≥ 2 mm
Élements de fixation	Vis pour béton	Acier / acier inox, ≥ Ø 7 mm, veuillez respecter les remarques et homologation des fabricateurs
	Vis pour acier	Acier / acier inox, ≥ Ø 4.2 mm, veuillez respecter les remarques et homologation des fabricateurs
	Vis perceuse	Acier / acier inox, ≥ Ø 4.2 mm, veuillez respecter les remarques et homologation des fabricateurs
	Goujon	Acier / acier inox, ≥ Ø 10 mm, veuillez respecter les remarques et homologation des fabricateurs
	Vis métrique	Acier / acier inox, ≥ M5, veuillez respecter les remarques et homologation des fabricateurs
	Vis d'ancrage	Acier / acier inox, ≥ Ø 7.5 mm, veuillez respecter les remarques et homologation des fabricateurs
	Vis à tête fraisée pour bois	Acier / acier inox, ≥ Ø 4.2 mm, veuillez respecter les remarques et homologation des fabricateurs
	Vis pour panneaux d'aggloméré	Acier / acier inox, ≥ Ø 4.2 mm, veuillez respecter les remarques et homologation des fabricateurs
	Vis à tête fraisée	Acier / acier inox, ≥ M5, veuillez respecter les remarques et homologation des fabricateurs
Matériel de remplissage	Corde ronde coupe-feu en fibre minérale	Laine minérale, catégorie du matériau de construction A1, point de fusion ≥ 1000 °C
	Tresse laine minérale	Laine minérale, catégorie du matériau de construction A1, point de fusion ≥ 1000 °C
	Laine minérale	Laine minérale, catégorie du matériau de construction A1, point de fusion ≥ 1000 °C
	Cordon à bourrer	Laine minérale, catégorie du matériau de construction A1, point de fusion ≥ 1000 °C
Étanchéité	Matériau de scellement	au moins classe de matériau E, en cas d'exigence de protection contre la fumée, le raccord doit être impérativement jointoyé.
	Silicone	au moins classe de matériau E, en cas d'exigence de protection contre la fumée, le raccord doit être impérativement jointoyé.
Moyen d'espacement	Cale	par ex. plastique renforcé à la fibre de verre (PRV), plaques fibres-gypse (par ex. Fermacell), Promatect-H, bois dur, plaque de fibrociment, acier, aluminium
	Arrière solide	par ex. plastique renforcé à la fibre de verre (PRV), plaques fibres-gypse (par ex. Fermacell), Promatect-H, bois dur, plaque de fibrociment, acier, aluminium
	Remblayage de joint	par ex. plastique renforcé à la fibre de verre (PRV), plaques fibres-gypse (par ex. Fermacell), Promatect-H, bois dur, plaque de fibrociment, acier, aluminium

Remarque:
Les raccords au mur doivent être étanchéifiés des deux côtés avec du mastic d'étanchéité quand ils sont soumis à l'exigence RS. Les raccords ci-dessous peuvent être exécutés dans les matériaux acier comme acier Inox.
Les distances au bord des éléments de fixation doivent être sélectionnées selon les indications du fabricant de l'élément de fixation.

ift Rosenheim
Notifizierte Produkt-zertifizierungsstelle
17-003082-PR01
16.09.2020
17-003083-PR01
17.07.2020
Notified Body 0757

Requirements of various materials

Category	Construction material	Specification
Various metal	Tube	Steel / stainless steel, ≥ 20x10x1.5 mm, ≤ 60x50x4 mm
	Mounting plate	Steel / stainless steel, thickness ≥ 2 mm
	Steel sheet	Steel sheet, thickness 1.5 - 3 mm
	Steel plate	Steel plate, thickness 3 mm
	Steel plate	Steel / stainless steel, thickness ≥ 2 mm
	Steel angle	Steel / stainless steel, thickness ≥ 2 mm
	UA profile	Reinforcement profile, steel, thickness ≥ 2 mm
	Angle	Steel / stainless steel, thickness ≥ 2 mm
Fastening material	Concrete screw	Steel / stainless steel, ≥ Ø 7 mm, respect notes and authorisations of the fabricator
	Steel screw	Steel / stainless steel, ≥ Ø 4.2 mm, respect notes and authorisations of the fabricator
	Drilling screw	Steel / stainless steel, ≥ Ø 4.2 mm, respect notes and authorisations of the fabricator
	Plug	Steel / stainless steel, ≥ Ø 10 mm, respect notes and authorisations of the fabricator
	Metric screw	Steel / stainless steel, ≥ M5, respect notes and authorisations of the fabricator
	Screw anchor	Steel / stainless steel, ≥ Ø 7.5 mm, respect notes and authorisations of the fabricator
	Timber screw countersunk	Steel / stainless steel, ≥ Ø 4.2 mm, respect notes and authorisations of the fabricator
	Particle board screw	Steel / stainless steel, ≥ Ø 4.2 mm, respect notes and authorisations of the fabricator
	Countersunk screw	Steel / stainless steel, ≥ M5, respect notes and authorisations of the fabricator
Plugging material	Fire protection mineral fibre round cord	Mineral wool, fire classification A1, melting point ≥ 1000 °C
	Mineral wool braid	Mineral wool, fire classification A1, melting point ≥ 1000 °C
	Mineral wool	Mineral wool, fire classification A1, melting point ≥ 1000 °C
	Pluging cord	Mineral wool, fire classification A1, melting point ≥ 1000 °C
Sealing	Sealant	At least material class E, the attachment must be filled in to meet smoke protection requirements.
	Silicone	At least material class E, the attachment must be filled in to meet smoke protection requirements.
Distance medium	Spacer	e.g. glass fibre-reinforced plastic (GRP), glass fibre panels (e.g. Fermacell), Promatect-H, hard wood, fibre-cement board, steel, aluminium
	Spacer (e.g. Fermacell)	e.g. glass fibre-reinforced plastic (GRP), glass fibre panels (e.g. Fermacell), Promatect-H, hard wood, fibre-cement board, steel, aluminium
	Joint backfilling	e.g. glass fibre-reinforced plastic (GRP), glass fibre panels (e.g. Fermacell), Promatect-H, hard wood, fibre-cement board, steel, aluminium

Note:
Attachments to the structure must be sealed on both sides with sealing compound to meet smoke protection requirements. The attachments below can be made of steel or stainless steel.
Distances between the fixings and the edges must be selected in accordance with the fixings manufacturer.

ift Rosenheim
Notifizierte Produkt-zertifizierungsstelle
17-003082-PR01
16.09.2020
17-003082-FPC01
17.07.2020
Notified Body 0757

Anschlüsse am Bau im Massstab 1:2
Raccords au mur à l'échelle 1:2
Attachment to structure on scale 1:2

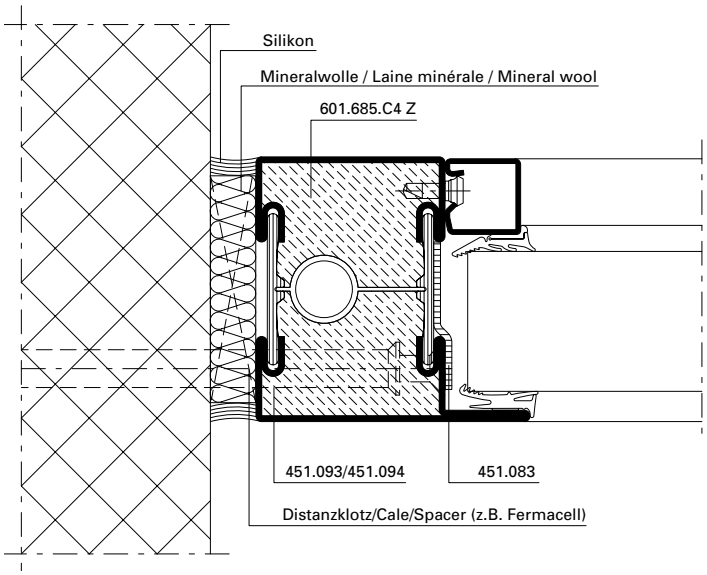

DXF **DWG** *33-0201-A-011*

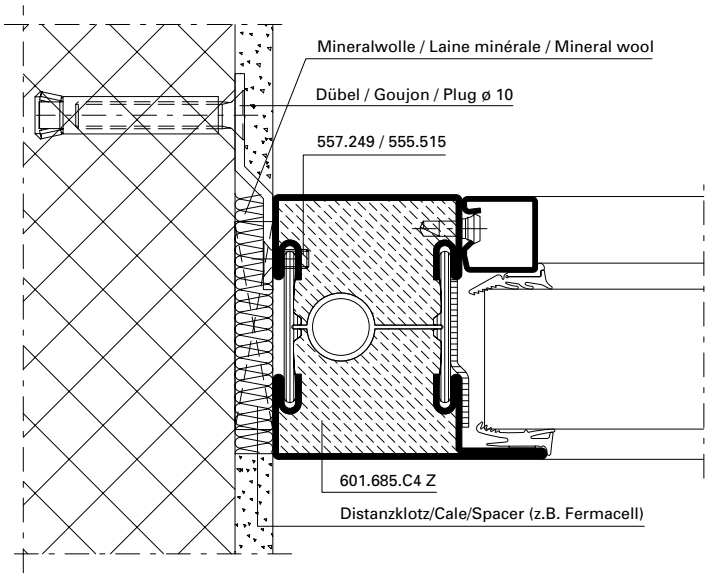

DXF **DWG** *33-0201-A-016*

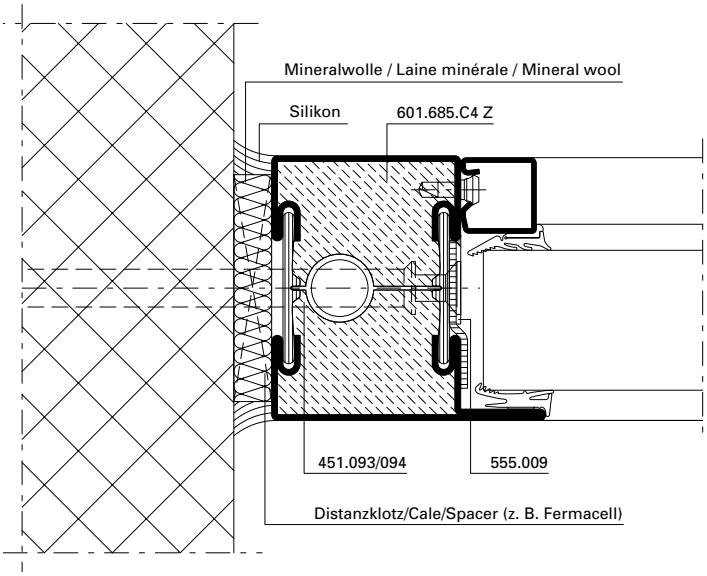

DXF **DWG** *33-0201-A-012*

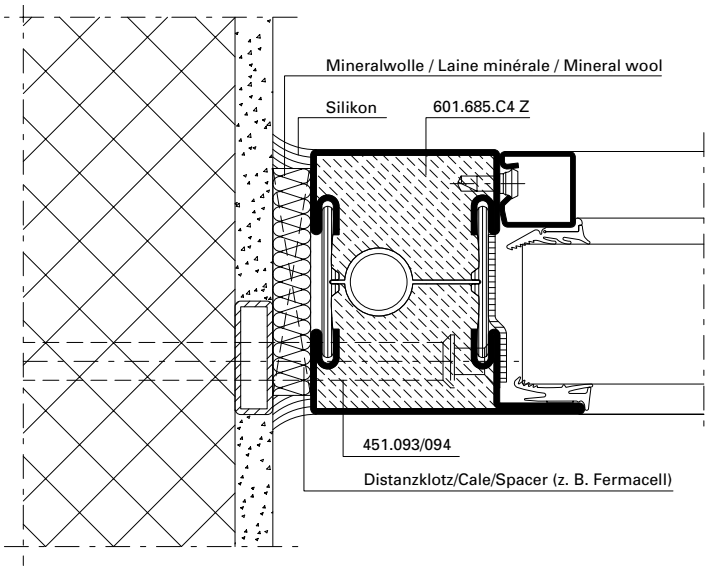

DXF **DWG** *33-0201-A-014*

Anschlüsse am Bau im Massstab 1:2
Raccords au mur à l'échelle 1:2
Attachment to structure on scale 1:2

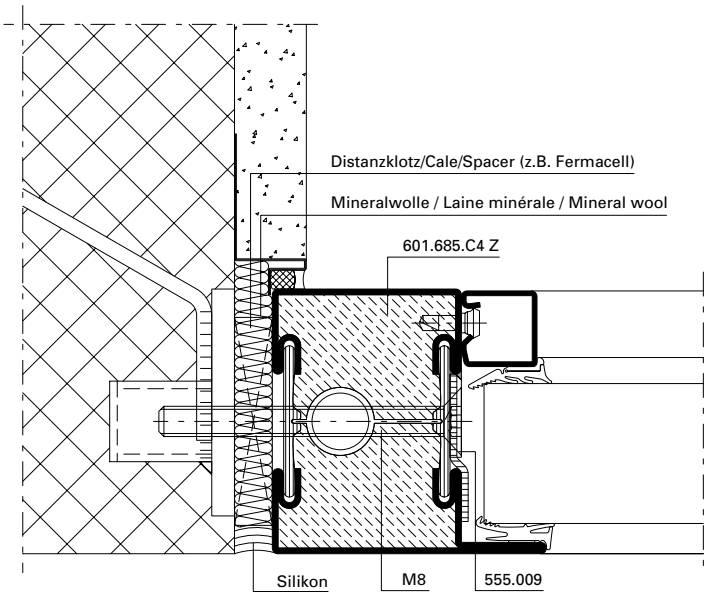

DXF **DWG** *33-0201-A-015*

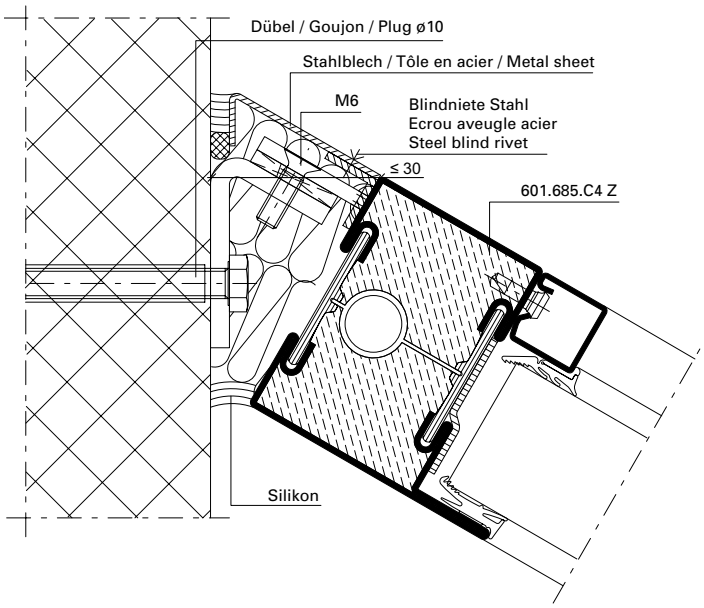

DXF **DWG** *33-0201-A-013*

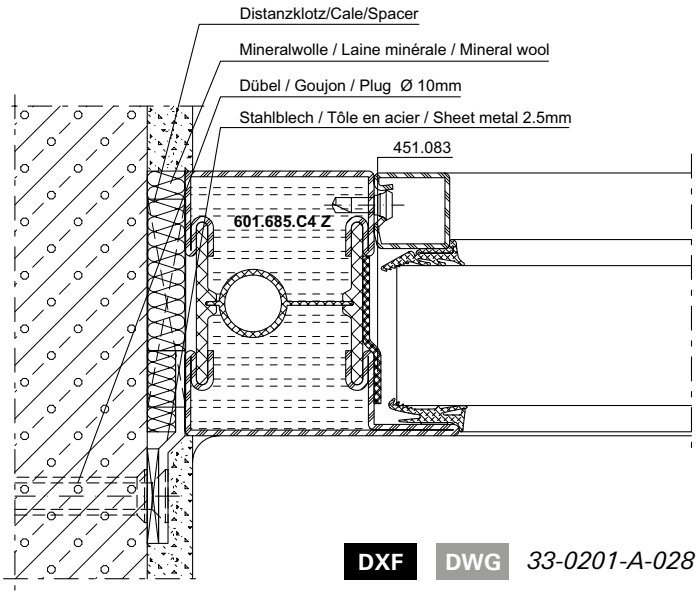

DXF **DWG** *33-0201-A-028*

Anschlüsse am Bau im Massstab 1:2
Raccords au mur à l'échelle 1:2
Attachment to structure on scale 1:2

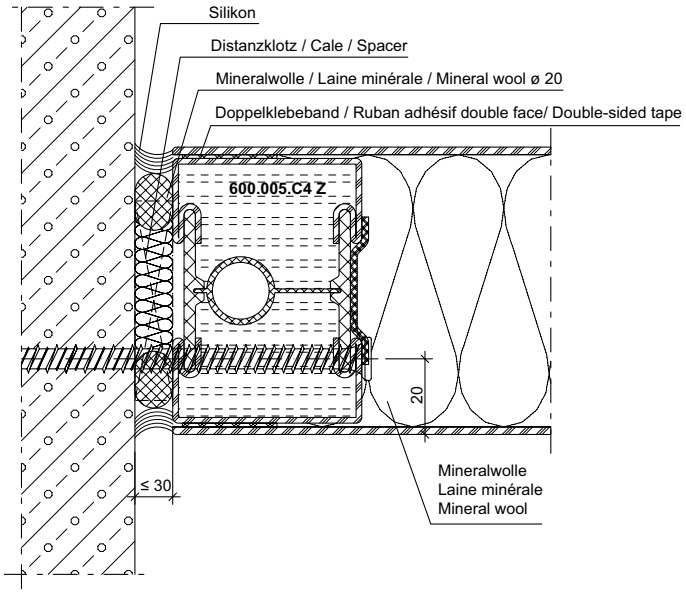

DXF **DWG** *33-0102-A-001*

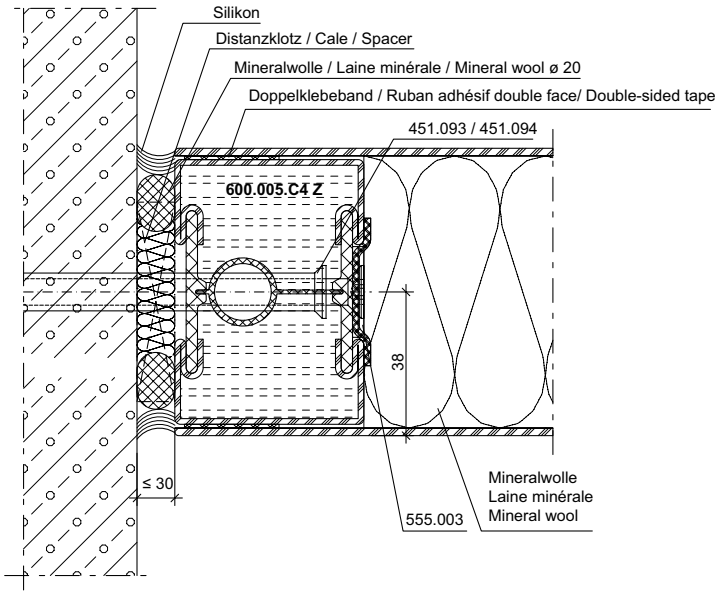

DXF **DWG** *33-0102-A-002*

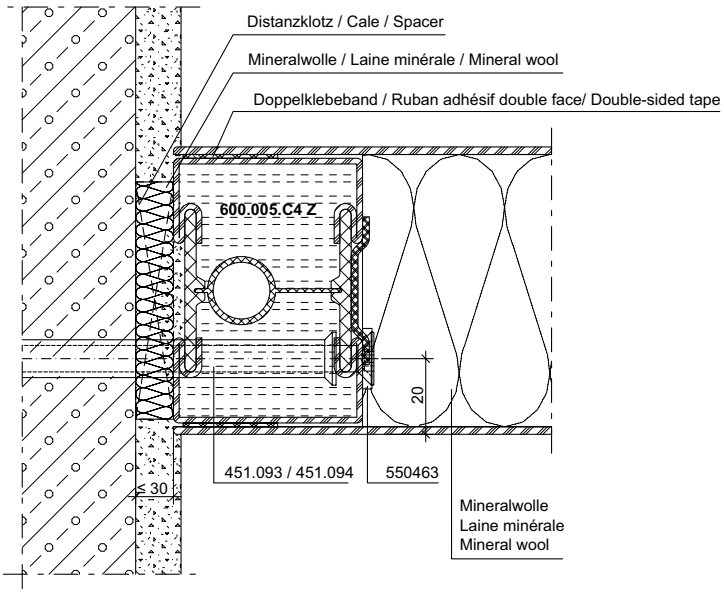

DXF **DWG** *33-0102-A-003*

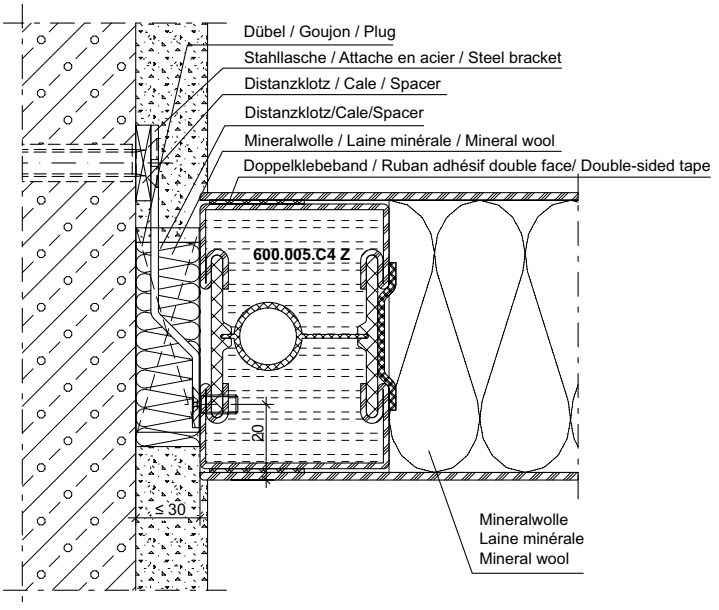

DXF **DWG** *33-0102-A-004*

Anschlüsse am Bau im Massstab 1:2
Raccords au mur à l'échelle 1:2
Attachment to structure on scale 1:2

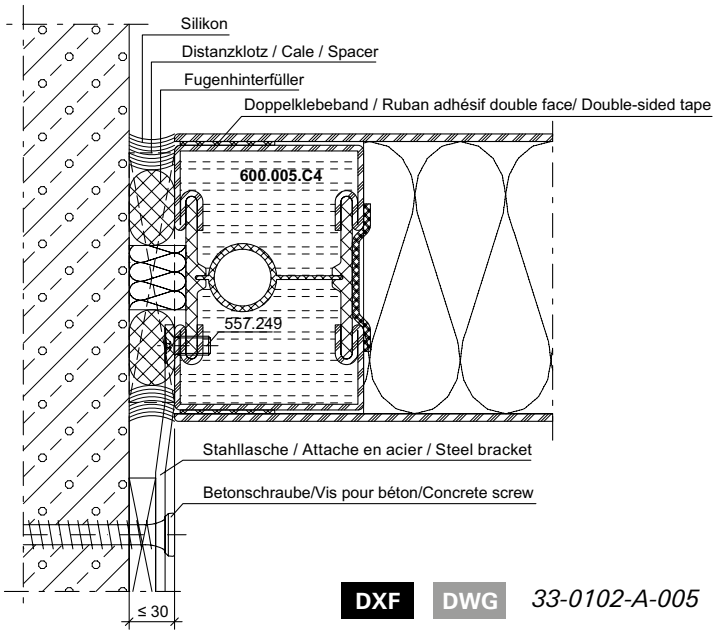

DXF **DWG** *33-0102-A-005*

Anschlüsse am Bau im Massstab 1:2
Raccords au mur à l'échelle 1:2
Attachment to structure on scale 1:2

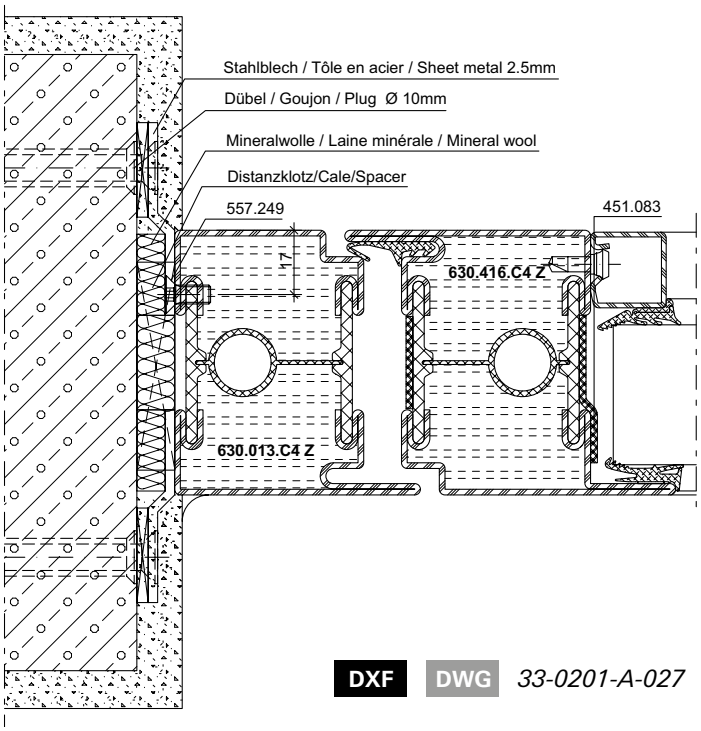

DXF **DWG** *33-0201-A-027*

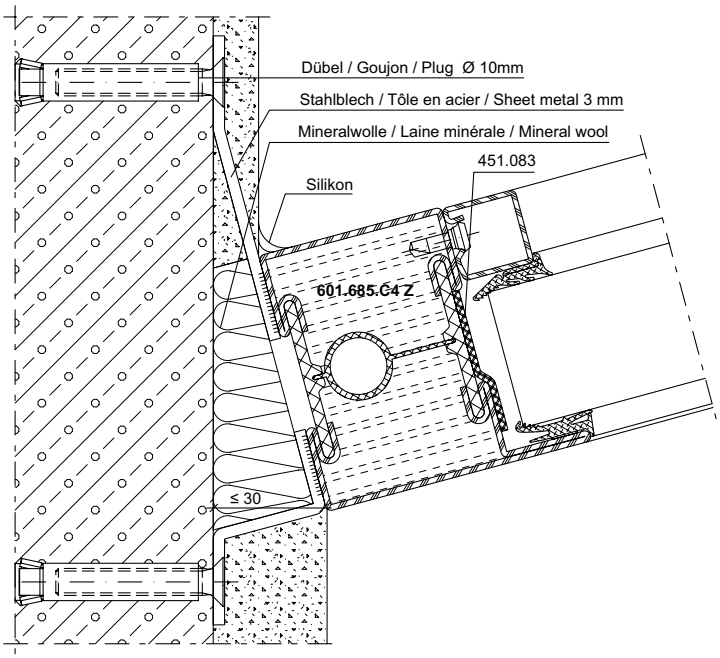

DXF **DWG** *33-0201-A-031*

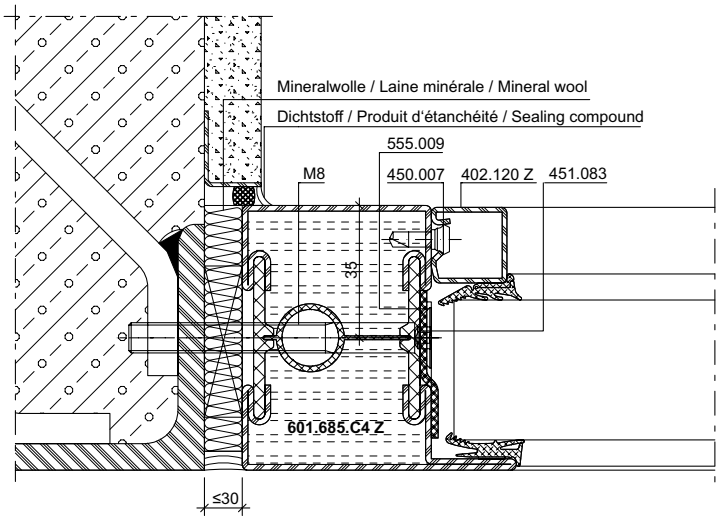

DXF **DWG** *33-0201-A-030*

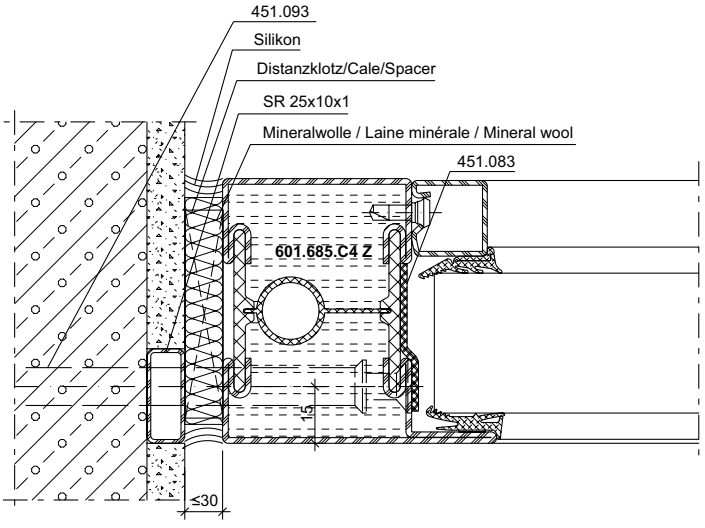

DXF **DWG** *33-0201-A-029*

ift Rosenheim
Notifizierte Produktzertifizierungsstelle
17-003082-PR01 16.09.2020
17-003083-PR01 17.07.2020
Notified Body 0757

Anschlüsse am Bau im Massstab 1:2
Raccords au mur à l'échelle 1:2
Attachment to structure on scale 1:2

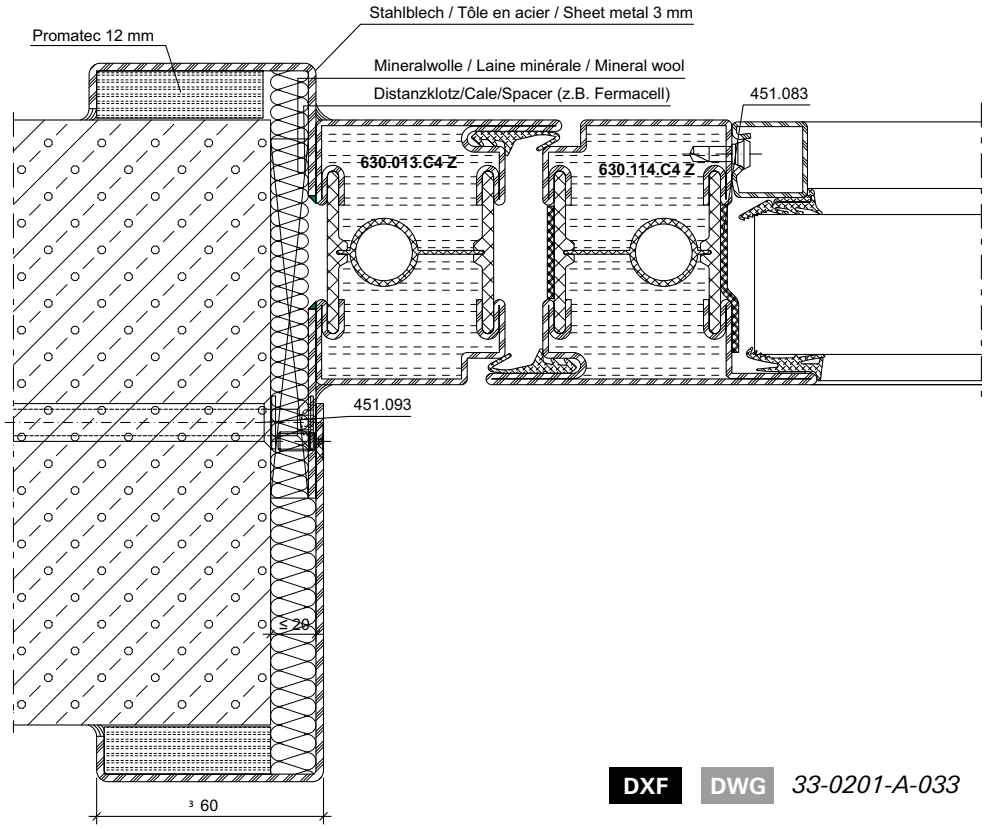

DXF **DWG** *33-0201-A-033*

ift Rosenheim
Notifizierte Produkt-zertifizierungsstelle
17-003082-PR01
16.09.2020
17-003082-PR03
17.07.2020
Notified Body 0757

Anschlüsse am Bau im Massstab 1:2
Raccords au mur à l'échelle 1:2
Attachment to structure on scale 1:2

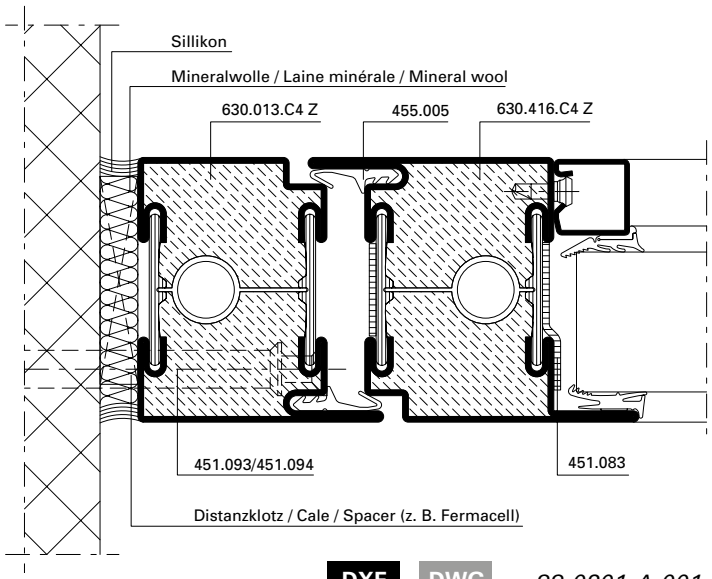

DXF **DWG** *33-0201-A-001*

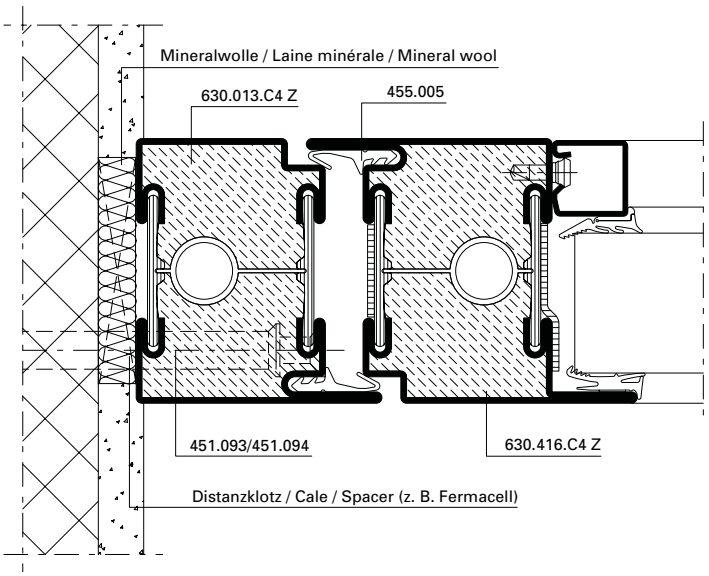

DXF **DWG** *33-0201-A-002*

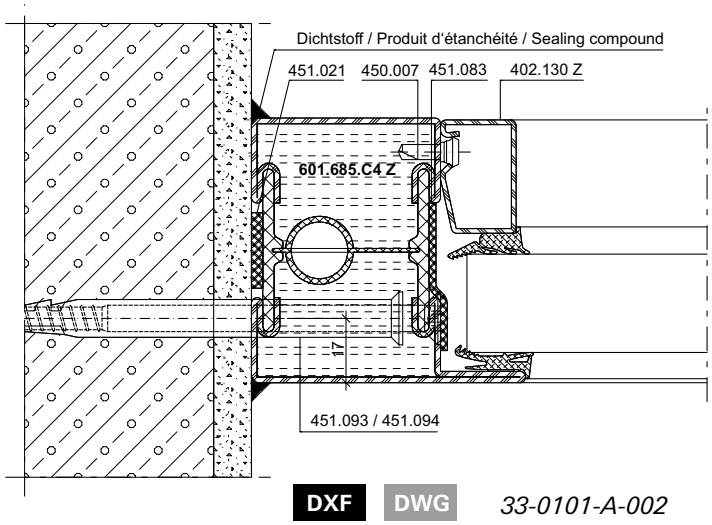

DXF **DWG** *33-0101-A-002*

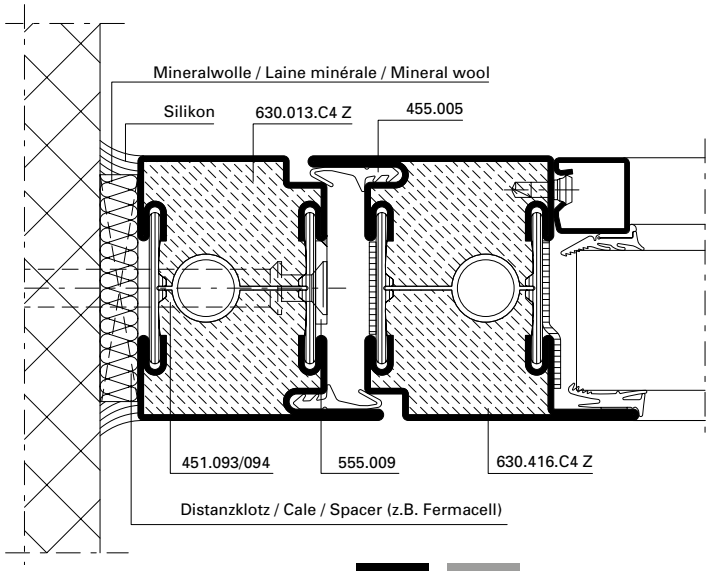

DXF **DWG** *33-0201-A-003*

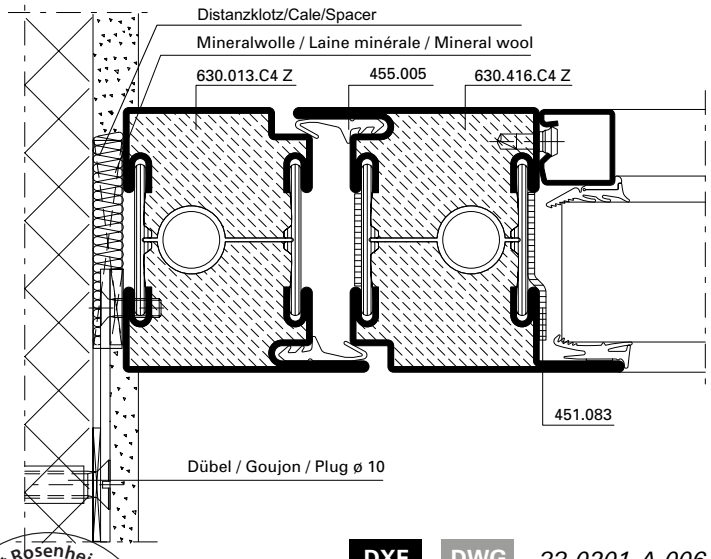

DXF **DWG** *33-0201-A-006*

ift Rosenheim
Notifizierte Produktzertifizierungsstelle
17-003082-PR01 16.09.2020
17-003083-PR01 17.07.2020
Notified Body 0757

Anschlüsse am Bau im Massstab 1:2
Raccords au mur à l'échelle 1:2
Attachment to structure on scale 1:2

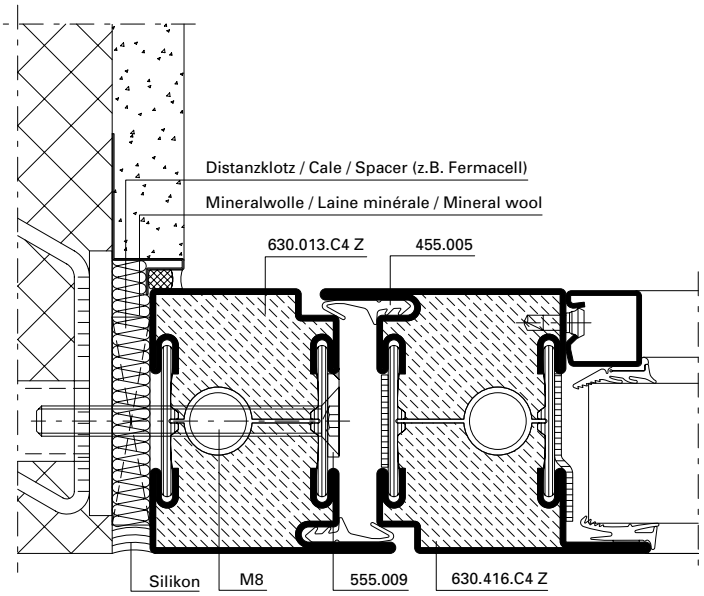

DXF **DWG** *33-0201-A-005*

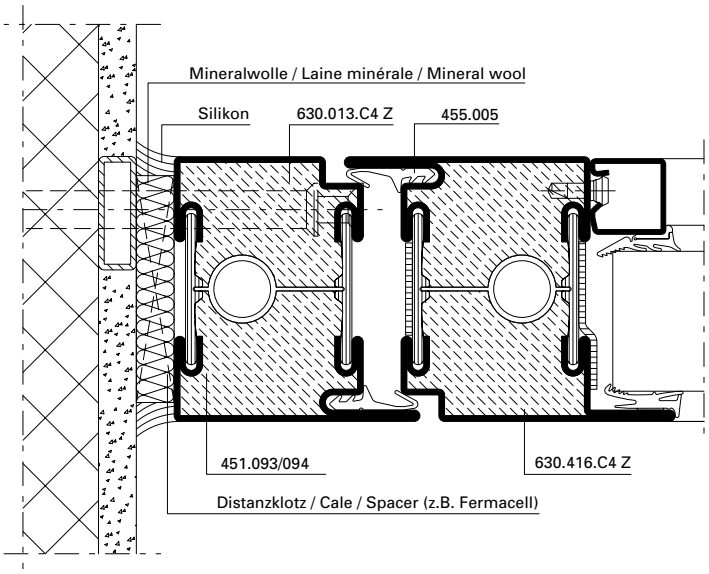

DXF **DWG** *33-0201-A-004*

ift Rosenheim
Notifizierte Produktzertifizierungsstelle
17-003082-PR01
16.09.2020
17-003082-FPC01
17.07.2020
Notified Body 0757

Anschlüsse am Bau im Massstab 1:2
Raccords au mur à l'échelle 1:2
Attachment to structure on scale 1:2

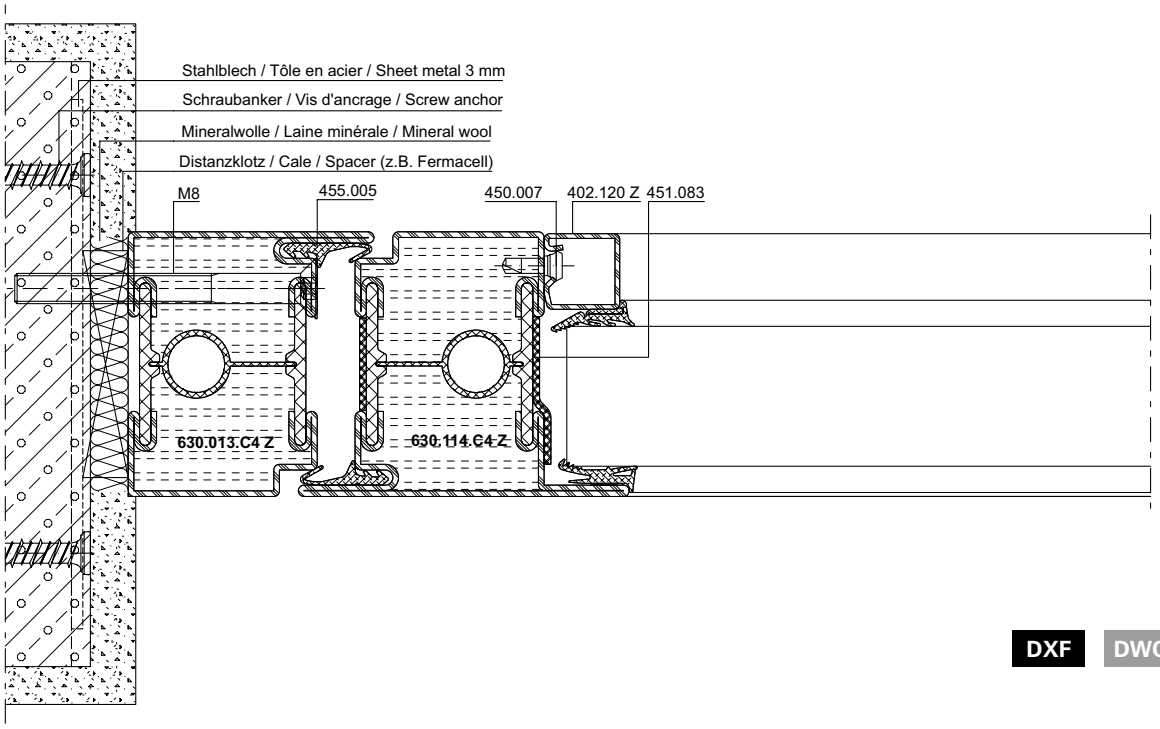

DXF **DWG** *33-0201-A-032*

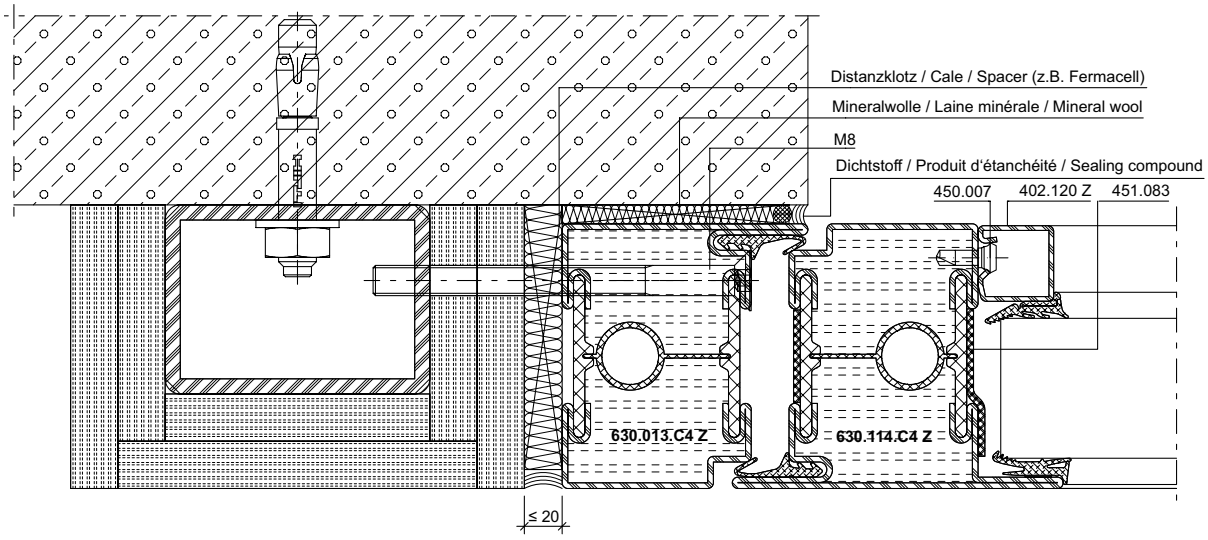

DXF **DWG** *33-0201-A-034*

ift Rosenheim
Notifizierte Produktzertifizierungsstelle
17-003082-PR01 16.09.2020
17-003083-PR01 17.07.2020
Notified Body 0757

Anschlüsse am Bau im Massstab 1:2
Raccords au mur à l'échelle 1:2
Attachment to structure on scale 1:2

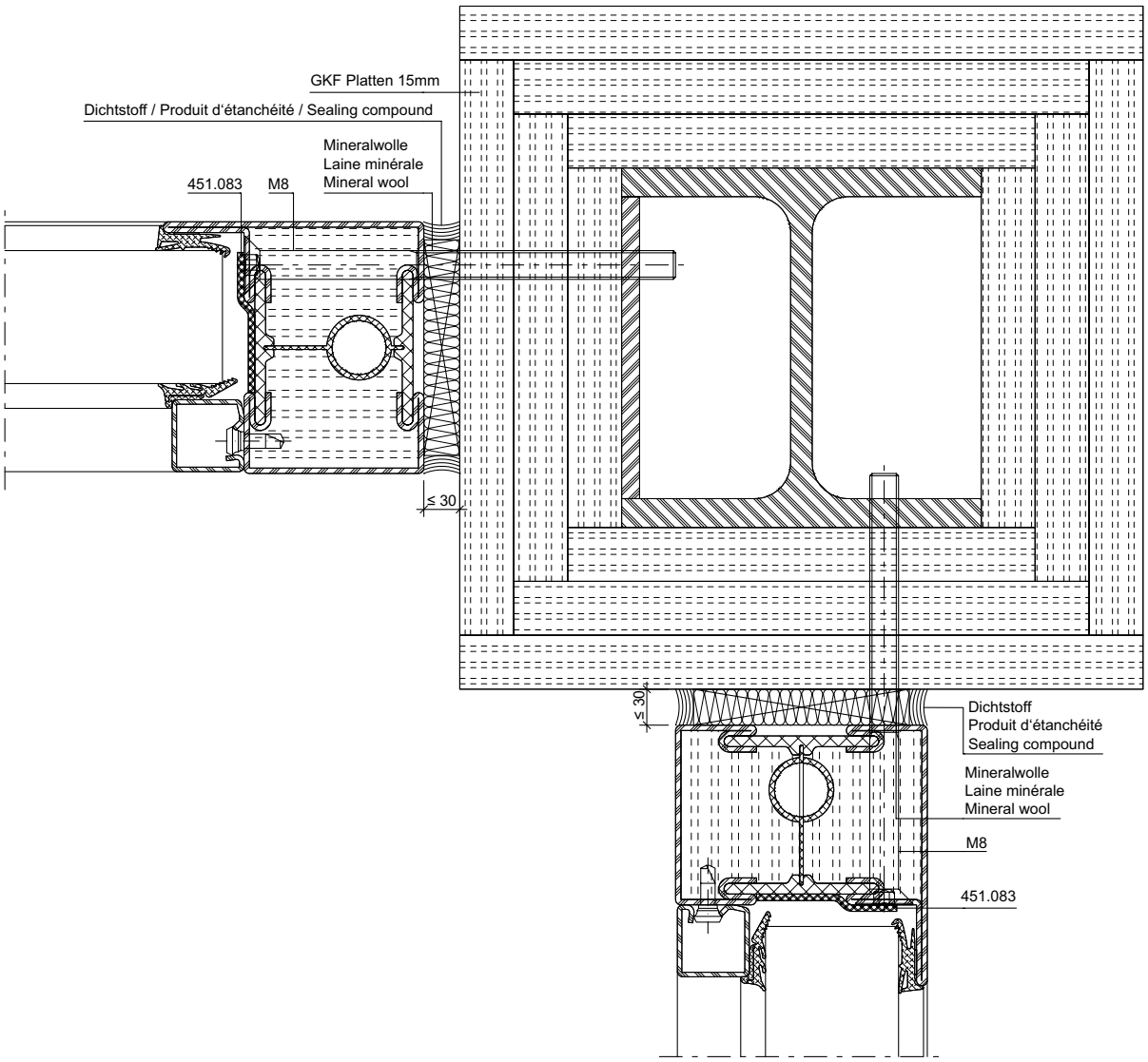

DXF **DWG** *33-0201-A-035*

ift Rosenheim
Notifizierte Produktzertifizierungsstelle
17-003082-PR01
16.09.2020
17-003082-PR02
17.07.2020
Notified Body 0757

Anschlüsse am Bau im Massstab 1:2
Raccords au mur à l'échelle 1:2
Attachment to structure on scale 1:2

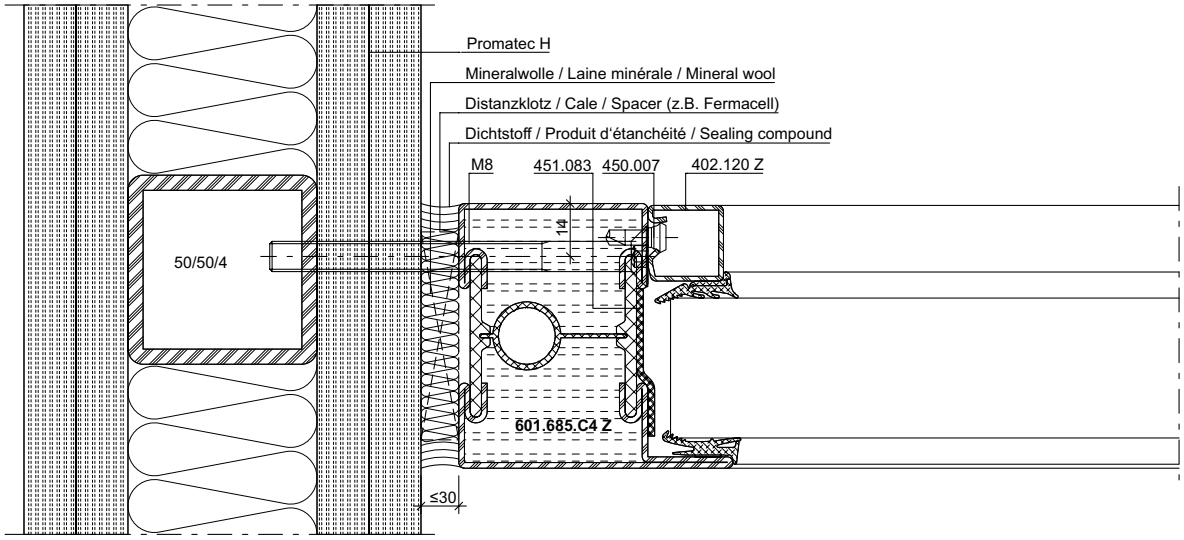

33-0201-A-020

DXF DWG

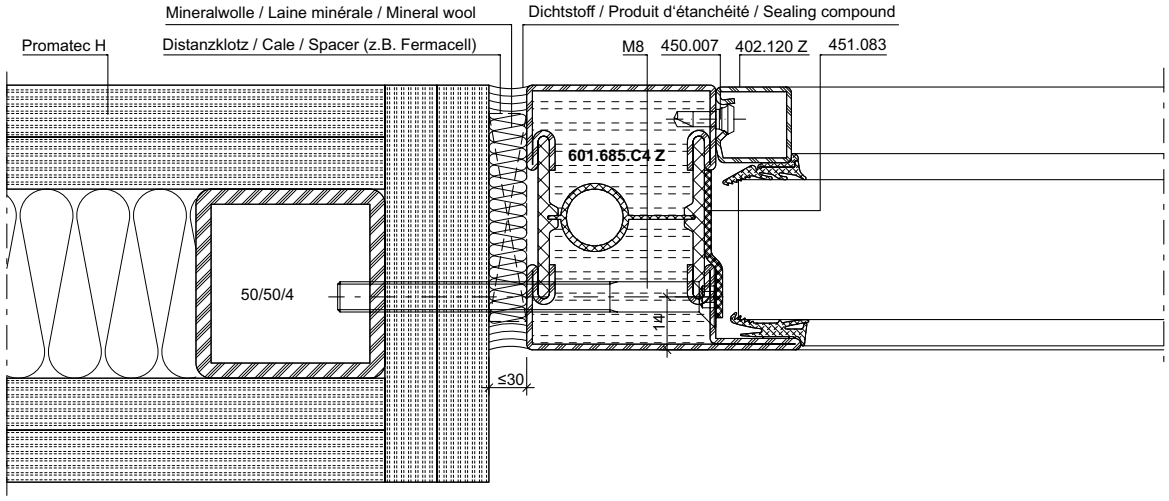

33-0201-A-021

DXF DWG

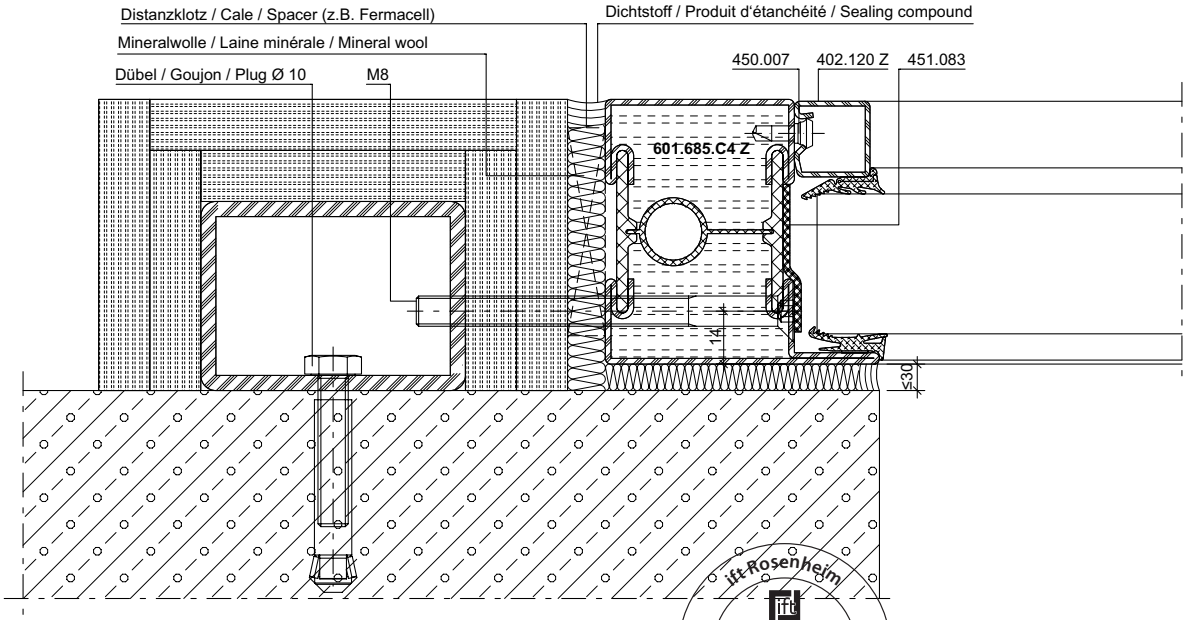

33-0201-A-022

DXF DWG

Anschlüsse am Bau im Massstab 1:2
Raccords au mur à l'échelle 1:2
Attachment to structure on scale 1:2

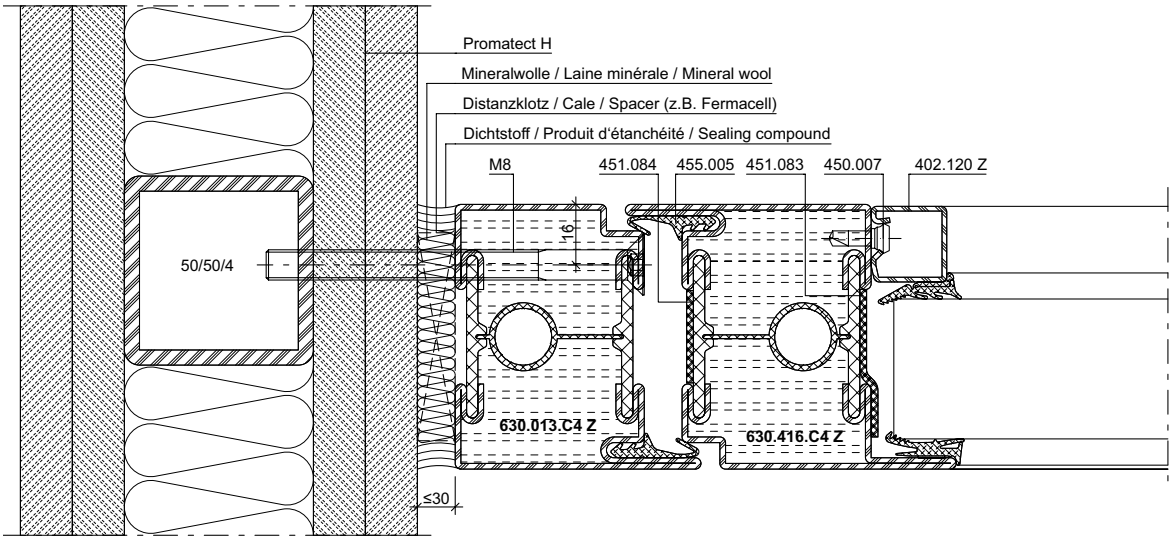

33-0201-A-017

DXF **DWG**

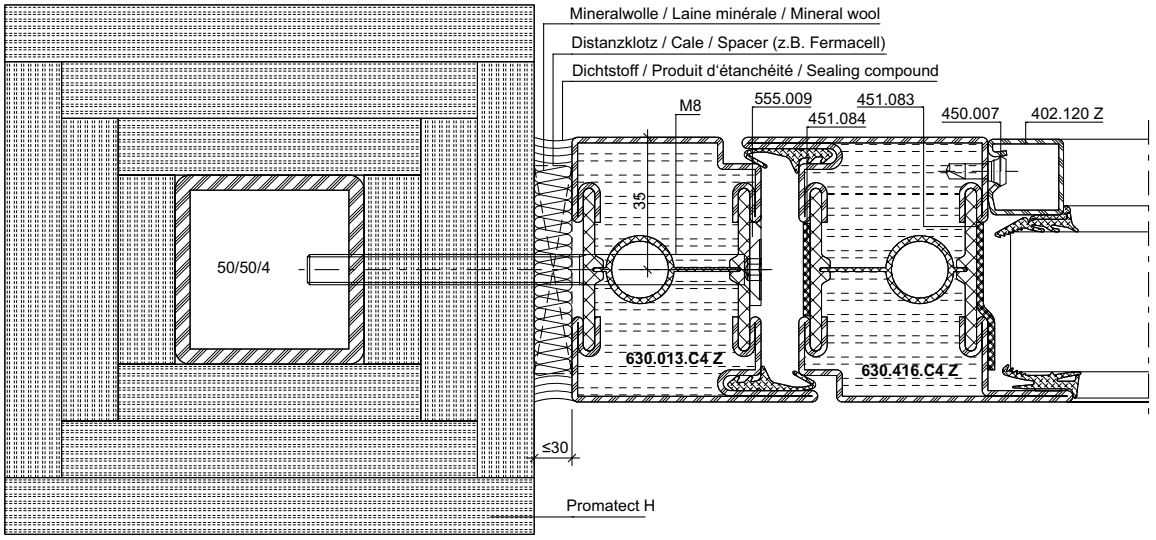

33-0201-A-018

DXF **DWG**

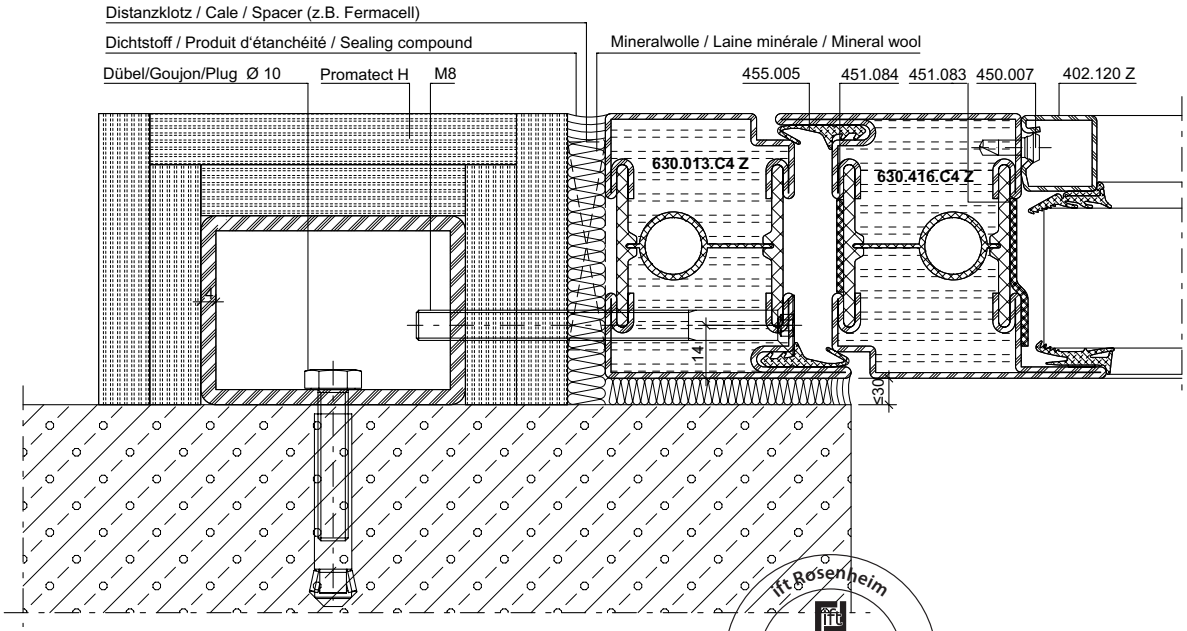

33-0201-A-019

DXF **DWG**

ift Rosenheim
Notifizierte Produktzertifizierungsstelle
17-003082-PR01
16.09.2020
17-003082-FPC01
17.07.2020
Notified Body 0757

Anschlüsse am Bau im Massstab 1:2
Raccords au mur à l'échelle 1:2
Attachment to structure on scale 1:2

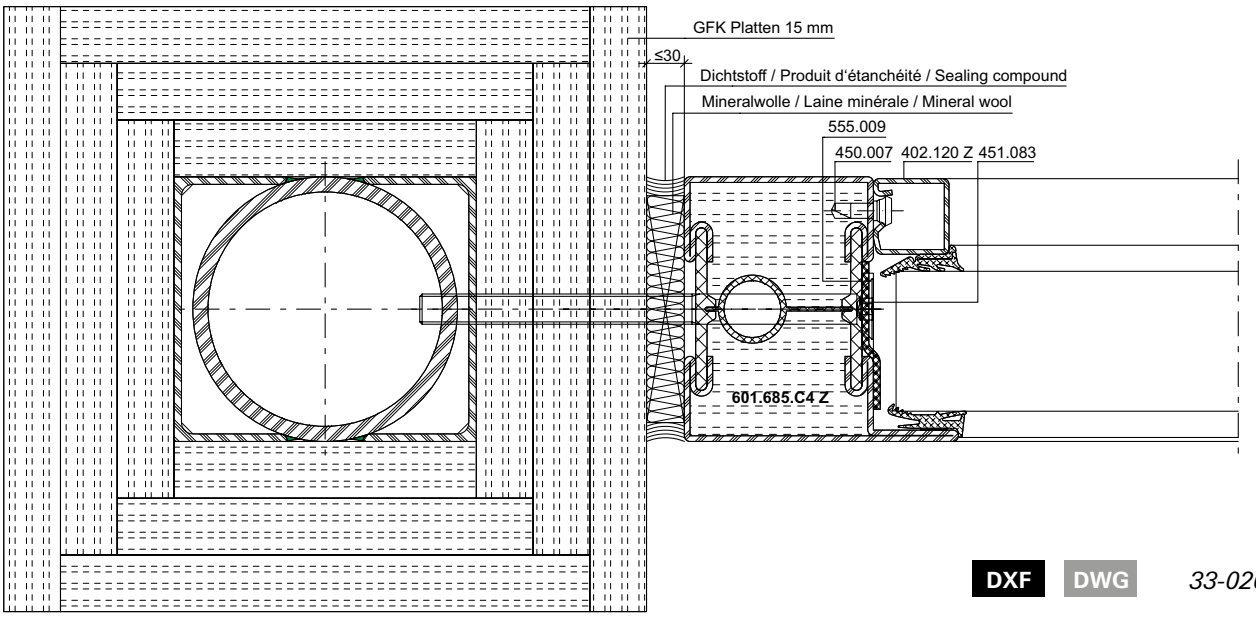

DXF **DWG** *33-0201-A-036*

Anschlüsse am Bau im Massstab 1:2
Raccords au mur à l'échelle 1:2
Attachment to structure on scale 1:2

S_a

33-0201-A-007

DXF DWG

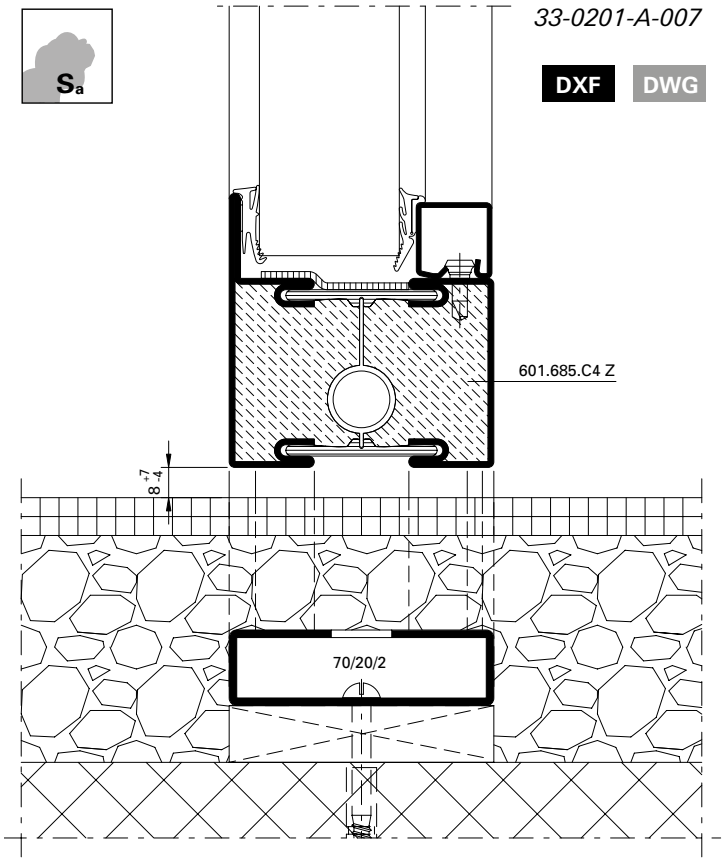

S_{200}

33-0101-A-001

DXF DWG

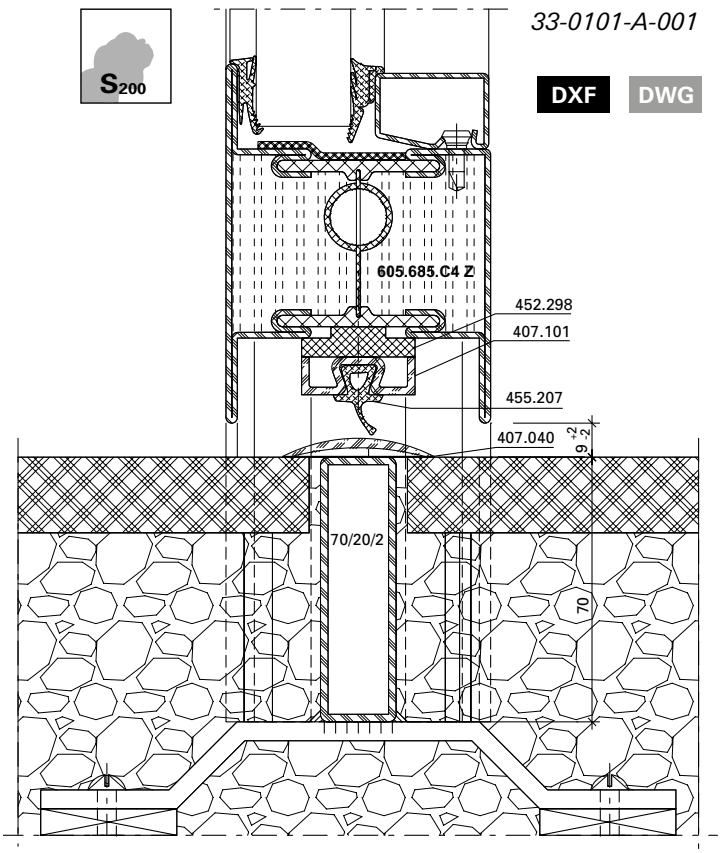

S_{200}

33-0201-A-037

DXF DWG

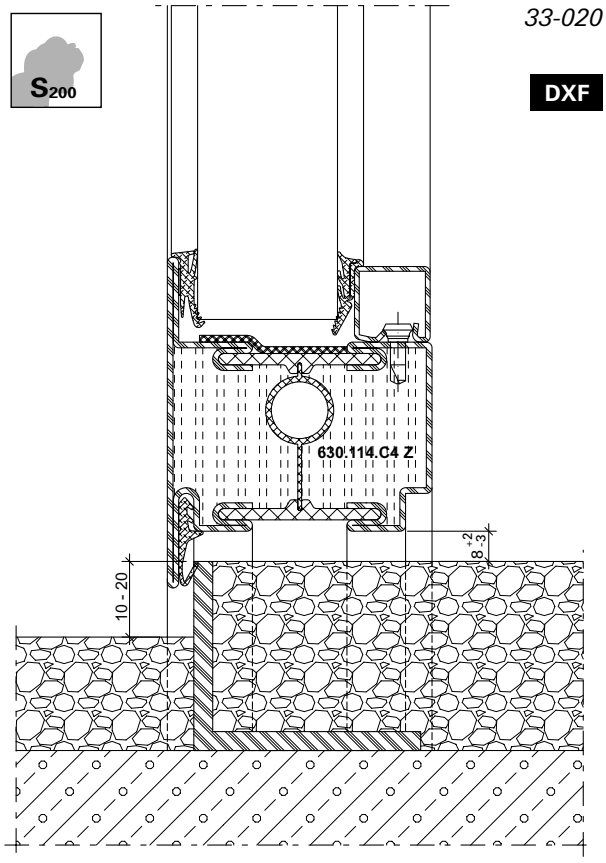

S_{200}

33-0201-A-008

DXF DWG

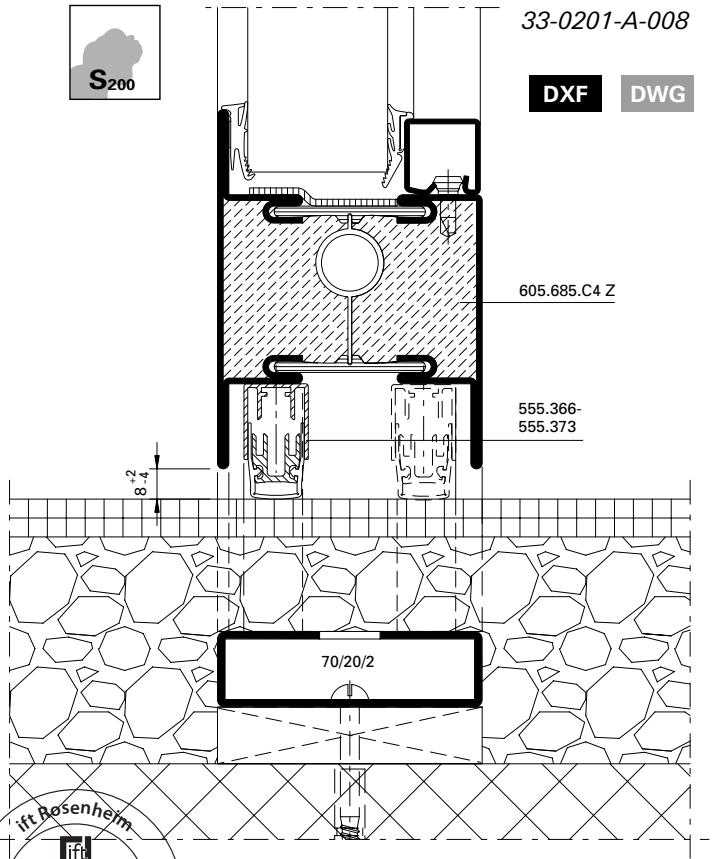

ift Rosenheim
Notifizierte Produktzertifizierungsstelle
17-003082-PR01
16.09.2020
17-003082-PR01
17.07.2020
Notified Body 0757

JANSEN

Anschlüsse am Bau im Massstab 1:2
Raccords au mur à l'échelle 1:2
Attachment to structure on scale 1:2

33-0201-A-023

DXF DWG

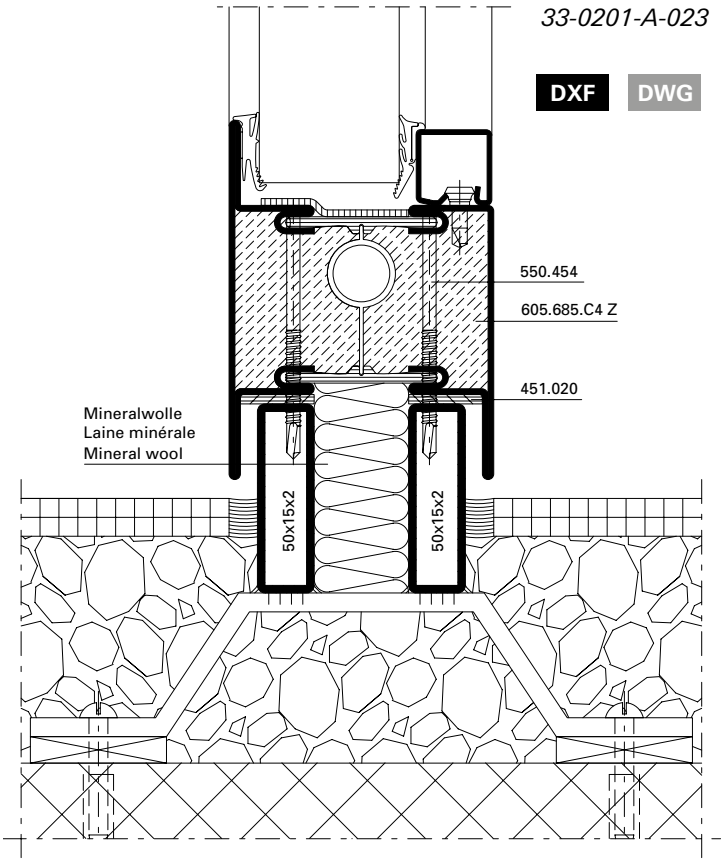

33-0201-A-025

DXF DWG

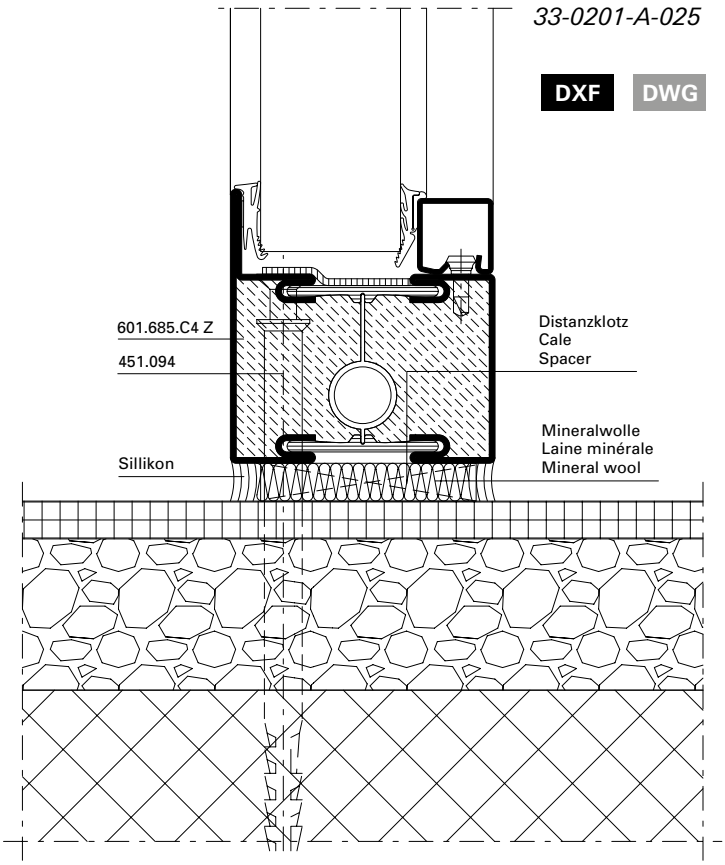

33-0201-A-024

DXF DWG

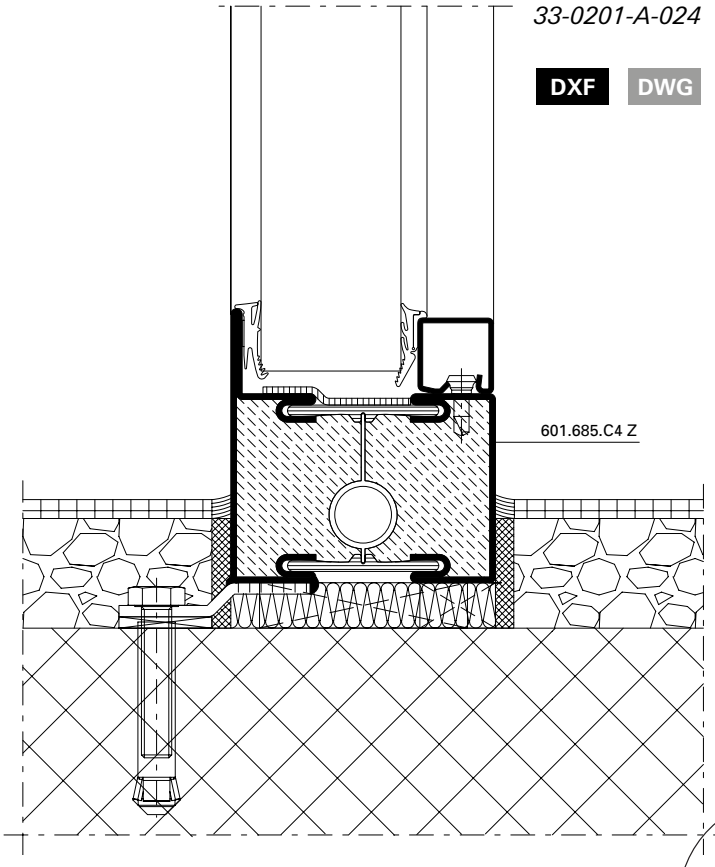

Anschlüsse am Bau im Massstab 1:2
Raccords au mur à l'échelle 1:2
Attachment to structure on scale 1:2

S_a

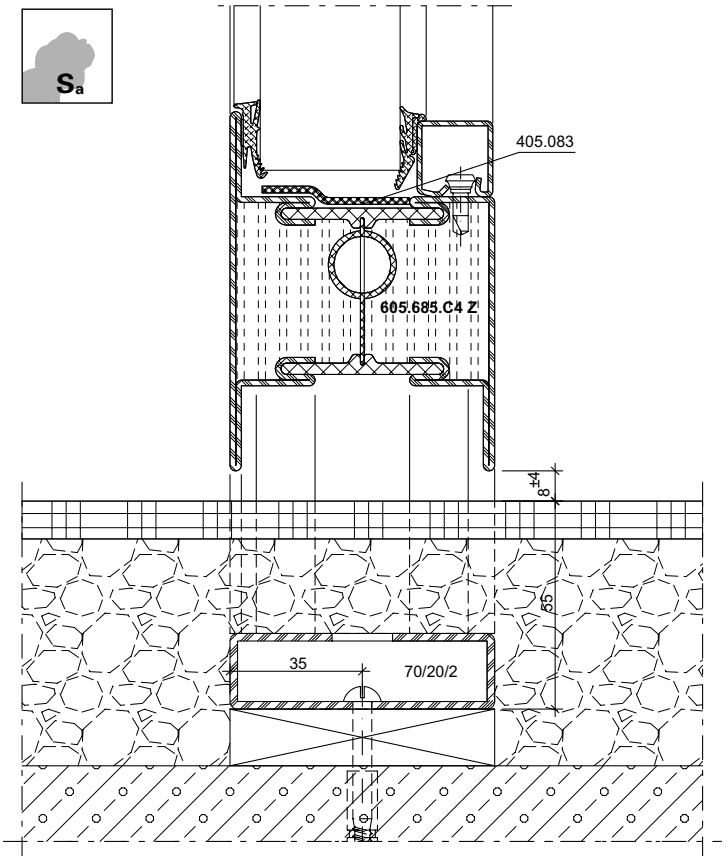

DXF **DWG** *33-0201-A-010*

S_{200}

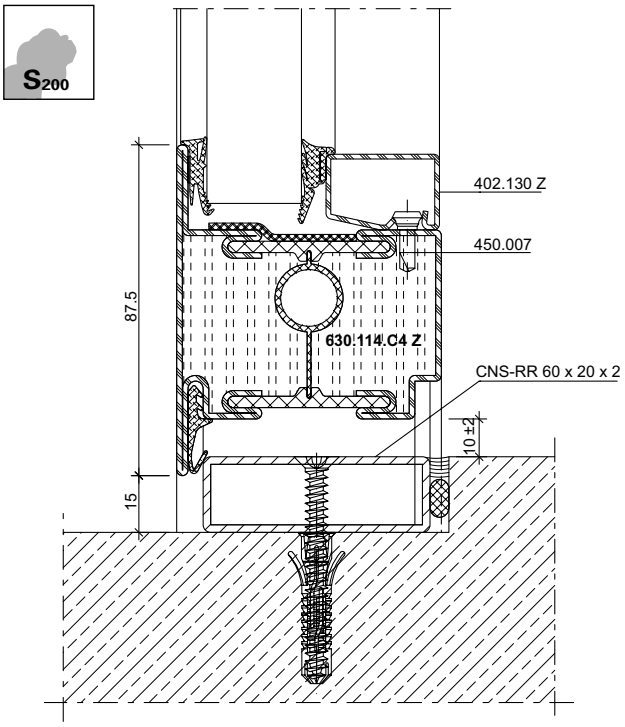

DXF **DWG** *33-0201-A-045*

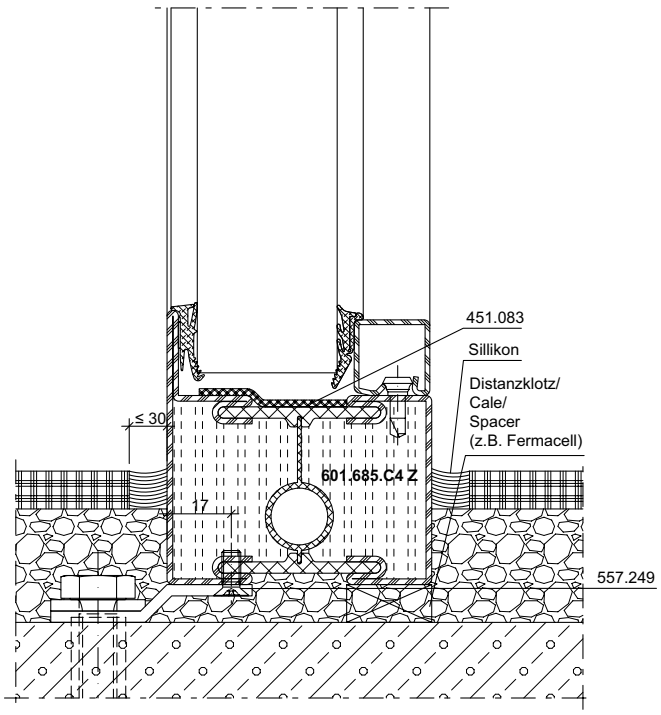

DXF **DWG** *33-0201-A-038*

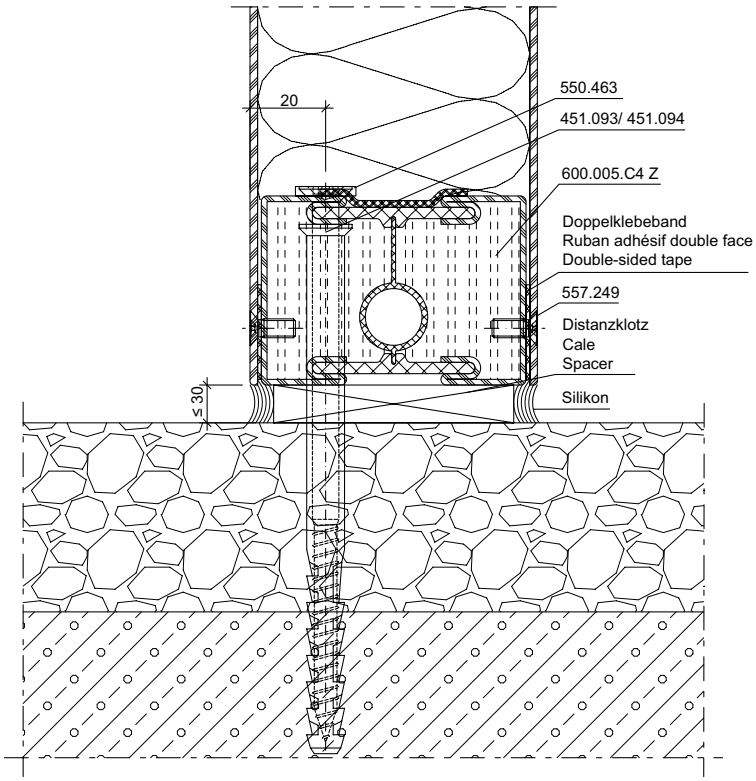

DXF **DWG** *33-0102-A-006*

ift Rosenheim
Notifizierte Produktzertifizierungsstelle
17-003082-PR01
16.09.2020
17-003082-PR03
17.07.2020
Notified Body 0757

Anschlüsse am Bau im Massstab 1:2
Raccords au mur à l'échelle 1:2
Attachment to structure on scale 1:2

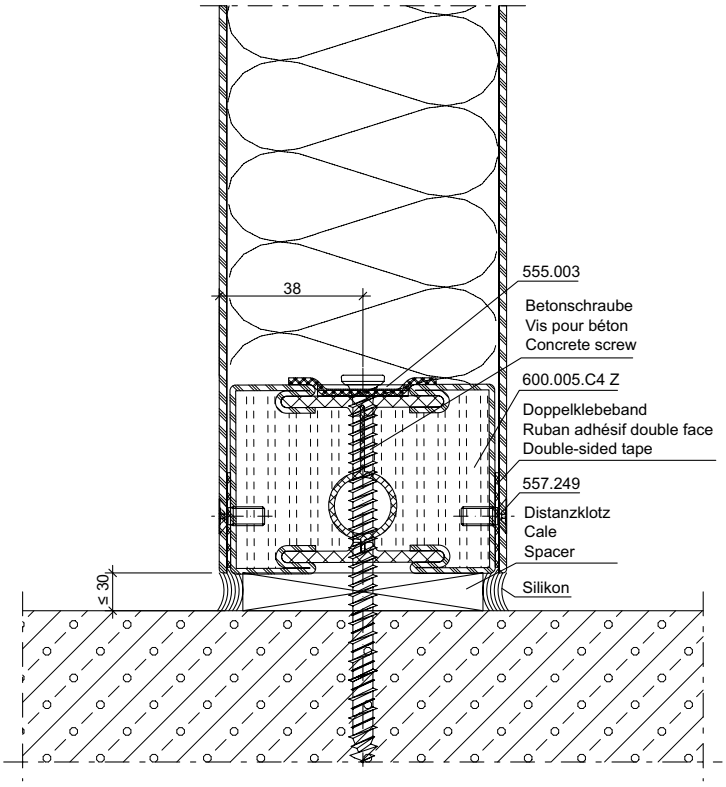

DXF **DWG** *33-0102-A-007*

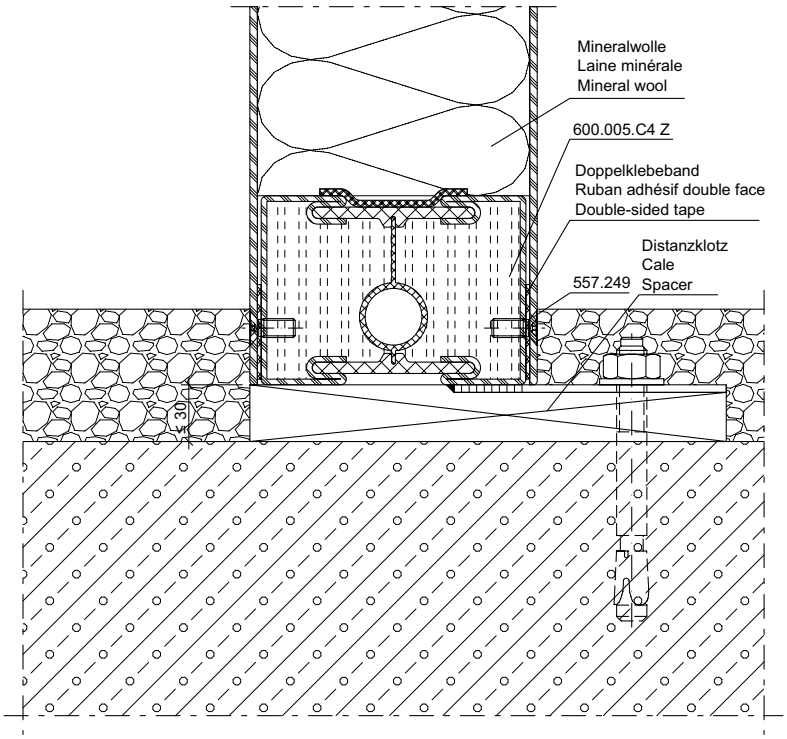

DXF **DWG** *33-0102-A-008*

ift Rosenheim
Notifizierte Produktzertifizierungsstelle
17-003082-PR01
16.09.2020
17-003083-PR01
17.07.2020
Notified Body 0757

Anschlüsse am Bau im Massstab 1:2
Raccords au mur à l'échelle 1:2
Attachment to structure on scale 1:2

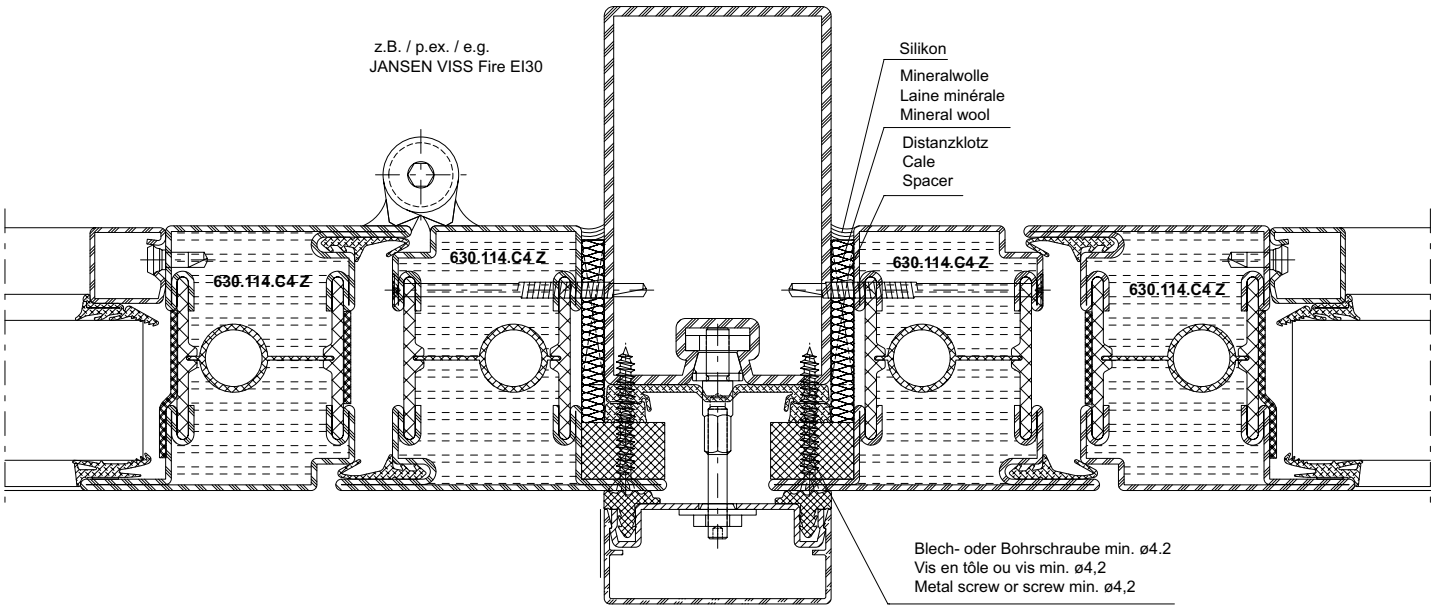

DXF **DWG** *53-0902-A-003*

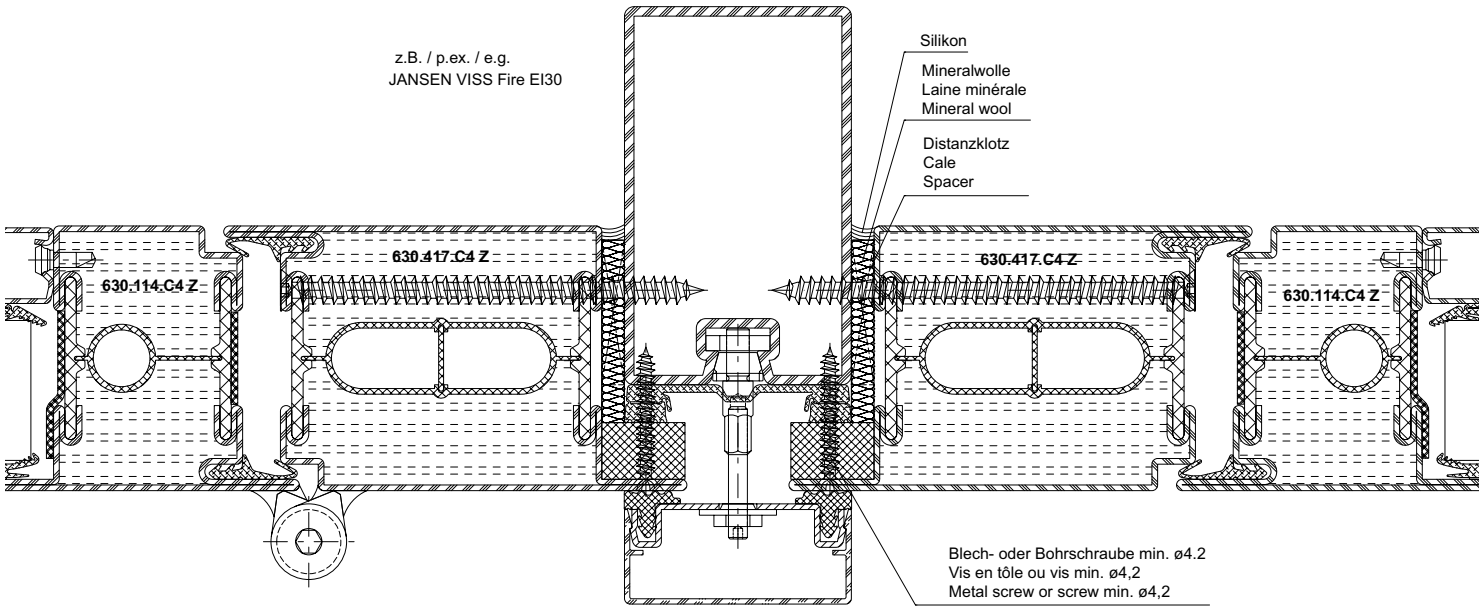

DXF **DWG** *53-0902-A-004*

ift Rosenheim
Notifizierte Produktzertifizierungsstelle
17-003082-PR01
16.09.2020
17-003082-PR03
17.07.2020
Notified Body 0757

Anschlüsse am Bau im Massstab 1:2
Raccords au mur à l'échelle 1:2
Attachment to structure on scale 1:2

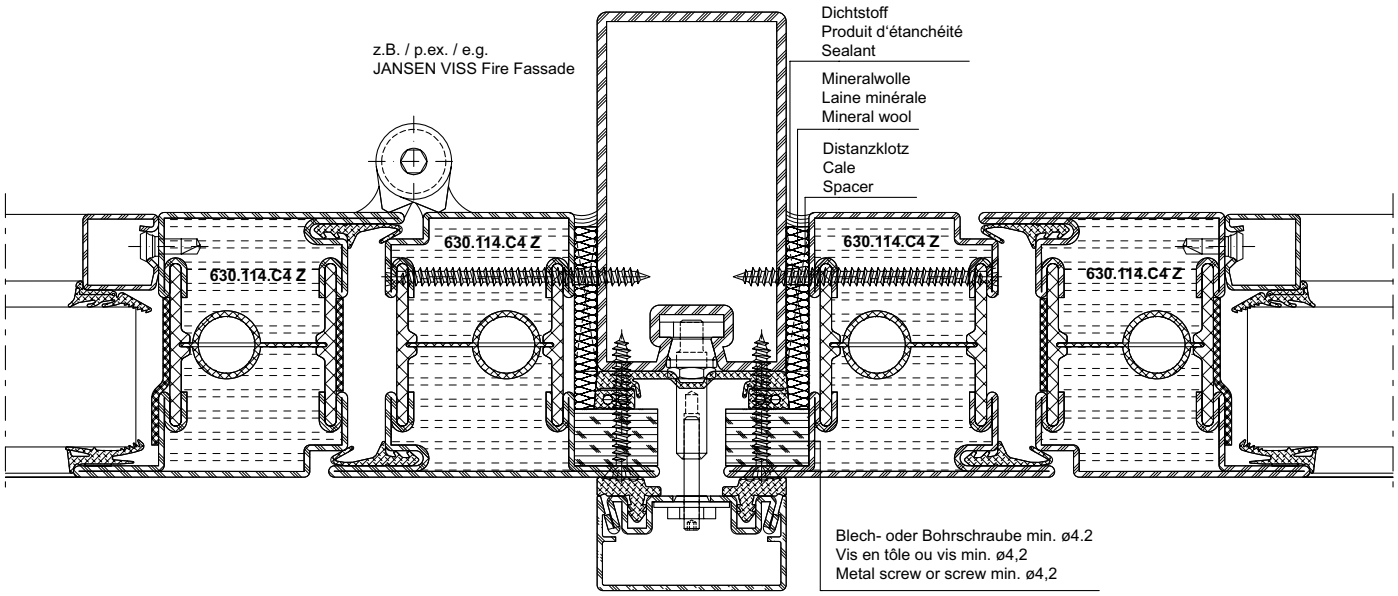

DXF DWG *53-0403-A-001*

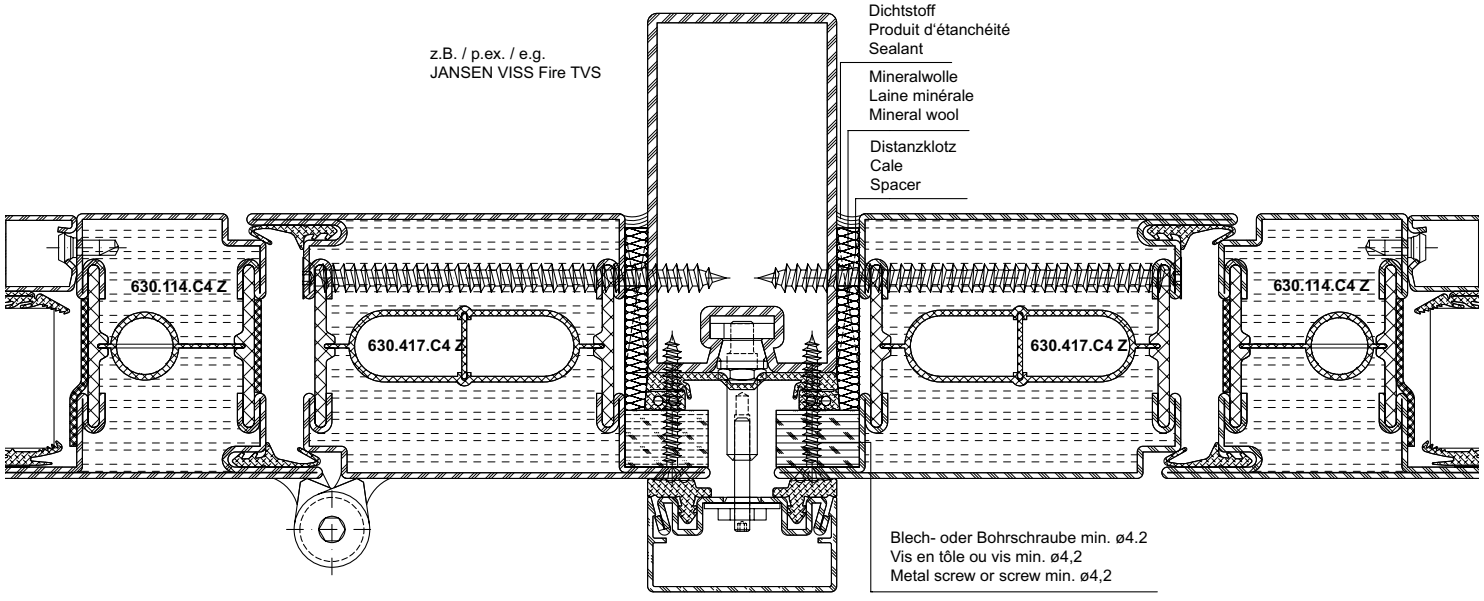

DXF DWG *53-0403-A-002*

ift Rosenheim
Notifizierte Produktzertifizierungsstelle
17-003082-PR01 16.09.2020
17-003083-PR01 17.07.2020
Notified Body 0757

Anschlüsse am Bau im Massstab 1:2
Raccords au mur à l'échelle 1:2
Attachment to structure on scale 1:2

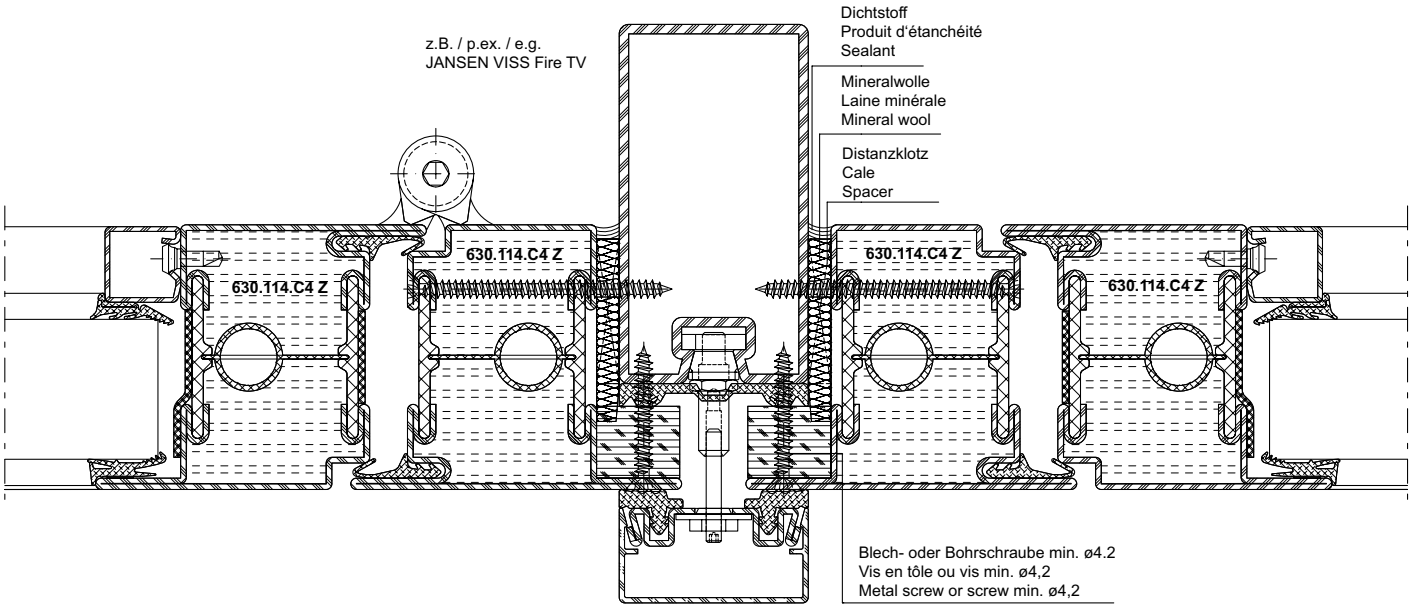

DXF **DWG** *53-0605-A-001*

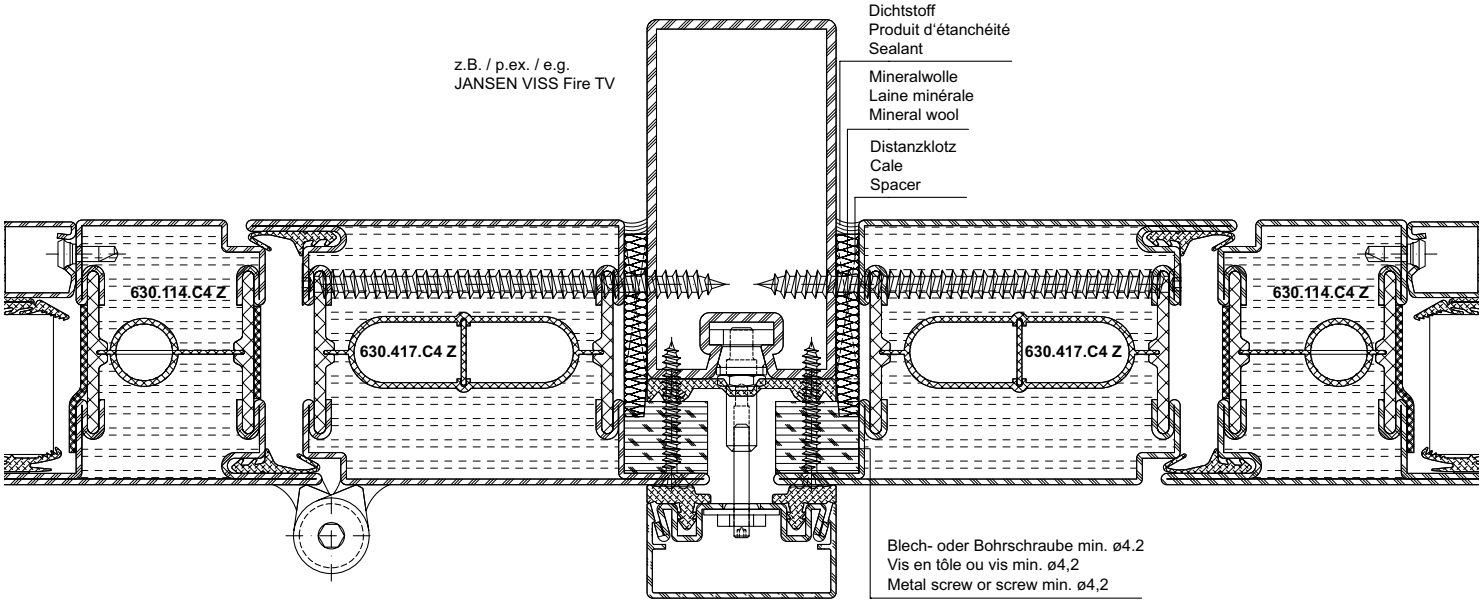

DXF **DWG** *53-0605-A-002*

ift Rosenheim
Notifizierte Produktzertifizierungsstelle
17-003082-PR01
16.09.2020
17-003082-PR02
17.07.2020
Notified Body 0757

Beschlageinbau und Verarbeitungshinweise
Montage des ferrures et indications d'usinage
Installation of fittings and assembly instructions

Brandschutztüren	**Portes coupe-feu**	**Fire doors**	**5-1**
Türen Bautiefe 70 mm	**Portes profondeur 70 mm**	**Doors basic depth of 70 mm**	**5-241**
Verblechte Türen	**Portes tôlées**	**Sheet metal clad oors**	**5-257**
Fingerschutztüren	**Portes anti-pince-doigts**	**Anti-finger-trap doors**	**5-289**
Türe ohne Falle	**Porte sans bec de cane**	**Unlatched door**	**5-297**

Dieses Dokument referenziert auf:
KB 17-003082-PR02
EXAP 17-003082-PR01
KB 17-003083-PR02
EXAP 17-003083-PR01
KB 319052207-A
EXAP 319052207-1
EXAP 319052207-2

Ce document se réfère au:
KB 17-003082-PR02
EXAP 17-003082-PR01
KB 17-003083-PR02
EXAP 17-003083-PR01
KB 319052207-A
EXAP 319052207-1
EXAP 319052207-2

This document references at:
KB 17-003082-PR02
EXAP 17-003082-PR01
KB 17-003083-PR02
EXAP 17-003083-PR01
KB 319052207-A
EXAP 319052207-1
EXAP 319052207-2

ift Rosenheim
Notifizierte Produktzertifizierungsstelle
17-003082-PR01
16.09.2020
17-003083-PR01
17.07.2020
Notified Body 0757

Icons
Icônes
Icons

Die folgenden Icons sind auf den Seiten des Dokuments zur Kennzeichnung der unterschiedlichen Anwendungen und Einsatzbereiche aufgeführt.

Les icônes suivantes sont indiquées sur les pages du document pour identifier les différents domaines d'application et applications.

The following icons are displayed on the pages of the document to identify the different applications and areas of use.

EN 14351-1

Der Einsatz von Janisol C4 Elementen ist im geschützten Aussenbereich (mit Vordach) möglich. Direkte Bewitterung ist zu vermeiden. Das Verhalten im Brandschutz ist bei der Aussenanwendung in keiner Weise beeinflusst.

Il est possible d'utiliser les éléments Janisol C4 à l'extérieur quand ils sont protégés (par un avant-toit). Éviter toute exposition directe aux intempéries. Le comportement au feu n'est aucunement influencé en cas d'utilisation en extérieur.

Janisol C4 units can be used in the protected outer area (with canopy). Direct weathering is to be avoided. When used outside, the reaction to fire is in no way affected.

Stahl
Acier
Steel

Werkstoff Stahl blank, Stahl verzinkt
Matériau acier brut, acier zinguée
Material steel bright, steel galvanised

EDELSTAHL Rost frei INOX STAINLESS STEEL

Werkstoff Edelstahl 1.4401
Matériau acier Inox 1.4401
Material stainless steel 1.4401

EI30

Brandschutz $EI_1$30 und $EI_2$30
Protection incendie $EI_1$30 et $EI_2$30
Fire protection $EI_1$30 and $EI_2$30

EI60

Brandschutz $EI_1$60 und $EI_2$60
Protection incendie $EI_1$60 et $EI_2$60
Fire protection $EI_1$60 and $EI_2$60

EI90

Brandschutz $EI_2$90
Protection incendie $EI_2$90
Fire protection $EI_2$90

EW30

Brandschutz EW30
Protection incendie EW30
Fire protection EW30

EW45

Brandschutz EW45
Protection incendie EW45
Fire protection EW45



Rauchschutz S_{200}
Coupe-fumée S_{200}
Smoke doors S_{200}



Rauchschutz S_a
Coupe-fumée S_a
Smoke doors S_a



Notausgangsverschluss nach EN 179
Fermetures d'issues de secours selon la norme EN 179
Emergency exit locks in accordance with EN 179



Notausgangsverschluss nach EN 1125
Fermetures d'issues de secours selon la norme EN 1125
Emergency exit locks in accordance with EN 1125

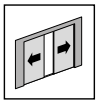

Schiebetüre
Porte coulissante
Slide door



Verblechte Anwendung 60 mm
Application tôlée 60 mm
Sheet metal application 60 mm

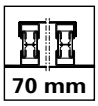

Verblechte Anwendung 70 mm
Application tôlée 70 mm
Sheet metal application 70 mm

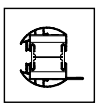

Fingerschutz
Anti-pince-doigts
Anti-finger-trap

ift Rosenheim
Notifizierte Produktzertifizierungsstelle
17-003082-PR01
16.09.2020
17-003082-PR01
17.07.2020
Notified Body 0757

JANSEN

Icons
Icônes
Icons

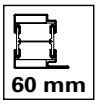

Bautiefe 60 mm
Profondeur 60 mm
Basic depth 60 mm

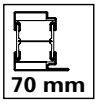

Bautiefe 70 mm
Profondeur 70 mm
Basic depth 70 mm

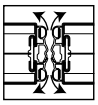

Pendeltüre
Porte va-et-vient
Double action door

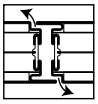

Standard- oder Gegentakttüre
Porte Standard ou à pousser/tire
Standard or push-pull door

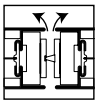

Türe ohne Falle
Porte sans bec de cane
Unlatched door

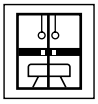

Turnhallentüre
Porte salle de sport
Gym door

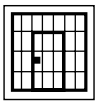

Zellentüre
Porte de cellule
Cell door

«Grafische Planungsdaten wie z.B. Anwendungsbeispiele, Konstruktionsdetails, Anschlüsse am Bau, die in unseren physischen oder elektronischen Dokumentationsunterlagen enthalten sind, sind schematische Darstellungen. Gleiches gilt für digitale Medien wie CAD Dateien oder BIM Modelle.
Sie sollen den ausführenden Metallbauer und/oder Fachplaner bei der Planung und Ausführung eines Projektes unterstützen. Sie sind im konkreten Anwendungsfall durch den ausführenden Metallbauer und/oder Fachplaner auf die Verwendbarkeit im konkreten betroffenen Projekt hinsichtlich rechtlichen/regulatorischen aber auch technischen objektspezifischen Anforderungen zu überprüfen und ggfs. eigenverantwortlich anzupassen.
Bei der Überprüfung, der spezifischen Planung und der Umsetzung sind die objektspezifischen Rahmenbedingungen (Material der Bausubstanz, Dimension des Einbauelements, Farbe, Exposition, Lasteinwirkung, etc.) sowie der geltende Stand der Technik einschliesslich aller anwendbaren Normen und technischen Richtlinien eigenverantwortlich zu beachten.»

«Les données de planification graphiques, comme les exemples d'application, détails de construction et raccordements au bâtiment, fournies dans notre documentation physique et numérique sont des représentations schématiques. Il en va de même pour les médias numériques comme les fichiers CAD ou modèles BIM.
Leur but est de faciliter la planification et réalisation d'un projet par les constructeurs métalliques et/ou concepteurs. Concrètement, elles doivent être vérifiées par le constructeur métallique et/ou le concepteur et, le cas échéant, modifiées de son propre chef pour s'assurer qu'elles concordent avec le projet concerné et qu'elles répondent aux exigences techniques spécifiques ainsi qu'aux dispositions légales et réglementaires.
Lors de la vérification, de la planification spécifique et de la mise en œuvre, il y a lieu de tenir compte des conditions spécifiques à l'objet (matériaux du bâtiment, dimension de l'élément d'insert, couleur, exposition, effet de charge, etc.) ainsi que de l'état actuel de la technique, y compris toutes les normes et directives techniques applicables.»

«Graphical planning data such as application examples, construction details, connections on site that are contained in our physical or electronic documentation components are schematic representations. The same applies to digital media such as CAD files or BIM models.
They are intended to support the metal worker and/or design engineer in planning and executing projects. In the specific case of application they are to be checked by the metal worker and/or design engineer in terms of their usability in the specific project concerned with regard to legal/regulatory and technical property-specific requirements and adjusted if necessary at the latter's own responsibility.
The property-specific underlying conditions (construction material, dimensions of installation element, colour, exposure, load effect etc.) and current state of the art including all applicable norms and technical guidelines are to be taken into consideration at the metal worker and/or design engineer's own responsibility during the review, specific planning and implementation.»

Falls das vorliegende Dokument Differenzen zur aktuellen deutschen Version aufweist, gilt in jedem Fall der deutsche Originaltext in der jeweils geltenden Fassung im Jansen Docu Center.

En cas de divergence entre le présent document et la version allemande, c'est dans tous les cas le texte original allemand qui prévaut dans sa version actuelle disponible dans le Jansen Docu Center.

If there are any differences between this document and the current German version, the latest version of the original German text in the Jansen Docu Center shall prevail.

Alle Ausführungen dieser Dokumentation haben wir sorgfältig und nach bestem Wissen zusammengestellt. Wir können aber keine Verantwortung für die Benutzung der vermittelten Vorschläge und Daten übernehmen.
Wir behalten uns technische Änderungen ohne Vorankündigung vor.

Nous avons apporté le plus grand soin à l'élaboration de cette documentation.
Cependant, nous déclinons toute responsabilité pour l'utilisation faite de nos propositions et de nos données.
Nous nous réservons le droit de procéder à des modifications techniques sans préavis.

All the information contained in this documentation is given to the best of our knowledge and ability. However, we decline all responsibility for the use made of these suggestions and data.
We reserve the right to effect technical modifications without prior warning.

ift Rosenheim
Notifizierte Produktzertifizierungsstelle
17-003082-PR01
16.09.2020
17-003083-PR01
17.07.2020
Notified Body 0757

ift Rosenheim
Notifizierte Produkt-
zertifizierungsstelle
17-003082-PR01
16.09.2020
17-003082-PR03
17.07.2020
Notified Body 0757

JANSEN

Verarbeitungshinweise	**Indications d'usinage**	**Assembly instructions**	**5-2**
Beschlageinbau	**Montage des ferrures**	**Installation of fittings**	**5-40**
Verarbeitungshinweise	**Indications d'usinage**	**Assembly instructions**	**5-227**

Alle Ausführungen dieser Dokumentation haben wir sorgfältig und nach bestem Wissen zusammengestellt. Wir können aber keine Verantwortung für die Benutzung der vermittelten Vorschläge und Daten übernehmen.
Wir behalten uns technische Änderungen ohne Vorankündigung vor.

Nous avons apporté le plus grand soin à l'élaboration de cette documentation. Cependant, nous déclinons toute responsabilité pour l'utilisation faite de nos propositions et de nos données.
Nous nous réservons le droit de procéder à des modifications techniques sans préavis.

All the information contained in this documentation is given to the best of our knowledge and ability. However, we decline all responsibility for the use made of these suggestions and data.
We reserve the right to effect technical modifications without prior warning.

ift Rosenheim
Notifizierte Produktzertifizierungsstelle
17-003082-PR01
16.09.2020
17-003083-PR01
17.07.2020
Notified Body 0757

Verarbeitung

Grundsätzlich kann Janisol C4 wie die übrigen Janisol-Profilsysteme verarbeitet werden. Das heisst, dass für die Verarbeitung keine speziellen Maschinen beschafft oder sonstige besondere Massnahmen zu treffen sind. Durch die einfachen Profilformen sind die üblichen Verarbeitungsprozesse wie schweissen und schleifen problemlos durchführbar.

Beim Bohren, Sägen und Bearbeiten der Profile wird Glasfaserstaub freigesetzt. Dieser kann Reizungen der Haut und Augen auslösen. Um dies zu vermeiden sollten bei diesen Arbeiten die Haut und die Augen im Bedarfsfall geschützt werden (geschlossene Arbeitskleidung, Schutzbrille, Handschuhe).

Usinage

Janisol C4 peut fondamentalement être usiné comme les autres systèmes de profilés Janisol. Il n'est donc pas nécessaire de se procurer des machines spéciales ou de prendre d'autres mesures particulières pour l'usinage. Grâce aux formes de profilés simples, les processus d'usinage usuels tels que le soudage et le meulage s'exécutent sans problème.

La poussière de fibre de verre est libérée lors du perçage, du sciage et de l'usinage des profilés. Celle-ci peut provoquer des irritations de la peau et des yeux qui peuvent être évitées en protégeant ces parties du corps lors de ces travaux, si nécessaire. Pour les yeux, il faut utiliser des lunettes de protection, et pour la peau, une tenue de travail fermée et en particulier des gants de protection.

Assembly

Janisol C4 can generally be fabricated in the same way as the other Janisol profile systems. This means that no special machines or measures for fabrication are required. Due to the simple profile types, the standard fabrication processes, such as welding and grinding, can be carried out easily.

Glass fibre dust is released when drilling, sawing or processing the profiles. This dust can irritate the skin and eyes. To avoid any irritation, protect skin and eyes as required when carrying out these tasks. Wear goggles to protect the eyes. Ensure skin is covered by protective work clothing and, in particular, wear gloves.

Zuschnitt

Die Janisol C4-Profile lassen sich mit den herkömmlichen Metallsägemaschinen zuschneiden. Beim Zuschnitt sollten jedoch, im Besonderen bei Gehrungsschnitten, generell passende Einspannunterlagen verwendet werden, damit eine einwandfreie Profileinspannung gewährleistet wird. Für den Zuschnitt der Profile wird generell eine Mikrosprüh-Schmierung empfohlen. Zusätzlich ist der Hinweis bezüglich Massgenauigkeit zu beachten.

Découpe

Les profilés Janisol C4 peuvent être découpés avec les scies mécaniques usuelles. Lors de la découpe, il faut cependant utiliser, en particulier pour les coupes en biseau, en général des cales afin de garantir un serrage optimal du profilé.
Une lubrification par micropulvérisation est en général recommandée pour la découpe des profilés. La consigne ci-dessus citée relative à la précision des cotes devrait en outre être respectée.

Cutting

Cut the Janisol C4 profiles with the conventional metal saw. However, when cutting and, in particular, when performing mitre cuts, suitable clamping supports should be used to ensure the profiles are securely clamped.
To cut the profile, microspray lubrication is generally recommended. Also note the above information regarding dimensional accuracy.

ift Rosenheim
Notifizierte Produktzertifizierungsstelle
17-003082-PR01
16.09.2020
17-003082-FPC01
17.07.2020
Notified Body 0757

Ausbildung Mittelstoss oben Gangflügel

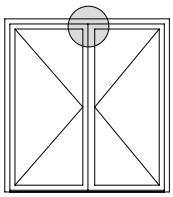

Situation de détail pour porte à deux vantaux, vantail de service

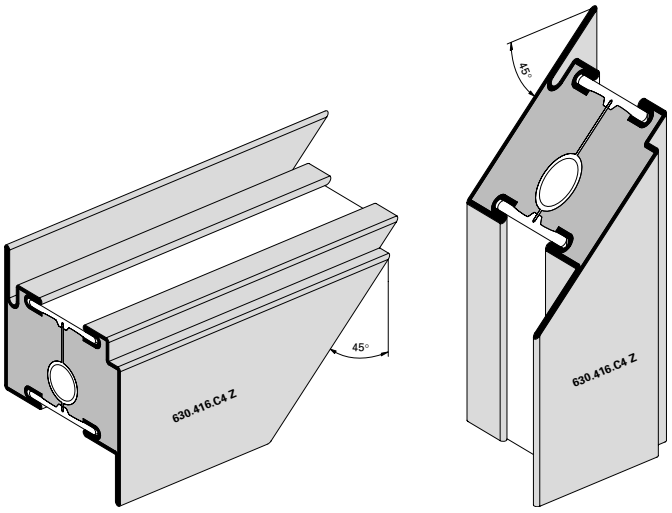

Construction of top central joint, access leaf

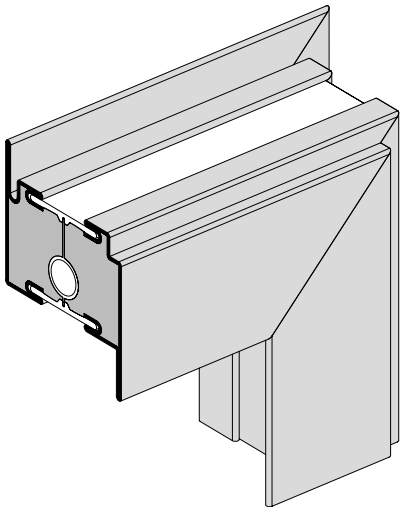

Ausbildung Mittelstoss oben Standflügel

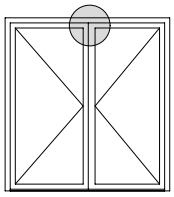

Situation de détail pour porte à deux vantaux, vantail semi-fixe

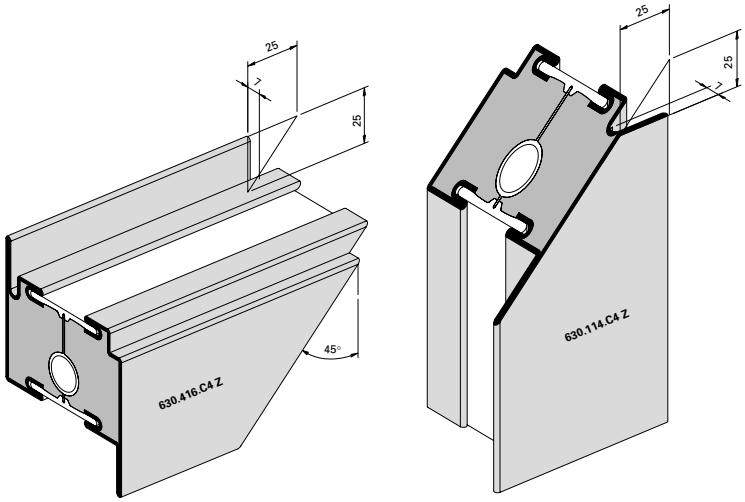

Construction of top central joint, secondary leaf

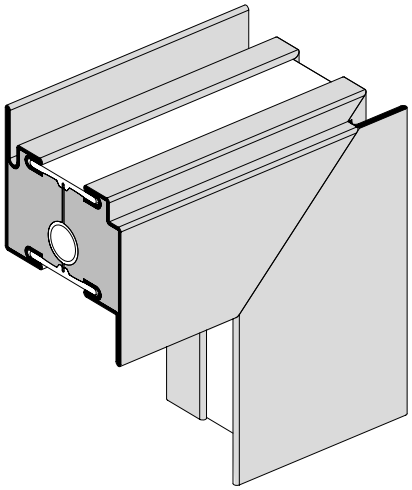

ift Rosenheim
Notifizierte Produktzertifizierungsstelle
17-003082-PR01
16.09.2020
17-003083-PR01
17.07.2020
Notified Body 0757

Ausbildung Türsockel automatische Senkdichtung
(Profilwechsel bei schwellenloser Ausführung)

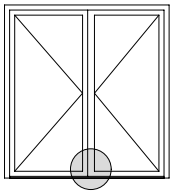

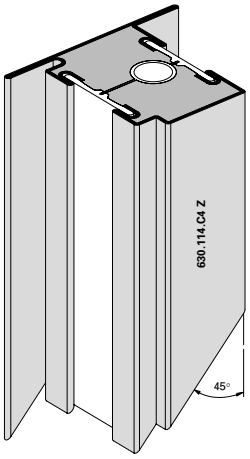

Formation du socle de porte, joint seuil automatique
(Changement de profilé pour exécution sans seuil)

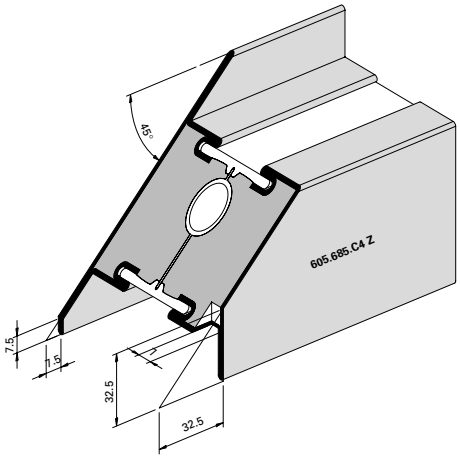

Construction of bottom rail, automatic drop seal
(Change of profile on models without threshould)

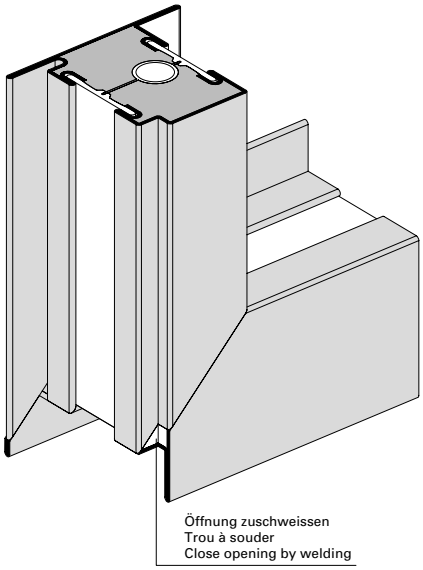

Ausbildung Türsockel ohne Dichtung
(Profilwechsel bei schwellenloser Ausführung)

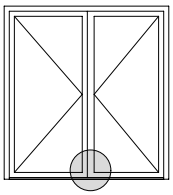

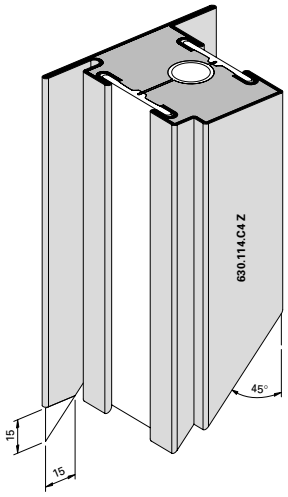

Formation du socle de porte, sans joint
(Changement de profilé pour exécution sans seuil)

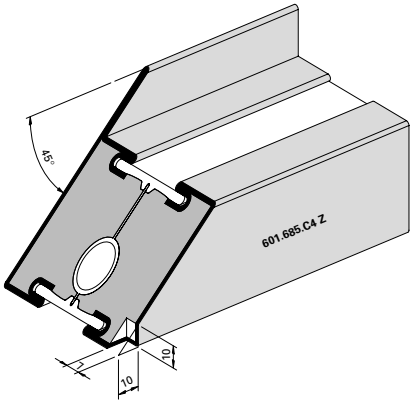

Construction of bottom rail, without gasket
(Change of profile on models without threshould)

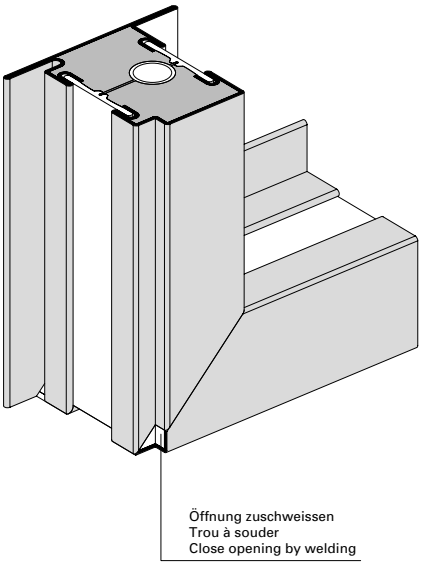

ift Rosenheim
Notifizierte Produktzertifizierungsstelle
17-003082-PR01
16.09.2020
17-003082-PR03
17.07.2020
Notified Body 0757

Ausbildung Eckdetail Festverglasung

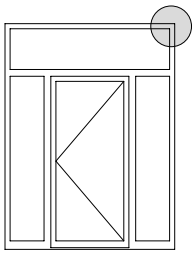

Détail d'angle du vitrage fixe

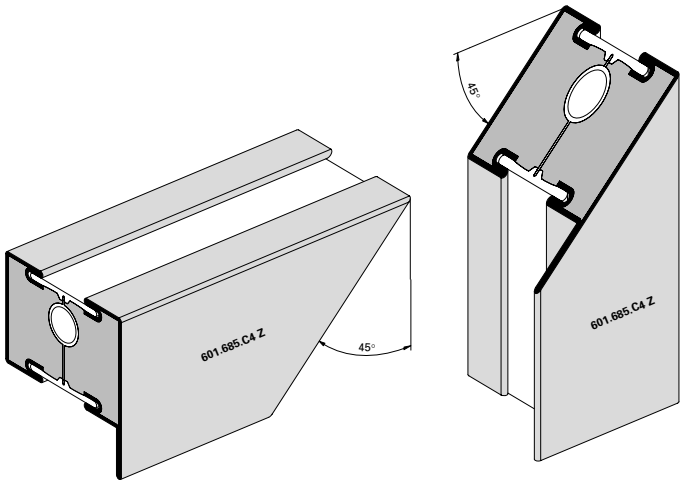

Detail of corner construction, fixed lights

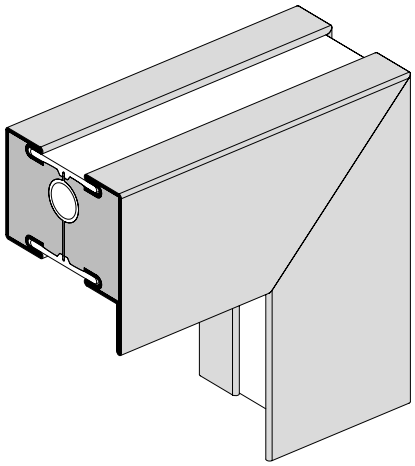

Ausbildung T-Stoss Riegel Türe/Festverglasung

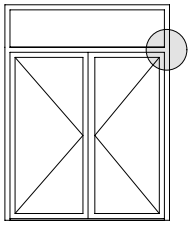

Formation jointure T traverse porte/vitrage fixe

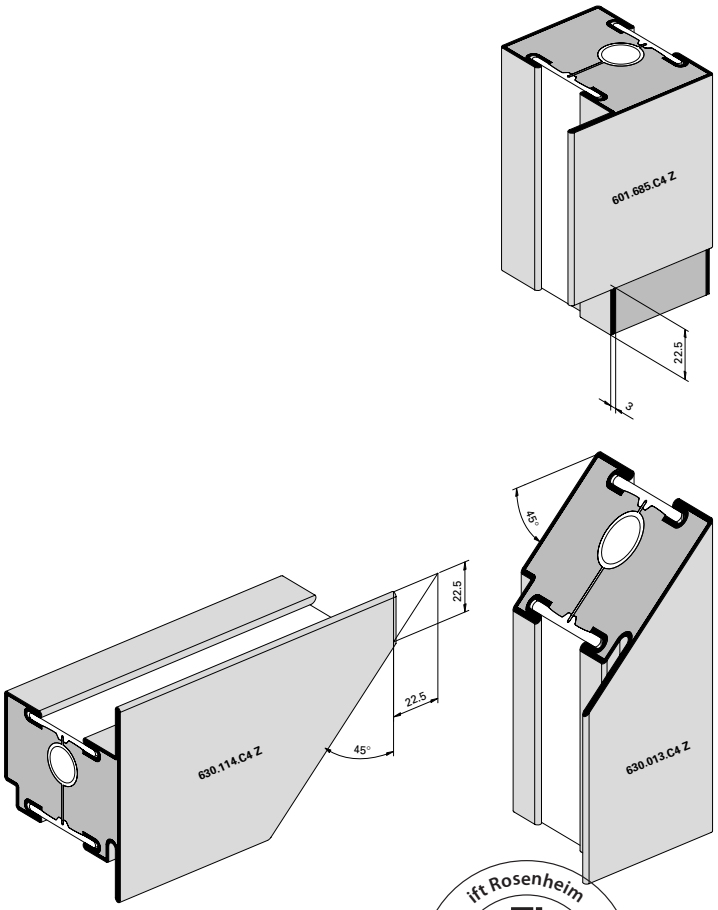

T-joint transom construction, door/fixed lights

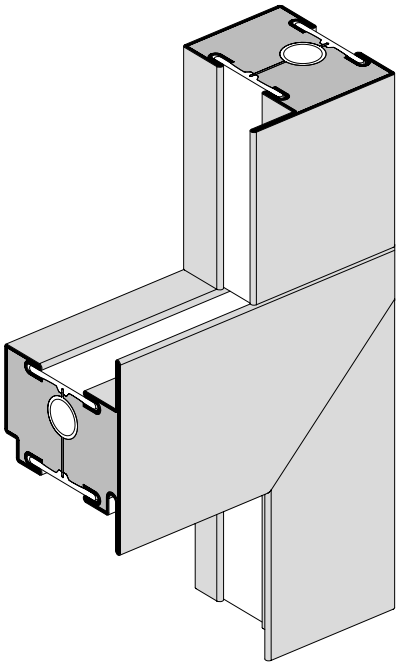

ift Rosenheim
Notifizierte Produktzertifizierungsstelle
17-003082-PR01
16.09.2020
17-003083-PR01
17.07.2020
Notified Body 0757

Ausbildung Eckdetail Türflügel/Oberlichtflügel

Détail d'angle vantail de porte/ vantail d'imposte

Detail of corner construction, door leaf/top light leaf

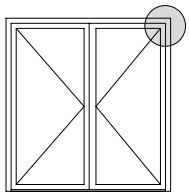

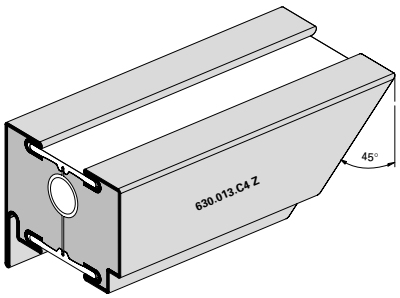

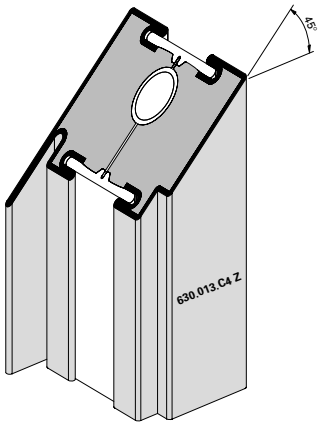

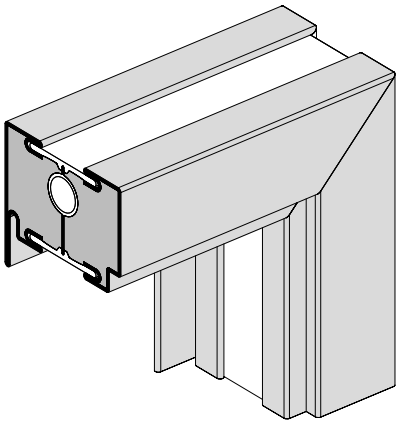

Ausbildung T-Stoss Riegel Festverglasung

Jointure T traverse vitrage fixe

T-joint transom construction, fixed lights

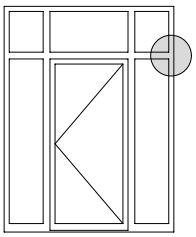

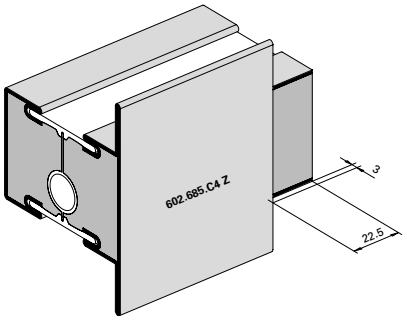

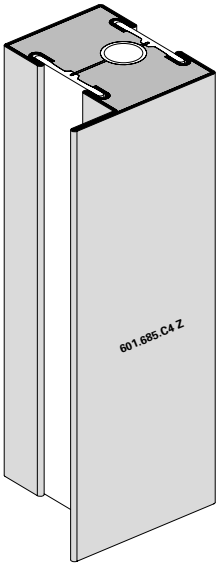

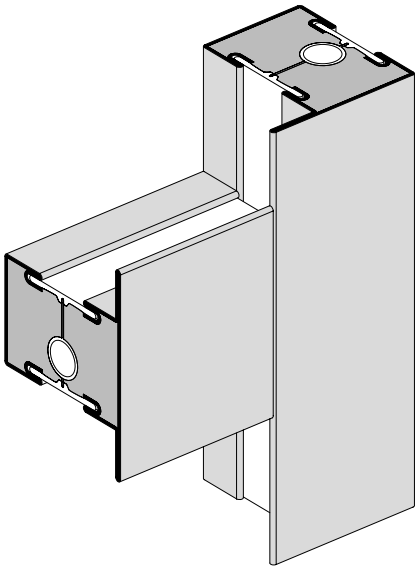

ift Rosenheim
Notifizierte Produkt-zertifizierungsstelle
17-003082-PR01
16.09.2020
17-003082-PR02
17.07.2020
Notified Body 0757

Ausbildung T-Stoss Pfosten Türe/Festverglasung

Formation jointure T montant porte/ vitrage fixe

T-joint mullion construction, door/fixed lights

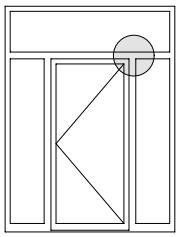

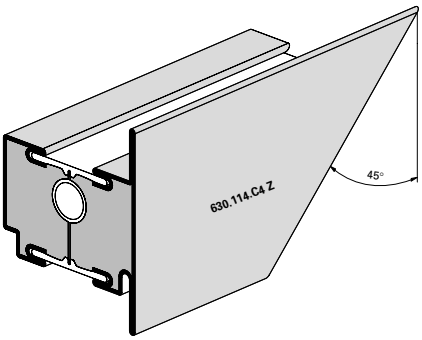

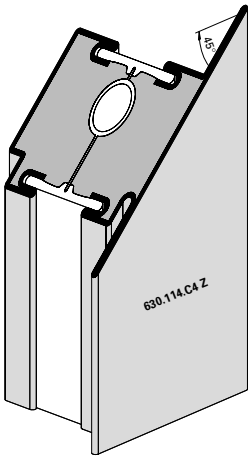

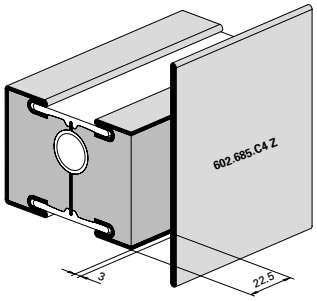

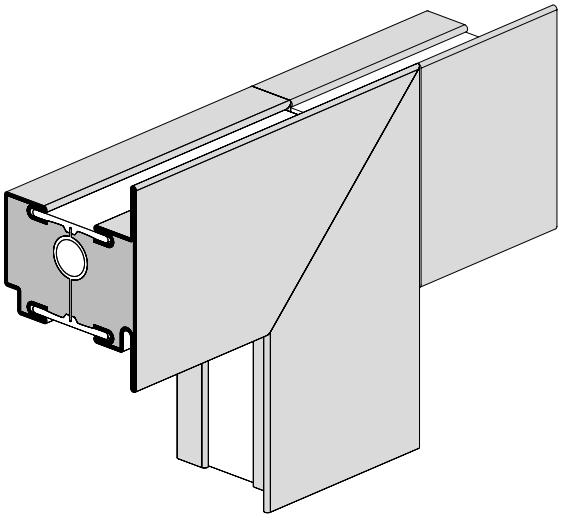

ift Rosenheim
Notifizierte Produkt-zertifizierungsstelle
17-003082-PR01
16.09.2020
17-003083-PR01
17.07.2020
Notified Body 0757

Ausbildung Kreuzpunkt Pfosten-Riegel Türe/Festverglasung

Formation croisée montant-traverse porte/vitrage fixe

Construction of junction of horizontal and vertical members, door/fixed lights

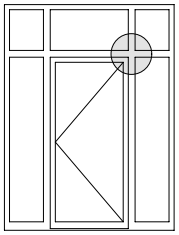

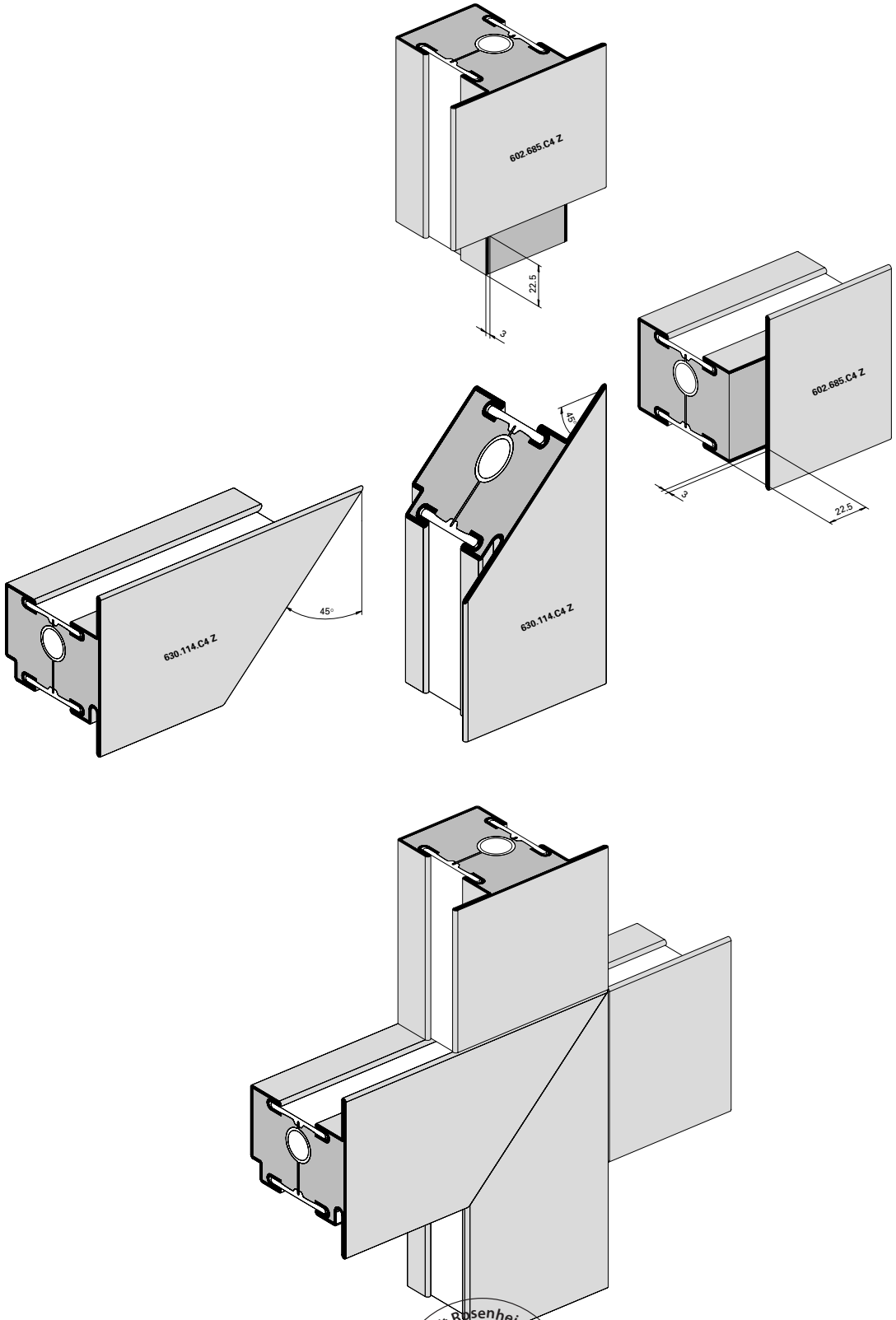

ift Rosenheim
Notifizierte Produkt-zertifizierungsstelle
17-003082-PR01
16.09.2020
17-003082-PR02
17.07.2020
Notified Body 0757

Übersicht Flügelrahmen

Aperçu du cadre de vantail

Overview of leaf frames

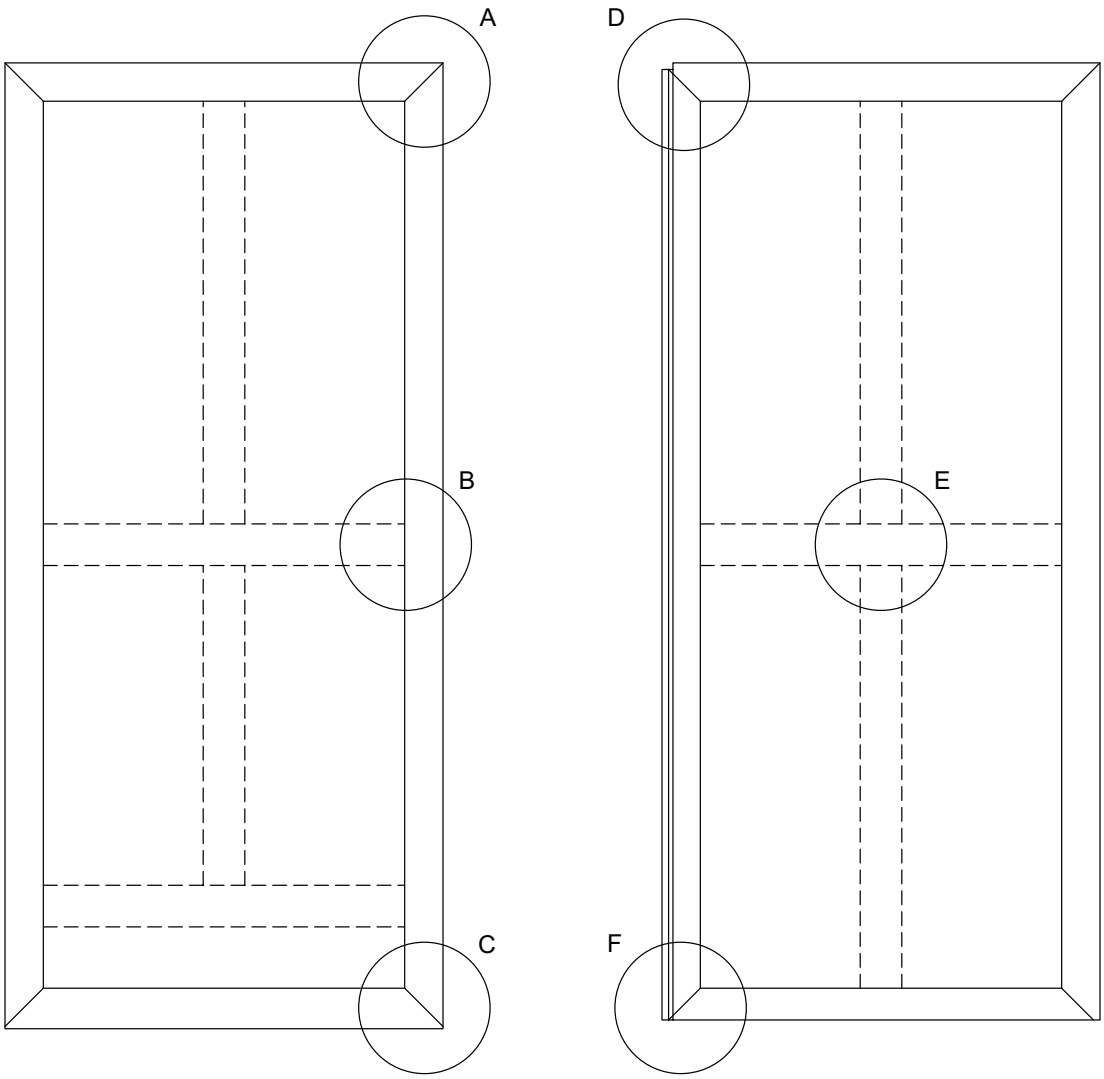

Gangflügel
Vantail de service
Access leaf

Standflügel
Vantail semi-fixe
Secondary leaf

ift Rosenheim
Notifizierte Produkt-zertifizierungsstelle
17-003082-PR01
16.09.2020
17-003083-PR01
17.07.2020
Notified Body 0757

Details Flügelrahmen **Détails du cadre de vantail** **Section details for leaf frames**

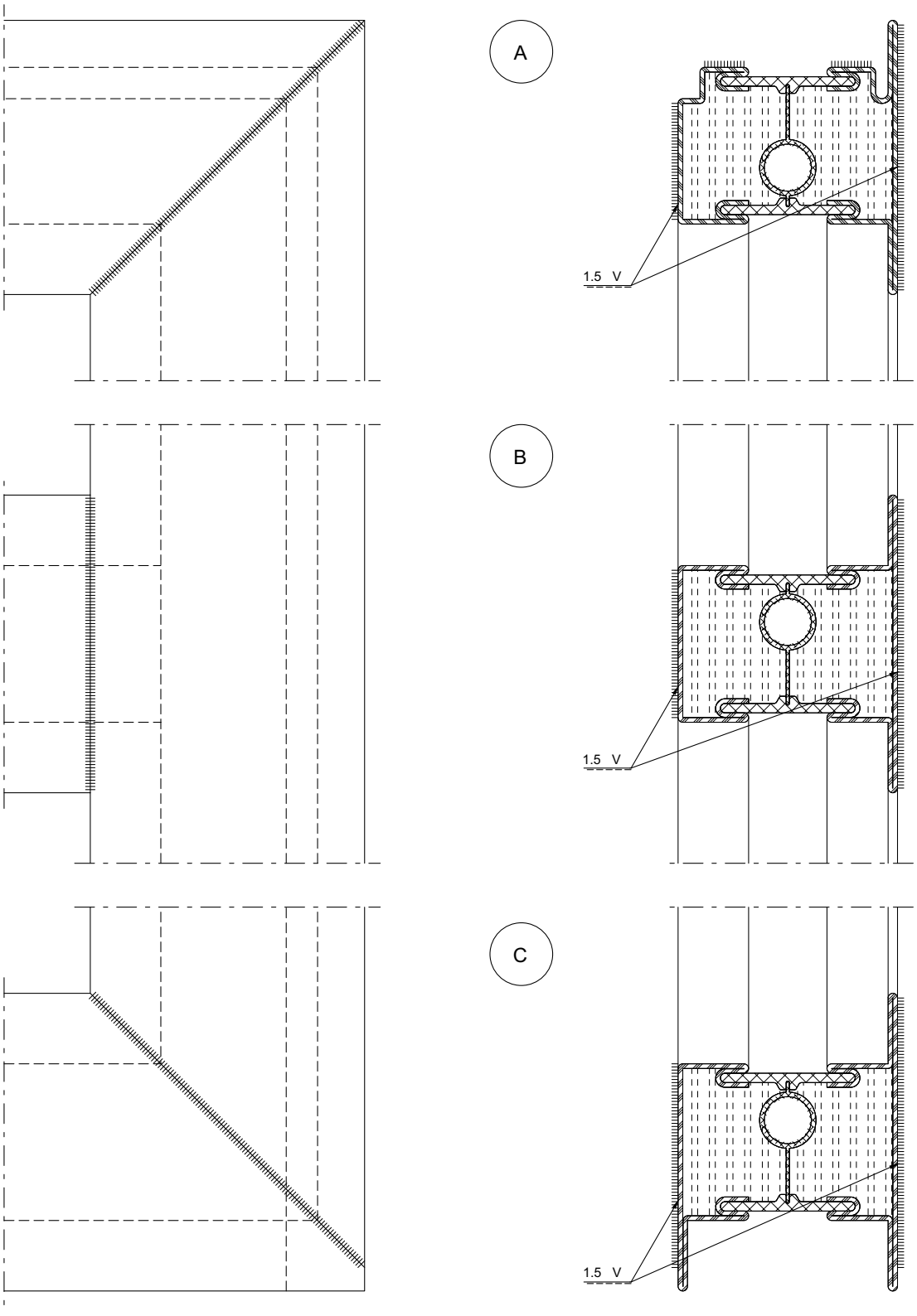

Alle Schweissnähte nach dem Schweissen verschleifen
Rectifier tous les cordons de soudure après le soudage
All weld seams must be ground after welding

ift Rosenheim
Notifizierte Produkt-zertifizierungsstelle
17-003082-PR01
16.09.2020
17-003082-PR03
17.07.2020
Notified Body 0757

Details Flügelrahmen | **Détails du cadre de vantail** | **Section details for leaf frames**

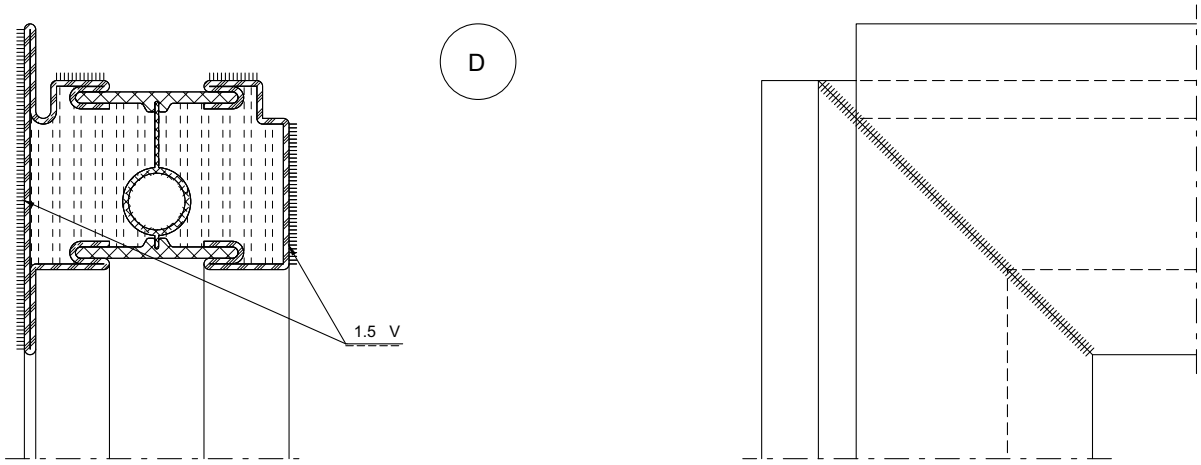

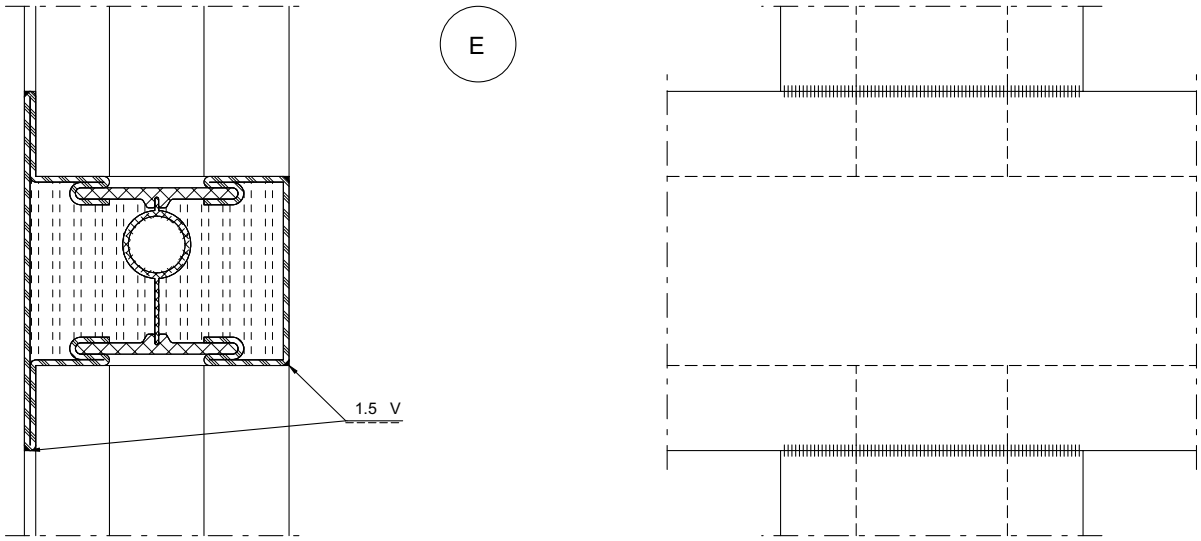

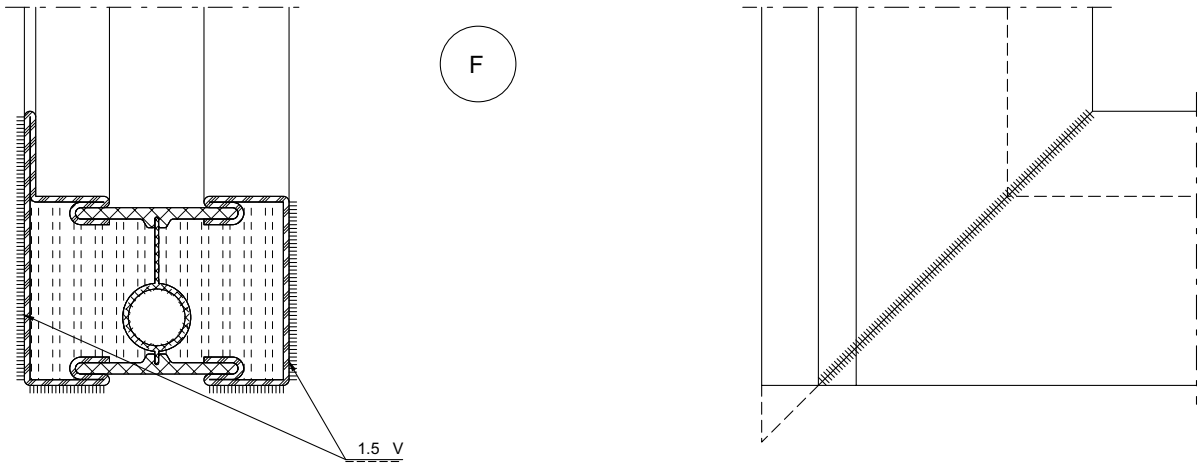

Alle Schweissnähte nach dem Schweissen verschleifen
Rectifier tous les cordons de soudure après le soudage
All weld seams must be ground after welding

ift Rosenheim
Notifizierte Produktzertifizierungsstelle
17-003082-PR01
16.09.2020
17-003083-PR01
17.07.2020
Notified Body 0757

Übersicht Blendrahmen geschweisste Konstruktion

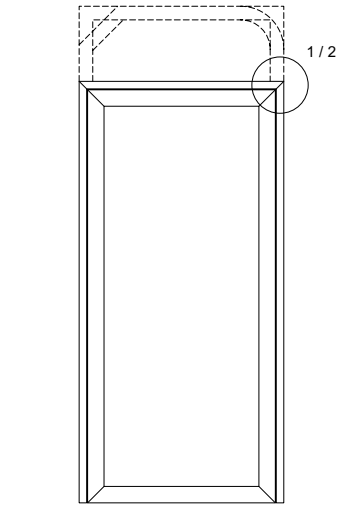

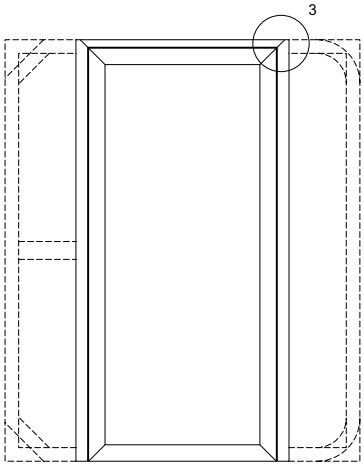

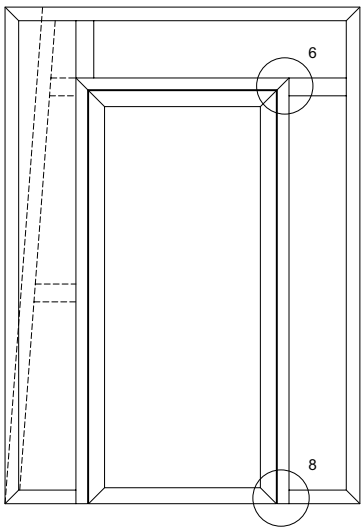

Aperçu du cadre dormant Construction soudée

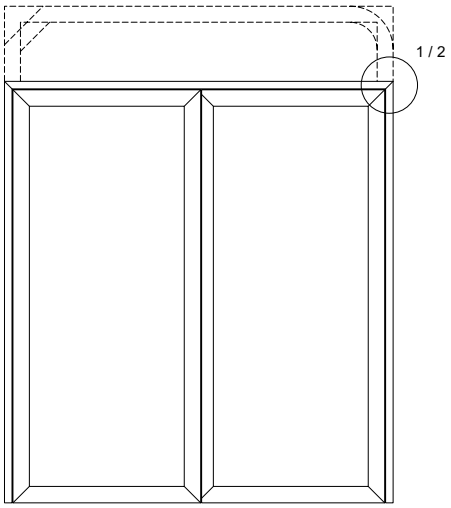

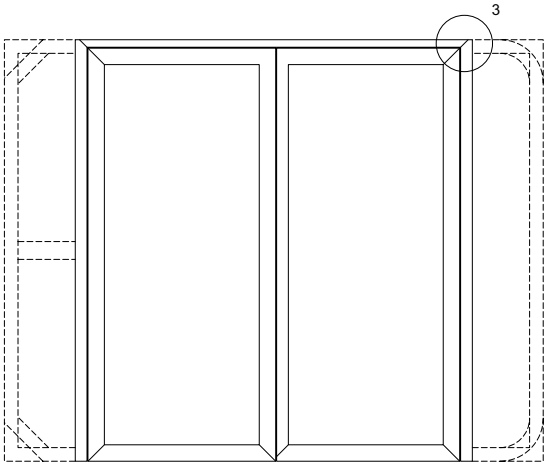

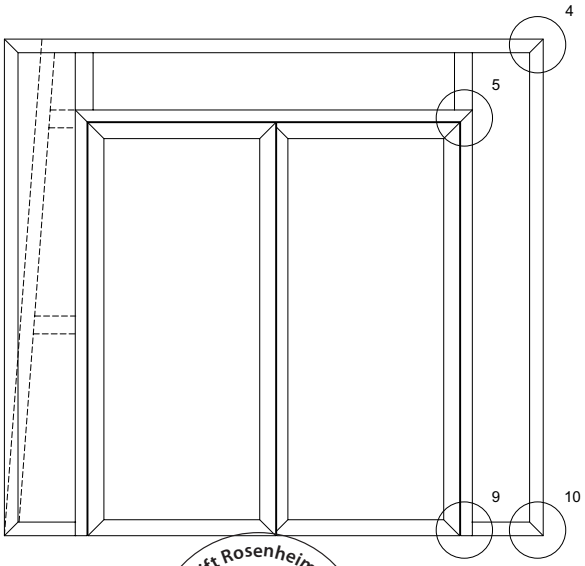

Overview of outer frames Welded design

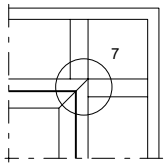

ift Rosenheim
Notifizierte Produkt-zertifizierungsstelle
17-003082-PR01
16.09.2020
17-003082-PR02
17.07.2020
Notified Body 0757

Details Blendrahmen

Détails du cadre dormant

Section details for outer frames

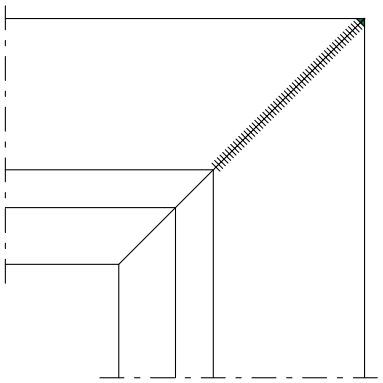

1

Aussteifbolzen sind erforderlich, wenn ein lastabtragender Pfosten- oder Riegelstab aus konstruktiven Gründen gestossen werden muss.

Des boulons raidisseurs sont nécessaires quand une tige de montant ou de verrouillage doit être raccordée pour des raisons de construction.

Reinforcing bolts are required if a mullion or transom that transfers the load needs to be joined for design reasons.

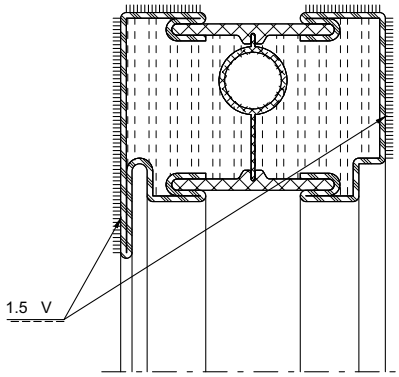

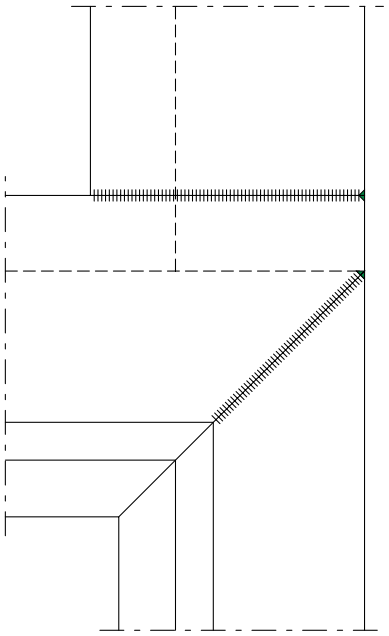

2

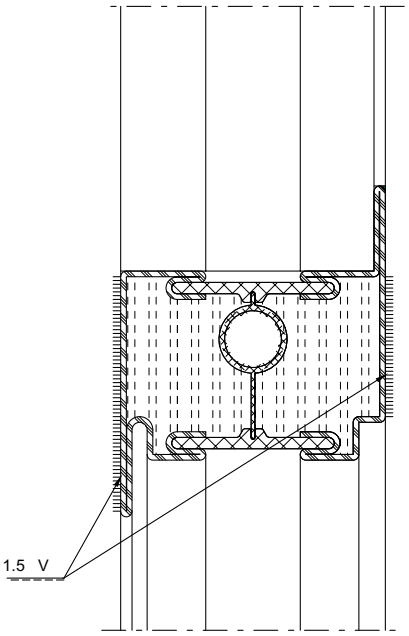

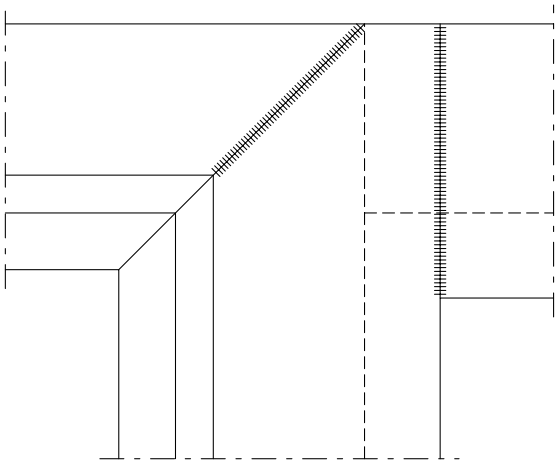

3

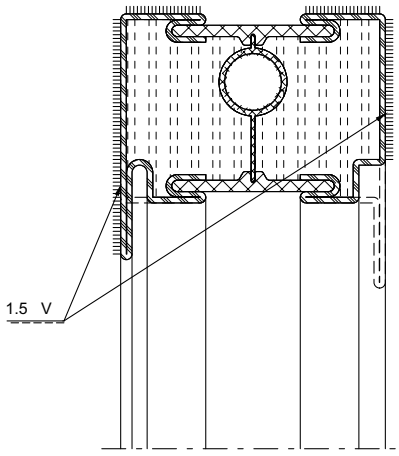

Alle Schweissnähte nach dem Schweissen verschleifen
Rectifier tous les cordons de soudure après le soudage
All weld seams must be ground after welding

ift Rosenheim
Notifizierte Produktzertifizierungsstelle
17-003082-PR01
16.09.2020
17-003083-PR01
17.07.2020
Notified Body 0757

Details Blendrahmen | **Détails du cadre dormant** | **Section details for outer frames**

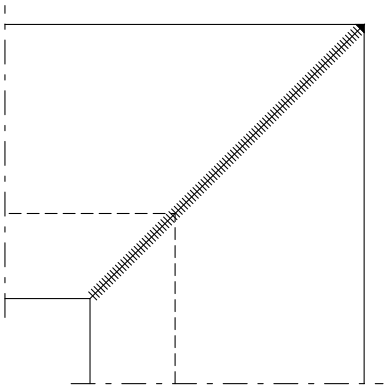

4

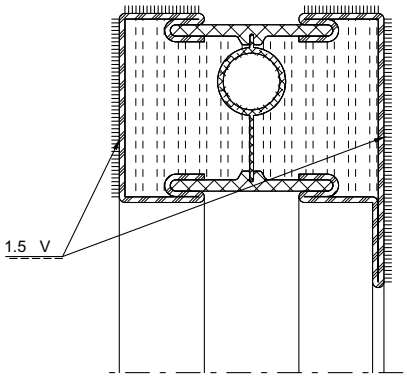

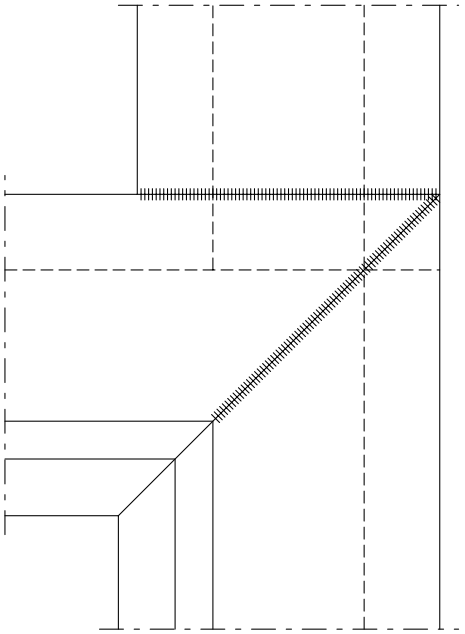

5

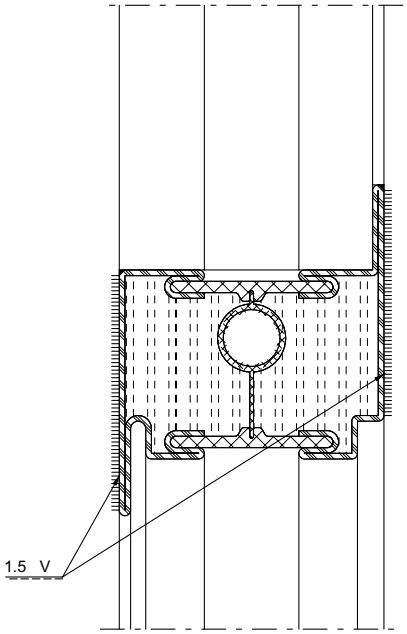

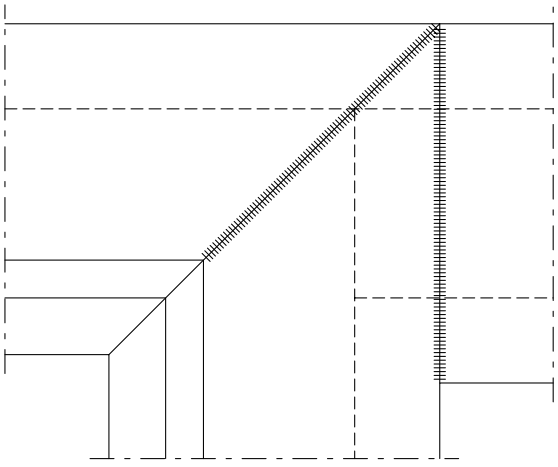

6

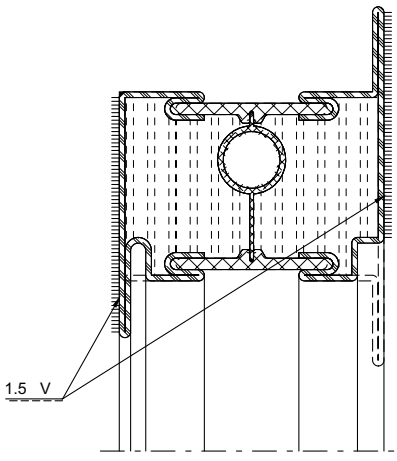

Alle Schweissnähte nach dem Schweissen verschleifen
Rectifier tous les cordons de soudure après le soudage
All weld seams must be ground after welding

ift Rosenheim
Notifizierte Produktzertifizierungsstelle
17-003082-PR01
16.09.2020
17-003082-FPC01
17.07.2020
Notified Body 0757

Details Blendrahmen — Détails du cadre dormant — Section details for outer frames

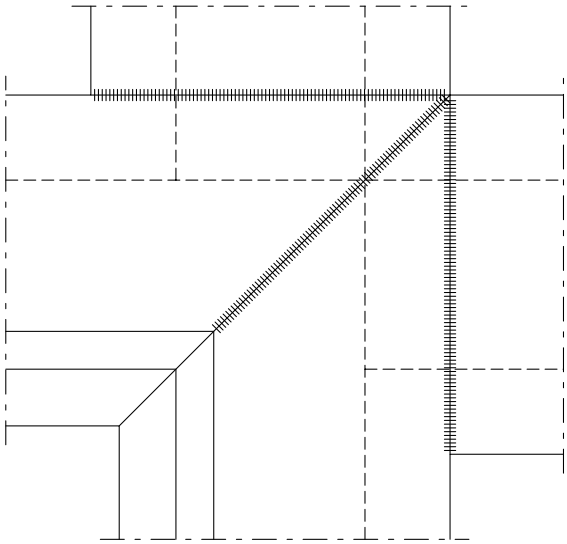

7

Aussteifbolzen sind erforderlich, wenn ein lastabtragender Pfosten- oder Riegelstab aus konstruktiven Gründen gestossen werden muss.

Des boulons raidisseurs sont nécessaires quand une tige de montant ou de verrouillage doit être raccordée pour des raisons de construction.

Reinforcing bolts are required if a mullion or transom that transfers the load needs to be joined for design reasons.

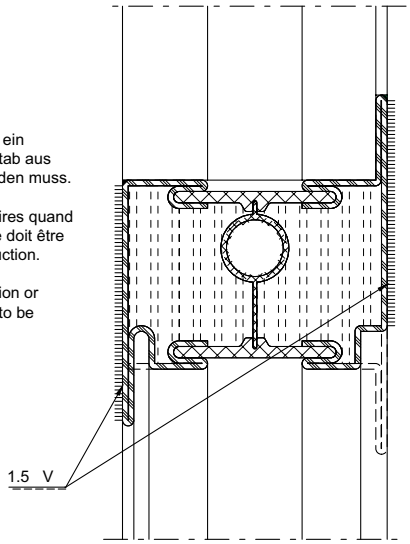

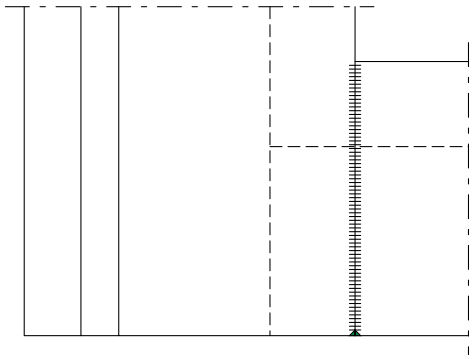

8

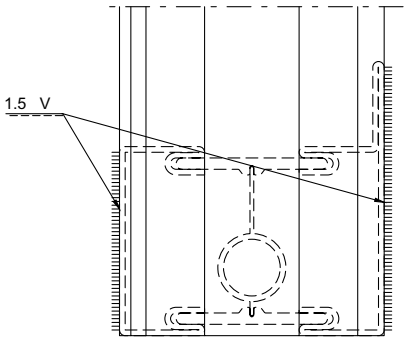

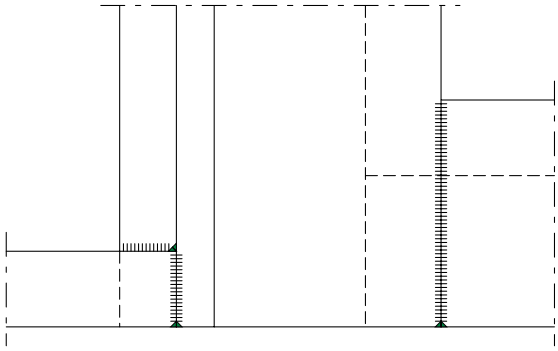

9

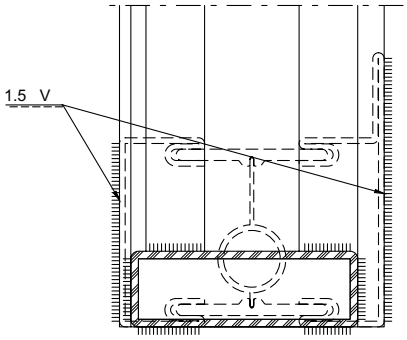

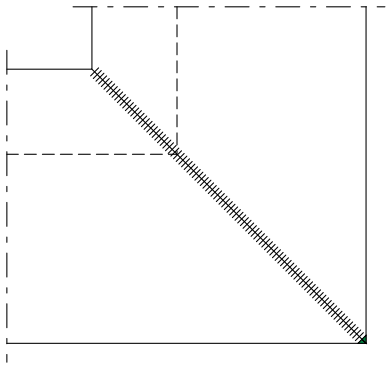

10

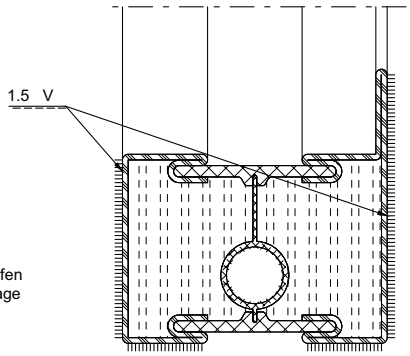

Alle Schweissnähte nach dem Schweissen verschleifen
Rectifier tous les cordons de soudure après le soudage
All weld seams must be ground after welding

ift Rosenheim
Notifizierte Produktzertifizierungsstelle
17-003082-PR01
16.09.2020
17-003083-PR01
17.07.2020
Notified Body 0757

Einbau Aussteifbolzen 550.498

Montage boulon raidissant 550.498

Installation reinforcing bolt 550.498

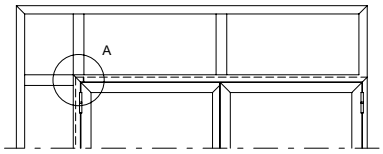

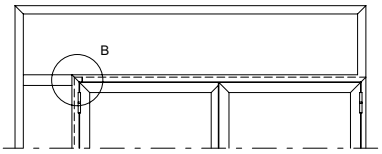

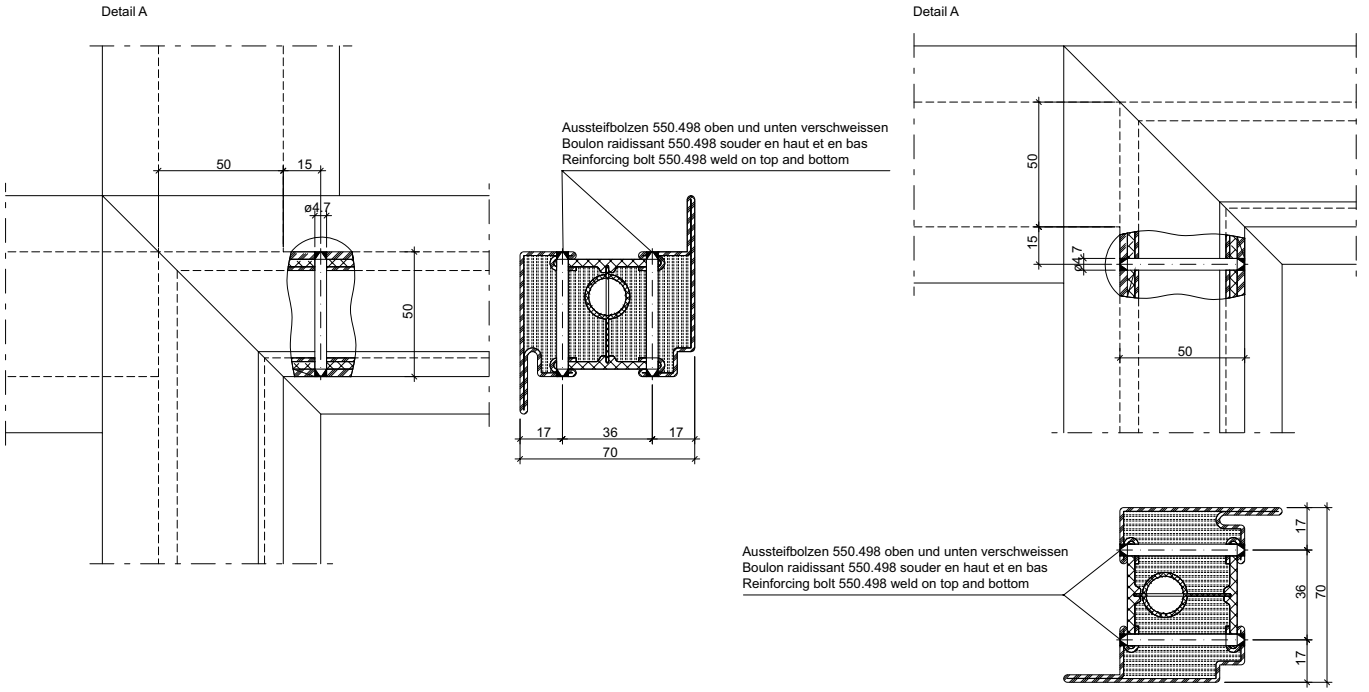

Hinweis:
Aussteifbolzen 550.498 sind erforderlich, wenn ein lastabtragender Pfosten aus konstruktiven Gründen gestossen werden muss.

Remarque:
Des boulons raidissants 550.498 sont nécessaires quand il faut rabouter un montant porteur.

Note:
Reinforcing bolts 550.498 are necessary when the construction requires a bearing mullion to be abutted.

Einbau mit 499.120/124 **Montage avec 499.120/124** **Installation with 499.120/124**

ift Rosenheim
Notifizierte Produkt-zertifizierungsstelle
17-003082-PR01
16.09.2020
17-003083-PR01
17.07.2020
Notified Body 0757

Sockelvarianten

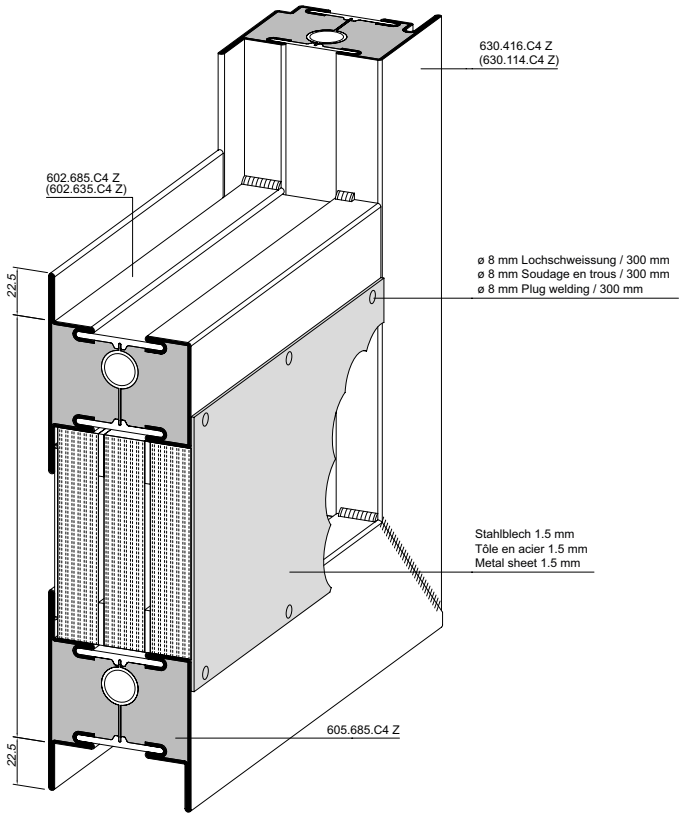

Socles alternatifs

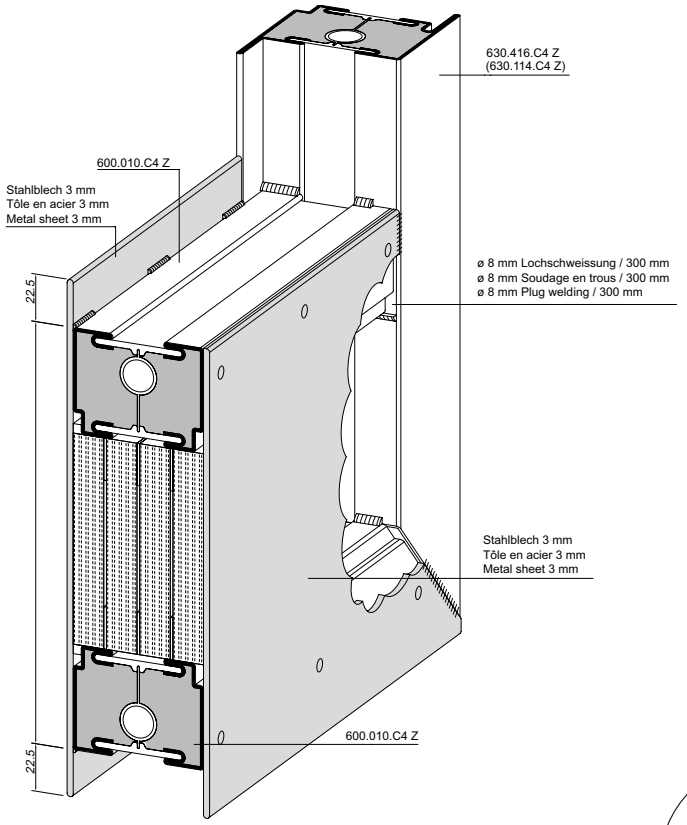

Alternative base-rails

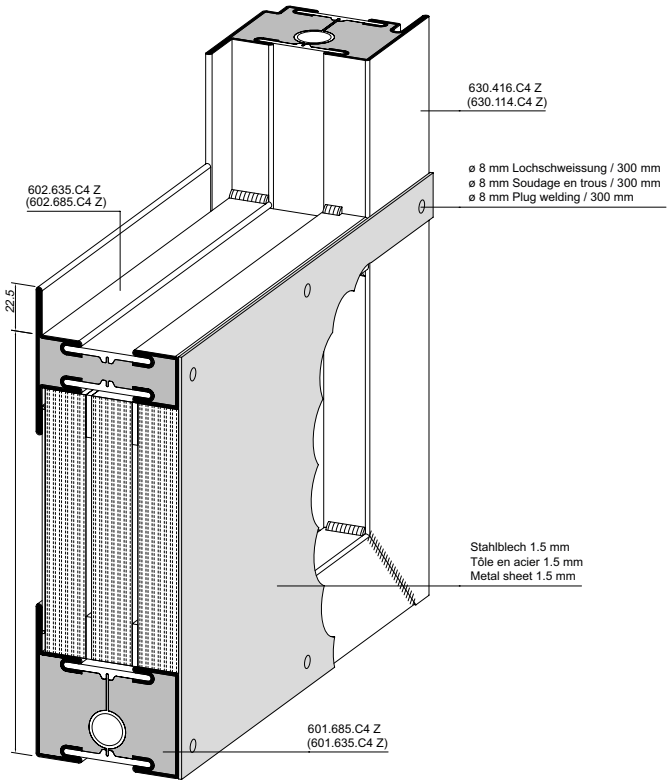

ift Rosenheim
Notifizierte Produktzertifizierungsstelle
17-003082-PR01
16.09.2020
17-003083-PR01
17.07.2020
Notified Body 0757

Montagestoss T-Verbinder (Winkelbefestigung)

Eclissage avec raccord en T (Fixation angulaire)

Site joint with onnecting spigot (Angle fixing)

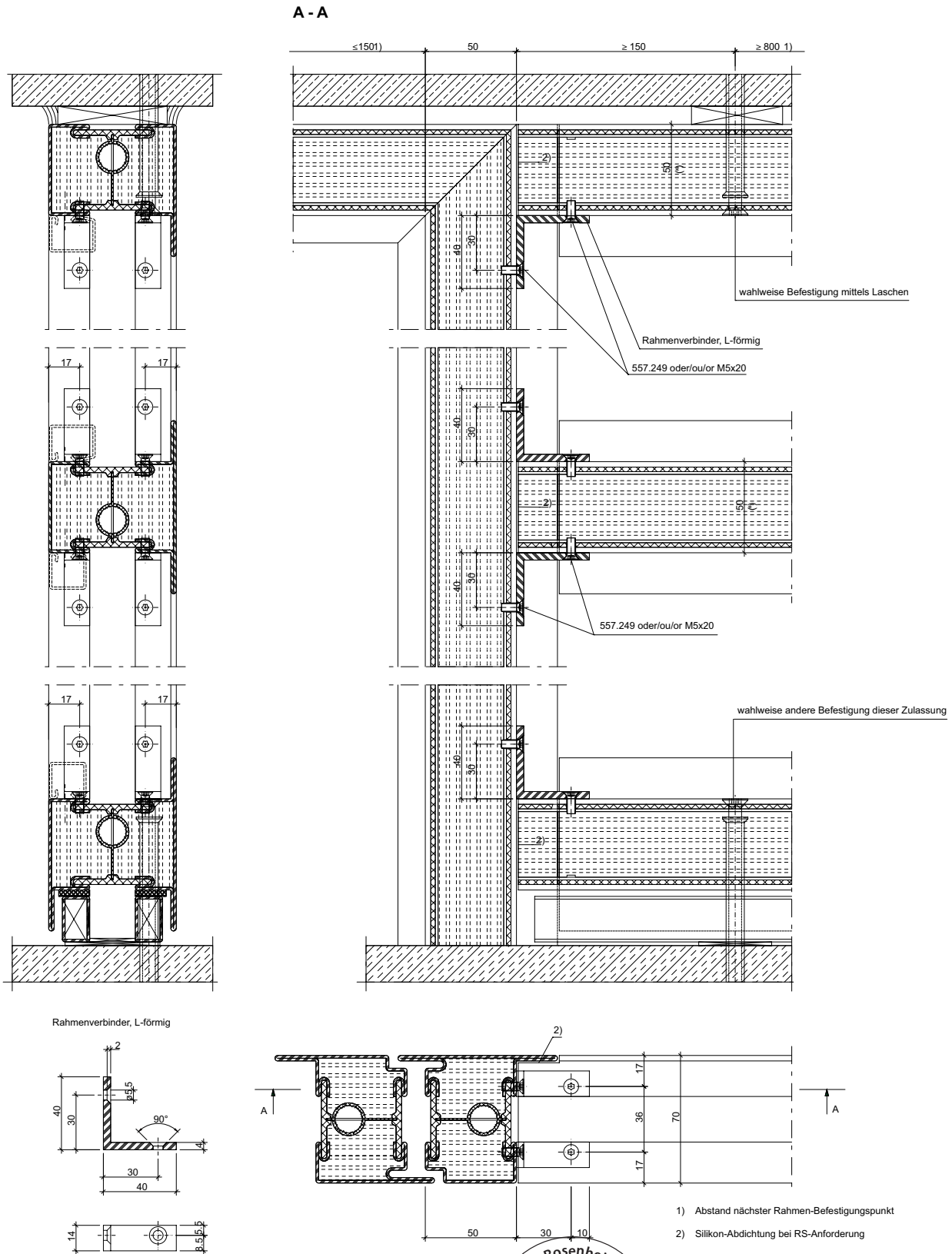

ift Rosenheim
Notifizierte Produktzertifizierungsstelle
17-003082-PR01
16.09.2020
17-003082-PR03
17.07.2020
Notified Body 0757

Verdeckt liegende Glasfalzbelüftung
Türflügel

Aération non visible des feuillures à verre
Vantail de porte

Concealed glazing rebate ventilation
Door leaf

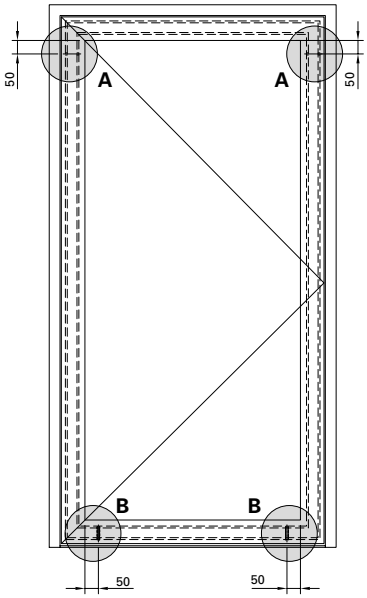

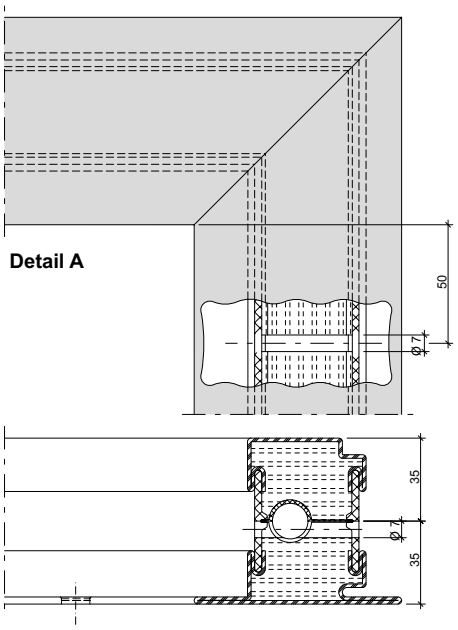

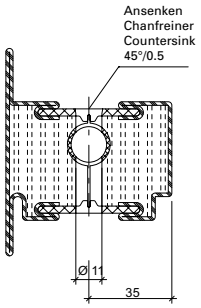

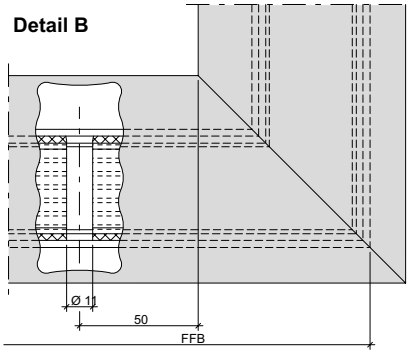

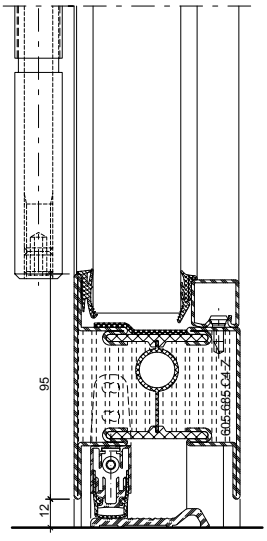

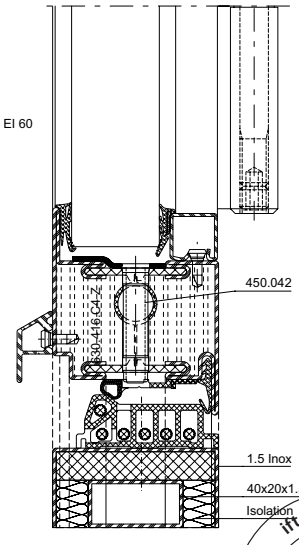

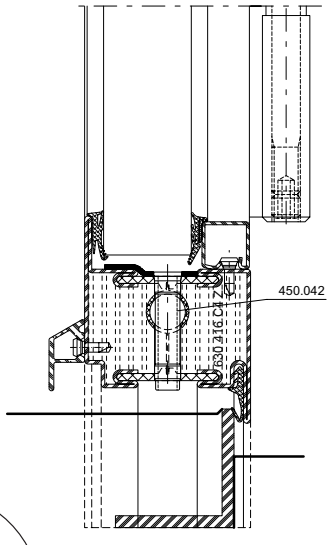

ift Rosenheim
Notifizierte Produktzertifizierungsstelle
17-003082-PR01
16.09.2020
17-003083-PR01
17.07.2020
Notified Body 0757

Glasfalzbelüftung
Türflügel

Aération des feuillures à verre
Vantail de porte

Glazing rebate ventilation
Door leaf

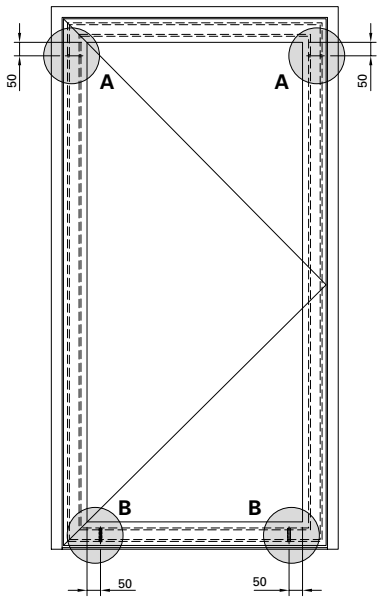

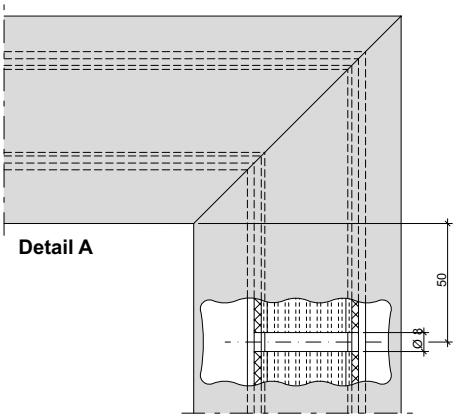

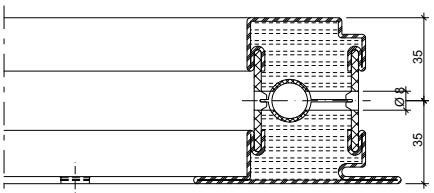

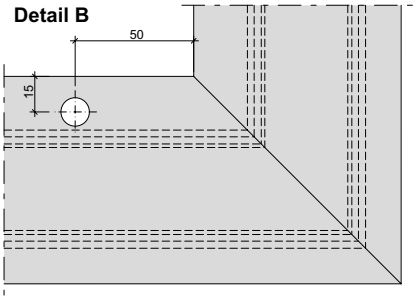

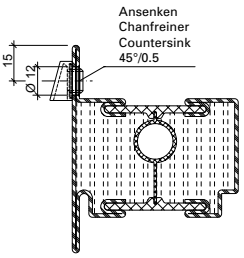

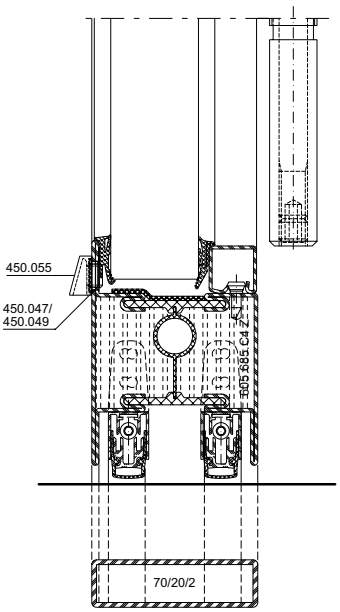

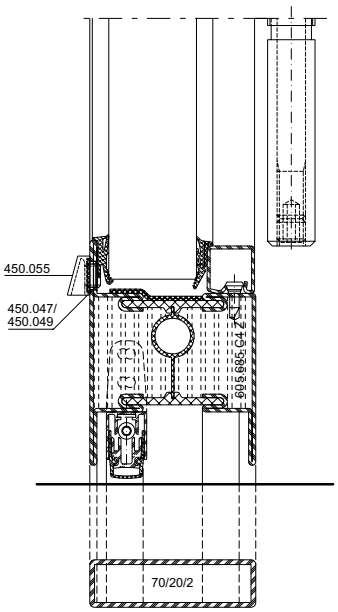

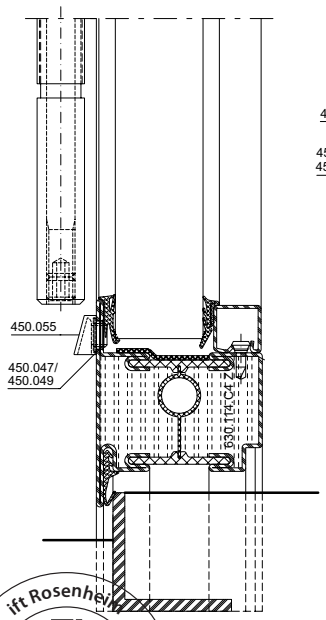

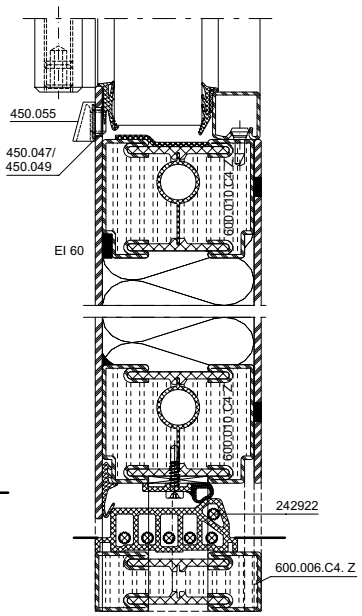

ift Rosenheim
Notifizierte Produktzertifizierungsstelle
17-003082-PR01
16.09.2020
17-003082-PR02
17.07.2020
Notified Body 0757

Glasfalzbelüftung
Türflügel-Sprosse

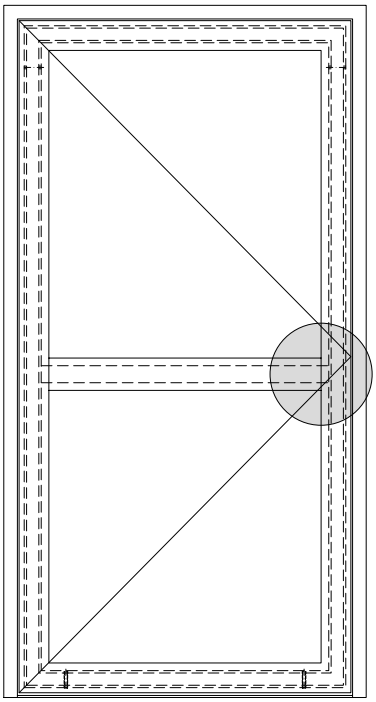

Aération des feuillures à verre
Traverse vantail de porte

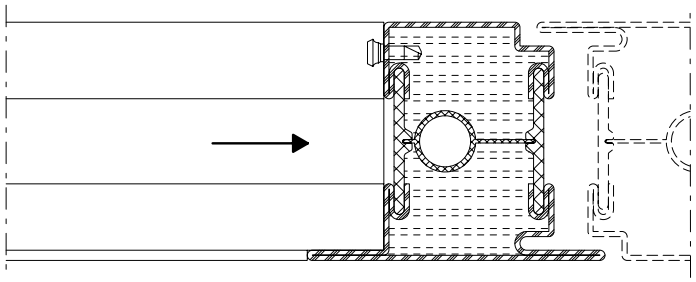

Glazing rebate ventilation
Mullion door leaf

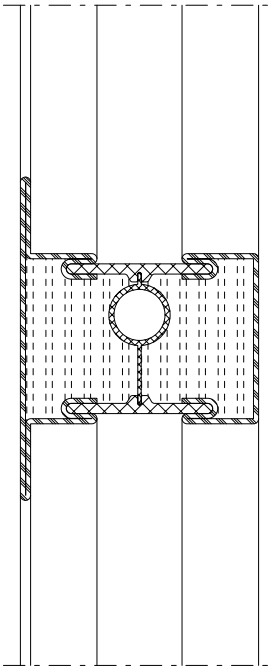

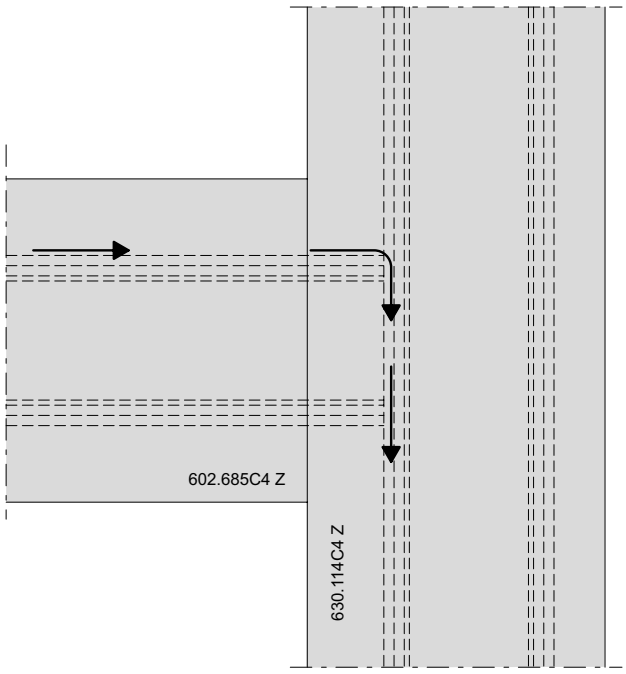

ift Rosenheim
Notifizierte Produkt-zertifizierungsstelle
17-003082-PR01
16.09.2020
17-003083-PR01
17.07.2020
Notified Body 0757

Anordnung Glasfalzbelüftung Festverglasung

Disposition aération de feuillure pour verre Vitrage fixe

Location glazing rebate ventilation Fixed glazing

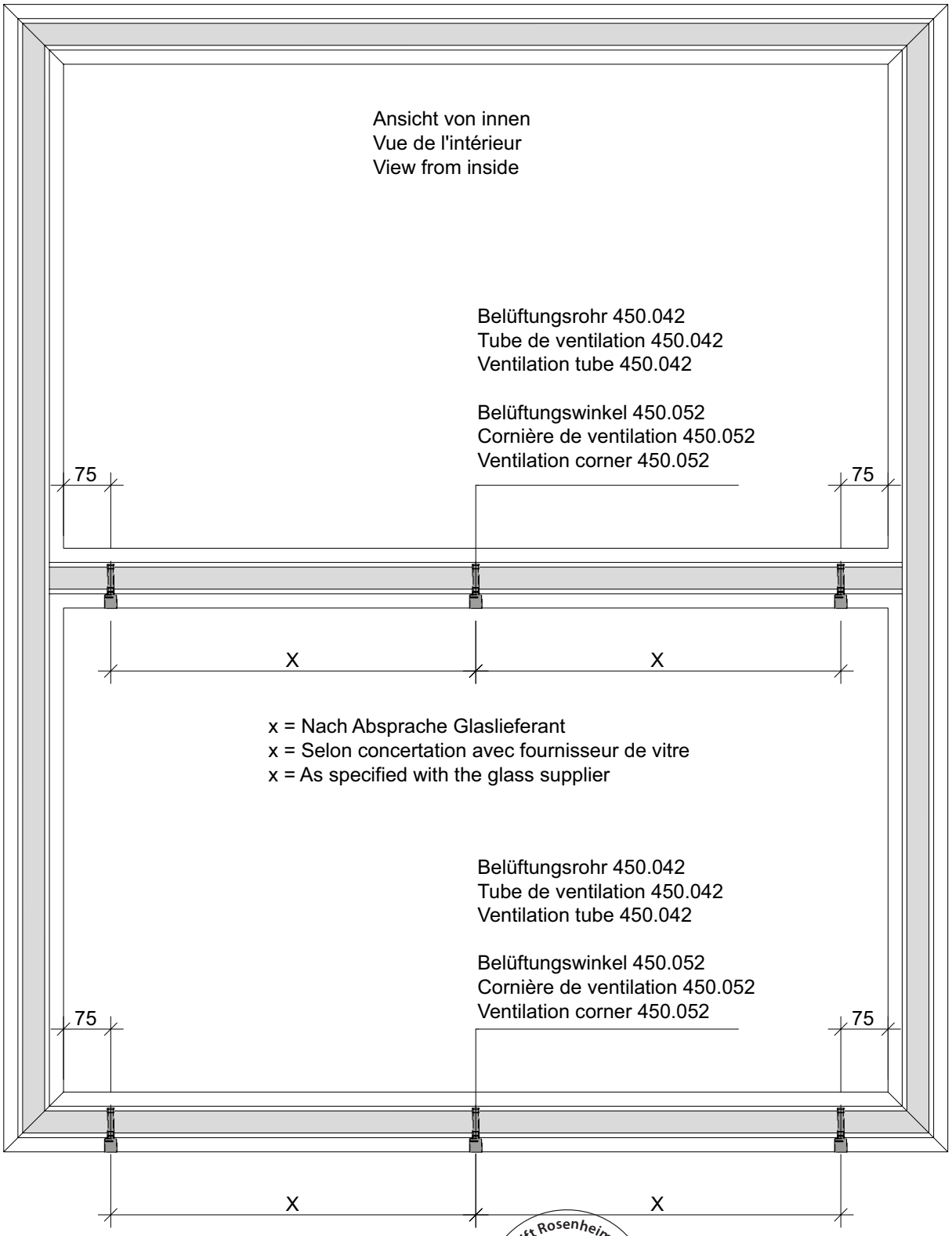

ift Rosenheim
Notifizierte Produktzertifizierungsstelle
17-003082-PR01
16.09.2020
17-003082-FPC-PR01
17.07.2020
Notified Body 0757

Verdeckt liegende Glasfalzbelüftung Festverglasung

Aération non visible des feuillures à verre pour vitrage fixe

Concealed glazing rebate ventilation Fixed glazing

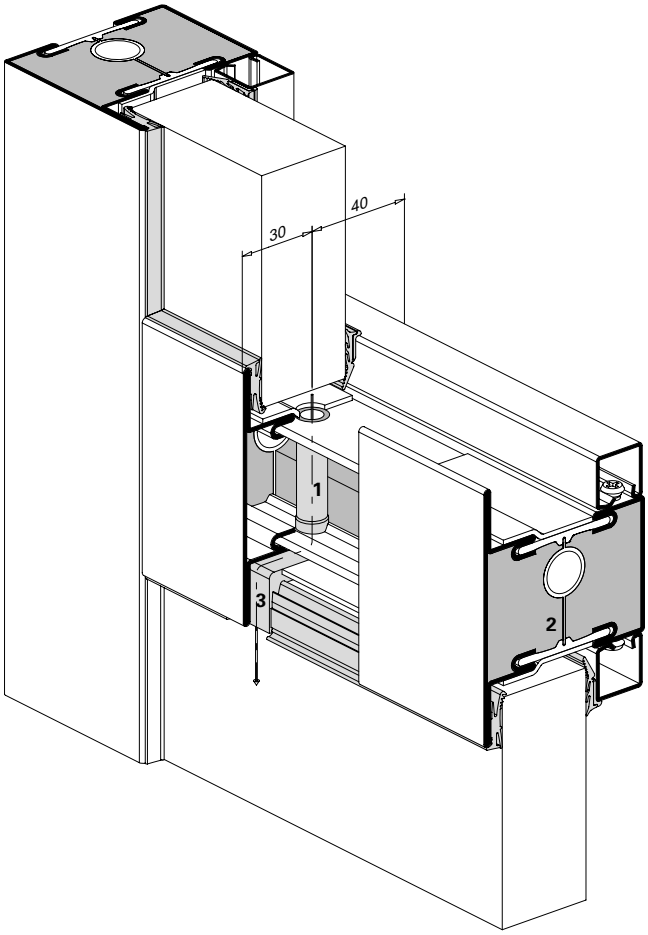

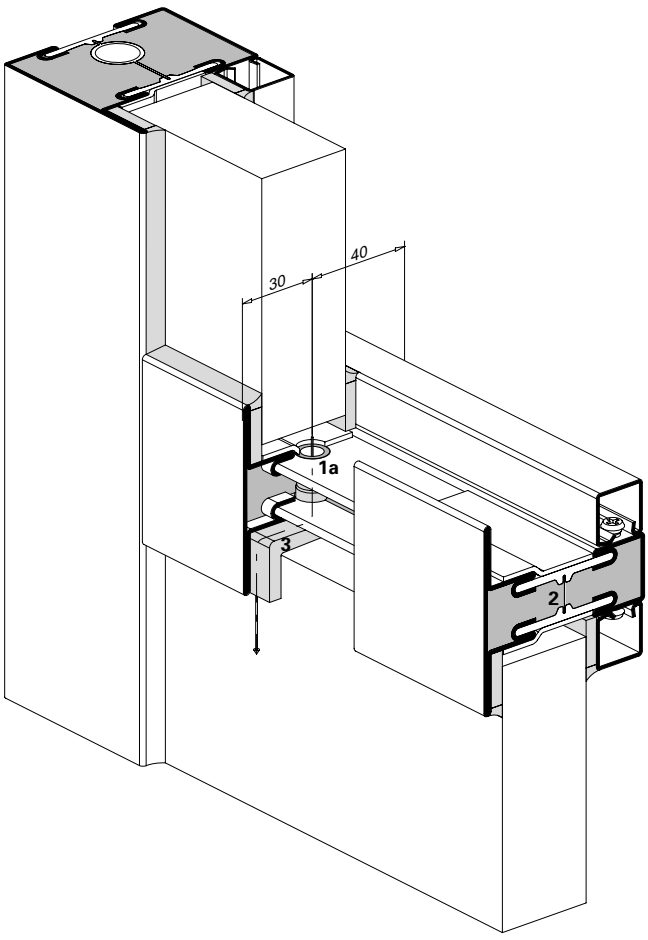

Pos.	Artikel
1	Belüftungsrohr (450.042)
1a	Belüftungsrohr (450.043)
2	Alu-Blende
3	Belüftungswinkel (450.052)

Pos.	Article
1	Tube de ventilation (450.042)
1a	Tube de ventilation (450.043)
2	Ecran en alu
3	Equerre de ventilation (450.052)

Ref.	Article
1	Ventilation tube (450.042)
1a	Ventilation tube (450.043)
3	Aluminium cover
2	Ventilation angle (450.052)

Verarbeitungshilfen

499.322 Bohrlehre Belüftungsrohr
499.323 Montagewerkzeug

Outils d'usinage

499.322 Gabarit de perçage pour tube de ventilation
499.323 Outil de montage

Assembly tools

499.322 Drilling template for ventilation tube
499.323 Fitting tool

ift Rosenheim
Notifizierte Produktzertifizierungsstelle
17-003082-PR01 16.09.2020
17-003083-PR01 17.07.2020
Notified Body 0757

Verdeckt liegende Glasfalzbelüftung Fusspunktbereich

Aération non visible des feuillures à verre Zone de l'appui inférieur

Concealed glazing rebate ventilation Sill area

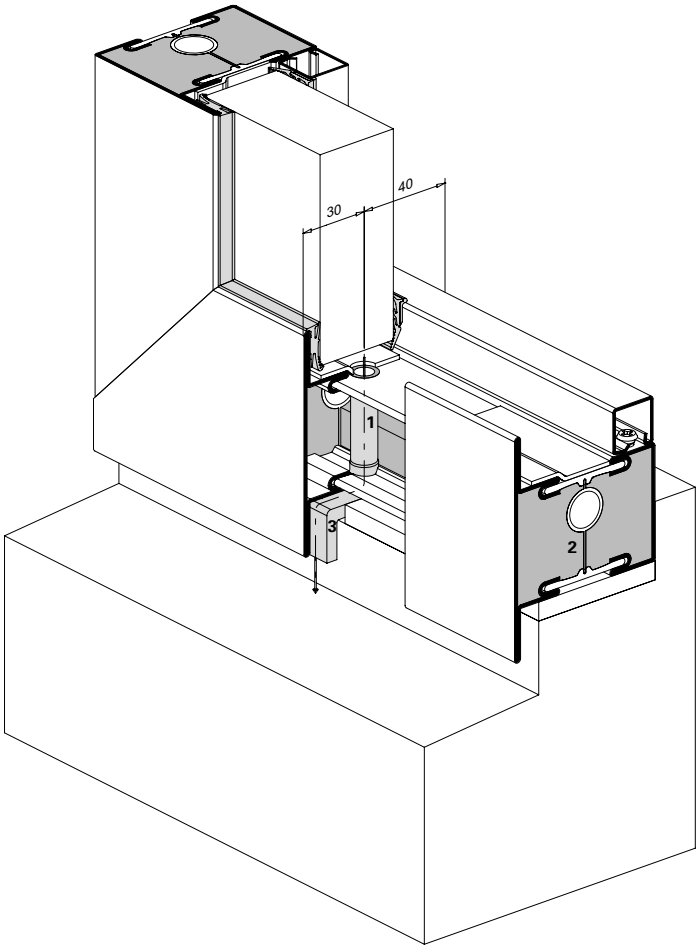

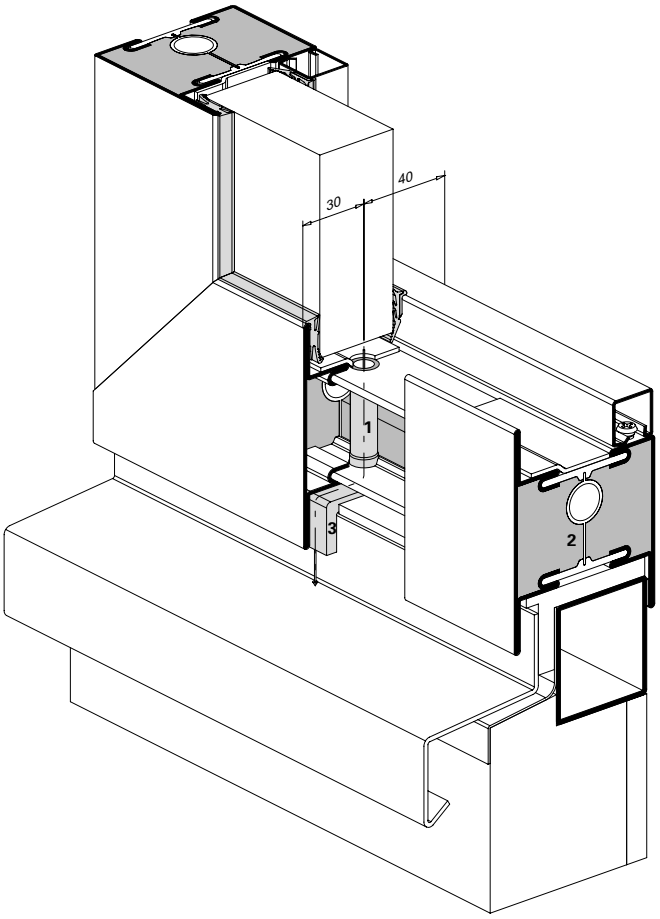

Pos.	Artikel
1	Belüftungsrohr (450.042)
2	Alu-Blende
3	Belüftungswinkel (450.052)

Pos.	Article
1	Tube de ventilation (450.042)
2	Ecran en alu
3	Equerre de ventilation (450.052)

Ref.	Article
1	Ventilation tube (450.042)
3	Aluminium cover
2	Ventilation angle (450.052)

Verarbeitungshilfen

499.322 Bohrlehre Belüftungsrohr
499.323 Montagewerkzeug

Outils d'usinage

499.322 Gabarit de perçage pour tube de ventilation
499.323 Outil de montage

Assembly tools

499.322 Drilling template for ventilation tube
499.323 Fitting tool

ift Rosenheim
Notifizierte Produktzertifizierungsstelle
17-003082-PR01
16.09.2020
17-003083-PR01
17.07.2020
Notified Body 0757

Glasfalzbelüftung
Oberlicht

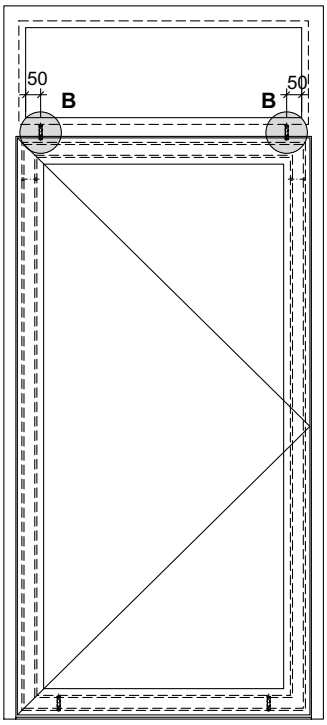

Aération des feuillures à verre
Imposte

Detail B

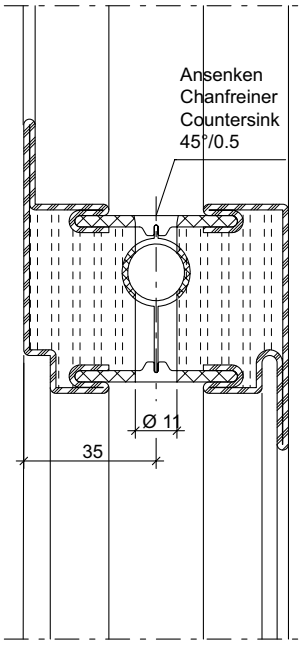

Glazing rebate ventilation
Top light

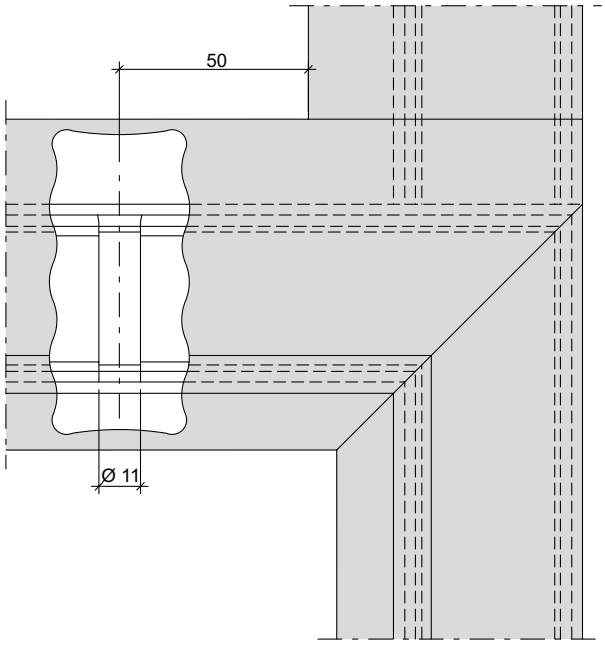

Nach aussen öffnend
Ouvrant vers l'extérieur
Outward opening

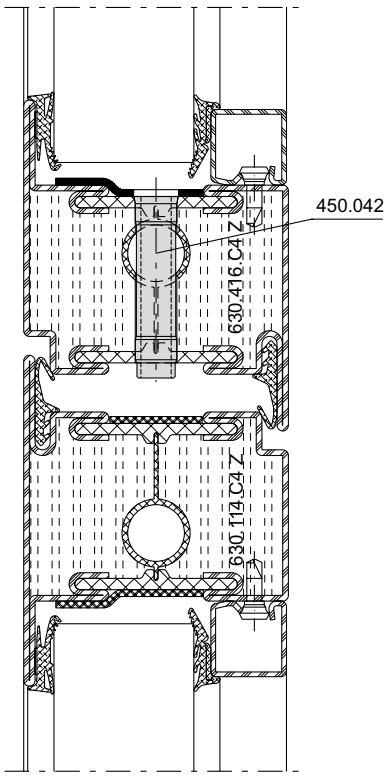

Nach innen öffnend
Ouvrant vers l'intérieur
Inward opening

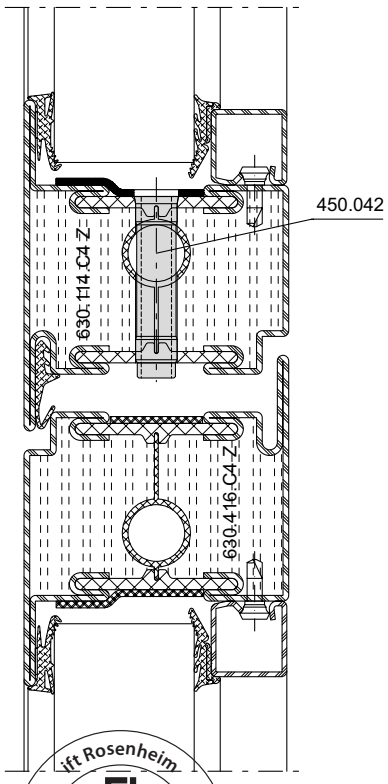

ift Rosenheim
Notifizierte Produkt-zertifizierungsstelle
17-003082-PR01
16.09.2020
17-003083-PR01
17.07.2020
Notified Body 0757

Einbau verdeckt liegende Glasfalzbelüftung

Falzbelüftungslöcher bohren

Die richtige Position der Belüftungsrohre ergibt sich, in dem die Bohrlehre (499.322) wie folgt verwendet wird:

- für das Riegelprofil (T-Stoss) muss die Bohrlehre seitlich mit dem Hauptsägeschnitt bündig sein.
- für den unteren Profilrahmen (Gehrung) muss die Bohrlehre mit dem Gehrungsschnitt der Hauptkammer oben übereinstimmen.

Anschliessend werden die Bohrungen (Durchmesser 11 mm) auf einer Ständerbohrmaschine gebohrt.

Montage aération non visible des feuillures à verre

Perçage des trous d'aération

La position correcte des tubes d'aération est obtenue automatiquement si le gabarit de perçage (499.322) est utilisé de la façon suivante:

- pour le profilé de traverse (assemblage en T), il doit y avoir correspondance de l'arête usinée avec l'extrémité du gabarit.
- pour le profilé dormant inférieur (assemblage d'onglet), il doit y avoir correspondance entre l'extrémité du gabarit et la coupe de la partie supérieure de la chambre du profilé.

Percer ensuite les trous (diamètre 11 mm) avec une perceuse verticale.

Installing of concealed glazing rebate ventilation

Drilling of ventilation holes

The correct location of the ventilation holes is found by using the hole gauge (499.322) as follows:

- for the tramsom section (T joint) the hole gauge must be flush sideways to the main saw cut.
- for the lower frame section (mitre) the hole gauge must align with the mitre cut of the main chamber.

Finally, the holes are drilled (diameter 11 mm) using the upright drilling machine.

Freistellung Aluminiumblende

Die Aluminiumblendenteile werden so eingebaut, dass im Bereich der Bohrungen ein Freiraum von ca. 30 mm entsteht. Die Enden sind gegen ein allfälliges Herausfallen zu sichern. Blende mittels Flachzange leicht abbiegen.

Interruption l'écran en aluminium

Monter les éléments de l'écran en aluminium de manière à créer un espace libre d'environ 30 mm dans la zone des perçages. Bloquer les extrémités pour prévenir une éventuelle chute. Plier légèrement l'écran au moyen d'une pince plate.

Releasing the aluminium cover

The aluminium cover parts are assembled so that there is a free space of approx. 30 cm in the region of the drilled holes. The ends are to be fixed so they cannot fall off. The frame is to be bent slightly using flat nosed pliers.



Lehre positionieren und anklemmen
Positionner le gabarit et le serrer
Locating and fixing the jig

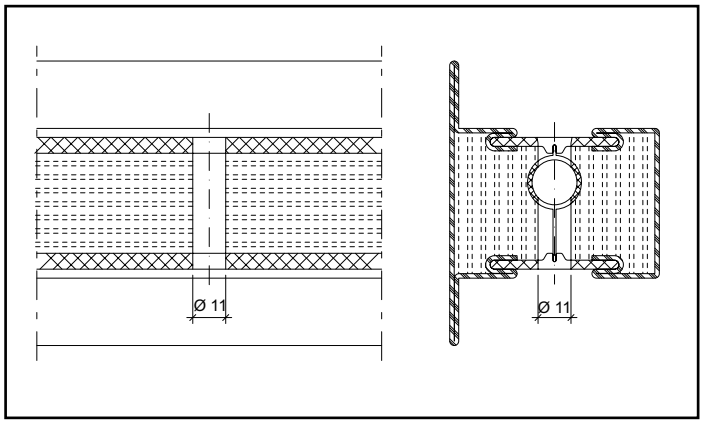

Freistellung Aluminiumblende
Interruption écran en aluminium
Releasing the aluminium cover

ift Rosenheim
Notifizierte Produktzertifizierungsstelle
17-003082-PR01
16.09.2020
17-003082-PR01
17.07.2020
Notified Body 0757

Belüftungsrohre einsetzen

Das Belüftungsrohr (450.042/450.043) wird in die Bohrung aufgesteckt und mittels Montagewerkzeug (499.323) und Hammer eingeschlagen. Das Belüftungsrohr muss bündig zum Isolator versetzt werden. Mit den Sägeunterlagen (499.295) wird die Montage erleichtert, es ist jedoch darauf zu achten, dass die Unterlagen nicht direkt unterhalb des Belüftungsrohres liegen.

Belüftungswinkel Einbau

Der Belüftungswinkel ist lappen- und glasseitig mit Silikon (vorteilhaft Tubensilikon 100 ml) abzudichten. Es ist darauf zu achten, dass nicht zuviel Silikon aufgetragen wird (Verschmutzung).

Belüftungswinkel vor dem Glaseinsatz aufstecken.

Montage des tubes de ventilation

Placer le tube de ventilation (450.042/ 450.043) dans le perçage et l'enfoncer à l'aide de l'outil de montage (499.323) et d'un marteau. Le tube de ventilation doit être placé à fleur de l'isolateur. Les supports de sciage (499.295) facilitent le montage; veiller néanmoins à ne pas placer les supports directement au-dessous du tube de ventilation.

Pose de l'équerre de ventilation

Etancher l'équerre de ventilation côté aile fixe et côté verre avec du silicone (de préférence avec du silicone en tube de 100 ml). Veiller à ne pas étaler trop de silicone (salissures).

Monter l'équerre de ventilation avant la pose du vitrage.

Installing the ventilation tube

The ventilation tube (450.042/450.043) is plugged into the hole and is driven home using the mounting tool (499.323) and a hammer. The ventilation tube must be fitted flush with the insulator. Fitting is made easier using the saw support (499.295); care should however be taken that the support does not lie directly underneath the ventilation tube.

Installing angle for glazing rebate ventilation

The angle for glazing rebate ventilations to be sealed on the lip and glazing side with silicone (preferably with tube silicone 100 ml). Care should be taken that not too much silicone is used (contamination).

Plugging in the angle for glazing rebate ventilation before mounting glazing.

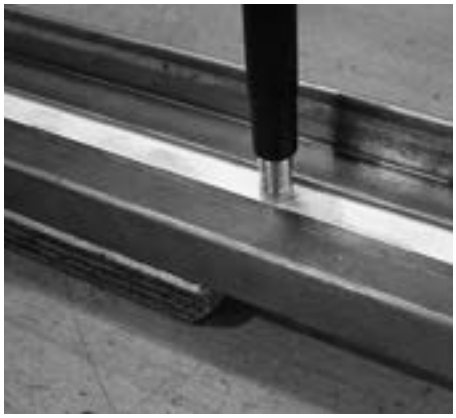

Einschlagen des Belüftungsrohrs
Enfoncement du tube de ventilation
Driving the ventilation tube home

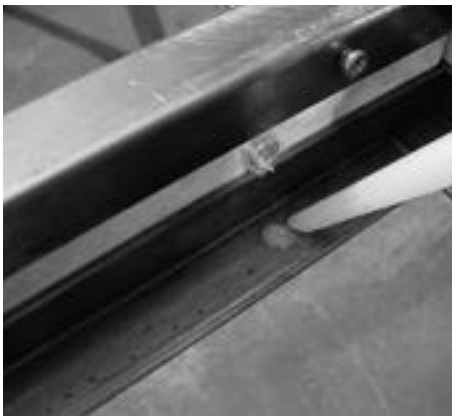

Abdichten lappenseitig
Etancher côté aile fixe
Sealing on the lip side



Belüftungswinkel aufstecken
Monter l'équerre de ventilation
Plugging-in the angle for glazing rebate ventilation

Fertigung der Elemente

Schweissnaht-Vorbereitung (Abb. 1/2)
Die Profilstahlrohre werden wie üblich für die Schweissarbeit angeschrägt. Um eine einwandfreie Schweissnaht zu erzielen, empfehlen wir die Keramik-Masse mit einem Messer fasenförmig auszunehmen.

Schweissung Türflügelrahmen (Abb. 3)
Die Erfahrung zeigt, dass vor allem breite Türflügel ohne Riegel oder ohne erhöhten Sockel auf der Schlossseite infolge Glasgewicht zum «Absacken» neigen.
Als Gegenmassnahme empfehlen wir deshalb, die Türflügelrahmen schlosseitig leicht erhöht (ca. 1 mm) und möglichst als steifen Rahmen auszubilden.

Folgende Massnahmen ergeben steife Flügelrahmen:
– ein oder mehrere Riegel
– Profile möglichst umlaufend verschweissen

Fabrication des éléments

Préparation de la soudure (fig. 1/2)
Les tubes profilés d'acier sont chanfreiné comme d'habitude en vue du soudage. Afin d'obtenir une soudure impeccable, nous recommandons d'entailler le masse céramique à l'aide d'un couteau.

Soudage des cadres vantaux de porte (fig. 3)
L'expérience démontre que les portes larges sans traverse et sans socle élevé, en particulier, ont tendance à «s'affaisser» du côté de la serrure à cause du poids du verre.
C'est pourquoi nous recommandons comme contre-mesure d'élever légèrement (env. 1 mm) les cadres de vantaux de la porte côté serrure et si possible de les pourvoir de cadres rigides.

Les mesures suivantes servent à rendre les cadres ouvrants rigides:
– Une ou plusieurs traverses
– autant que possible, souder tout le périmètre du profilé

Fabrication of the elements

Weld preparation (fig. 1/2)
Miter-cut the profiled steel sections as usual for welding. To ensure a perfect welding seam, we recommend cutting out the ceramic compound using a knife.

Welding door leaf frames (fig. 3)
Experience shows that wide doors without a mid-rail or raised bottom rail are particularly prone to «sagging» on the lock side due to the weight of the glass.
To counteract this tendency we advise you to raise the door leaf frame slightly (approx. 1 mm) on the lock side and to make the frame as rigid as possible.

The following precautions ensure rigid leaf frames:
– one or more mid-rails
– as far as possible, weld the sections all round.

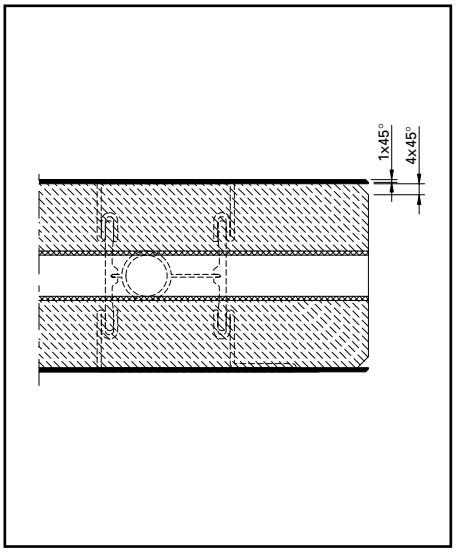

Abb. 1 / Fig. 1 / Fig. 1


Abb. 2 / Fig. 2 / Fig. 2

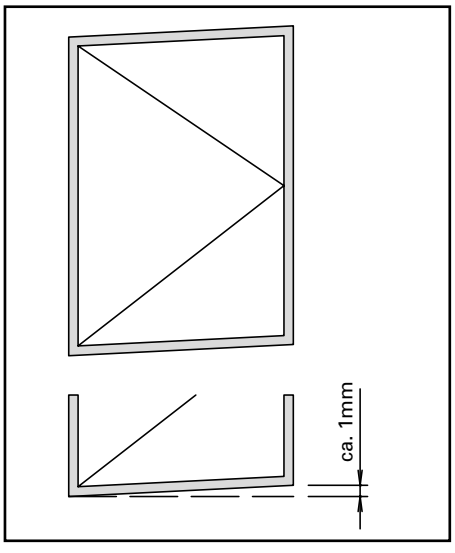

Abb. 3 / Fig. 3 / Fig. 3

ift Rosenheim
Notifizierte Produktzertifizierungsstelle
17-003082-PR01
16.09.2020
17-003082-PR02
17.07.2020
Notified Body 0757

Schweissung Glasfalzbereich (Abb. 4)
Zur Erhöhung der Rahmenfestigkeit müssen die Profile auch im Glasfalz verschweisst werden.

Zu beachten:
Infolge Schweissung im Glasfalzbereich sind die inneren Stirnseiten der horizontalen Glasleisten entsprechend anzuschrägen (Schweissraupe).

Soudage de la zone de la feuillure de verre (fig. 4)
Pour accroître la rigidité du cadre, les profilés doivent être soudés aussi dans la feuillure.

Attention:
A la suite du soudage dans la zone de la feuillure de verre, il faut pratiquer des entailles sur la face intérieure des parcloses horizontales (cordon de soudure).

Welding in glazing rebate area (fig. 4)
The profiles must also be welded in the glazing rebate to increase the strength of the frame.

Caution:
Bevel the inner surfaces of the horizontal glazing beads after welding in the glazing rebate area (welding seam).

Zuschnitt Glasleisten (Abb. 5/6)
Damit die Glasleisten im Brandfall dilatieren können, müssen sie auf Untermass zugeschnitten werden. Die horizontalen Glasleisten (Abb. 5) werden durchgeführt, die vertikalen Glasleisten (Abb. 6) dazwischengesetzt. Die Glasleiste ist pro Meter um 1 mm zu verkürzen.

Coupe des parcloses (fig. 5/6)
Afin de permetter la dilatation des parcloses en cas d'incendie, il faut les couper à une dimension inférieure à la coté préscrite. Les parcloses horizontales (fig. 5) sont posées en continu, les parcloses verticales (fig. 6) sont intercalées. La parclose doit être raccourcie d'1 mm par mètre.

Cutting glazing beads to size (fig. 5/6)
The glazing beads must be cut to a dimension smaller than specified to allow for expansion in the event of fire. The horizontal glazing beads (fig. 5) are laid in a continuous strip, the vertical ones are positioned between them (fig. 6). The glazing bead must be shortened by 1 mm per metre.

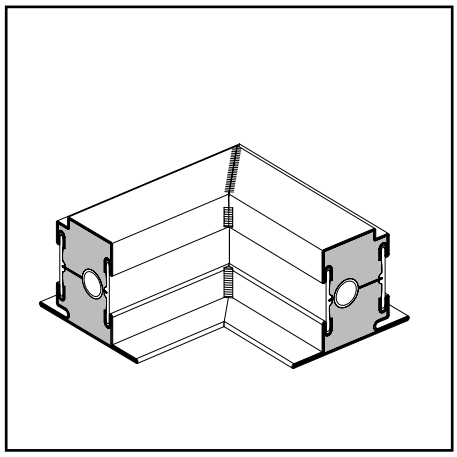

Abb. 4a / Fig. 4a / Fig. 4a

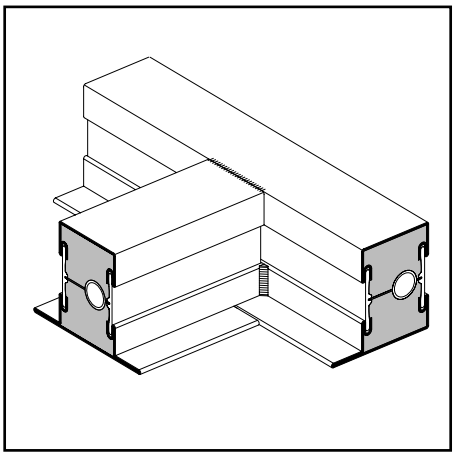

Abb. 4b / Fig. 4b / Fig. 4b

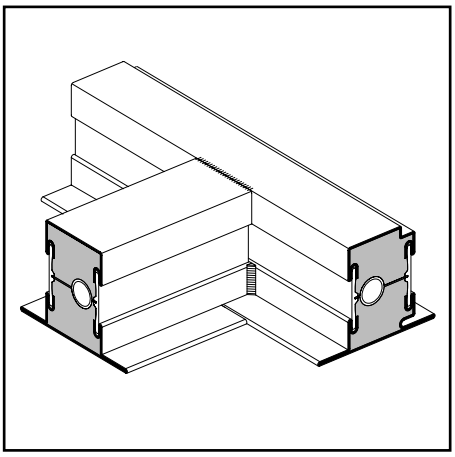

Abb. 4c / Fig. 4c / Fig. 4c

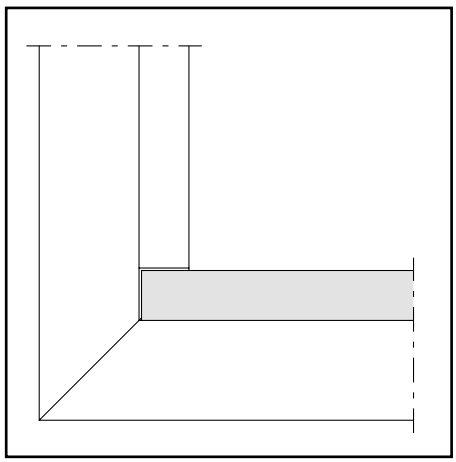

Abb. 5 / Fig. 5 / Fig. 5

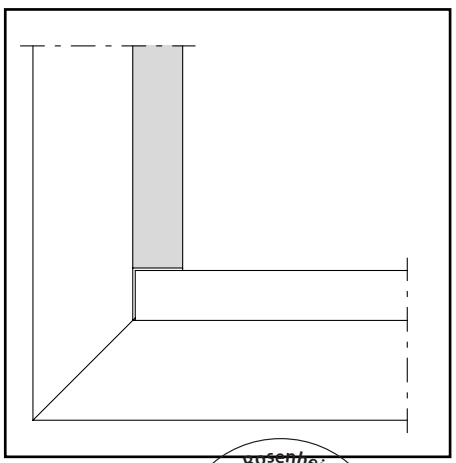

Abb. 6 / Fig. 6 / Fig. 6

ift Rosenheim
Notifizierte Produktzertifizierungsstelle
17-003082-PR01
16.09.2020
17-003083-PR01
17.07.2020
Notified Body 0757

Abdichtung im Falzbereich

Ecken- und T-Stoss abdichten
Die Ecken der Entwässerungsebene sind mit handelsüblichem Silikon auszustreichen.

Glasfalz-Grund abdichten
Der Glasfalz-Grund ist im Isolator-Bereich mit Schmalfugen-Dichtmasse (450.106) unten durchgehend und seitlich 50 mm hoch abzudichten.

Etanchéité dans la feuillure

Etancher les joints d'angle et en T
Etancher les angles du plan de drainage avec du silicone courant vendu dans le commerce.

Etanchéité du fond de feuillure
Etancher le fond de feuillure dans la zone de l'isolateur avec du mastic d'étanchéité pour joints étroits (450.106) en partie inférieure et sur les côtés jusqu'à 50 mm de hauteur.

Sealing in the rebate region

Sealing corners and T joint
The corners of the drainage region are to be smeared with commercially-available silicone.

Glazing rebate base
The glazing rebate base is to be sealed in the region of the insulator continuously and sideways to a depth of 50 mm with narrow joint sealing material (450.106).

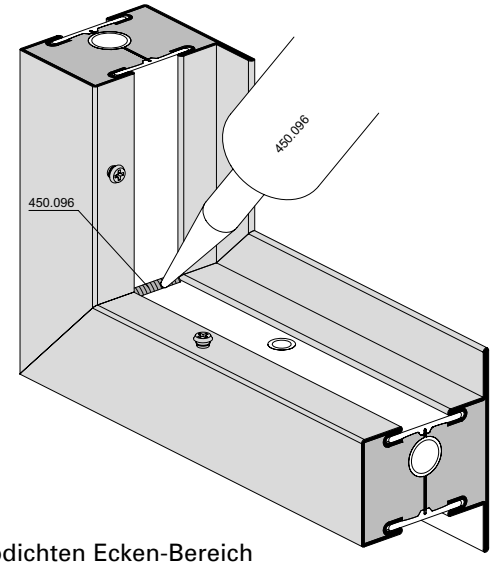

Abdichten Ecken-Bereich
Etanchéité des joints d'angle
Sealing corners

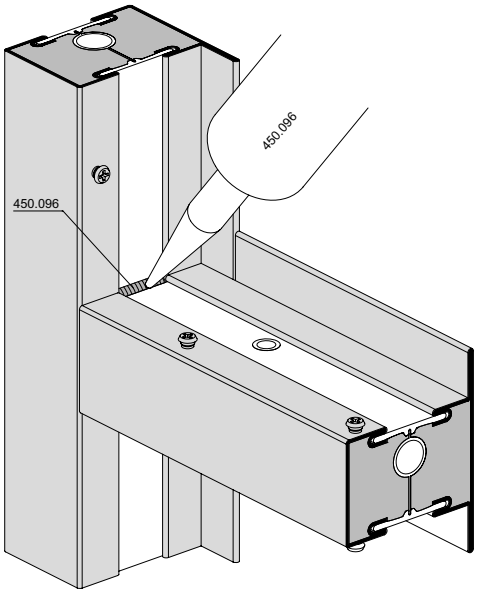

Abdichten T-Stoss-Bereich
Etanchéité en T
Sealing T joint

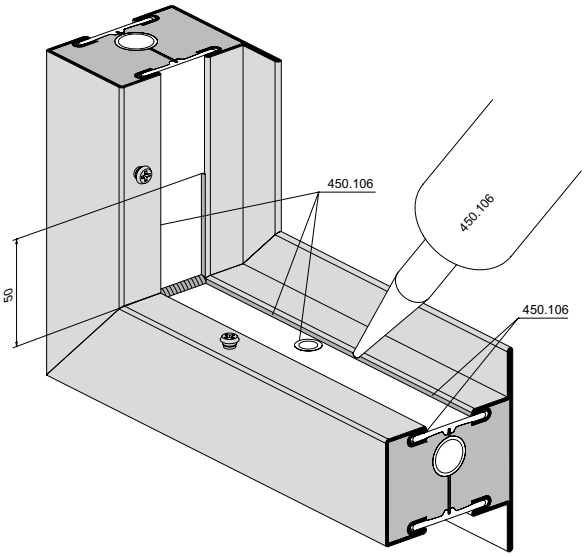

Abdichtstellen Glasfalz
Situation de l'étanchéité de feuillure
Sealed positions glazing rebate

ift Rosenheim
Notifizierte Produktzertifizierungsstelle
17-003082-PR01
16.09.2020
17-003082-PR01
17.07.2020
Notified Body 0757

Befestigung der Glashalteleisten und Falzluft

Fixation des parcloses et jeu de feuillure

Fixing of the glazing beads and rebate space

Anwendung Application Use	Werkstoff Matériau Material	Befestigungsart Type de fixation Fixing type	max. Abstand Distance max. max. Distance	Randabstand Distance périmétrique Distance from edge	Zusatzmassnahme Mesure supplémentaire Additional measure	Falzluft (Glas / Paneele) Jeu de feuillure (vitrage/panneaux) Rebate space (glass / panels)
Standard	Stahl Acier Steel	geklipst clipsé clip-on	250 mm	60 +/-20 mm	Keine Glasleistensicherung erforderlich, ausser bei Einsatz der Glasleisten 402.136 und 402.141. Dann ist eine Sicherungsschraube in der Mitte (L/2) zu setzen. Pas de blocage de parclose nécessaire, sauf en cas d'utilisation des parcloses 402.136 et 402.141. Il faut alors placer une vis de blocage au milieu (L/2). Glazing beads do not need to be secured, except when using glazing beads 402.136 and 402.141. A securing screw must then be positioned in the middle (L/2).	6 +/-1 mm
Standard	Rostfrei	geklipst clipsé clip-on	250 mm		Sicherungsschraube bei vertikal eingesetzten Glasleisten in der Mitte (L/2) Vis de blocage pour des parcloses à pose verticale au milieu (L/2) Securing screw for glazing beads installed vertically in the centre (L/2)	6 +/-1 mm
Standard	Stahl Acier Steel / Rostfrei	geschraubt vissé screw-on	500 mm		-	6 +/-1 mm

Zulässige alternative Glasleistenvarianten:
Rohr aus Stahl oder Edelstahl Höhe 20-30 mm, Tiefe 8-35 mm, Materialstärke 1,5-3 mm
Winkelblech aus Stahl oder Edelstahl Höhe 12-30 mm, Tiefe 8-35 mm, Materialstärke 1,5-2 mm
Stahlflach aus Stahl oder Edelstahl Glasabdeckung 20-30 mm, Höhe 40-72.5 mm, Materialstärke 3 mm

Variantes de parclose alternatives admissibles:
Tube en acier ou acier inoxydable hauteur 20-30 mm, profondeur 8-35 mm, épaisseur de matériau 1,5-3 mm
Cornière en acier ou acier inoxydable hauteur 12-30 mm, profondeur 8-35 mm, épaisseur de matériau 1,5-2 mm
Plat en acier ou en acier inoxydable recouvrement du verre 20-30 mm, profondeur 40-72,5 mm, épaisseur de matériau 3 mm

Permitted alternative glazing bead options:
Tube made from steel or stainless steel, height 20-30 mm, depth 8-35 mm, material thickness 1.5-3 mm
Bracket plate made from steel or stainless steel, height 12-30 mm, depth 8-35 mm, material thickness 1.5-2 mm
Steel flat made from steel or stainless steel, glass cover 20-30 mm, height 40-72.5 mm, material thickness 3 mm

Befestigung der Glasleisten

Fixation des parcloses

Fixing of the glazing beads

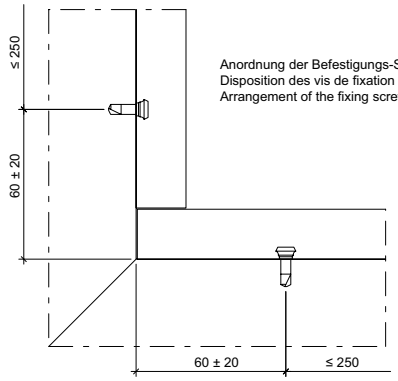

Anordnung der Befestigungs-Schrauben
Disposition des vis de fixation
Arrangement of the fixing screws

Beim Einsatz des Werkstoffes Stahl ist bei geklipsten keine weitere Massnahme erforderlich.
Bei Edelstahl ist eine Sicherungsschraube bei vertikal eingesetzten Glasleisten in der Mitte (L/2) erforderlich.

En cas d'utilisation du matériau acier, aucune autre mesure n'est nécessaire pour les parcloses clipsées.
En cas d'utilisation d'acier inox, une vis de blocage est requise au milieu (L/2) pour les parcloses à pose verticale.

When using the material steel, no further measures are necessary for the clip-on version.
With stainless steel, a securing screw is required for glazing beads installed vertically in the centre (L/2).

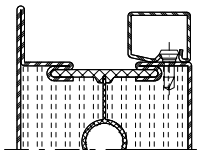

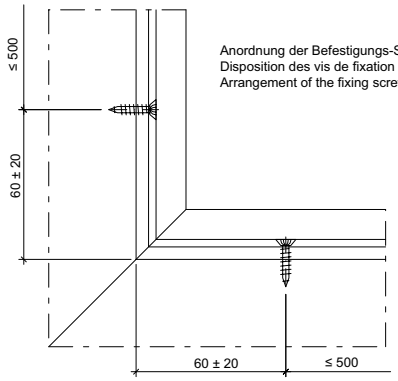

Anordnung der Befestigungs-Schrauben
Disposition des vis de fixation
Arrangement of the fixing screws

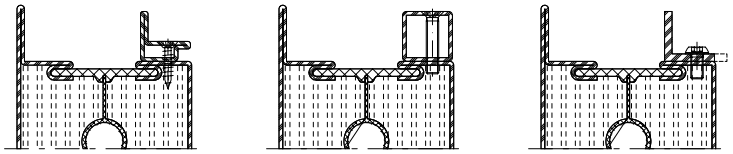

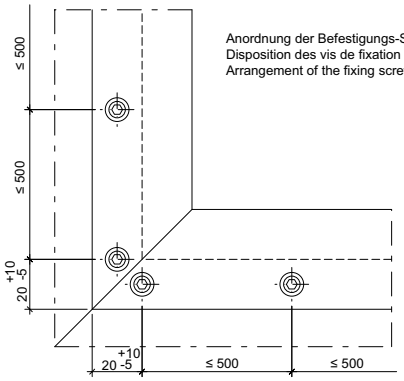

Anordnung der Befestigungs-Schrauben
Disposition des vis de fixation
Arrangement of the fixing screws

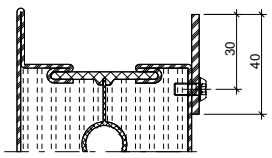

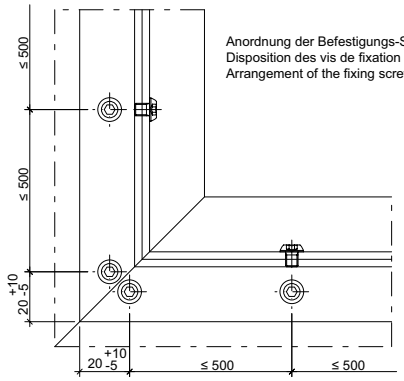

Anordnung der Befestigungs-Schrauben
Disposition des vis de fixation
Arrangement of the fixing screws

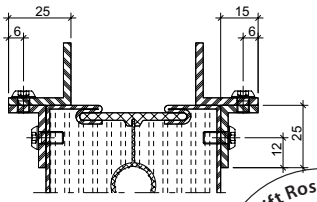

ift Rosenheim
Notifizierte Produkt-zertifizierungsstelle
17-003082-PR01
16.09.2020
17-003082-PR02
17.07.2020
Notified Body 0757

Anordnung Befestigungsknöpfe (Abb. 7)
Die Befestigungsknöpfe 450.007 sind grundsätzlich in Abständen von max. 250 mm einzusetzen. Von den Ecken aus ist ein Abstand von 60 mm einzuhalten.

Disposition des boutons de fixation (fig. 7)
Disposer les boutons de fixation 450.007 rà des intervalles de 250 mm au maximum. Respecter une distance de 60 mm à partir des angles).

Positioning fastening studs (fig. 7)
Position the fastening studs 450.007 max. 250 mm apart. Starting from the edge distance of 60 mm must be kept.

Montage der Glasleisten (Abb. 8)
Der Bohrabstand für die Glasleisten 402.115 Z - 402.136 Z beträgt 9 mm und 7 mm für 402.112 Z. Dies entspricht grundsätzlich einer rahmenbündigen Montage, wobei infolge der Kantenradien ein leichter Versatz gegen innen vorgesehen ist.

Montage des parcloses (fig. 8)
L'espacement entre les perforations pour les parcloses 4402.115 Z - 402.136 Z est de 9 mm et 7 mm pour 402.112 Z, ce qui correspond au montage à fleur du cadre. Pourtant, à cause des rayons des bords, un léger déplacement vers l'intérieur a été prévu.

Fitting glazing beads (fig. 8)
The drill distance for the glazing beads 402.115 Z - 402.136 Z amounts to 9 mm and 7 mm for 402.112 Z. Basically this corresponds to a flush fit. To allow for the radius of the edges a slight offset towards inside is assigned.

Paneel aus Promatect H mit Alu- oder Stahlblech (Abb. 9)
Um das Einsetzen der Paneele in ein Tür- oder Wandelement zu erleichtern, sind zuvor die Stahlbleche mit den Promatect H-Platten zu verkleben. Dazu wird die Dichtmasse 450.096 (Brandklasse B1 nach DIN 4102) im Abstand von ca. 75 mm auf die Gipskartonplatte aufgetragen und anschliessend mit einem Spachtel glatt verstrichen.

Panneaux en Promatect H avec tôle en aluminium ou en acier (fig. 9)
Afin de faciliter l'insertion des panneaux dans un élément de porte ou de paroi, il convient de coller préalablement les tôles d'acier sur le Promatect H. A cet effet, appliquer le mastic 450.096 (classe de feu B1 conformément à DIN 4102) à une distance de env. 75 mm en plâtre puis le répandre uniformément avec une spatule.

Promatect H panel with aluminium or metal sheet (fig. 9)
The panels are easier to insert in a wall or door element if the sheet steel plates are glued to the Promatect H slabs beforehand. To do so, apply the sealing compound 450.096 (fireproof category B1, DIN 4102) to the plasterboard at a distance of to approx. 75 mm and then smooth with a spatula.

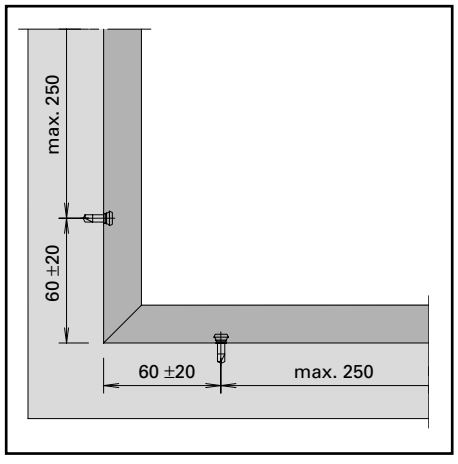

Abb. 7 / Fig. 7 / Fig. 7

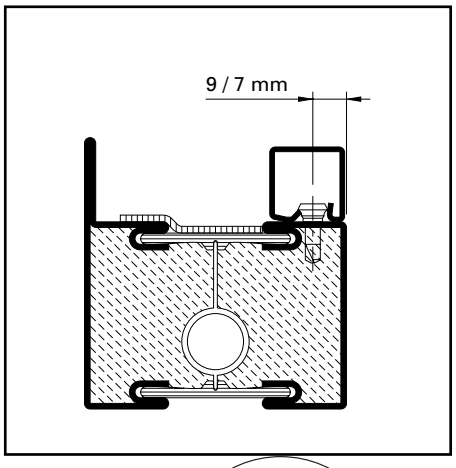

Abb. 8 / Fig. 8 / Fig. 8

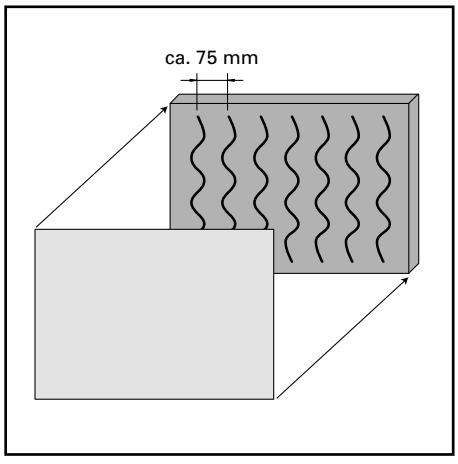

Abb. 9 / Fig. 9 / Fig. 9

ift Rosenheim
Notifizierte Produktzertifizierungsstelle
17-003082-PR01
16.09.2020
17-003083-PR01
17.07.2020
Notified Body 0757

Glaseinbau mit Anlage- und Keildichtung

Brandschutzlaminat im Glasfalz erforderlich

1. Verklotzen

– Klötze für Glasdicke 16 ±1 mm: Unten horizontal und oben schlossseitig «1»:
453.075 (2,5 x 24,4 mm)
+ 453.077 (6 x 39 mm)
(Abb. 10-12)

– Türflügel schlossseitig mittels Holzkeil ca. 1 mm anheben. Dadurch können die Klötze «2» mit geringem Spiel eingelegt werden.

  Oben horizontal und unten bandseitig «2»
  453.075 (2,5 x 24,4 mm)
  + 453.074 (2,5 x 39 mm)
  + 3 x 453.073 (1,5 x 39 mm)

  Bei dickeren Füllelementen entsprechende Klotz-Kombinationen zusammen setzen.

– Seitlichen Glasklotz «1» gegen Herunterrutschen sichern (z.B. mit Silikon oder Doppelklebeband ankleben). Abb. 12

Montage du vitrage avec joints

Bande de protection incendie nécessaire dans la feuillure à verre

1. Caler

– Cales de verre pour verre 16 ±1 mm:
En bas horizontal et en haut côté serrure «1»:
453.075 (2,5 x 24,4 mm)
+ 453.077 (6 x 39 mm)
(fig. 10-12)

– Soulever d'un mm le battant côté serrure à l'aide d'une cale en bois. Ainsi les cales «2» peuvent être mises avec un faible jeu.

  En haut horizontal et en bas côté paumelles «2»
  453.075 (2,5 x 24,4 mm)
  + 453.074 (2,5 x 39 mm)
  + 3 x 453.073 (1,5 x 39 mm)

  Pour les épaisseur de remplissage plus grande, former la combinaison nécessaire correspondante.

– Protéger cale de verre latérale «1» contre le glissement vers le bas (par exemple à coller avec du silicone ou une bande autocollante double face). Fig. 12

Glass installation with contact and wedge weatherstrips

Fire-resistant laminate required in the glazing rebate

1. Pad insertion

– Glazing pads for glazing 16 ±1 mm: Bottom horizontal and top on lock side «1»:
453.075 (2,5 x 24,4 mm)
+ 453.077 (6 x 39 mm)
(fig. 10-12)

– Lift door leaf by approx. 1 mm on lock side using a wooden wedge. This enables the «2» pads to be inserted with minimal play.

  Top horizontal and bottom on hinge side «2»
  453.075 (2,5 x 24,4 mm)
  + 453.074 (2.5 x 39 mm)
  + 3 x 453.073 (1.5 x 39 mm)

  Combine commensurate pads for thicker infill elements.

– Secure lateral glazing pad «1» against sliding down (e.g. bond with silicone or double-sided tape). Fig. 12

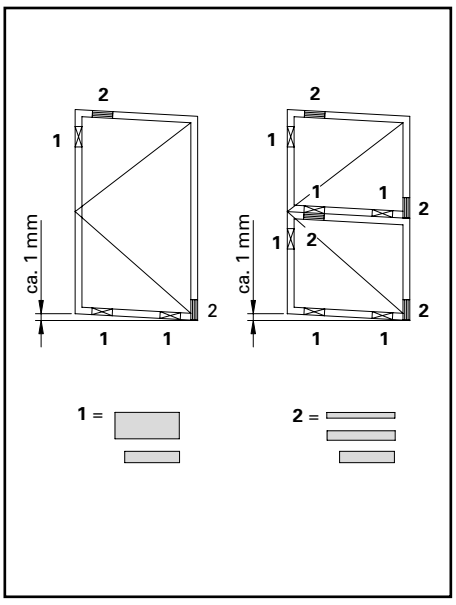

Abb. 10 / Fig. 10 / Fig. 10

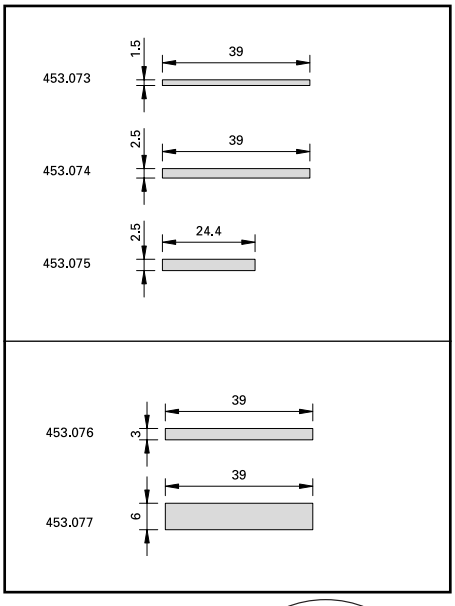

Abb. 11 / Fig. 11 / Fig. 11

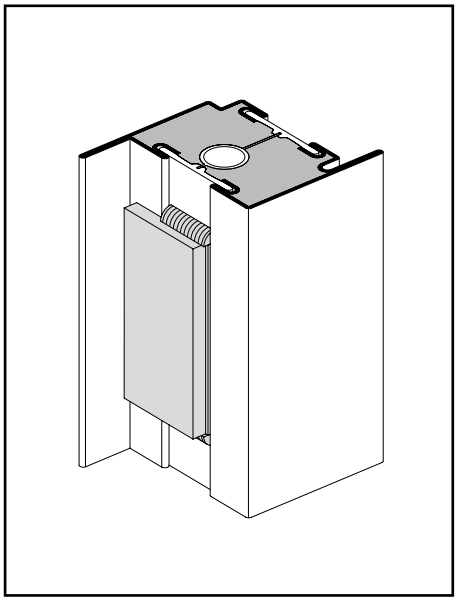

Abb. 12 / Fig. 12 / Fig. 12

ift Rosenheim
Notifizierte Produktzertifizierungsstelle
17-003082-PR01
16.09.2020
17-003082-PR03
17.07.2020
Notified Body 0757

2. Brandschutzlaminat

– Das Brandschutzlaminat 451.083 darf erst nach der Oberflächenbehandlung angeklebt werden.
– Der Isolator muss trocken, staub-, öl- und fettfrei sein.
– Im Bereich des Glasklotzes 453.075 muss das Brandschutzlaminat ausgespart werden (Abb. 13).

3. Glaseinsatz

– Profillappen reinigen. Der Anschlag muss trocken, staub-, öl- und fettfrei sein.
– Glasanlagedichtung mit leichtem Übermass in 45°-Gehrung zuschneiden.
– Butylkleber-Schutzfolie abziehen und Dichtung an Profillappen kleben (Abb. 14).
– Glaselement einsetzen, in Richtung Anlagedichtung drücken und verklotzen (Abb. 15).

2. Bande de protection incendie

– La bande de protection incendie 451.083 doit être collée après le traitement de surface.
– L'isolateur doit être exempt de poussière, saleté, huile et graisse.
– Dans la zone de la cale de vitrage 453.075, la bande de protection incendie doit avoir une encoche (fig. 13).

3. Pose du vitrage

– Nettoyer l'aile fixe du profilé. La butée doit être sèche, exempte de poussière, saleté, huile et graisse.
– Découper le joint d'onglet à 45° avec une légère surlongueur
– Retirer la bande de protection du butyle et coller le joint sur l'aile fixe du profilé (fig. 14).
– Poser le vitrage en pressant en direction du joint et le caler (fig. 15)

2. Fire-resistant laminate

– The fire-resistant laminate 451.083 may only be stuck on after surface treatment.
– The insulator must be dry and free of dust, oil and grease.
– The fire-resistant laminate needs to be notched in the area of the glazing bridge 453.075 (fig. 13).

3. Glass installation

– Clean the profile lip. The contact region must be dry and free of dust, oil and grease.
– Cut the glass contact weatherstrip small oversized in a miter joint.
– Remove the butyl adhesive protective film and stick the weatherstrip to the profile lip (fig. 14).
– Insert the glazing element, press in the direction of the glass contact weatherstrip and insert pads (fig. 15).

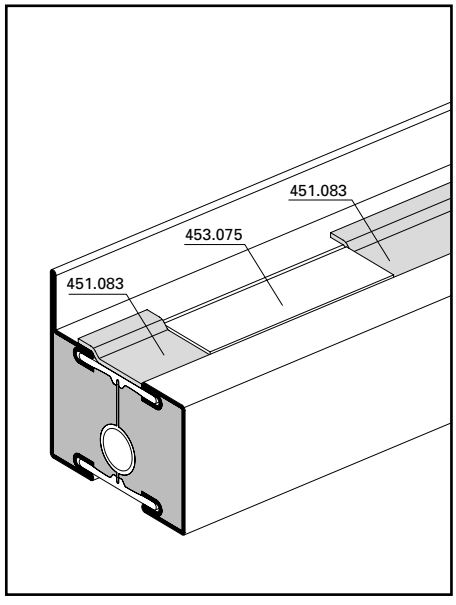

Abb. 13 / Fig. 13 / Fig. 13

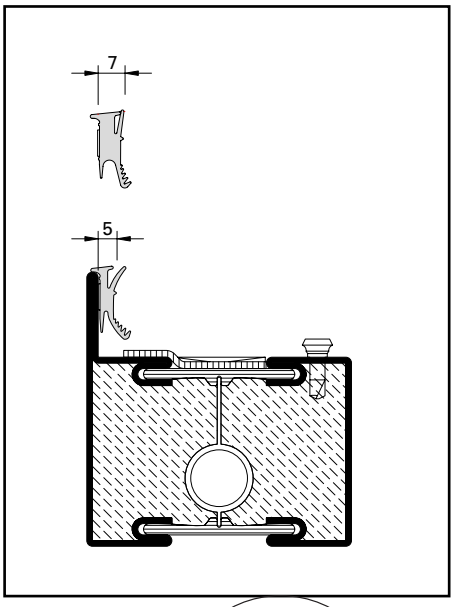

Abb. 14 / Fig. 14 / Fig. 14

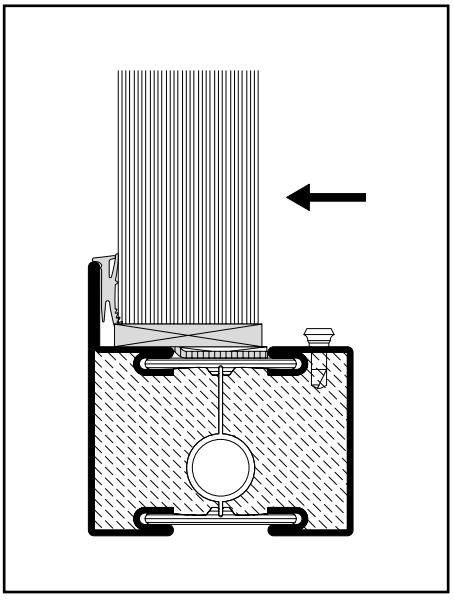

Abb. 15 / Fig. 15 / Fig. 15

ift Rosenheim
Notifizierte Produktzertifizierungsstelle
17-003082-PR01 16.09.2020
17-003083-PR01 17.07.2020
Notified Body 0757

- Glasleisten allseitig aufklipsen
- Glaselement mittels Klotzungshebel vorsichtig an die äussere Anschlagdichtung drücken (Abb. 16).

  Hinweis: Klotzungshebel unmittelbar bei Glasleisten-Befestigungsknopf ansetzen!
- Einbaubreiten der Keildichtungen siehe Abb. 17
- Je nach Fugenbreite Zusatzlappen X vorgängig abreissen (Abb. 18)
- Keildichtungen glasleistenseitig mit leichtem Übermass in 45°-Gehrung zuschneiden.

- Clipper les parcloses sur toute la périphérie
- Presser le vitrage contre le joint extérieur à l'aide du levier de calage (fig. 16).

  Remarque: pour cela choisir un endroit à proximité d'un bouton de fixation!
- Voir les largeurs des joints fig. 17.
- En fonction de la largeur du jeu, découper précédemment la lèvre complémentaire X (fig. 18).)
- Découper les joint coté parcloses d'onglet à 45° avec une légère surlongueur

- Clip on the glazing beads along all sides
- Using a pad lever, press the glazing element against the outer glass contact weatherstrip (fig. 16).

  Note: Apply the pad level directly at the glazing bead fixing stud!
- Refer to fig. 17 for the installation widths of the wedge weatherstrips
- Depending on the gap width, tear off additional lip X in advance (fig. 18)
- Cut with small oversize the wedge weatherstrip in a miter joint on the glazing bead side

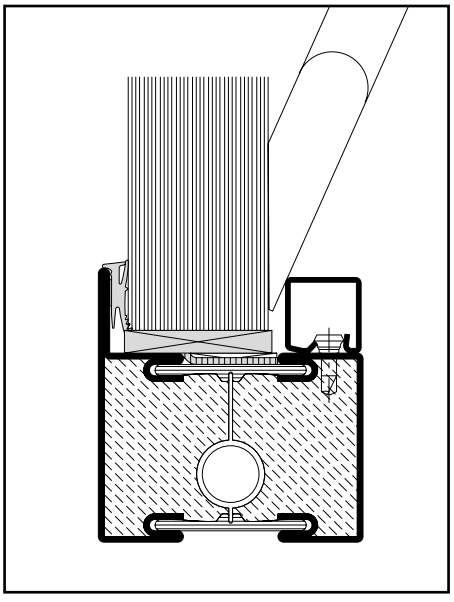

Abb. 16 / Fig. 16 / Fig. 16

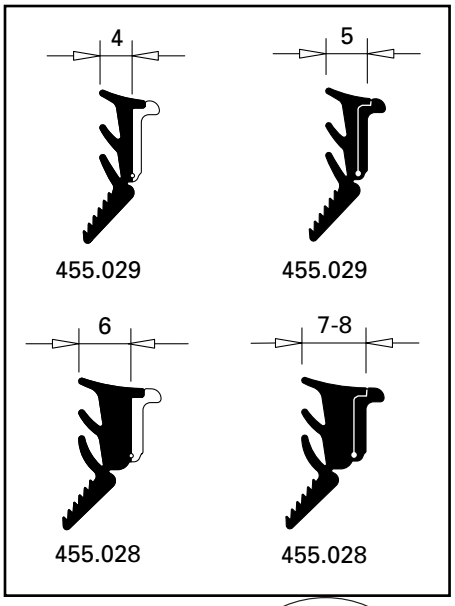

Abb. 17 / Fig. 17 / Fig. 17

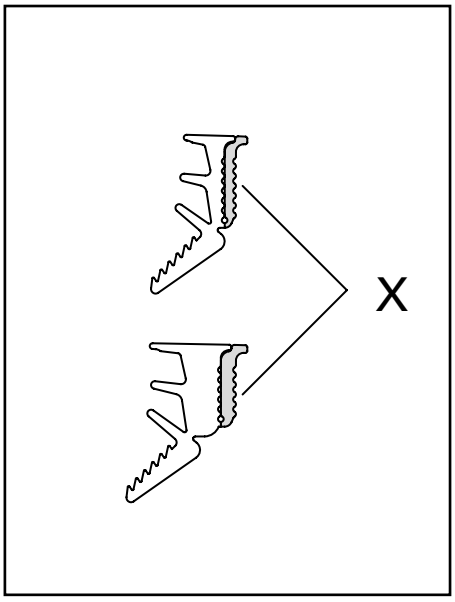

Abb. 18 / Fig. 18 / Fig. 18

ift Rosenheim
ift ROSENHEIM
Notifizierte Produktzertifizierungsstelle
17-003082-PR01
16.09.2020
17-003082-PR01
17.07.2020
Notified Body 0757

- Keildichtung glasleistenseitig eindrücken. Im Eckbereich beginnen und anschliessend in Richtung Mitte eindrücken (Abb. 19).
- Es ist darauf zu achten, dass die Glasklötze glasleistenseitig gegenüber dem Glas nicht zu stark vorstehen. Ansonsten wird die Montage der Keildichtung erschwert (Abb. 20).
- Dünne Stahlbleche (z.B. 0,15 mm) erleichtern das Eindrücken der Dichtungen im Bereich der Glasklötze (Abb. 21).
- Beim Türflügel anschliessend den Holzkeil entfernen und prüfen, ob die Ausrichtung in Ordnung und die Funktion des Türflügels gewährleistet ist.

Allgemeine Hinweise:

- Dichtung vor dem Einbau warm lagern erleichtert den Einbau
- Vorgängiges Besprühen der Dichtung mit Seifenwasser erleichtert den Einbau ebenfalls.

- Enfoncer les joints coté parcloses en commençant dans les angles et en les enfonçant vers le milieu (fig. 19).
- Veiller à ce que dans la zone de calage du coté des parcloses la cale ne ressorte pas trop. Cela compliquerait la pose du joint (fig. 20).
- Une fine tôle d'acier (par ex. 0.15 mm) facilite la rentrée du joint dans la zone de la cale (fig. 21).
- Pour les ouvrants de porte, retirer le support de reprise du poids du vantail et s'assuer si le calage est correct et le bon fonctionnement assuré.

Remarques génerales:

- Le stockage au chaud des joints avant le montage facilite leur pose
- La pulvérisation des joints avec de l'eau savonneuse facilite leur montage.

- Press in the wedge weatherstrip on the glazing bead side. Commence in the corner and then press in towards the centre (fig. 19).
- Ensure that the glazing pads do not protrude excessively past the glass on the glazing bead side. Otherwise the installation of the wedge weatherproofing will be made more difficult (fig. 20).
- Thin pieces of metal sheet (e.g. 0.15 mm) will assist in pressing in the weatherstrip in the vicinity of the glazing pads (fig. 21).
- In the door leaf, remove the wooden wedge afterwards and check for satisfactory door alignment and door leaf operation.

General notes:

- Storage of the weatherstrip in a warm location prior to installation will facilitate installation
- Prior spraying of the weatherstrip with soapy water will also facilitate installation.

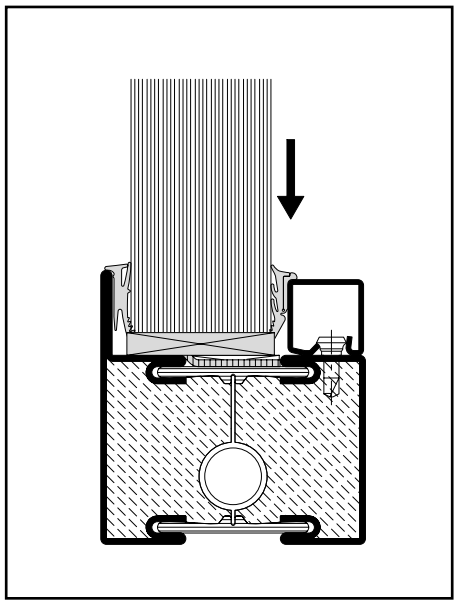

Abb. 19 / Fig. 19 / Fig. 19

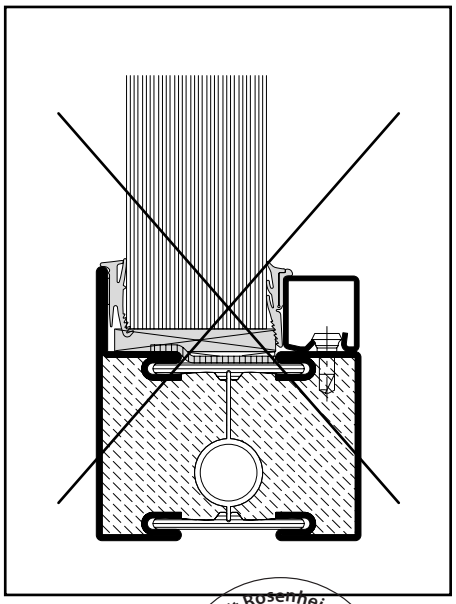

Abb. 20 / Fig. 20 / Fig. 20

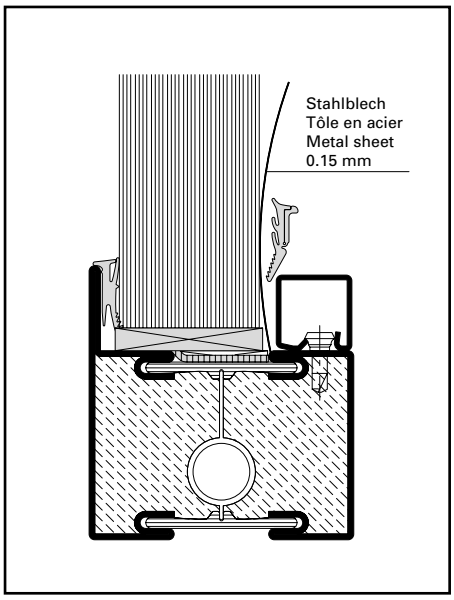

Abb. 21 / Fig. 21 / Fig. 21

ift Rosenheim
Notifizierte Produktzertifizierungsstelle
17-003082-PR01
16.09.2020
17-003083-PR01
17.07.2020
Notified Body 0757

Variante: Glaseinbau mit beidseitigen Keildichtungen

Verklotzung und Brandschutzlaminat siehe Abbildungen 10-13.

- Abstandhalter 499.127 positionieren (8 bis 12 Stück/Scheibe) Abb 22.
- Einbaubreiten der Keildichtungen (siehe Abb. 23)
- Glaselement einsetzen, ausrichten und verklotzen. Alle Glasleisten aufklipsen (Abb. 24).
- Je nach Fugenbreite Zusatzlappen X vorgängig abreissen (Abb. 25).
- Keildichtungen glasleistenseitig mit leichtem Übermass in 45°-Gehrung zuschneiden und eindrücken (Abb. 26)
- Keildichtungen auf Seite Profillappen mit leichtem Übermass in 45°-Gehrung zuschneiden und eindrücken Abstandhalter laufend entfernen (Abb. 27)

Variante: Montage du vitrage avec un joint à bourrer des deux cotés

Calage et bande de protection incendie, voir figures 10-13

- Positionner les pièces de distance 499.127 (8 à 12 pièces/vitre) fig. 22.
- Voir les largeurs des joints à bourrer fig. 23
- Metttre en place le vitrage, le positionner et le caler. Clipper toutes les parcloses (fig. 24)
- En fonction de la largeur du jeu, découper précédemment la lèvre complémentaire X (fig. 25).
- Découper les joints à bourrer coté parcloses d'onglet à 45° avec une légère surlongueur et les enfoncer (fig. 26)
- Découper les joints à bourrer coté aile fixe d'onglet à 45° avec une légère surlongueur et les enfoncer (fig. 27). Retirer les pièces de distance

Option: Glass installation with two-sided wedge weatherstrips

See diagrams 10-13 for pad placement and fire-resistant laminate.

- Position the spacers 499.127 (8 to 12 pieces/pane) fig. 22.
- Refer to fig. 23 for the installation widths of the wedge weatherstrips
- Insert the glazing element, align correctly and insert pads. Clip on all glazing beads (fig. 24)
- Depending on the gap width, tear off additional lip X in advance (fig. 25).
- Cut with small oversize the wedge weatherstrips in a miter joint on the glazing bead side and press in (fig. 26)
- Cut with small oversize the wedge weatherstrips in a miter joint on the profile lip side and press in (fig. 27). Remove continuously the spacers

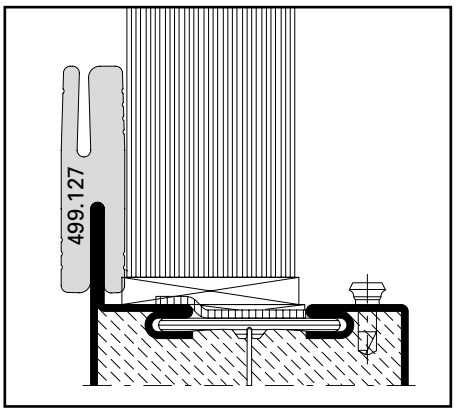

Abb. 22 / Fig. 22 / Fig. 22

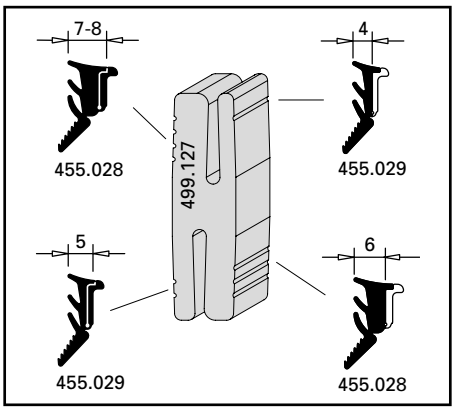

Abb. 23 / Fig. 23 / Fig. 23

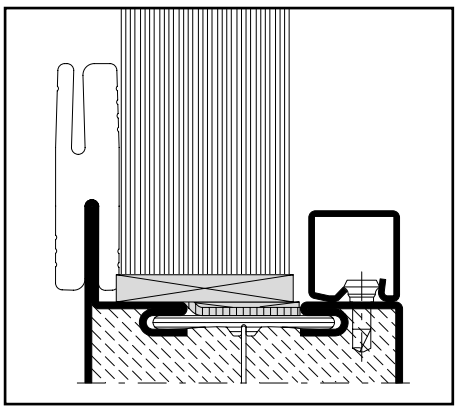

Abb. 24 / Fig. 24 / Fig. 24

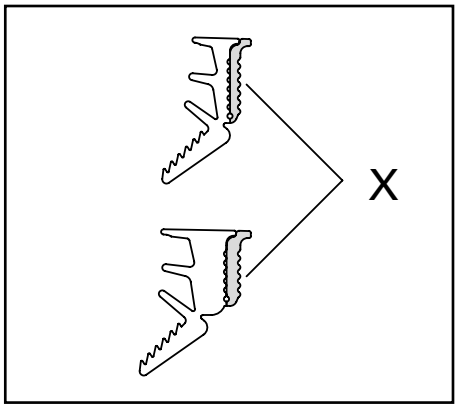

Abb. 25 / Fig. 25 / Fig. 25

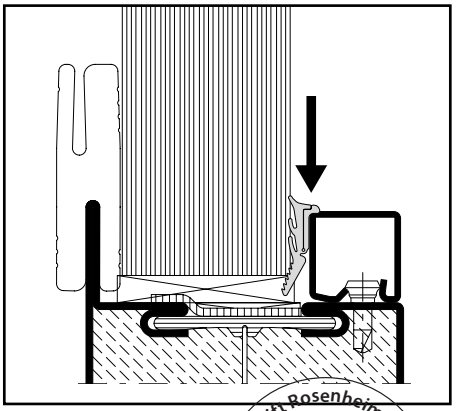

Abb. 26 / Fig. 26 / Fig. 26

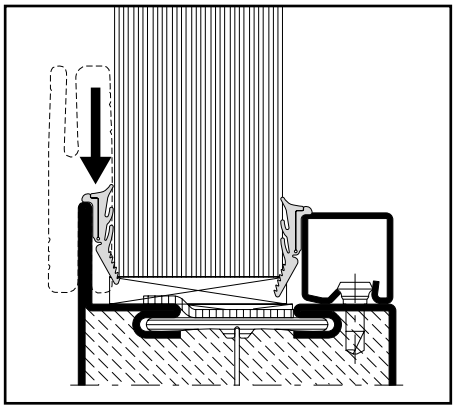

Abb. 27 / Fig. 27 / Fig. 27

ift Rosenheim
Notifizierte Produktzertifizierungsstelle
17-003082-PR01
16.09.2020
17-003082-PR02
17.07.2020
Notified Body 0757

Edelstahl-Glasleisten-Sicherung

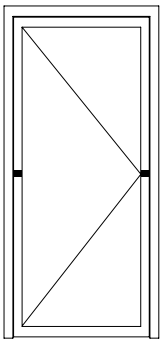

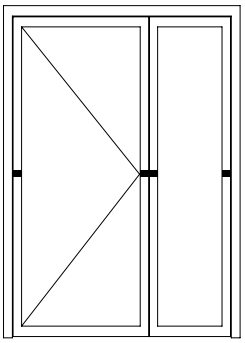

Blocage des parcloses en acier Inox

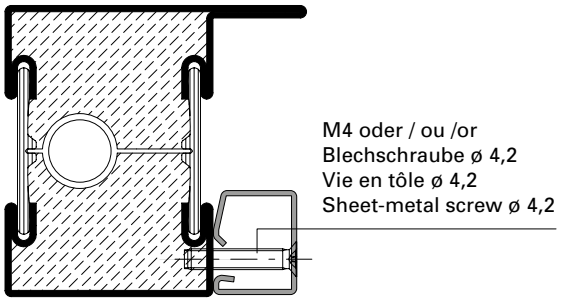

Stainless steel glazing bead fixing

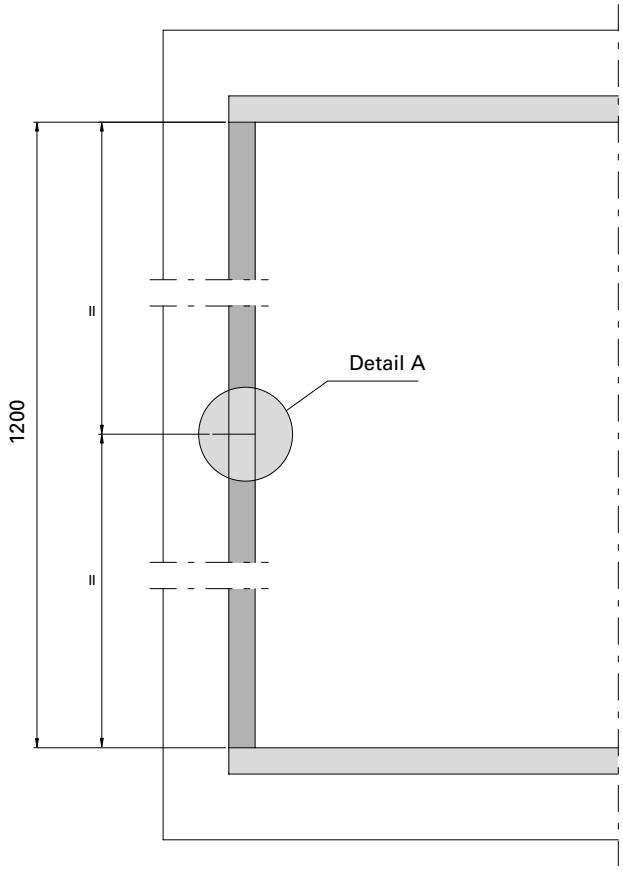

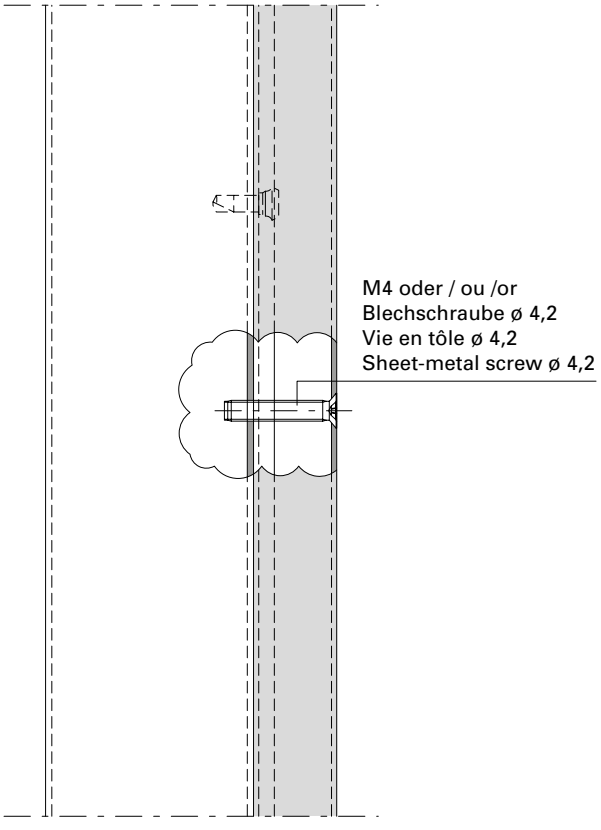

Zwischengesetzte Glasleisten aus Edelstahl mit Länge > 1200 mm sind in der Stabmitte mit einer Schraube zu sichern.

Les parcloses intermédiaires en acier Inox de longueur > 1200 mm doivent être bloquées par une vis.

Centre-mounted stainless steel glazing beads with length > 1200 mm are fixed using a screw.

Einbau mit 499.171

Montage avec 499.171

Installation with 499.171

ift Rosenheim
Notifizierte Produktzertifizierungsstelle
17-003082-PR01
16.09.2020
17-003083-PR01
17.07.2020
Notified Body 0757

Reihenfolge
Schlossausnehmung

Chronologie
Evidement de serrure

Sequence
Lock cut-out

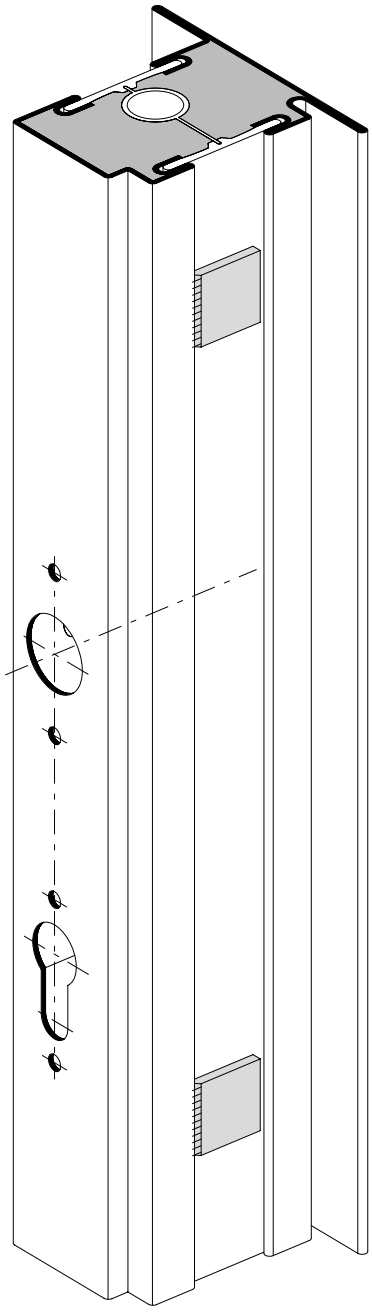

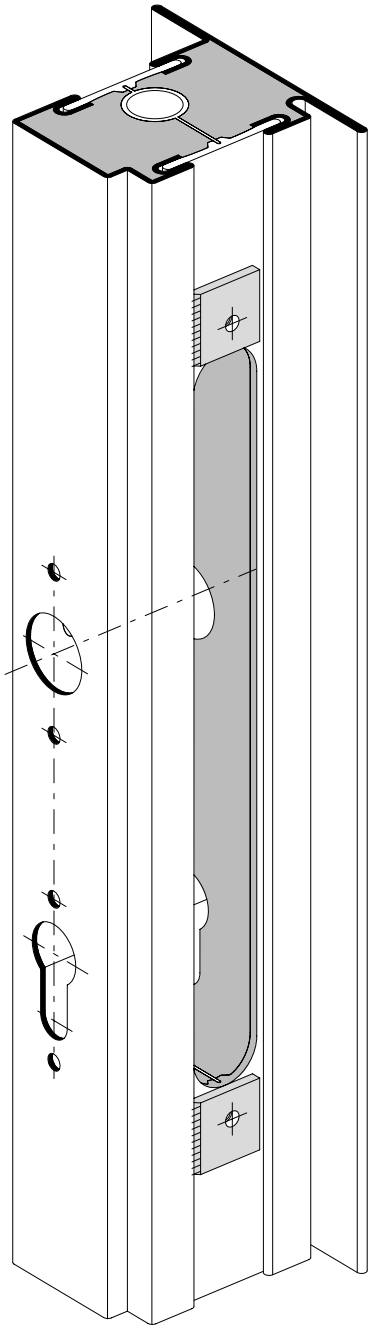

BE-Zylinder

Schritt 1:
Ausnehmung für Drücker und Zylinder bohren

Schritt 2:
Ausnehmung für Schlosskasten fräsen

Etape 1:
Percer les ouvertures pour les poignées et le cylindre

Etape 2:
Percer l'ouverture pour le coffre

Step 1:
Mill the recess for the handle and cylinder

Step 2:
Mill the recess for the lock casing

ift Rosenheim
Notifizierte Produktzertifizierungsstelle
17-003082-PR01
16.09.2020
17-003082-PR02
17.07.2020
Notified Body 0757

Drücker- und Zylinderausnehmung

Entaille pour poignée et cylindre

Cut out for handle and cylinder

Profilzylinder ø 17 mm
Cylindre profilé ø 17 mm
Profile cylinder ø17 mm

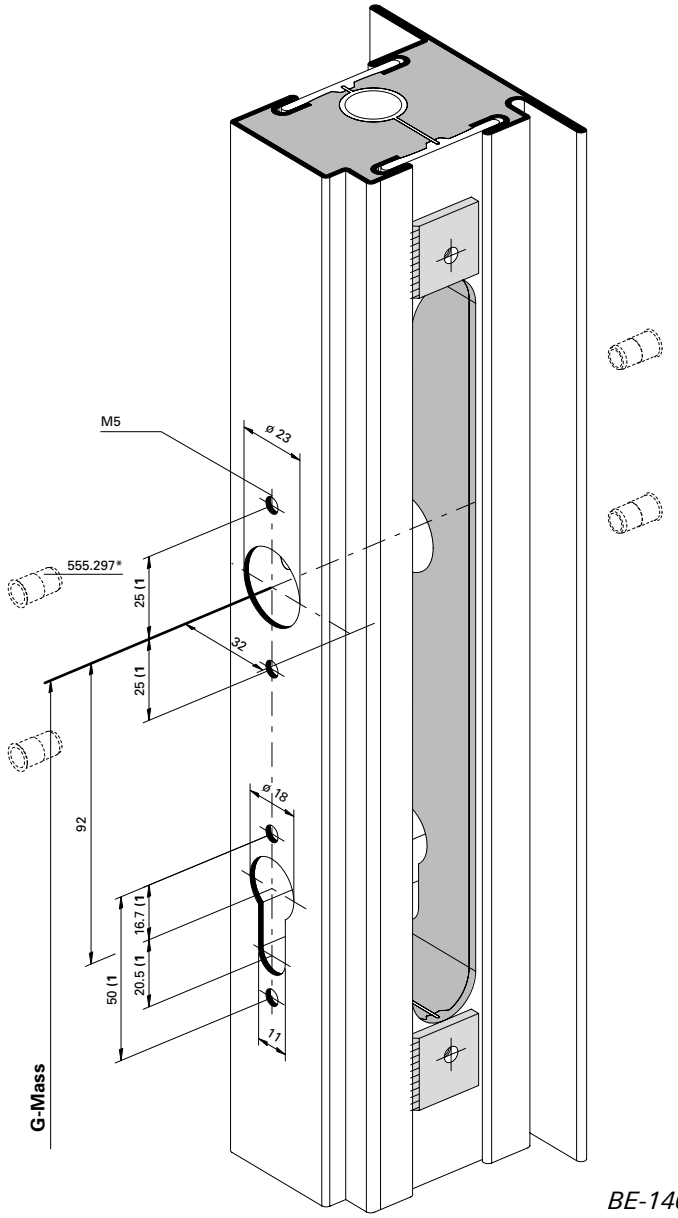

Rundzylinder ø 22 mm
Cylindre rond ø 22 mm
Round cylinder ø 22 mm

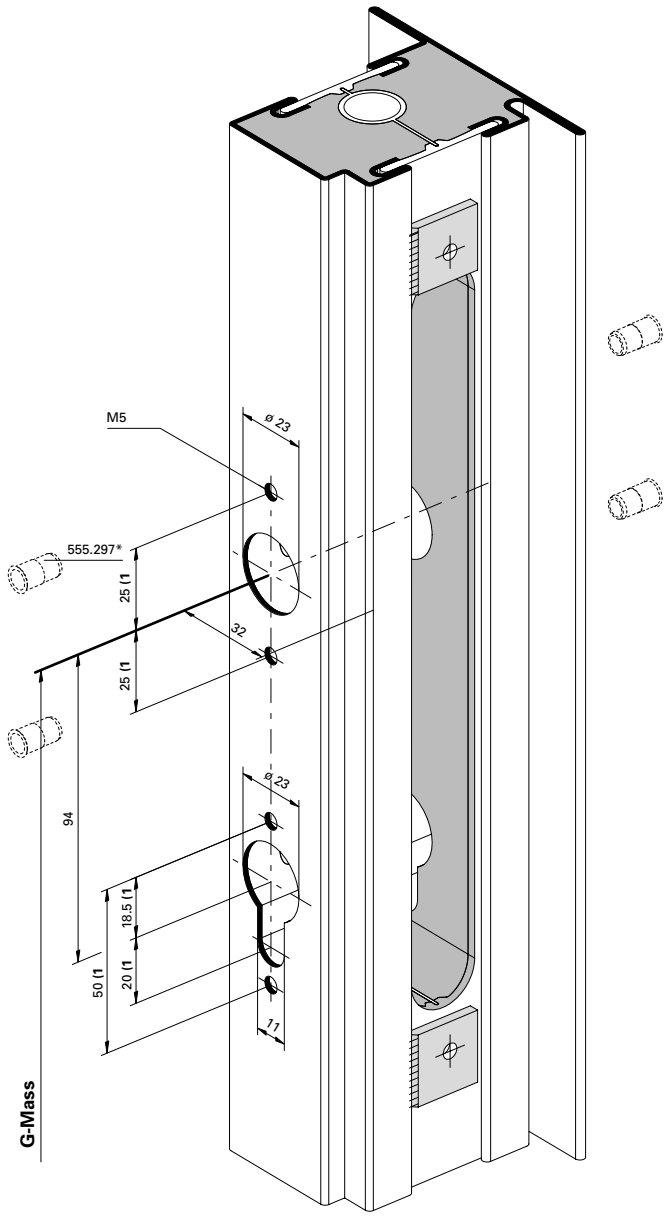

BE-140-003

* Bei hochfrequentierten Türen empfehlen wir den Einsatz von Blindnietmuttern.

1) Achtung: Bohrabstände überprüfen! Je nach Rosetten-Fabrikat unterschiedliche Masse.

Einbau mit
499.167 (ø 22 mm) / 499.168 (ø 17 mm)

* Nous recommandons l'utilisation d'écrous aveugles pour les portes à passages fréquents.

1) Attention: Vérifier les écarts de perçage! Dimensions différentes enfonction du type de rosace.

Montage avec
499.167 (ø 22 mm) / 499.168 (ø 17 mm)

* We recommend the use of blind rivet nuts for doors subject to heavy use.

1) Important: Check spacing of drill holes! Different dimensions, depending on the rosette manufacturer.

Installation with
499.167 (ø 22 mm) / 499.168 (ø 17 mm)

Notifizierte Produktzertifizierungsstelle
17-003082-PR01 16.09.2020
17-003083-PR01 17.07.2020
Notified Body 0757

Fallenriegel-Schloss
Variante Einbau mit Einschweissplättchen

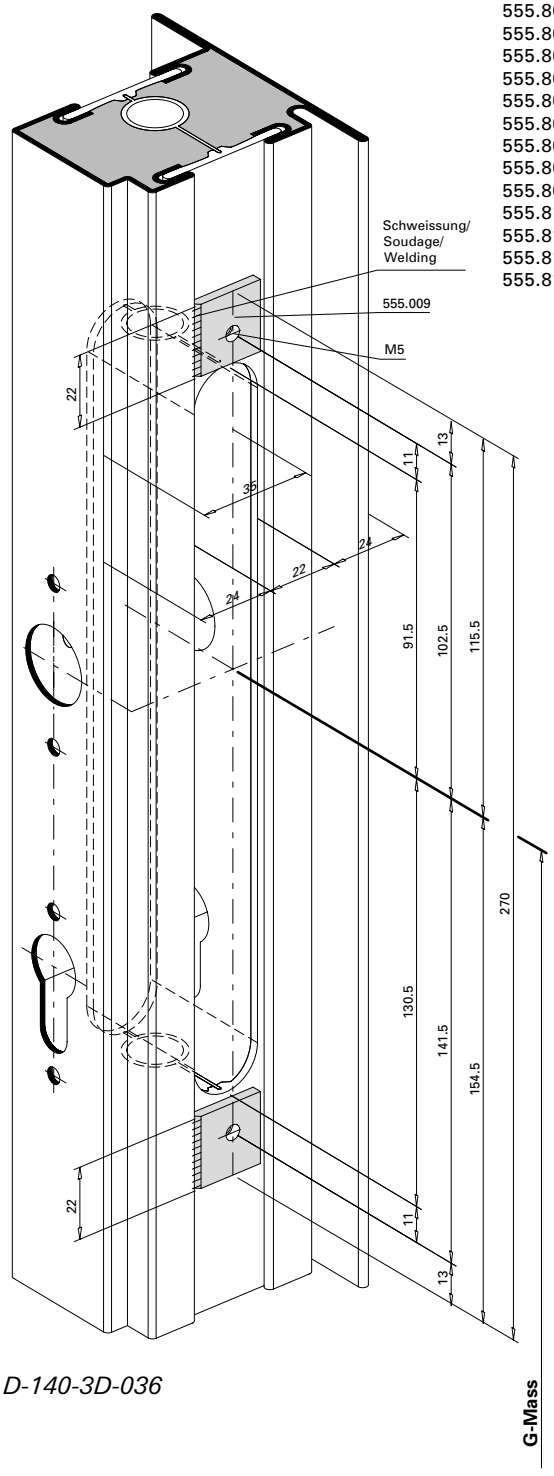

D-140-3D-036

Einbau mit
499.167 (ø 22 mm) / 499.168 (ø 17 mm)

Serrure à mortaiser
Variante montage avec plaquette à souder

* Standardsortiment
* Gamme standard
* Standard range

555.800
555.801
555.802
555.803
555.804
555.805
555.806
555.807
555.808
555.809
555.810
555.811
555.812
555.813

* Sonderbestellung
* Commande spéciale
* Special order

597.104
597.106
597.180
597.110
597.112
597.182
597.184
597.186
597.187
597.189
597.120
597.122
597.130
597.126
597.128
597.192
597.194
597.197

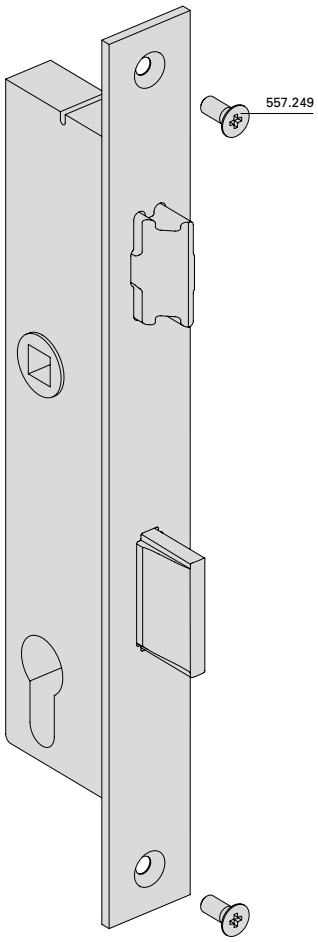

Montage avec
499.167 (ø 22 mm) / 499.168 (ø 17 mm)

Latch and bolt lock
Version for installation with welding plates

* Sonderbestellung mit Fallenfeststellung
* Commande spéciale avec blocage sécurisé
* Special order with latch bolt stop

597.103
597.117
597.119
597.133
597.196
597.135
597.199

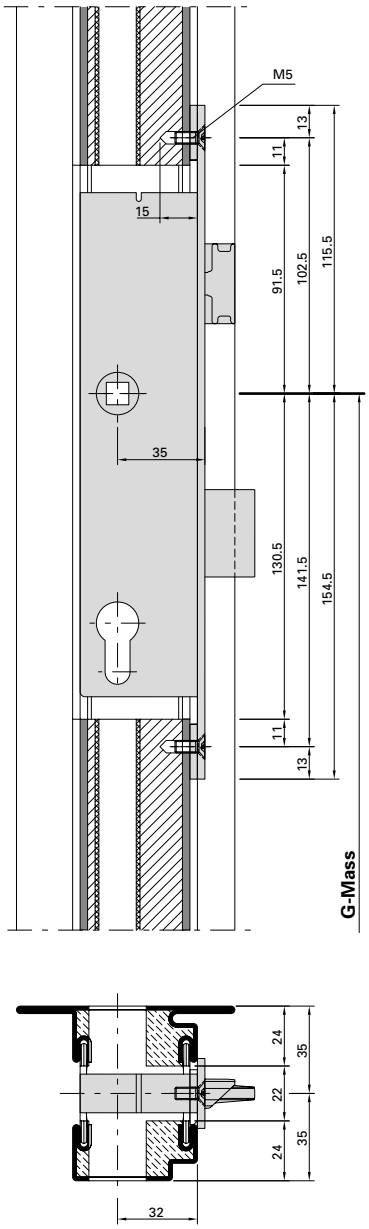

Installation with
499.167 (ø 22 mm) / 499.168 (ø 17 mm)

ift Rosenheim
Notifizierte Produktzertifizierungsstelle
17-003082-PR01
16.09.2020
17-003082-PR03
17.07.2020
Notified Body 0757

Fallenriegel-Schloss
Variante Einbau mit Stulpadapter

Serrure à mortaiser
Variante montage avec adaptateur de têtière

Latch and bolt lock
Version for installation with face plate adapter

* Standardsortiment * Gamme standard * Standard range	* Sonderbestellung * Commande spéciale * Special order	* Sonderbestellung mit Fallenfeststellung * Commande spéciale avec blocage sécurisé * Special order with latch bolt stop
555.800	597.104	597.103
555.801	597.106	597.117
555.802	597.180	597.119
555.803	597.110	597.133
555.804	597.112	597.196
555.805	597.182	597.135
555.806	597.184	597.199
555.807	597.186	
555.808	597.187	
555.809	597.189	
555.810	597.120	
555.811	597.122	
555.812	597.130	
555.813	597.126	
	597.128	
	597.192	
	597.194	
	597.197	

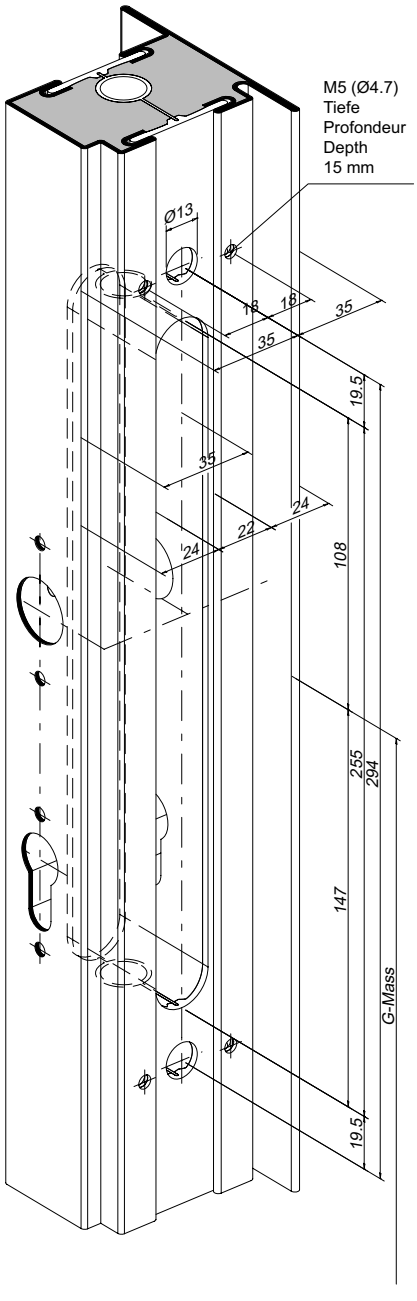

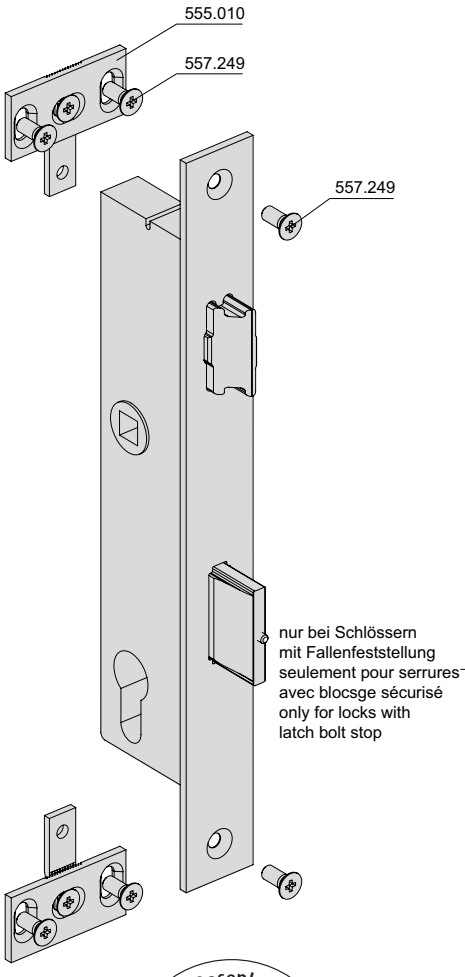

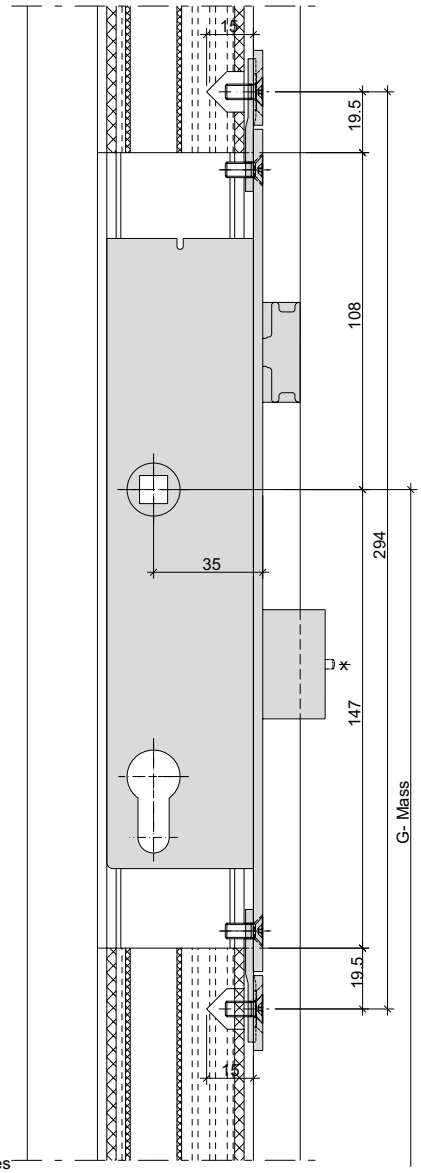

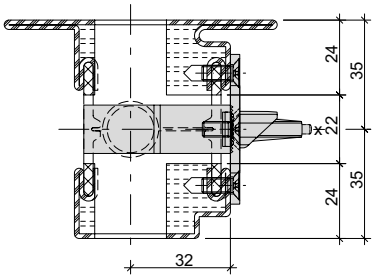

33-0201-2D-063

ift Rosenheim
Notifizierte Produktzertifizierungsstelle
17-003082-PR01
16.09.2020
17-003083-PR01
17.07.2020
Notified Body 0757

Fallenriegel-Schloss mit Zusatzverriegelung Variante Einbau mit Einschweissplättchen

Serrure à mortaiser avec verrouillage supplémentaire Variante montage avec plaquette à souder

Latch-and-bolt lock with additional locking point Version for installation with welding plates

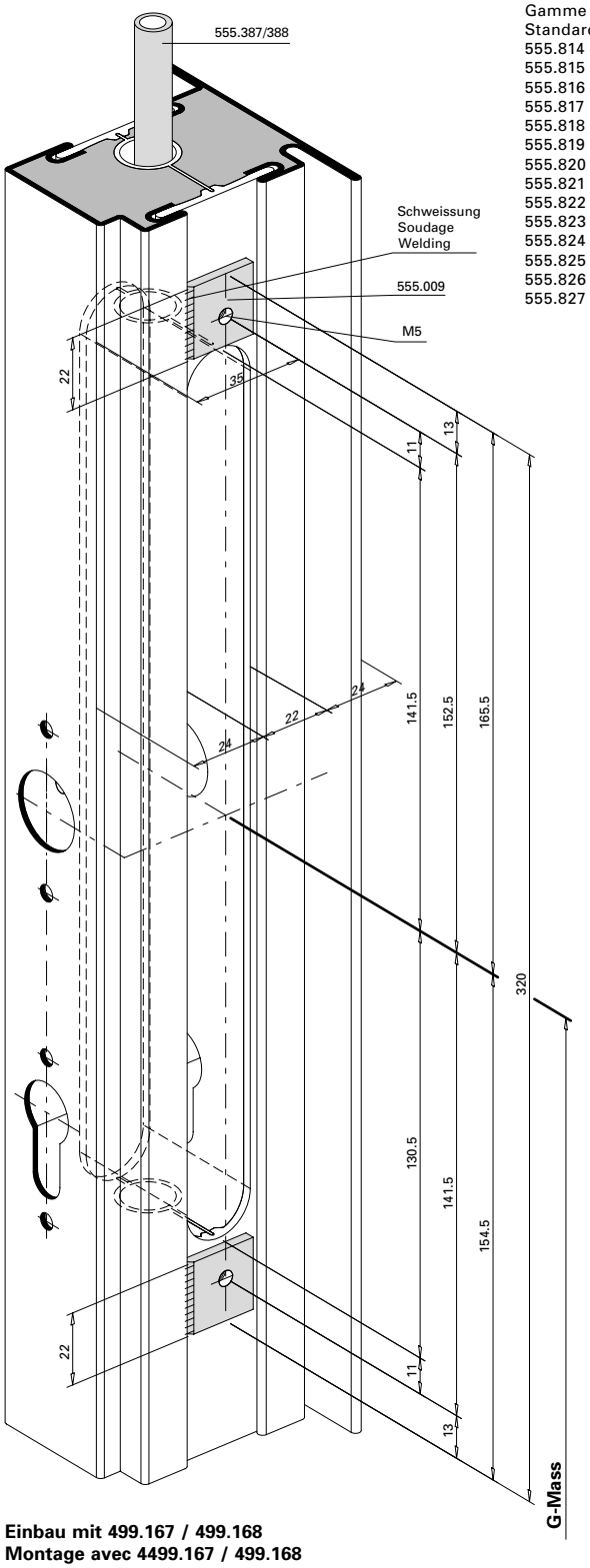

Einbau mit 499.167 / 499.168
Montage avec 4499.167 / 499.168
Installation with 499.167 / 499.168

Standardsortiment
Gamme standard
Standard range
555.814
555.815
555.816
555.817
555.818
555.819
555.820
555.821
555.822
555.823
555.824
555.825
555.826
555.827

Sonderbestellung
Commande spéciale
Special order
597.140
597.142
597.146
597.148
597.156
597.168
597.160
597.170
597.167

Sonderbestellung
mit Fallenfeststellung
Commande spéciale avec blocage sécurisé
Special order with latch bolt stop
597.137
597.139
597.153
597.155
597.165

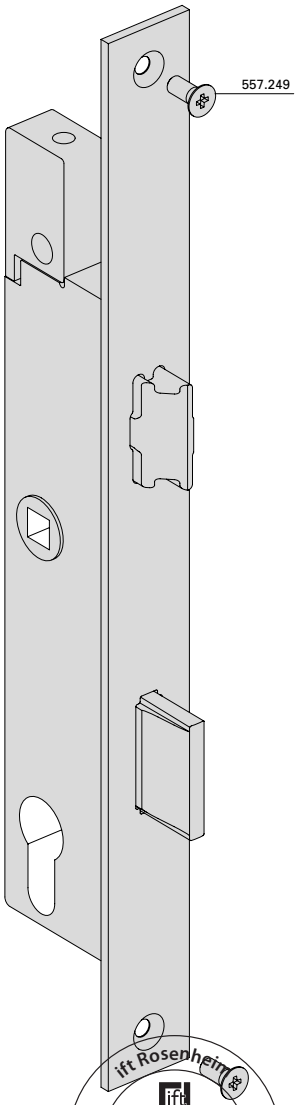

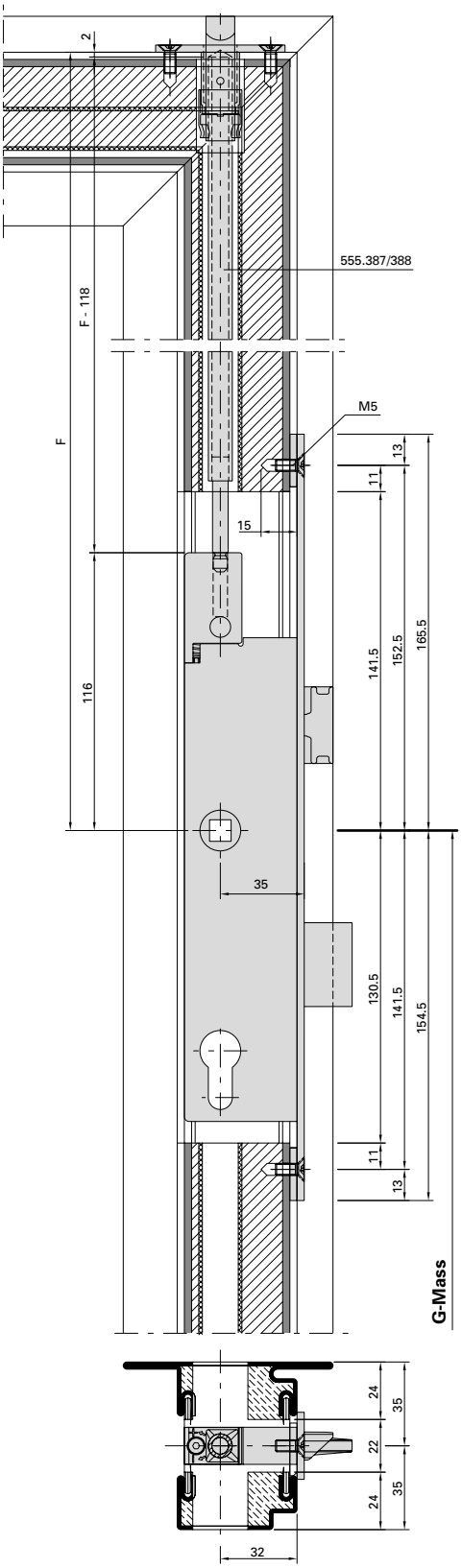

D-140-3D-037

ift Rosenheim
Notifizierte Produktzertifizierungsstelle
17-003082-PR01
16.09.2020
17-003082-PR02
17.07.2020
Notified Body 0757

JANSEN

Fallenriegel-Schloss mit Überwachungsfunktion Variante Einbau mit Stulpadapter

Serrure à mortaiser avec fonction de surveillance Variante montage avec adaptateur de têtière

Latch-and-bolt lock with monitoring function Version for installation with face plate adapter

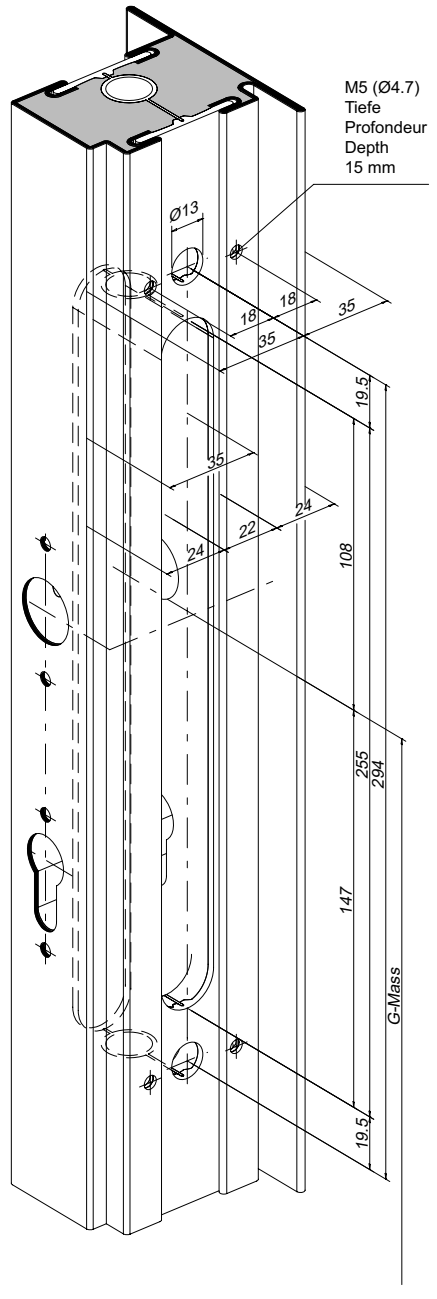

Sonderbestellung
Commande spéciale
Special order
597.100
597.102
597.105
597.181
597.111
597.183
597.116
597.185
597.118
597.188
597.121
597.191
597.127
597.193
597.132
597.195
597.134
597.198

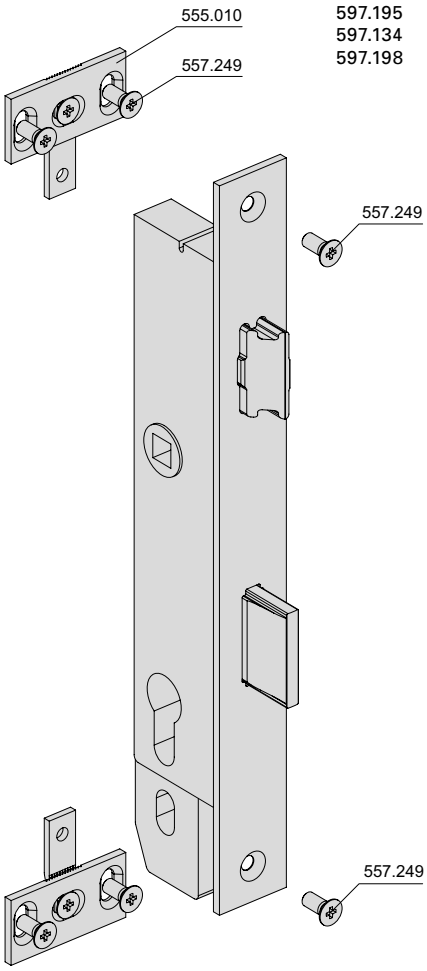

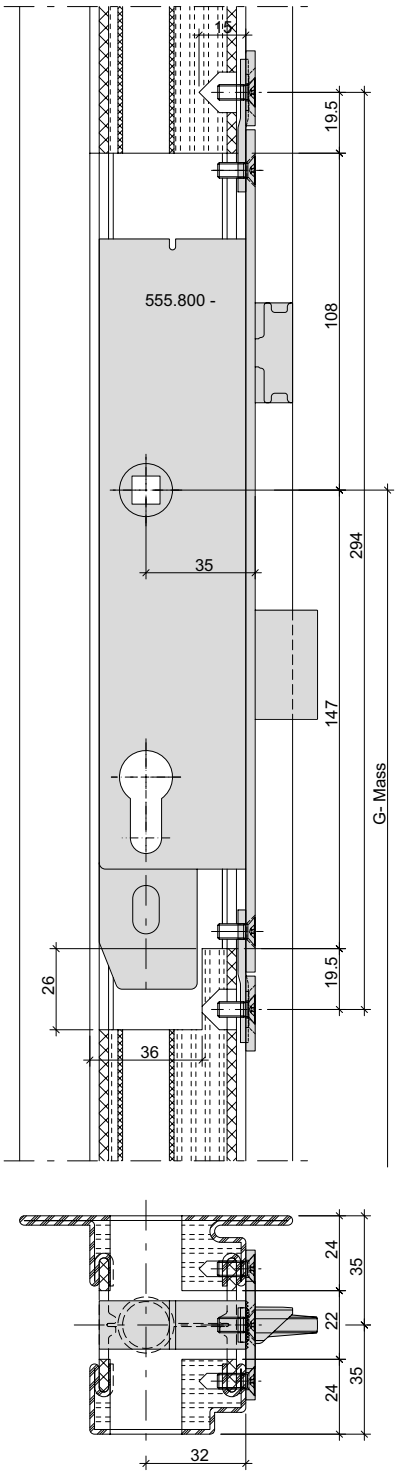

33-0201-2D-064

ift Rosenheim
Notifizierte Produkt-zertifizierungsstelle
17-003082-PR01
16.09.2020
17-003083-PR01
17.07.2020
Notified Body 0757

Fallenriegel-Schloss mit Überwachungsfunktion Variante Einbau mit Einschweissplättchen

Serrure à mortaiser avec fonction de surveillance Variante montage avec plaquette à souder

Latch-and-bolt lock with monitoring function Version for installation with welding plates

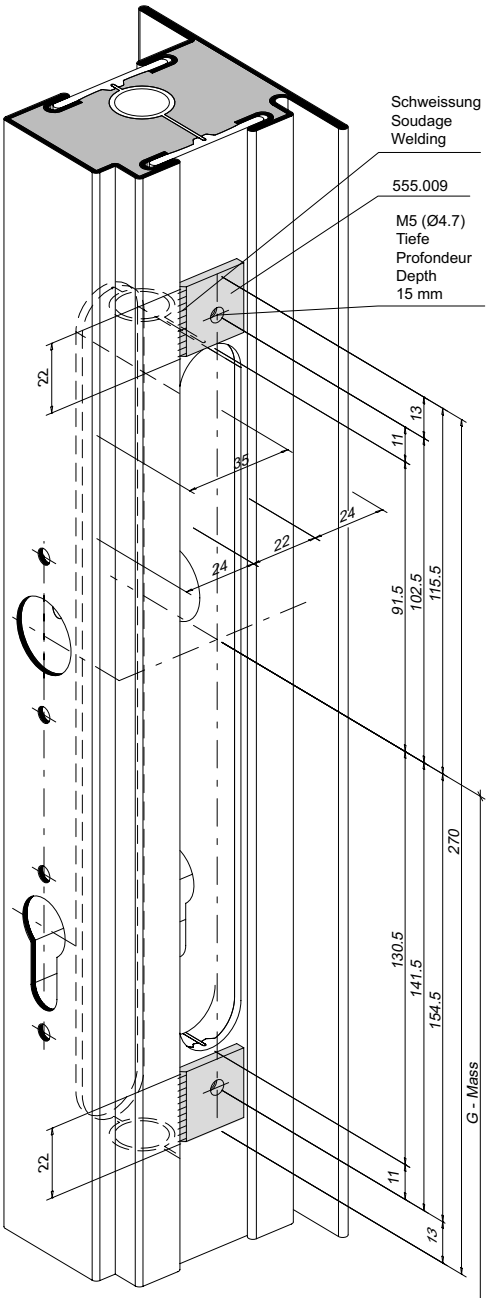

Sonderbestellung
Commande spéciale
Special order
597.100
597.102
597.105
597.181
597.111
597.183
597.116
597.185
597.118
597.188
597.121
597.191
597.127
597.193
597.132
597.195
597.134
597.198

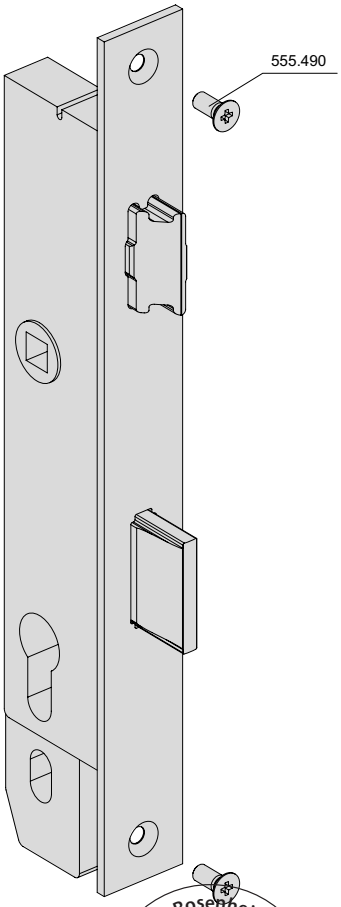

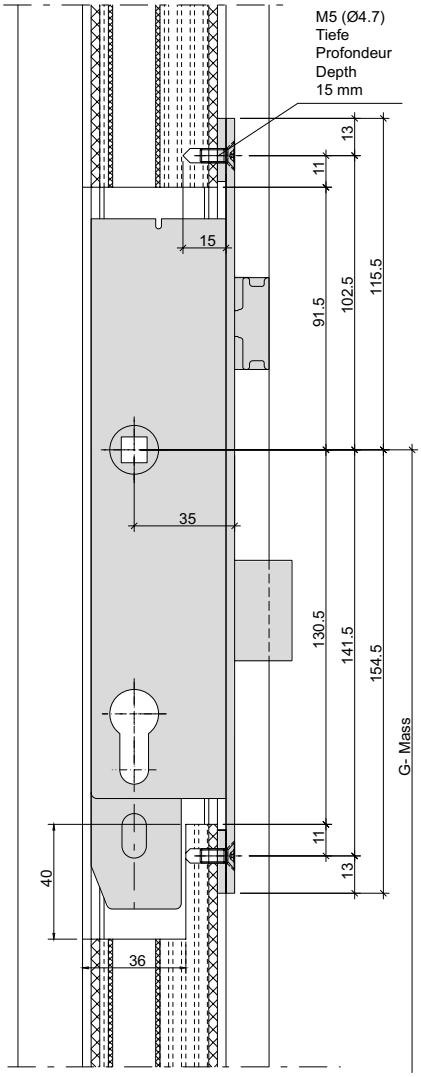

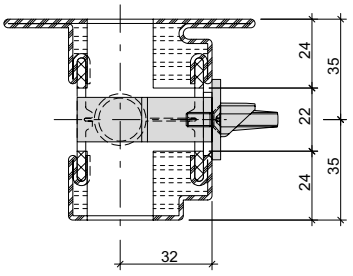

33-0201-2D-065

ift Rosenheim
Notifizierte Produktzertifizierungsstelle
17-003082-PR01
16.09.2020
17-003082-PR02
17.07.2020
Notified Body 0757

Fallenriegel-Schloss mit Überwachungsfunktion
Variante Einbau mit Stulpadapter

Serrure à mortaiser avec fonction de surveillance
Variante montage avec adaptateur de têtière

Latch-and-bolt lock with monitoring function
Version for installation with face plate adapter

Sonderbestellung
Commande spéciale
Special order
597.136
597.138
597.141
597.147
597.152
597.154
597.157
597.161
597.164
597.166

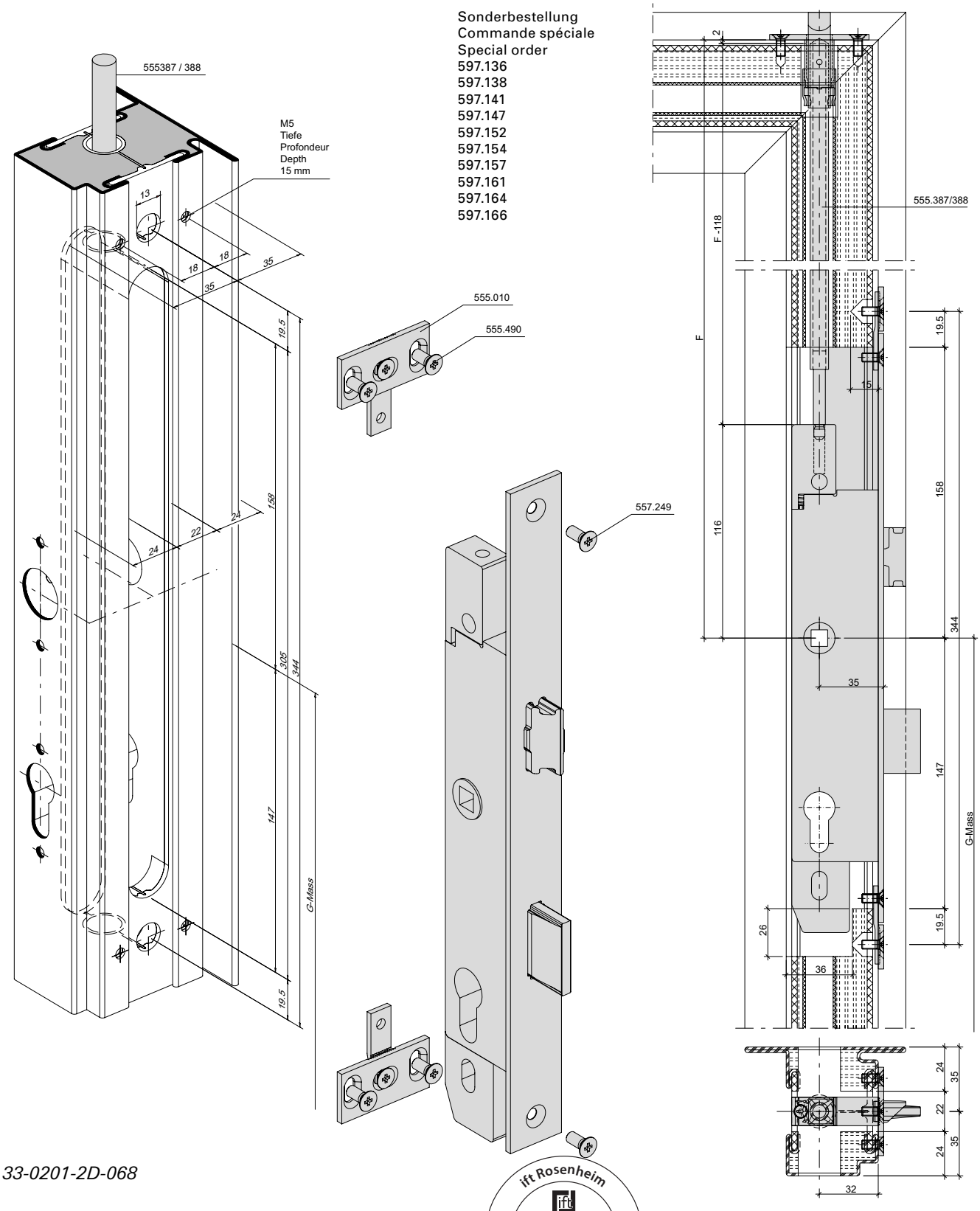

33-0201-2D-068

ift Rosenheim
Notifizierte Produktzertifizierungsstelle
17-003082-PR01
16.09.2020
17-003083-PR01
17.07.2020
Notified Body 0757

Fallenriegel-Schloss mit Überwachungsfunktion Variante Einbau mit Einschweissplättchen

Serrure à mortaiser avec fonction de surveillance Variante montage avec plaquette à souder

Latch-and-bolt lock with monitoring function Version for installation with welding plates

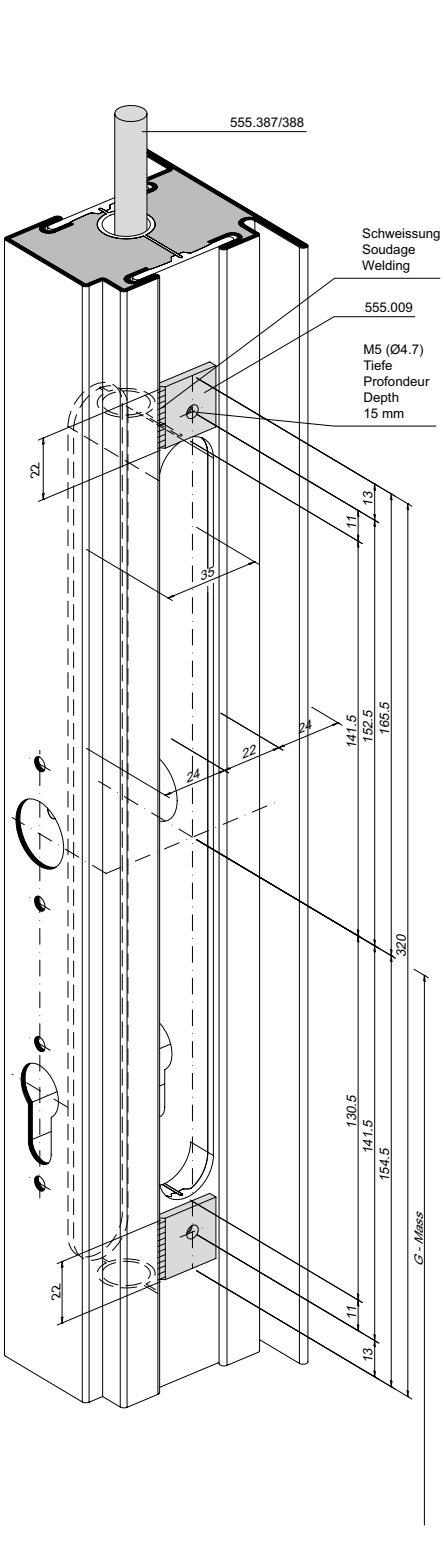

Sonderbestellung
Commande spéciale
Special order
597.136
597.138
597.141
597.147
597.152
597.154
597.157
597.161
597.164
597.166

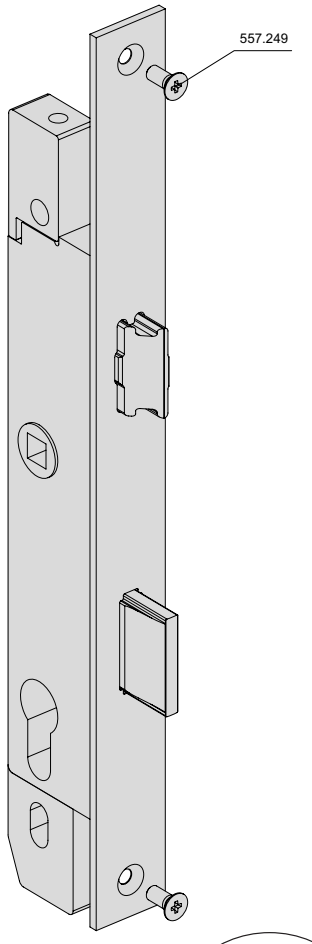

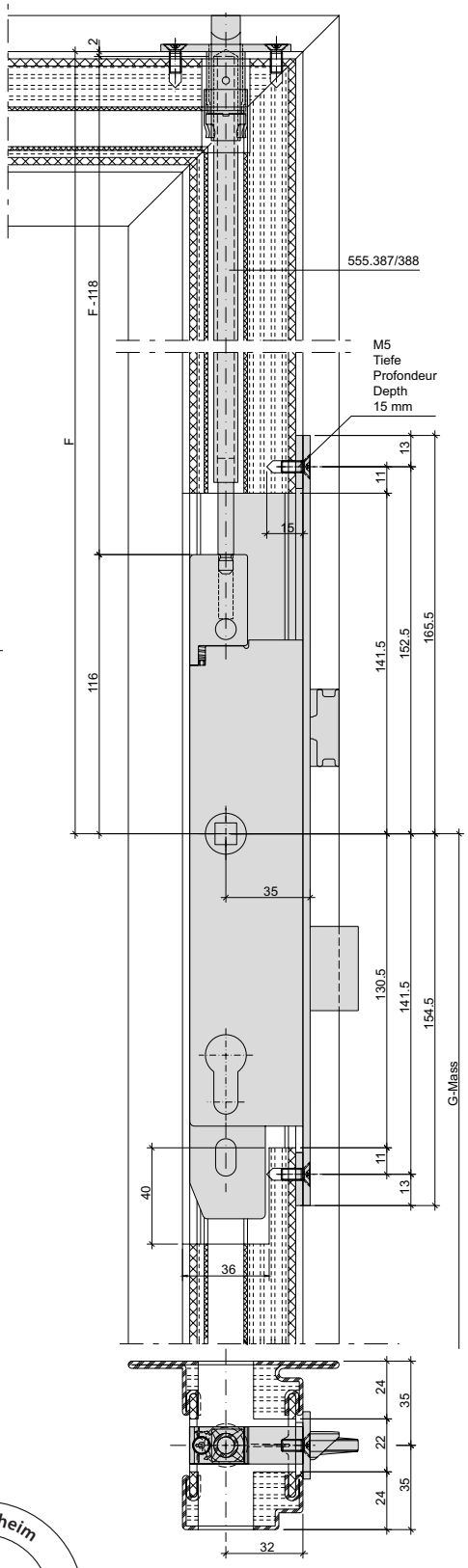

33-0201-2D-066

ift Rosenheim
Notifizierte Produktzertifizierungsstelle
17-003082-PR01
16.09.2020
17-003082-PR03
17.07.2020
Notified Body 0757

Fallenriegel-Schloss mit Zusatzverriegelung Variante Einbau mit Stulpadapter

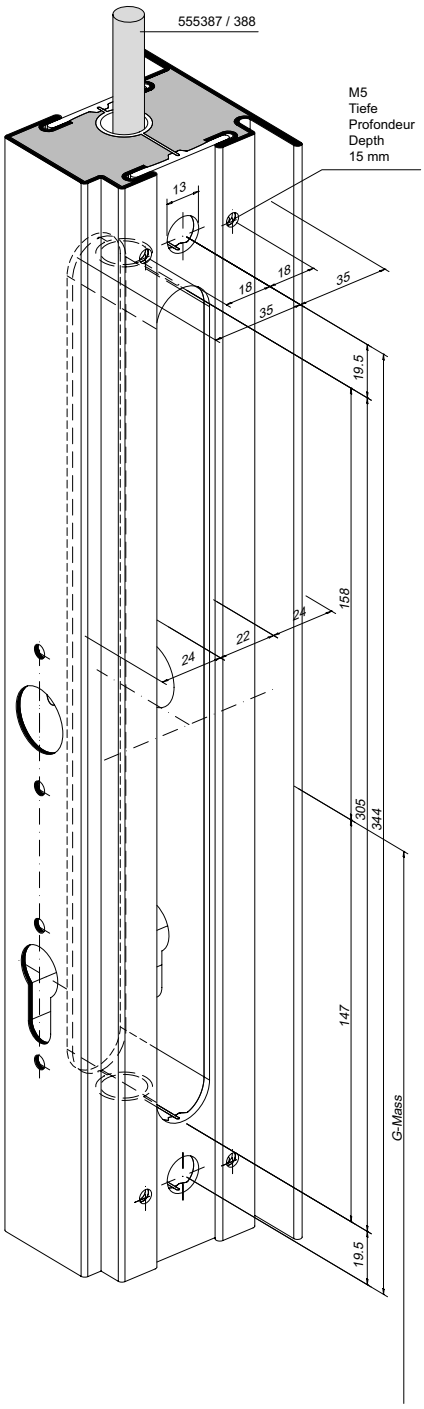

33-0201-2D-067

Serrure à mortaiser avec verrouillage supplémentaire Variante montage avec adaptateur de têtière

Standardsortiment Gamme standard Standard range	Sonderbestellung Commande spéciale Special order
555.814	597.140
555.815	597.142
555.816	597.146
555.817	597.148
555.818	597.156
555.819	597.168
555.820	597.160
555.821	597.170
555.822	597.167
555.823	
555.824	
555.825	
555.826	
555.827	

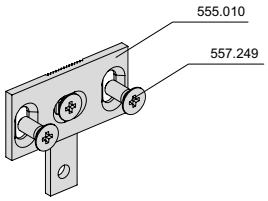

Sonderbestellung
mit Fallenfeststellung
Commande spéciale
avec blocage sécurisé
Special order with latch bolt stop
597.137
597.139
597.153
597.155
597.165

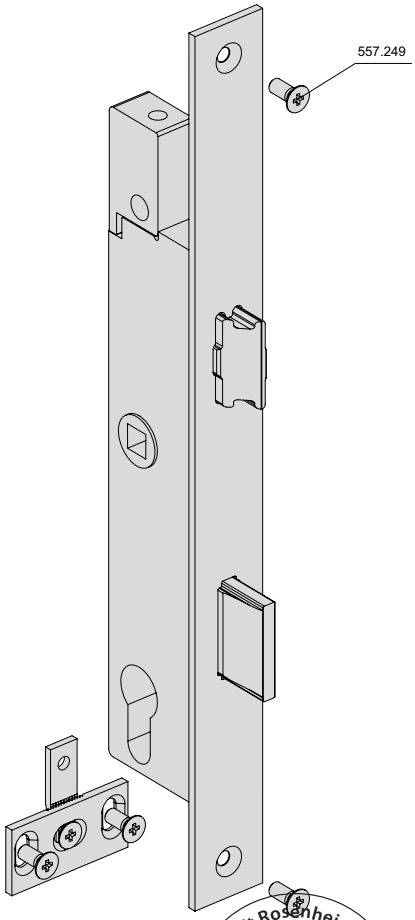

Latch-and-bolt lock with additional locking point Version for installation with face plate adapter

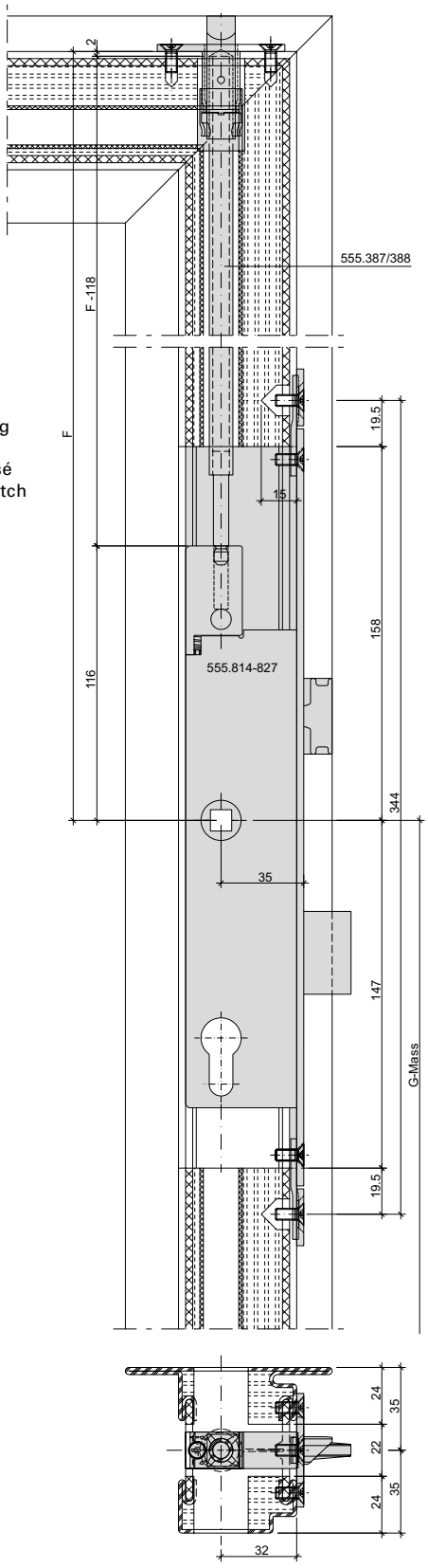

ift Rosenheim
Notifizierte Produktzertifizierungsstelle
17-003082-PR01
16.09.2020
17-003083-PR01
17.07.2020
Notified Body 0757

Schnappriegel 555.528 bei Schloss mit Zusatzverriegelung Gangflügel

Pêne à ressort 555.528 avec serrure avec verrouillage supplémentaire Vantail de service

Safety catch 555.528 with lock with additional locking point Access leaf

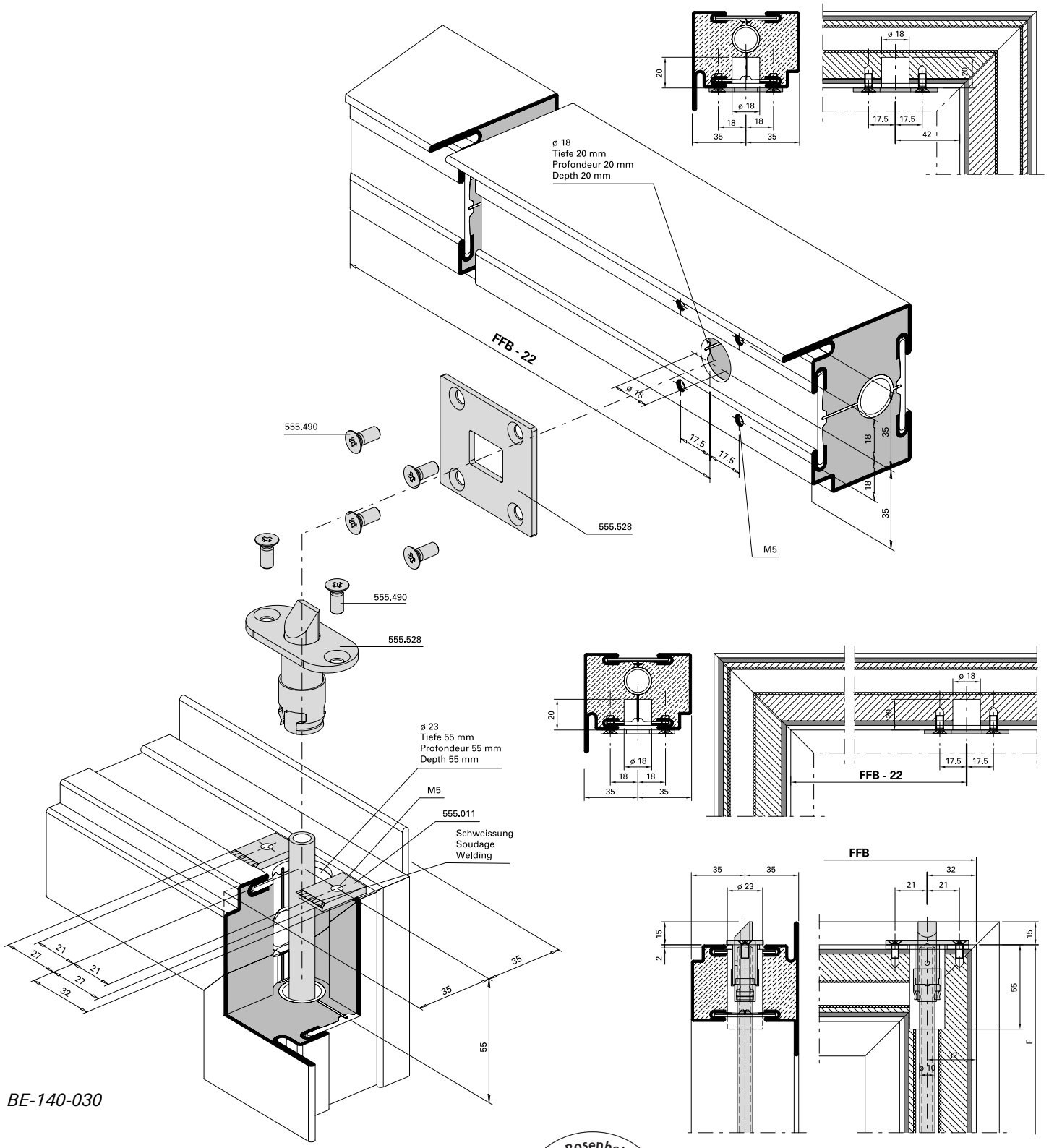

BE-140-030

Einbau mit 499.171

Montage avec 499.171

Installation with 499.171

ift Rosenheim
Notifizierte Produktzertifizierungsstelle
17-003082-PR01
16.09.2020
17-003082-PR02
17.07.2020
Notified Body 0757

Einbau Bimetall-Lasche
555.012

Montage languette bimétal
555.012

Installation bimetal latch
555.012

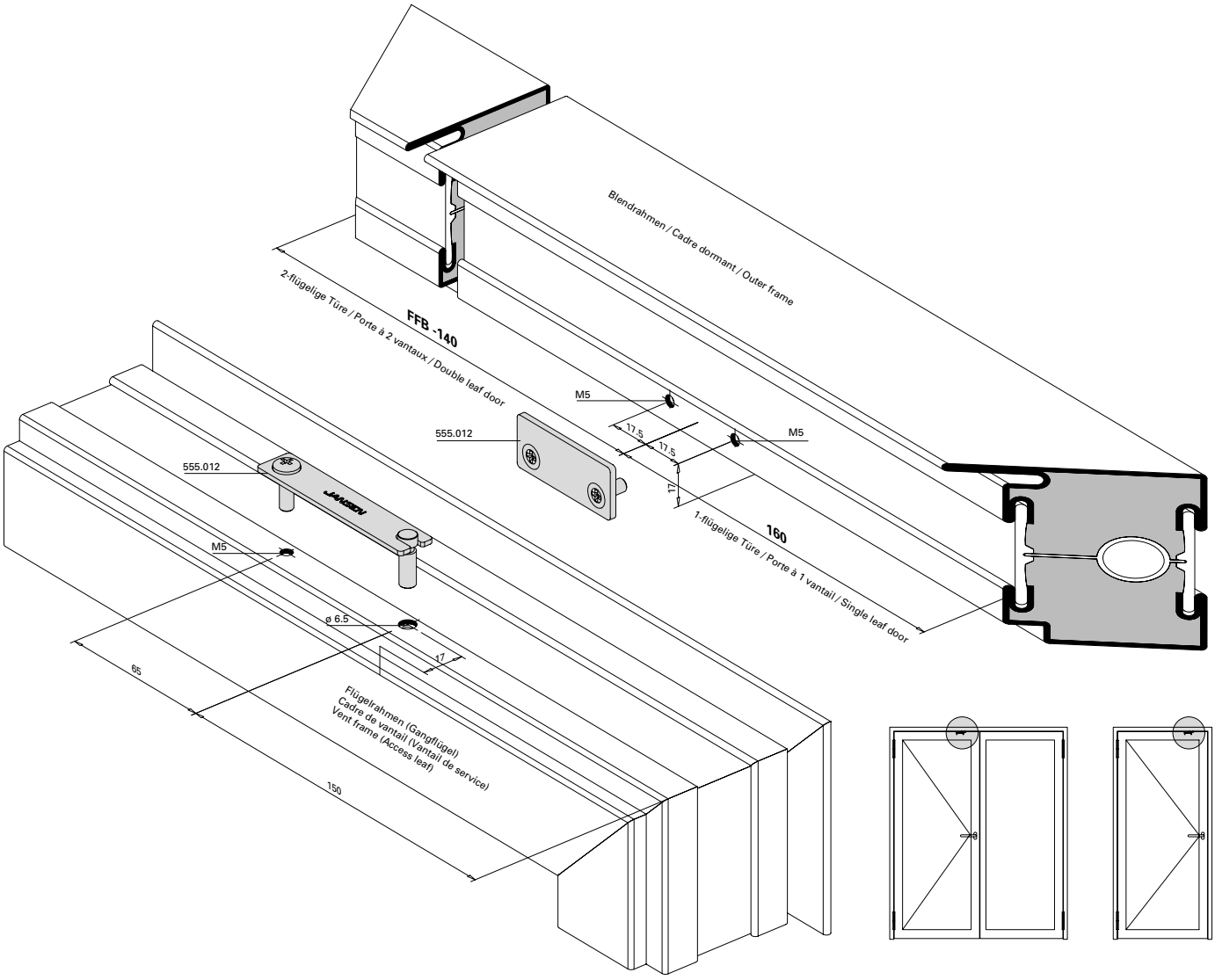

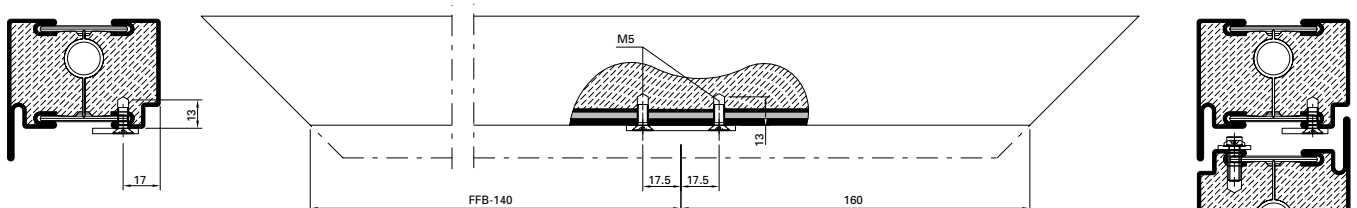

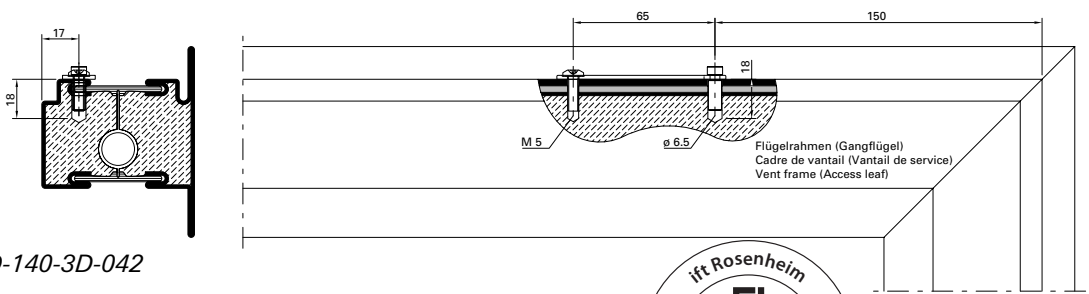

D-140-3D-042

ift Rosenheim
Notifizierte Produktzertifizierungsstelle
17-003082-PR01
16.09.2020
17-003083-PR01
17.07.2020
Notified Body 0757

Schliessblech 555.844
Rahmen/Standflügel

Gâche de fermeture 555.844
Cadre/Vantail semi-fixe

Strike plate 555.844
Frame/Secondary leaf

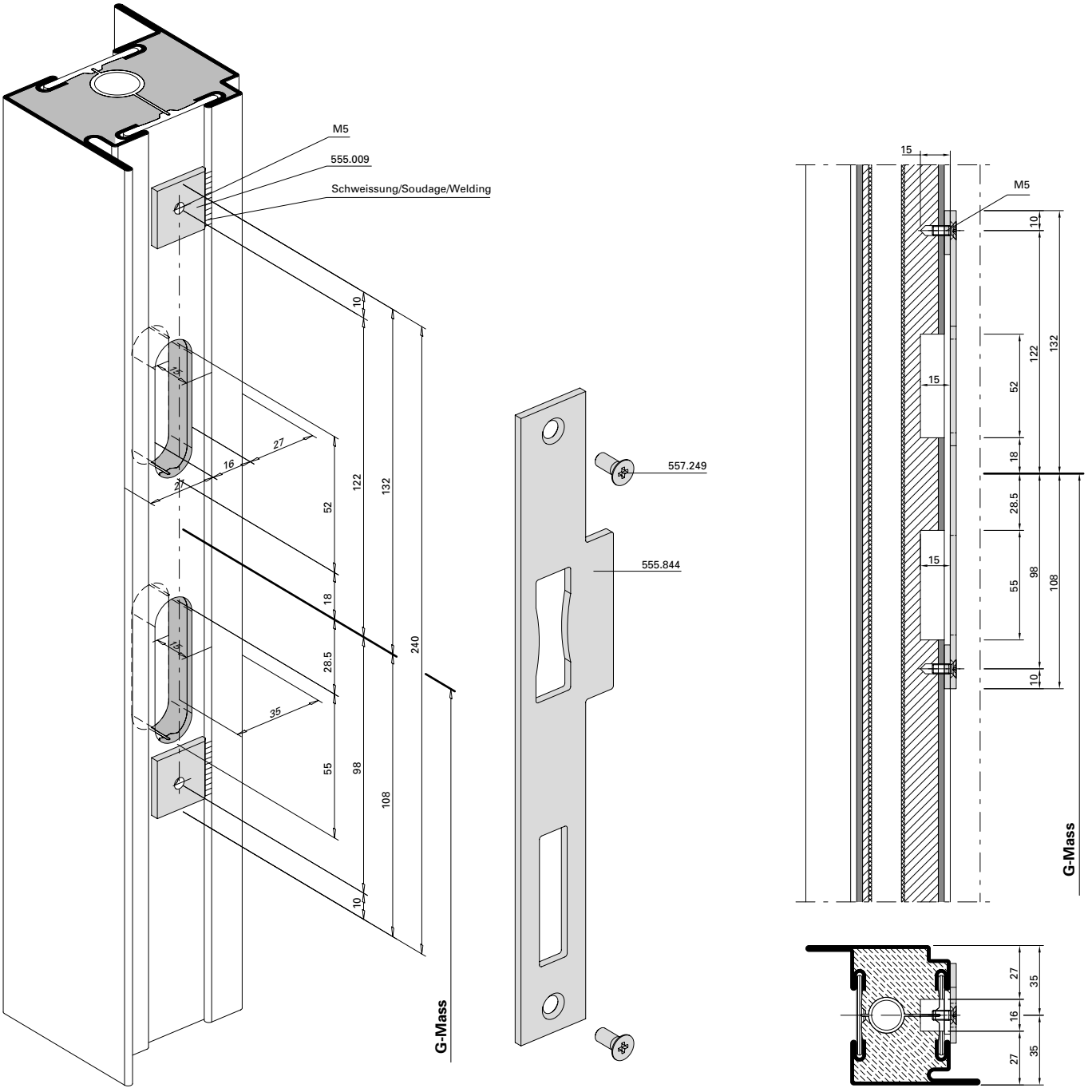

D-140-3D-038

Einbau mit 499.169

Montage avec 499.169

Installation with 499.169

ift Rosenheim
Notifizierte Produktzertifizierungsstelle
17-003082-PR01
16.09.2020
17-003082-PR02
17.07.2020
Notified Body 0757

Schliessblech 555.844
Rahmen/Standflügel

Gâche de fermeture 555.844
Cadre/Vantail semi-fixe

Strike plate 555.844
Frame/Secondary leaf

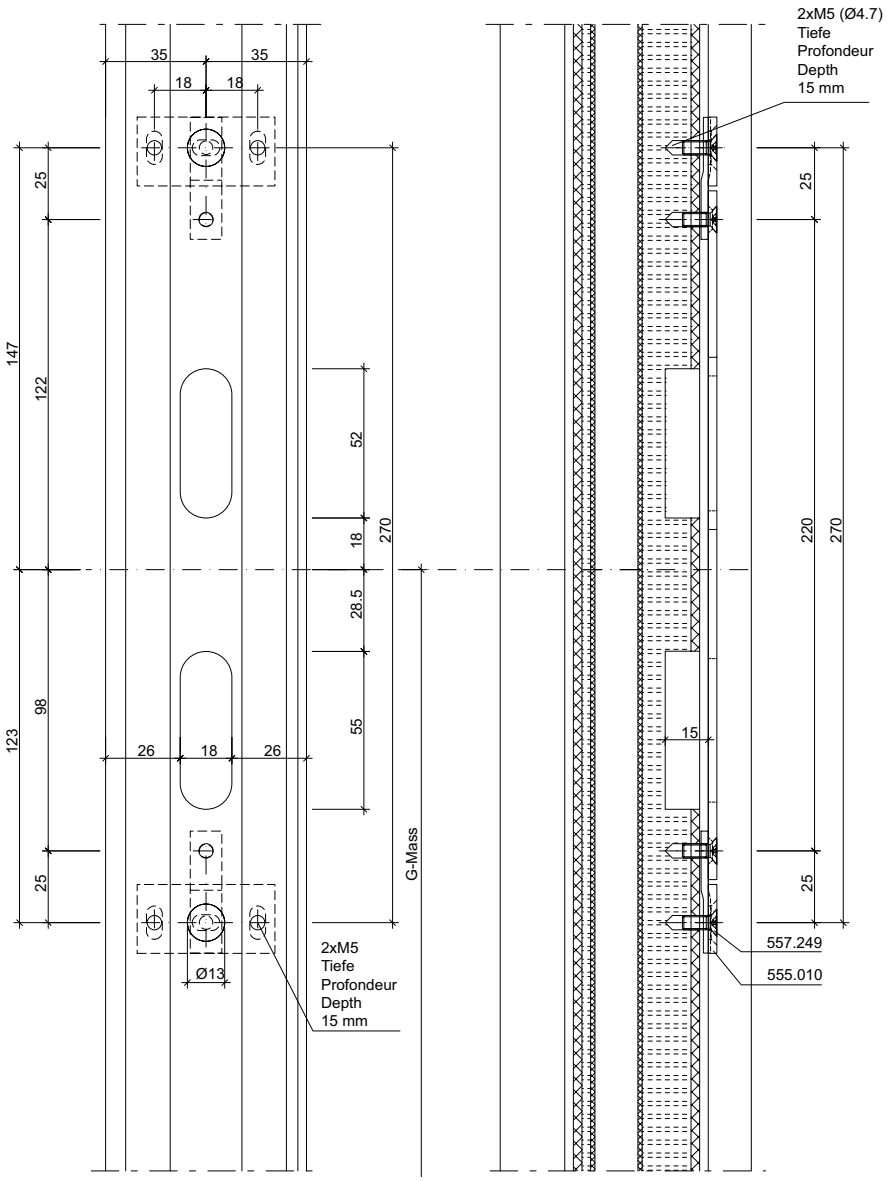

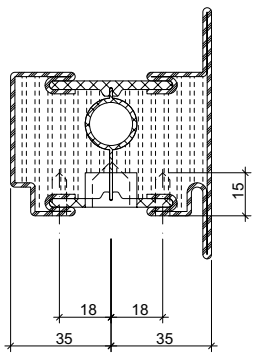

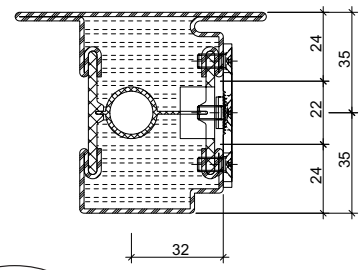

33-0201-E-006

Falztreibriegel 555.380
Standflügel

Bascule à mortaiser 555.380
Vantail semi-fixe

Rebate lever bolt 555.380
Secondary leaf

*** Empfehlung:** Bei Endmontage mittels chemischer Gewindesicherung (z.B. Loctite) sichern.

*** Recommandation:** sécurisation chimique du filet (telle que Loctite) lors du montage final!

*** Recommendation:** Chemical thread lock (e.g. Loctite) for final assembly.

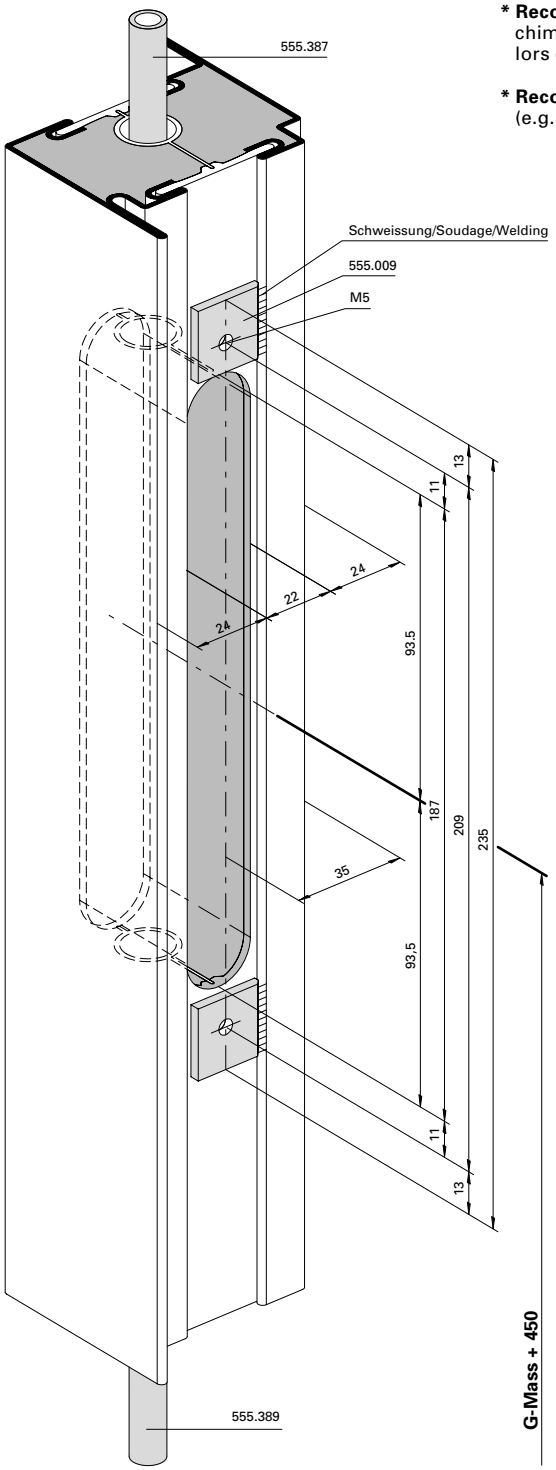

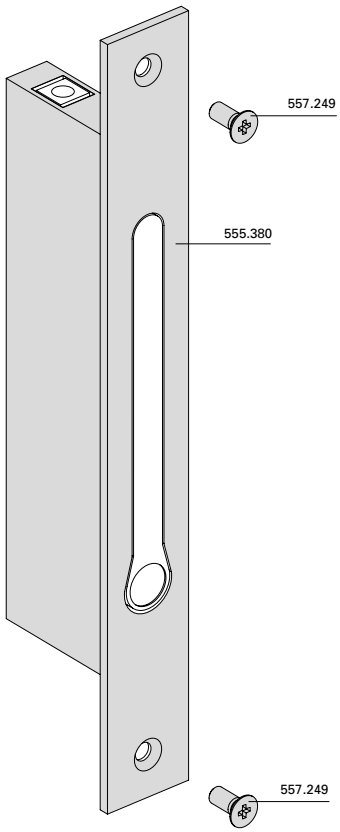

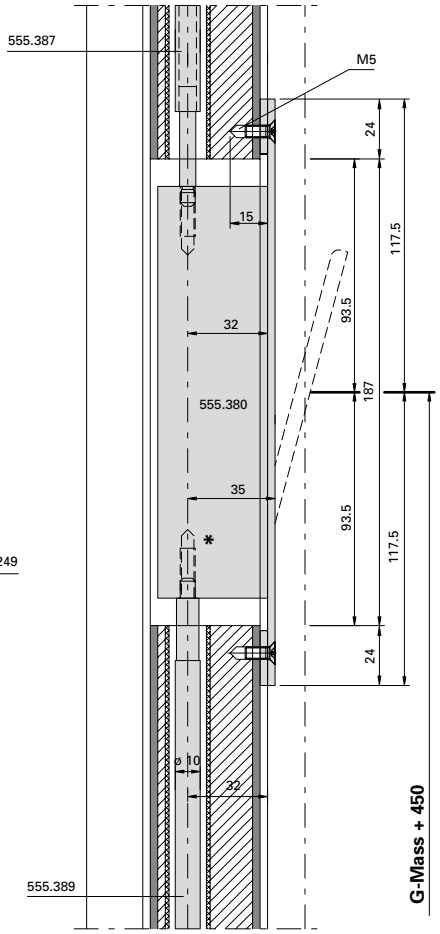

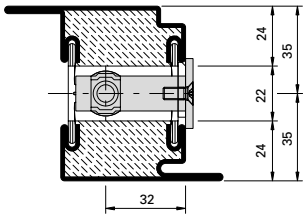

BE-Falztreibriegel

Einbau mit 499.167 / 499.168

Montage avec 499.167 / 499.168

Installation with 499.167 / 499.168

ift Rosenheim
Notifizierte Produktzertifizierungsstelle
17-003082-PR01
16.09.2020
17-003082-PR02
17.07.2020
Notified Body 0757

Falztreibriegel 555.380 in Kombination mit Elektro-Türöffner Standflügel

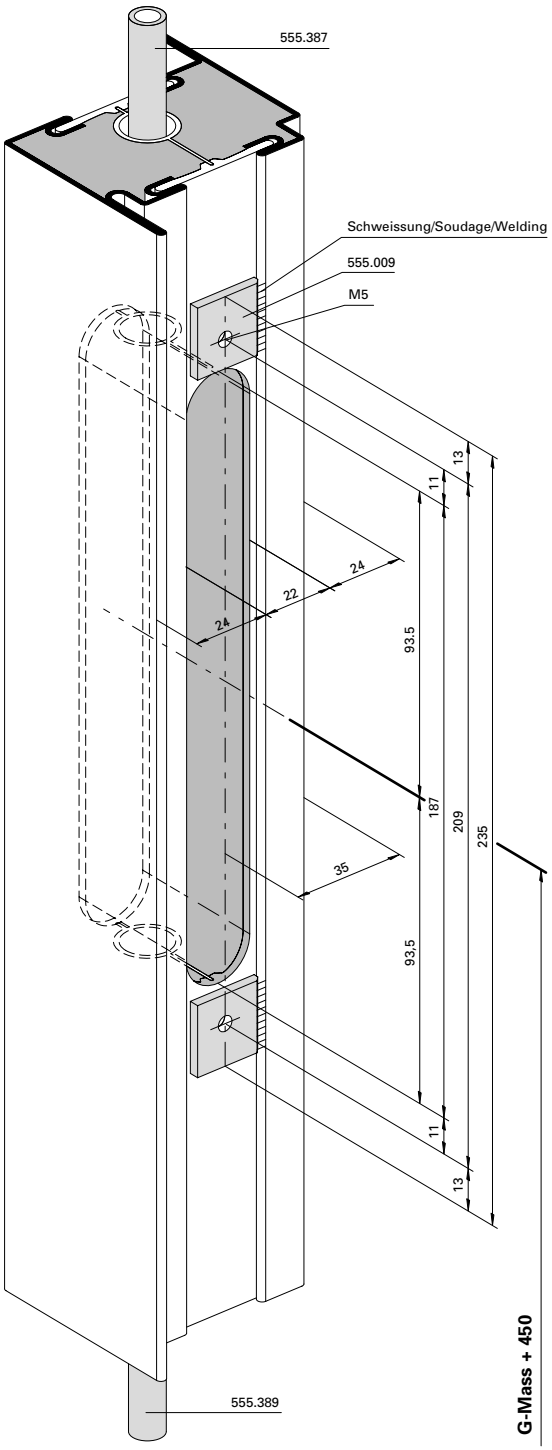

BE-140-010

1) Treibriegelstange 555.389 im Bereich Elektro-Türöffner 555.845/846 auf ø 6 mm reduzieren.

Bascule à mortaiser 555.380 en combinaison avec gâche électrique Vantail semi-fixe

*** Empfehlung:** Bei Endmontage mittels chemischer Gewindesicherung (z.B. Loctite) sichern.

*** Recommandation:** sécurisation chimique du filet (telle que Loctite) lors du montage final!

*** Recommendation:** Chemical thread lock (e.g. Loctite) for final assembly.

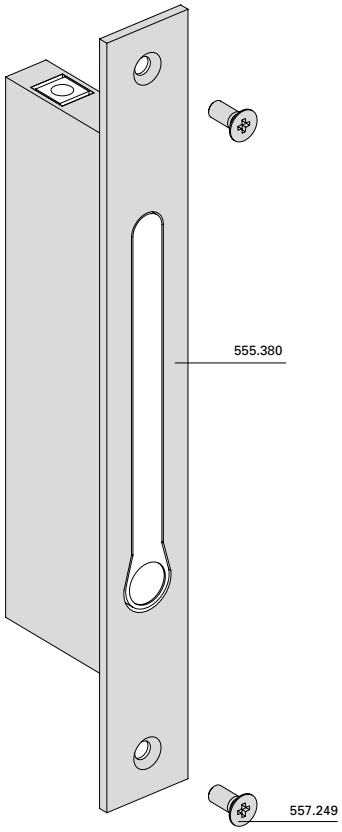

1) Réduire la tige de verrouillage 555.389 dans la zone de la gâche électrique 555.845/846 à ø 6 mm

Rebate lever bolt 555.380 in combination with electric strike Secondary leaf

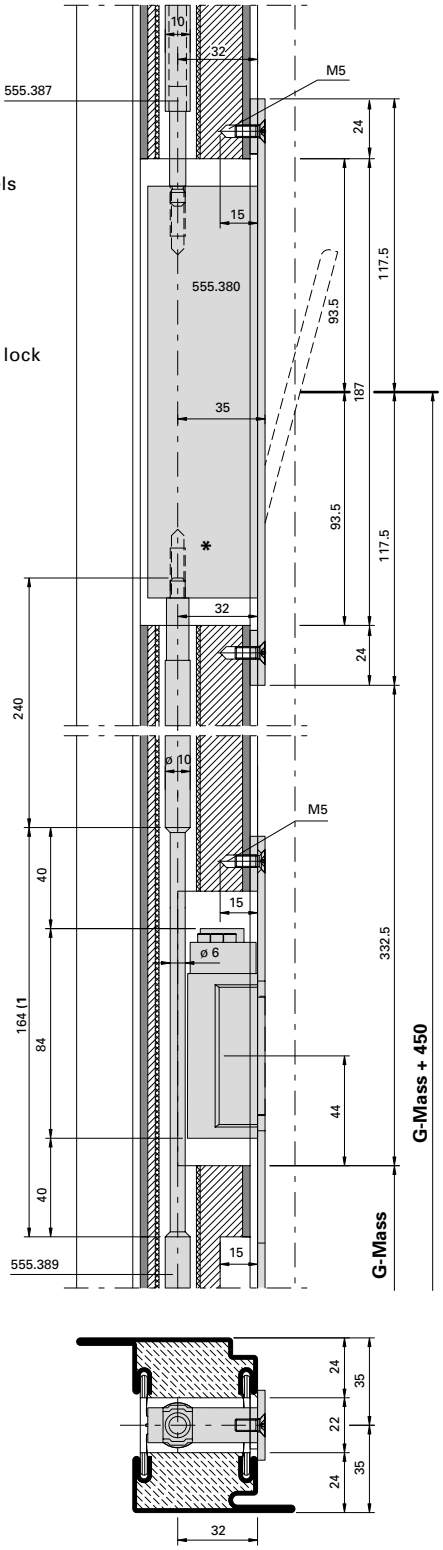

1) Reduce shoot bolt 555.389 to ø 6 mm in the area of the electric strike 555.845/846

ift rosenheim
Notifizierte Produktzertifizierungsstelle
17-003082-PR01
16.09.2020
17-003083-PR01
17.07.2020
Notified Body 0757

Falztreibriegel 555.380 in Kombination mit Elektro-Türöffner Standflügel

Bascule à mortaiser 555.380 en combinaison avec gâche électrique Vantail semi-fixe

Rebate lever bolt 555.380 in combination with electric strike Secondary leaf

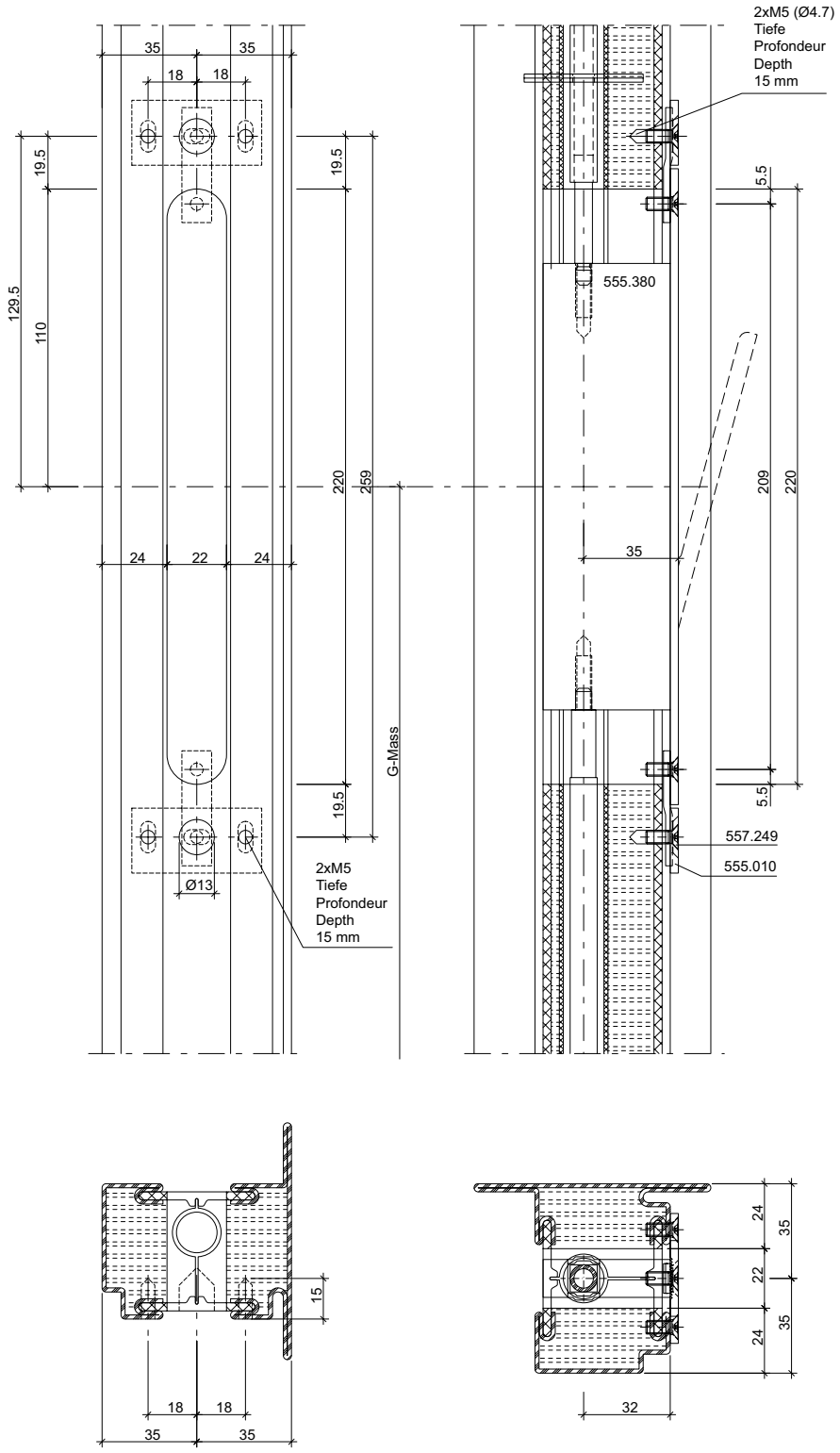

33-0201-E-007

ift Rosenheim
Notifizierte Produktzertifizierungsstelle
17-003082-PR01
16.09.2020
17-003082-FPC01
17.07.2020
Notified Body 0757

Panik-Treibriegel-Schloss (Panik-Gegenkasten) 555.828 Standflügel

Serrure contre-bascule panique 555.828 Vantail semi-fixe

Shoot bolt lock with emergency function 555.828 Secondary leaf

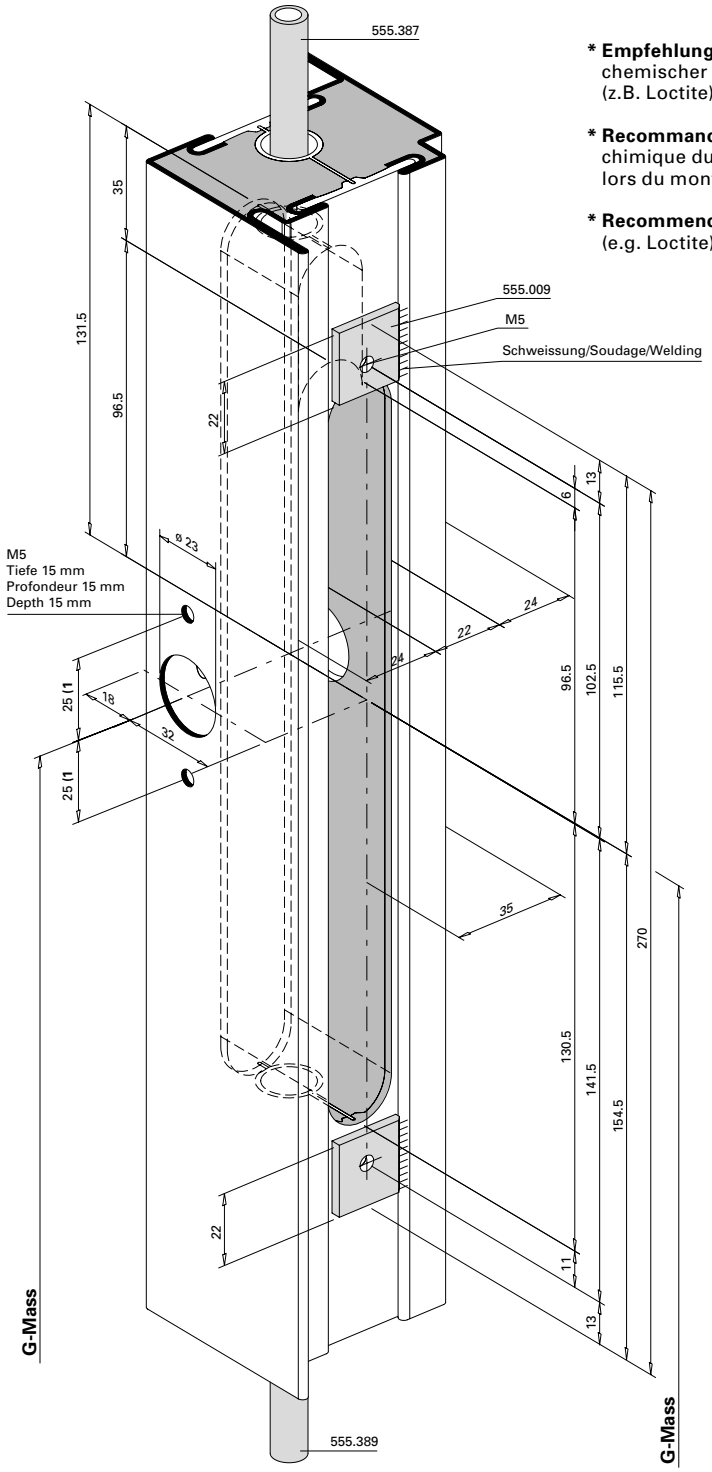

*** Empfehlung:** Bei Endmontage mittels chemischer Gewindesicherung (z.B. Loctite) sichern.

*** Recommandation:** sécurisation chimique du filet (telle que Loctite) lors du montage final!

*** Recommendation:** Chemical thread lock (e.g. Loctite) for final assembly.

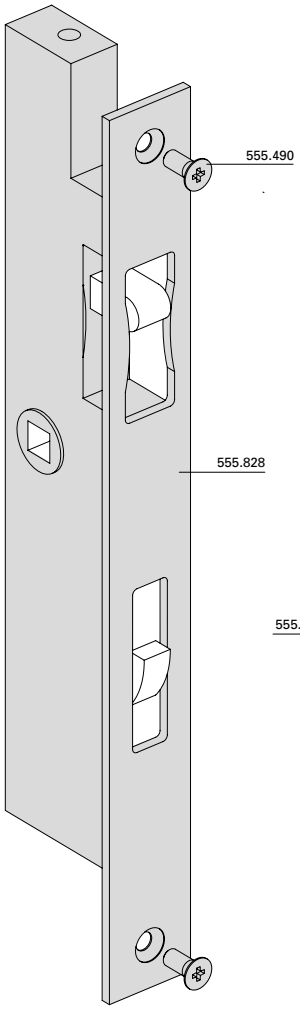

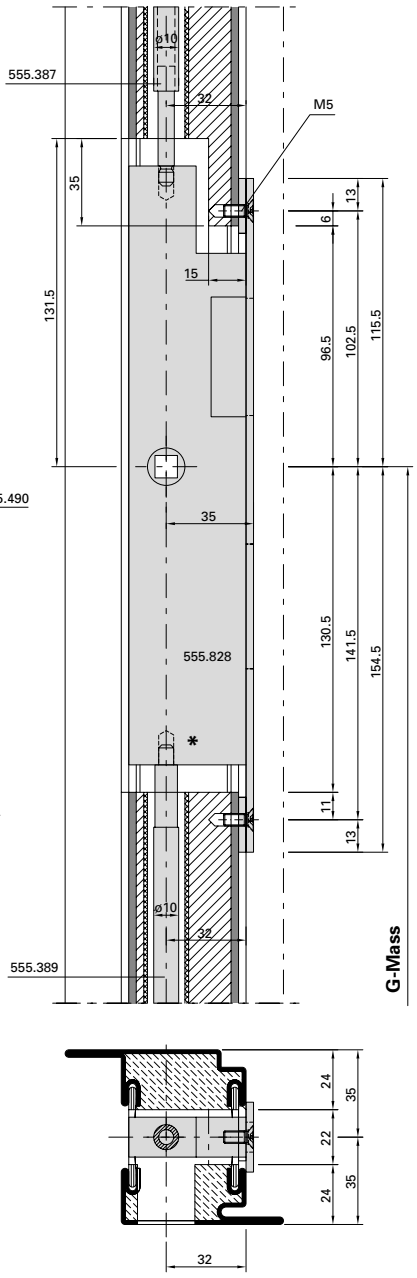

1) Achtung: Bohrabstände überprüfen!
Je nach Rosetten-Fabrikat unterschiedliche Masse.

1) Attention: Vérifier les écarts de perçage!
Dimensions différentes enfonction du type de rosace.

1) Important: Check spacing of drill holes!
Different dimensions, depending on the rosette manufacturer.

Einbau mit 499.167 / 499.168
Montage avec 499.167 / 499.168
Installation with 499.167 / 499.168

D-140-3D-039
ift Rosenheim
Notifizierte Produkt-zertifizierungsstelle
17-003082-PR01
16.09.2020
17-003083-PR01
17.07.2020
Notified Body 0757

Panik-Treibriegel-Schloss (Panik-Gegenkasten) 555.828 Standflügel

Serrure contre-bascule panique 555.828 Vantail semi-fixe

Shoot bolt lock with emergency function 555.828 Secondary leaf

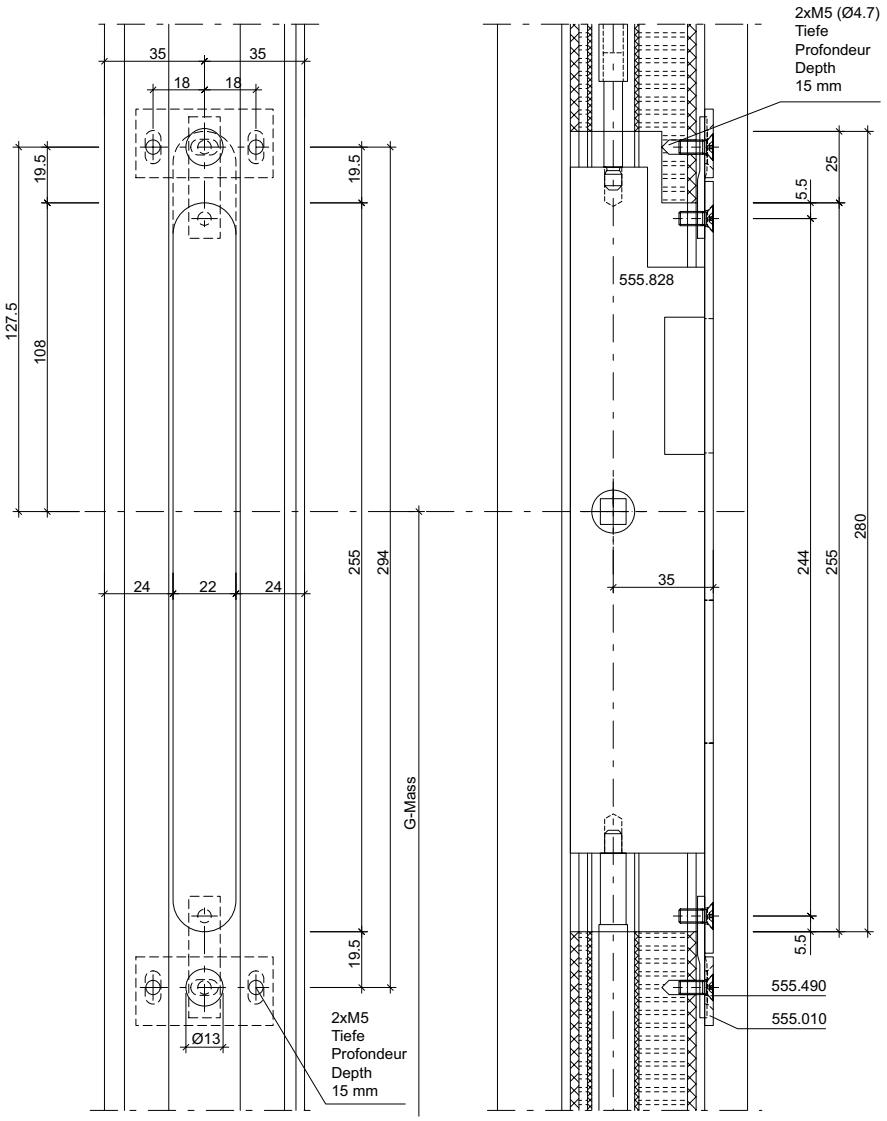

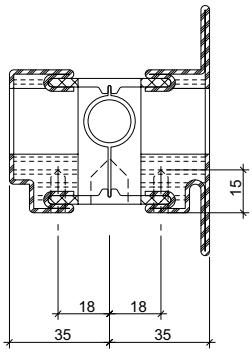

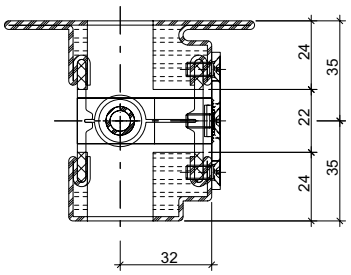

33-0201-E-008

ift Rosenheim
Notifizierte Produktzertifizierungsstelle
17-003082-PR01
16.09.2020
17-003082-PR02
17.07.2020
Notified Body 0757

Panik-Treibriegel-Schloss 555.850/851 mit Elektro-Türöffner Standflügel

Serrure contre-bascule panique 555.850/851 avec gâche électrique Vantail semi-fixe

Shoot bolt lock with emergency function 555.850/851 with electric strike Secondary leaf

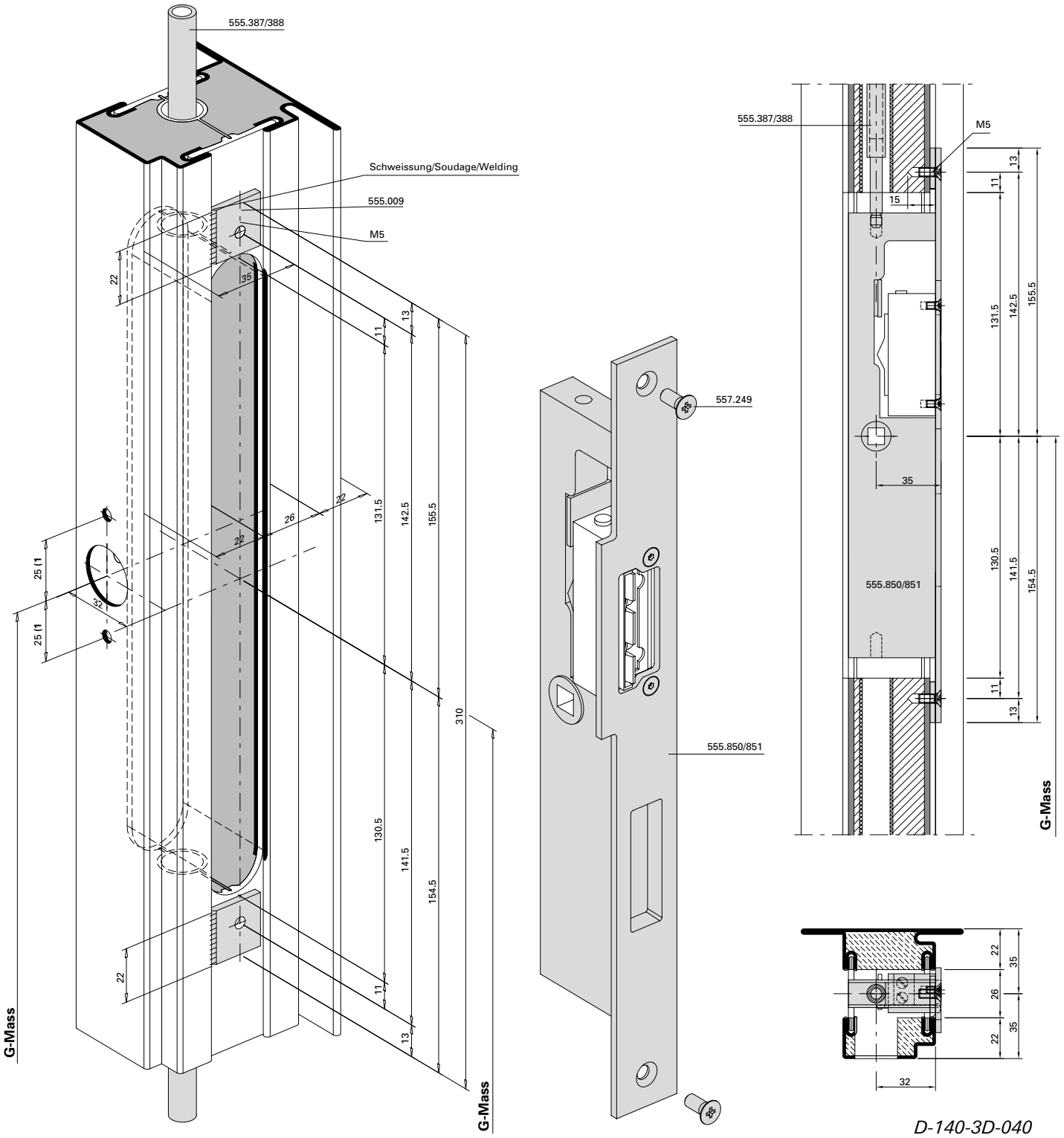

D-140-3D-040

1) Achtung: Bohrabstände überprüfen! Je nach Rosetten-Fabrikat unterschiedliche Masse.

1) Attention: Vérifier les écarts de perçage! Dimensions différentes, suivant du type de rosace.

1) Important: Check spacing of drill holes! Different dimensions, depending on the rosette manufacturer.

ift-rosenheim
Notifizierte Produktzertifizierungsstelle
17-003082-PR01 16.09.2020
17-003083-PR01 17.07.2020
Notified Body 0757

Panik-Treibriegel-Schloss 555.850/851 mit Elektro-Türöffner Standflügel

Serrure contre-bascule panique 555.850/851 avec gâche électrique Vantail semi-fixe

Shoot bolt lock with emergency function 555.850/851 with electric strike Secondary leaf

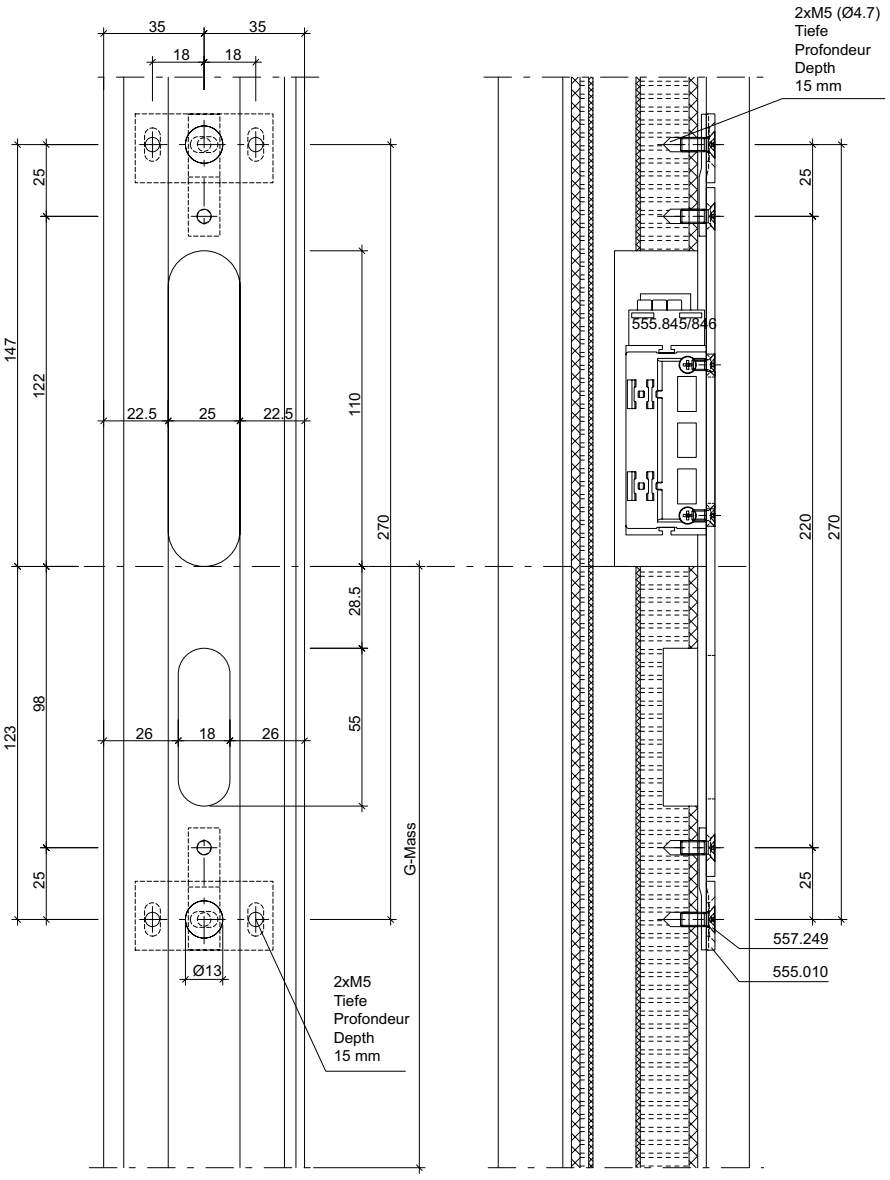

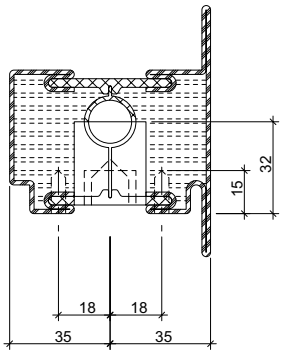

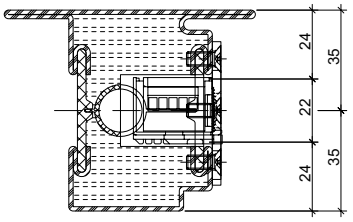

33-0201-E-009

ift Rosenheim
Notifizierte Produktzertifizierungsstelle
17-003082-PR01
16.09.2020
17-003082-PR02
17.07.2020
Notified Body 0757

Schaltschloss 555.546
Standflügelverriegelung oben

Serrure de retient 555.546
Verrouillage pour vantail semi-fixe en haut

Switch latch 555.546
Top additional set for secondary leaf

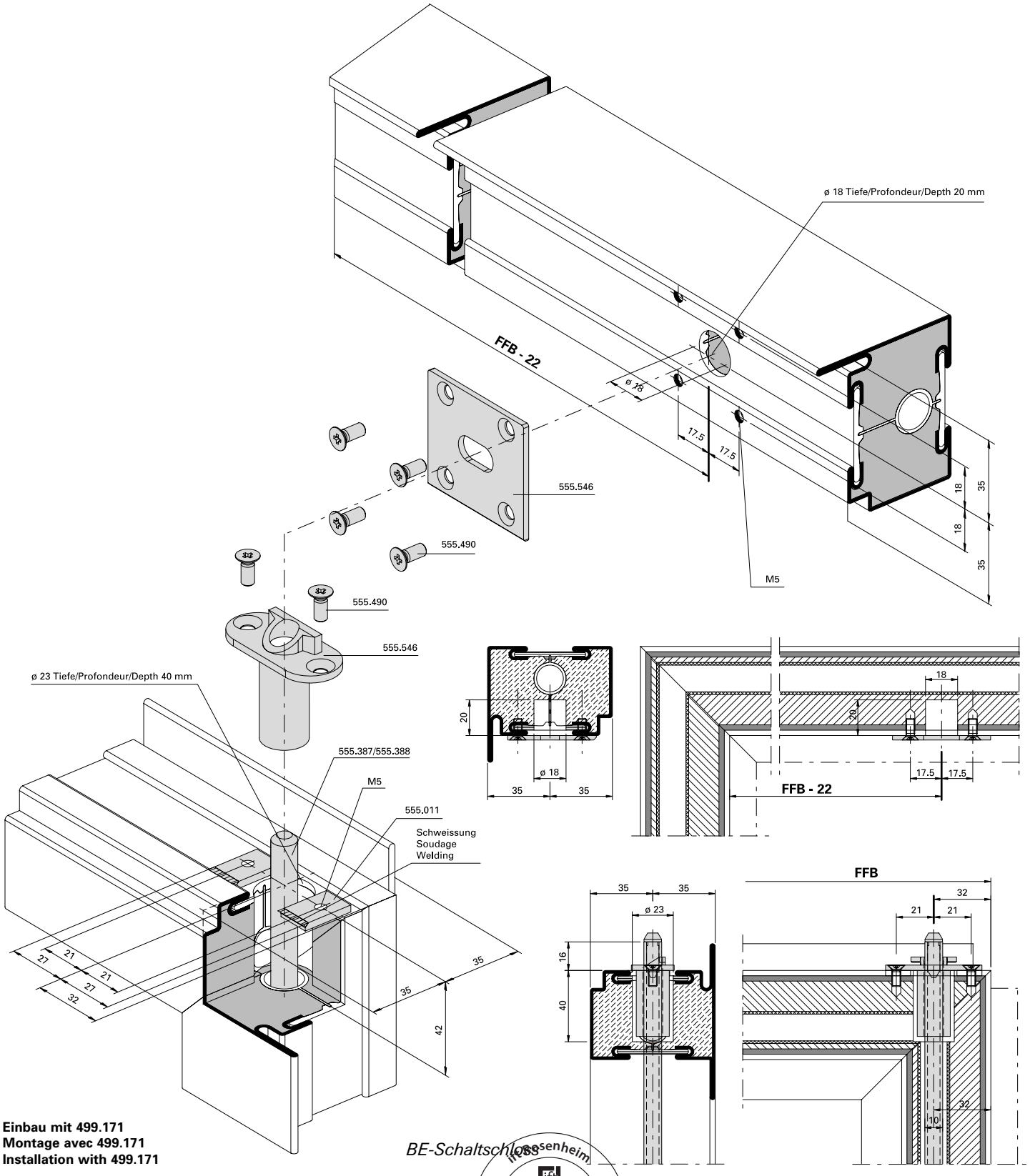

Einbau mit 499.171
Montage avec 499.171
Installation with 499.171

BE-Schaltschloss

ift Rosenheim
Notifizierte Produktzertifizierungsstelle
17-003082-PR01
16.09.2020
17-003083-PR01
17.07.2020
Notified Body 0757

Schnappriegel gefedert 555.527 in Kombination mit Elektro-Türöffner Standflügel

Pêne à ressort 555.527 en combinaison avec gâche électrique Vantail semi-fixe

Spring-loaded safety catch 555.527 in combination with electric strike Secondary leaf

Achtung:
Standflügel darf nicht nach unten verriegelt werden.

Attention:
Le vantail semi-fixe ne doit pas être verrouillé en bas.

Important:
Secondary leaf must not be bolted in a downward direction

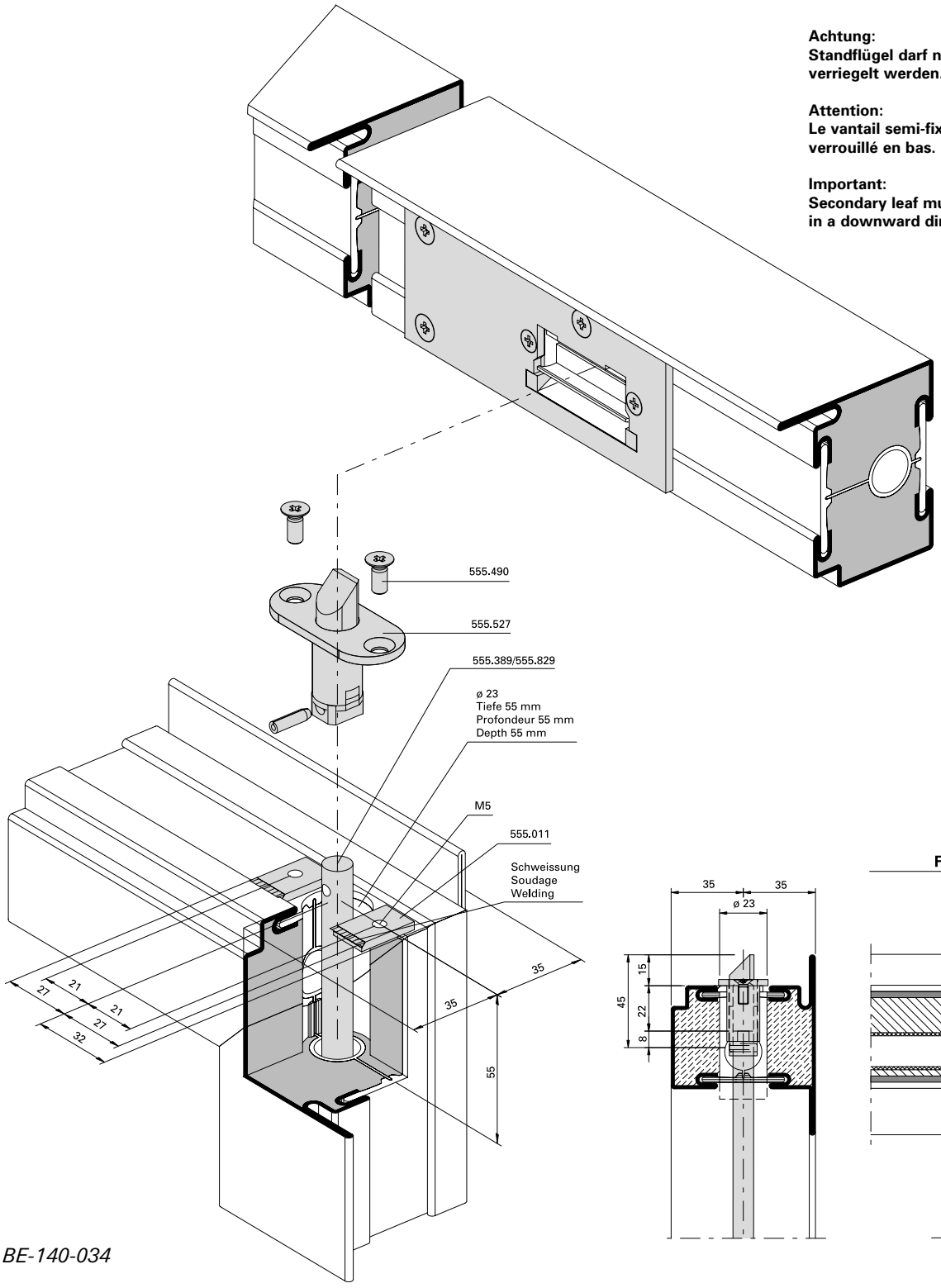

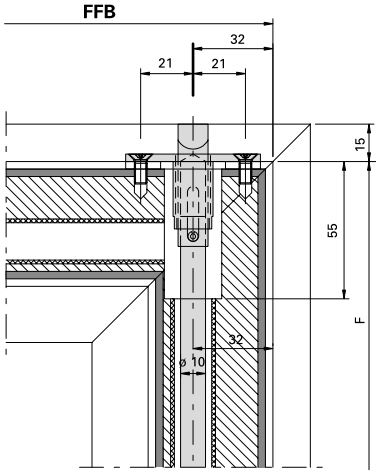

BE-140-034

Einbau mit 499.171

Montage avec 499.171

Installation with 499.171

ift Rosenheim
Notifizierte Produktzertifizierungsstelle
17-003082-PR01
16.09.2020
17-003082-FPR01
17.07.2020
Notified Body 0757

Standflügelverriegelung unten mit Bodenbuchse 550.458 und Bodenschliessmulde 555.136

Verrouillage pour vantail semi-fixe en bas avec douille de verrouillage 550.348 et douille à sceller 550.136

Bottom additional set for secondary leaf with floor socket 550.458 and floor socket 550.136

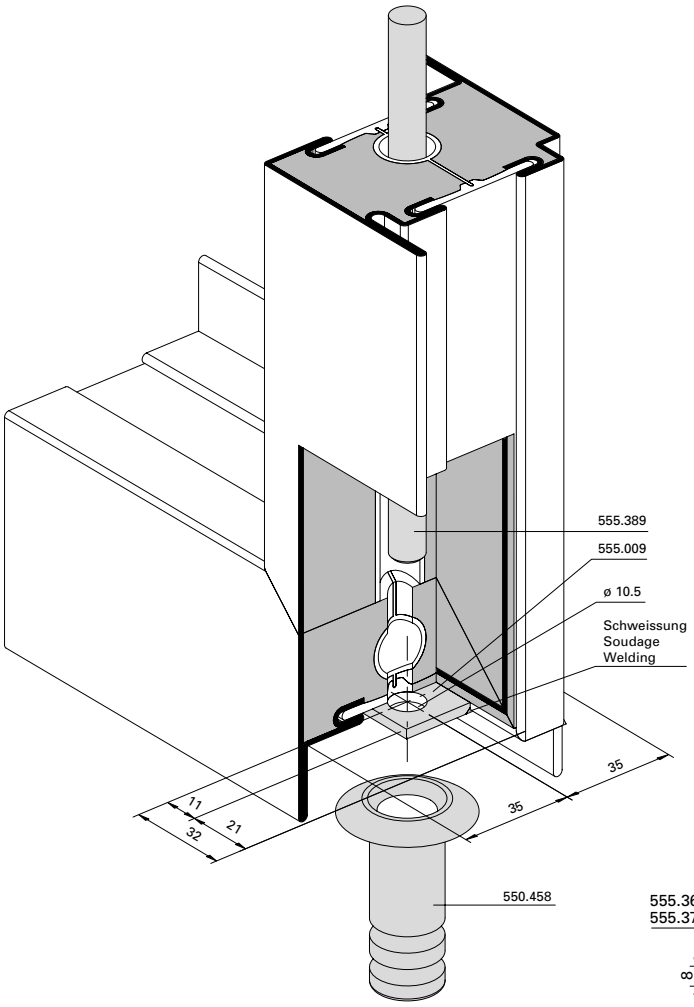

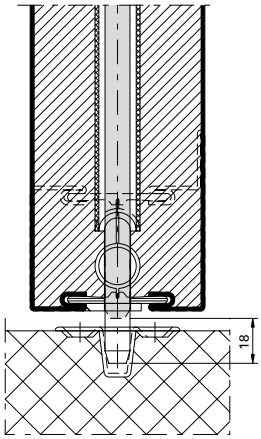

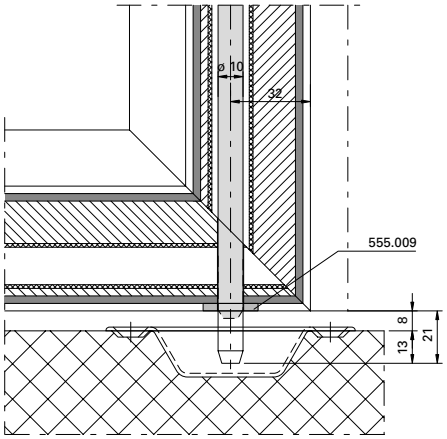

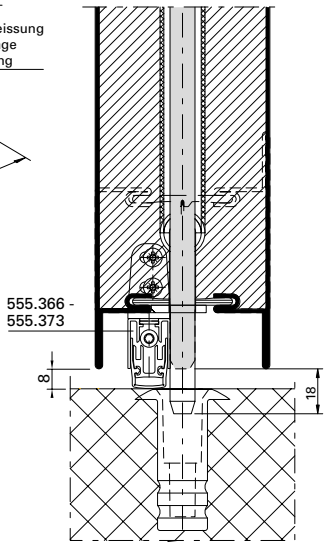

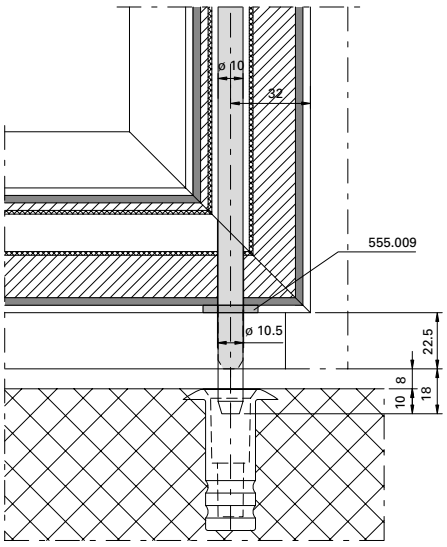

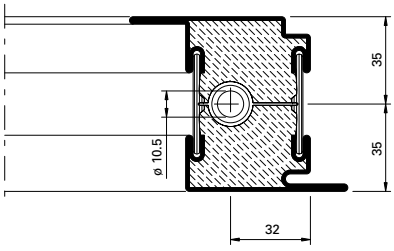

BE-Stange

Riegelschaltkontakt montiert auf Schließblech

Contact de fond de pêne monté sur tôle de fermeture

Lock contact switch installed on the strike plate

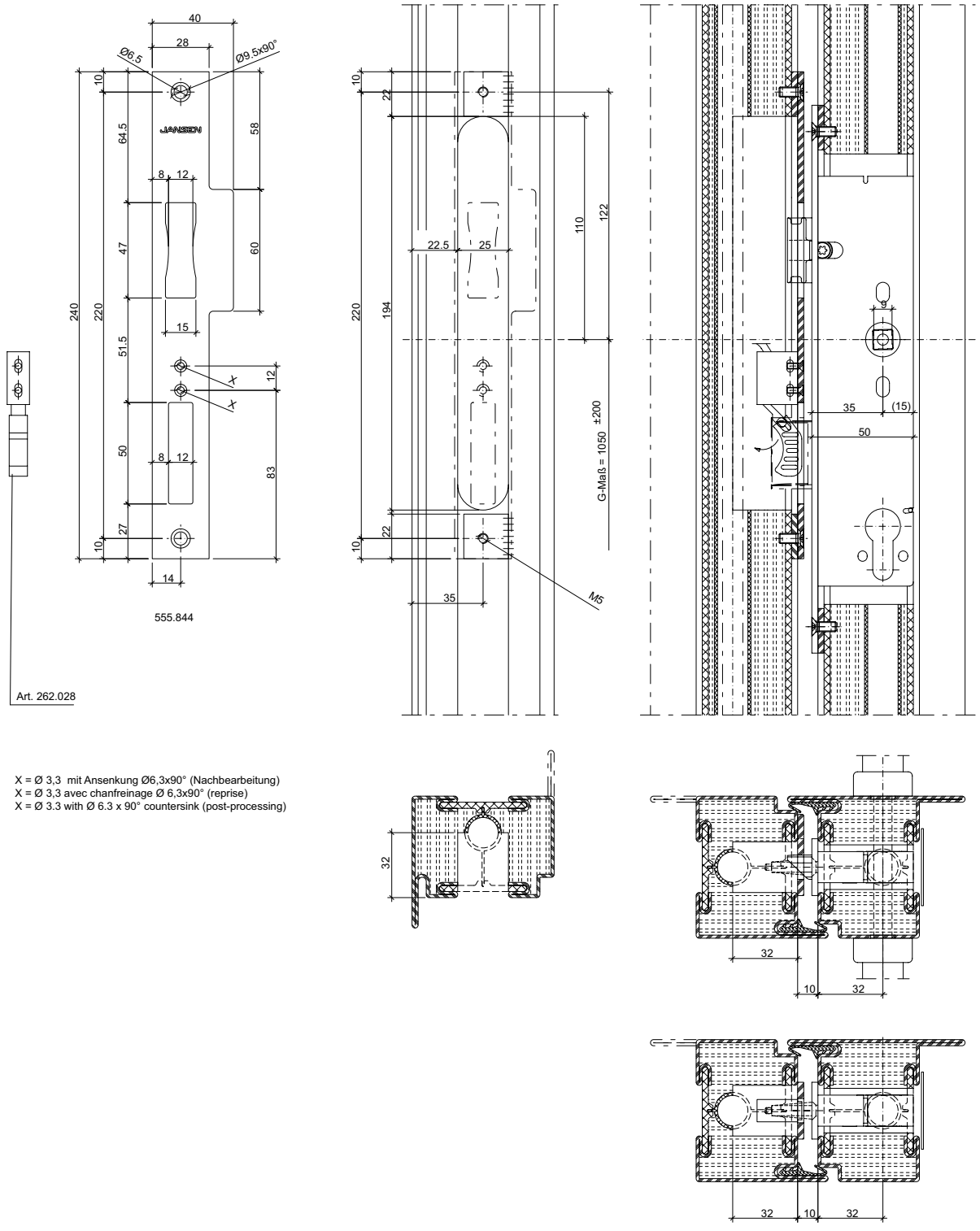

X = Ø 3,3 mit Ansenkung Ø6,3x90° (Nachbearbeitung)
X = Ø 3,3 avec chanfreinage Ø 6,3x90° (reprise)
X = Ø 3.3 with Ø 6.3 x 90° countersink (post-processing)

33-0201-E-068

ift Rosenheim
Notifizierte Produktzertifizierungsstelle
17-003082-PR01
16.09.2020
17-003082-PR01
17.07.2020
Notified Body 0757

Riegelschaltkontakt montiert auf Türöffner-Stulp

Contact de fond de pêne monté sur têtière de gâche électrique

Lock contact switch installed on the door opener face plate

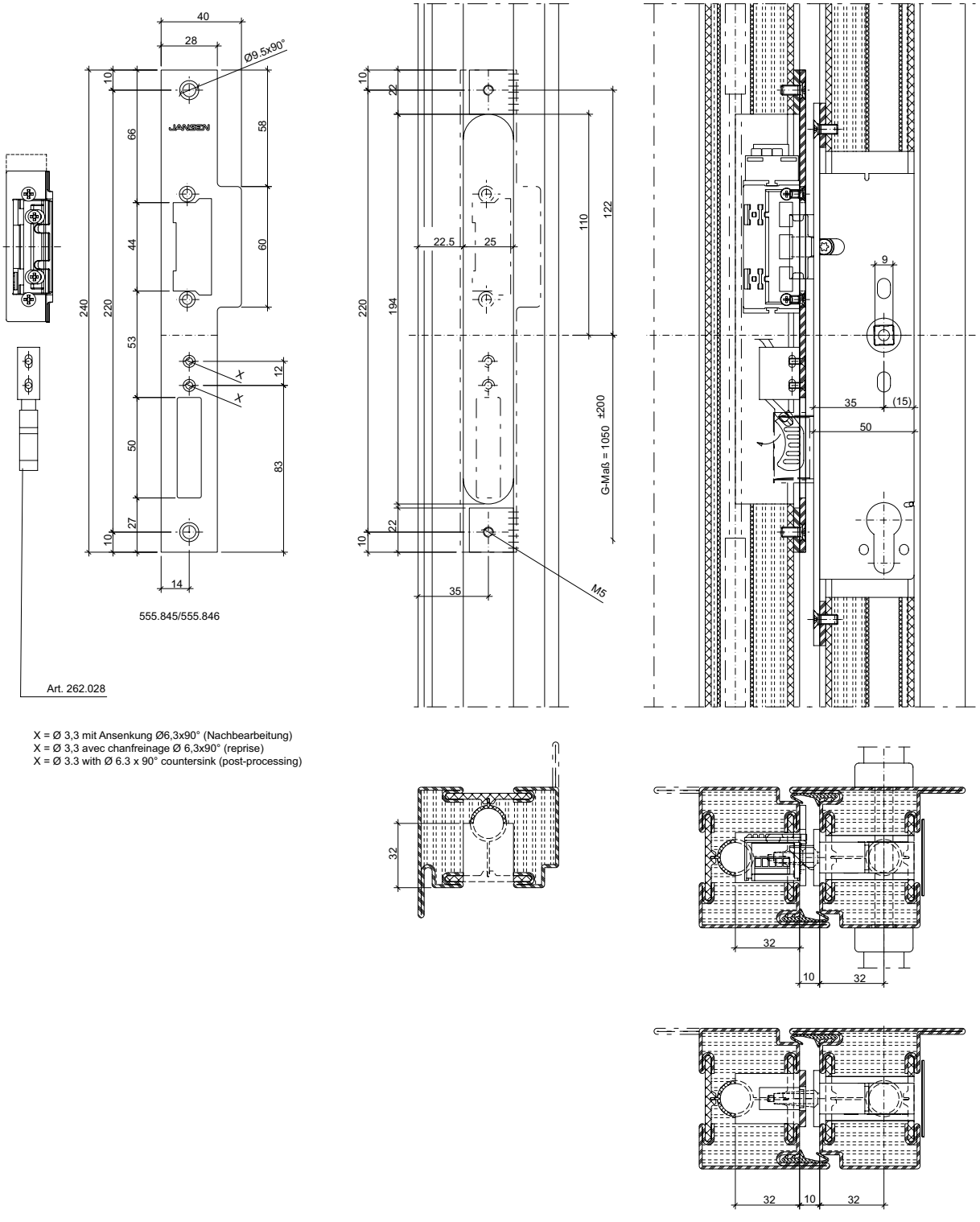

X = Ø 3,3 mit Ansenkung Ø6,3x90° (Nachbearbeitung)
X = Ø 3,3 avec chanfreinage Ø 6,3x90° (reprise)
X = Ø 3.3 with Ø 6.3 x 90° countersink (post-processing)

33-0201-E-069

ift Rosenheim
Notifizierte Produktzertifizierungsstelle
17-003082-PR01 16.09.2020
17-003083-PR01 17.07.2020
Notified Body 0757

Riegelschaltkontakt montiert auf Schließblech

Contact de fond de pêne monté sur tôle de fermeture

Lock contact switch installed on the strike plate

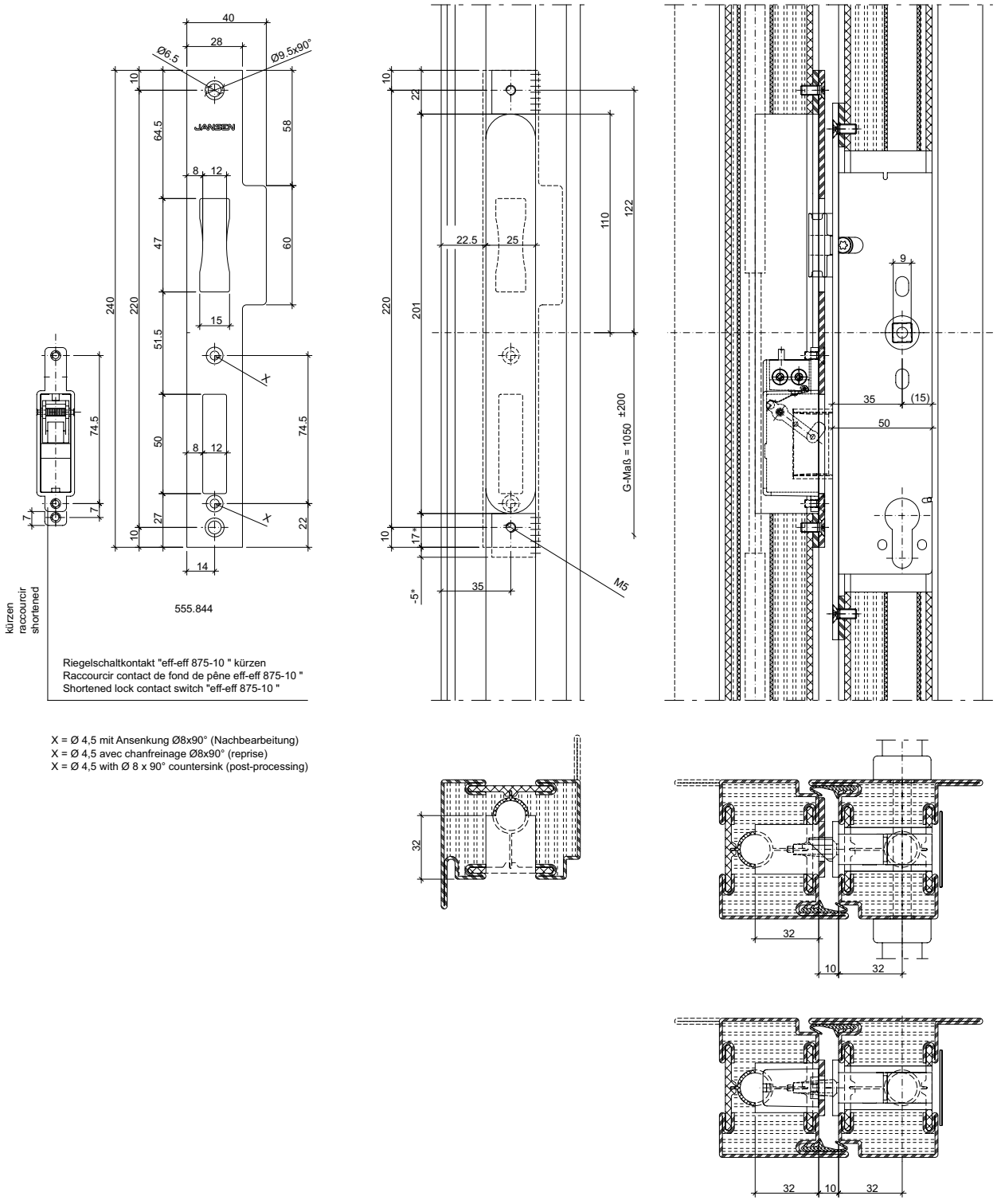

X = Ø 4,5 mit Ansenkung Ø8x90° (Nachbearbeitung)
X = Ø 4,5 avec chanfreinage Ø8x90° (reprise)
X = Ø 4,5 with Ø 8 x 90° countersink (post-processing)

33-0201-E-070

ift Rosenheim
Notifizierte Produktzertifizierungsstelle
17-003082-PR01
16.09.2020
17-003082-PR02
17.07.2020
Notified Body 0757

E-Türöffner 555.838 oder 555.839 in Kombination mit eff-eff 875-10 montiert auf Stulp 555.838 oder 555.839

Gâche électrique 555.838 ou 555.839 combinée à eff-eff 875-10 monté sur têtière 555.838 ou 555.839

Electric strike 555.838 or 555.839 in conjunction with eff-eff 875-10 installed on face plate 555.838 or 555.839

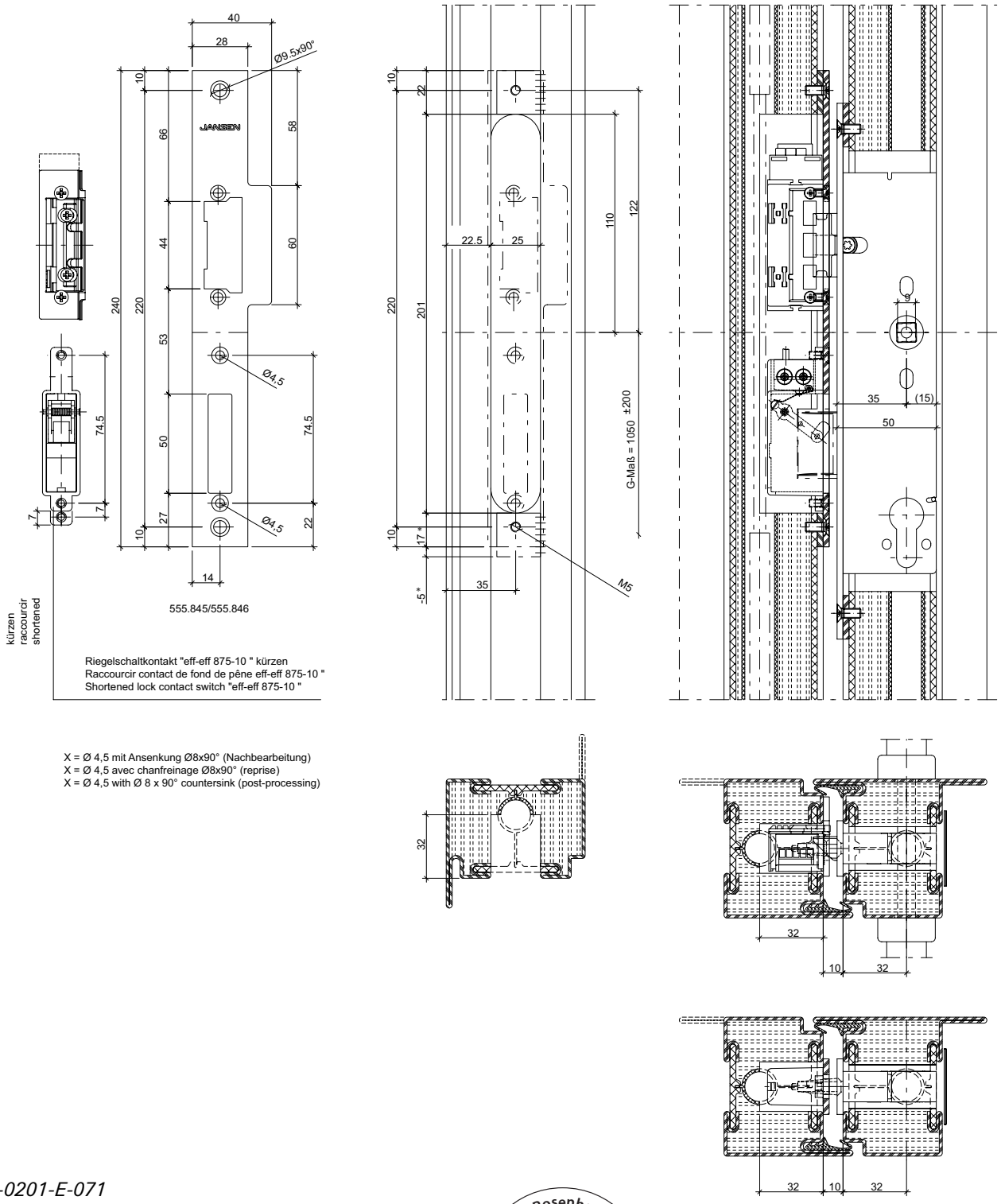

X = Ø 4,5 mit Ansenkung Ø8x90° (Nachbearbeitung)
X = Ø 4,5 avec chanfreinage Ø8x90° (reprise)
X = Ø 4,5 with Ø 8 x 90° countersink (post-processing)

33-0201-E-071

ift Rosenheim
Notifizierte Produktzertifizierungsstelle
17-003082-PR01
16.09.2020
17-003083-PR01
17.07.2020
Notified Body 0757

Elektro-Türöffner
555.845/555.846
Rahmen/Standflügel

Gâche électrique
555.845/555.846
Cadre/Vantail semi-fixe

Electric strike
555.845/555.846
Frame/Secondary leaf

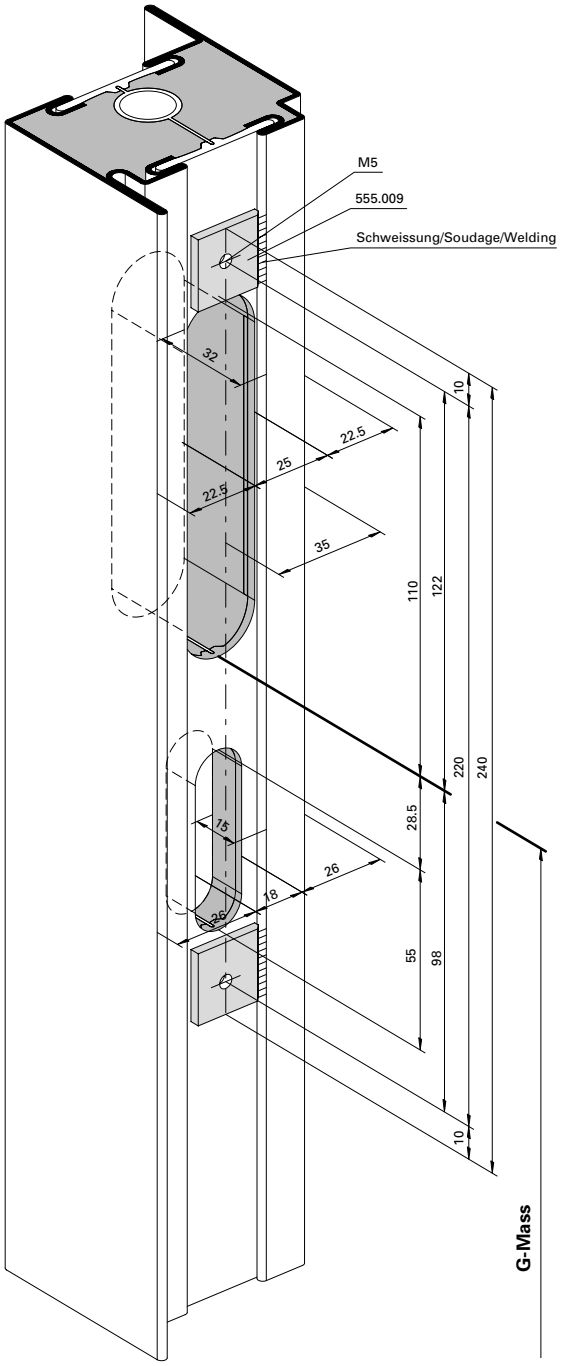

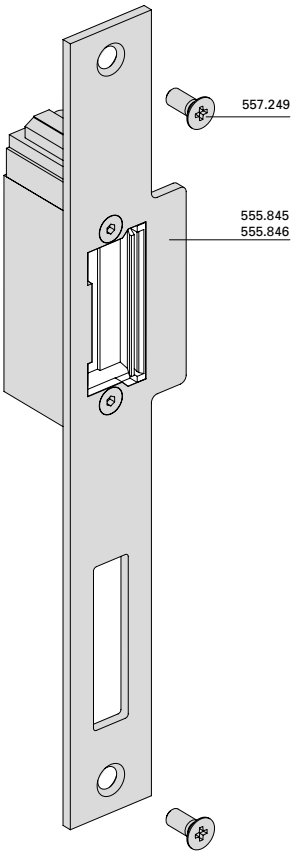

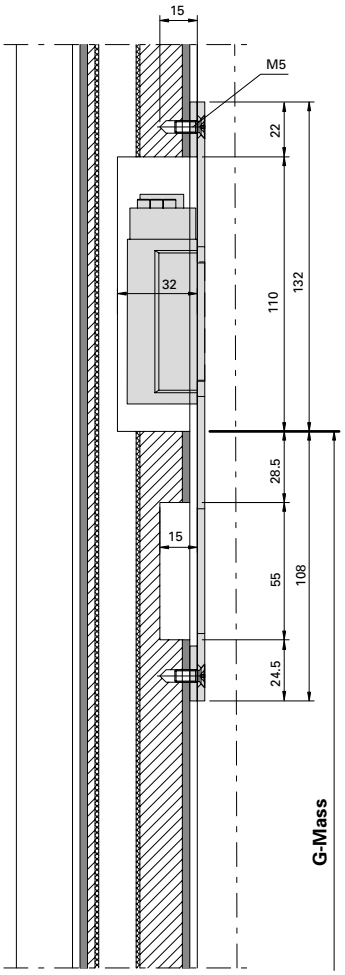

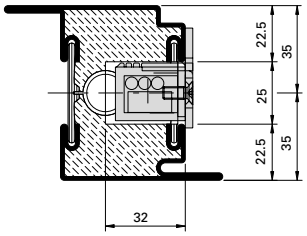

BE-E-Oeffner

Einbau mit 499.169

Montage avec 499.169

Installation with 499.169

ift Rosenheim
Notifizierte Produktzertifizierungsstelle
17-003082-PR01
16.09.2020
17-003082-PR02
17.07.2020
Notified Body 0757

Elektro-Türöffner 555.565
Einflügelige Türe

Gâche électrique 555.565
Porte à un vantail

Electric strike 555.565
Single leaf door

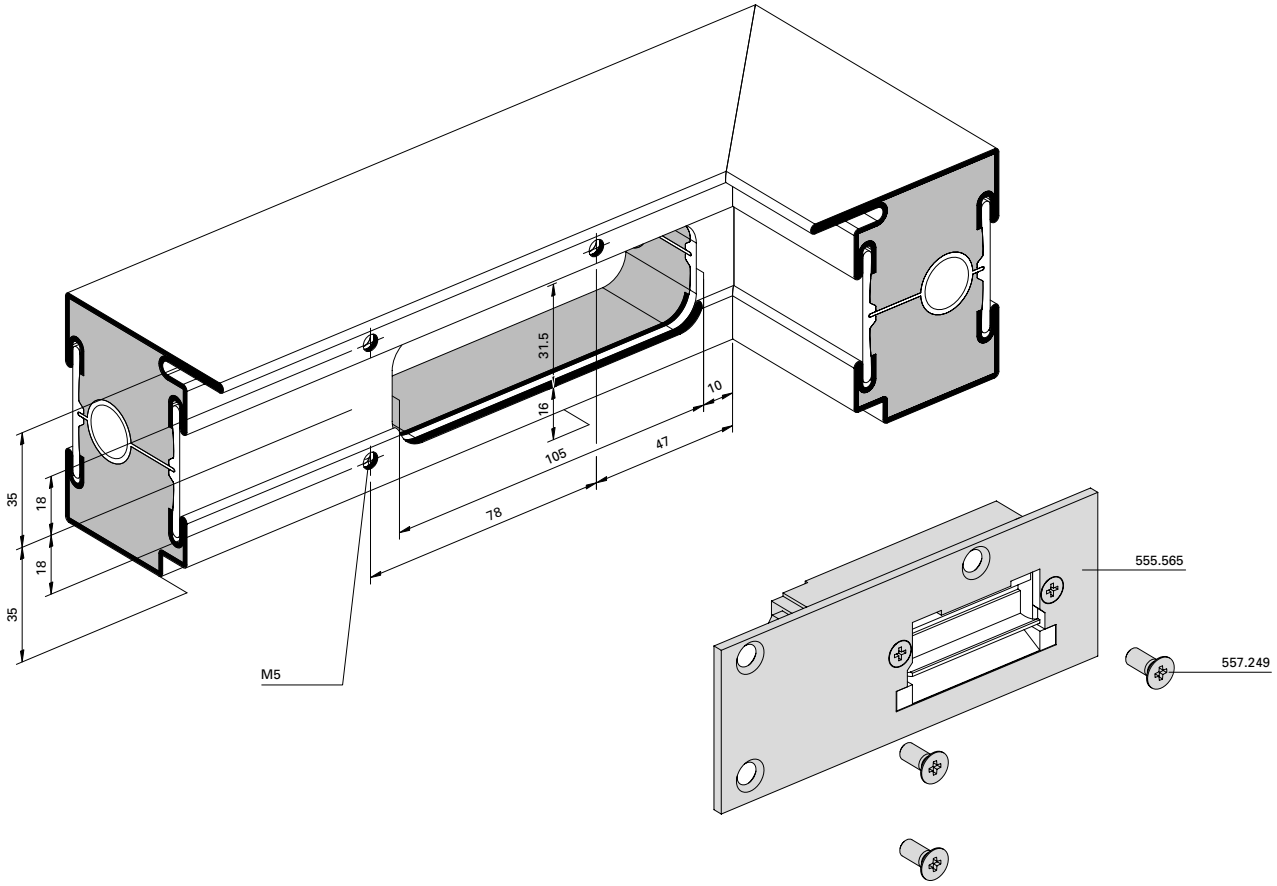

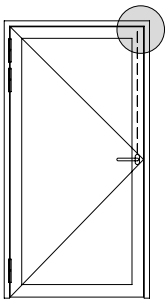

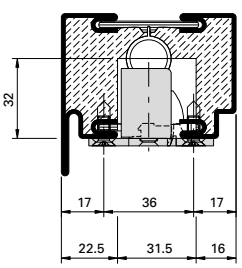

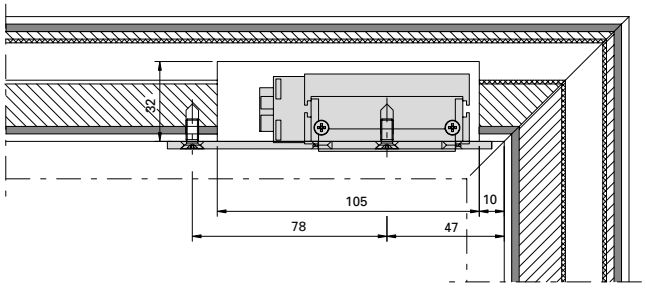

BE-140-031

ift Rosenheim
Notifizierte Produktzertifizierungsstelle
17-003082-PR01
16.09.2020
17-003083-PR01
17.07.2020
Notified Body 0757

Elektro-Türöffner 555.565 für Schloss mit Zusatzverriegelung und Standflügelverriegelung Zweiflügelige Türe

Gâche électrique 555.565 pour serrure avec verrouillage supplémentaire et verrouillage pour vantail semi-fixe Porte à deux vantaux

Electric strike 555.565 for lock with additional locking point and additional set for secondary leaf Double leaf door

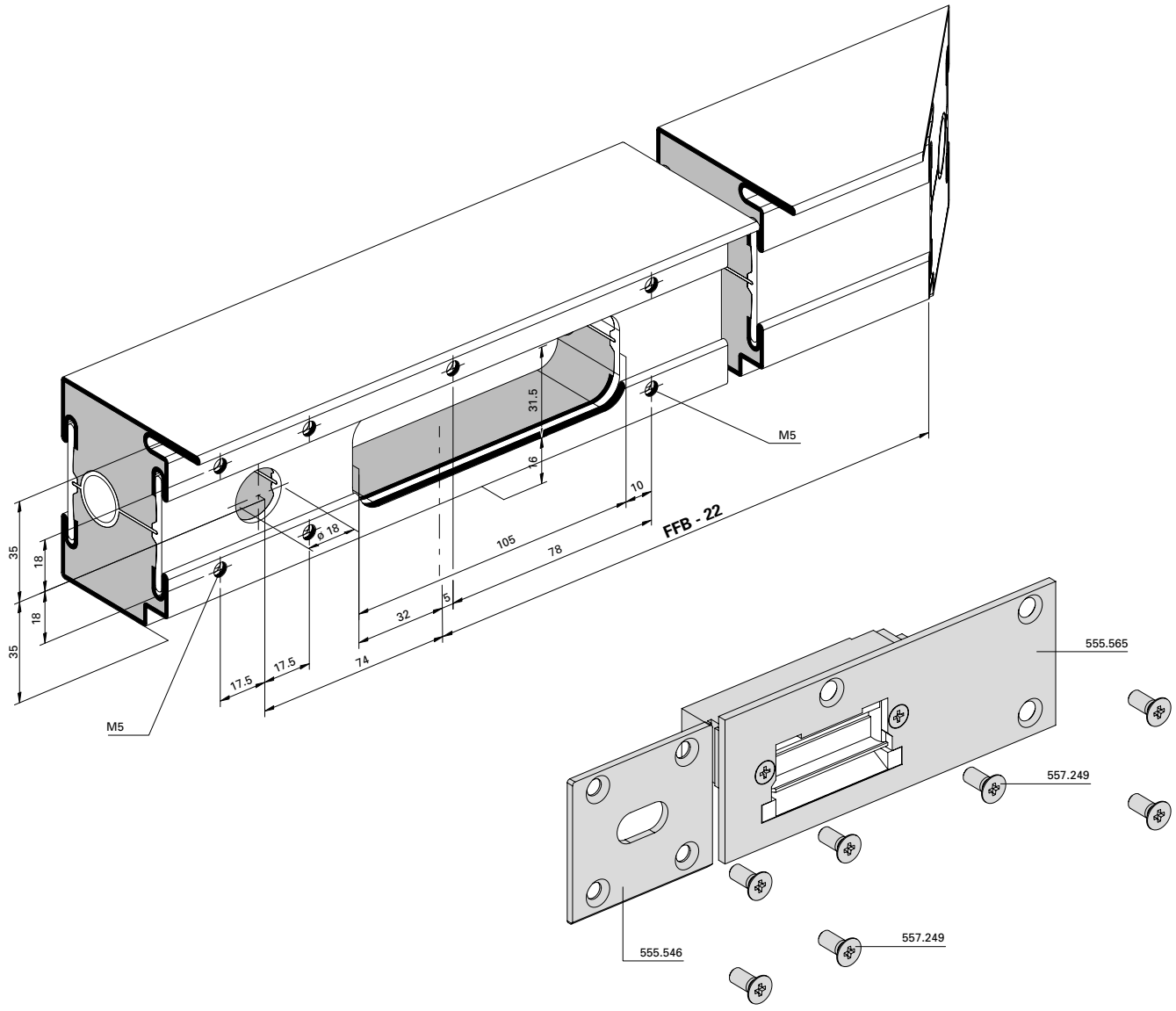

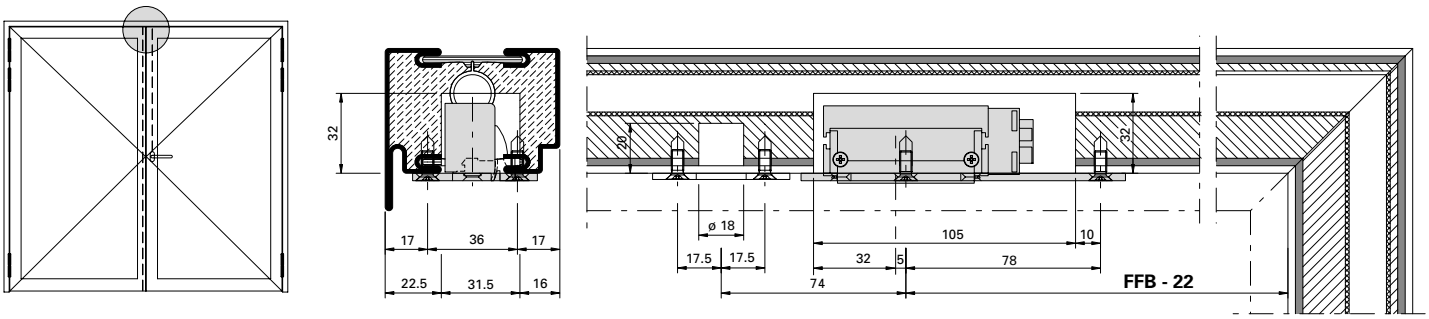

BE-140-032

ift Rosenheim
Notifizierte Produktzertifizierungsstelle
17-003082-PR01
16.09.2020
17-003082-FPC01
17.07.2020
Notified Body 0757

Elektro-Türöffner 555.565 für Standflügelverriegelung Zweiflügelige Türe

Gâche électrique 555.565 pour verrouillage pour vantail semi-fixe Porte à deux vantaux

Electric strike 555.565 for additional set for secondary leaf Double leaf door

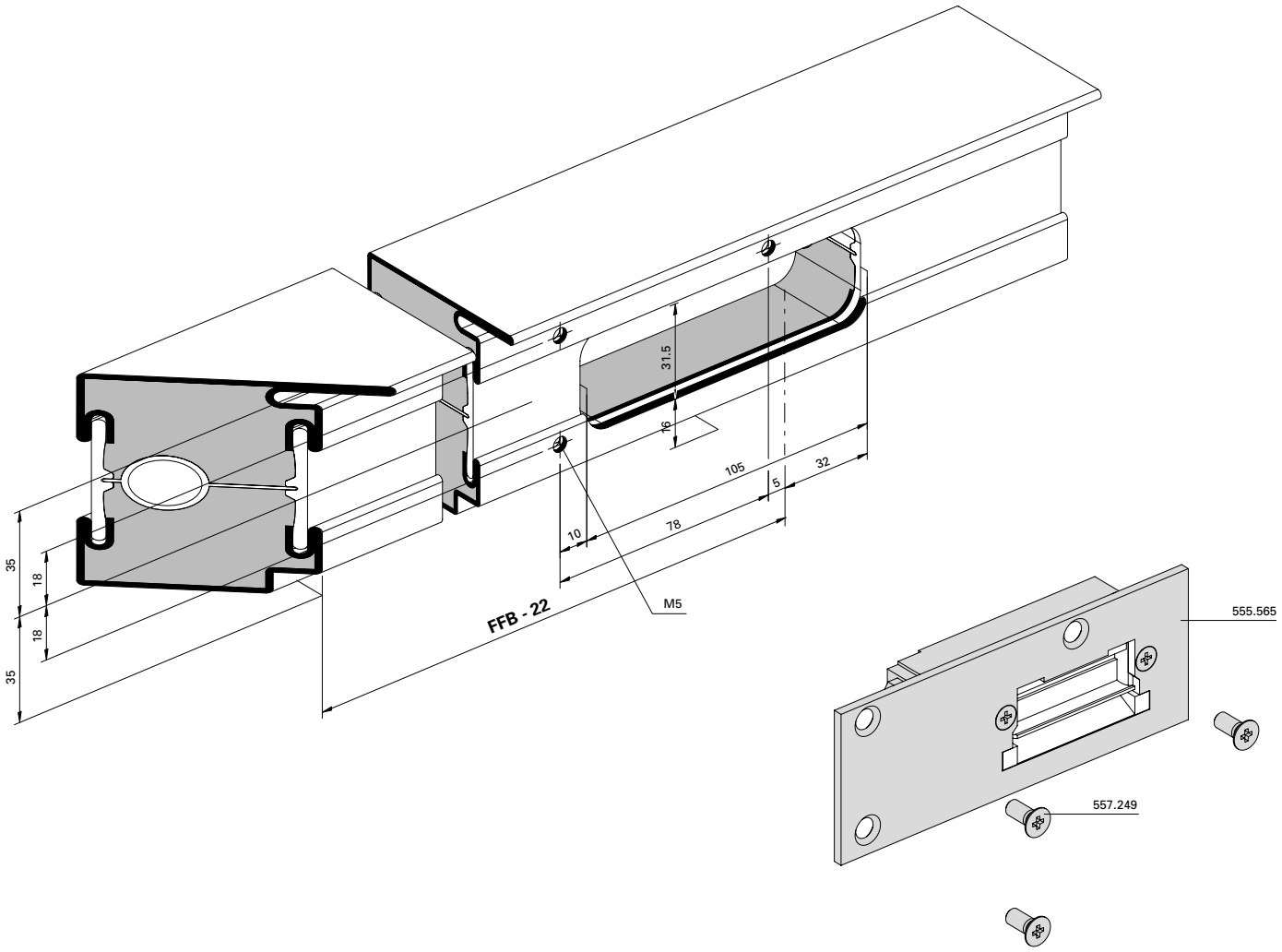

BE-140-033

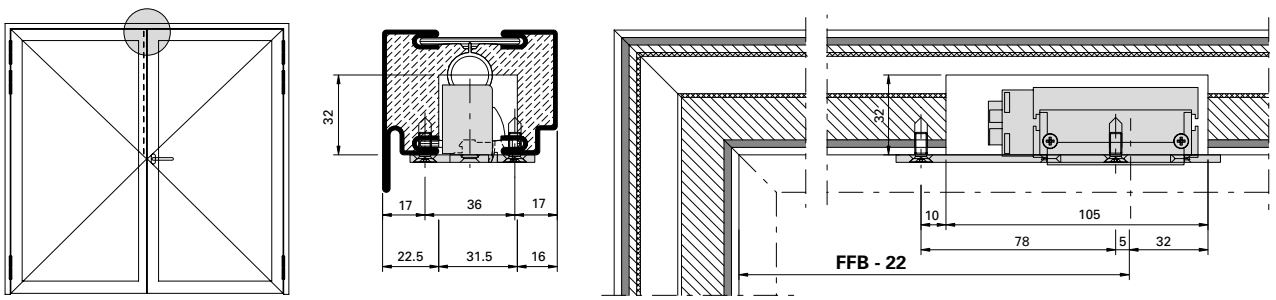

Achtung:
Standflügel darf nicht nach unten verriegelt werden.

Attention:
Le vantail semi-fixe ne doit pas être verrouillé en bas.

Important:
Secondary leaf must not be bolted in a downward direction.

ift Rosenheim
Notifizierte Produktzertifizierungsstelle
17-003082-PR01
16.09.2020
17-003083-PR01
17.07.2020
Notified Body 0757

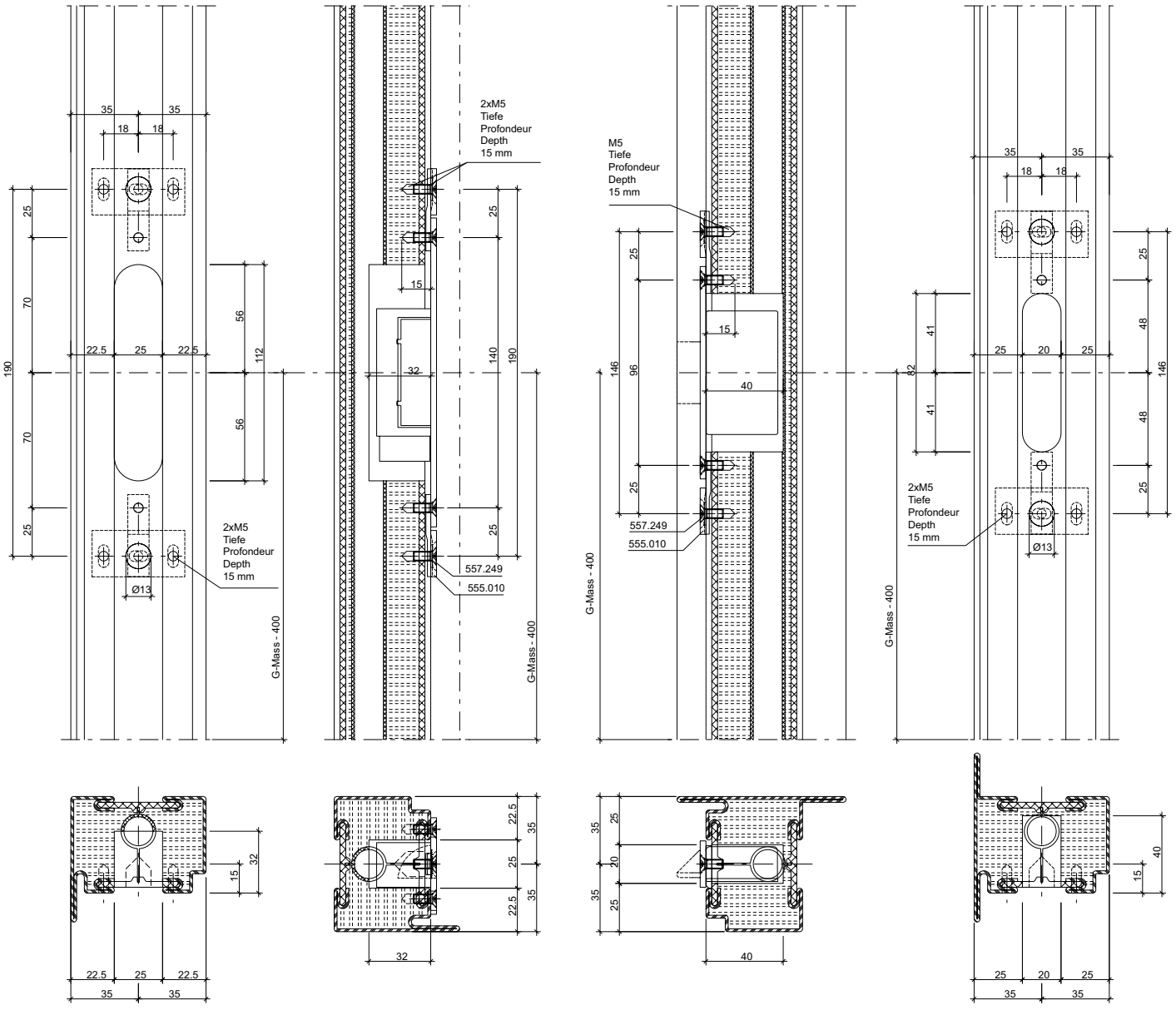

33-0201-E-010

ift Rosenheim
Notifizierte Produkt-
zertifizierungsstelle
17-003082-PR01
16.09.2020
17-003082-PR02
17.07.2020
Notified Body 0757

Fluchttüröffner mit Fallenschloss 555.544 Einbau vertikal

Serrure porte de fuite avec serrure 555.544 Montage vertical

Escape-door release with lock 555.544 Installation vertical

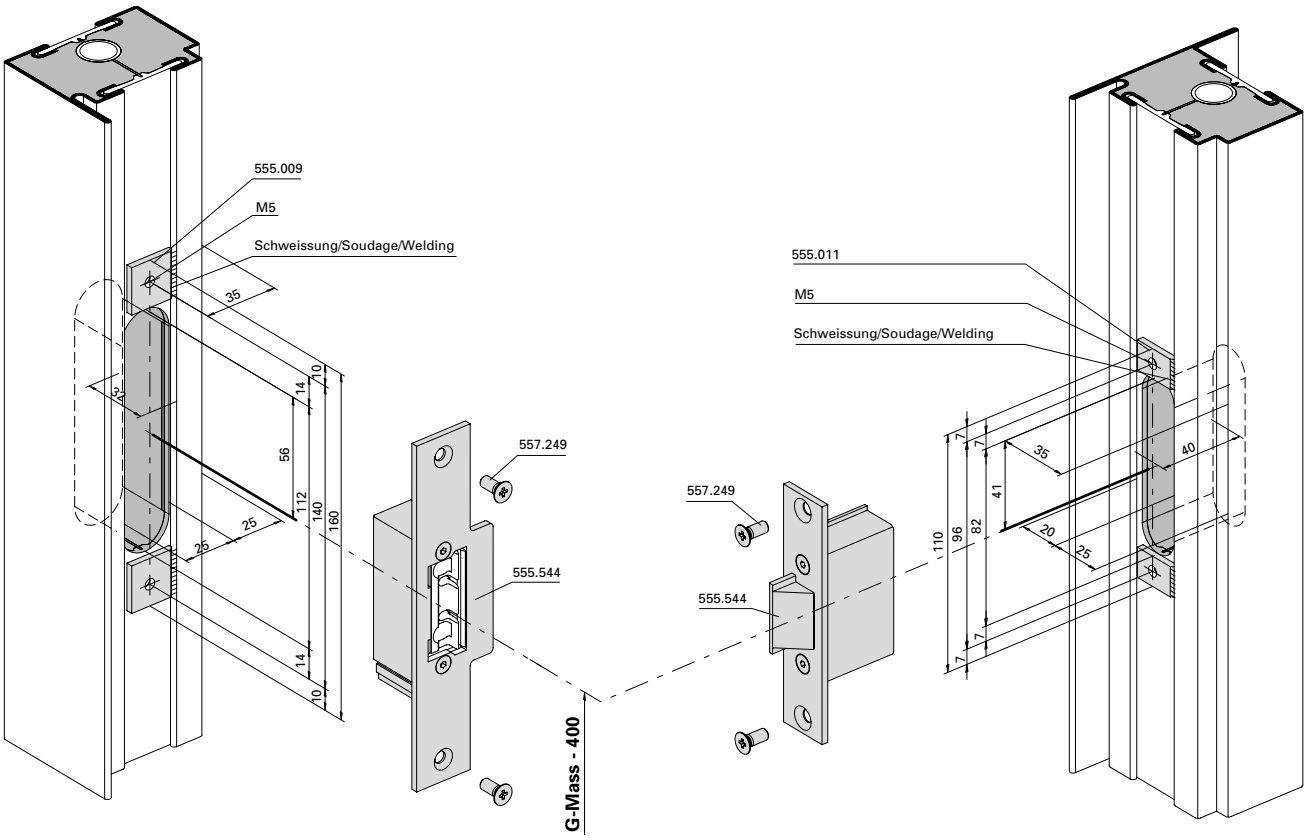

BE-Fluchtueroeffner

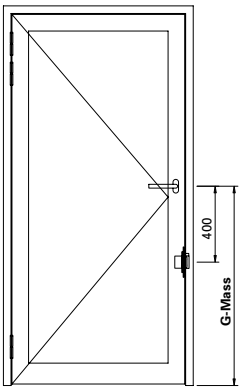

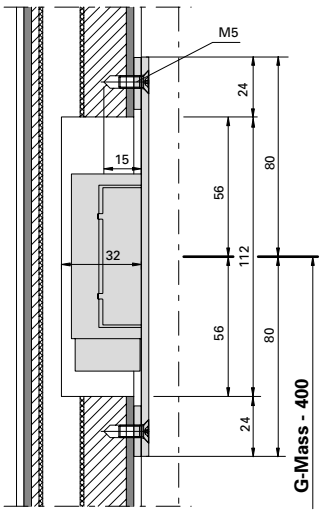

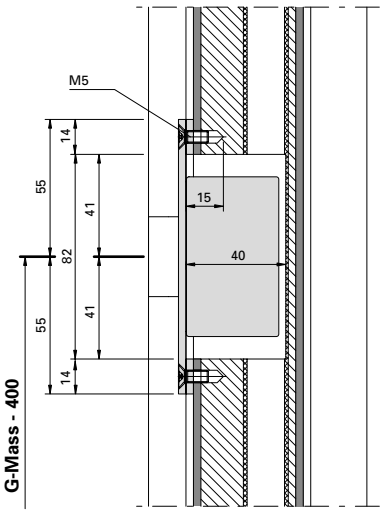

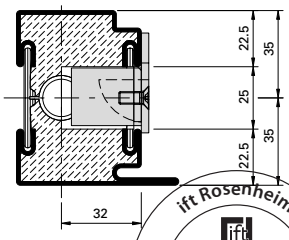

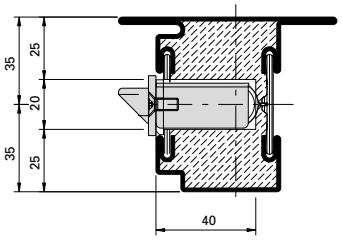

ift Rosenheim
Notifizierte Produktzertifizierungsstelle
17-003082-PR01
16.09.2020
17-003083-PR01
17.07.2020
Notified Body 0757

Fluchttüröffner mit Fallenschloss 555.544 Einbau oben

Serrure porte de fuite avec serrure 555.544 Montage supérieur

Escape-door release with lock 555.544 Installation at top

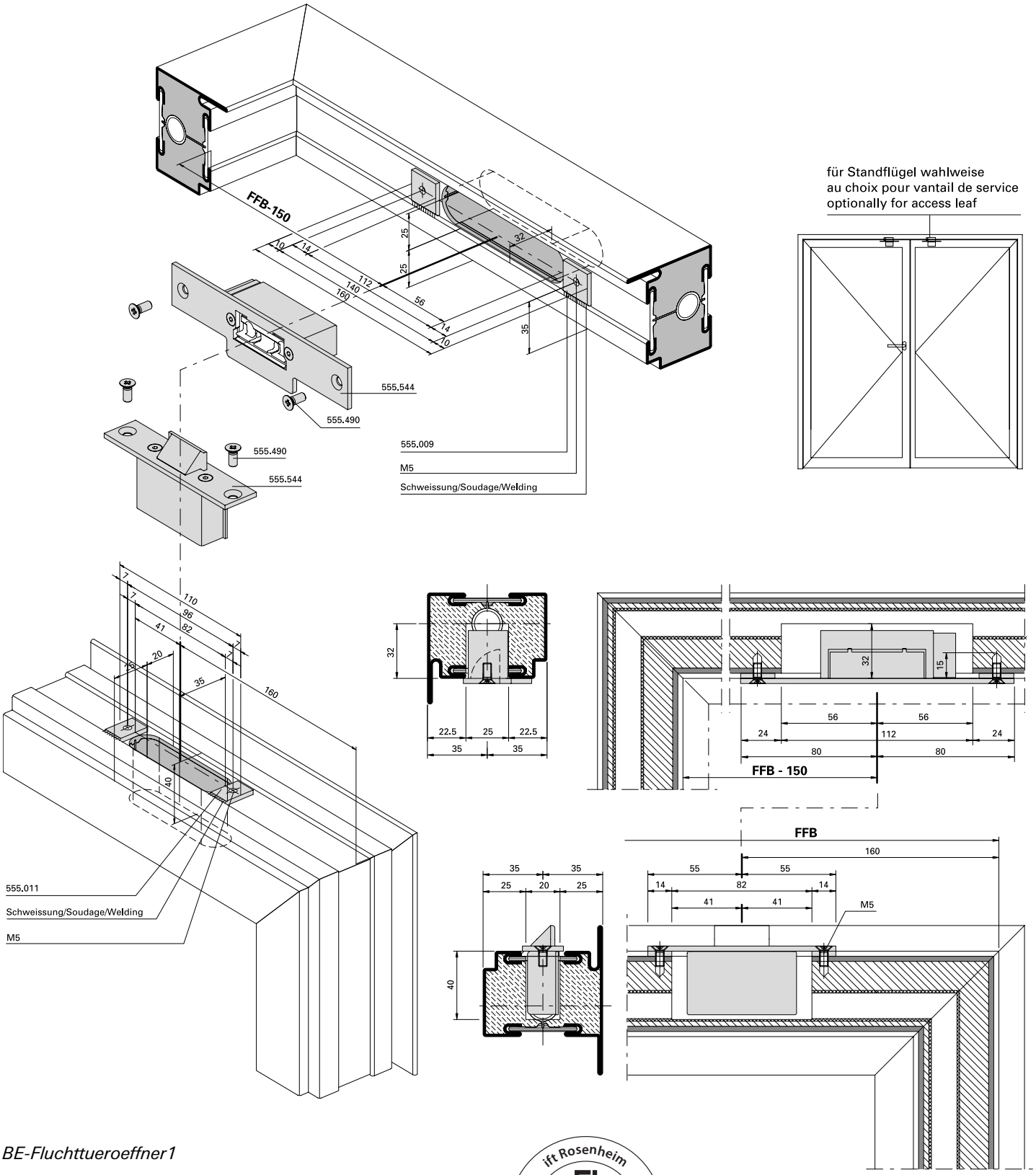

BE-Fluchttueroeffner1

ift Rosenheim
Notifizierte Produktzertifizierungsstelle
17-003082-PR01
16.09.2020
17-003082-PR02
17.07.2020
Notified Body 0757

Schnappriegelschloss 555.528 **Pêne à ressort 555.528** **Safety catch 555.528**

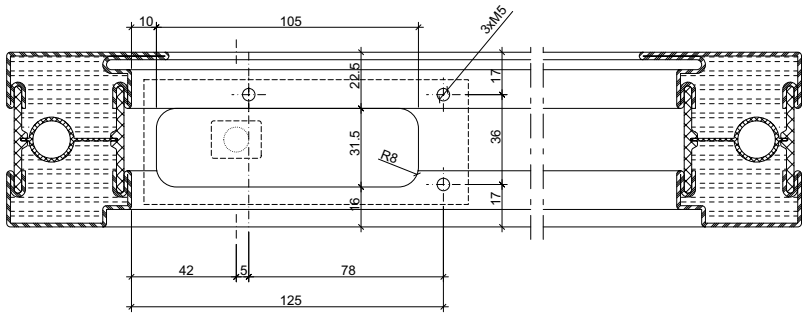

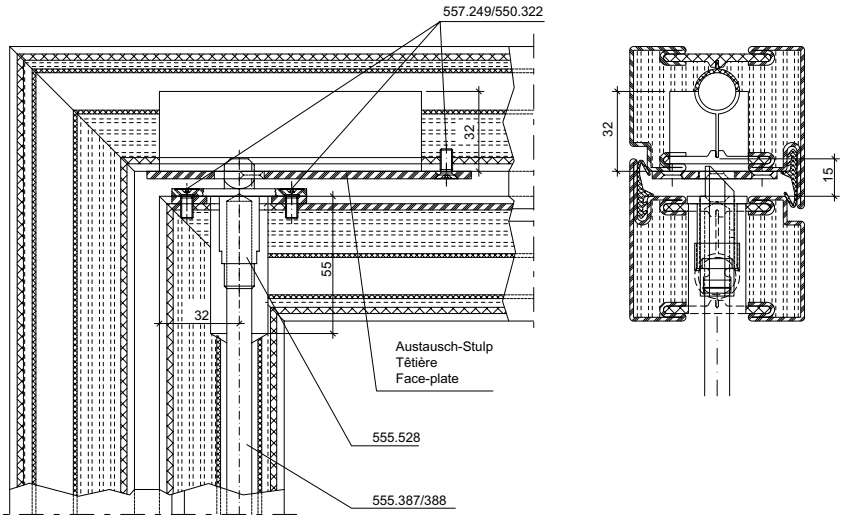

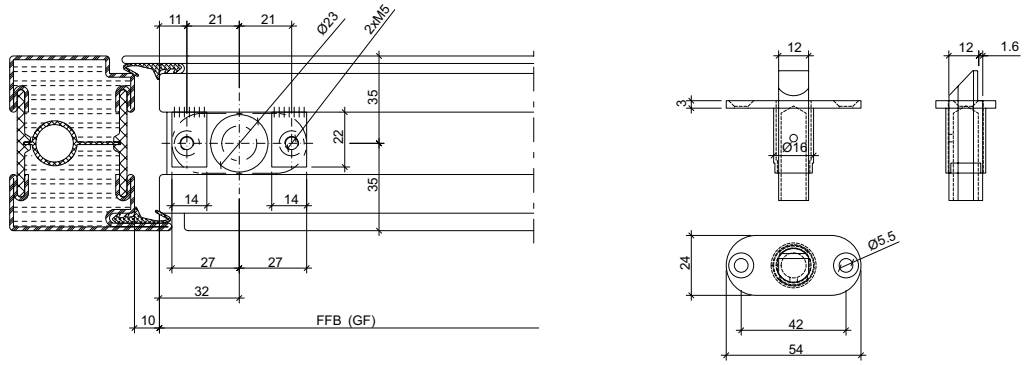

33-0201-E-034

Schnappriegelschloss 555.528 **Pêne à ressort 555.528** **Safety catch 555.528**

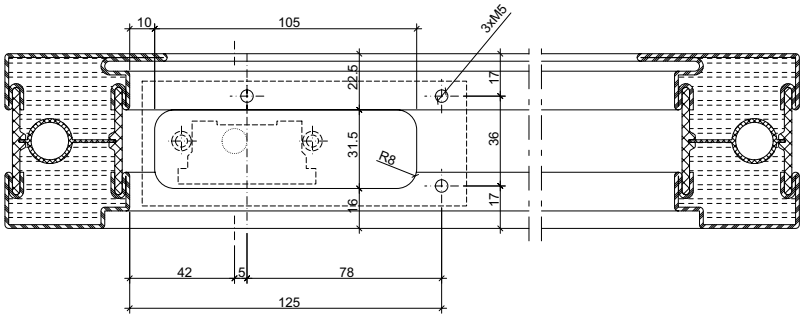

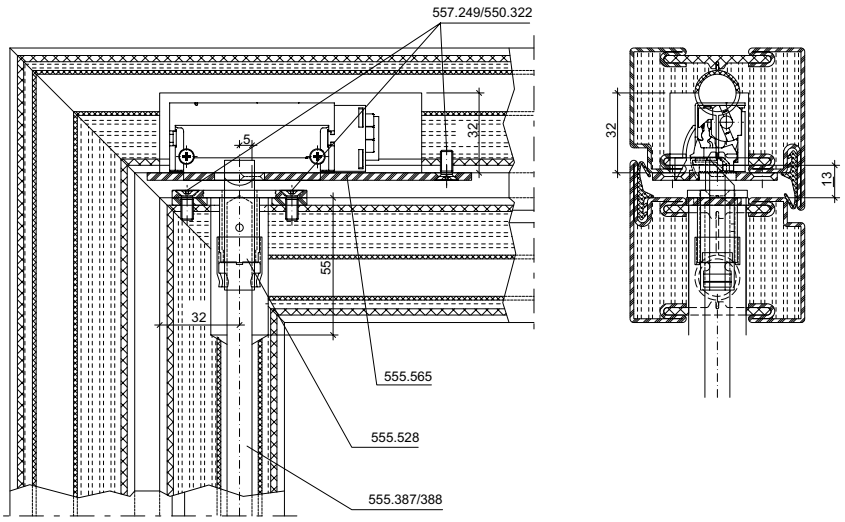

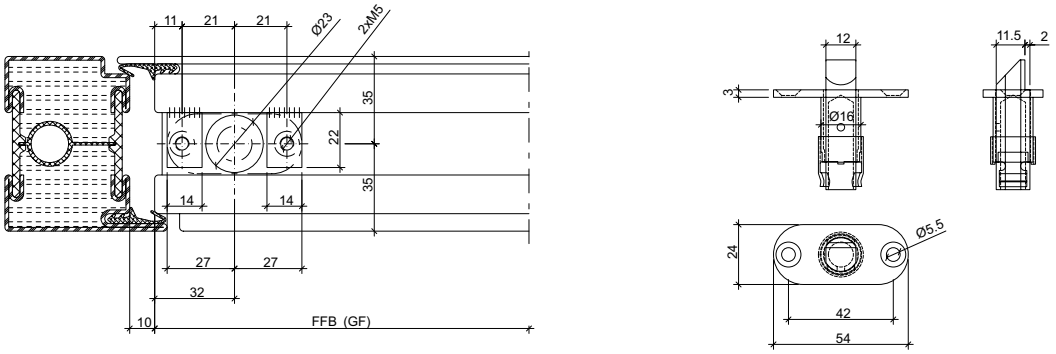

33-0201-E-035

ift Rosenheim
Notifizierte Produktzertifizierungsstelle
17-003082-PR01
16.09.2020
17-003082-PR03
17.07.2020
Notified Body 0757

Schaltschloss 555.546 **Serrure de retient 555.546** **Switch latch 555.546**

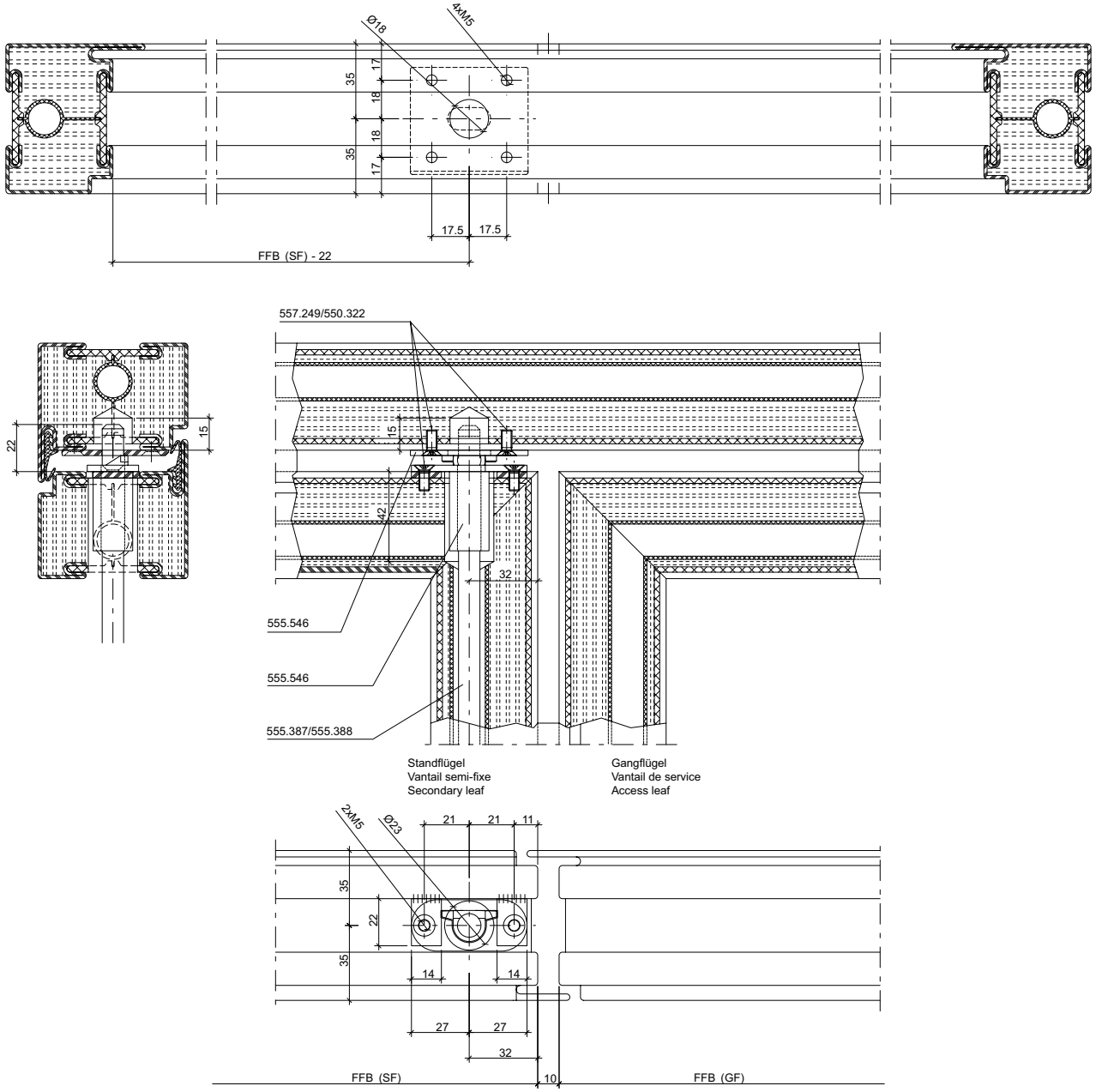

33-0201-E-036

ift Rosenheim
Notifizierte Produkt-zertifizierungsstelle
17-003082-PR01
16.09.2020
17-003083-PR01
17.07.2020
Notified Body 0757

Schaltschloss 555.546 **Serrure de retient 555.546** **Switch latch 555.546**

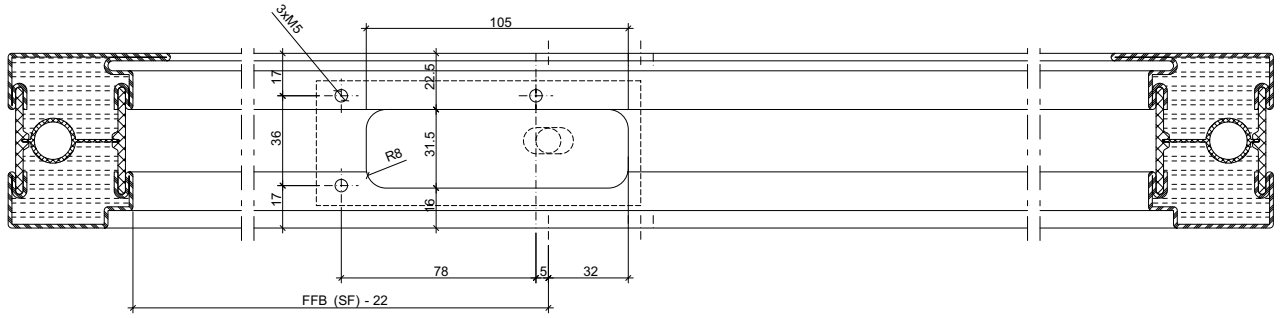

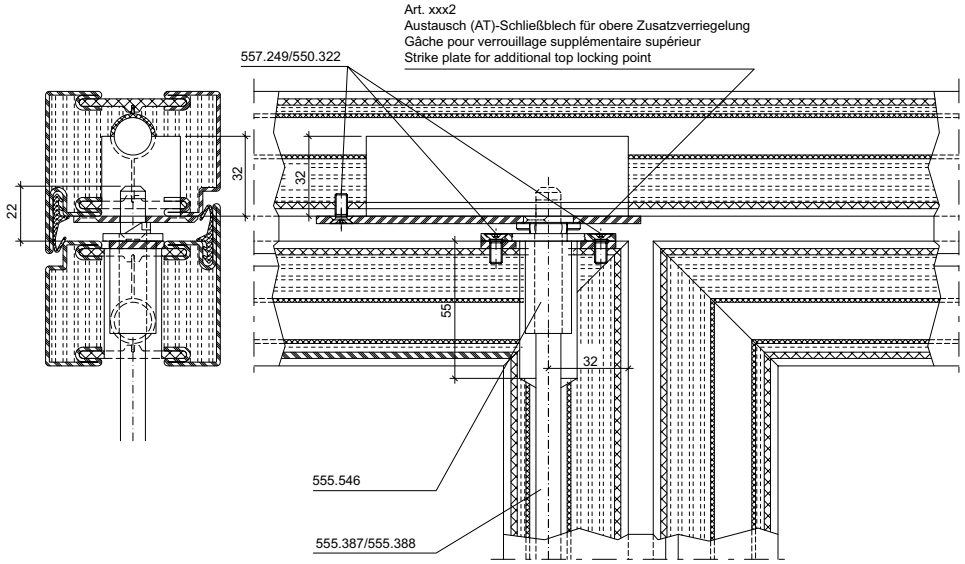

Standflügel
Vantail semi-fixe
Secondary leaf

Gangflügel
Vantail de service
Access leaf

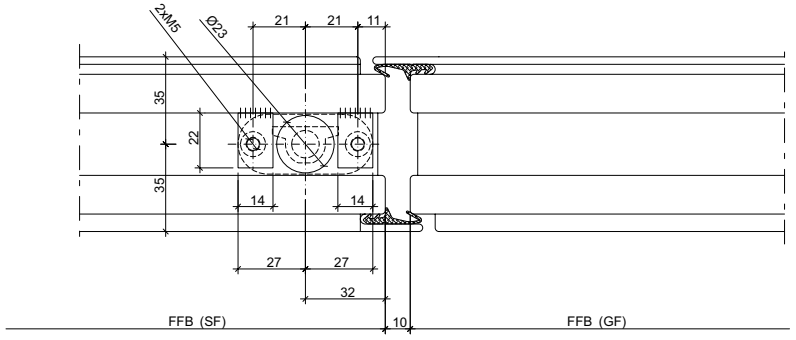

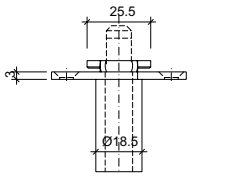

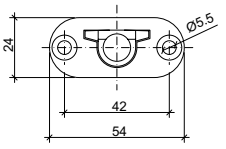

33-0201-E-037

ift Rosenheim
Notifizierte Produktzertifizierungsstelle
17-003082-PR01
16.09.2020
17-003082-FPC01
17.07.2020
Notified Body 0757

Schnappriegelschloss, gefedert
555.527

Pêne à ressort
555.527

Spring-loaded safety catch
555.527

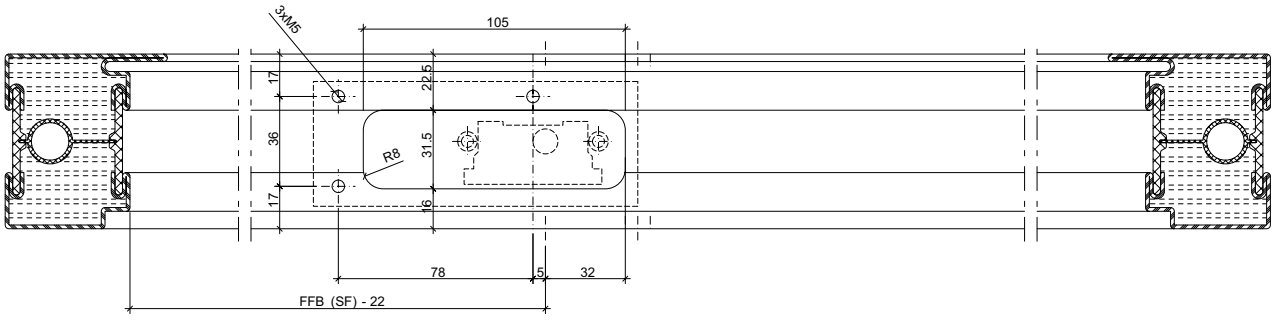

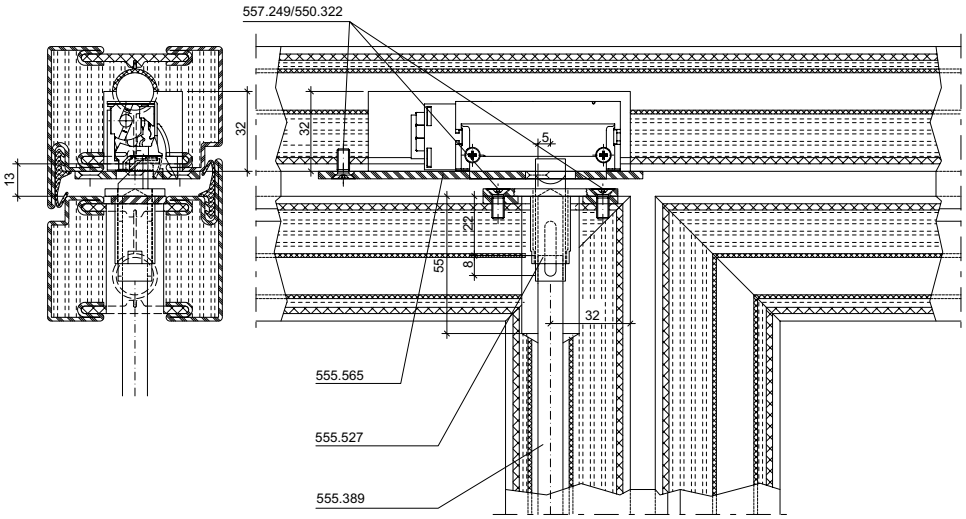

Standflügel
Vantail semi-fixe
Secondary leaf

Gangflügel
Vantail de service
Access leaf

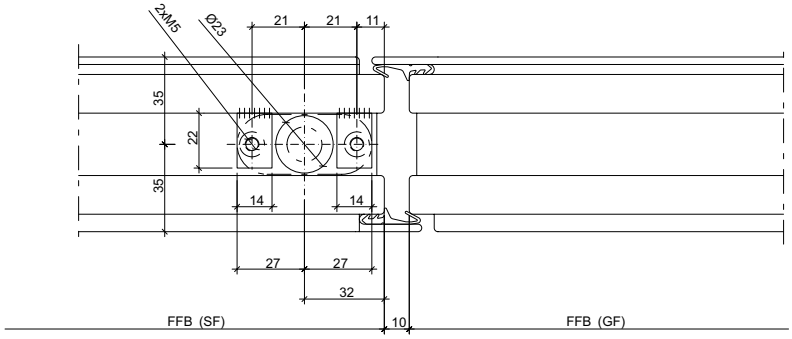

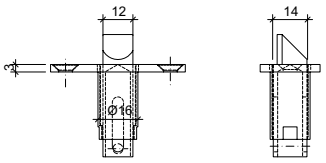

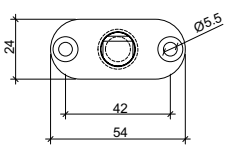

33-0201-E-038

ift Rosenheim
Notifizierte Produktzertifizierungsstelle
17-003082-PR01
16.09.2020
17-003083-PR01
17.07.2020
Notified Body 0757

Erläuterung der Standflügelverriegelung nach oben mittels Schnappriegel bzw. Schaltschloss

Explication du verrouillage du vantail semi-fixe vers le haut au moyen d'un pêne à ressort et d'une serrure de retient

Explanation of the secondary leaf locking at the top by means of a spring catch or switch latch

Schnappriegel (gefedert) :
Verriegelung des Standflügels nur nach oben in den Türrahmen, in Kombination mit elektrischen Türöffnern bei automatischem Türantrieb (zweiflügelige Automatik-Drehtüren).
Die manuelle Entriegelung erfolgt über Drehhebel oder Panik-Stangengriffe kombiniert mit Treibriegelschlössern in Funktionseinheit mit einer massiven Schnappriegelstange 555.389.

Pêne à ressort:
Verrouillage du vantail semi-fixe uniquement vers le haut dans le cadre de porte, combiné à des gâches électriques quand l'entraînement de porte est automatique (portes à la française automatiques à deux vantaux). Le déverrouillage manuel s'effectue au moyen de poignées rotatives ou de barres panique combinées à des serrures contre-bascule en une unité fonctionnelle avec tige de pêne à ressort massive 555.389.

Spring catch (spring-loaded):
Locking of the secondary leaf only at the top in the door frame, in conjunction with electric strikes when using an automatic door drive (double-leaf automatic swing doors).
Manual unlocking is performed via handles or panic push bars combined with shoot bolt locks in a functional unit with a solid spring catch bolt 555.389.

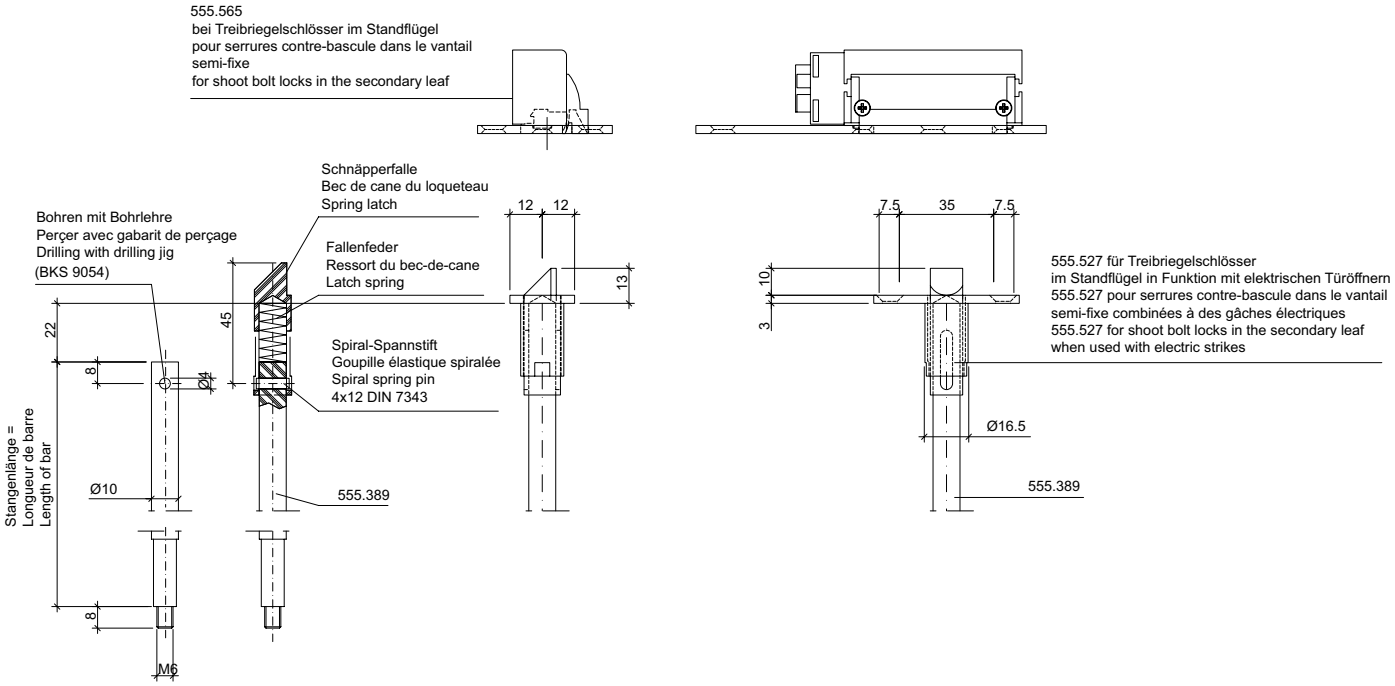

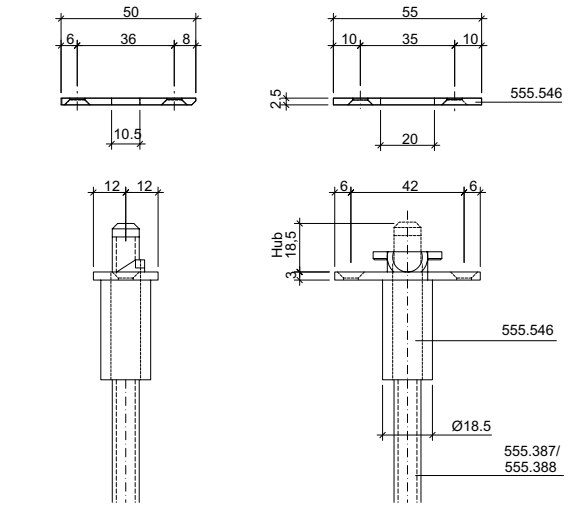

Schaltschloss:
Das Schaltschloss wird von oben in den Standflügel eingebaut. Nach Beendigung der Öffnungsbewegung des Beschlages am Standflügel wird die Treibriegelstange im Schaltschloss selbsttätig arretiert. Die stufenlose Rastung verhindert ein Ausfahren der Treibriegelstange in der Offenstellung des Standflügels, so dass der Bodenbelag nicht beschädigt und das Verschließen des Standflügels nicht behindert wird. Beim Schließvorgang des Standflügels trifft die Falle des Schaltschlosses auf die Türzarge und wird in das Schaltschloss gedrückt. Die Rastung der Treibriegelstange im Schaltschloss wird dadurch ausgelöst. Die Verriegelung des Standflügels kann somit nur in der Verschlusslage des Standflügels erfolgen.

Serrure de retient:
La serrure de retient se monte dans le vantail semi-fixe par le haut. La tige de verrouillage est bloquée automatiquement dans la serrure de retient à la fin du mouvement d'ouverture de la ferrure sur le vantail semi-fixe. L'arrêt en continu empêche que la tige de verrouillage ne sorte en position ouverte du vantail semi-fixe de manière à ce que le revêtement de sol ne soit pas endommagé et que la fermeture du vantail ne soit pas gênée. Lors de la fermeture du vantail semi-fixe, le pêne demi-tour de la serrure de retient rencontre le dormant et il est pressé dans la serrure de retient. L'enclenchement de la tige de verrouillage dans la serrure de retient est alors déclenché. Le verrouillage du vantail semi-fixe ne peut donc avoir lieu qu'en position de fermeture du vantail.

Switch latch:
The switch latch is installed in the secondary leaf from above. Once the opening movement of the fitting in the secondary leaf has been performed, the shoot bolt rod automatically engages in the switch latch. The infinite latching position prevents the shoot bolt rod from coming out when the secondary leaf is in the open position, so that the floor covering is not damaged and the door closing movement is not hindered. When closing the secondary leaf, the latch of the switch latch meets the door frame trim and is pushed into the switch latch. The shoot bolt rod thereby engages in the switch latch. The secondary leaf can therefore only be locked in the closed position.

33-0201-E-039

ift Rosenheim
Notifizierte Produktzertifizierungsstelle
17-003082-PR01
16.09.2020
17-003082-PR02
17.07.2020
Notified Body 0757

Schnappriegelschloss 555.528 **Pêne à ressort 555.528** **Safety catch 555.528**

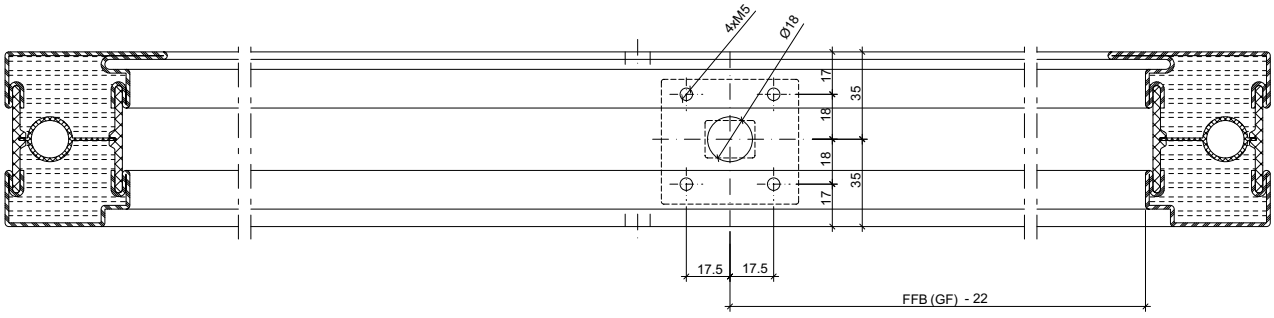

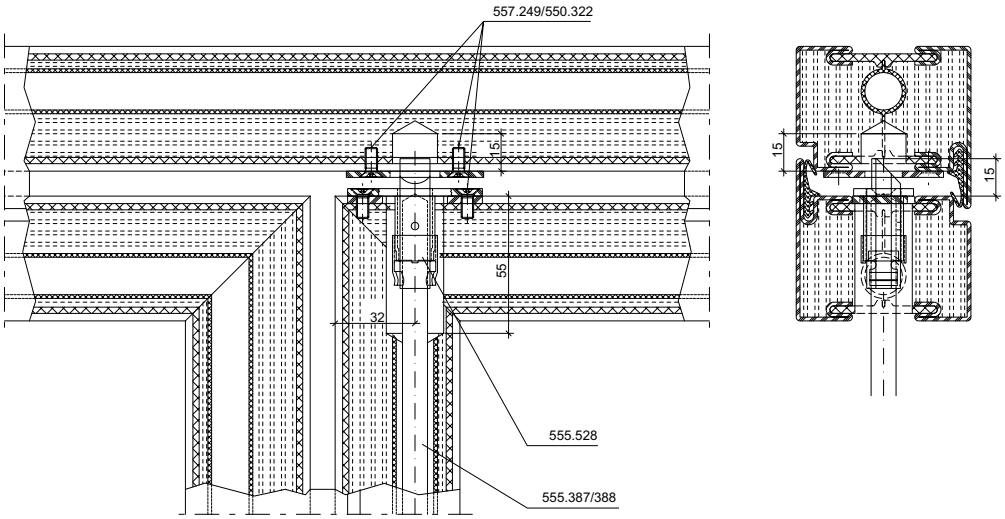

Standflügel
Vantail semi-fixe
Secondary leaf

Gangflügel
Vantail de service
Access leaf

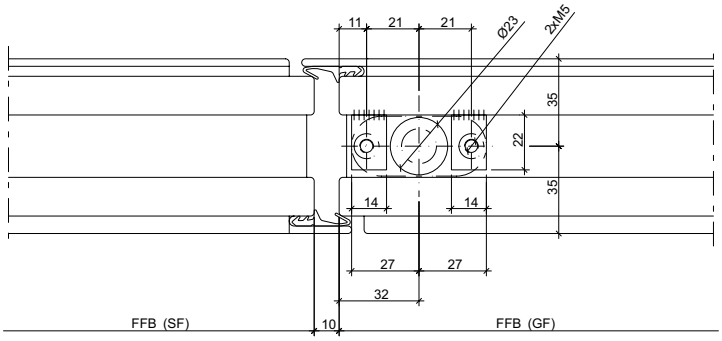

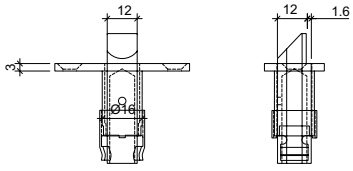

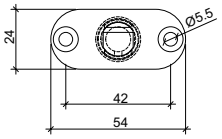

33-0201-E-040

ift Rosenheim
Notifizierte Produktzertifizierungsstelle
17-003082-PR01
16.09.2020
17-003083-PR01
17.07.2020
Notified Body 0757

Schnappriegelschloss 555.528 **Pêne à ressort 555.528** **Safety catch 555.528**

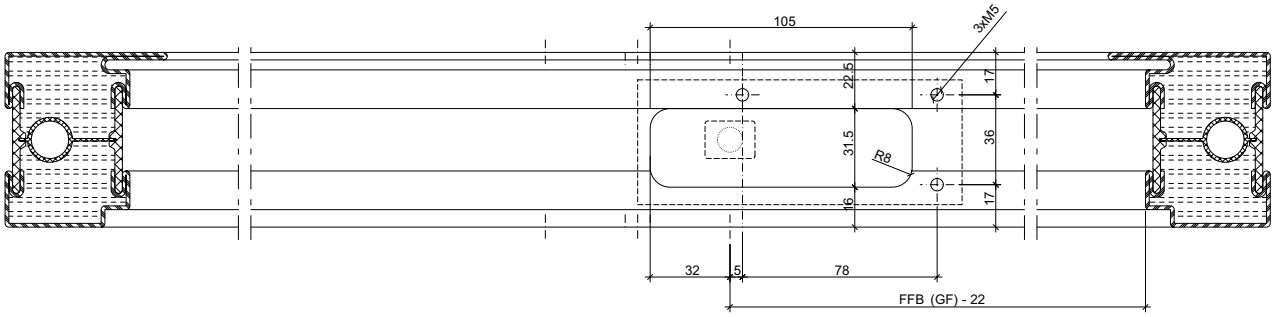

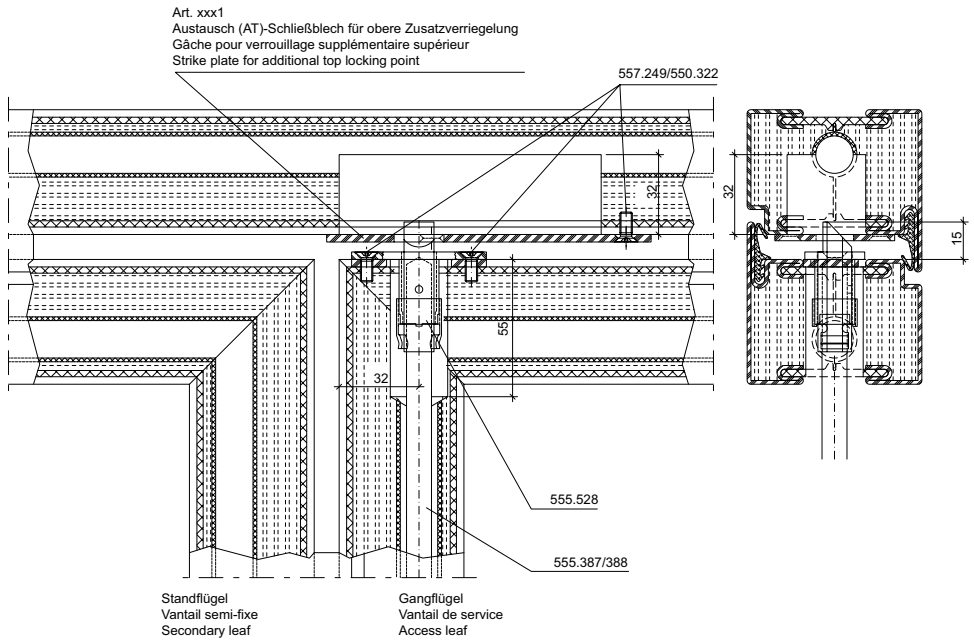

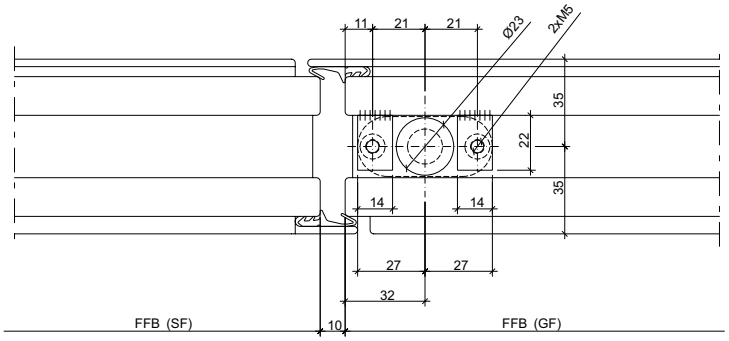

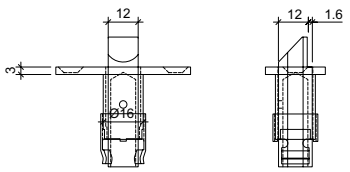

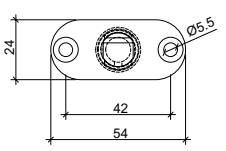

33-0201-E-041

ift Rosenheim
Notifizierte Produktzertifizierungsstelle
17-003082-PR01
16.09.2020
17-003082-PR02
17.07.2020
Notified Body 0757

Schnappriegelschloss 555.528 **Pêne à ressort 555.528** **Safety catch 555.528**

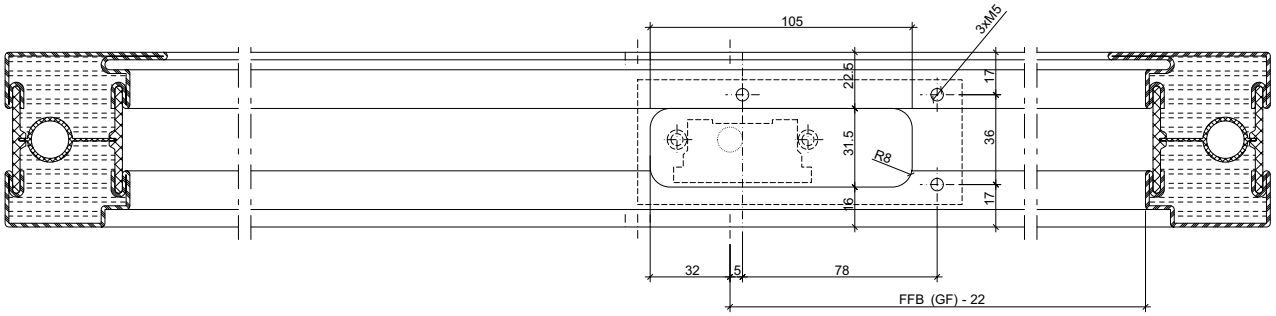

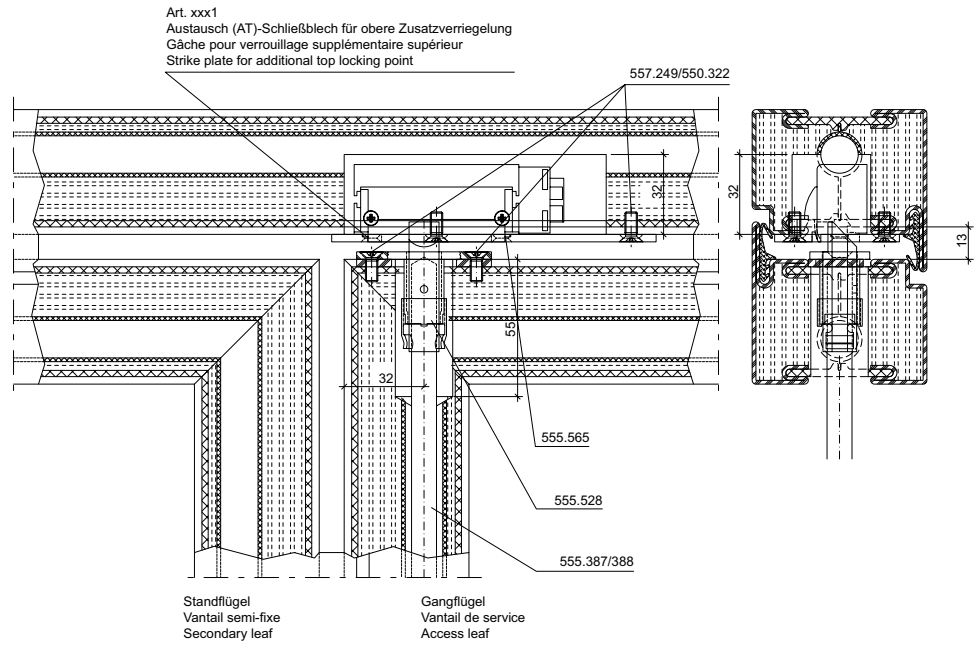

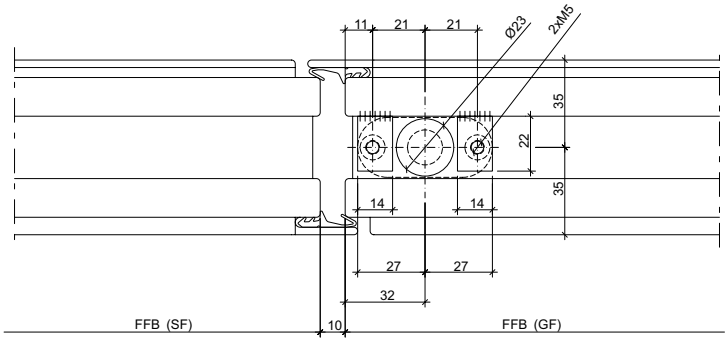

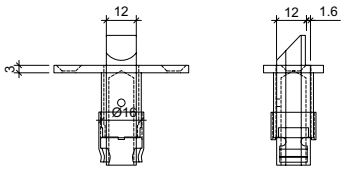

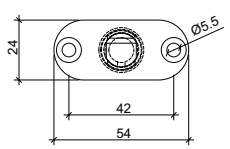

33-0201-E-042

ift Rosenheim
Notifizierte Produkt-zertifizierungsstelle
17-003082-PR01
16.09.2020
17-003083-PR01
17.07.2020
Notified Body 0757

Schnappriegelschloss 555.528
Schaltschloss 555.546

Pêne à ressort 555.528
Serrure de retient 555.546

Spring catch 555.528
Switch latch 555.546

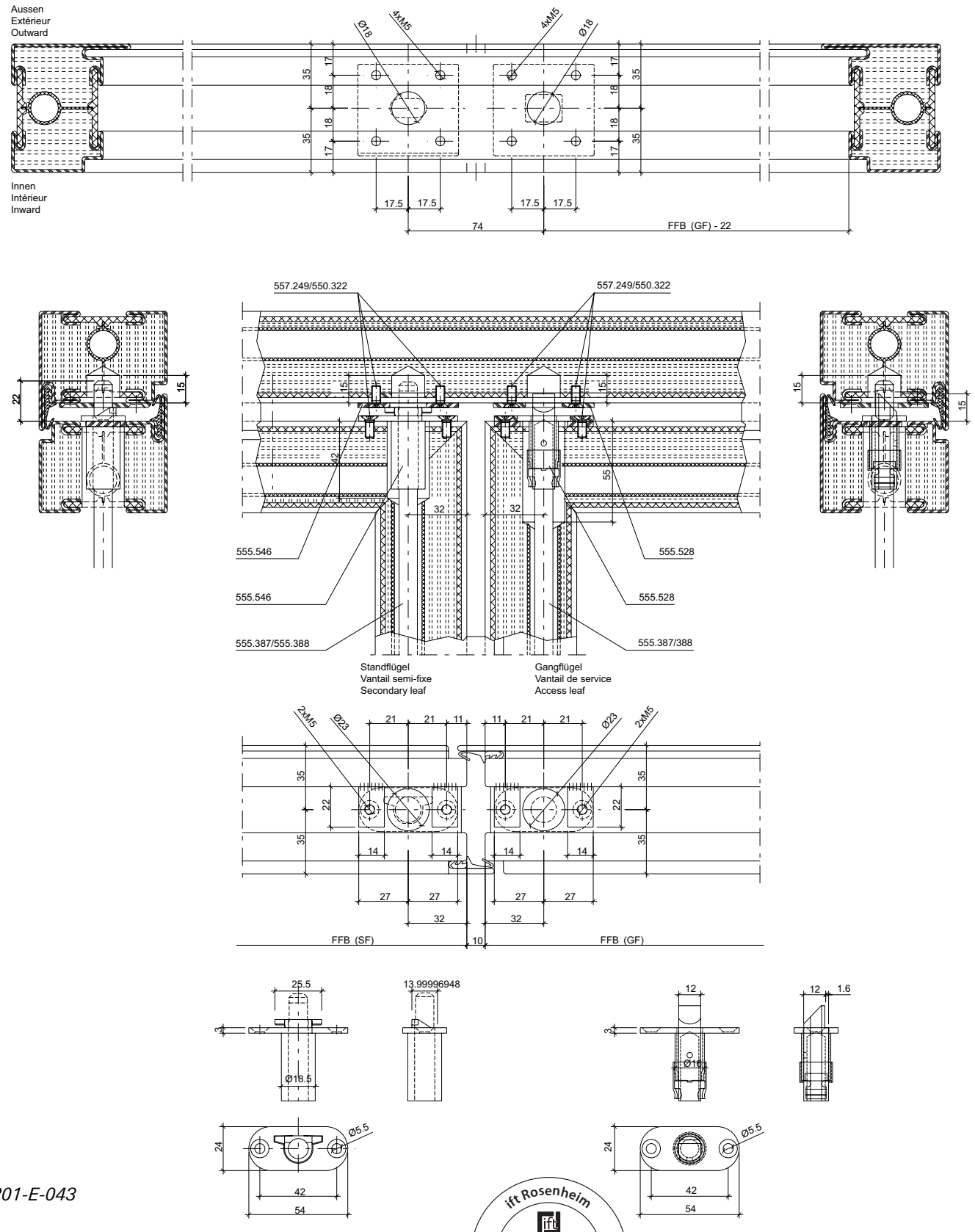

33-0201-E-043

ift Rosenheim
Notifizierte Produktzertifizierungsstelle
17-003082-PR01
16.09.2020
17-003082-PR02
17.07.2020
Notified Body 0757

Schnappriegelschloss 555.528
Schaltschloss 555.546

Pêne à ressort 555.528
Serrure de retient 555.546

Spring catch 555.528
Switch latch 555.546

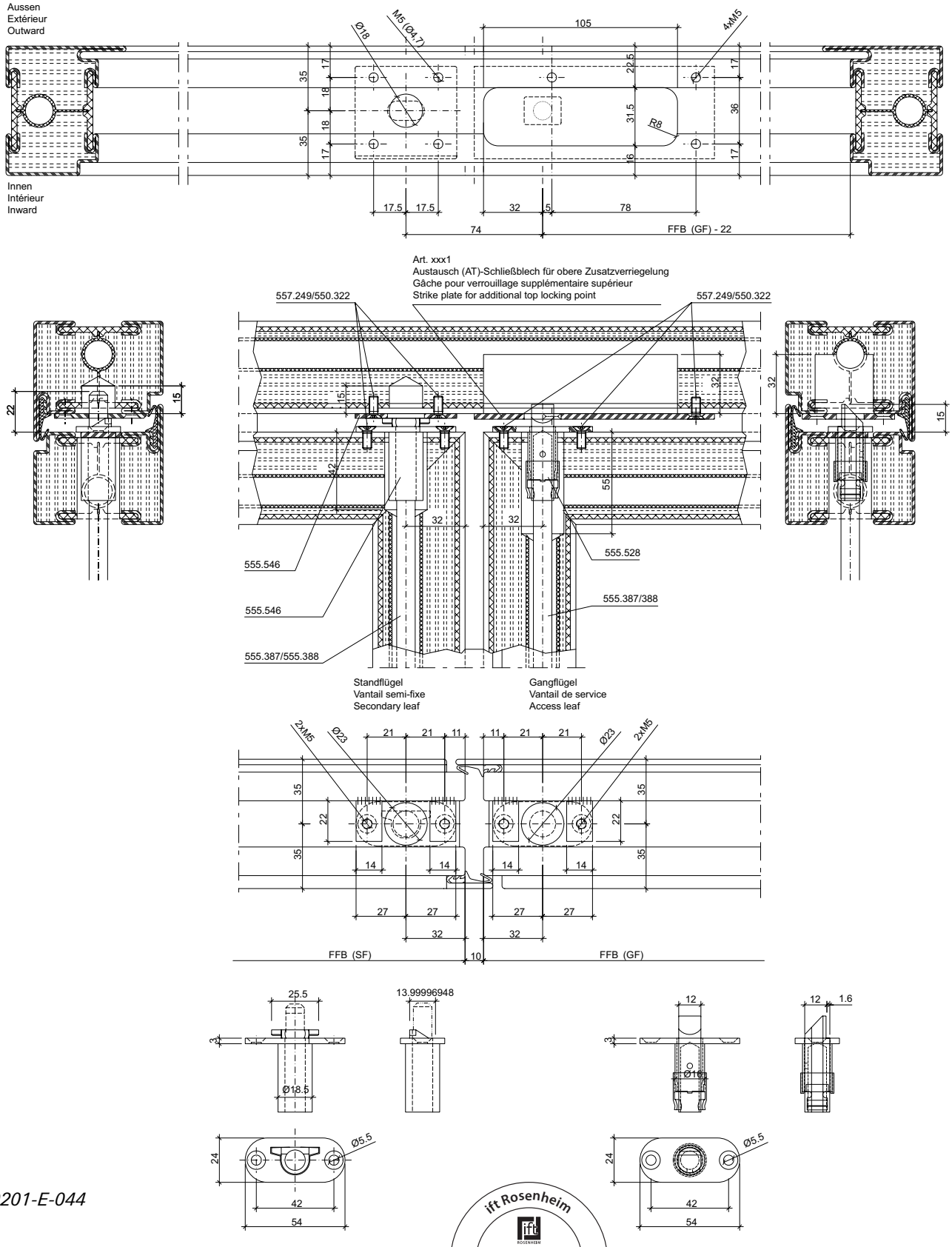

33-0201-E-044

Schnappriegelschloss 555.528
Schaltschloss 555.546

Pêne à ressort 555.528
Serrure de retient 555.546

Spring catch 555.528
Switch latch 555.546

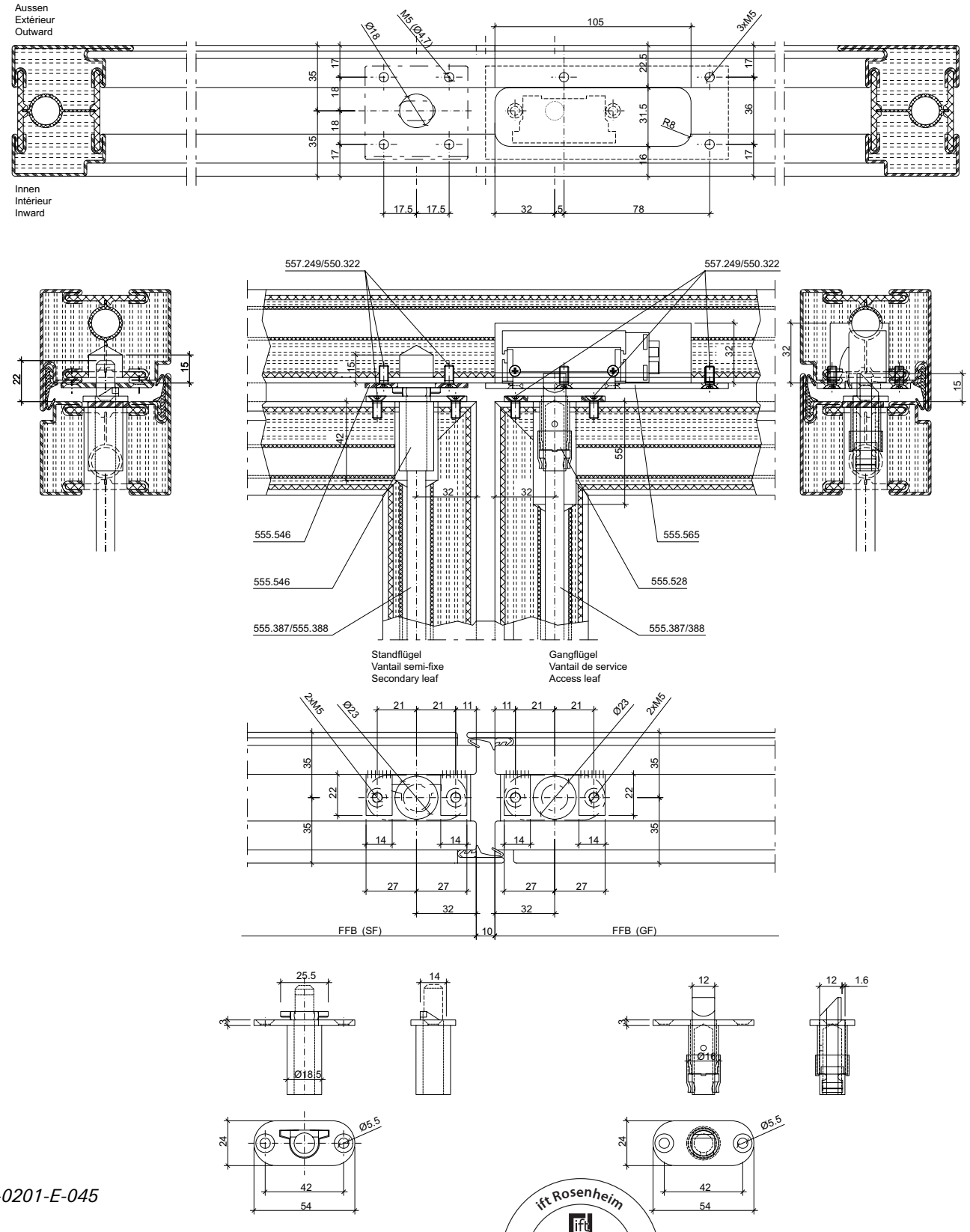

33-0201-E-045

ift Rosenheim
Notifizierte Produktzertifizierungsstelle
17-003082-PR01
16.09.2020
17-003082-FPC-01
17.07.2020
Notified Body 0757

Schnappriegelschloss 555.528
Schaltschloss 555.546

Pêne à ressort 555.528
Serrure de retient 555.546

Spring catch 555.528
Switch latch 555.546

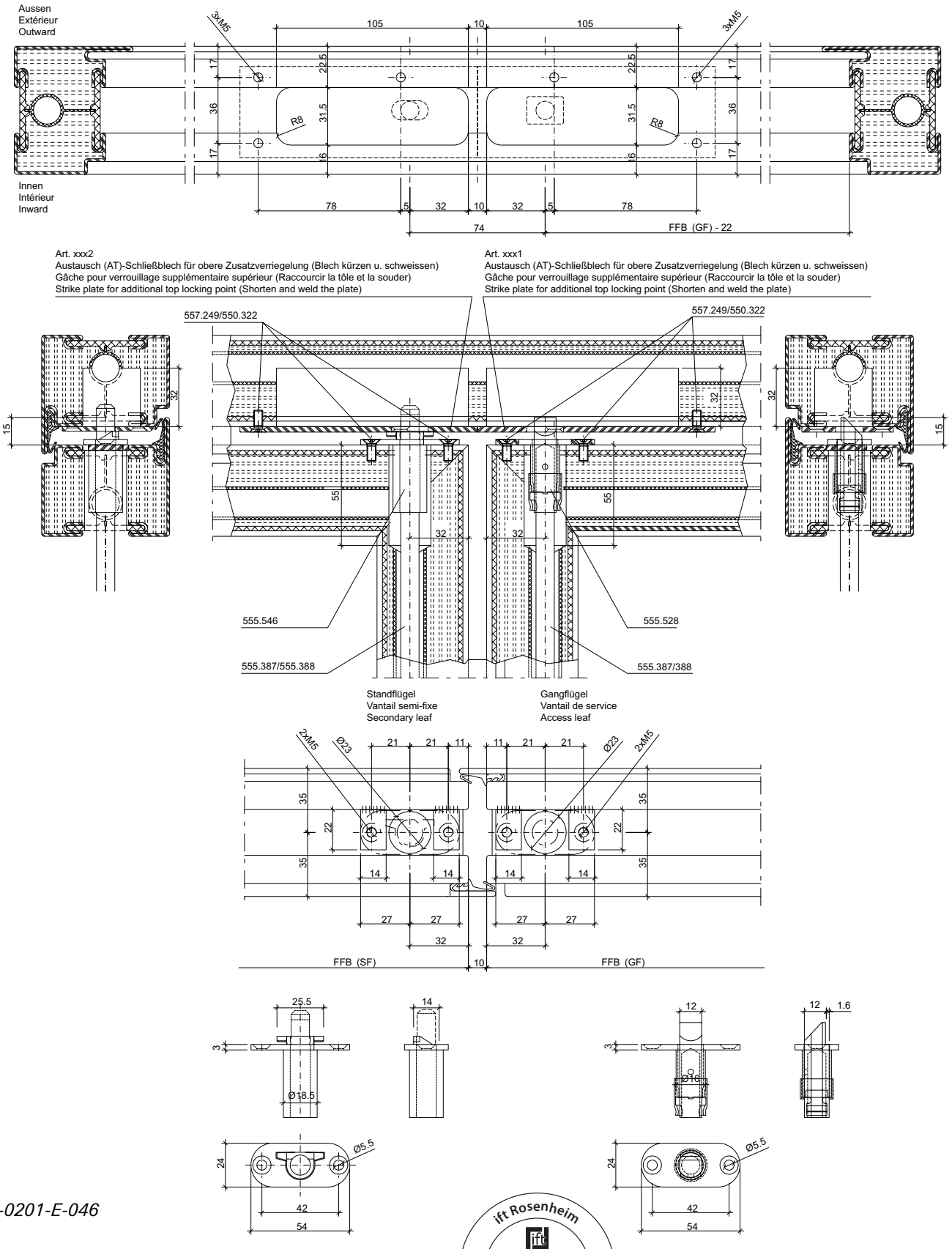

33-0201-E-046

ift Rosenheim
Notifizierte Produktzertifizierungsstelle
17-003082-PR01
16.09.2020
17-003083-PR01
17.07.2020
Notified Body 0757

Schnappriegelschloss 555.528
Schnappriegelschloss, gefedert 555.527

Pêne à ressort 555.528
Pêne à ressort 555.527

Spring catch 555.528
Spring catch 555.527

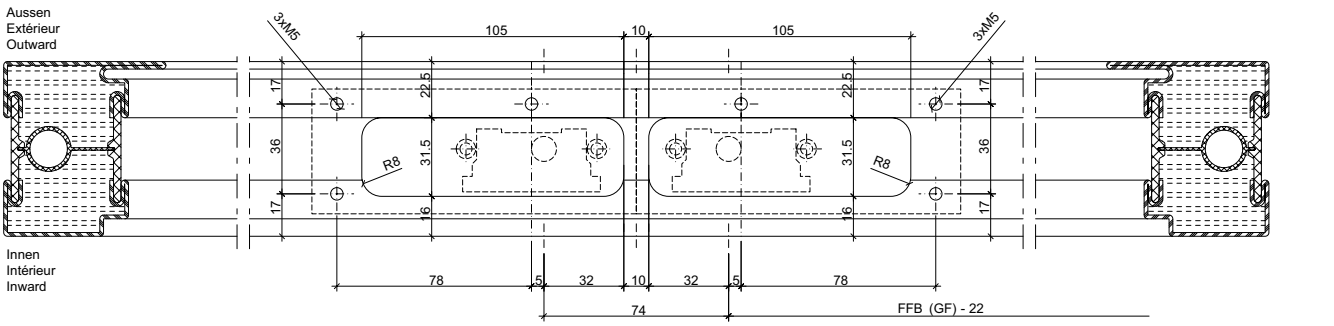

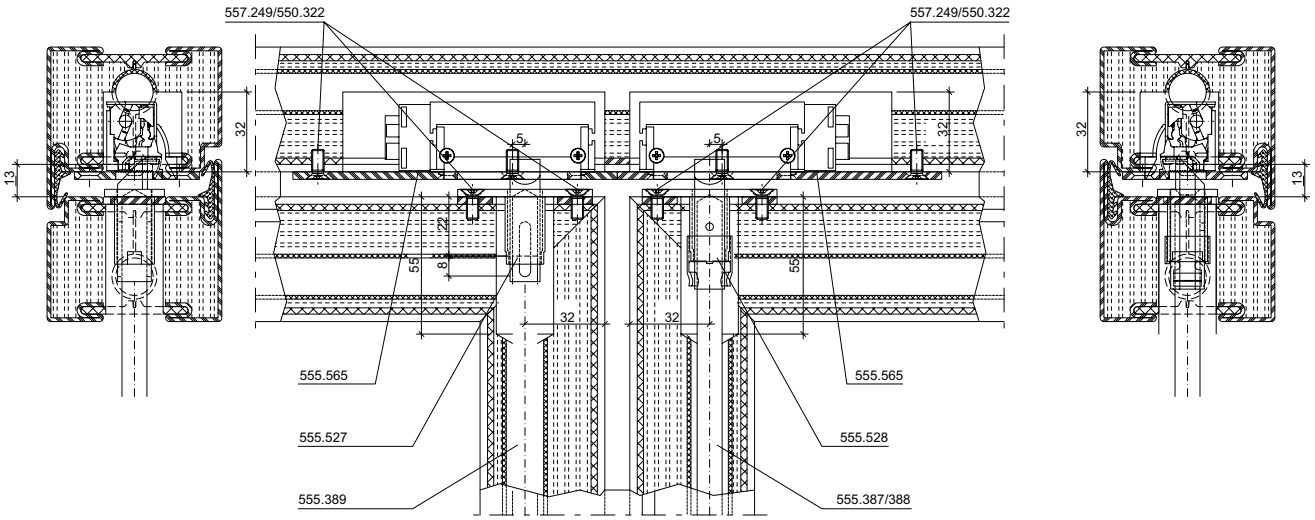

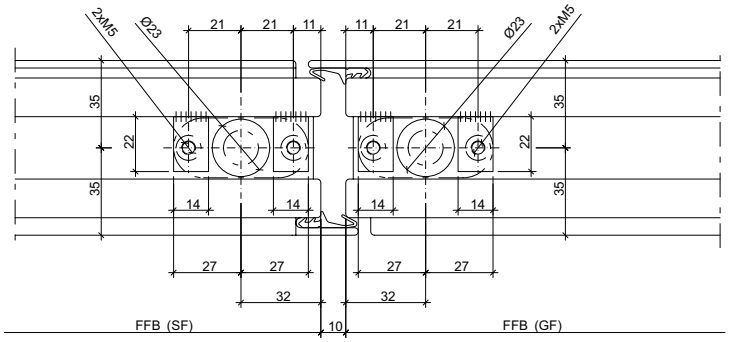

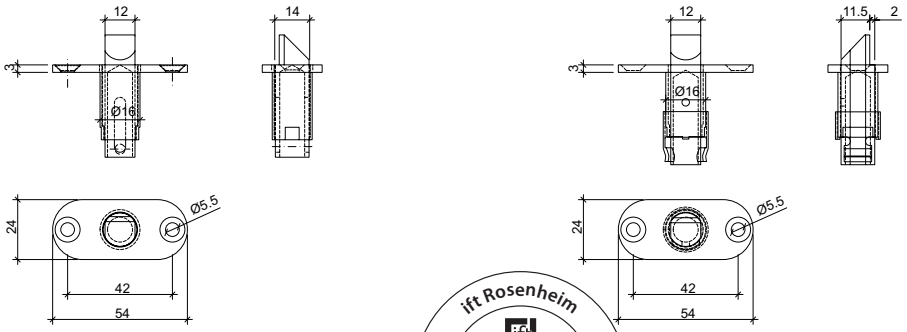

33-0201-E-047

ift Rosenheim
Notifizierte Produkt-zertifizierungsstelle
17-003082-PR01
16.09.2020
17-003082-FPC01
17.07.2020
Notified Body 0757

Fluchttüröffner-Garnitur 555.348/555.349 (597.035/597.036)

Serrure porte de fuite avec serrure 555.348/555.349 (597.035/597.036)

Escape-door release with lock 555.348/555.349 (597.035/597.036)

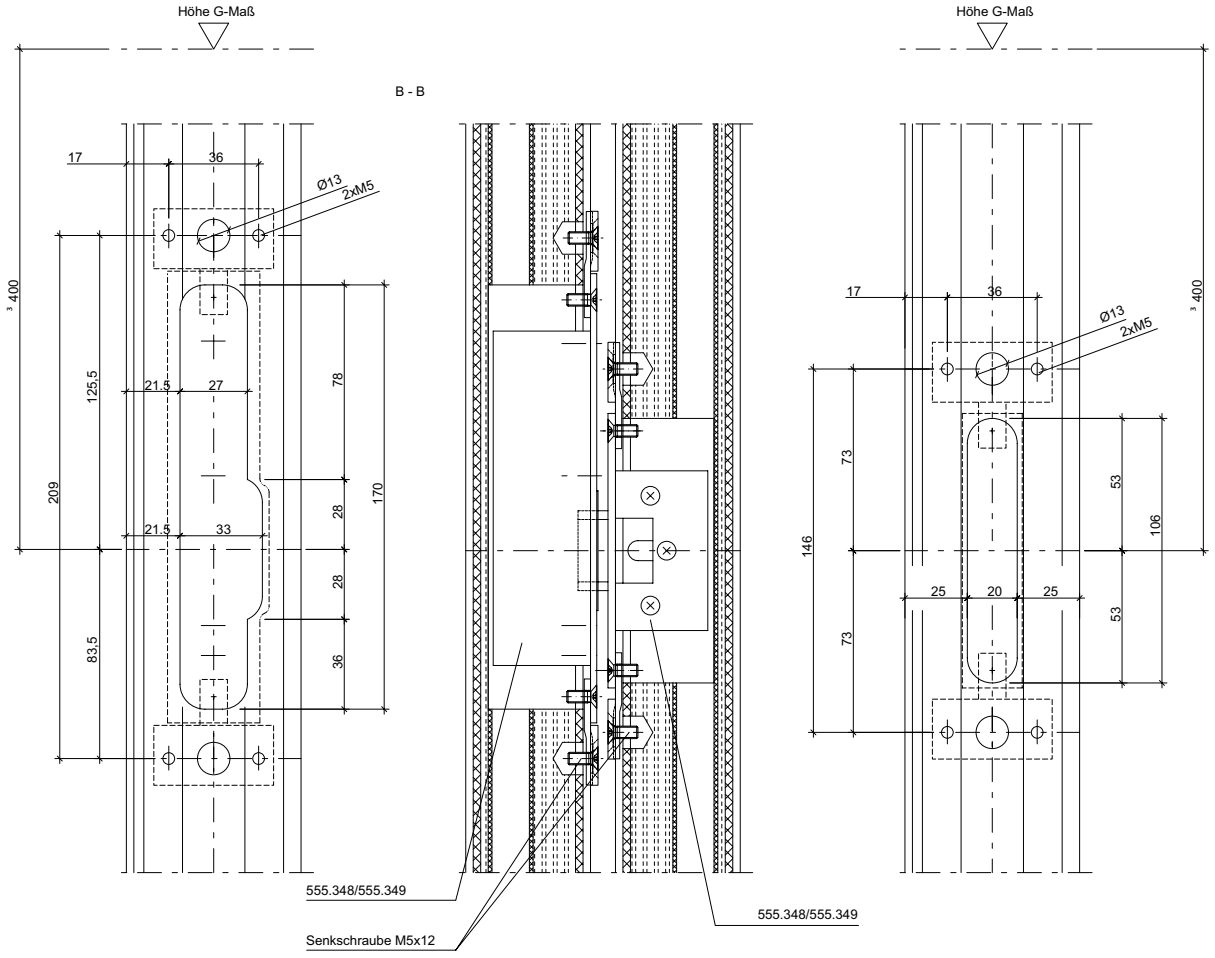

* wahlweise darf die Kombination Fluchttüröffner / Einsteck-Fallenschloss im oberen Bereich horizontal eingebaut werden.

** wahlweise darf die Kombination Fluchttüröffner / Einsteck-Fallenschloss im Sockelbereich eingebaut werden.

wahlweise baugleich mit VDS-Zulassung

Nicht vermasste Bohrungen Ø 4,7

* Au choix, il est permis de monter la combinaison ouvreur de porte d'issue de secours/serrure à bec de cane encastrable dans la zone supérieure horizontale.

** Au choix, il est permis de monter la combinaison ouvreur de porte d'issue de secours/serrure à bec de cane encastrable dans la zone du socle.

Au choix de même construction que pour l'agrément VDS

Alésages non cotés Ø 4,7

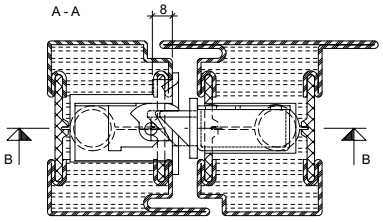

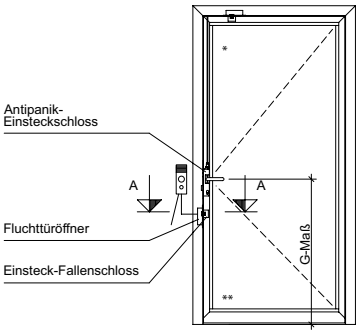

Ansicht von Innen

* The combination of an emergency exit door opener and a push-in latch-and-bolt lock can be installed horizontally in the upper area as an option.

** The combination of an emergency exit door opener and a push-in latch-and-bolt lock can be installed in the sill area as an option.

Available in same construction with VdS approval

Holes without dimensions have a diameter of 4.7 mm

33-0201-E-064.eps

Fluchttüröffner-Garnitur 555.348/555.349 (597.035/597.036)

Serrure porte de fuite avec serrure 555.348/555.349 (597.035/597.036)

Escape-door release with lock 555.348/555.349 (597.035/597.036)

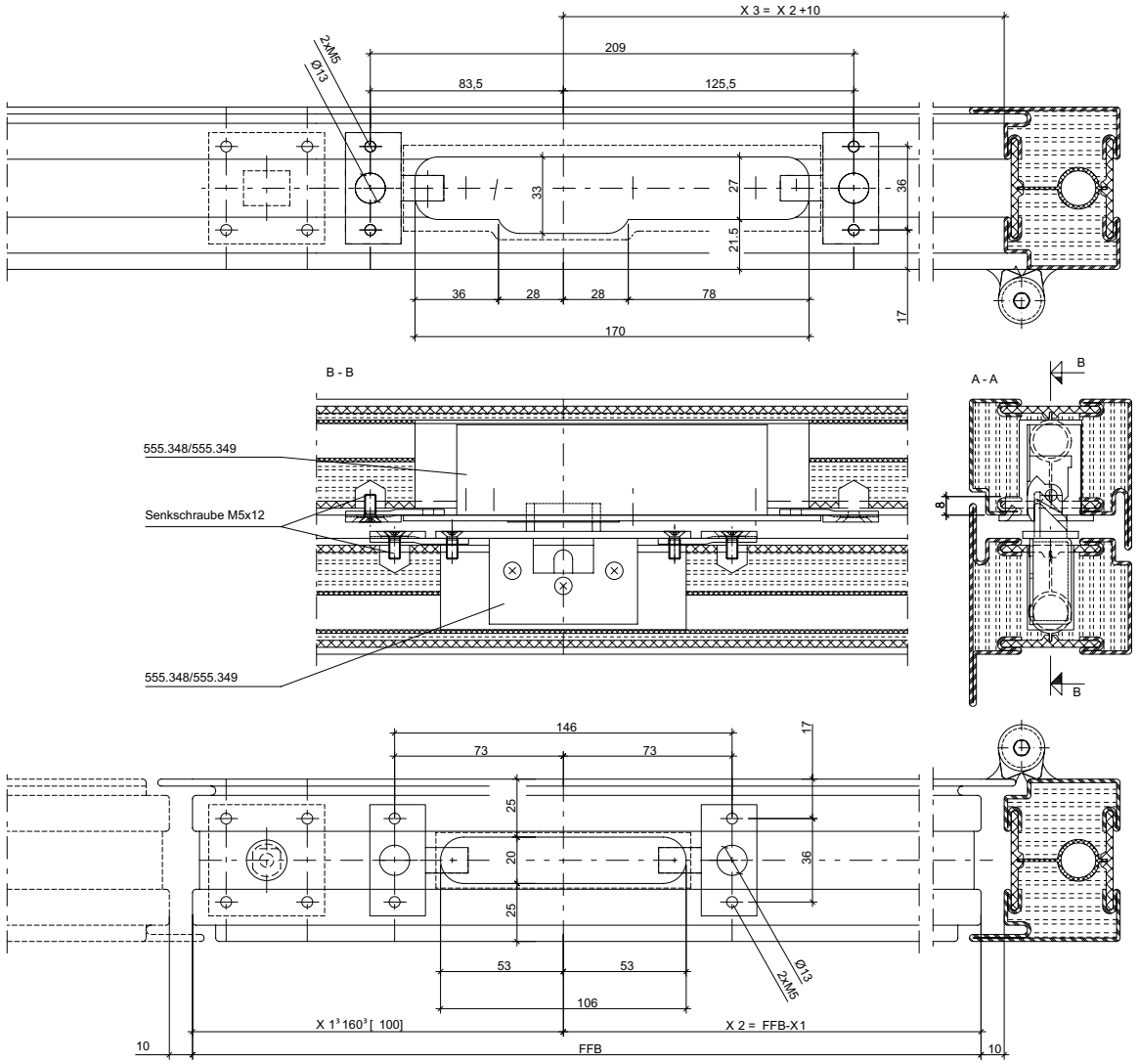

* Auf die Kombination Fluchttüröffner / Einsteck-Fallenschlos im Standflügel kann verzichtet werden, wenn stattdessen ein Magnetkontakt (Reedkontakt) "eff-eff 10365" eingebaut wird.

** wahlweise darf die Kombination Fluchttüröffner / Einsteck-Fallenschloss im Stulp- oder Sockelbereich eingebaut werden. - Verriegelungsstange beachten -

wahlweise baugleich mit VDS-Zulassung

Nicht vermasste Bohrungen Ø 4,7

* On peut renoncer à la combinaison ouvreur de porte d'issue de secours / serrure à bec de cane encastrable, si l'on monte à la place un contact magnétique (contact reed) «eff-eff 10365».

** wAu choix, il est permis de monter la combinaison ouvreur de porte d'issue de secours/serrure à bec de cane encastrable dans la zone de la têtière ou du socle. - Tenir compte de la barre de verrouillage -

Au choix de même construction que pour l'agrément VDS

Alésages non cotés Ø 4,

* The combination of an emergency exit door opener and a push-in latch-and-bolt lock is not required in the secondary leaf if an “eff-eff 10365” magnetic contact (reed contact) is installed instead.

** The combination of an emergency exit door opener and a push-in latch-and-bolt lock can be installed in the meeting stile or sill area as an option. - Note the locking bar -

Available in same construction with VdS approval

Holes without dimensions have a diameter of 4.7 mm

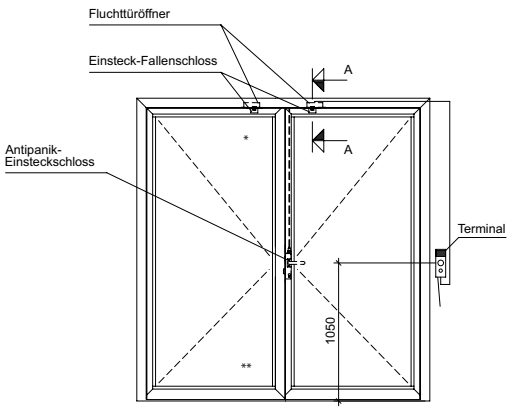

Ansicht von Innen

[ ]-Maß: Bei Schlössern ohne Obenverriegelung

33-0201-E-065

ift Rosenheim
Notifizierte Produktzertifizierungsstelle
17-003082-PR01
16.09.2020
17-003082-PR02
17.07.2020
Notified Body 0757

Einbau-Varianten
Stulpadapter 555.010

Montage alternatif
Adaptateur de têtière 555.010

Alternativ installation
Face plate adapter 555.010

Fallenriegel-Schloss
Serrure à mortaiser
Latch and bolt lock

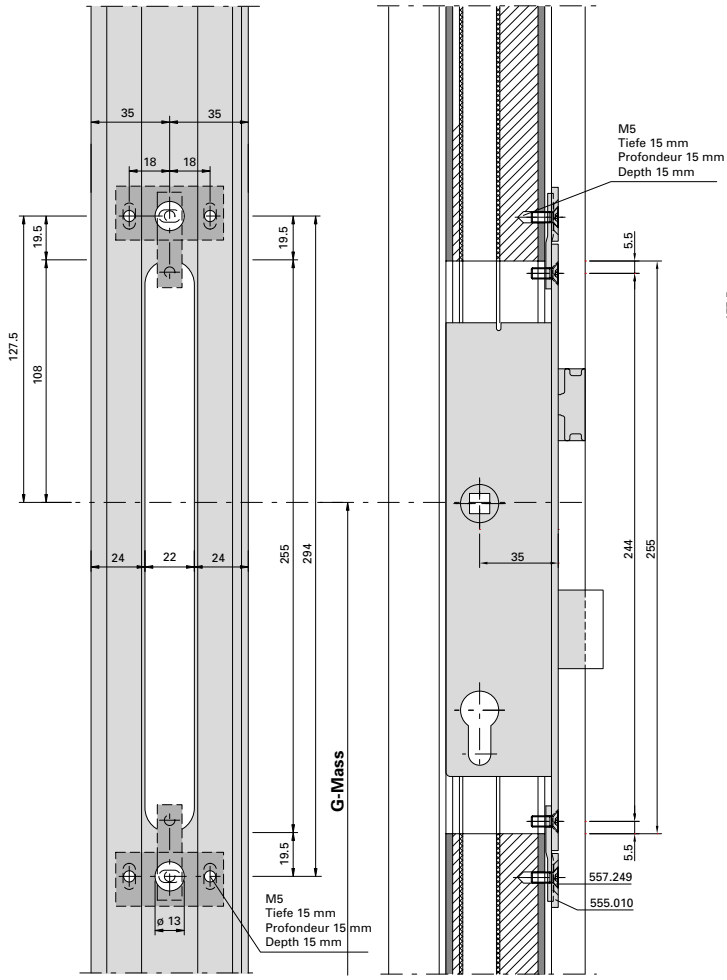

Fallenriegel-Schloss mit oberer Verriegelung
Serrure à mortaiser avec verrouillage supérieur
Latch and bolt lock with top locking point

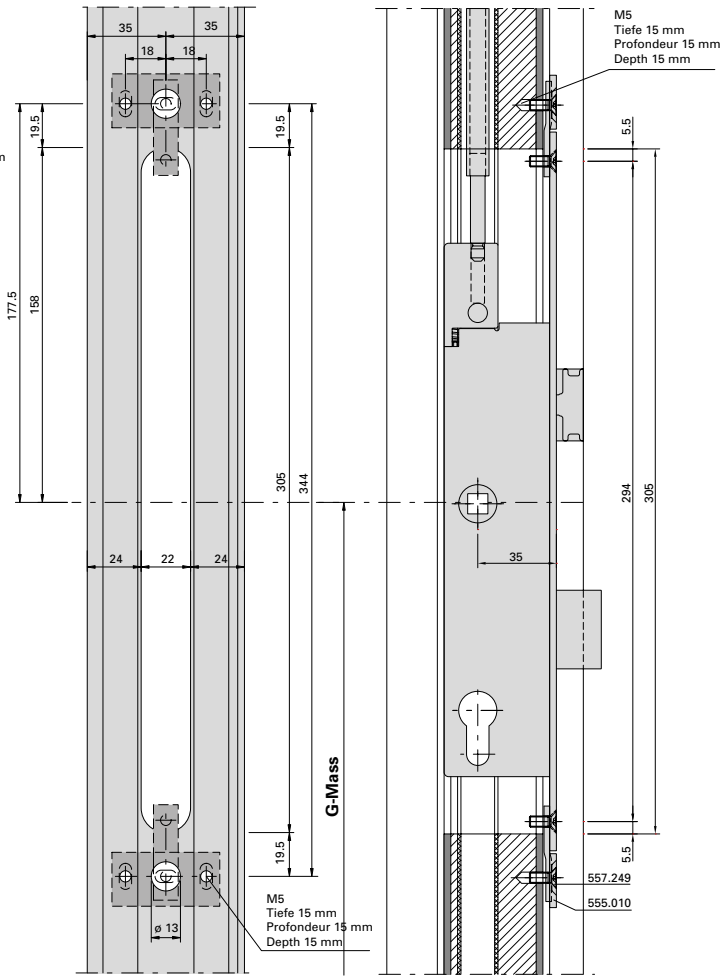

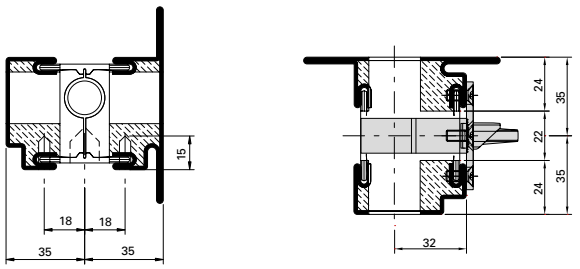

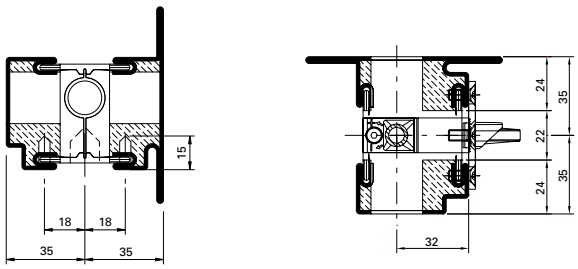

BE-Stulpadapter-01

ift Rosenheim
Notifizierte Produkt-zertifizierungsstelle
17-003082-PR01 16.09.2020
17-003083-PR01 17.07.2020
Notified Body 0757

Einbau-Varianten
Stulpadapter 555.010

Montage alternatif
Adaptateur de têtière 555.010

Alternativ installation
Face plate adapter 555.010

Schliessblech
Gâche de fermeture
Strike plate

Falztreibriegel
Bascule à mortaiser
Rebate lever bolt

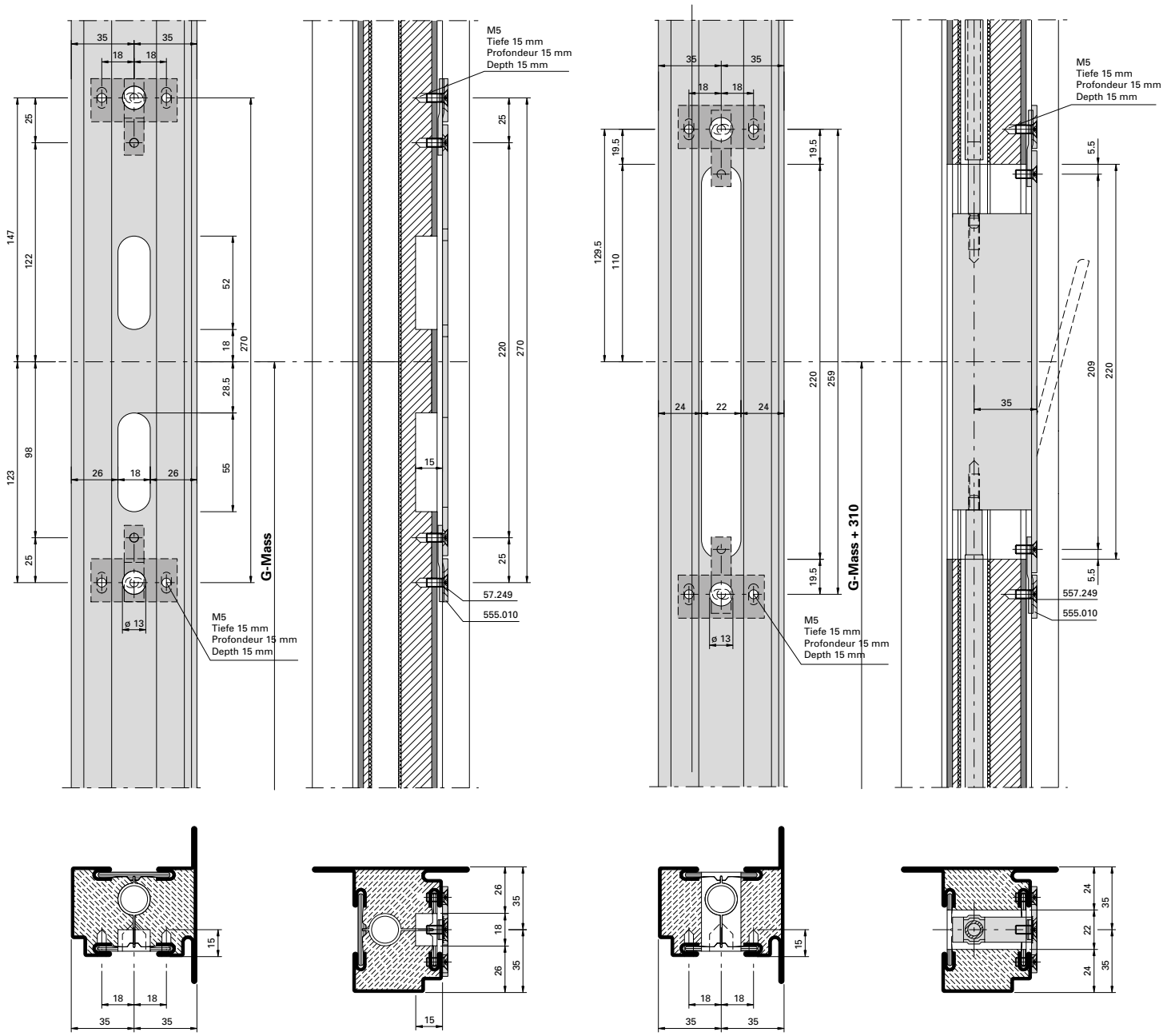

BE-Stulpadapter-02

ift Rosenheim
Notifizierte Produktzertifizierungsstelle
17-003082-PR01
16.09.2020
17-003082-PR02
17.07.2020
Notified Body 0757

Einbau-Varianten
Stulpadapter 555.010

Montage alternatif
Adaptateur de têtière 555.010

Alternativ installation
Face plate adapter 555.010

Panik-Treibriegel-Schloss
Serrure contre-bascule panique
Shoot bolt lock with emergency function

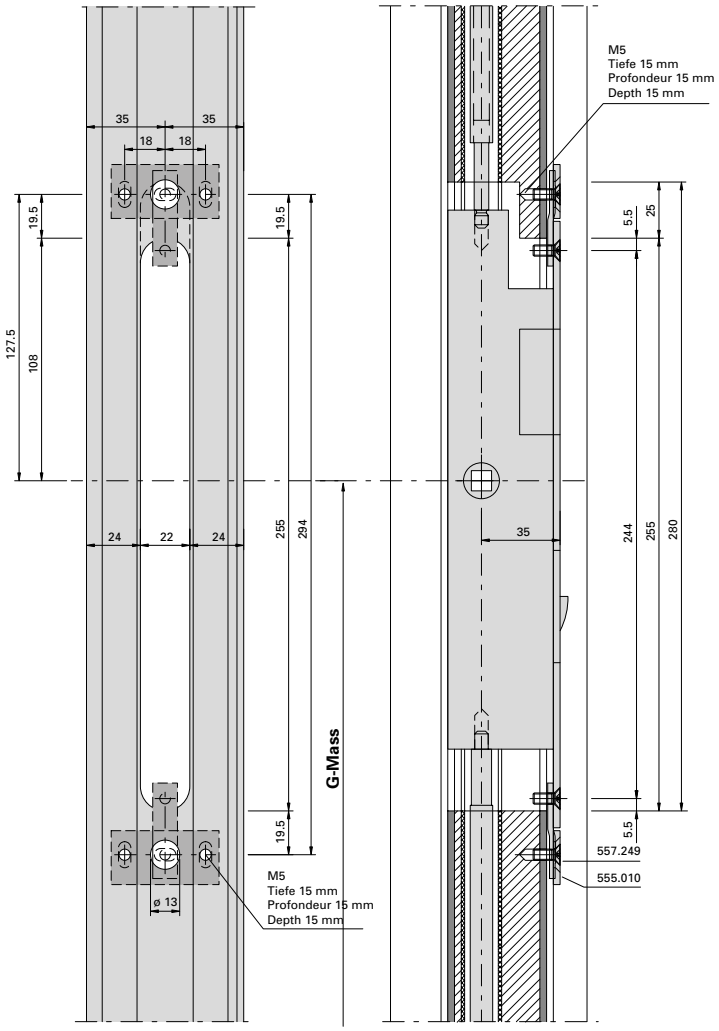

Elektro-Türöffner
Gâche électrique
Electric strike

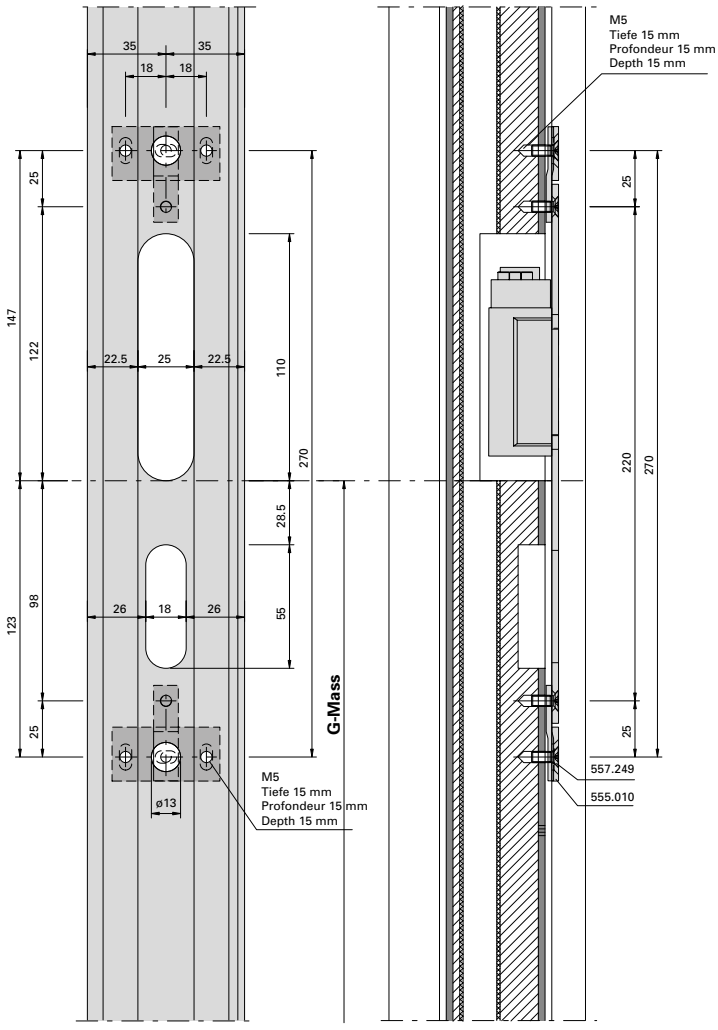

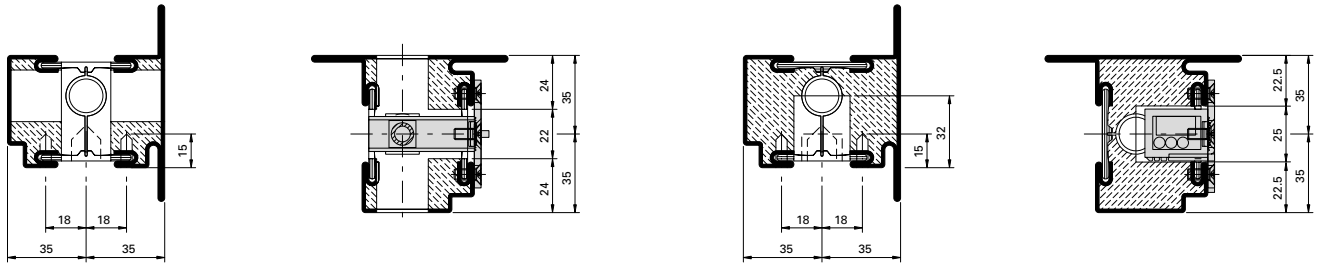

BE-Stulpadapter-03

Einbau-Varianten
Stulpadapter 555.010

Montage alternatif
Adaptateur de têtière 555.010

Alternativ installation
Face plate adapter 555.010

Fluchttür-Öffner mit Fallenschloss
Serrure porte de fuite avec serrure
Escape-door release with lock

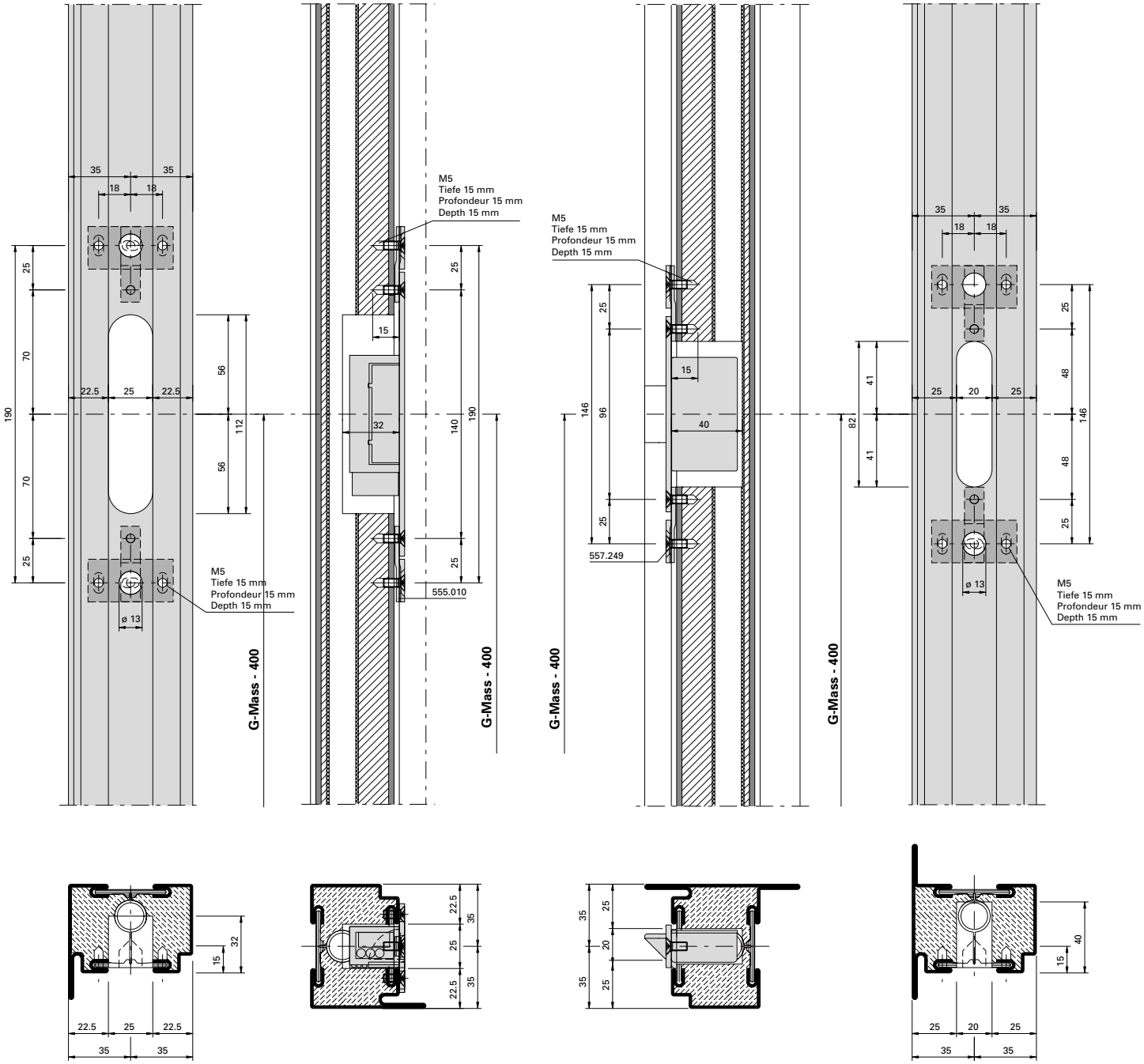

BE-Stulpadapter-04

ift Rosenheim
Notifizierte Produktzertifizierungsstelle
17-003082-PR01
16.09.2020
17-003082-PR03
17.07.2020
Notified Body 0757

Kabelübergang 555.446 10-polig

Passage de câble 555.446

Cable link connector 555.446

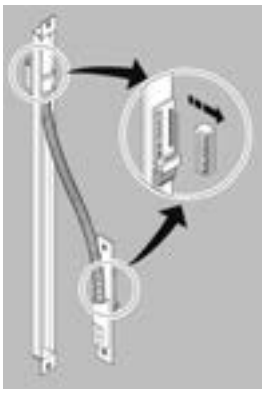

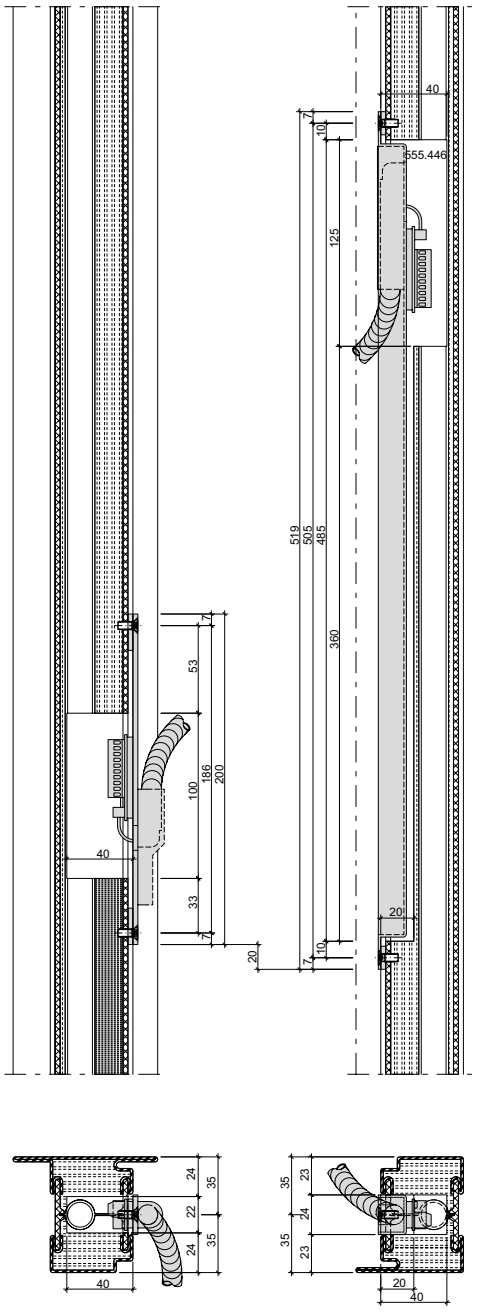

ift Rosenheim
Notifizierte Produkt-zertifizierungsstelle
17-003082-PR01
16.09.2020
17-003083-PR01
17.07.2020
Notified Body 0757

Kabelübergang 555.034 10-polig
Einsatz in Kombination mit verdeckt liegenden Bändern

Passage de câble 555.034, 10 pôles
Utilisation en combinaison avec des paumelles invisibles

Cable link connector 555.034, 10 cores
For use in combination with concealed hinges

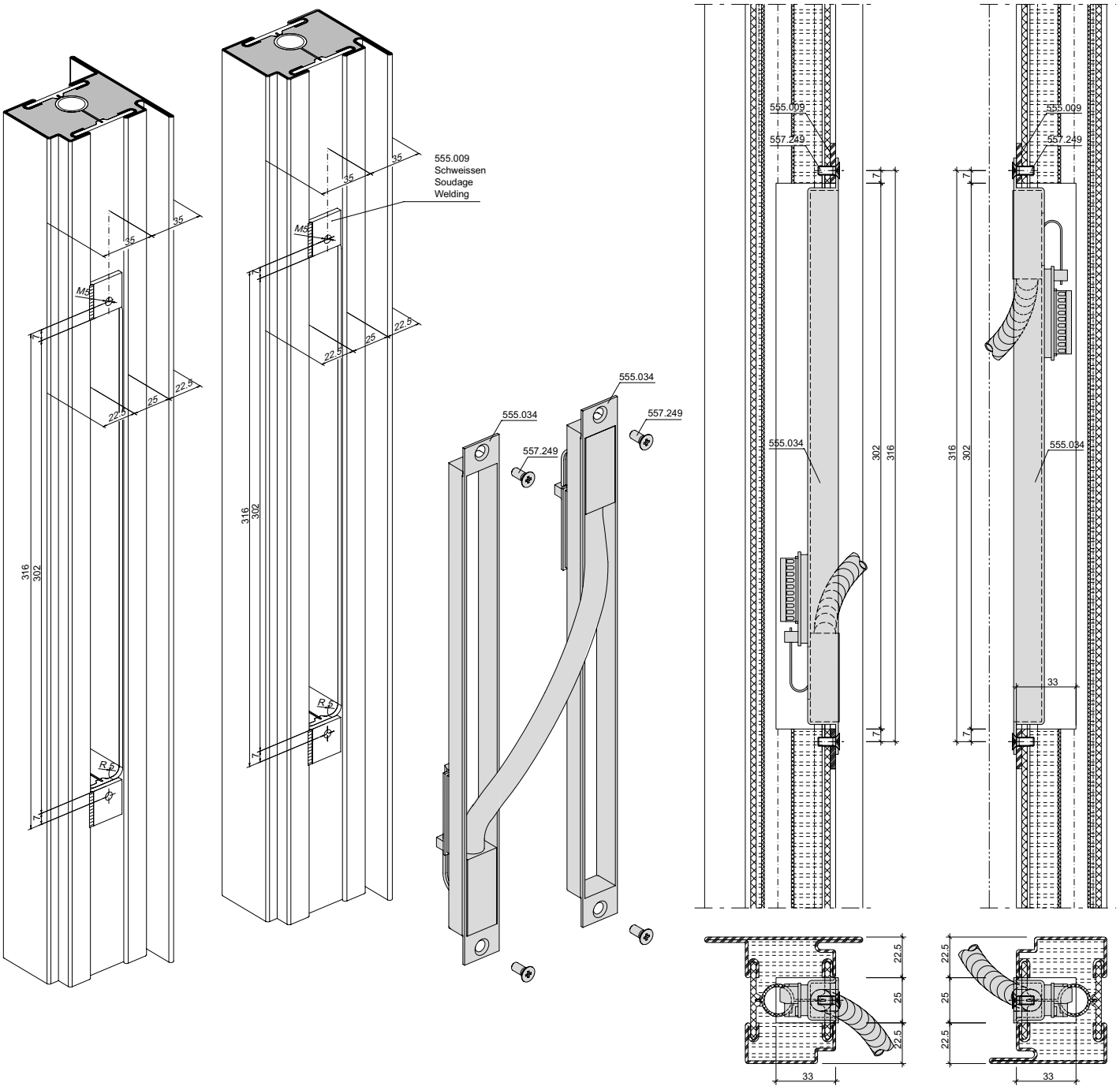

33-0102-2D-009

ift Rosenheim
Notifizierte Produktzertifizierungsstelle
17-003082-PR01
16.09.2020
17-003082-PR02
17.07.2020
Notified Body 0757

Magnetkontakt 597.049 | **Contact magnétique 597.049** | **Magnetic contact 597.049**

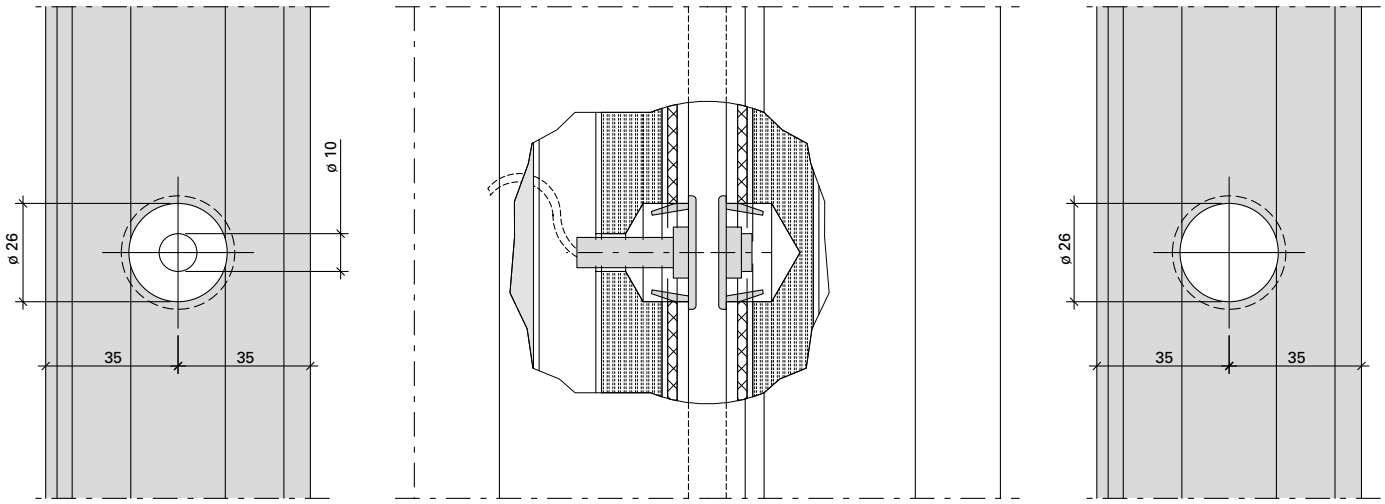

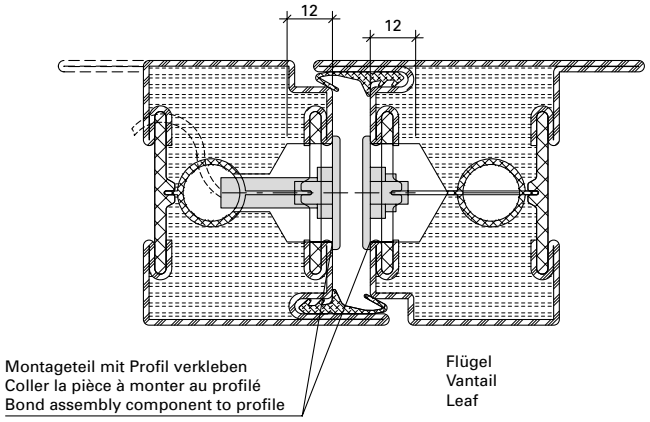

Der Magnetkontakt ist mittels Cyanacrylat (Sekundenkleber) 450.089 im Montageteil zu fixieren.
Die Verarbeitungsvorschriften des jeweiligen Herstellers sind zu beachten.

Le contact magnétique doit être fixé dans la pièce à monter avec du cyanacrylate (colle ultrarapide) 450.089. Les prescriptions d'utilisation du fabricant concerné doivent être respectées.

The magnet contact should be fixed in the assembly component using cyanoacrylate (superglue) 450.089.
Please note the manufacturer's fabrication instructions.

33-0101-E-019

ift Rosenheim
Notifizierte Produktzertifizierungsstelle
17-003082-PR01
16.09.2020
17-003083-PR01
17.07.2020
Notified Body 0757

Riegelschaltkontakt 555.935 **Contact de fond de pêne 555.935** **Lock contact switch 555.935**

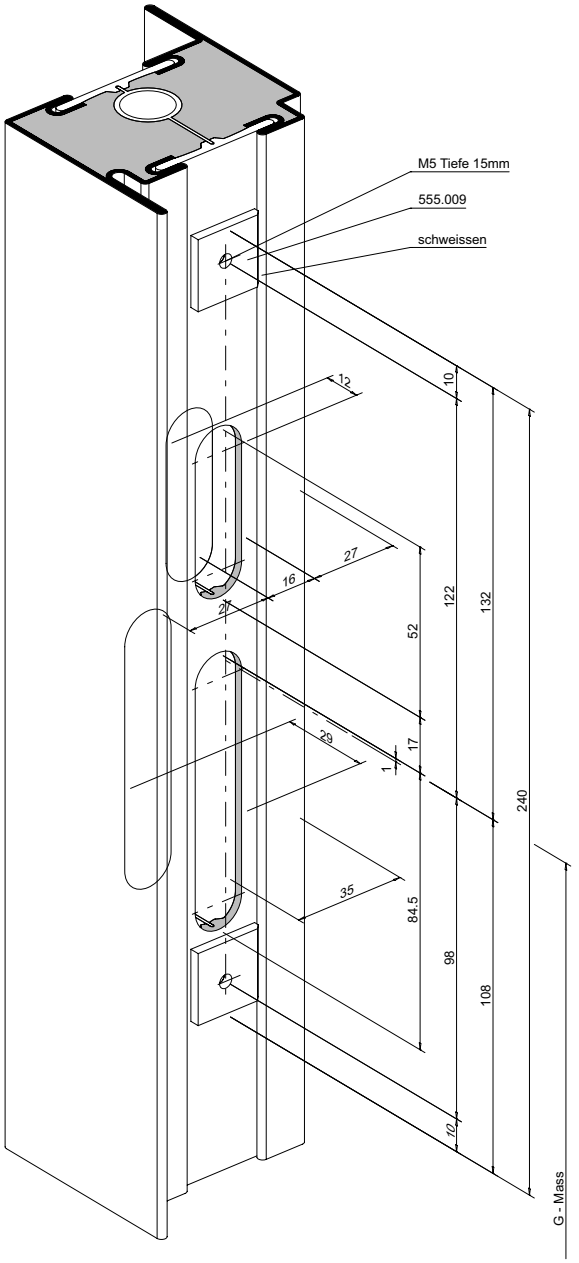

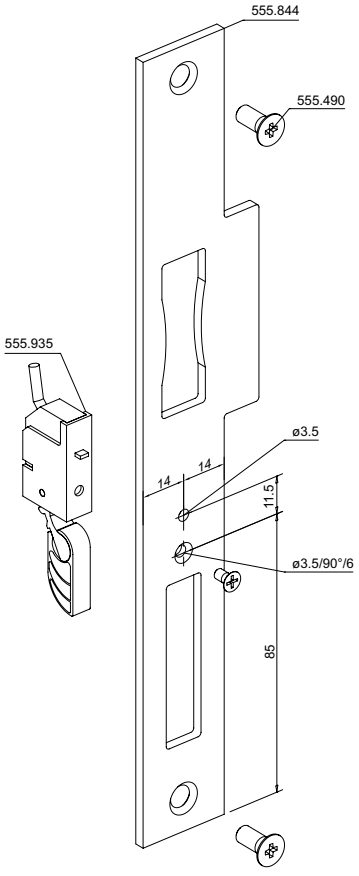

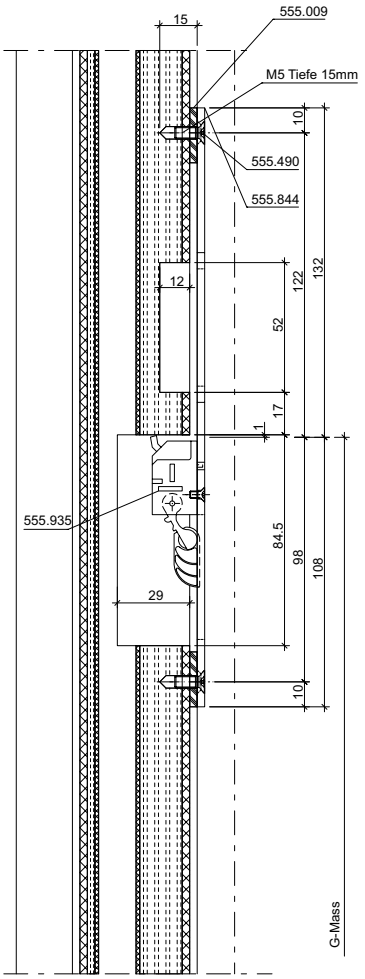

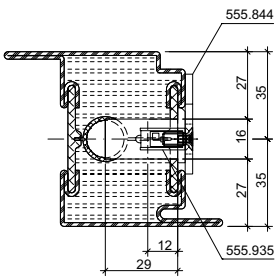

ift Rosenheim
Notifizierte Produkt-zertifizierungsstelle
17-003082-PR01
16.09.2020
17-003082-PR02
17.07.2020
Notified Body 0757

Riegelschaltkontakt 555.935

Contact de fond de pêne 555.935

Lock contact switch 555.935

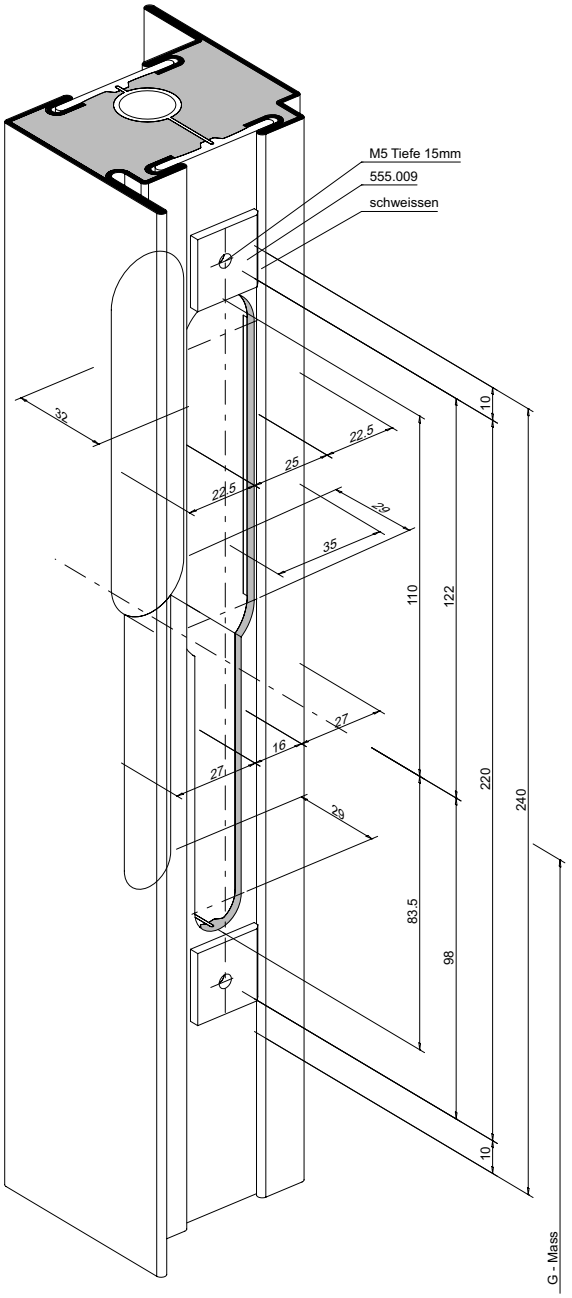

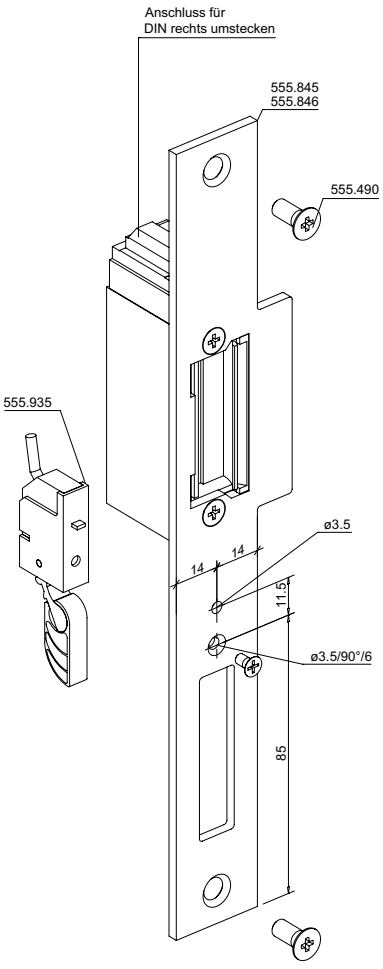

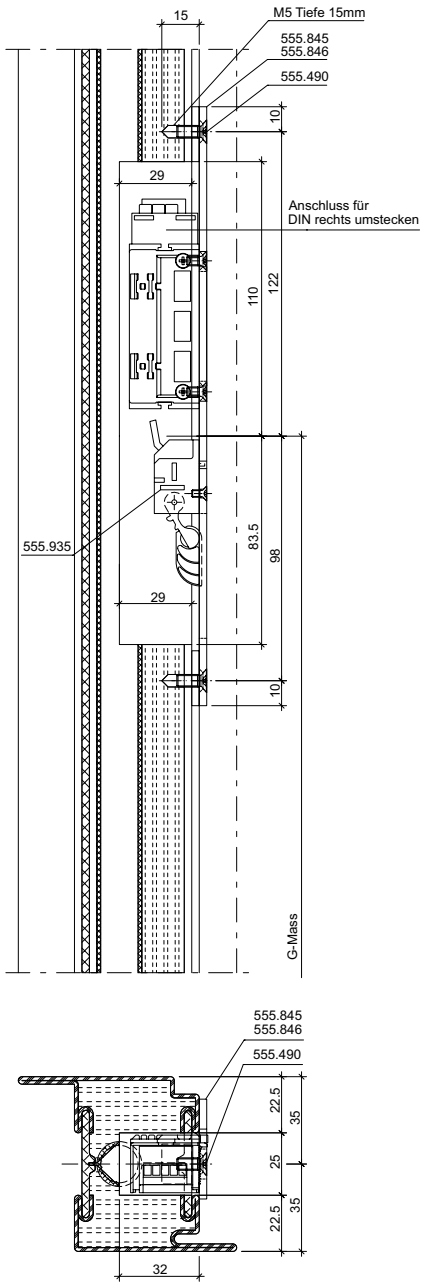

ift Rosenheim
Notifizierte Produkt-zertifizierungsstelle
17-003082-PR01
16.09.2020
17-003083-PR01
17.07.2020
Notified Body 0757

Riegelschaltkontakt 555.935 **Contact de fond de pêne 555.935** **Lock contact switch 555.935**

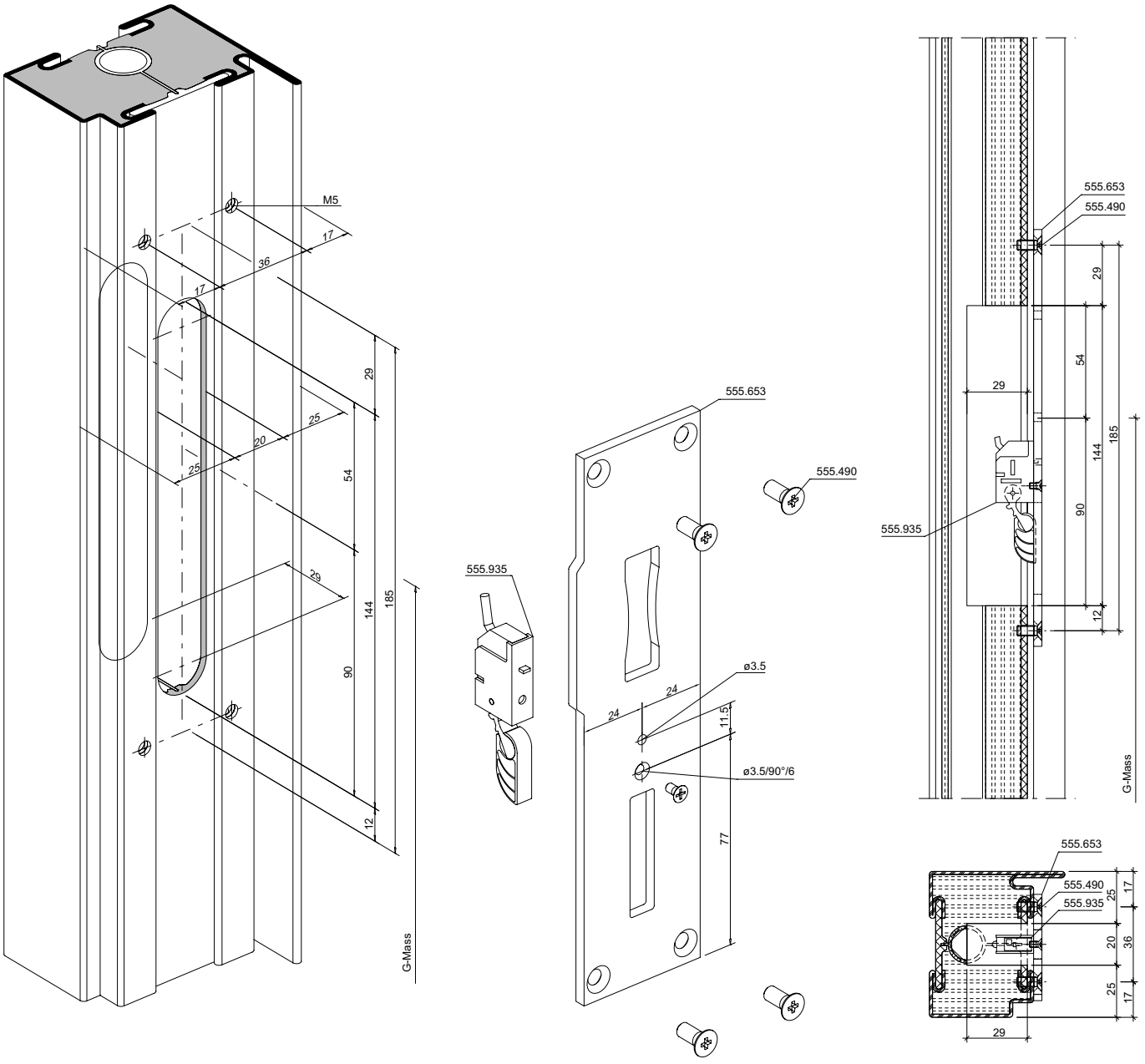

ift Rosenheim
Notifizierte Produktzertifizierungsstelle
17-003082-PR01
16.09.2020
17-003082-PR02
17.07.2020
Notified Body 0757

JANSEN

Riegelschaltkontakt 555.935

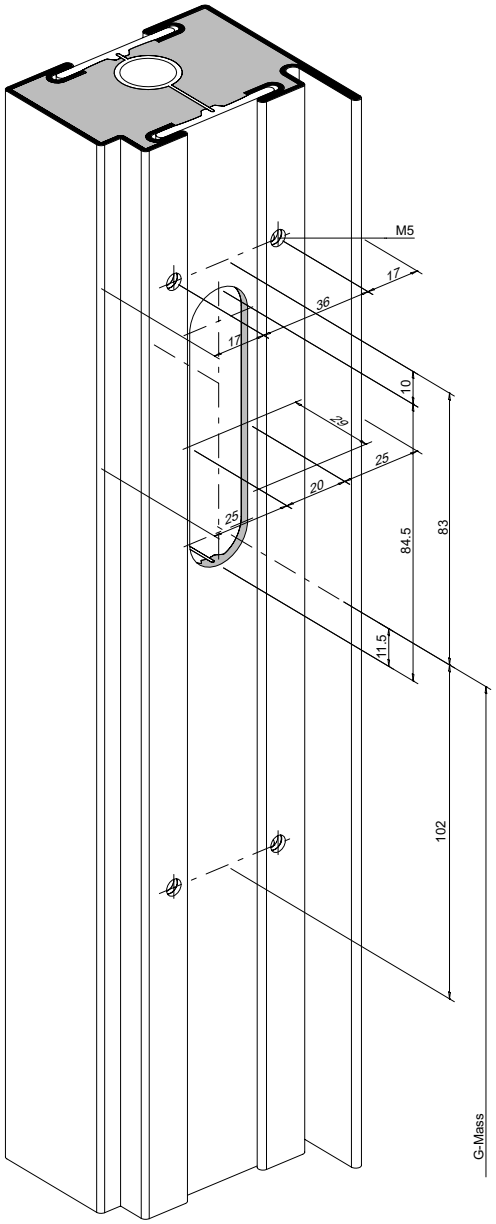

Contact de fond de pêne 555.935

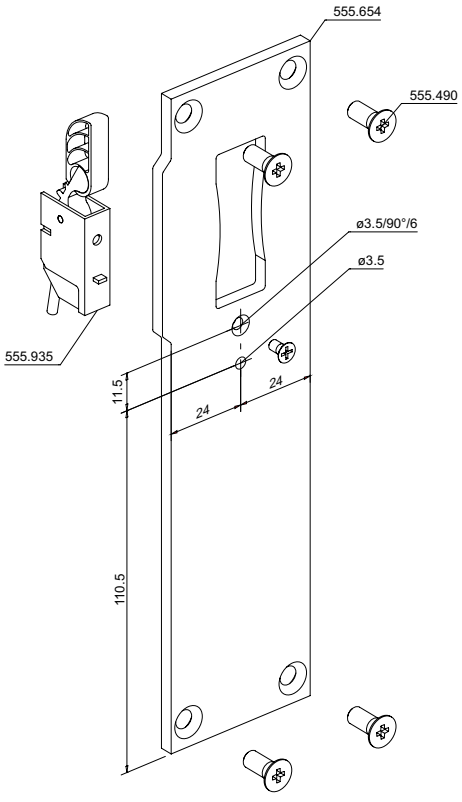

Lock contact switch 555.935

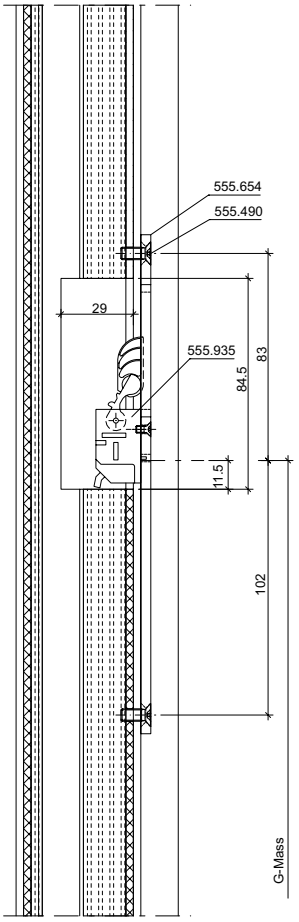

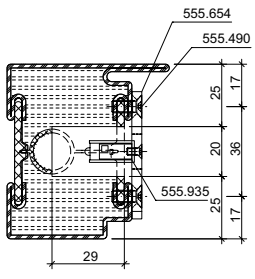

ift Rosenheim
Notifizierte Produktzertifizierungsstelle
17-003082-PR01
16.09.2020
17-003083-PR01
17.07.2020
Notified Body 0757

Feststellanlage Dorma A50
Alternativ:
EM 500 G
EM 500 U
EM 500 A

Système autonome déclencheur Dorma A50
Alternative:
EM 500 G
EM 500 U
EM 500 A

Dorma A50 hold-open device
Alternative:
EM 500 G
EM 500 U
EM 500 A

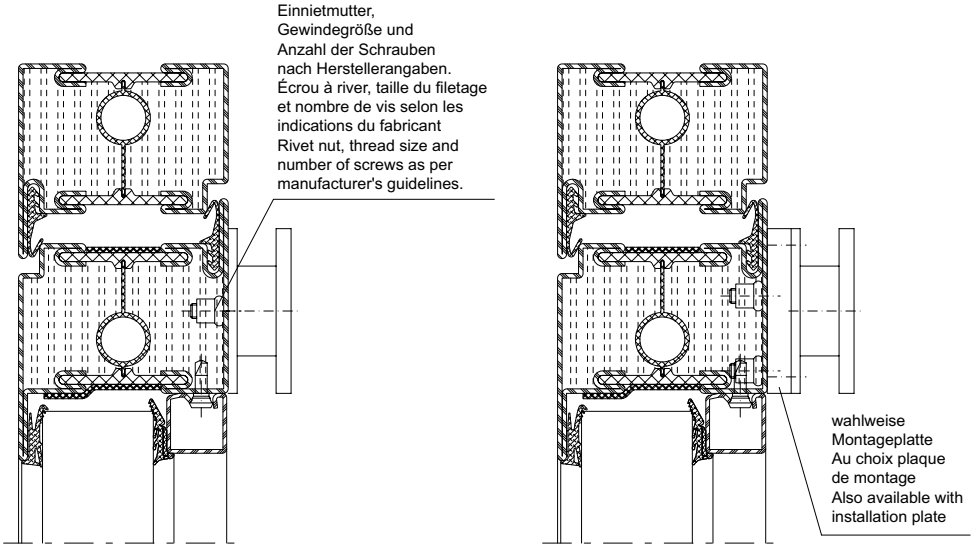

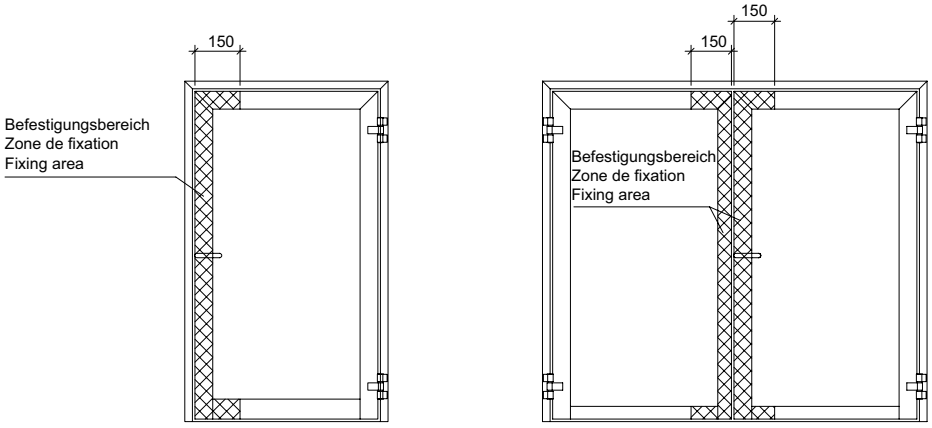

Haftgegenplatte für Haftmagnete bei Verwendung von Feststellanlagen. (dargestellt Dorma A50)
Der Einsatz von Feststellanlagen bedarf immer der Zustimmung der örtlichen Bauaufsichtsbehörde.

Contreplaque pour aimants quand des systèmes autonomes déclencheurs sont utilisés (représenté Dorma A50).
Des systèmes autonomes déclencheurs ne peuvent être utilisés qu'avec l'accord du service de l'urbanisme local.

Keeper plate for holding magnets when hold-open devices (Dorma A50 shown) are used.
The use of hold-open devices always requires the consent of the local building authorities.

33-0201-E-083.eps

ift Rosenheim
Notifizierte Produkt-
zertifizierungsstelle
17-003082-PR01
16.09.2020
17-003082-FPC-01
17.07.2020
Notified Body 0757

Mehrfachverriegelungs-Schloss

Drücker- und Zylinderausnehmung Normalfunktion

Profilzylinder ø 17 mm
Cylindre profilé ø 17 mm
Profile cylinder ø17 mm

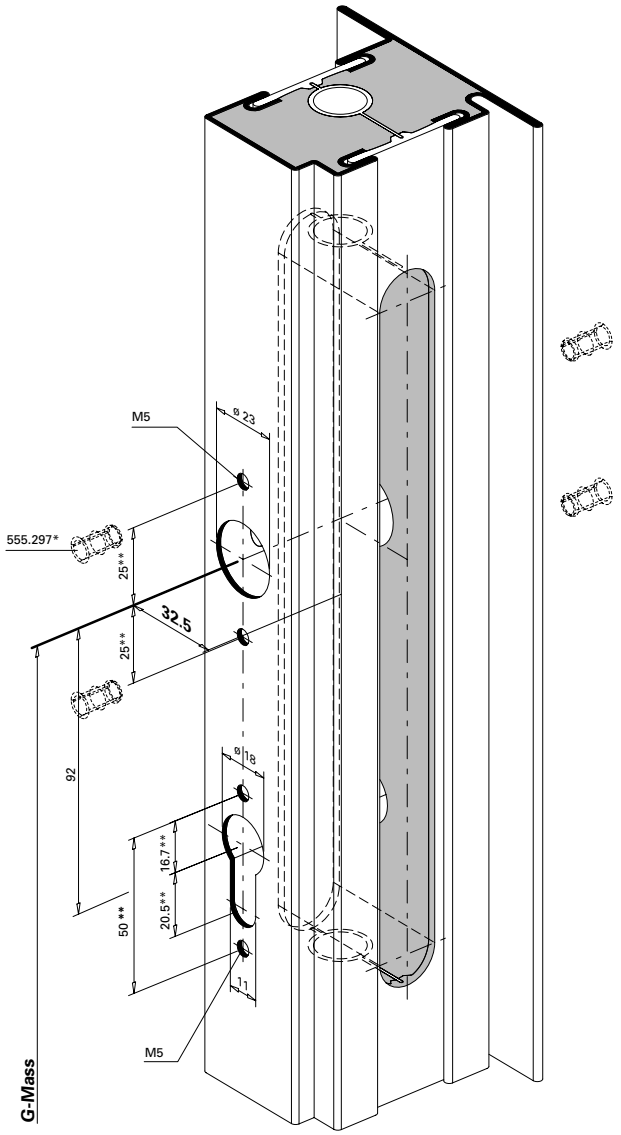

Beim Einsatz von Mehrfachverriegelungs-Schlössern in Kombination von A-Öffnern und/ oder Unterbrechungsfreier Spannungsversorgung (USV) empfehlen wir den Einsatz von Blindnietmuttern.

* Bei hochfrequentierten Türen empfehlen wir den Einsatz von Blindnietmuttern.

1) Achtung: Bohrabstände überprüfen! Je nach Rosetten-Fabrikat unterschiedliche Masse.

Serrure à verrouillage multiple

Entaille pour poignée et cylindre Fonction standard

Sonderbestellung
Commande spéciale
Special order
555.600
555.601
555.602
555.603
555.604
555.605

Multipoint lock

Cut out for handle and cylinder Standard function

Rundzylinder ø 22 mm
Cylindre rond ø 22 mm
Round cylinder ø 22 mm

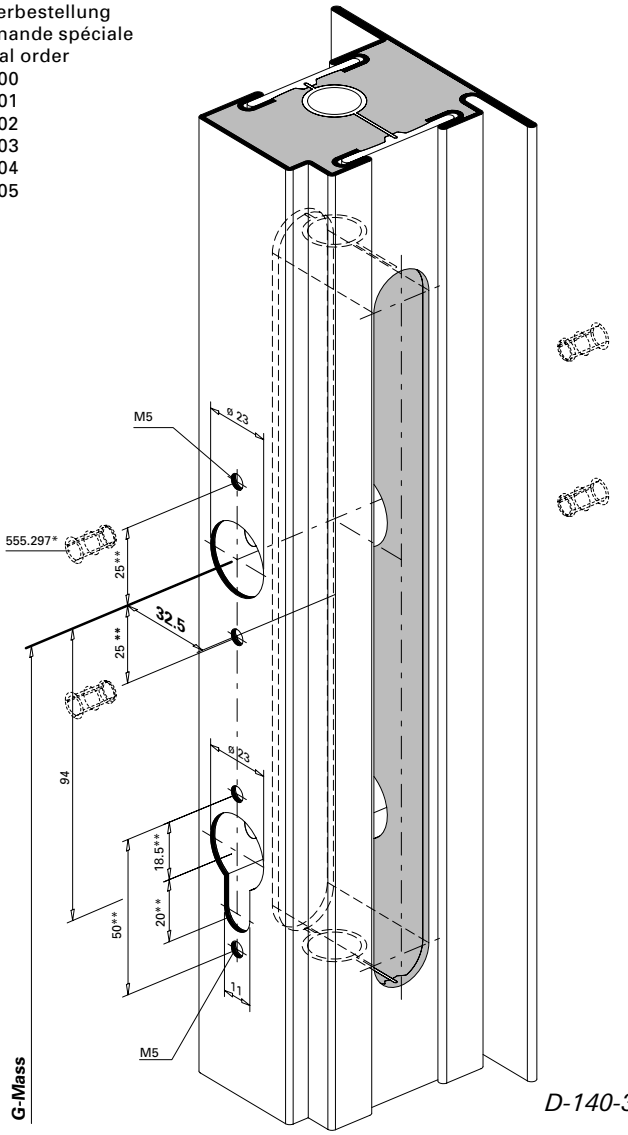

D-140-3D-043

En cas d'utilisation de serrures à verrouillage multiple en combinaison avec des gâches automatiques et/ou une alimentation sans interruption, nous recommandons l'utilisation d'écrous aveugles à river.

* Nous recommandons l'utilisation d'écrous aveugles pour les portes à passages fréquents.

1) Attention: Vérifier les écarts de perçage! Dimensions différentes en fonction du type de rosace.

When using multi-point locks in combination with automatic openers and/or an interrupted power supply, we recommend the use of blind rivet nuts.

* We recommend the use of blind rivet nuts for doors subject to heavy use.

1) Important: Check spacing of drill holes! Different dimensions, depending on the rosette manufacturer.

ift rosenheim
Notifizierte Produktzertifizierungsstelle
17-003082-PR01
16.09.2020
17-003083-PR01
17.07.2020
Notified Body 0757

Mehrfachverriegelungs-Schloss

Serrure à verrouillage multiple

Multipoint lock

Drücker- und Zylinderausnehmung Panikfunktion

Entaille pour poignée et cylindre Fonction panique

Cut out for handle and cylinder Emergency function

Profilzylinder ø 17 mm
Cylindre profilé ø 17 mm
Profile cylinder ø17 mm

Rundzylinder ø 22 mm
Cylindre rond ø 22 mm
Round cylinder ø 22 mm

EN 179

EN 1125

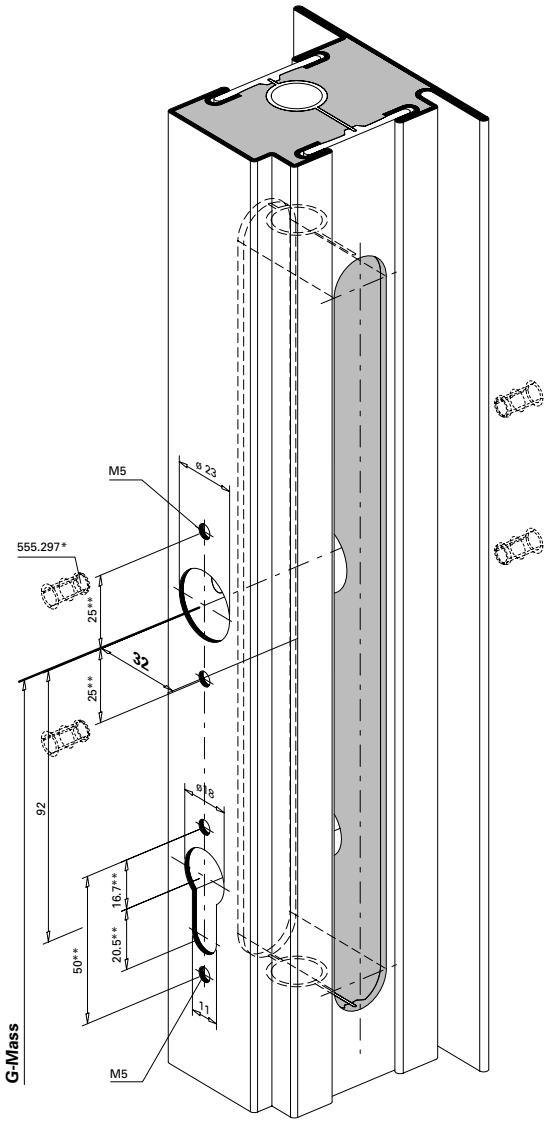

Standardsortiment
Gamme standard
Standard range
555.606
555.607
555.608
555.609
555.610
555.611
555.612
555.613
555.614
555.615
555.616
555.617
555.618
555.619
555.620
555.621
555.622
555.623
555.624
555.625
555.626
555.627
555.628
555.629
555.630
555.631
555.632
555.633
555.634
555.635
555.636
555.637

Sonderbestellung
mit Fallenfeststellung
Commande spéciale
avec blocage sécurisé
Special order with latch bolt stop
597.210
597.212
597.214
597.216
597.218
597.220
597.222
597.224

Sonderbestellung
Commande spéciale
Special order
597.201
597.202
597.203
597.204
597.205
597.206
597.207
597.208
597.209
597.211
597.213
597.215
597.217
597.219
597.221
597.223
597.225
597.226
597.227
597.228
597.229
597.230
597.231
597.232

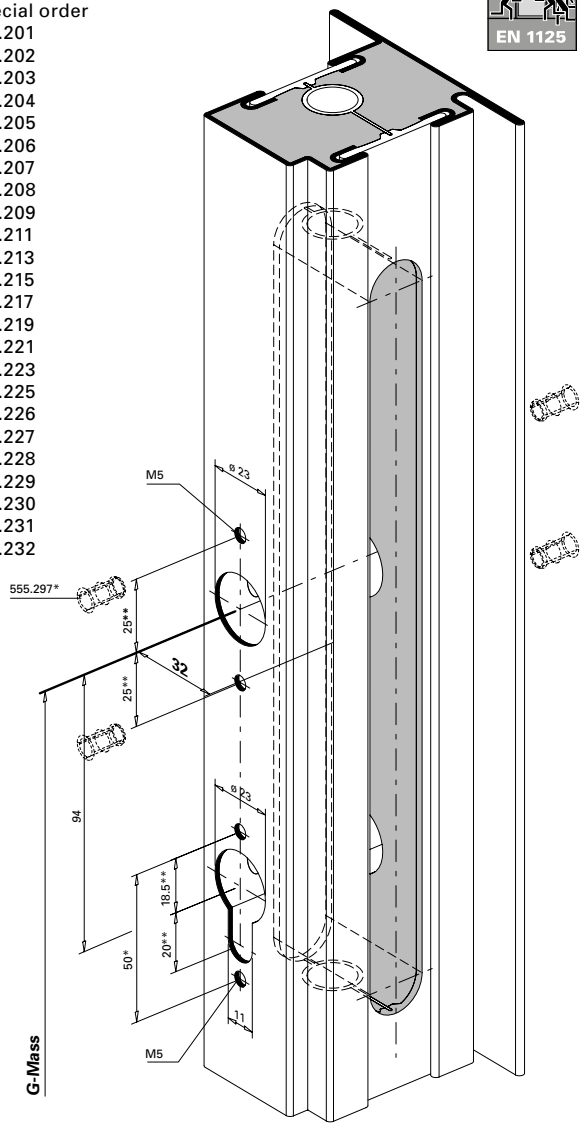

D-140-3D-044

* Bei hochfrequentierten Türen empfehlen wir den Einsatz von Blindnietmuttern.

* Nous recommandons l'utilisation d'écrous aveugles pour les portes à passages fréquents.

* We recommend the use of blind rivet nuts for doors subject to heavy use.

** Achtung: Bohrabstände überprüfen! Je nach Rosetten-Fabrikat unterschiedliche Masse.

** Attention: Vérifier les écarts de perçage! Dimensions différentes enfonction du type de rosace.

** Important: Check spacing of drill holes! Different dimensions, depending on the rosette manufacturer.

ift Rosenheim
Notifizierte Produktzertifizierungsstelle
17-003082-PR01
16.09.2020
17-003082-PR02
17.07.2020
Notified Body 0757

JANSEN

Mehrfachverriegelungs-Schloss

Nebenschloss oben
555.600 – 555.637 sowie
597.201-597.232
Normalfunktion und
Panikfunktion

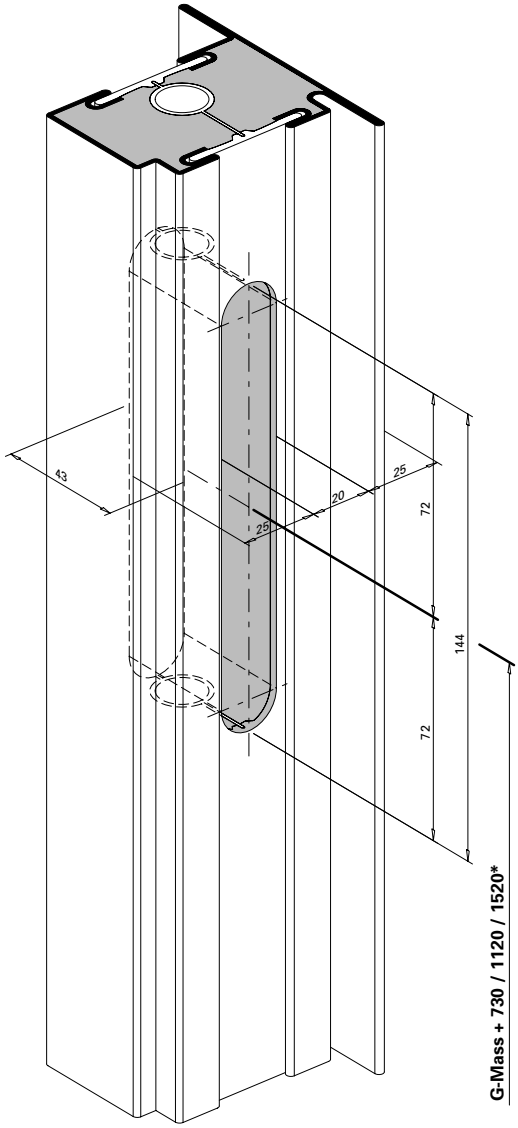

*** G-Mass + 730**
555.600
555.602
555.606 / 555.607
555.610 / 555.611
555.614 / 555.615
555.618 / 555.619
555.622 / 555.623
555.626 / 555.627
555.630 / 555.631
555.634 / 555.635

Serrure à verrouillage multiple

Serrure secondaire en haut
555.600 – 555.637 et
597.201-597.232
Fonction standard et
Fonction panique

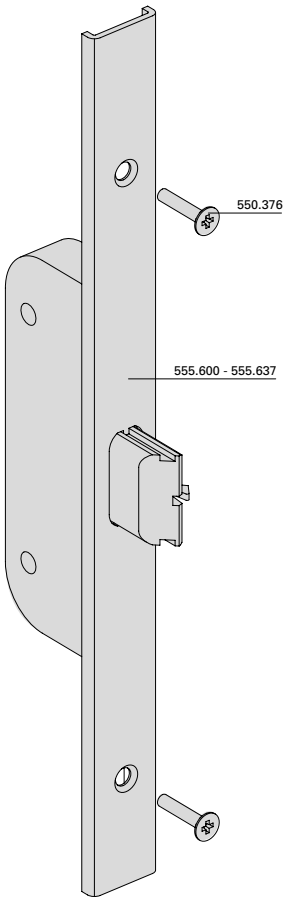

*** G-Mass + 1120**
555.601
555.603
555.608 / 555.609
555.612 / 555.613
555.616 / 555.617
555.620 / 555.621
555.624 / 555.625
555.628 / 555.629
555.632 / 555.633
555.636 / 555.637

Multipoint lock

Secondary lock top
555.600 – 555.637 and
597.201-597.232
Standard function and
Emergency function

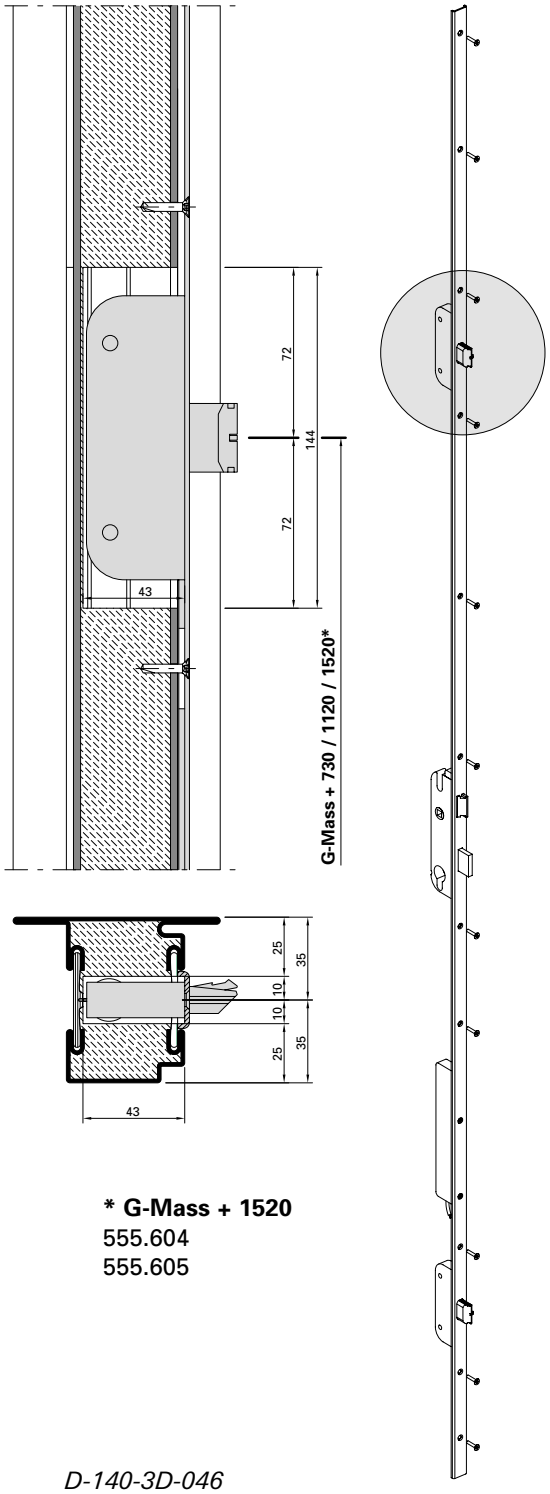

*** G-Mass + 1520**
555.604
555.605

D-140-3D-046

ift Rosenheim
Notifizierte Produktzertifizierungsstelle
17-003082-PR01
16.09.2020
17-003083-PR01
17.07.2020
Notified Body 0757

Mehrfachverriegelungs-Schloss | **Serrure à verrouillage multiple** | **Multipoint lock**

Hauptschloss
Normalfunktion

Serrure principale
Fonction standard

Main lock
Standard function

Sonderbestellung
Commande spéciale
Special order
555.600
555.601
555.602
555.603
555.604
555.605

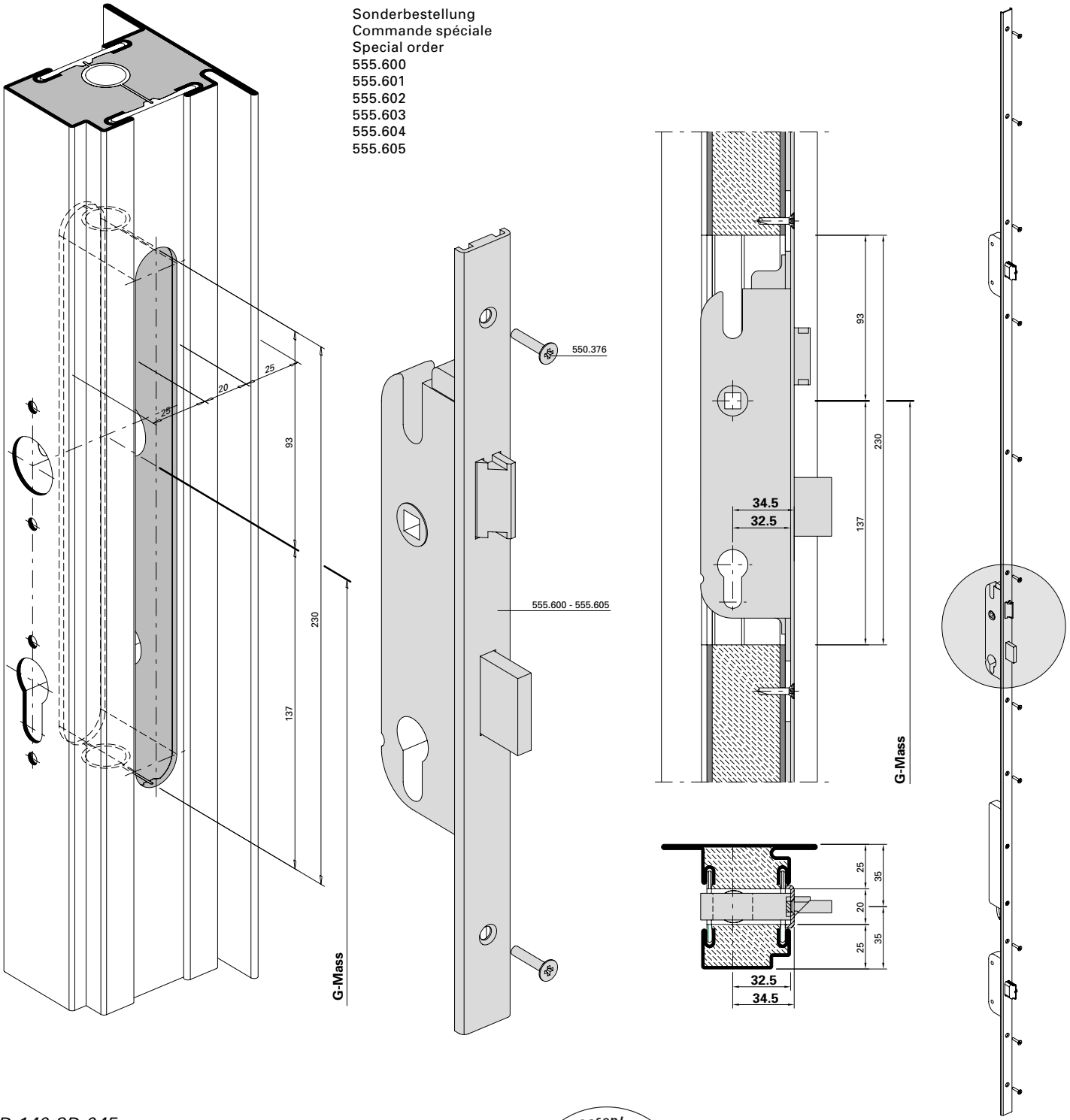

D-140-3D-045

ift Rosenheim
Notifizierte Produktzertifizierungsstelle
17-003082-PR01
16.09.2020
17-003082-PR03
17.07.2020
Notified Body 0757

Mehrfachverriegelungs-Schloss
Serrure à verrouillage multiple
Multipoint lock

Hauptschloss
Panikfunktion

Serrure principale
Fonction panique

Main lock
Emergency function

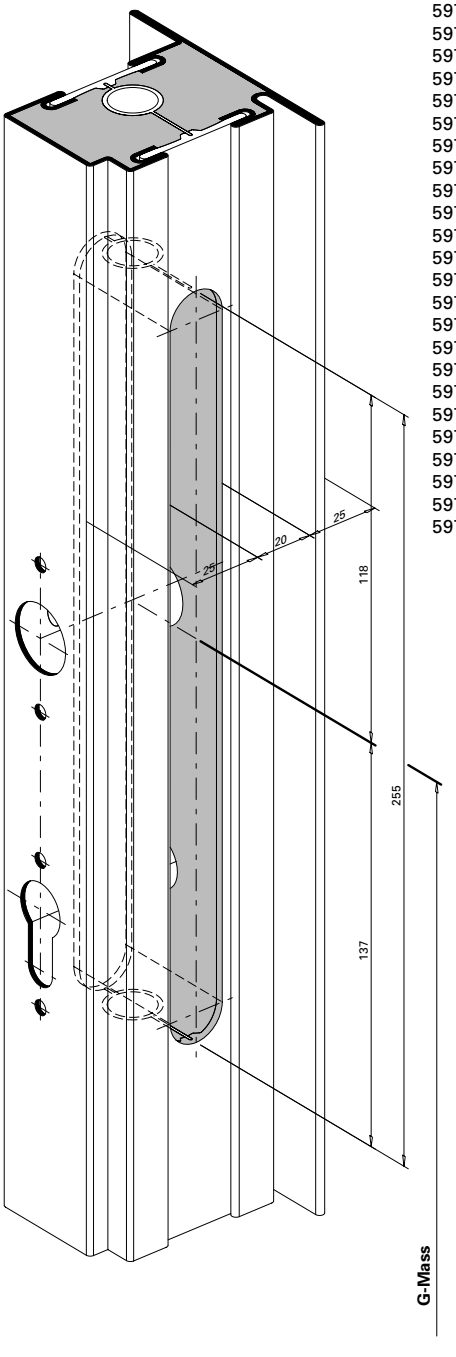

Sonderbestellung
Commande spéciale
Special order
597.201
597.202
597.203
597.204
597.205
597.206
597.207
597.208
597.209
597.211
597.213
597.215
597.217
597.219
597.221
597.223
597.225
597.226
597.227
597.228
597.229
597.230
597.231
597.232

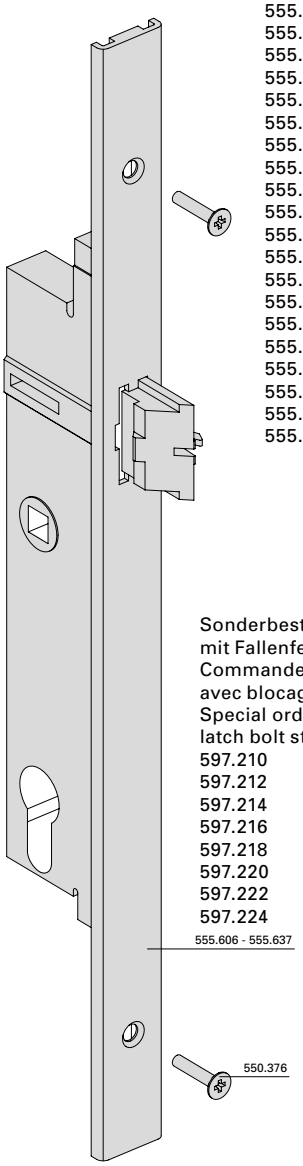

Standardsortiment
Gamme standard
Standard range
555.606
555.607
555.608
555.609
555.610
555.611
555.612
555.613
555.614
555.615
555.616
555.617
555.618
555.619
555.620
555.621
555.622
555.623
555.624
555.625
555.626
555.627
555.628
555.629
555.630
555.631
555.632
555.633
555.634
555.635
555.636
555.637

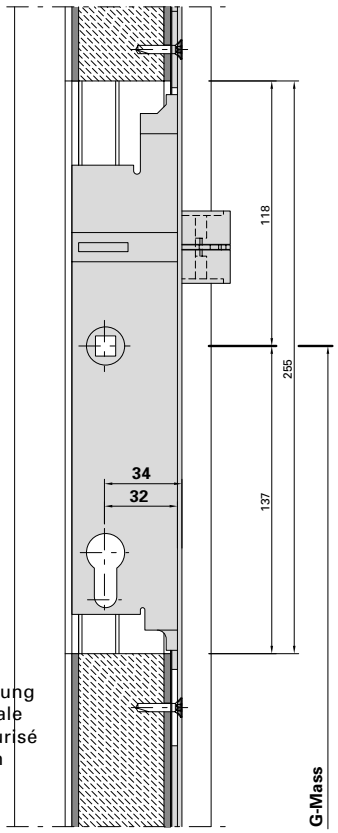

Sonderbestellung
mit Fallenfeststellung
Commande spéciale
avec blocage sécurisé
Special order with
latch bolt stop
597.210
597.212
597.214
597.216
597.218
597.220
597.222
597.224

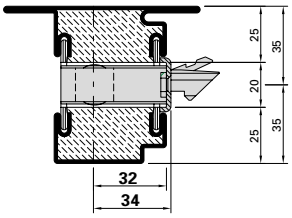

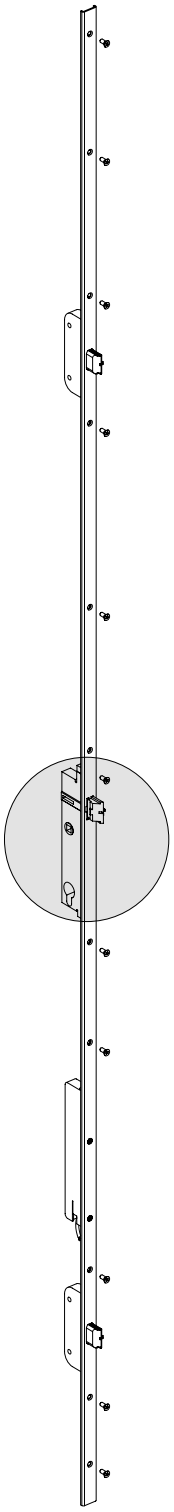

EN 179 EN 1125

D-140-3D-049

ift Rosenheim
Notifizierte Produktzertifizierungsstelle
17-003082-PR01
16.09.2020
17-003083-PR01
17.07.2020
Notified Body 0757

Mehrfachverriegelungs-Schloss

Nebenschloss oben
555.600 – 555.637 sowie
597.201-597.232
Normalfunktion und
Panikfunktion

Serrure à verrouillage multiple

Serrure secondaire en bas
555.600 – 555.637 et
597.201-597.232
Fonction standard et
Fonction panique

Multipoint lock

Secondary lock bottom
555.600 – 555.637 and
597.201-597.232
Standard function and
Emergency function

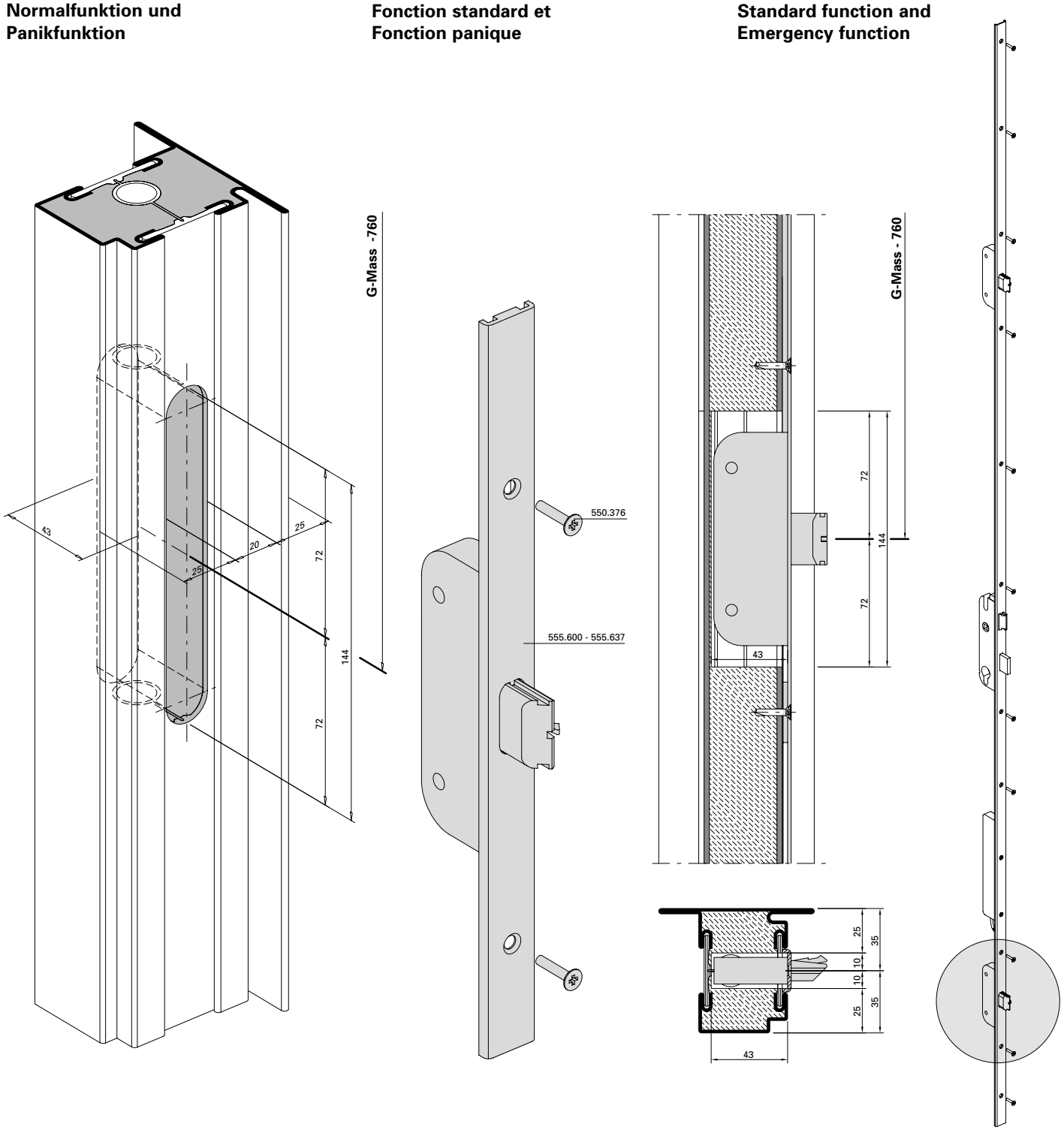

D-140-3D-048

ift Rosenheim
Notifizierte Produktzertifizierungsstelle
17-003082-PR01
16.09.2020
17-003082-PR02
17.07.2020
Notified Body 0757

Mehrfachverriegelungs-Schloss

Automatik-Öffner 555.641
Normalfunktion und
Panikfunktion

Serrure à verrouillage multiple

Gâche automatique 555.641
Fonction standard et
Fonction panique

Multipoint lock

Automatic opener 555.641
Standard function and
Emergency function

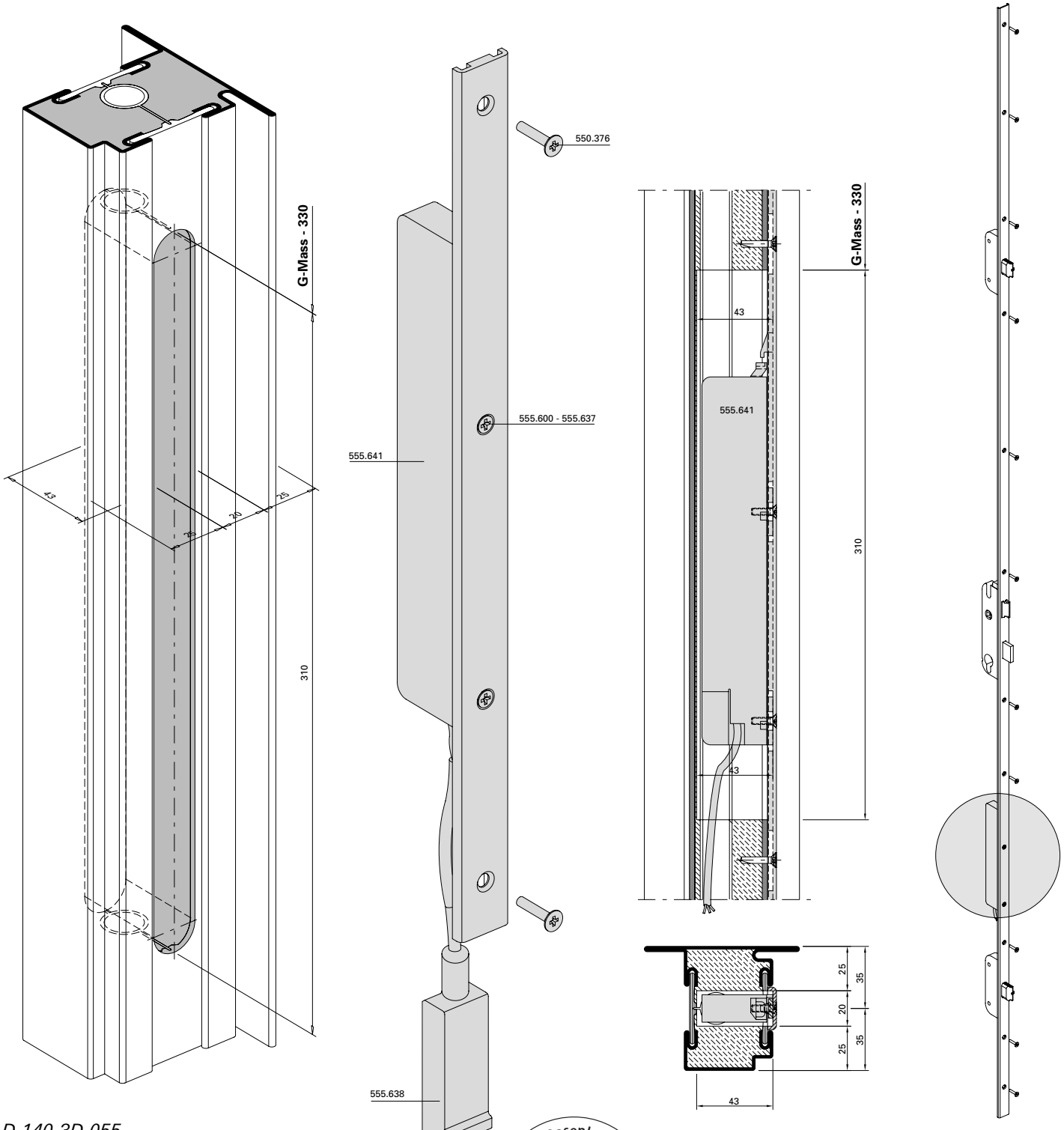

D-140-3D-055

Mehrfachverriegelungs-Schloss

Unterbrechungsfreie Spannungsversorgung 555.638 Normalfunktion und Panikfunktion

Serrure à verrouillage multiple

Alimentation de sauvegarde secteur 555.638 Fonction standard et Fonction panique

Multipoint lock

Uninterruptible power supply 555.638 Standard function and Emergency function

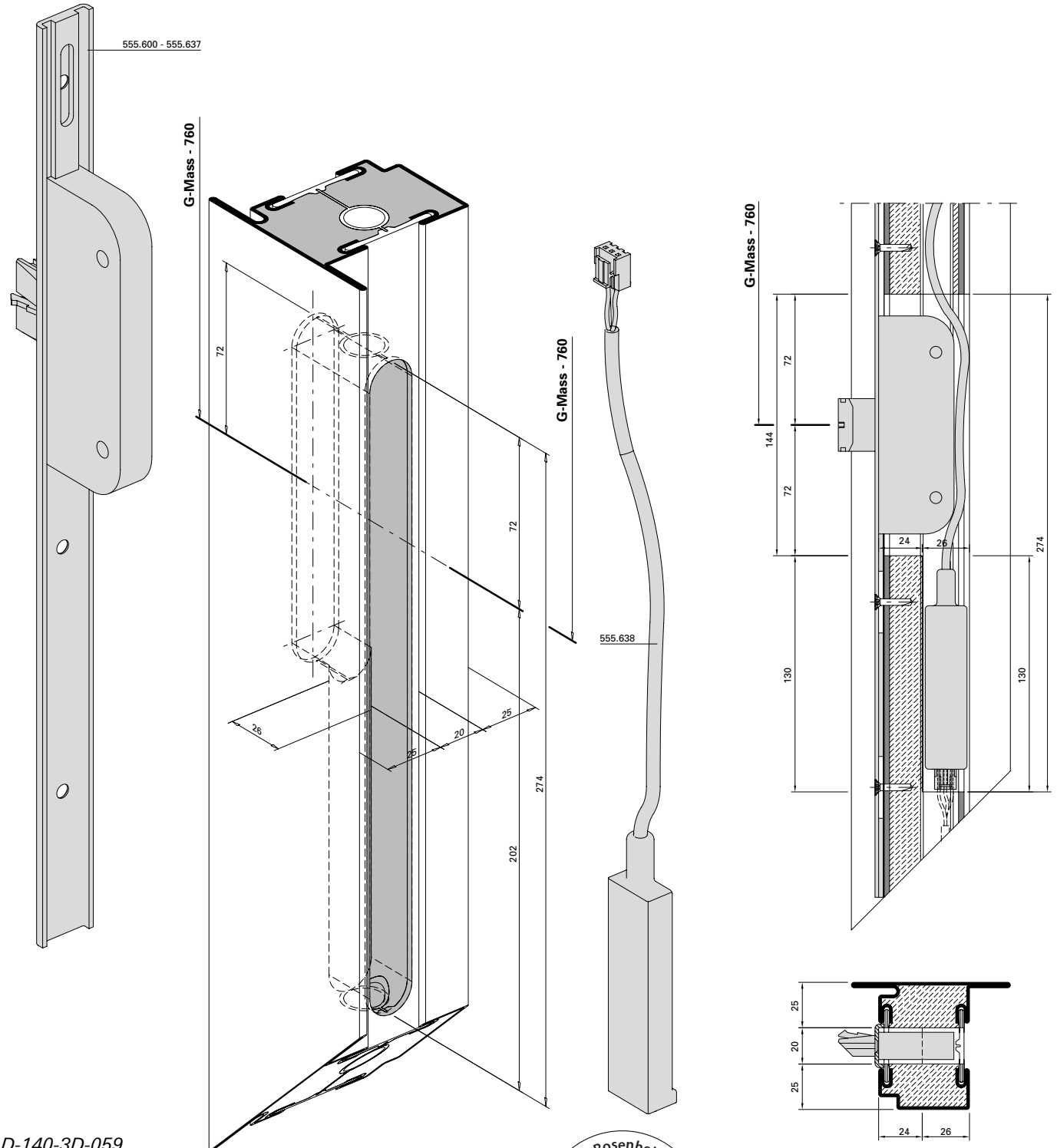

D-140-3D-059

ift Rosenheim
Notifizierte Produktzertifizierungsstelle
17-003082-PR01
16.09.2020
17-003082-PR03
17.07.2020
Notified Body 0757

Mehrfachverriegelungs-Schloss

Schliessblech 555.655
Nebenschloss oben
Normalfunktion und
Panikfunktion

Serrure à verrouillage multiple

Gâche de fermeture 555.655
Serrure secondaire en haut
Fonction standard et
Fonction panique

Multipoint lock

Strike plate 555.655
Secondary lock top
Standard function and
Emergency function

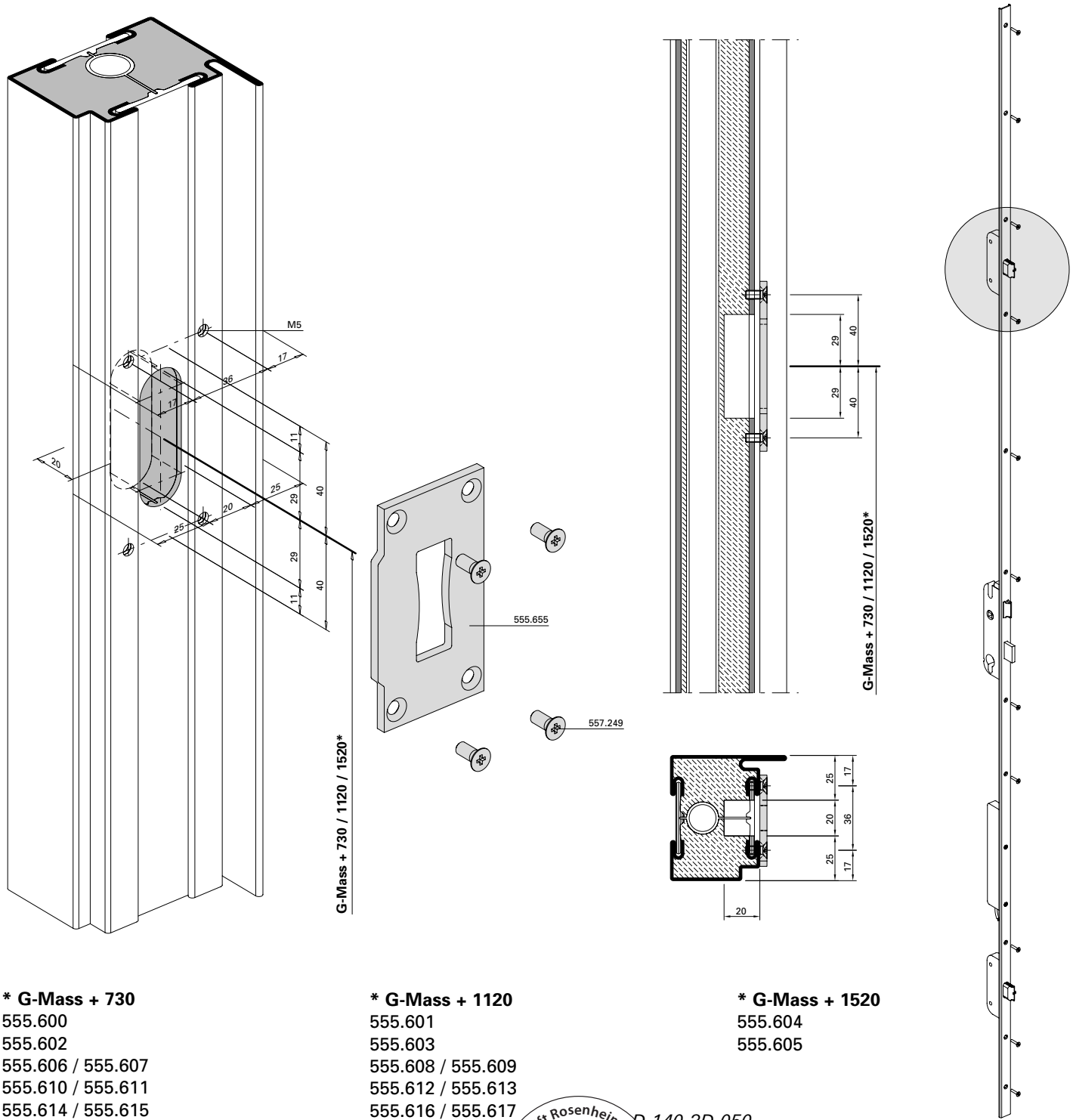

*** G-Mass + 730**
555.600
555.602
555.606 / 555.607
555.610 / 555.611
555.614 / 555.615
555.618 / 555.619

*** G-Mass + 1120**
555.601
555.603
555.608 / 555.609
555.612 / 555.613
555.616 / 555.617
555.620 / 555.621

*** G-Mass + 1520**
555.604
555.605

D-140-3D-050

ift Rosenheim
Notifizierte Produktzertifizierungsstelle
17-003082-PR01 16.09.2020
17-003083-PR01 17.07.2020
Notified Body 0757

Mehrfachverriegelungs-Schloss

Schliessblech 555.653
Hauptschloss
Normalfunktion

Serrure à verrouillage multiple

Gâche de fermeture 555.653
Serrure principale
Fonction standard

Multipoint lock

Strike plate 555.653
Main lock
Standard function

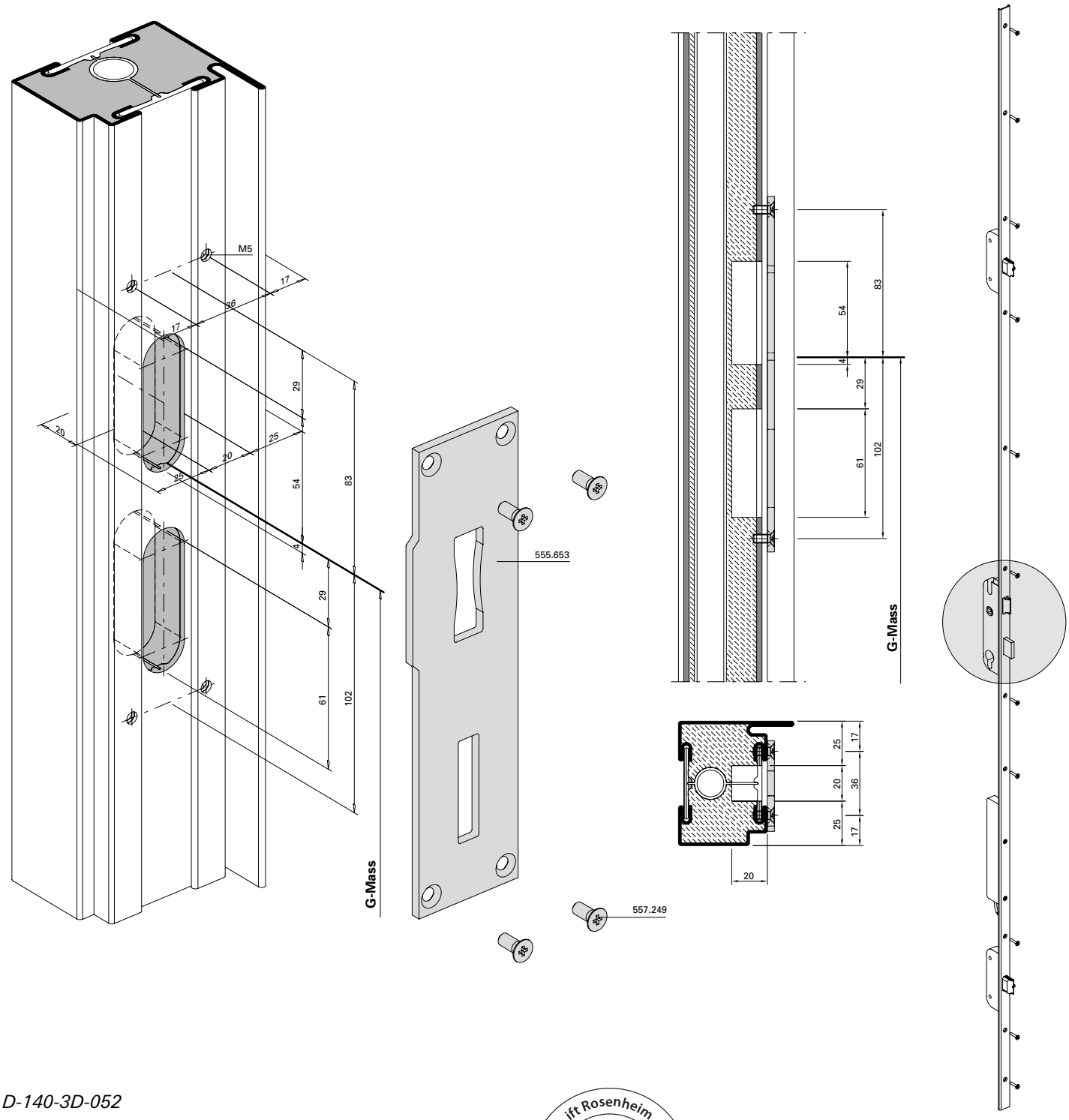

D-140-3D-052

ift Rosenheim
Notifizierte Produkt-zertifizierungsstelle
17-003082-PR01
16.09.2020
17-003082-PR03
17.07.2020
Notified Body 0757

Mehrfachverriegelungs-Schloss

Schliessblech 555.654
Hauptschloss
Panikfunktion

Serrure à verrouillage multiple

Gâche de fermeture 555.654
Serrure principale
Fonction panique

Multipoint lock

Strike plate 555.654
Main lock
Emergency function

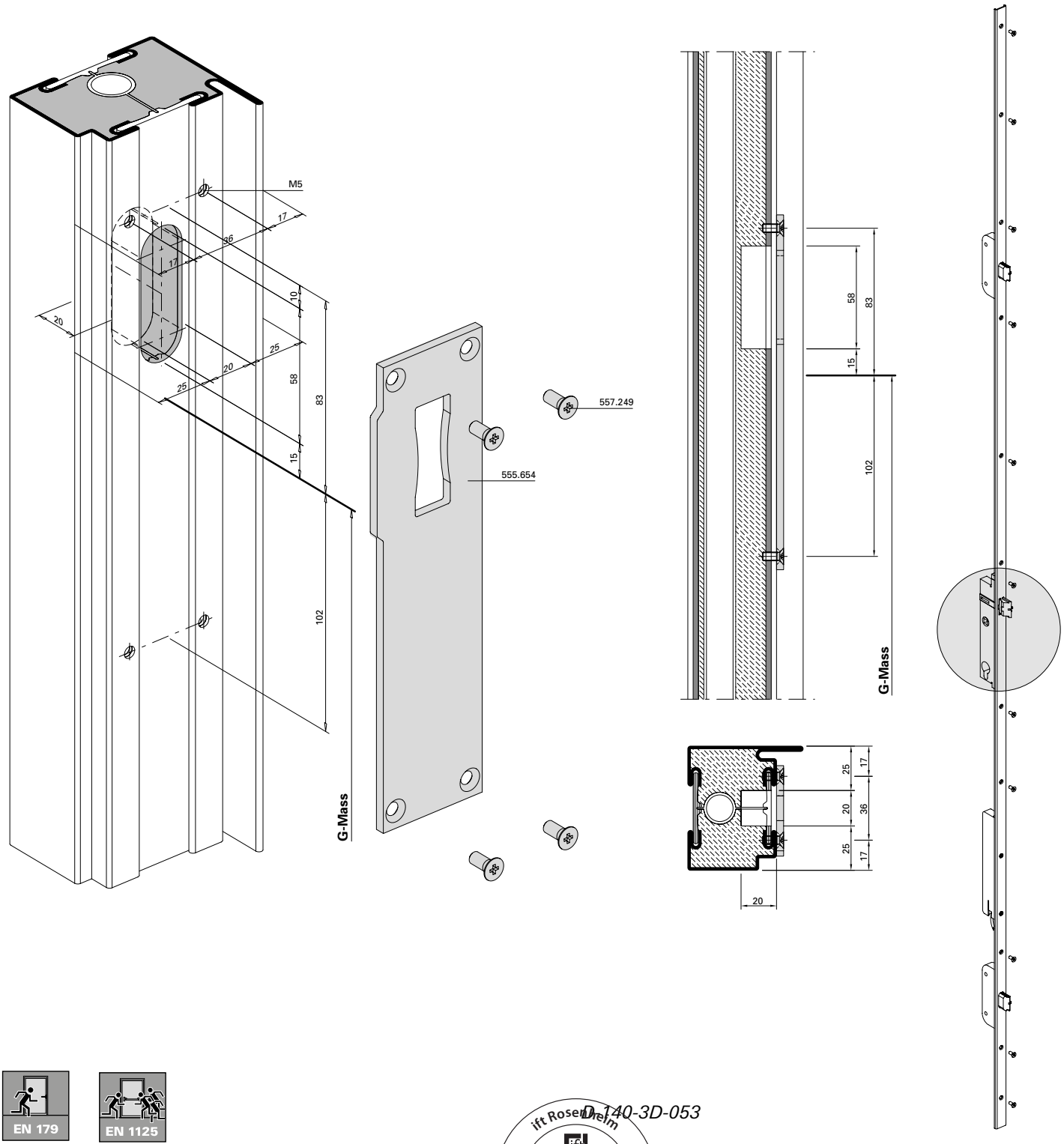

EN 179

EN 1125

D-140-3D-053

ift Rosenheim
Notifizierte Produktzertifizierungsstelle
17-003082-PR01
16.09.2020
17-003083-PR01
17.07.2020
Notified Body 0757

Mehrfachverriegelungs-Schloss

Schliessblech 555.655
Nebenschloss unten
Normalfunktion und
Panikfunktion

Serrure à verrouillage multiple

Gâche de fermeture 555.655
Serrure secondaire en bas
Fonction standard et
Fonction panique

Multipoint lock

Strike plate 555.655
Secondary lock bottom
Standard function and
Emergency function

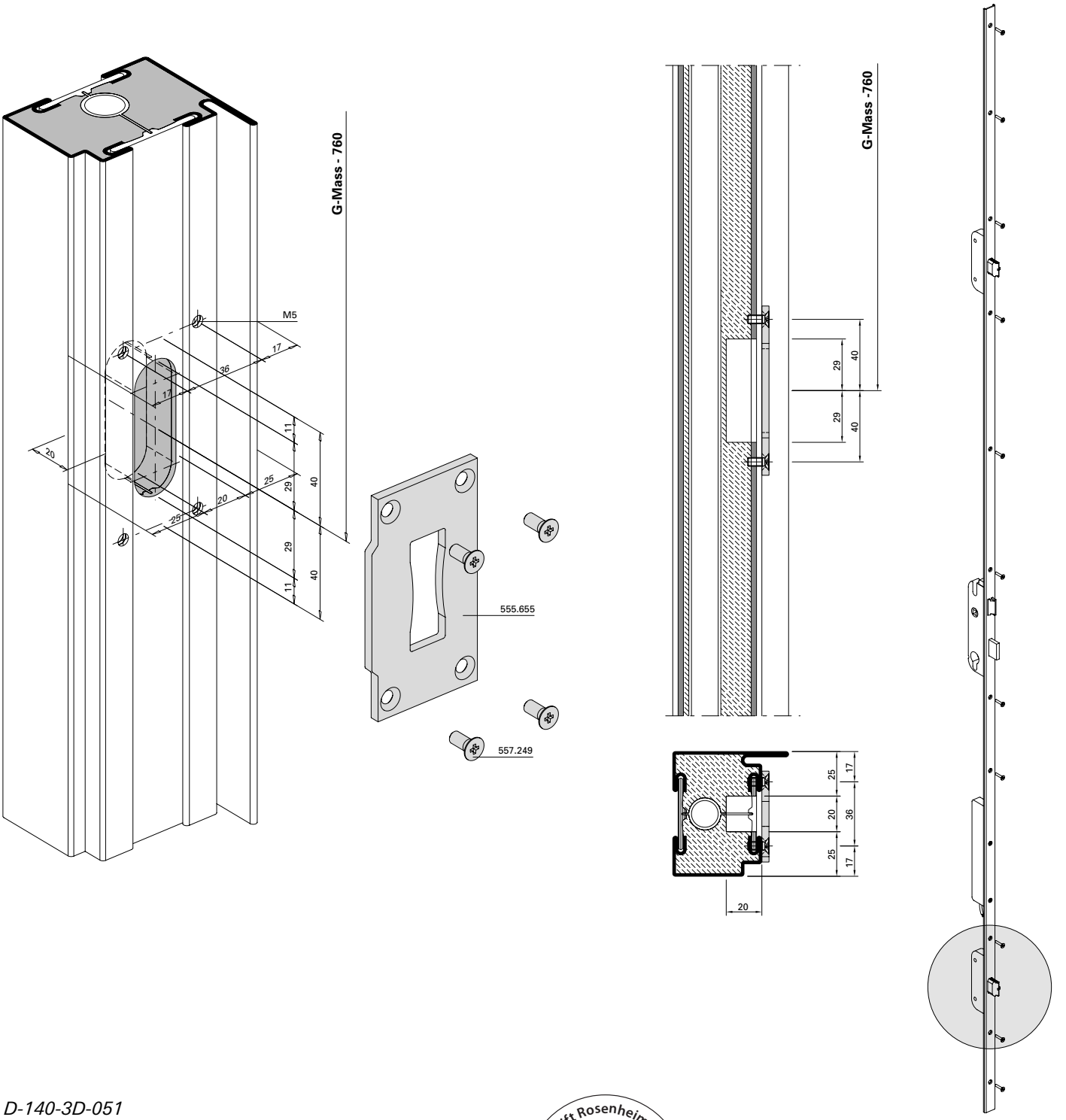

D-140-3D-051

ift Rosenheim
Notifizierte Produktzertifizierungsstelle
17-003082-PR01
16.09.2020
17-003082-PR03
17.07.2020
Notified Body 0757

Mehrfachverriegelungs-Schloss

Panik-Gegenkasten
555.640 / 597.520

Serrure à verrouillage multiple

Serrure contre-bascule panique
555.640 / 597.520

Multipoint lock

Opposite lock with emergency function 555.640 / 597.520

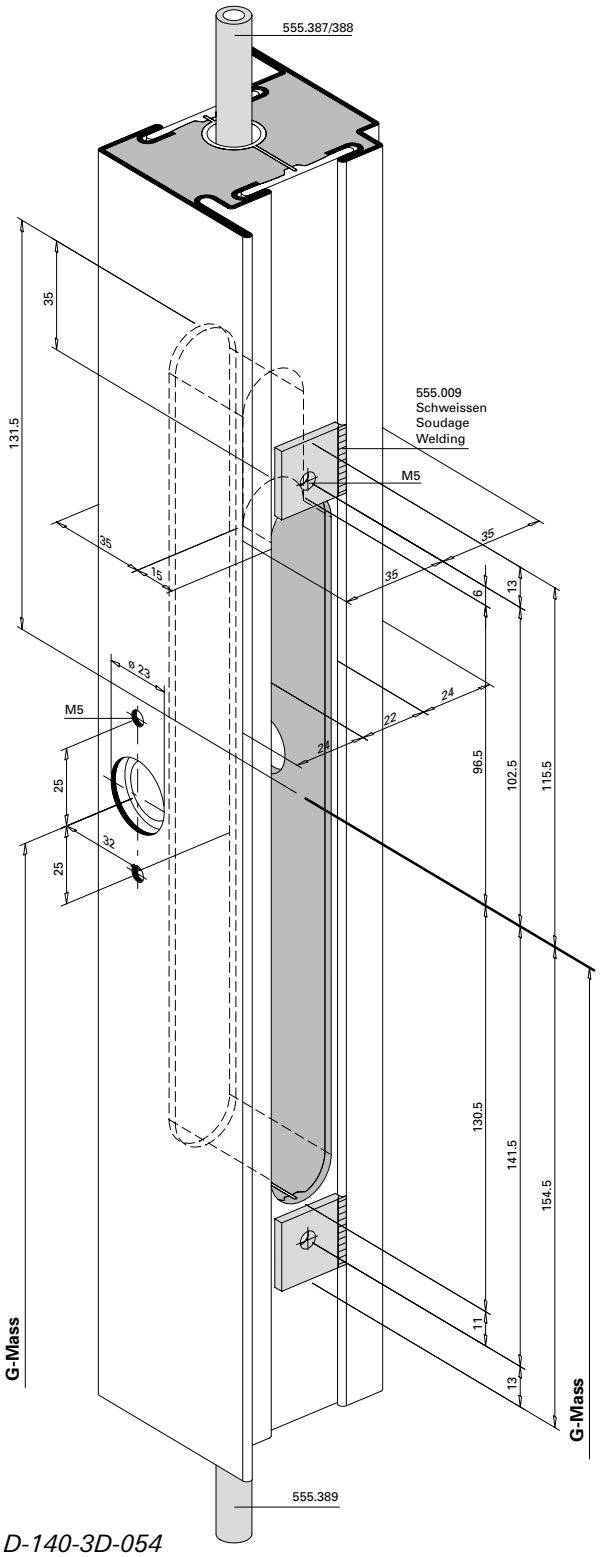

D-140-3D-054

*** Empfehlung:** Bei Endmontage mittels chemischer Gewindesicherung (z.B. Loctite) sichern.

*** Recommandation:** sécurisation chimique du filet (telle que Loctite) lors du montage final!

*** Recommendation:** Chemical thread lock (e.g. Loctite) for final assembly.

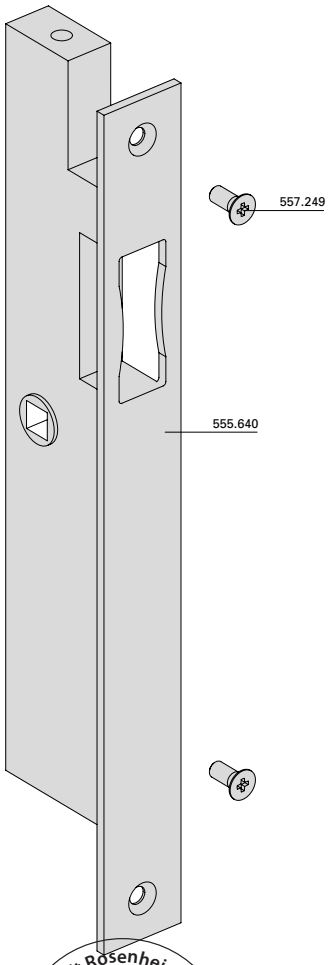

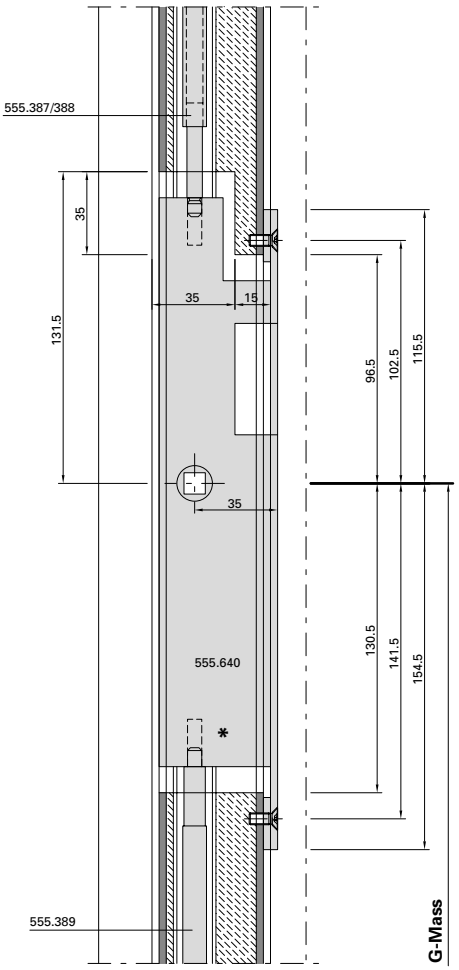

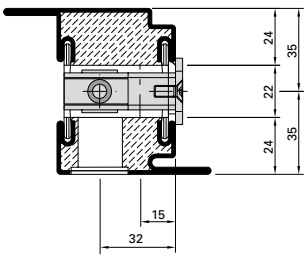

Höhenverstellbares Anschweissband 550.229 / 555.267*

Paumelle à souder, à hauteur réglable 550.229 / 555.267*

Height-adjustable weld-on hinge 550.229 / 555.267*

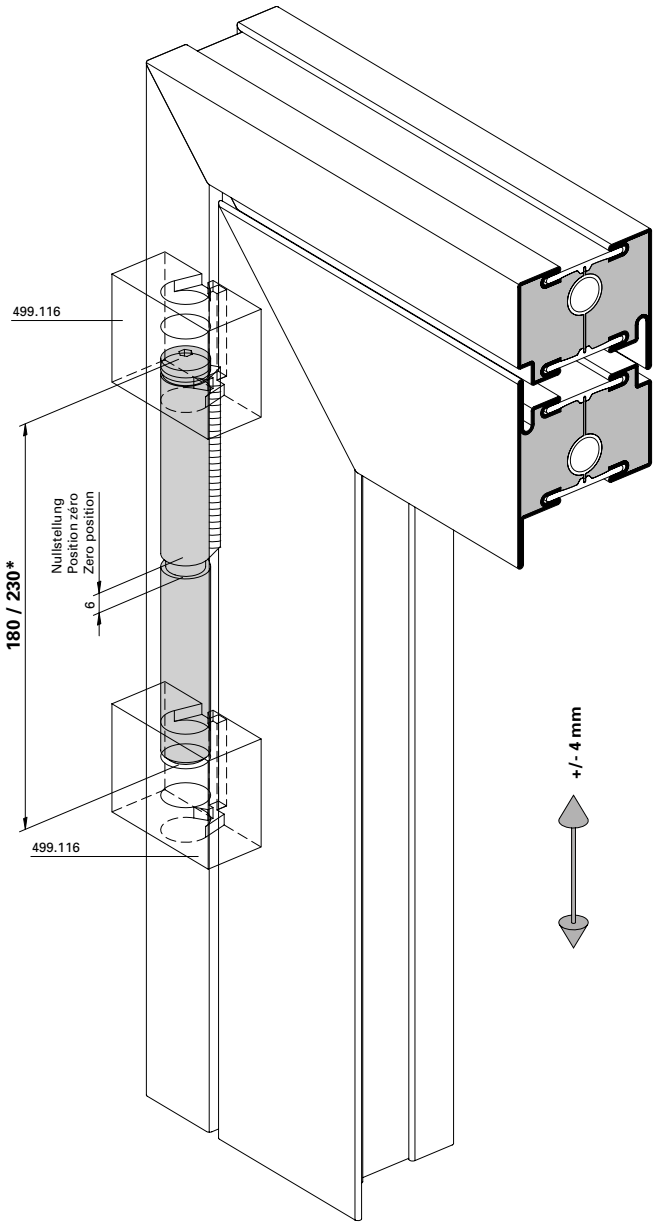

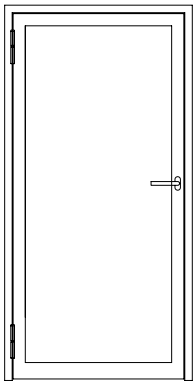

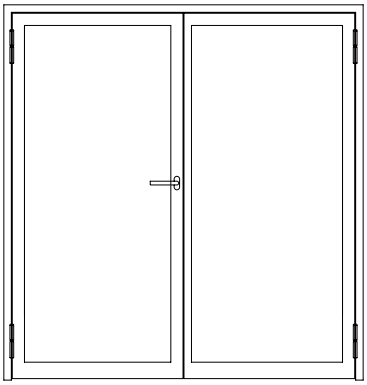

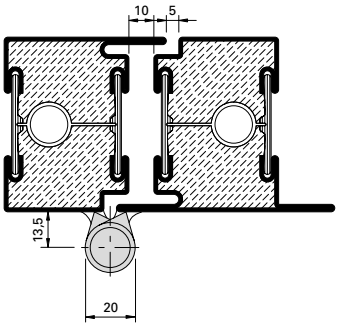

BE-Anschweissband

Einbau mit 499.114 / 499.116

Empfehlung Türflügelgewichte für Jansen-Bänder siehe Kapitel «Verarbeitungshilfen und technische Hinweise»

Montage avec 499.114 / 499.116

Recommandation des poids du vantail pour les paumelles Jansen voir chapitre «Outils d'usinage et conseils techniques»

Installation with 499.114 / 499.116

Recommendation leaf weight for the Jansen hinges see chapter «Assembly tools and technical data».

ift Rosenheim
Notifizierte Produktzertifizierungsstelle
17-003082-PR01
16.09.2020
17-003083-PR01
17.07.2020
Notified Body 0757

3D-Anschweissband
550.276 / 555.268*

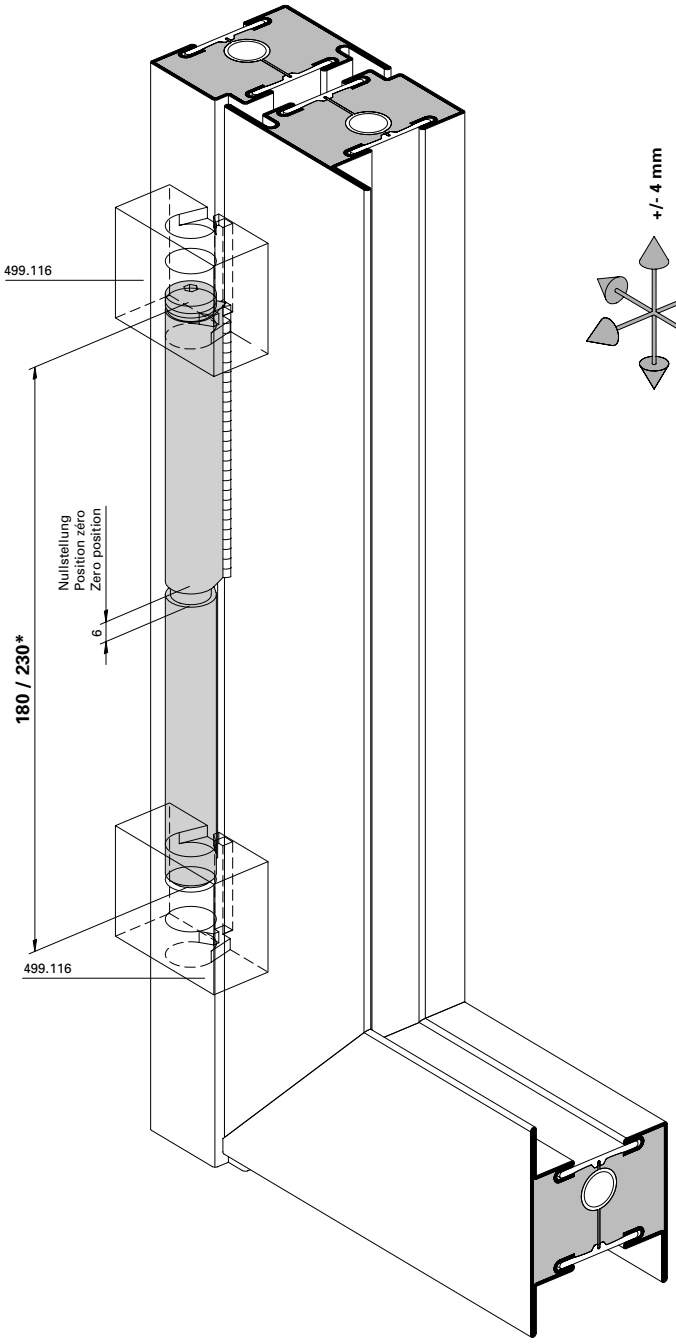

BE-Anschweissband1

Einbau mit 499.114 / 499.116

Empfehlung Türflügelgewichte für Jansen-Bänder siehe Kapitel «Verarbeitungshilfen und technische Hinweise»

Paumelle à souder 3D
550.276 / 555.268*

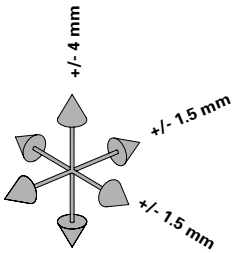

Montage avec 499.114 / 499.116

Recommandation des poids du vantail pour les paumelles Jansen voir chapitre «Outils d'usinage et conseils techniques».

3D Weld-on hinge
550.276 / 555.268*

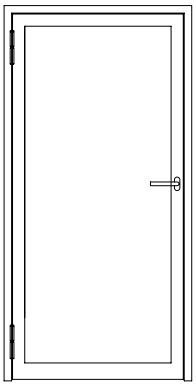

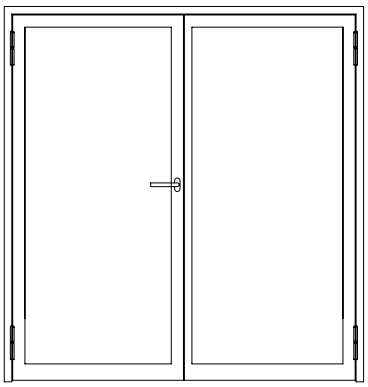

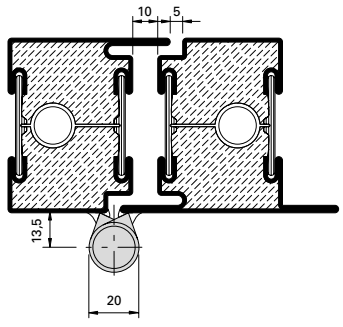

Installation with 499.114 / 499.116

Recommendation leaf weight for the Jansen hinges see chapter «Assembly tools and technical data».

ift ROSENHEIM
Notifizierte Produktzertifizierungsstelle
17-003082-PR01
16.09.2020
17-003083-PR01
17.07.2020
Notified Body 0757

3D Anschraubband
555.536 / 555.537 / 555.537 / 555.539
555.570 / 555.571 / 555.572 / 555.573

Paumelle à visser 3D
555.536 / 555.537 / 555.537 / 555.539
555.570 / 555.571 / 555.572 / 555.573

3D Screw-on hinge
555.536 / 555.537 / 555.537 / 555.539
555.570 / 555.571 / 555.572 / 555.573

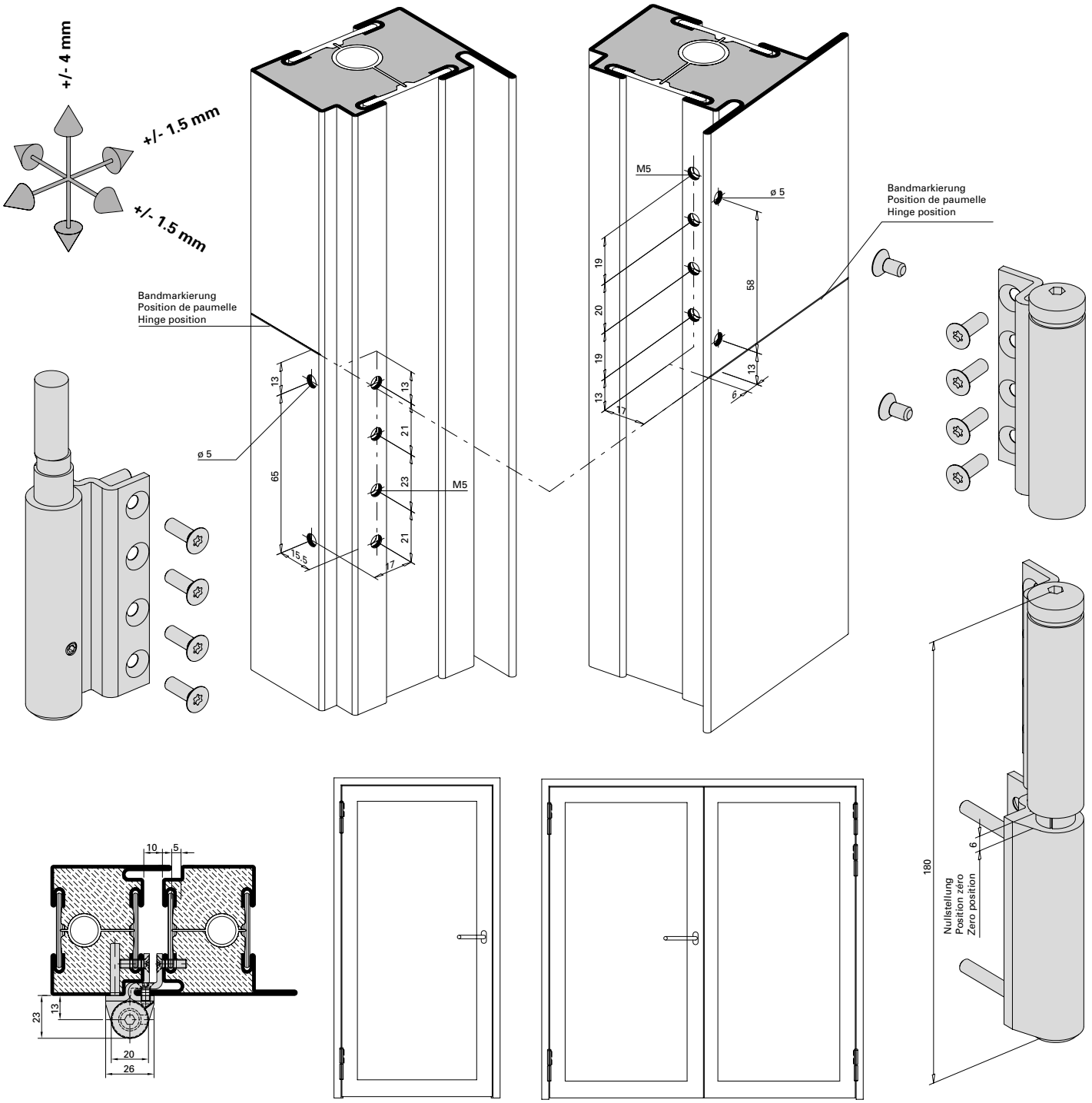

D-140-3D-056

Einbau mit 499.399

Empfehlung Türflügelgewichte für Jansen-Bänder siehe Kapitel «Verarbeitungshilfen und technische Hinweise»

Montage avec 499.399

Recommandation des poids du vantail pour les paumelles Jansen voir chapitre «Outils d'usinage et conseils techniques».

Installation with 499.399

Recommendation leaf weight for the Jansen hinges see chapter «Assembly tools and technical data».

ift Rosenheim
Notifizierte Produktzertifizierungsstelle
17-003082-PR01
16.09.2020
17-003083-PR01
17.07.2020
Notified Body 0757

Höhen- und seitenverstellbares Anschraubband 550.250 / 550.286

Paumelle à visser réglable en hauteur et latéralement 550.250 / 550.286

Screw-on hinge, adjustable vertically and laterally 550.250 / 550.286

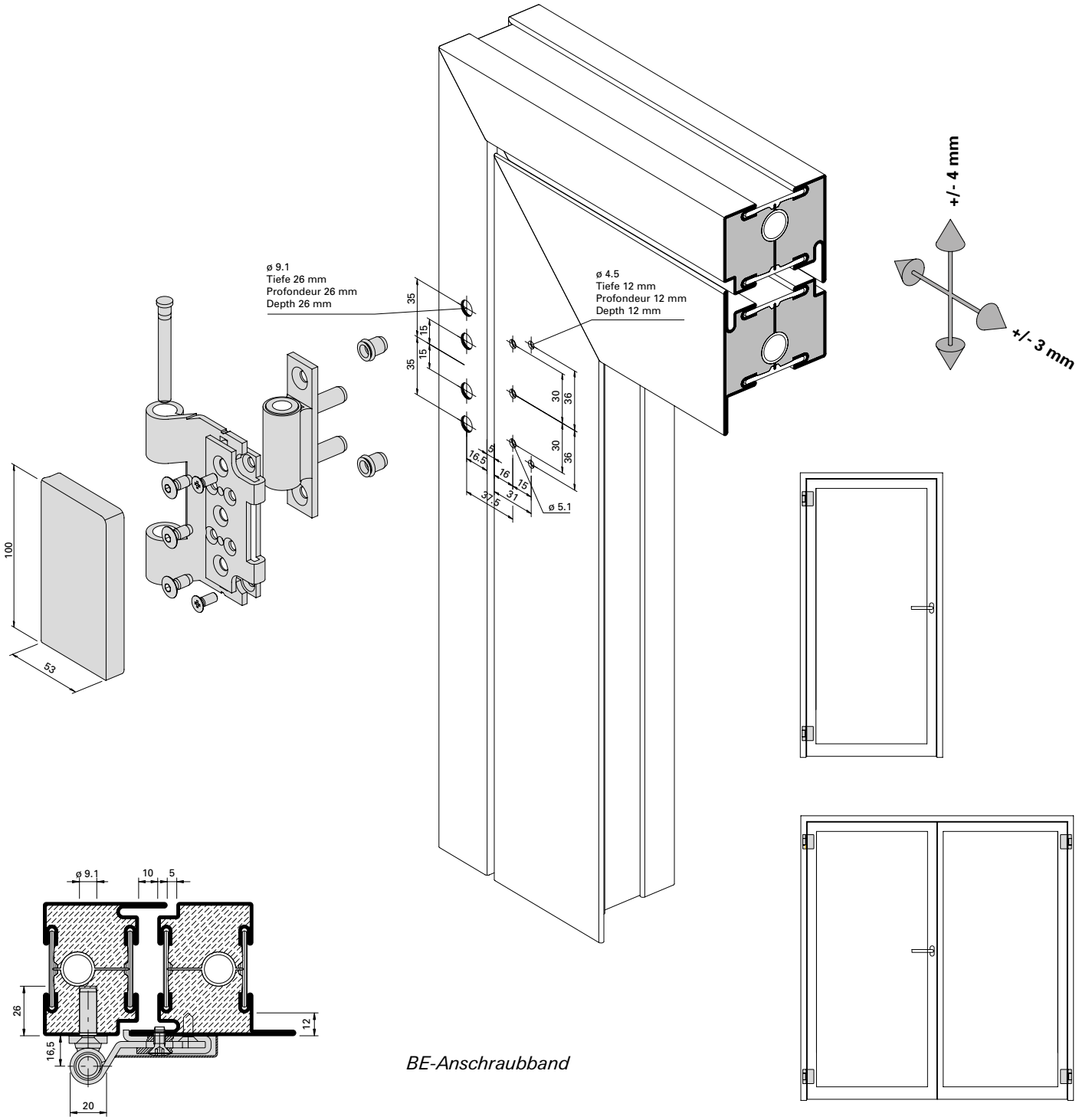

BE-Anschraubband

Einbau mit 499.115

Empfehlung Türflügelgewichte für Jansen-Bänder siehe Kapitel «Verarbeitungshilfen und technische Hinweise»

Montage avec 499.115

Recommandation des poids du vantail pour les paumelles Jansen voir chapitre «Outils d'usinage et conseils techniques».

Installation with 499.115

Recommendation leaf weight for the Jansen hinges see chapter «Assembly tools and technical data».

ift Rosenheim
Notifizierte Produktzertifizierungsstelle
17-003082-PR01
16.09.2020
17-003083-PR01
17.07.2020
Notified Body 0757

3D Anschraubband
(Achsabstand 36 mm)
555.656/555.657 (Stahl)
555.658/555.659 (Edelstahl)

Paumelle à visser 3D
(Entraxe 36 mm)
555.656/555.657 (acier)
555.658/555.659 (acier Inox)

3D Screw-on hinge
(Hinge pin distance 36 mm)
555.656/555.657 (steel)
555.658/555.659 (stainless steel)

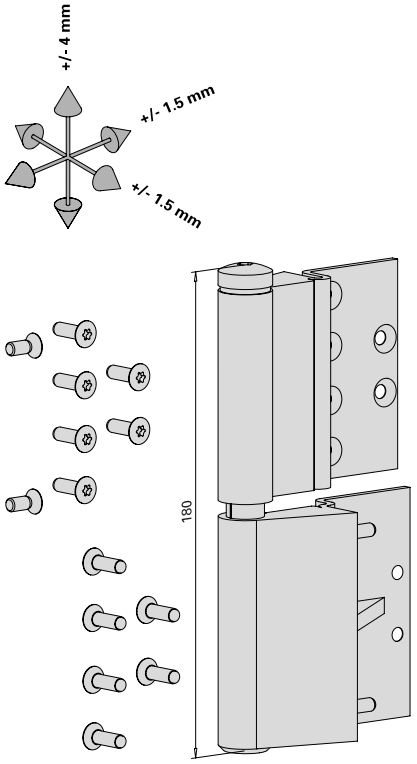

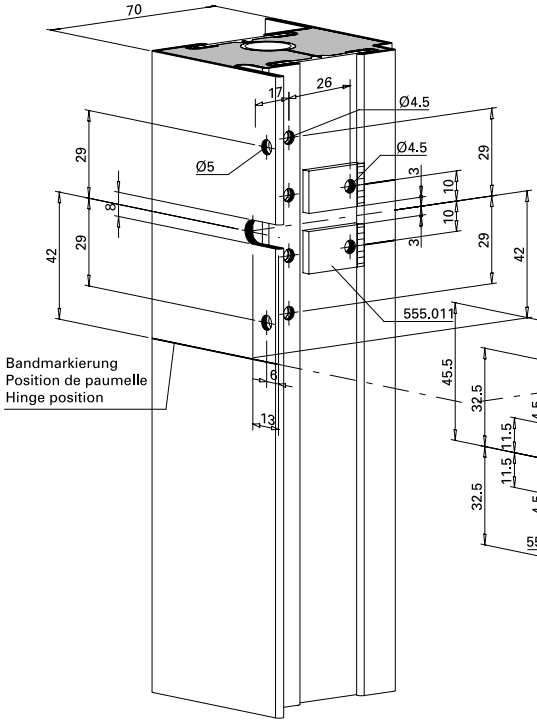

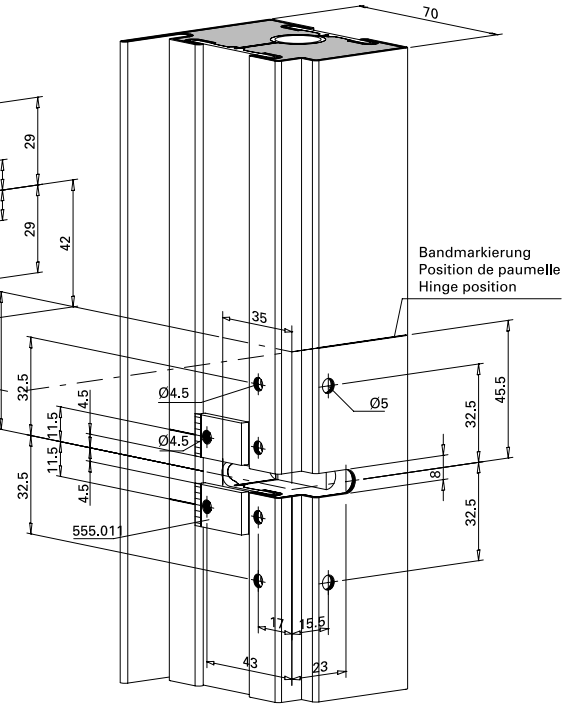

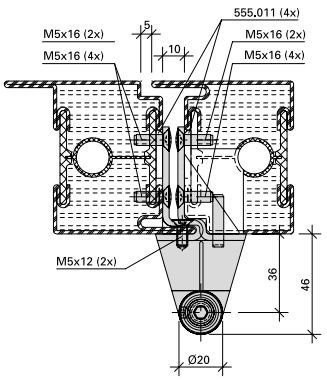

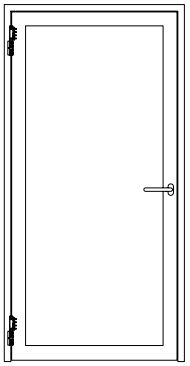

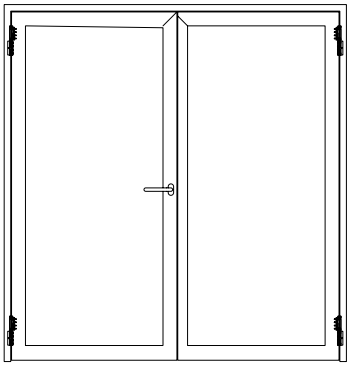

33-0201-2D-050

Einbau mit 499.430

Montage avec 499.430

Installation with 499.430

ift Rosenheim
Notifizierte Produktzertifizierungsstelle
17-003082-PR01
16.09.2020
17-003082-PR02
17.07.2020
Notified Body 0757

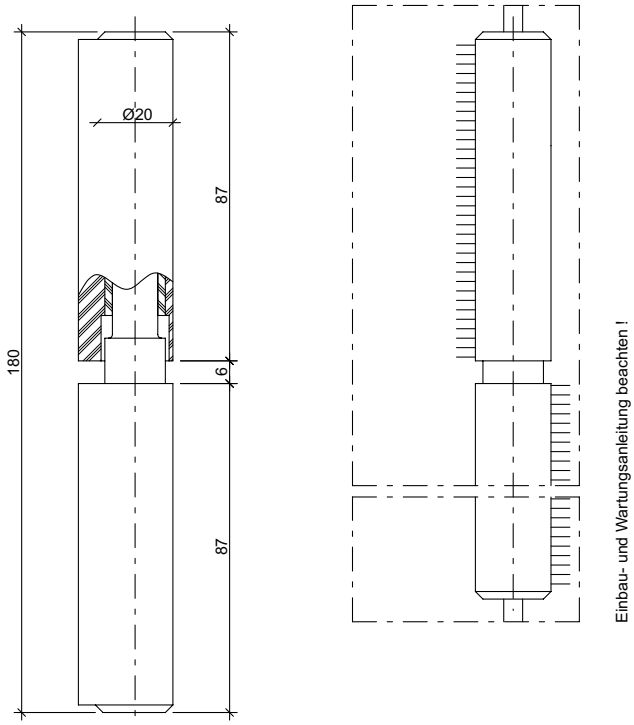

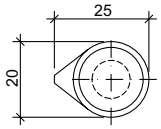

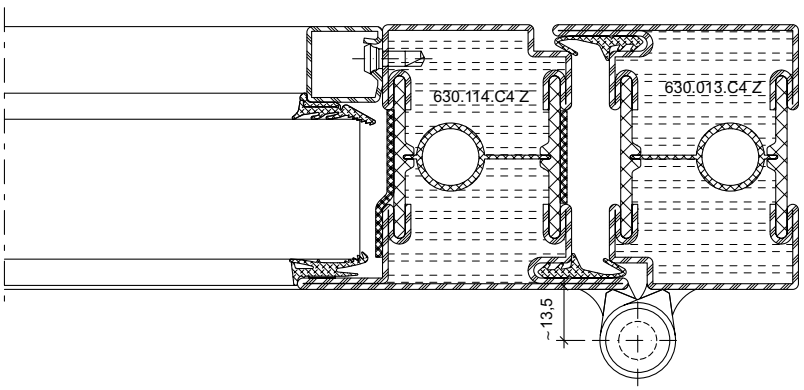

33-0201-K-032

ift Rosenheim
Notifizierte Produkt-zertifizierungsstelle
17-003082-PR01 16.09.2020
17-003083-PR01 17.07.2020
Notified Body 0757

Verdeckt liegendes 3D Anschraubband
555.030 / 555.031

Paumelle à visser 3D non apparente
555.030 / 555.031

Concealed 3D screw-on hinge
555.030 / 555.031

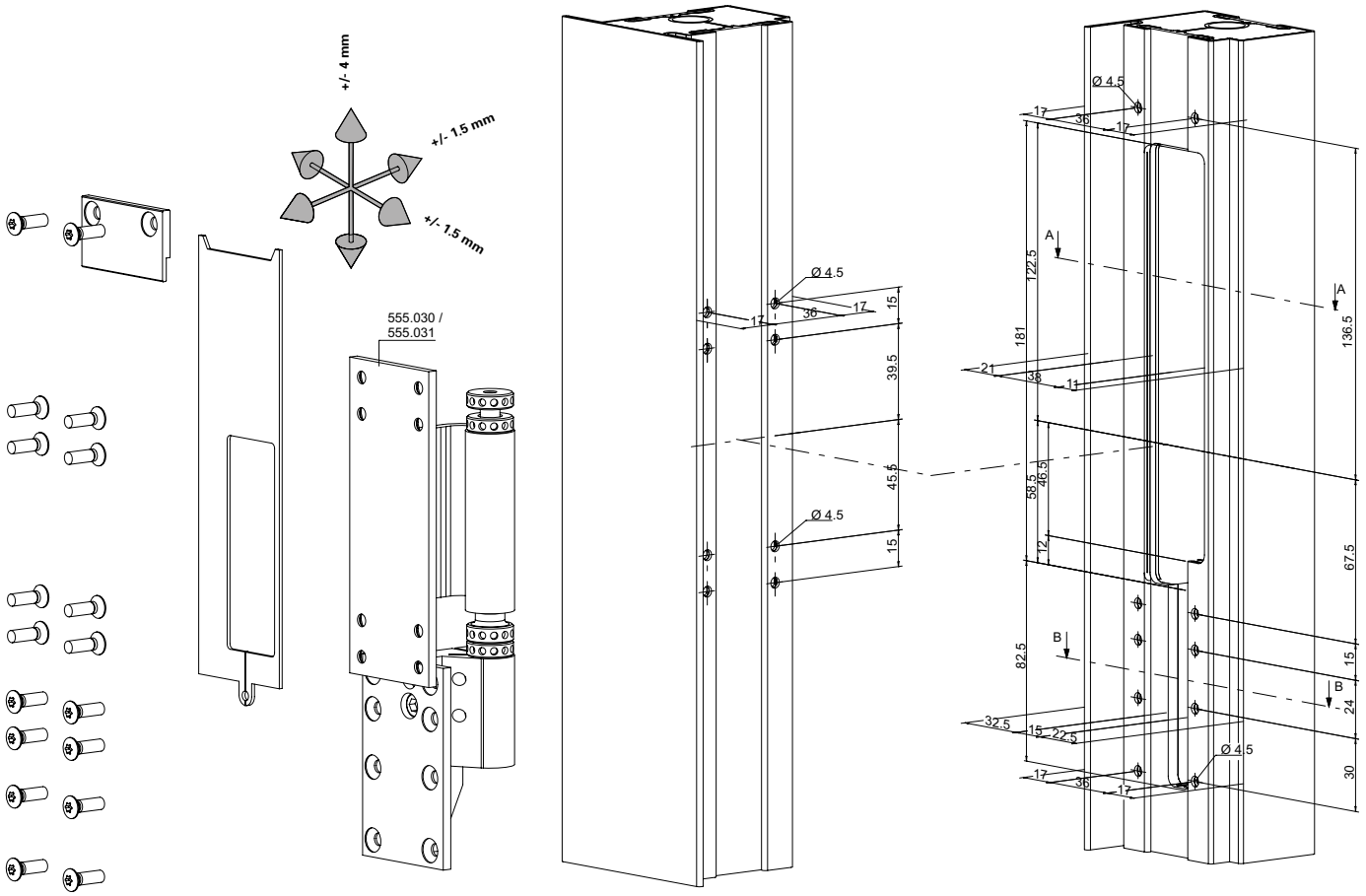

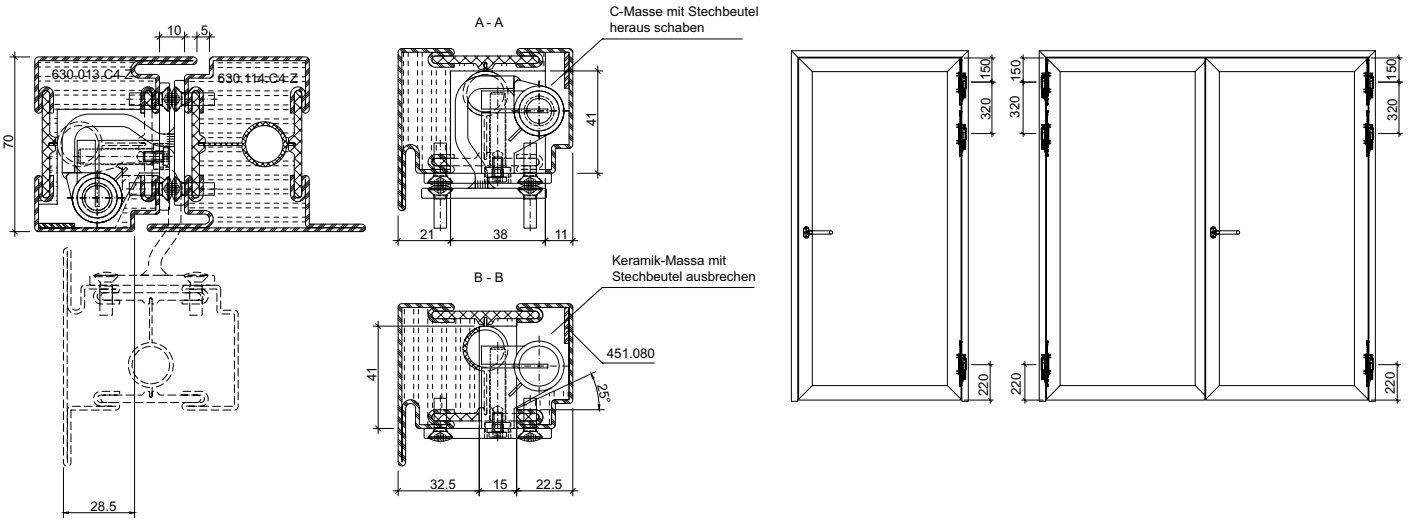

33-0102-2D-008

ift Rosenheim
Notifizierte Produktzertifizierungsstelle
17-003082-PR01
16.09.2020
17-003082-PR02
17.07.2020
Notified Body 0757

Falzsicherungsstift 555.129 **Boulon de sécurité de feuillure 555.129** **Rebate fixing pin 555.129**

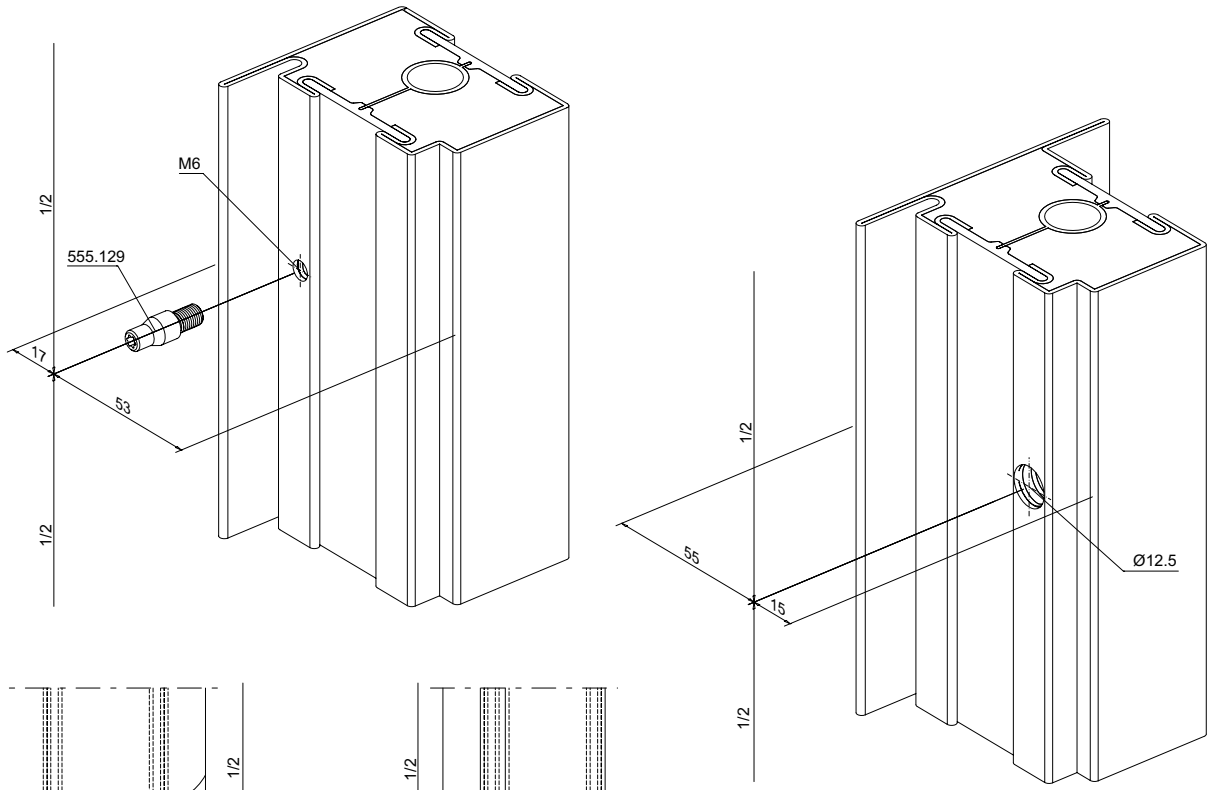

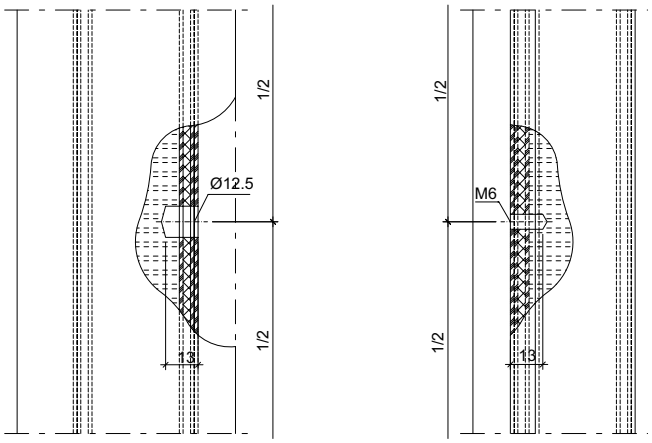

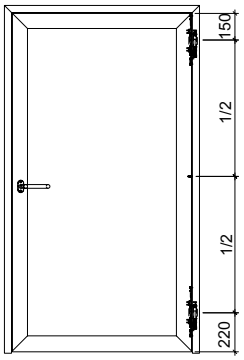

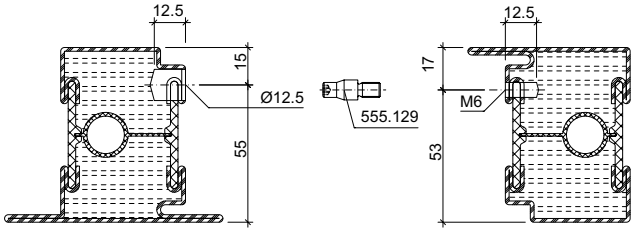

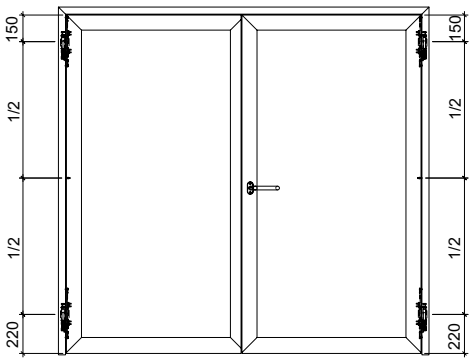

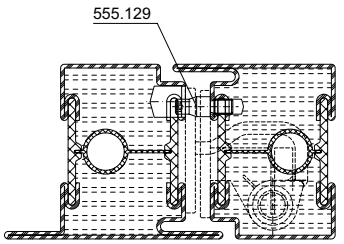

33-0201-2D-069

ift Rosenheim
Notifizierte Produktzertifizierungsstelle
17-003082-PR01
16.09.2020
17-003083-PR01
17.07.2020
Notified Body 0757

Falzsicherung 555.541 bandseitig

Sécurité de feuillure 555.541 côté paumelle

Rebate mechanism 555.541 hinge side

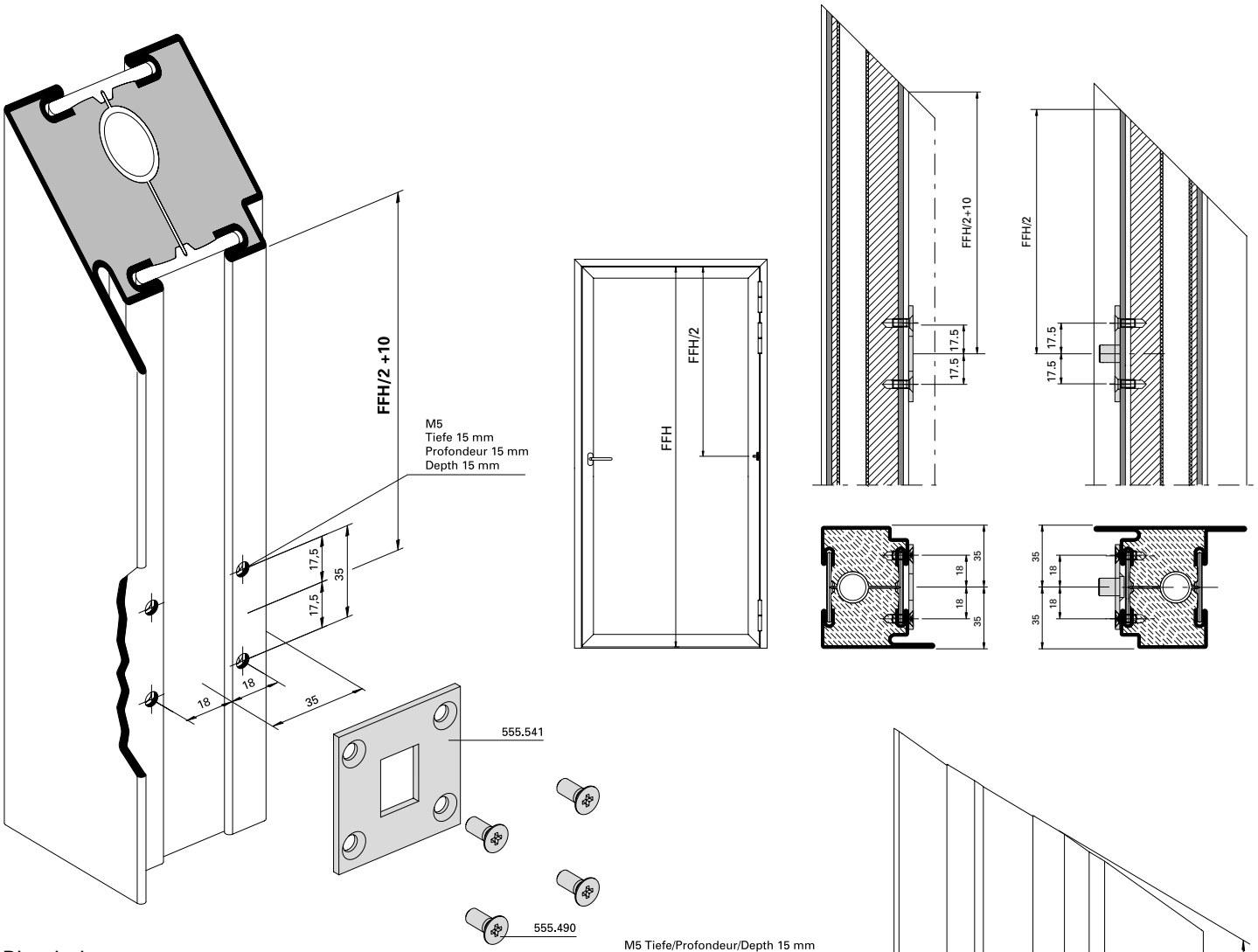

Blendrahmen
Cadre dormant
Door frame

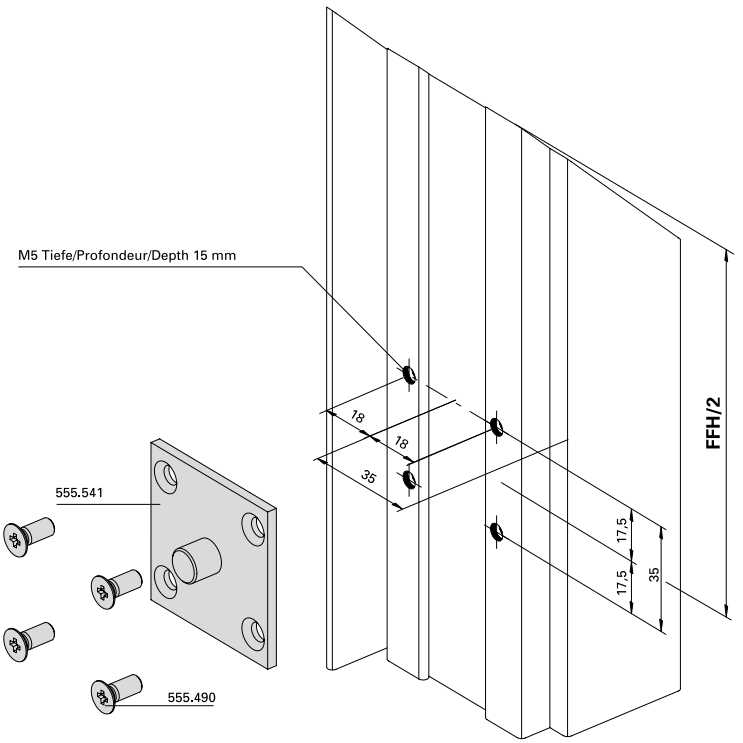

Flügelrahmen
Cadre de vantail
Door leaf

BE-Falzsicherung

Einbau mit 499.171

Montage avec 499.171

Installation with 499.171

ift Rosenheim
Notifizierte Produktzertifizierungsstelle
17-003082-PR01
16.09.2020
17-003082-PR02
17.07.2020
Notified Body 0757

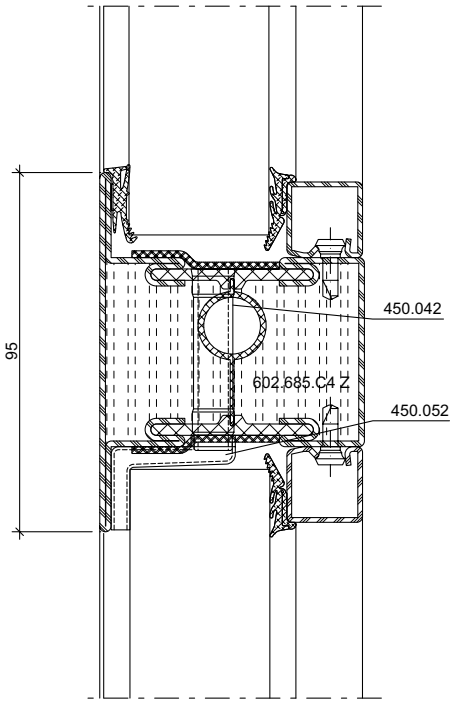
95
450.042
602.685.C4 Z
450.052

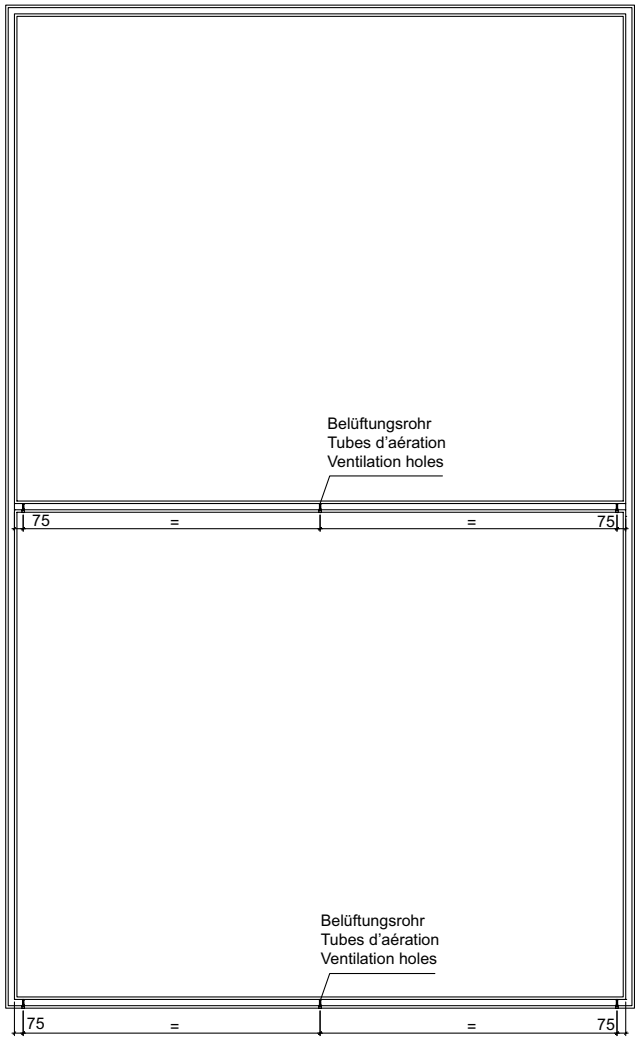
Belüftungsrohr
Tubes d'aération
Ventilation holes
75
=
=
75
Belüftungsrohr
Tubes d'aération
Ventilation holes
75
=
=
75

33-0201-E-024

Panik-Stangengriff 555.500/555.501
Einflügelige Türe

Barre panique 555.500/555.501
Porte à un vantail

Panic push-bar 555.500/555.501
Single leaf door

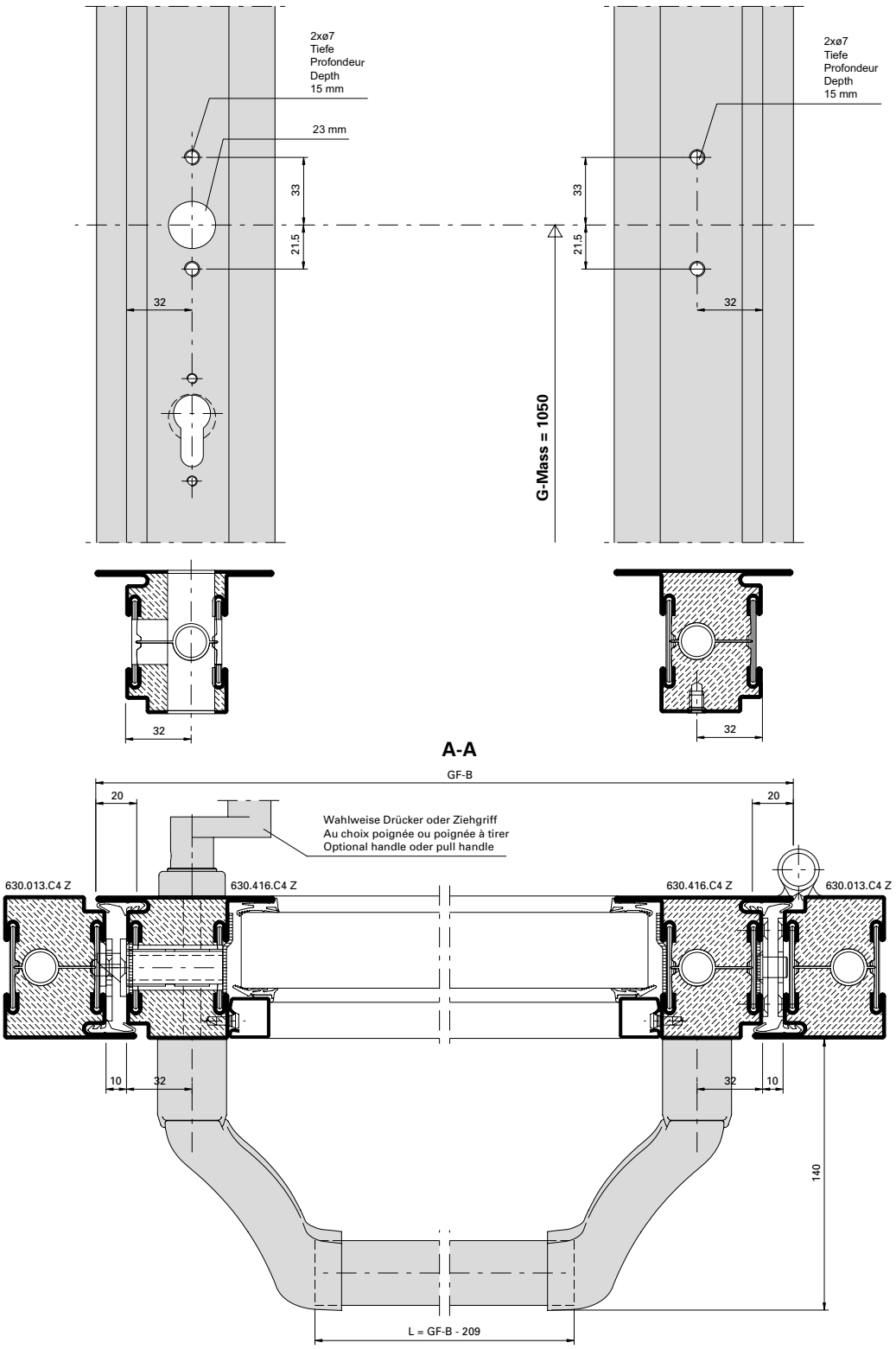

EN 1125

Hinweis: Nach EN 1125 muss die wirksame Länge der Betätigungsstange (L) min. 60% der wirksamen Türöffnungsbreite (GF-B - 40) betragen.

Remarque: selon EN 1125, la longueur effective de la barre de poussée (L) doit correspondre à au moins 60% de la largeur d'ouverture effective de la porte (GF-B - 40).

Note: In accordance with EN 1125, the effective length of the bar (L) must be a minimum of 60% of the effective door opening width (GF-B - 40).

ift ROSENHEIM
Notifizierte Produkt-zertifizierungsstelle
17-003082-PR01
16.09.2020
17-003082-PR03
17.07.2020
Notified Body 0757

Panik-Stangengriff 555.500/555.501
Einflügelige Türe

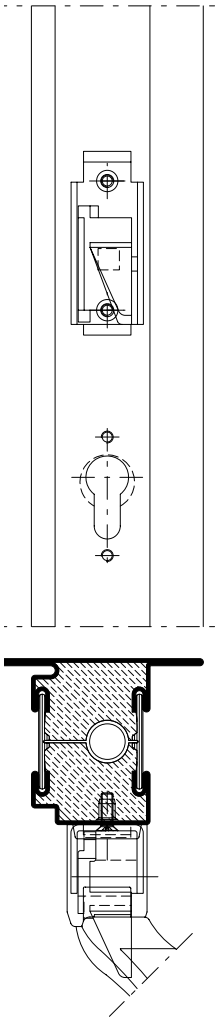

Barre panique 555.500/555.501
Porte à un vantail

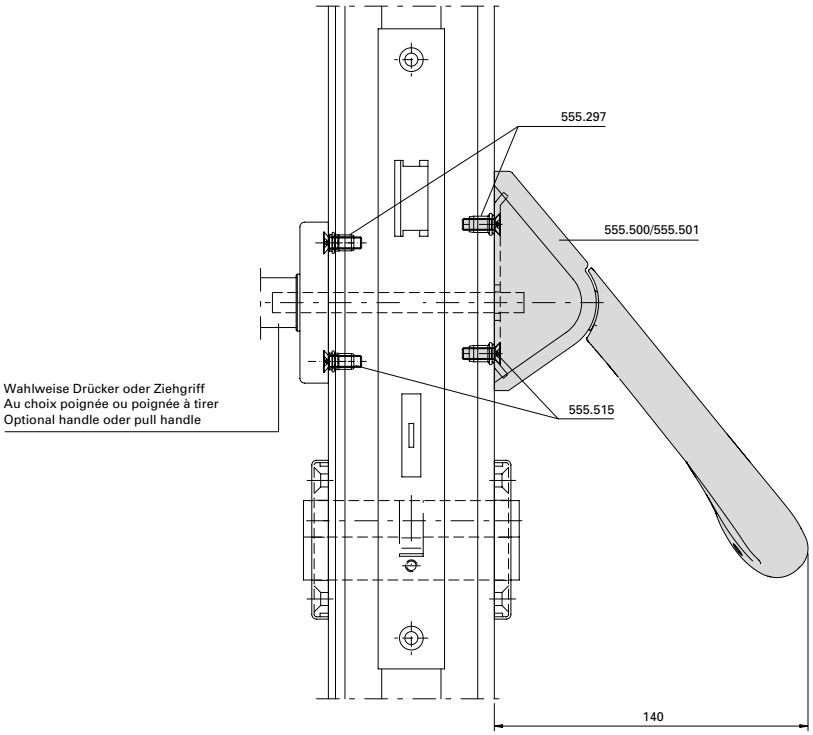

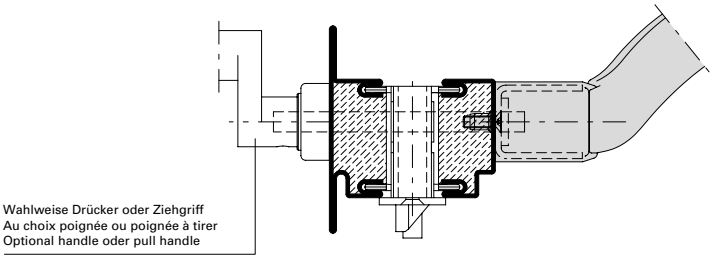

Panic push-bar 555.500/555.501
Single leaf door

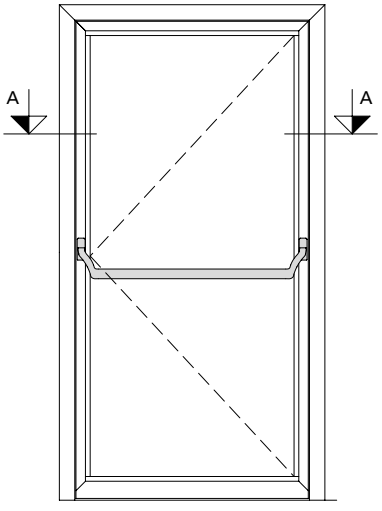

ift Rosenheim
Notifizierte Produkt-zertifizierungsstelle
17-003082-PR01
16.09.2020
17-003083-PR01
17.07.2020
Notified Body 0757

Beschlageinbau (33-0201-E-004)
Montage des ferrures (33-0201-E-004)
Installation of fittings (33-0201-E-004)

DXF DWG

Panik-Stangengriff 555.500/555.501
Zweiflügelige Türe

Barre panique 555.500/555.501
Porte à deux vantaux

Panic push-bar 555.500/555.501
Double leaf door

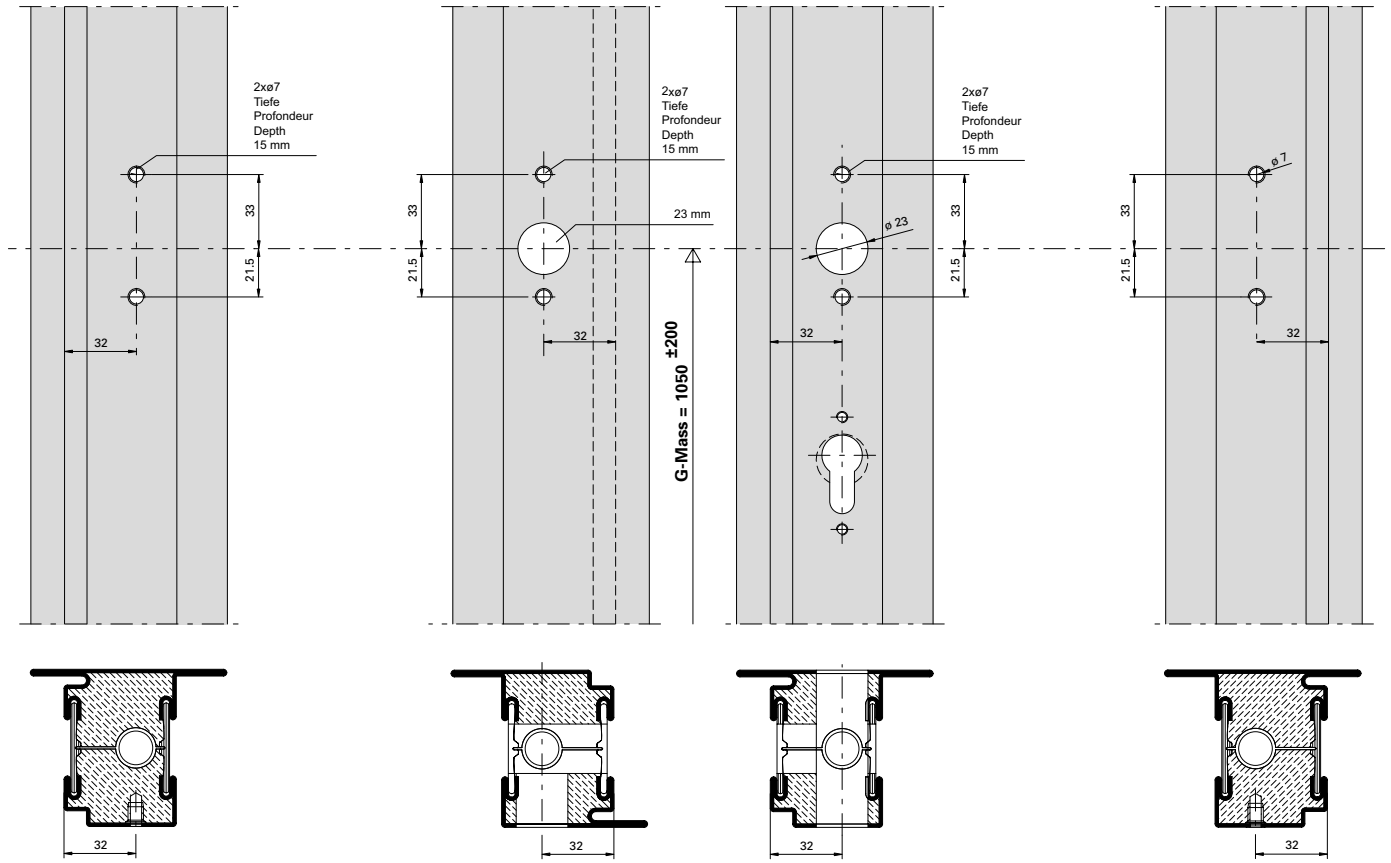

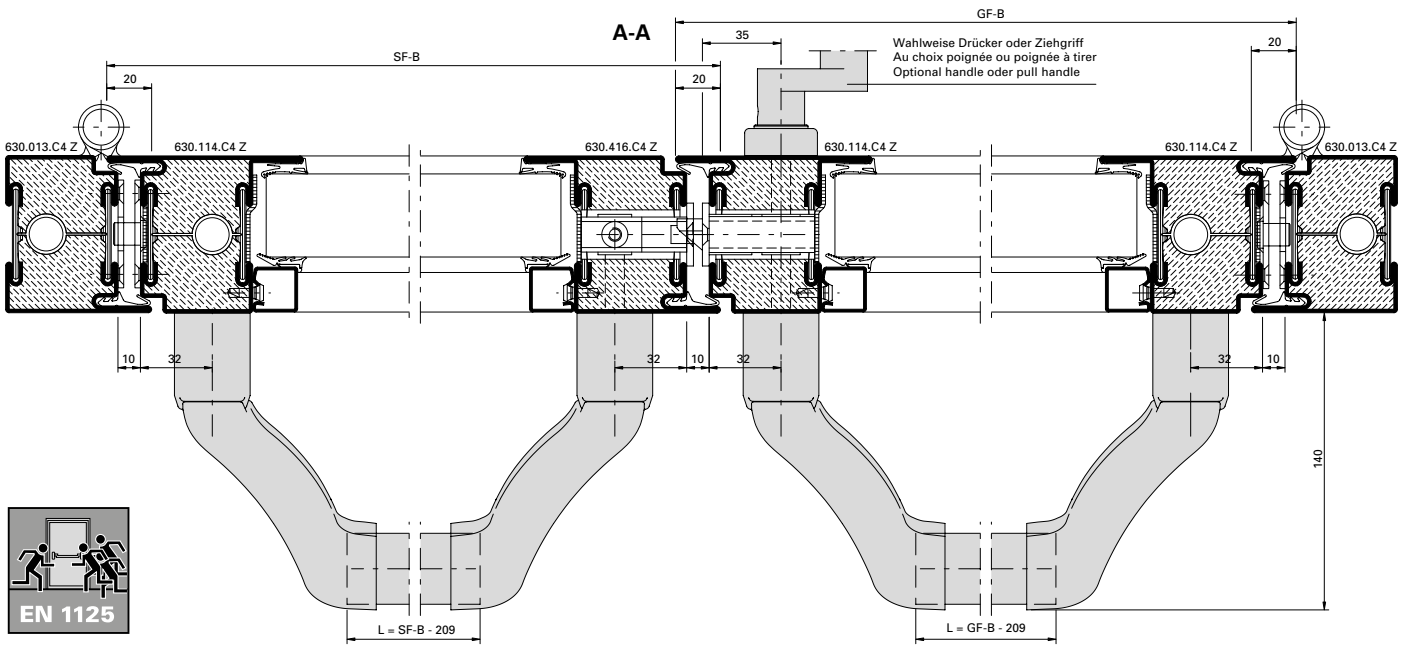

Hinweis: Nach EN 1125 muss die wirksame Länge der Betätigungsstange (L) min. 60% der wirksamen Türöffnungsbreite (GF-B - 40 resp. SF-B - 40) betragen.

Remarque: selon EN 1125, la longueur effective de la barre de poussée (L) doit correspondre à au moins 60 % de la largeur d'ouverture effective de la porte (GF-B - 40 et SF-B - 40).

Note: In accordance with EN 1125, the effective length of the bar (L) must be a minimum of 60% of the effective door opening width (GF-B - 40 or SF-B - 40).

Notifizierte Produktzertifizierungsstelle
17-003082-PR01
16.09.2020
17-003082-PR03
17.07.2020
Notified Body 0757

Panik-Stangengriff 555.500/555.501
Zweiflügelige Türe

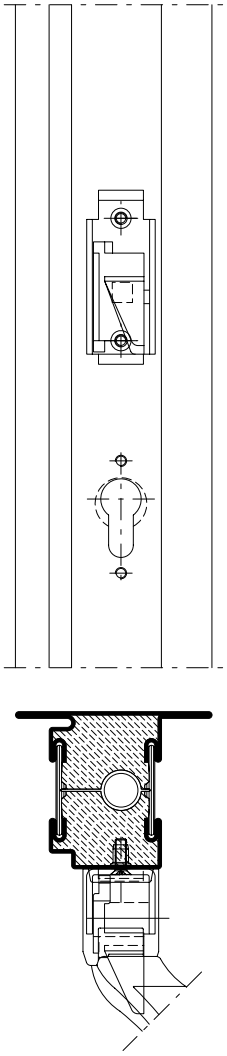

Barre panique 555.500/555.501
Porte à deux vantaux

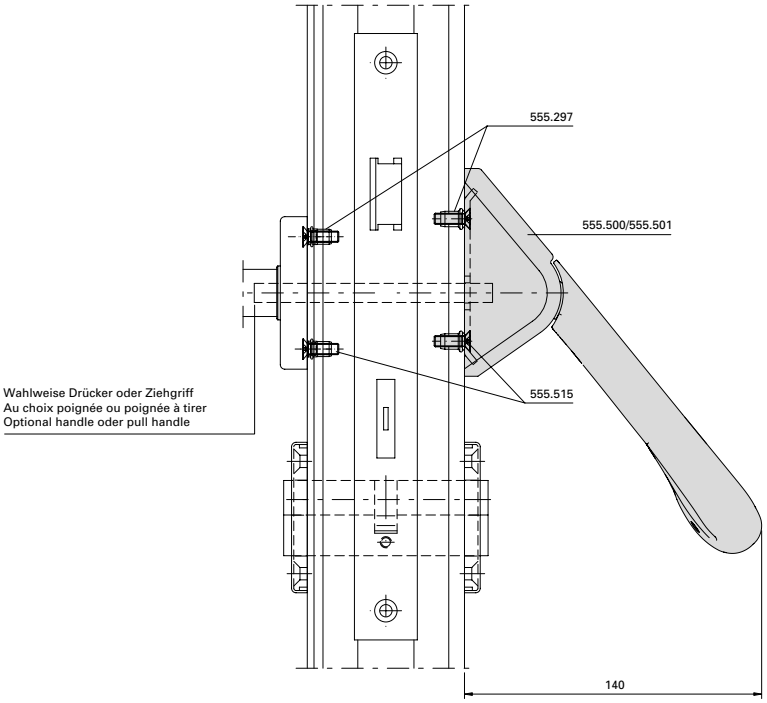

Panic push-bar 555.500/555.501
Double leaf door

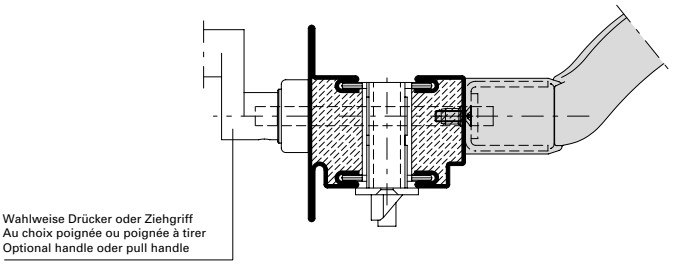

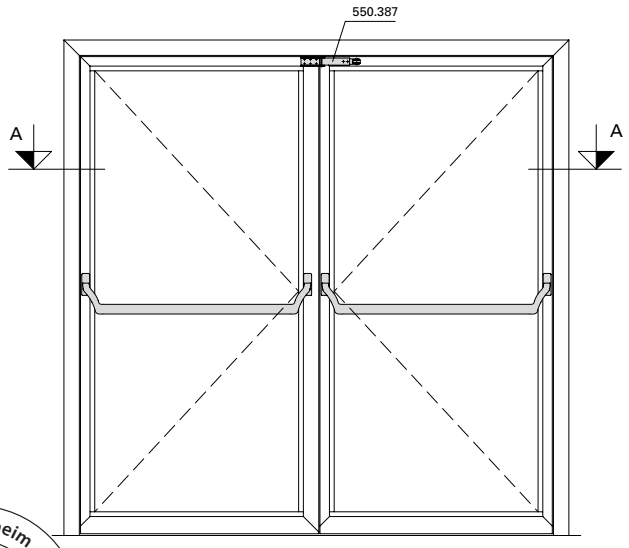

ift Rosenheim
Notifizierte Produkt-zertifizierungsstelle
17-003082-PR01
16.09.2020
17-003083-PR01
17.07.2020
Notified Body 0757

Panik-Stangengriff 555.859/555.860
Einflügelige Türe

Barre panique 555.859/555.860
Porte à un vantail

Panic push-bar 555.859/555.860
Single leaf door

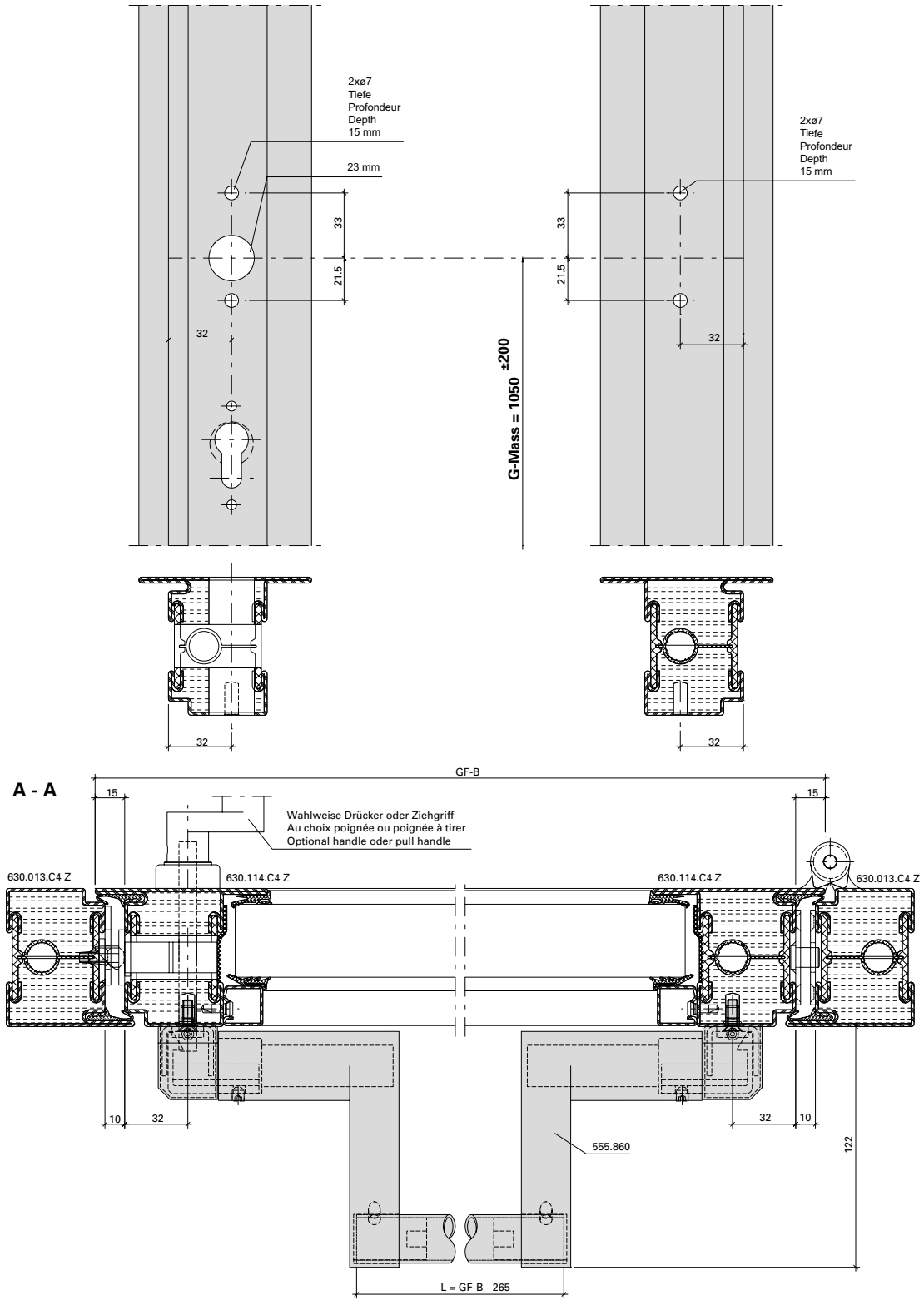

Hinweis: Nach EN 1125 muss die wirksame Länge der Betätigungsstange (L) min. 60% der wirksamen Türöffnungsbreite (GF-B - 40) betragen.

Remarque: selon EN 1125, la longueur effective de la barre de poussée (L) doit correspondre à au moins 60% de la largeur d'ouverture effective de la porte (GF-B - 40).

Note: In accordance with EN 1125, the effective length of the bar (L) must be a minimum of 60% of the effective door opening width (GF-B - 40).

ift ROSENHEIM
Notifizierte Produkt-zertifizierungsstelle
17-003082-PR01
16.09.2020
17-003082-PR02
17.07.2020
Notified Body 0757

Panik-Stangengriff 555.859/555.860
Einflügelige Türe

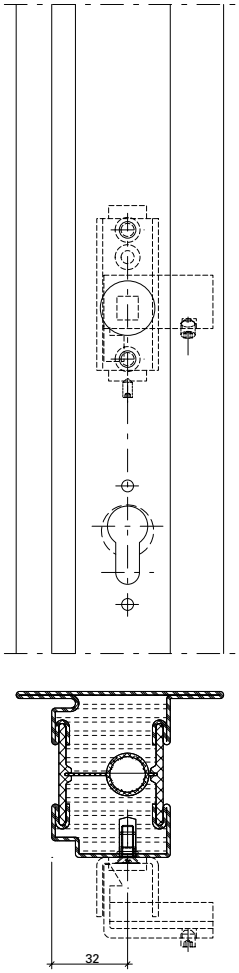

Barre panique 555.859/555.860
Porte à un vantail

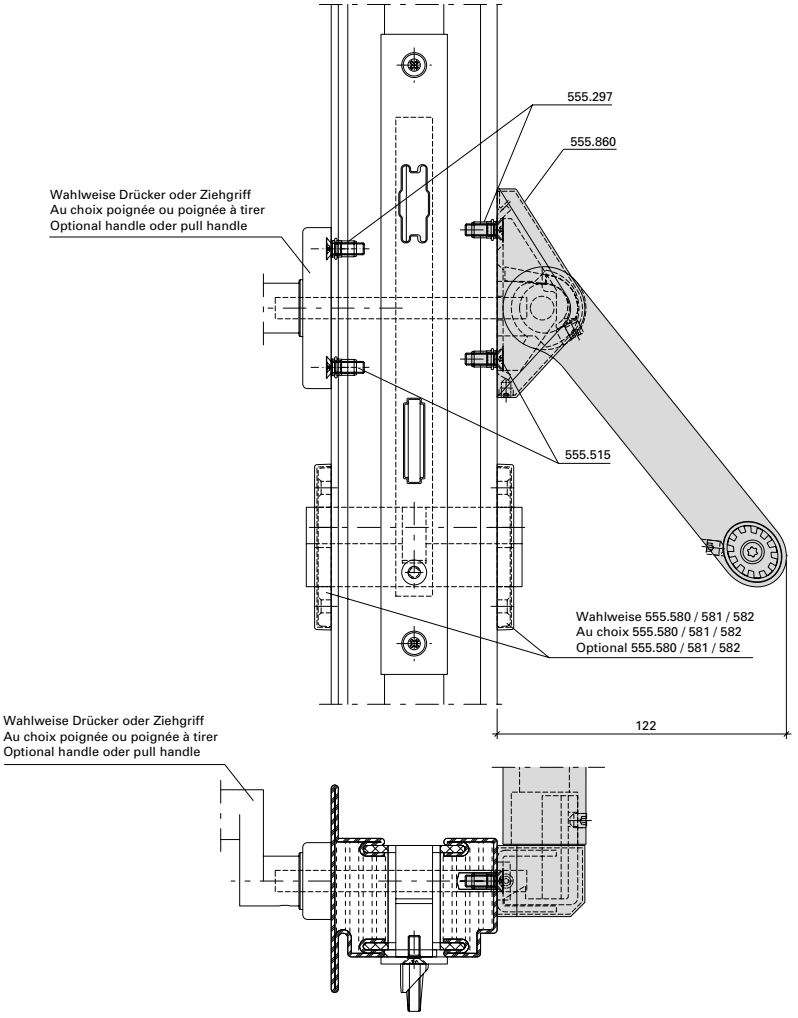

Panic push-bar 555.859/555.860
Single leaf door

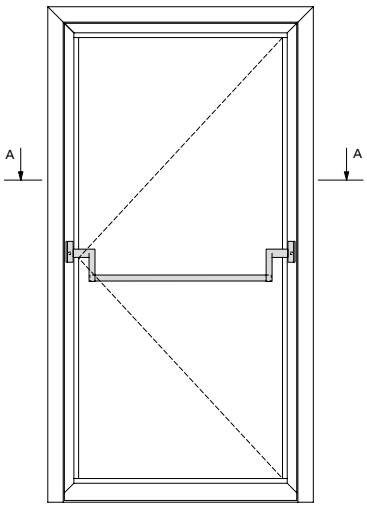

ift Rosenheim
Notifizierte Produkt-zertifizierungsstelle
17-003082-PR01 16.09.2020
17-003083-PR01 17.07.2020
Notified Body 0757

Panik-Stangengriff 555.859/555.860
Zweiflügelige Türe

Barre panique 555.859/555.860
Porte à deux vantaux

Panic push-bar 555.859/555.860
Double leaf door

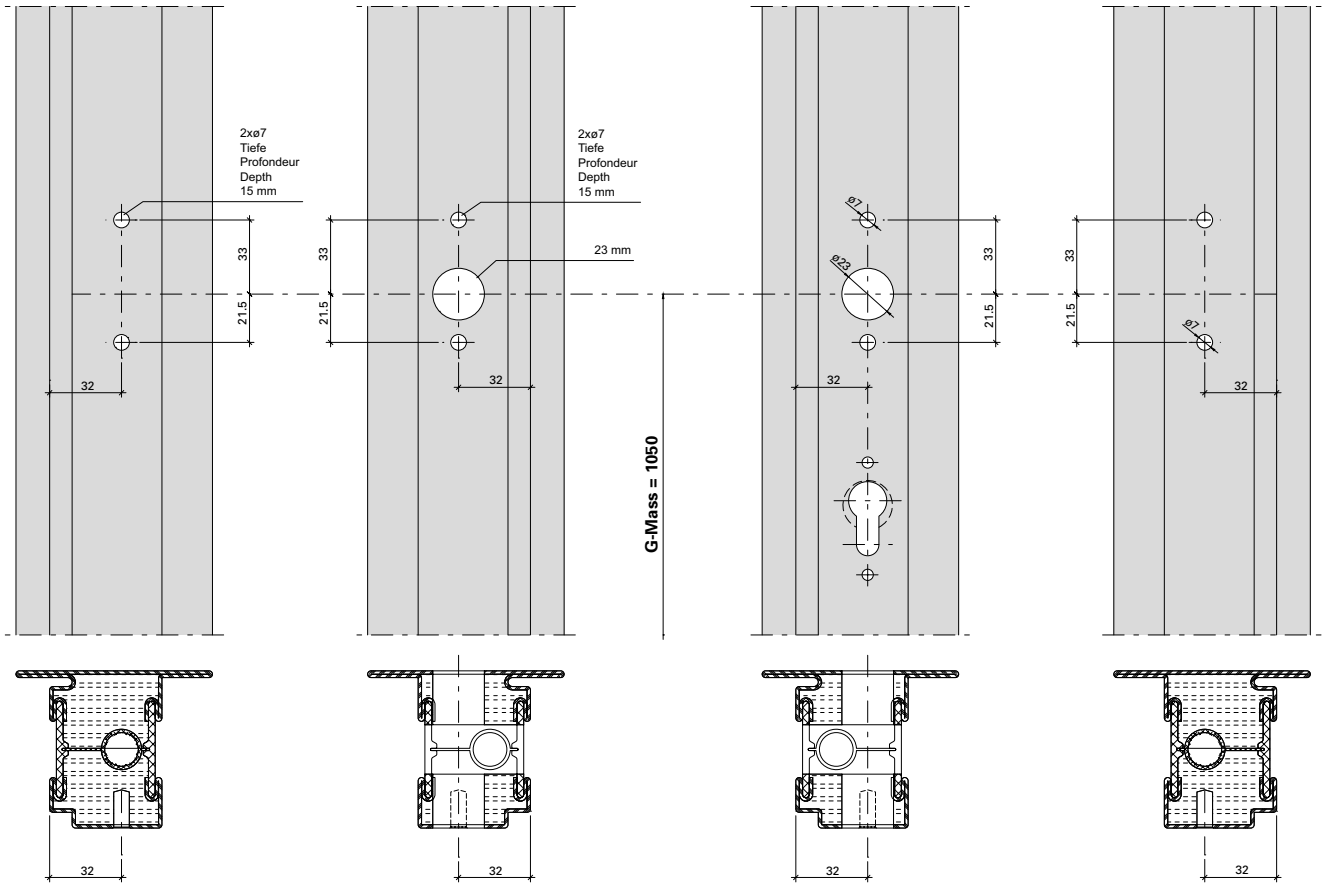

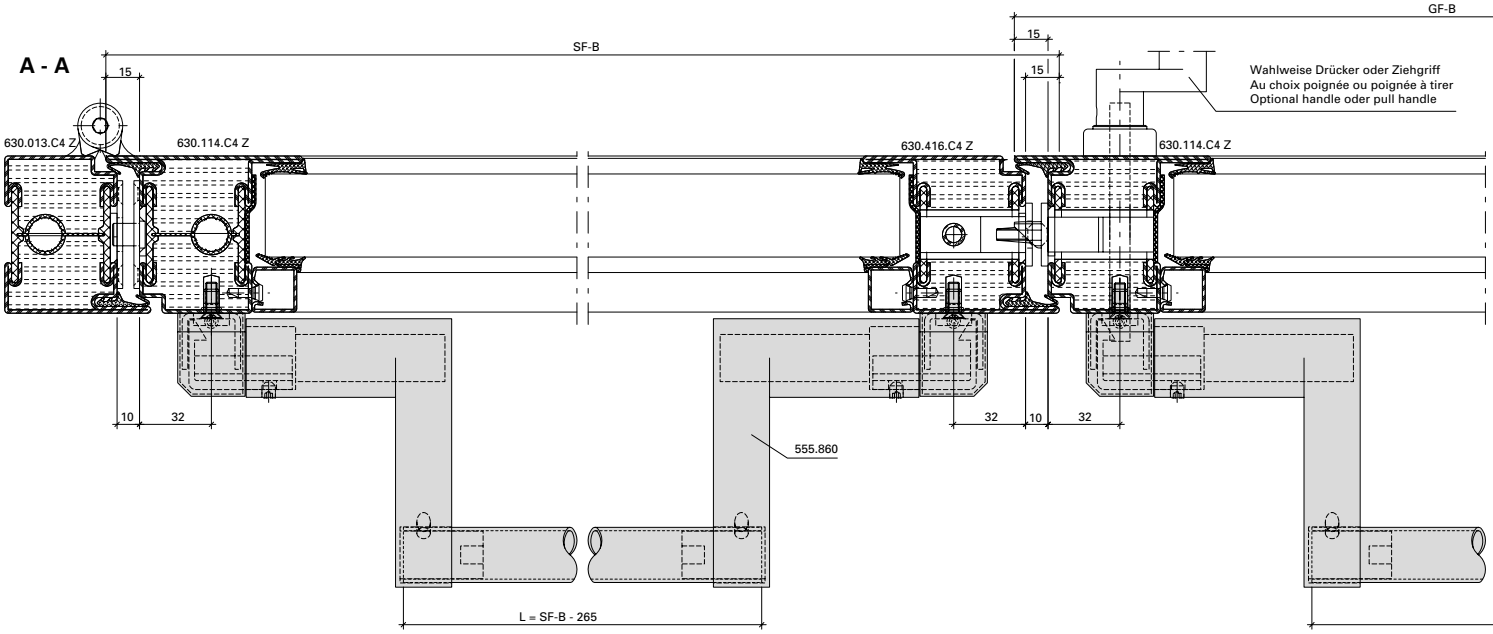

Hinweis: Nach EN 1125 muss die wirksame Länge der Betätigungsstange (L) min. 60% der wirksamen Türöffnungsbreite (GF-B - 40 resp. SF-B - 40) betragen.

Remarque: selon EN 1125, la longueur effective de la barre de poussée (L) doit correspondre à au moins 60 % de la largeur d'ouverture effective de la porte (GF-B - 40 et SF-B - 40).

Note: In accordance with EN 1125, the effective length of the bar (L) must be a minimum of 60% of the effective door opening width (GF-B - 40 or SF-B - 40).

Notifizierte Produktzertifizierungsstelle
17-003082-PR01
16.09.2020
17-003082-FPC01
17.07.2020
Notified Body 0757

Panik-Stangengriff 555.859/555.860
Zweiflügelige Türe

Barre panique 555.859/555.860
Porte à deux vantaux

Panic push-bar 555.859/555.860
Double leaf door

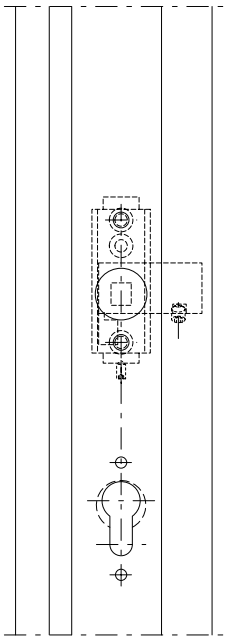

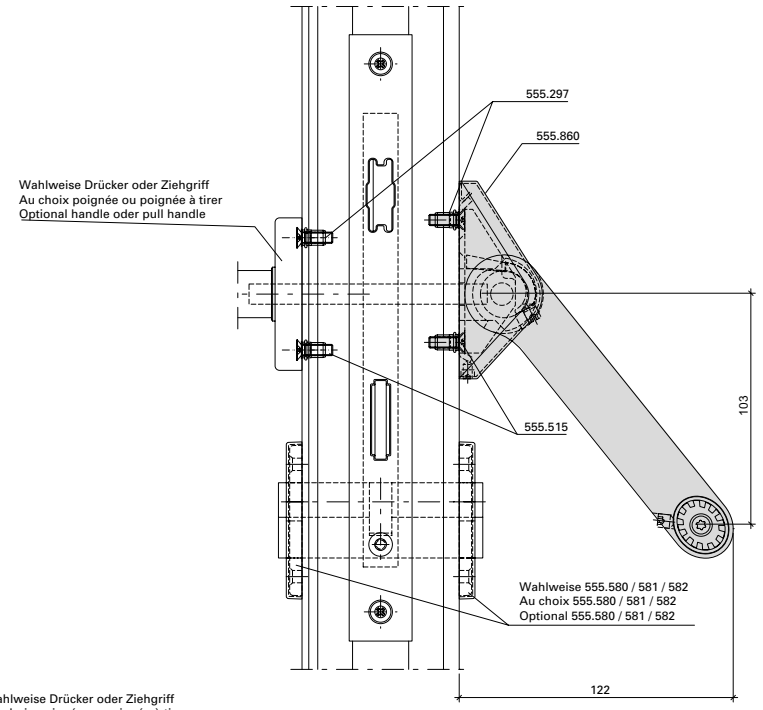

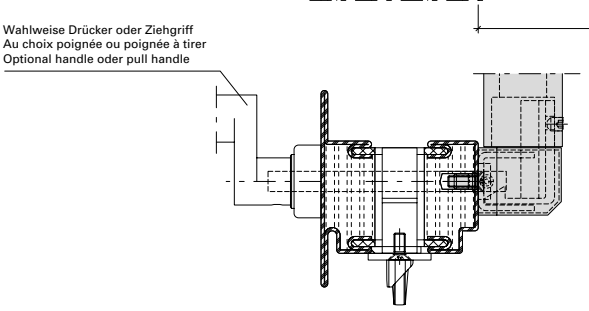

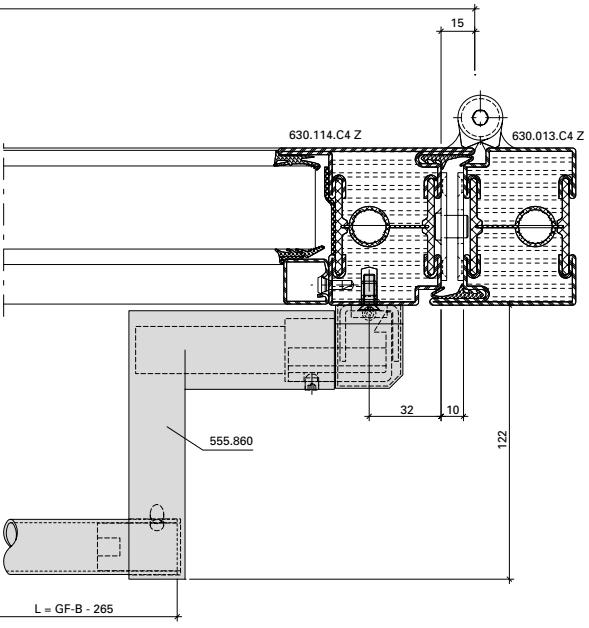

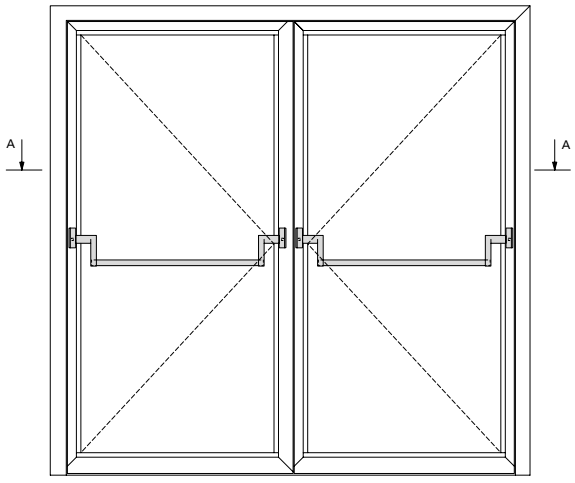

ift Rosenheim
Notifizierte Produktzertifizierungsstelle
17-003082-PR01
16.09.2020
17-003083-PR01
17.07.2020
Notified Body 0757

Panik-Stangengriff 555.859/555.860
Einflügelige Türe
Mehrfachverriegelungs-Schloss

Barre panique 555.859/555.860
Porte à un vantail
Serrure à verrouillage multiple

Panic push-bar 555.859/555.860
Single leaf door
Multipoint lock

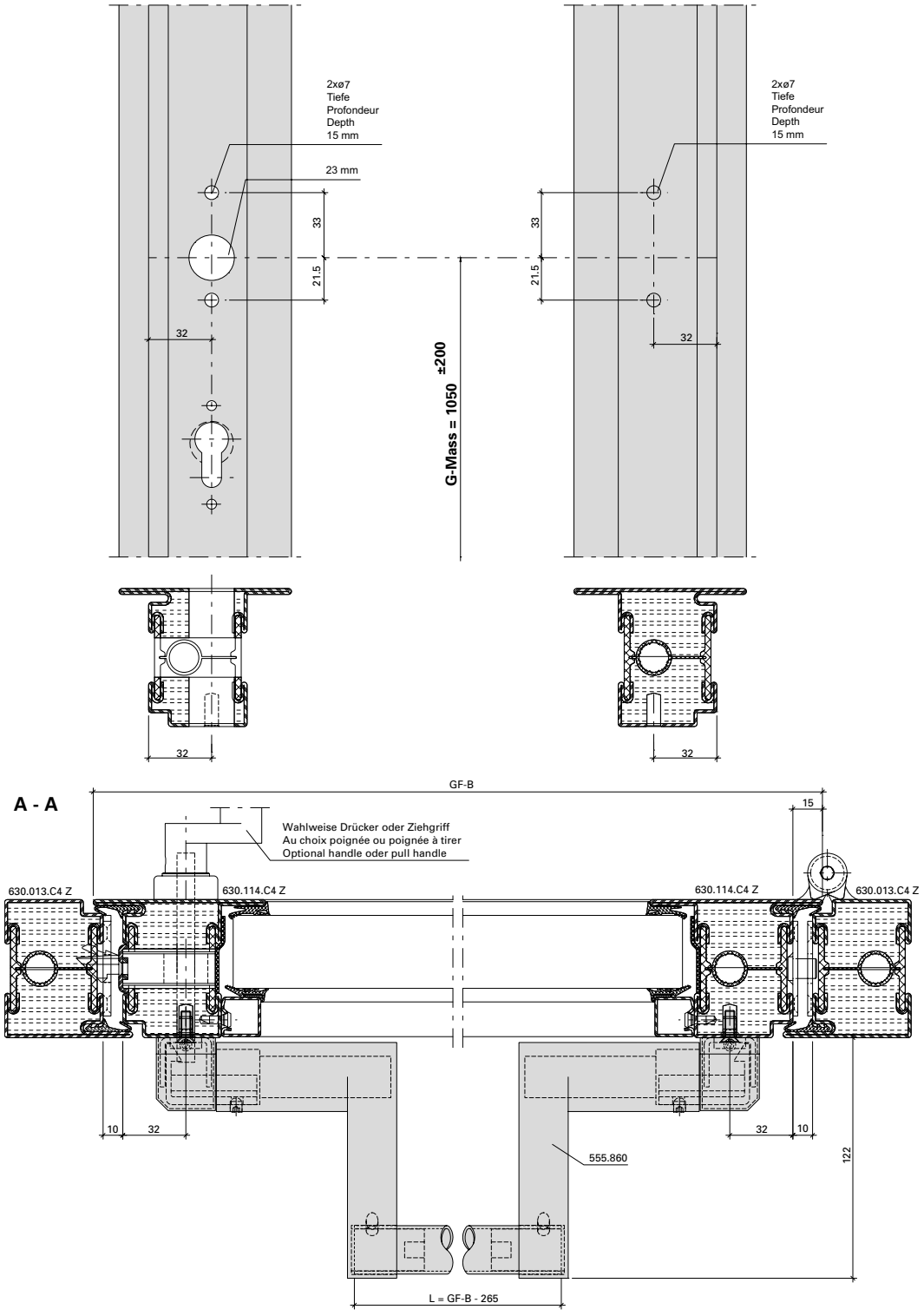

Hinweis: Nach EN 1125 muss die wirksame Länge der Betätigungsstange (L) min. 60% der wirksamen Türöffnungsbreite (GF-B - 40) betragen.

Remarque: selon EN 1125, la longueur effective de la barre de poussée (L) doit correspondre à au moins 60% de la largeur d'ouverture effective de la porte (GF-B - 40).

Note: In accordance with EN 1125, the effective length of the bar (L) must be a minimum of 60% of the effective door opening width (GF-B - 40).

ift ROSENHEIM
Notifizierte Produktzertifizierungsstelle
17-003082-PR01
16.09.2020
17-003082-PR03
17.07.2020
Notified Body 0757

Panik-Stangengriff 555.859/555.860
Einflügelige Türe
Mehrfachverriegelungs-Schloss

Barre panique 555.859/555.860
Porte à un vantail
Serrure à verrouillage multiple

Panic push-bar 555.859/555.860
Single leaf door
Multipoint lock

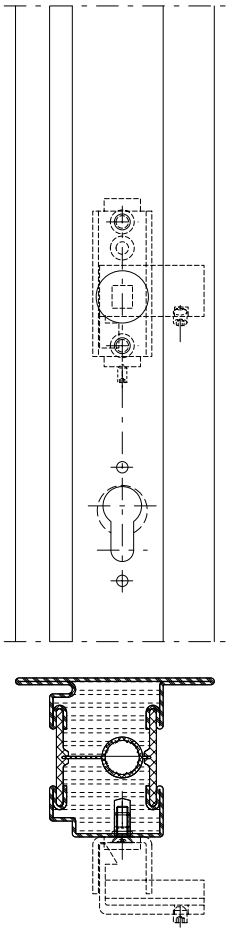

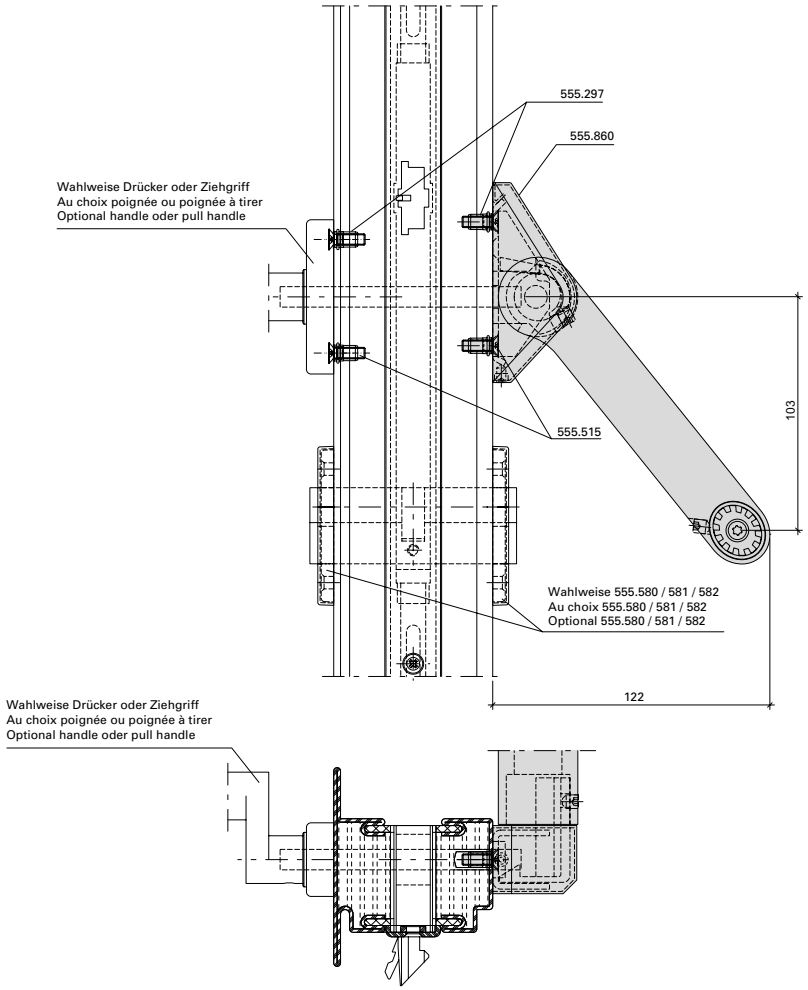

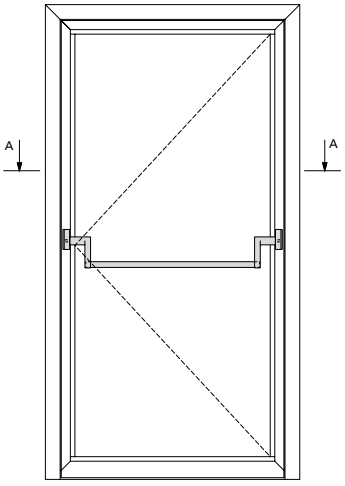

ift Rosenheim
Notifizierte Produktzertifizierungsstelle
17-003082-PR01
16.09.2020
17-003083-PR01
17.07.2020
Notified Body 0757

Panik-Stangengriff 555.859/555.860
Zweiflügelige Türe
Mehrfachverriegelungs-Schloss

Barre panique 555.859/555.860
Porte à deux vantaux
Serrure à verrouillage multiple

Panic push-bar 555.859/555.860
Double leaf door
Multipoint lock

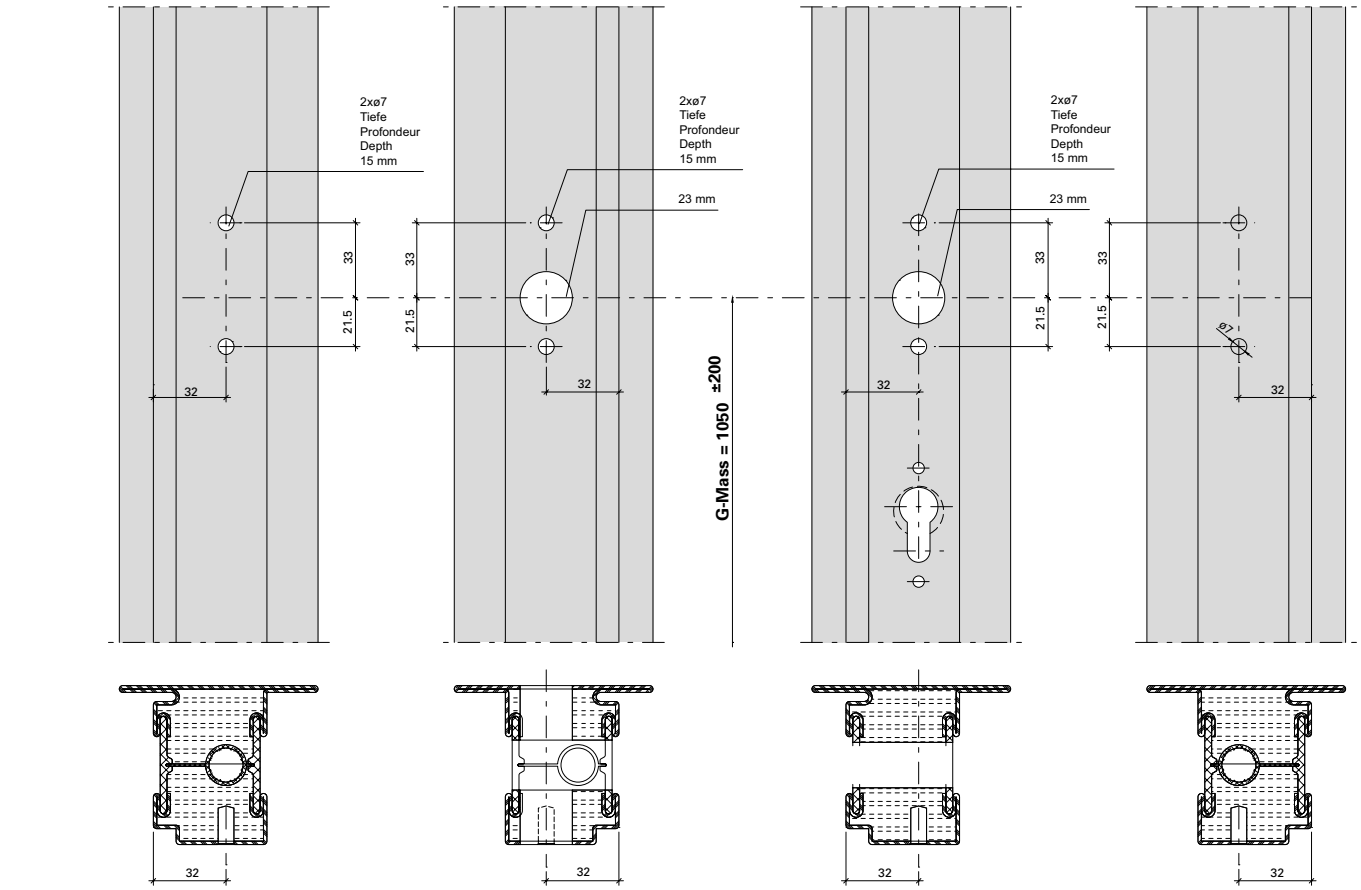

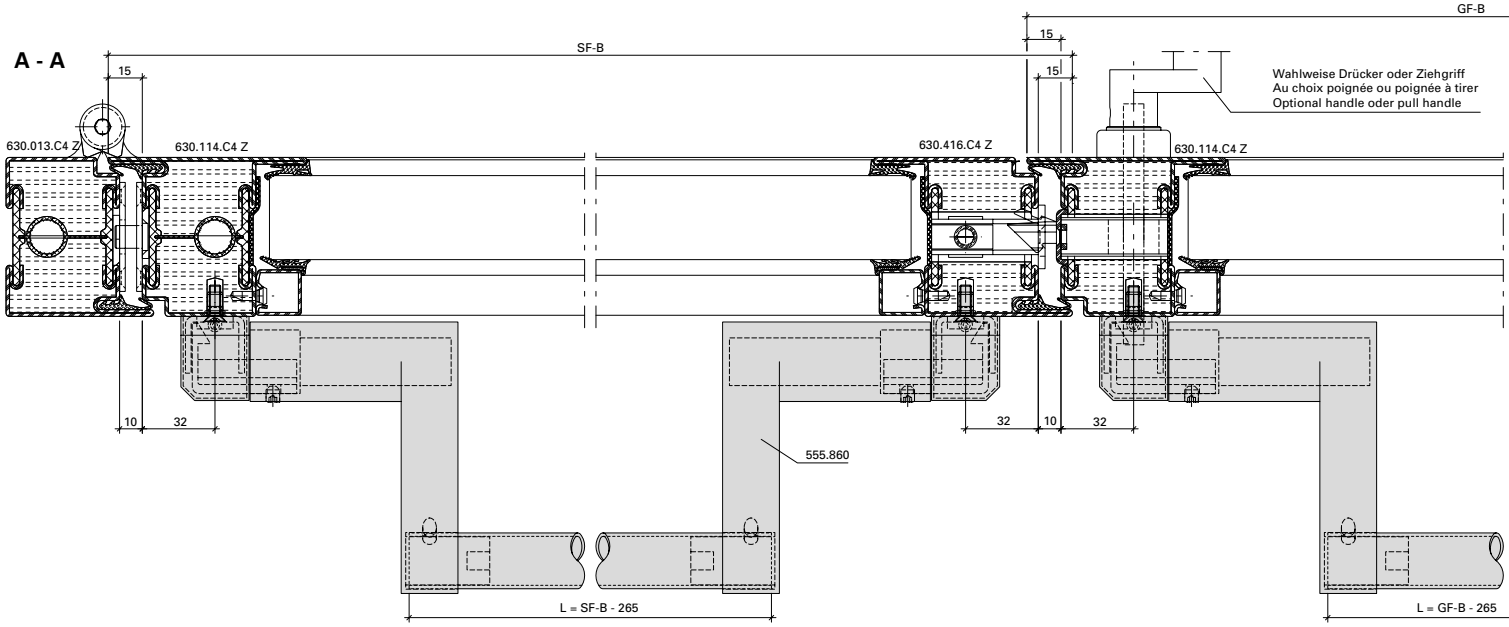

Hinweis: Nach EN 1125 muss die wirksame Länge der Betätigungsstange (L) min. 60% der wirksamen Türöffnungsbreite (GF-B - 40 resp. SF-B - 40) betragen.

Remarque: selon EN 1125, la longueur effective de la barre de poussée (L) doit correspondre à au moins 60 % de la largeur d'ouverture effective de la porte (GF-B - 40 et SF-B - 40).

Note: In accordance with EN 1125, the effective length of the bar (L) must be a minimum of 60% of the effective door opening width (GF-B - 40 or SF-B - 40).

Notifizierte Produktzertifizierungsstelle
17-003082-PR01
16.09.2020
17-003082-PR03
17.07.2020
Notified Body 0757

Panik-Stangengriff 555.859/555.860
Zweiflügelige Türe
Mehrfachverriegelungs-Schloss

Barre panique 555.859/555.860
Porte à deux vantaux
Serrure à verrouillage multiple

Panic push-bar 555.859/555.860
Double leaf door
Multipoint lock

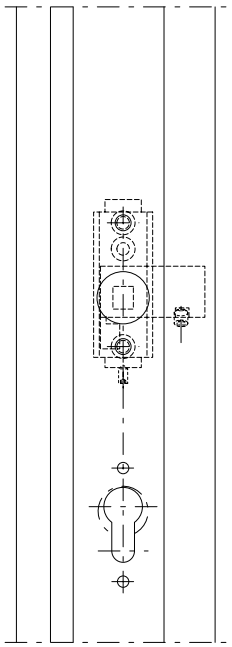

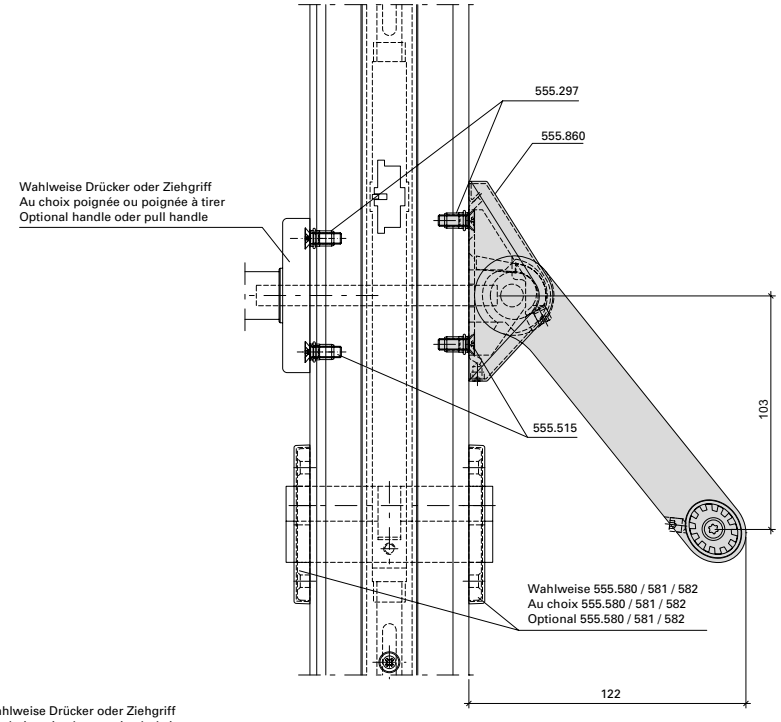

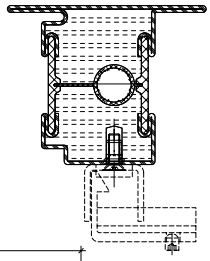

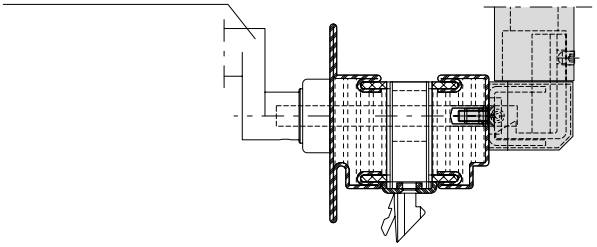

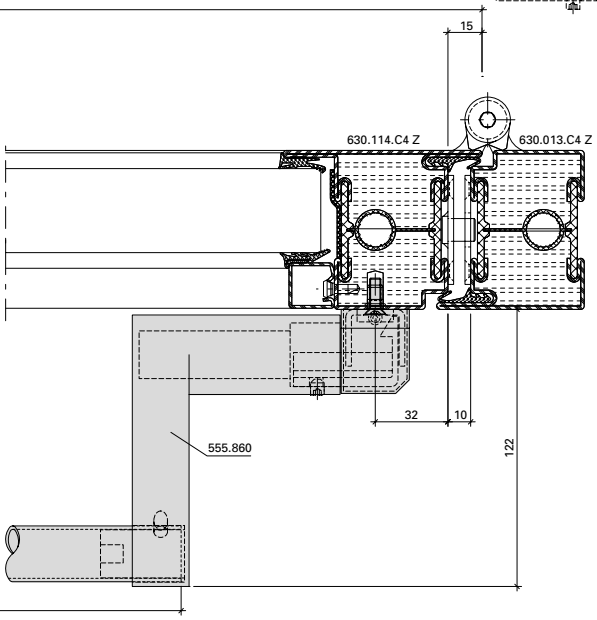

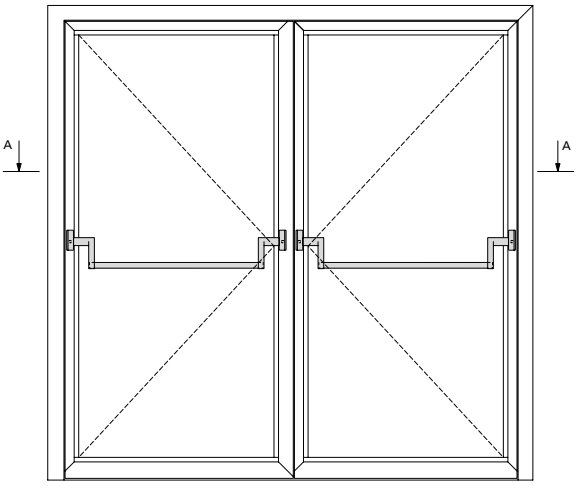

ift Rosenheim
Notifizierte Produkt-zertifizierungsstelle
17-003082-PR01
16.09.2020
17-003083-PR01
17.07.2020
Notified Body 0757

Panik-Druckstange
555.696 - 555.699
Einflügelige Türe

Barre panique à pousser
555.696 - 555.699
Porte à un vantail

Panic touch-bar
555.696 - 555.699
Single leaf door

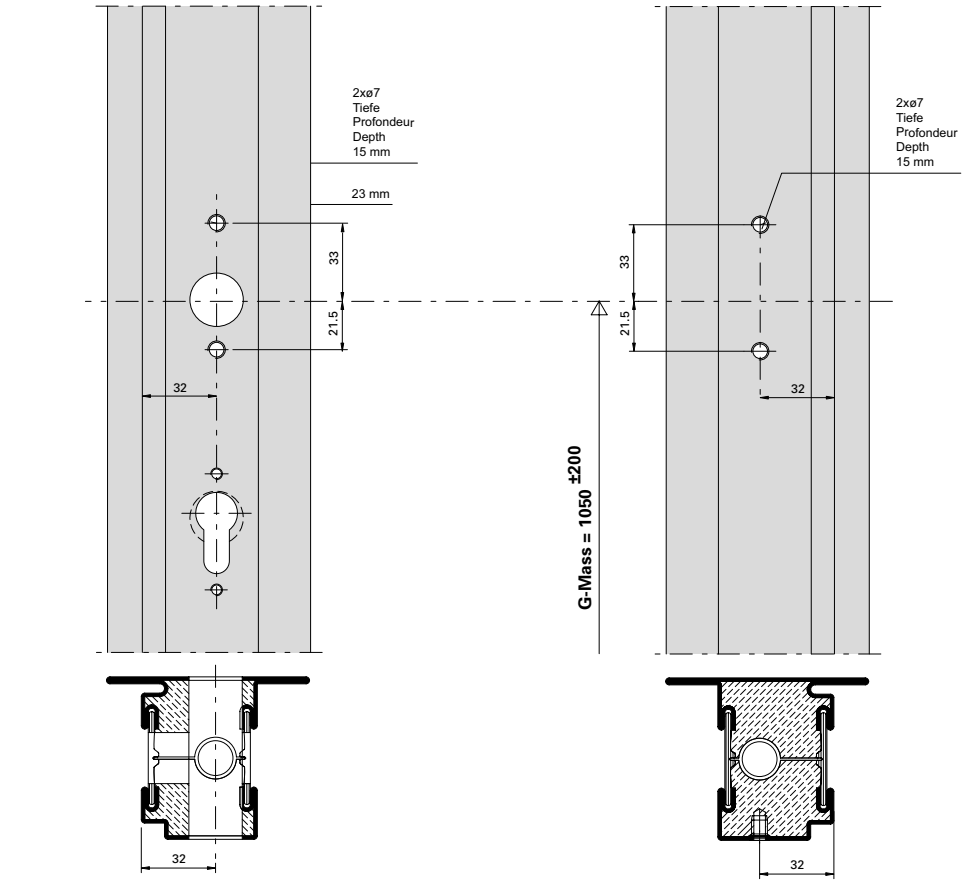

A-A

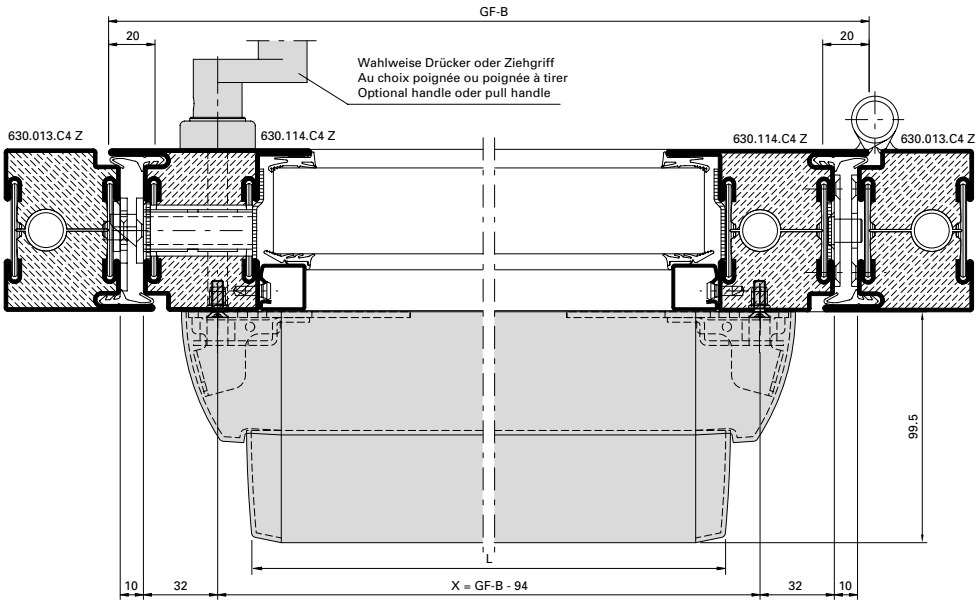

EN 1125

Hinweis: Nach EN 1125 muss die wirksame Länge der Betätigungsstange (L) min. 60% der wirksamen Türöffnungsbreite (GF-B - 40) betragen.

Remarque: selon EN 1125, la longueur effective de la barre de poussée (L) doit correspondre à au moins 60% de la largeur d'ouverture effective de la porte (GF-B - 40).

Note: In accordance with EN 1125, the effective length of the bar (L) must be a minimum of 60% of the effective door opening width (GF-B - 40).

ift ROSENHEIM
Notifizierte Produkt-zertifizierungsstelle
17-003082-PR01
16.09.2020
17-003082-PR01
17.07.2020
Notified Body 0757

Panik-Druckstange
555.696 - 555.699
Einflügelige Türe

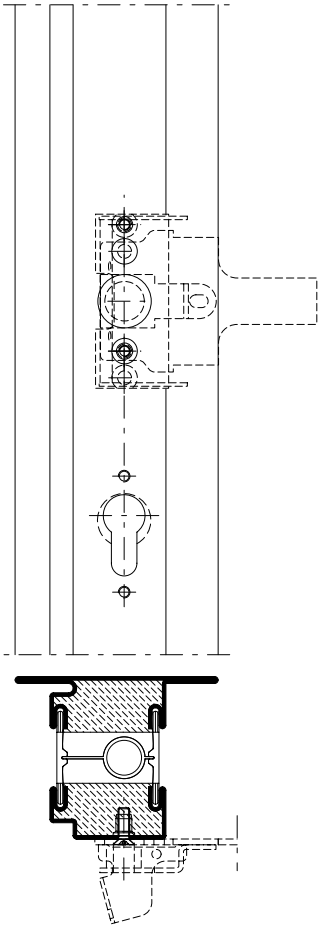

Barre panique à pousser
555.696 - 555.699
Porte à un vantail

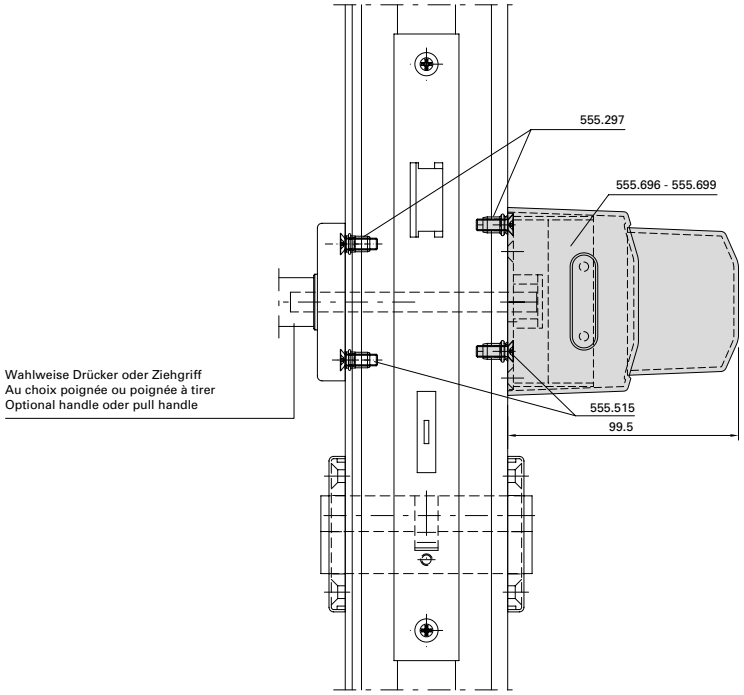

Panic touch-bar
555.696 - 555.699
Single leaf door

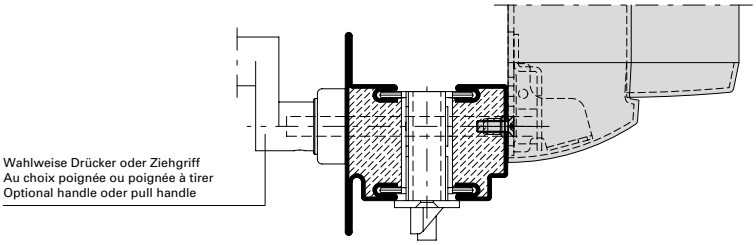

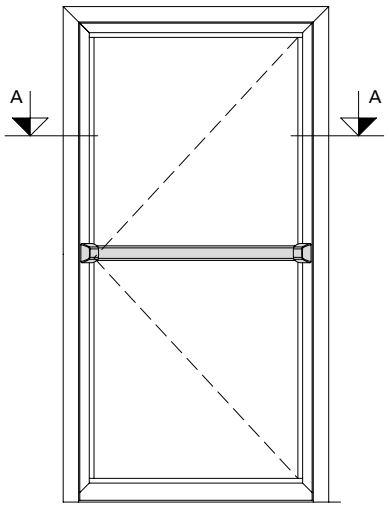

ift Rosenheim
Notifizierte Produkt-zertifizierungsstelle
17-003082-PR01
16.09.2020
17-003083-PR01
17.07.2020
Notified Body 0757

Panik-Druckstange
555.696 - 555.699
Zweiflügelige Türe

Barre panique à pousser
555.696 - 555.699
Porte à deux vantaux

Panic touch-bar
555.696 - 555.699
Double leaf door

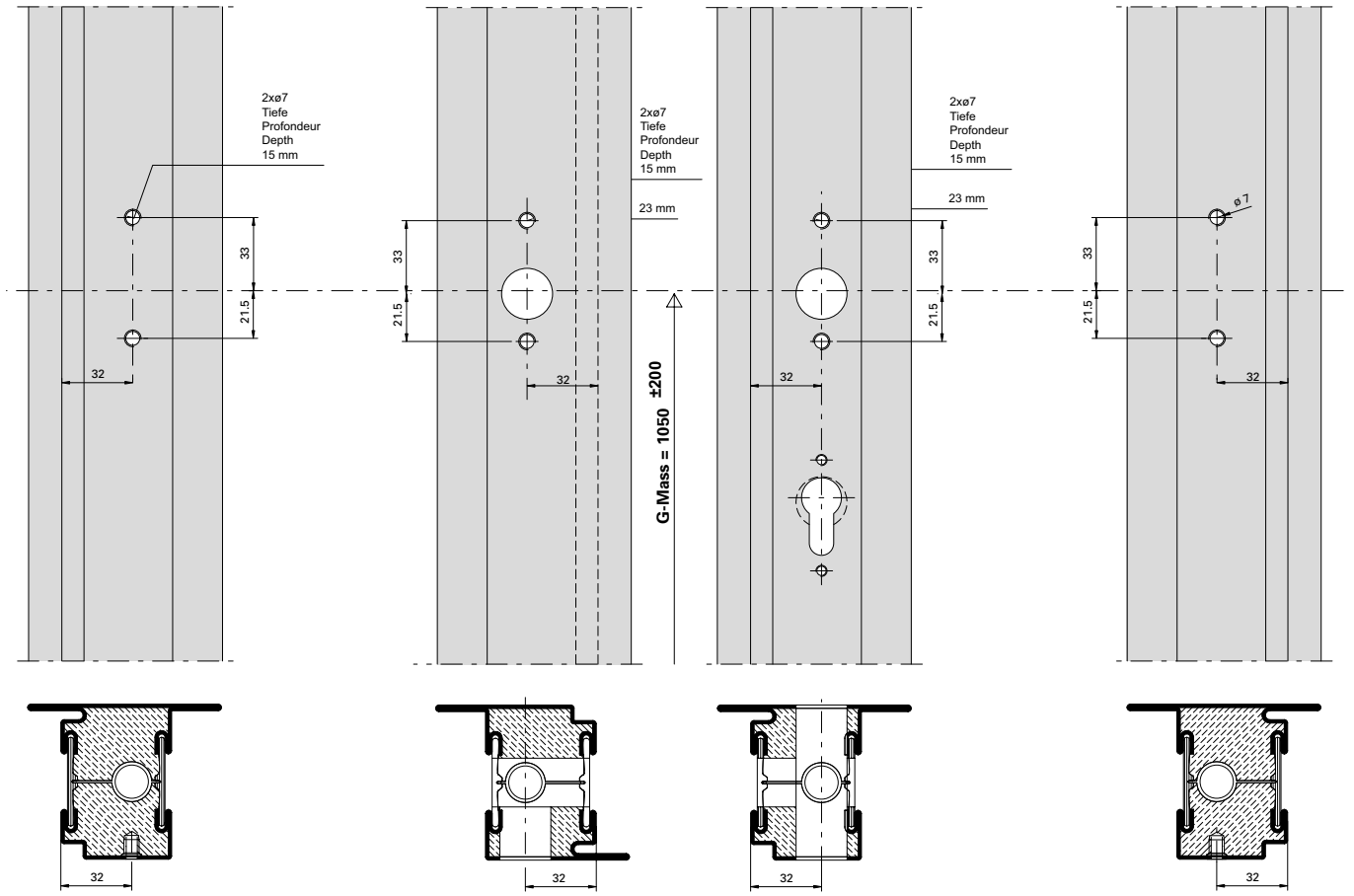

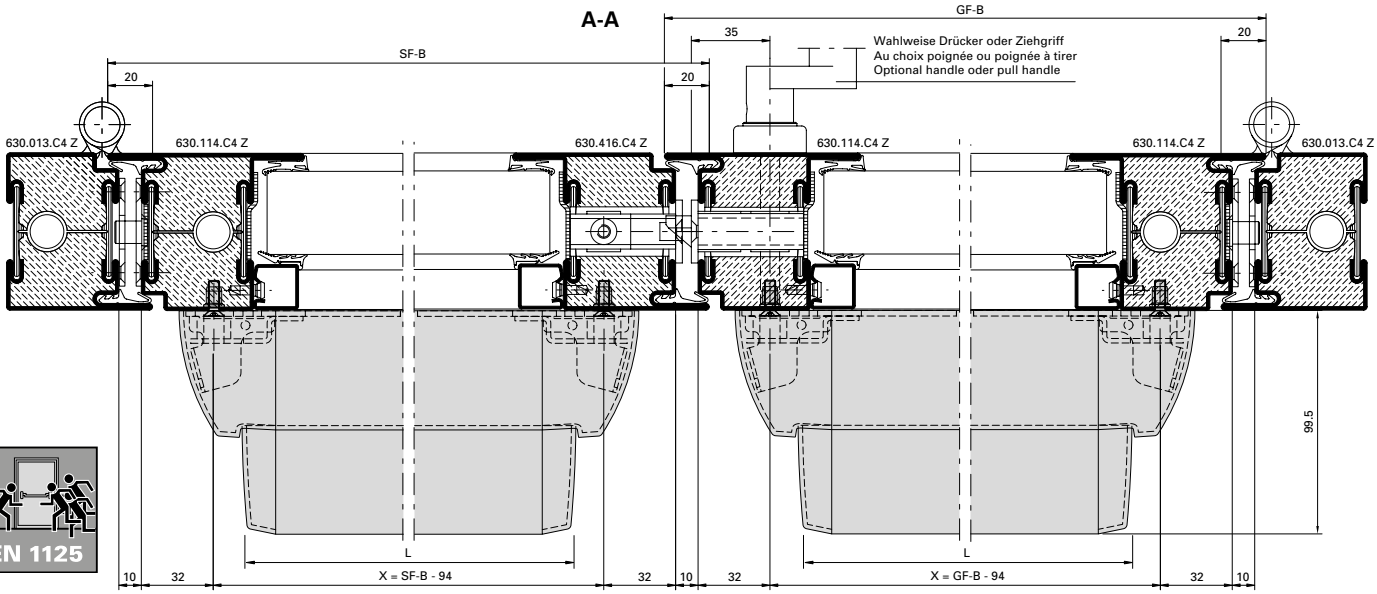

Hinweis: Nach EN 1125 muss die wirksame Länge der Betätigungsstange (L) min. 60% der wirksamen Türöffnungsbreite (GF-B - 40 resp. SF-B - 40) betragen.

Remarque: selon EN 1125, la longueur effective de la barre de poussée (L) doit correspondre à au moins 60 % de la largeur d'ouverture effective de la porte (GF-B - 40 et SF-B - 40).

Note: In accordance with EN 1125, the effective length of the bar (L) must be a minimum of 60% of the effective door opening width (GF-B - 40 or SF-B - 40).

Notifizierte Produktzertifizierungsstelle
17-003082-PR01
16.09.2020
17-003082-PR02
17.07.2020
Notified Body 0757

Panik-Druckstange
555.696 - 555.699
Zweiflügelige Türe

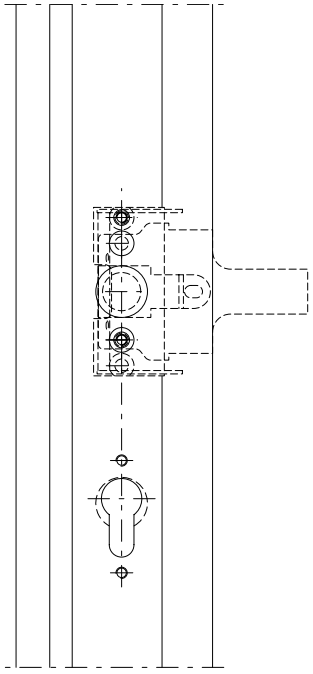

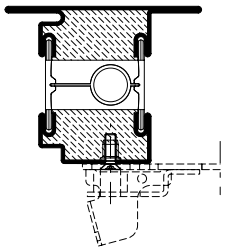

Barre panique à pousser
555.696 - 555.699
Porte à deux vantaux

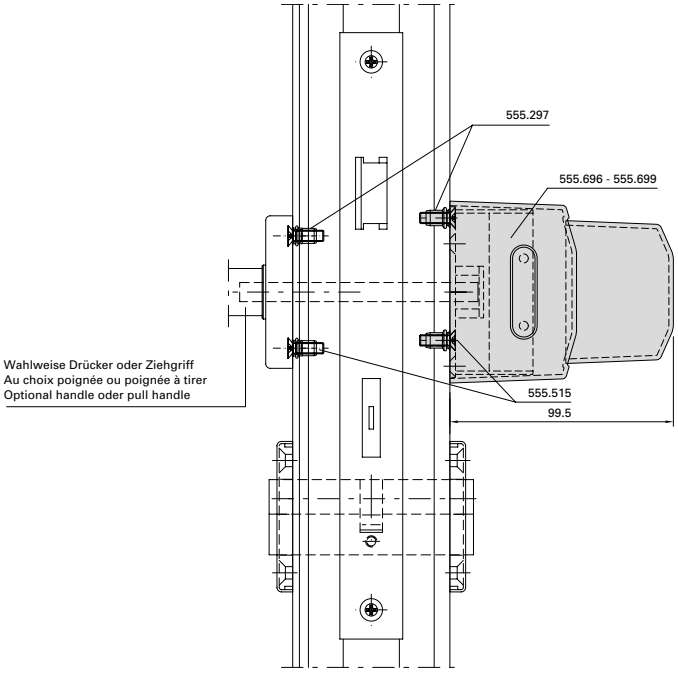

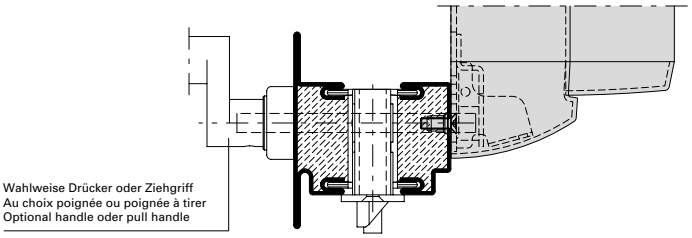

Panic touch-bar
555.696 - 555.699
Double leaf door

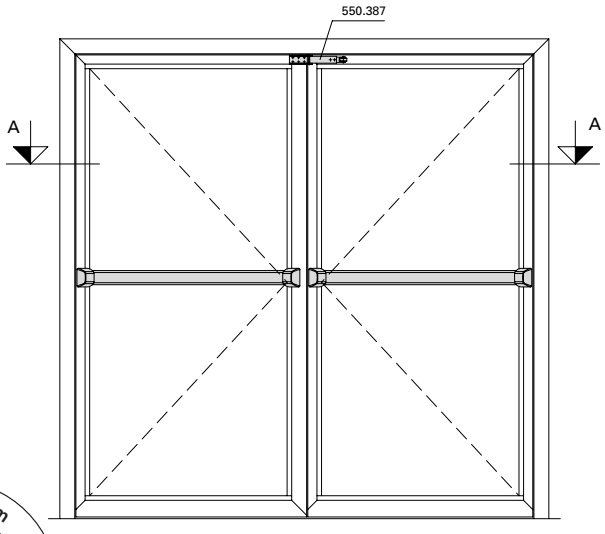

ift Rosenheim
Notifizierte Produkt-zertifizierungsstelle
17-003082-PR01
16.09.2020
17-003083-PR01
17.07.2020
Notified Body 0757

Drücker gemäss EN 179, Ausführung Jansen
Für alle Schlösser mit Jansen Artikelnummern geeignet

Poignée selon EN 179, éxécution Jansen
Pour toutes les serrures à référence Jansen

Handle in accordance with EN 179, design Jansen
Suitable for all locks with Jansen article numbers

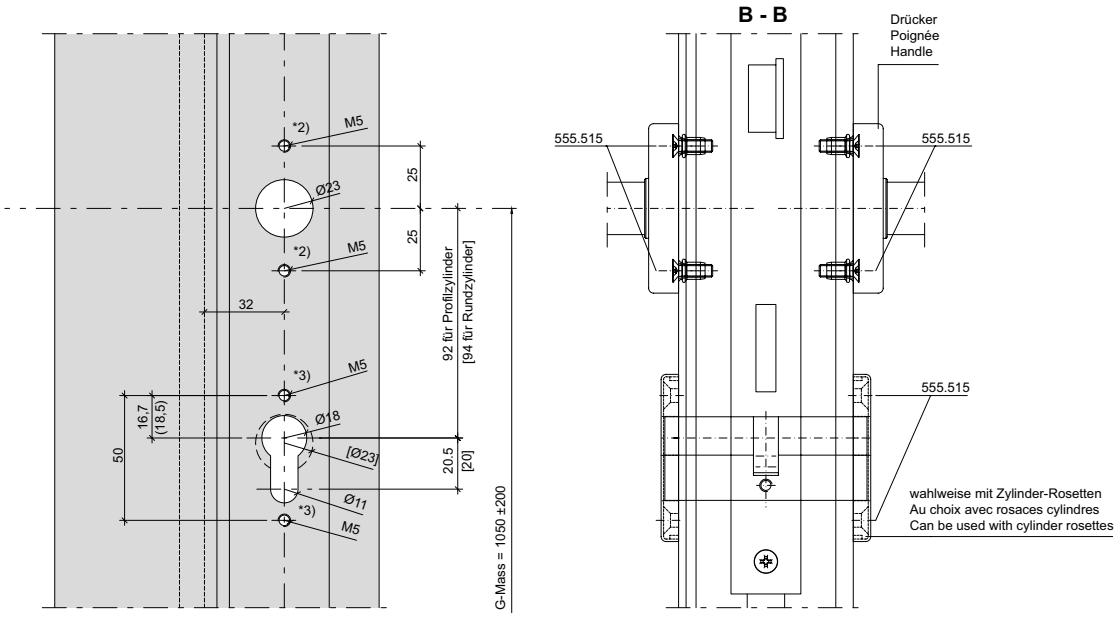

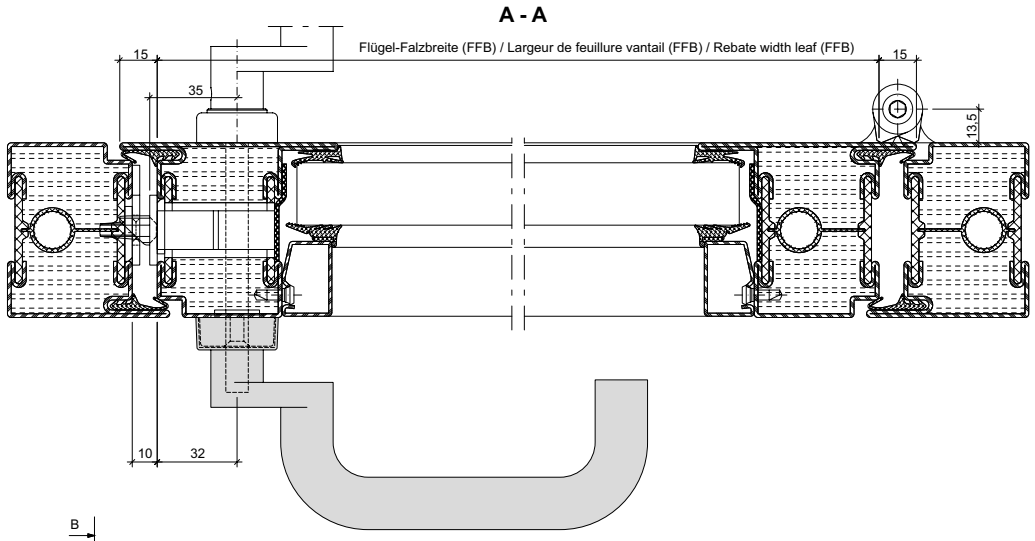

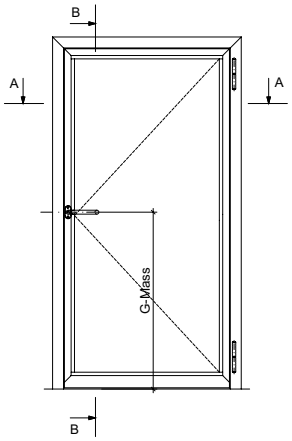

Hinweise:
*2) wahlweise mit 555.297
*3) wahlweise mit 555.580/581/582
[ ] Maße für Rundzylinder Ø 22 mm

Remarque:
*2) Au choix avec 555.297
*3) Au choix avec 555.580/581/582
[ ] Dimensions pour le cylindre rond Ø 22 mm

Note:
*2) Can be used with 555.297
*3) Can be used with 555.580/581/582
[ ] Dimensions for round cylinder Ø 22 mm

Drücker / Poignée / Handle
- 555.586/555.579/555.588

Zylinder-Rosetten / rosaces cylindres / Cylinder rosettes
- 555.580
- 555.581
- 555.582
- 555.505
- 555.506
- 555.507

- 555.515 - Ø4,5 mm vorbohren / pré-percer / pre-drill
- 557.248 - Ø4,5 mm vorbohren / pré-percer / pre-drill

ift Rosenheim
Notifizierte Produktzertifizierungsstelle
17-003082-PR01
16.09.2020
17-003082-PR01
17.07.2020
Notified Body 0757

Drücker gemäss EN 179, Ausführung Jansen
Für alle Schlösser mit Jansen Artikelnummern geeignet

Poignée selon EN 179, éxécution Jansen
Pour toutes les serrures à référence Jansen

Handle in accordance with EN 179, design Jansen
Suitable for all locks with Jansen article numbers

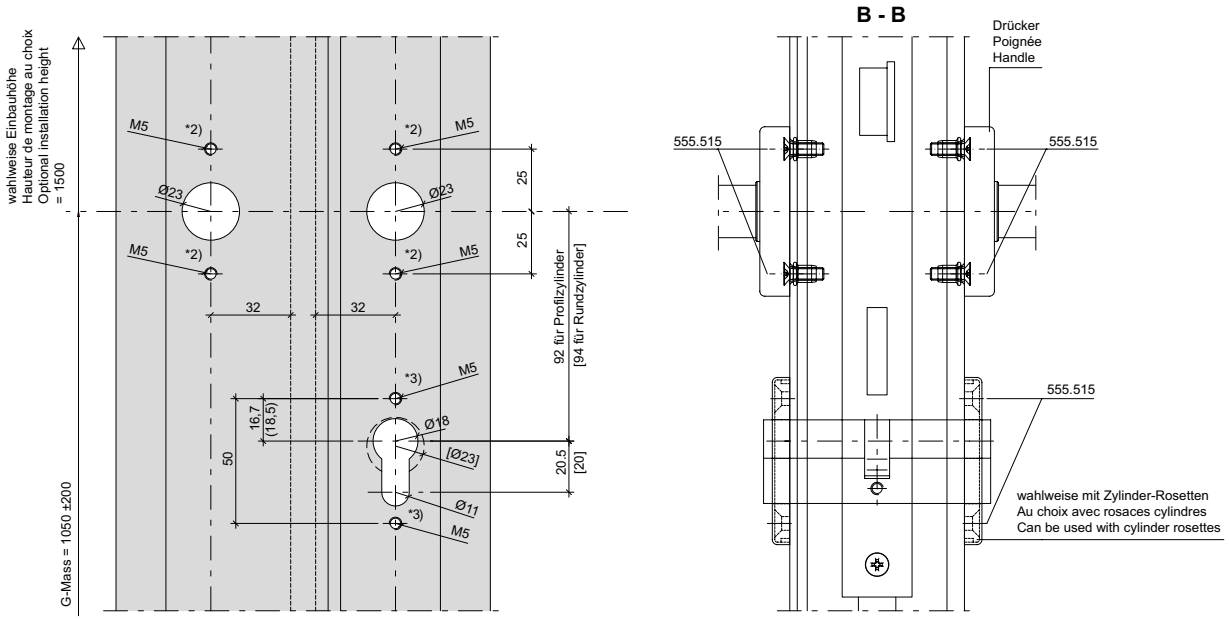

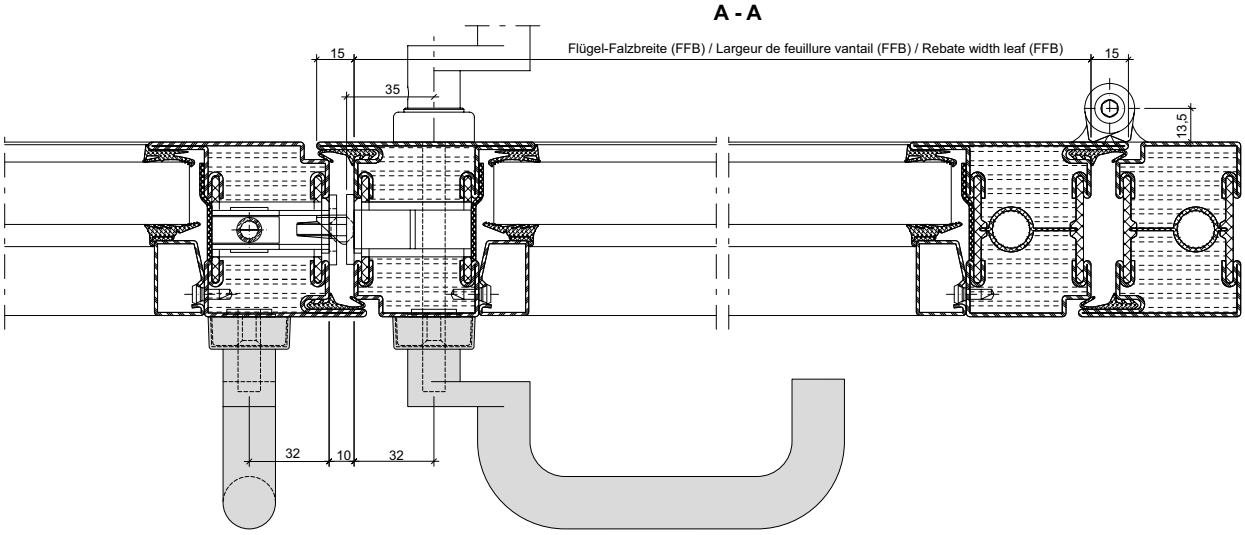

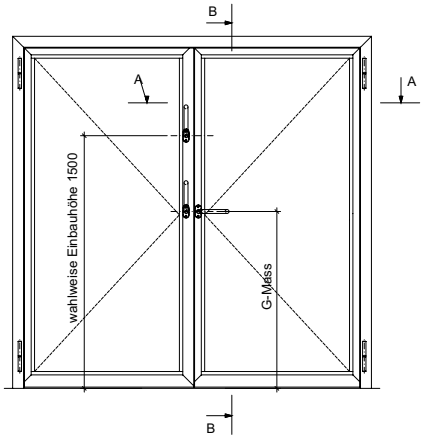

Hinweise:
*2) wahlweise mit 555.297
*3) wahlweise mit 555.580/581/582
[ ] Maße für Rundzylinder Ø 22 mm

Remarque:
*2) Au choix avec 555.297
*3) Au choix avec 555.580/581/582
[ ] Dimensions pour le cylindre rond Ø 22 mm

Note:
*2) Can be used with 555.297
*3) Can be used with 555.580/581/582
[ ] Dimensions for round cylinder Ø 22 mm

Drücker / Poignée / Handle
- 555.586/555.579/555.588

Zylinder-Rosetten / Rosaces cylindres / Cylinder rosettes
- 555.580
- 555.581
- 555.582
- 555.505
- 555.506
- 555.507

* = FFB(GF) + FFB(SF) ≥ 1100 mm
(Je nach Türband und Schlossbefestigungauch größere Mindestbreiten). Mitnehmerklappe 550.387 verwenden !

* = FFB(GF) + FFB(SF) ≥ 1100 mm
(selon la paumelle et la fixation de la serrure, largeurs minimales plus importantes également possibles). Utiliser le doigt d'entraînement 550.387!

* = FFB(GF) + FFB(SF) ≥ 1100 mm
(Depending on the door hinge and lock fixing, larger minimum widths are also possible). Use pre-selector 550.387

- 555.515 - Ø4,5 mm vorbohren / pré-percer / pre-drill
- 557.248 - Ø4,5 mm vorbohren / pré-percer / pre-drill

ift Rosenheim
Notifizierte Produktzertifizierungsstelle
17-003082-PR01
16.09.2020
17-003083-PR01
17.07.2020
Notified Body 0757

Integrierter Türschliesser ITS 96
555.694/555.695 (Grösse 3-6)
Einflügelige Türe

Ferme-porte intégré ITS 96
555.694/555.695 (Force 3-6)
Porte à un vantail

Integrated door closer ITS 96
555.694/555.695 (Size 3-6)
Single leaf door

Blendrahmenbearbeitung Ansicht "X"
Finition du cadre dormant vue "X"
Outer frame operation "X"

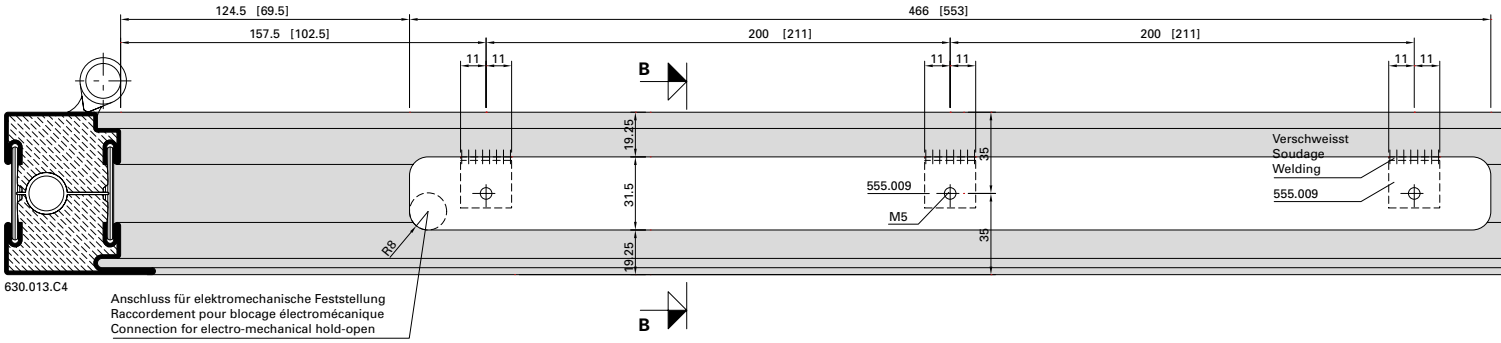

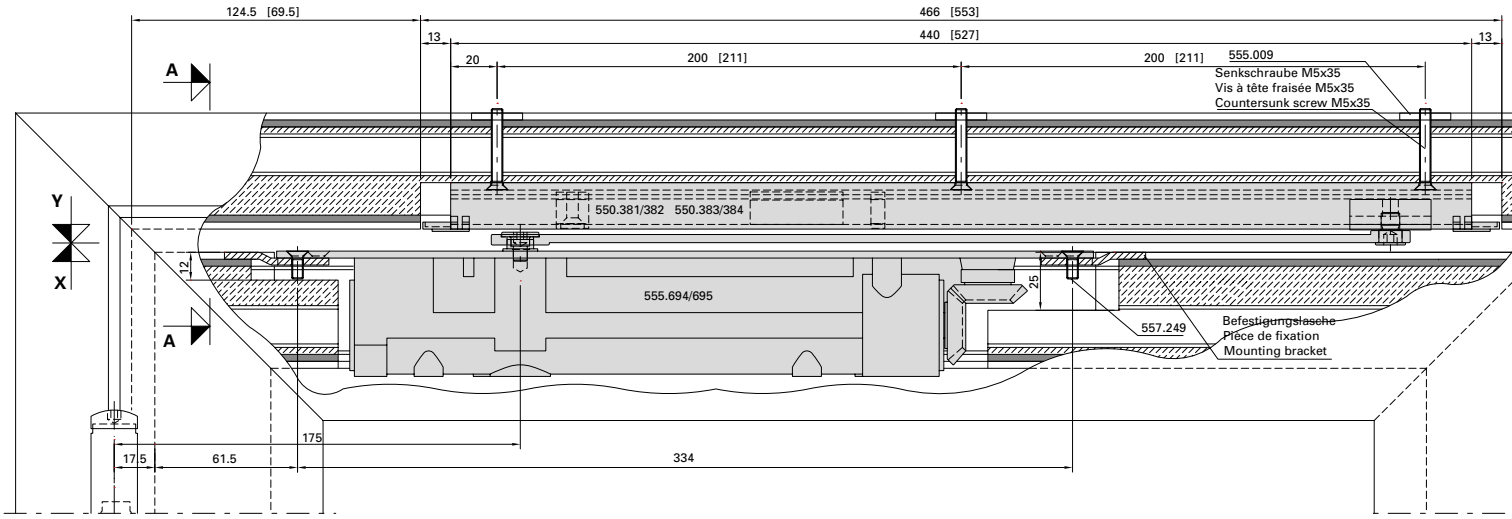

Flügelbearbeitung Ansicht "Y"
Finition de vantail vue "Y"
Leaf operation view "Y"

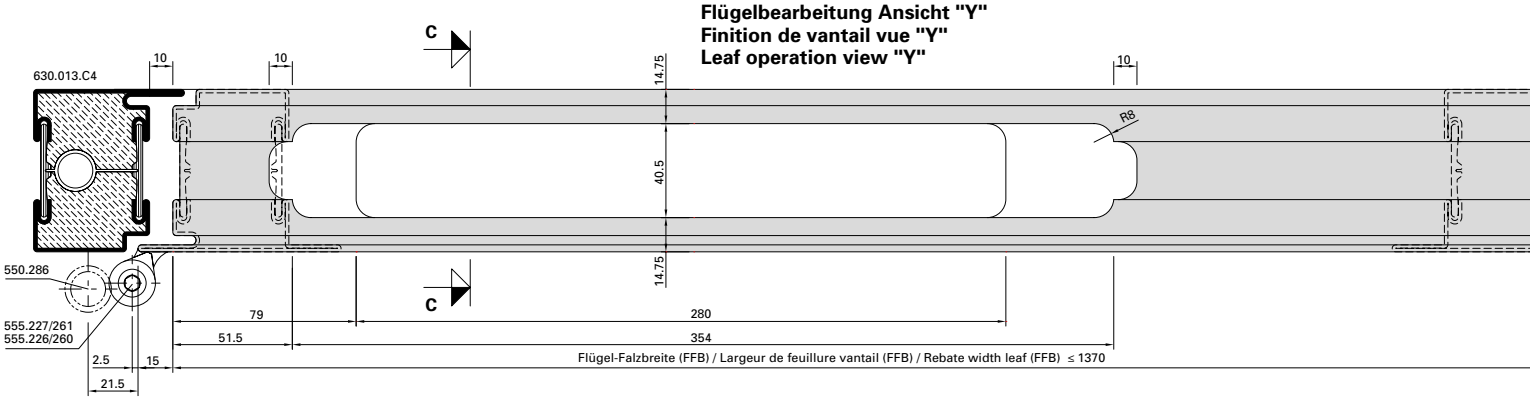

ift Rosenheim
Notifizierte Produkt-zertifizierungsstelle
17-003082-PR01
16.09.2020
17-003082-PR03
17.07.2020
Notified Body 0757

Integrierter Türschliesser ITS 96
555.694/555.695 (Grösse 3-6)
Einflügelige Türe

Ferme-porte intégré ITS 96
555.694/555.695 (Force 3-6)
Porte à un vantail

Integrated door closer ITS 96
555.694/555.695 (Size 3-6)
Single leaf door

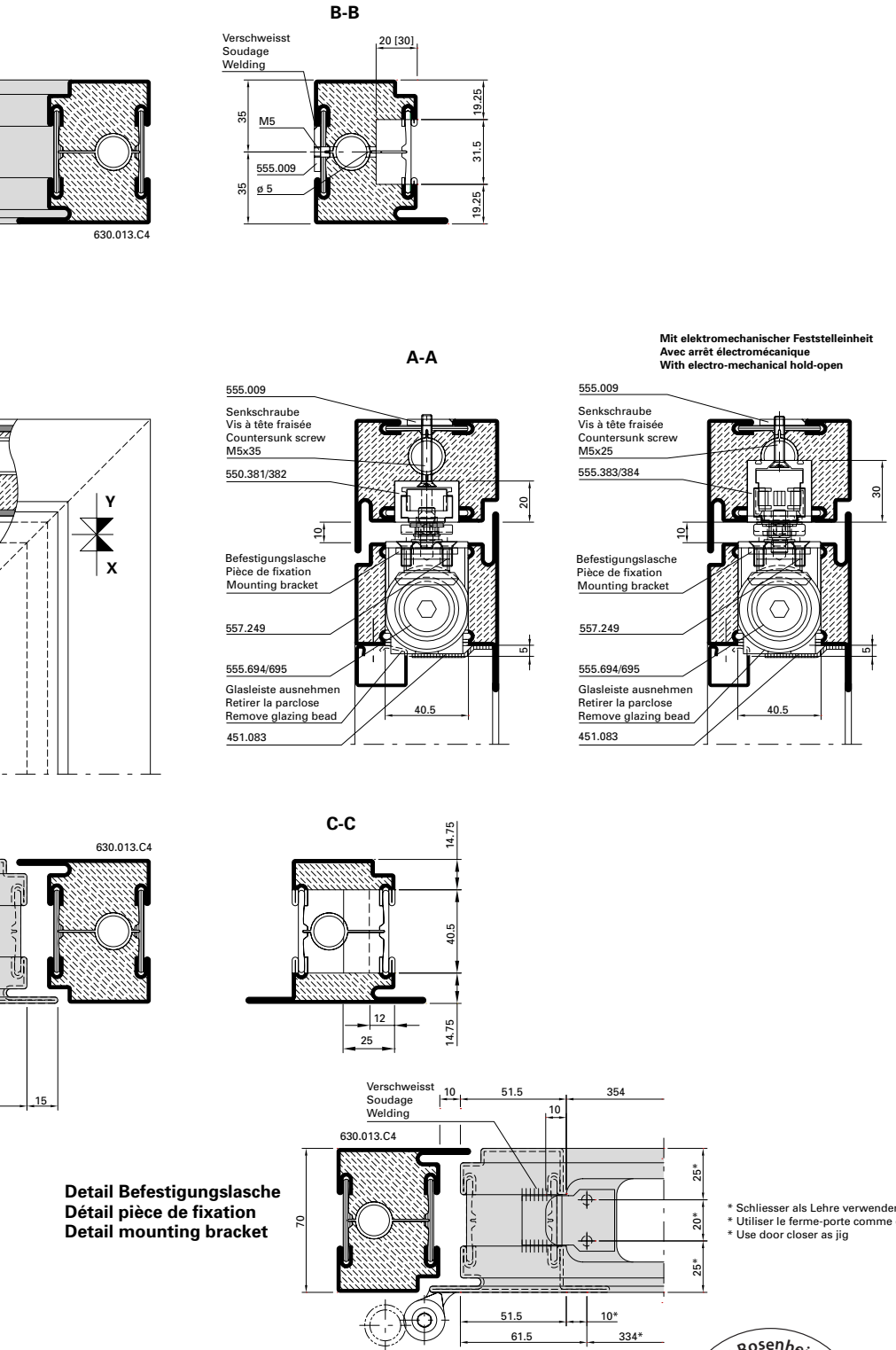

Detail Befestigungslasche
Détail pièce de fixation
Detail mounting bracket

* Schliesser als Lehre verwenden
* Utiliser le ferme-porte comme gabarit
* Use door closer as jig

Abbildung: Gleitschiene in Normalausführung.
Gleitschiene mit elektromechanischer Feststellung (550.383/384) = Masse in ().

Max. Flügel FFB < 1370 mm
Min. Flügel FFB > 670 mm

Max. Flügelgewicht: 180 kg

Max. Türöffnungswinkel: ca. 120°
(abhängig von Türkonstruktion)
Türstopper verwenden

Bei Verwendung von Elektro-Türöffner gelten andere Mindestmasse.

Hinweis: Für Aussentüren nur bedingt einsetzbar.

Figure: Glissière en version normale.
Glissière avec arrêt électromécanique (550.383/384) = Dimensions en ().

Max. vantail FFB < 1370 mm
Min. vantail FFB > 670 mm

Poids vantail max. 180 kg

Angle d'ouvrant max. env. 120°
(en fonction de la construction de la porte)
Utiliser un arrêt de porte

Dans le cas de gâche électrique
les dimensions minimum son autres.

Remarque: Pour les portes ouvrant vers l'extérieur, utilisation limitée.

Drawing: Glide rail in standard design.
Glide rail with electro-mechanical hold-open (550.383/384 = Dimensions in ().

Max. leaf FFB < 1370 mm
Min. leaf FFB > 670 mm

Max. leaf weight 180 kg

Max. door opening angle: approx. 120°
(depending on door construction)
Use door stop

Alternative minimum measurements apply if electric strikes are used.

Note: Only suitable for certain types of external door.

ift Rosenheim
Notifizierte Produktzertifizierungsstelle
17-003082-PR01
16.09.2020
17-003083-PR01
17.07.2020
Notified Body 0757

Integrierter Türschliesser ITS 96 555.694/555.695 (Grösse 3-6) Zweiflügelige Türe

Ferme-porte intégré ITS 96 555.694/555.695 (Force 3-6) Porte à deux vantaux

Integrated door closer ITS 96 555.694/555.695 (Size 3-6) Double leaf door

Blendrahmenbearbeitung Ansicht "X"
Finition du cadre dormant vue "X"
Outer frame operation "X"

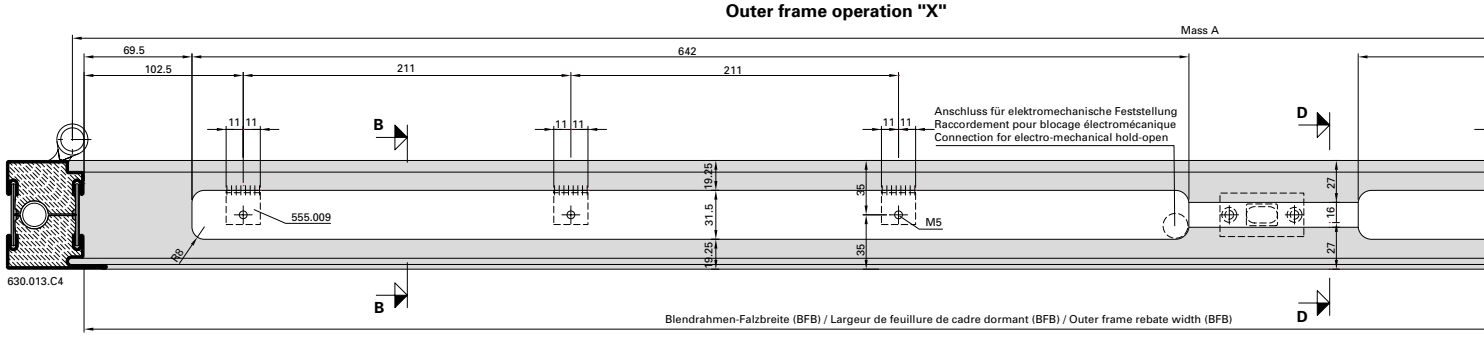

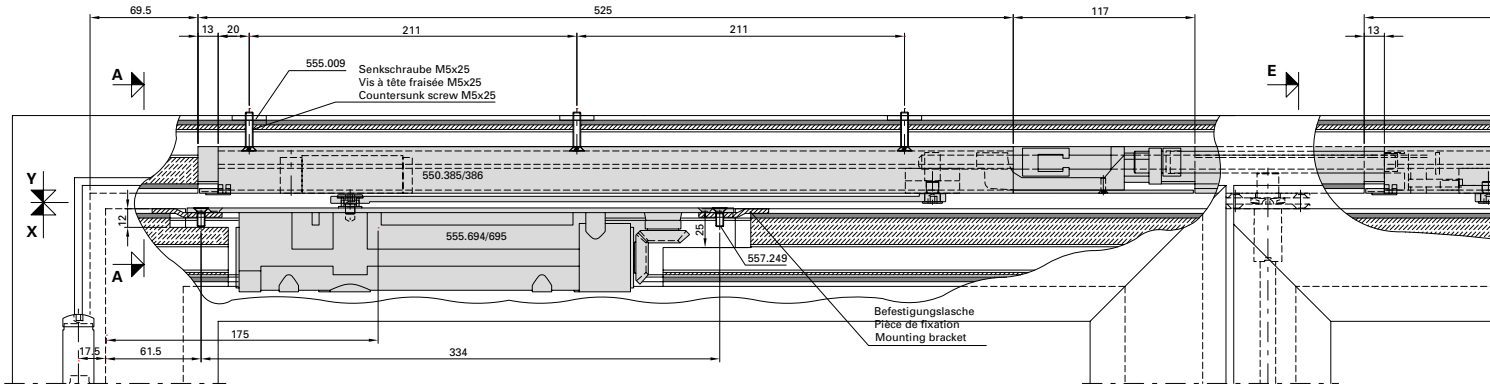

Flügelbearbeitung Ansicht "Y"
Finition de vantail vue "Y"
Leaf operation view "Y"

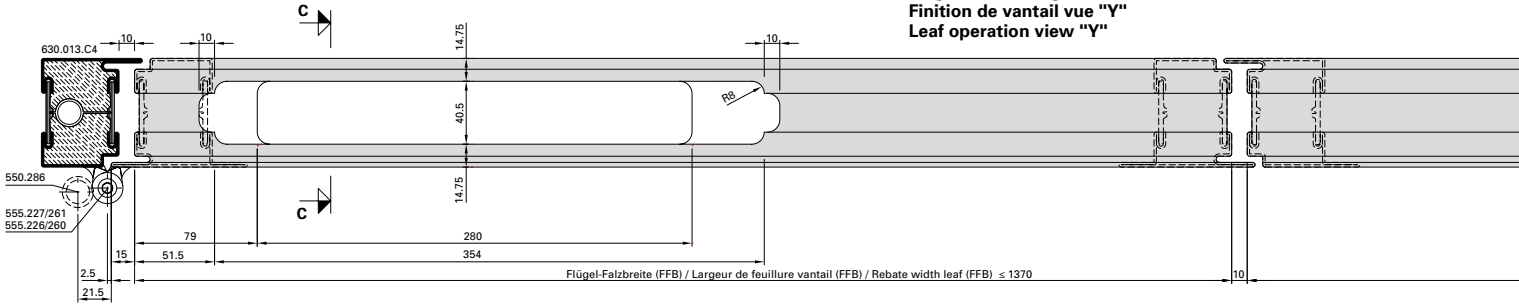

Detail Befestigungslasche
Détail pièce de fixation
Detail mounting bracket

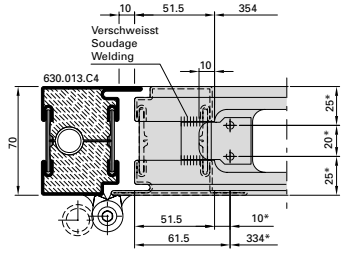

* Schliesser als Lehre verwenden
* Utiliser le ferme-porte comme gabarit
* Use door closer as jig

Integrierter Türschliesser ITS 96 555.694/555.695 (Grösse 3-6) Zweiflügelige Türe

Ferme-porte intégré ITS 96 555.694/555.695 (Force 3-6) Porte à deux vantaux

Integrated door closer ITS 96 555.694/555.695 (Size 3-6) Double leaf door

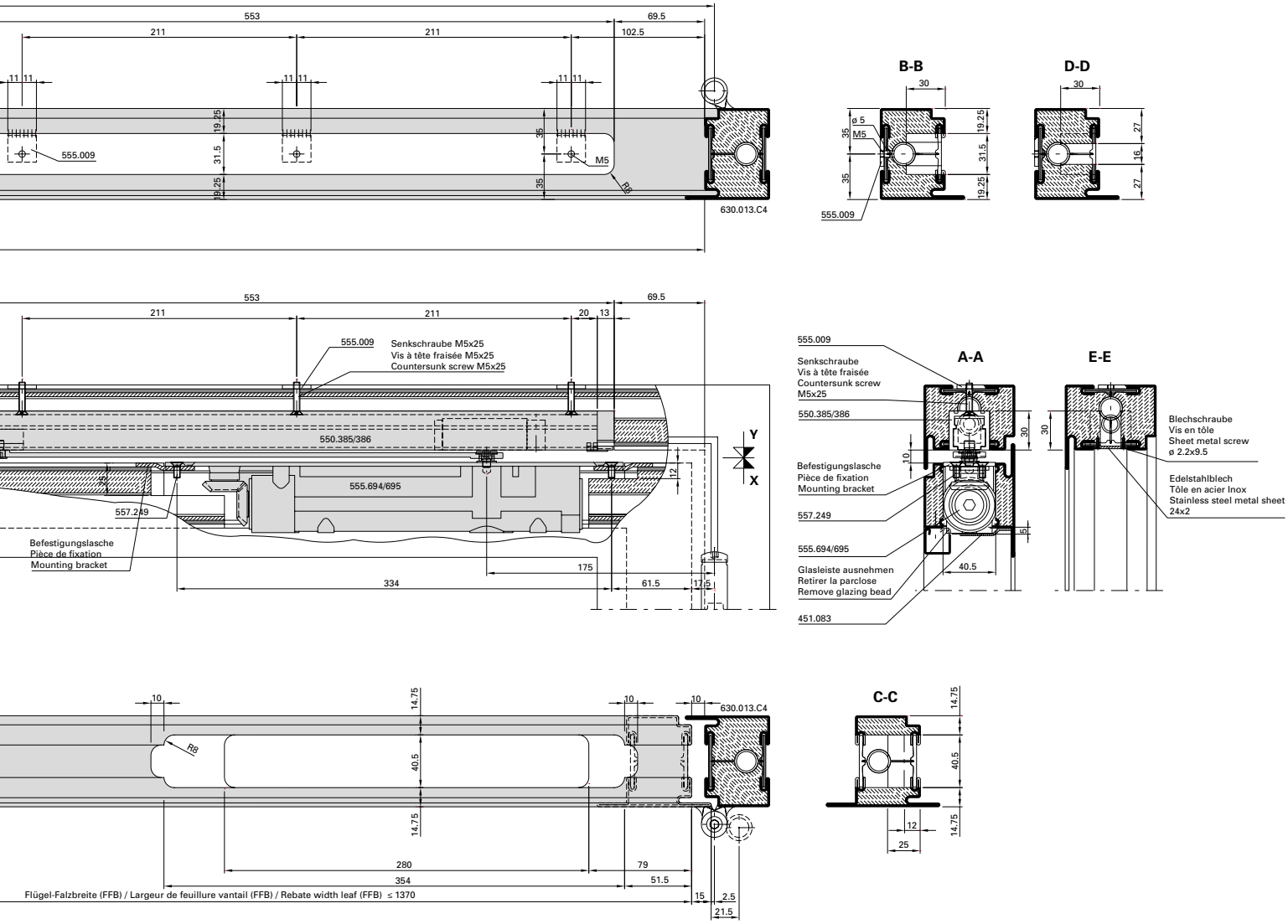

Abbildung: Gleitschiene 550.385

Max. Gangflügel FFB (GF) < 1370 mm
Max. Standflügel FFB (SF) < 1370 mm

Min. Gangflügel FFB (GF) > 760 mm
Min. Standflügel FFB (SF) > 670 mm

Max. Flügelgewicht: 180 kg

Max. Türöffnungswinkel: ca. 120°
(abhängig von Türkonstruktion)
Türstopper verwenden

Mitnehmerklappe 550.387 zwingend erforderlich!

Hinweis: Für Aussentüren nur bedingt einsetzbar.

Figure: Glissière 550.385

Max. vantail de service FFB (GF) < 1370 mm
Max. vantail semi-fixe FFB (SF) < 1370 mm

Min. vantail de service FFB (GF) > 760 mm
Min. vantail semi-fixe FFB (SF) > 670 mm

Poids vantail max. 180 kg

Angle d'ouvrant max. env. 120°
(en fonction de la construction de la porte)
Utiliser un arrêt de porte

Le doigt d'entraînement 550.387 est impérativement nécessaire!

Remarque: Pour les portes ouvrant vers l'extérieur, utilisation limitée.

Drawing: Glide rail 550.385

Max. access leaf FFB (GF) < 1370 mm
Max. secondary leaf FFB (SF) < 1370 mm

Min. access leaf FFB (GF) > 760 mm
Min. secondary leaf FFB (SF) > 670 mm

Max. leaf weight 180 kg

Max. door opening angle: approx. 120°
(depending on door construction)
Use door stop

The selector bar 550.387 is mandatory!

Note: Only suitable for certain types of external door.

ift Rosenheim
Notifizierte Produktzertifizierungsstelle
17-003082-PR01
16.09.2020
17-003083-PR01
17.07.2020
Notified Body 0757

Integrierter Türschliesser GEZE Boxer 555.674 (Grösse 3-6)
Einflügelige Türe

Ferme-porte intégré GEZE Boxer 555.674 (Taille 3-6)
Porte à un vantail

Integrated door closer GEZE Boxer 555.674 (Size 3-6)
Single leaf door

Blendrahmenbearbeitung Ansicht "X"
Finition du cadre dormant vue "X"
Outer frame operation "X"

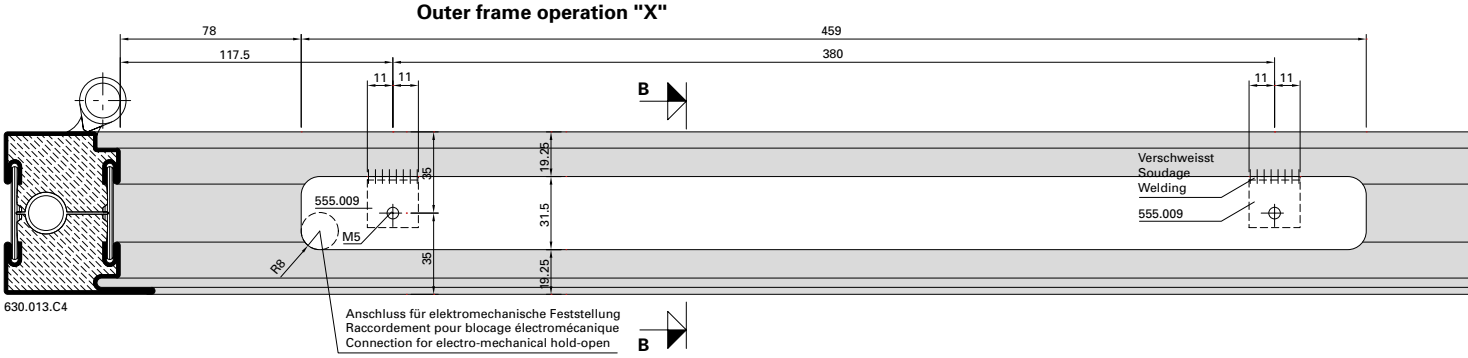

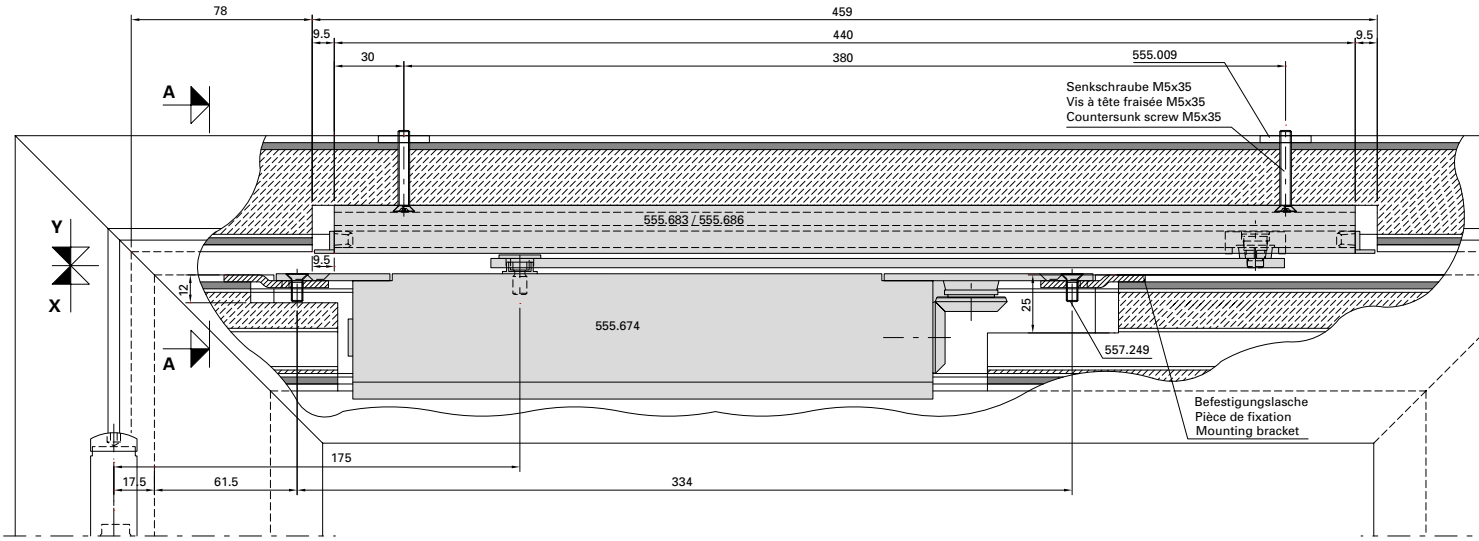

Flügelbearbeitung Ansicht "Y"
Finition de vantail vue "Y"
Leaf operation view "Y"

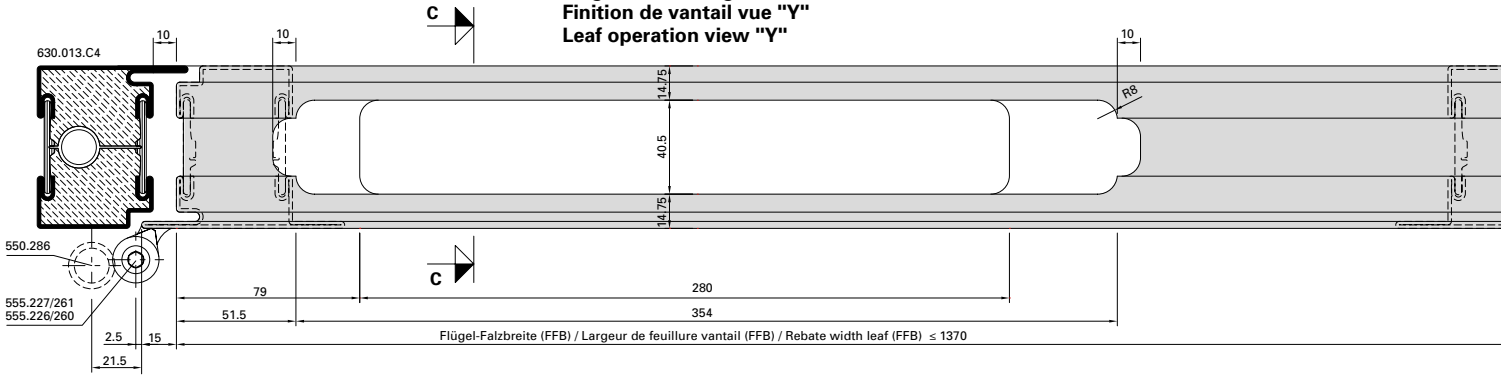

ift Rosenheim
Notifizierte Produktzertifizierungsstelle
17-003082-PR01
16.09.2020
17-003082-PR02
17.07.2020
Notified Body 0757

Integrierter Türschliesser GEZE Boxer 555.674 (Grösse 3-6) Einflügelige Türe

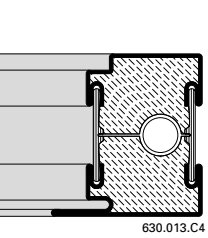

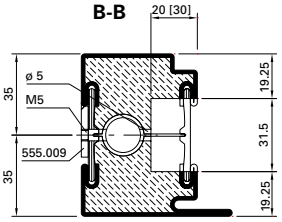

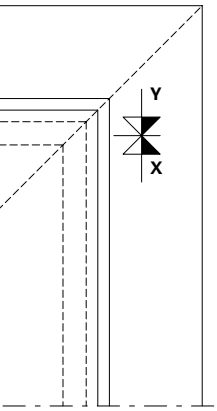

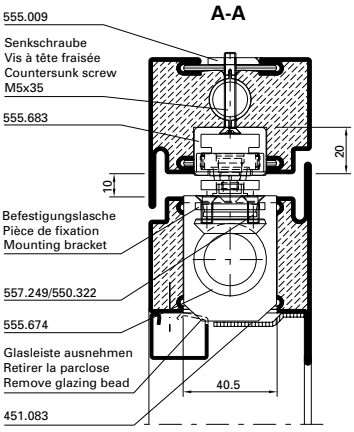

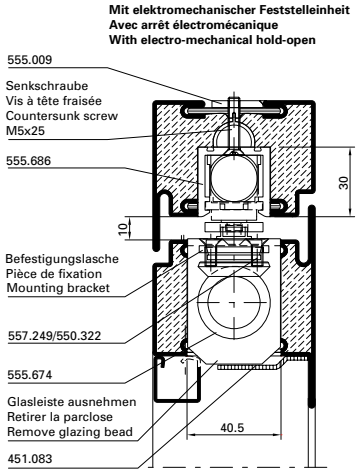

Abbildung: Gleitschiene in Normalausführung.
Gleitschiene mit elektromechanischer Feststellung (555.686) = Masse in ().

Max. Flügel FFB < 1370 mm
Min. Flügel FFB > 640 mm

Max. Flügelgewicht: 180 kg

Max. Türöffnungswinkel: ca. 120°
(abhängig von Türkonstruktion)
Türstopper verwenden

Bei Verwendung von Elektro-Türöffner gelten andere Mindestmasse.

Hinweis: Für Aussentüren nur bedingt einsetzbar.

Ferme-porte intégré GEZE Boxer 555.674 (Taille 3-6) Porte à un vantail

Figure: Glissière en version normale.
Glissière avec arrêt électromécanique (555.686) = Dimensions en ().

Max. vantail FFB < 1370 mm
Min. vantail FFB > 640 mm

Poids vantail max. 180 kg

Angle d'ouvrant max. env. 120°
(en fonction de la construction de la porte)
Utiliser un arrêt de porte

Dans le cas de gâche électrique les dimensions minimum son autres.

Remarque: Pour les portes ouvrant vers l'extérieur, utilisation limitée.

Integrated door closer GEZE Boxer 555.674 (Size 3-6) Single leaf door

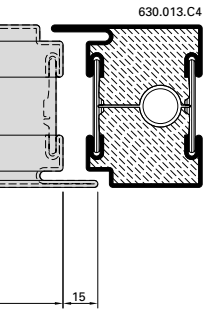

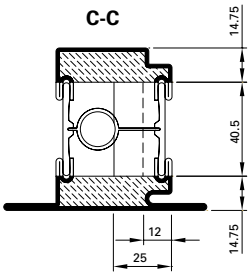

Drawing: Glide rail in standard design.
Glide rail with electro-mechanical hold-open (555.686) = Dimensions in ().

Max. leaf FFB < 1370 mm
Min. leaf FFB > 640 mm

Max. leaf weight 180 kg

Max. door opening angle: approx. 120°
(depending on door construction)
Use door stop

Alternative minimum measurements apply if electric strikes are used.

Note: Only suitable for certain types of external door.

Detail Befestigungslasche
Détail pièce de fixation
Detail mounting bracket

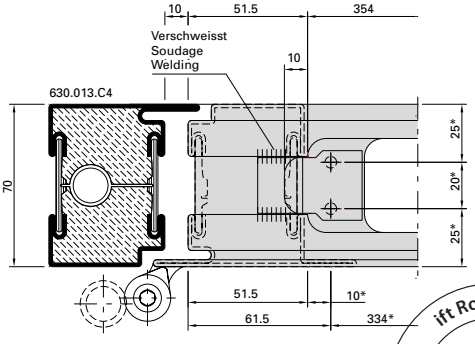

* Schliesser als Lehre verwenden
* Utiliser le ferme-porte comme gabarit
* Use door closer as jig

ift Rosenheim
Notifizierte Produktzertifizierungsstelle
17-003082-PR01
16.09.2020
17-003083-PR01
17.07.2020
Notified Body 0757

Integrierter Türschliesser GEZE Boxer, 555.674 (Grösse 3-6) Zweiflügelige Türe

Ferme-porte intégré GEZE Boxer, 555.674 (Taille 3-6) Porte à deux vantaux

Integrated door closer GEZE Boxer, 555.674 (Size 3-6) Double leaf door

Blendrahmenbearbeitung Ansicht "X"
Finition du cadre dormant vue "X"
Outer frame operation "X"

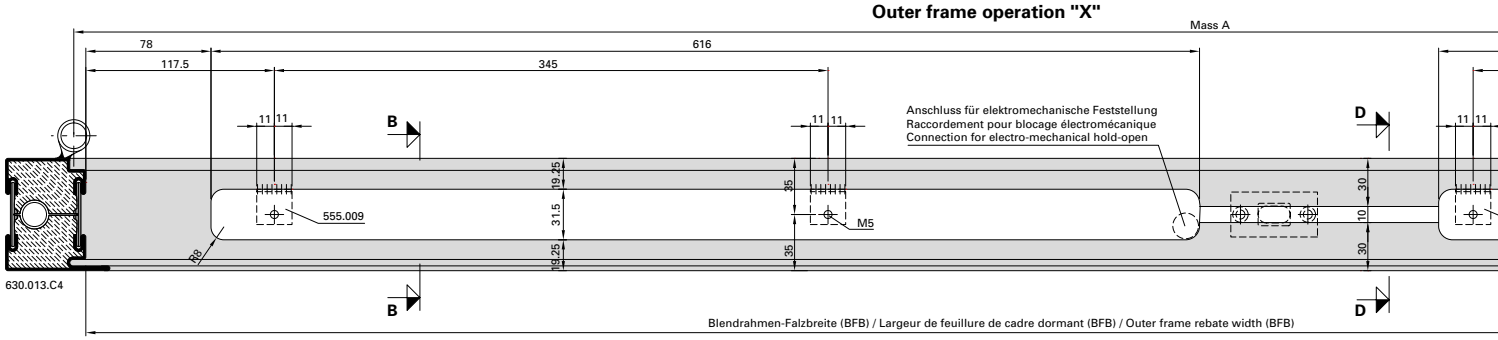

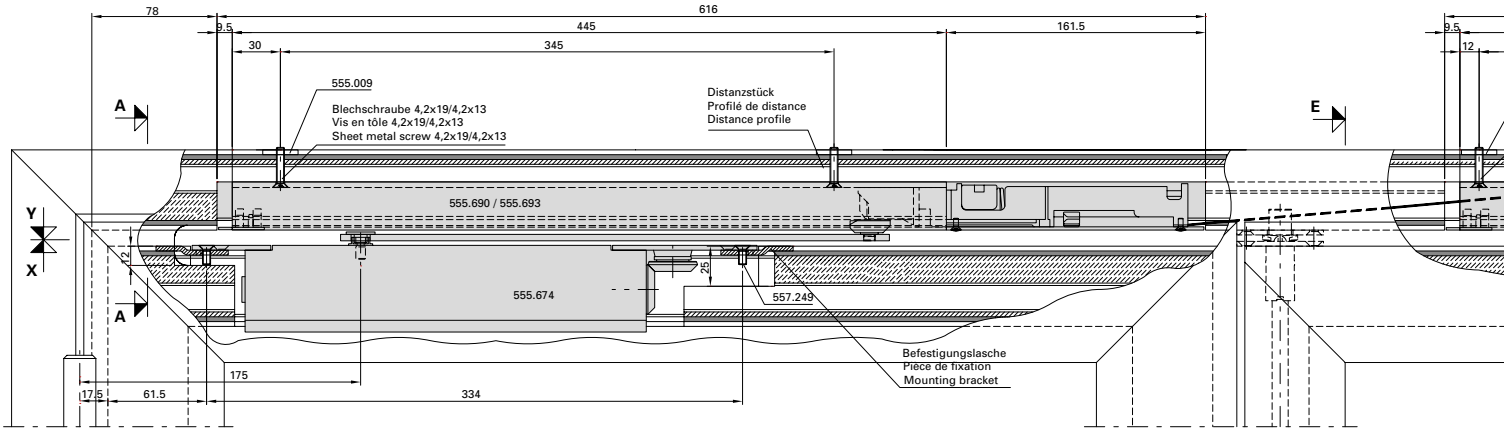

Flügelbearbeitung Ansicht "Y"
Finition de vantail vue "Y"
Leaf operation view "Y"

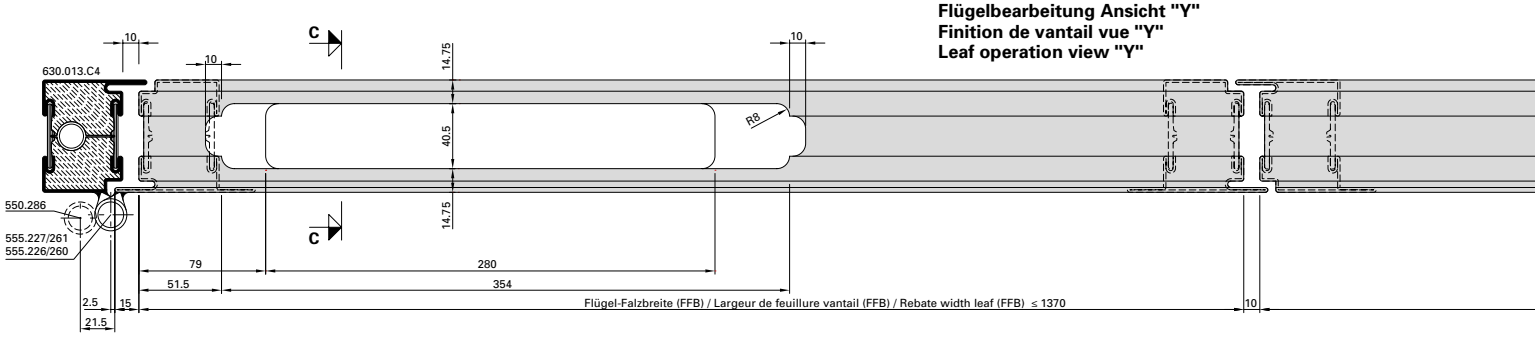

Detail Befestigungslasche
Détail pièce de fixation
Detail mounting bracket

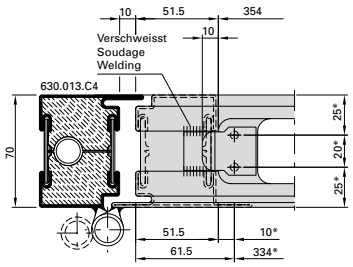

* Schliesser als Lehre verwenden
* Utiliser le ferme-porte comme gabarit
* Use door closer as jig

ift Rosenheim
Notifizierte Produktzertifizierungsstelle
17-003082-PR01
16.09.2020
17-003082-PR02
17.07.2020
Notified Body 0757

Beschlageinbau (33-0101-E-012)
Montage des ferrures (33-0101-E-012)
Installation of fittings (33-0101-E-012)

Integrierter Türschliesser GEZE Boxer, 555.674 (Grösse 3-6) Zweiflügelige Türe

Ferme-porte intégré GEZE Boxer, 555.674 (Taille 3-6) Porte à deux vantaux

Integrated door closer GEZE Boxer, 555.674 (Size 3-6) Double leaf door

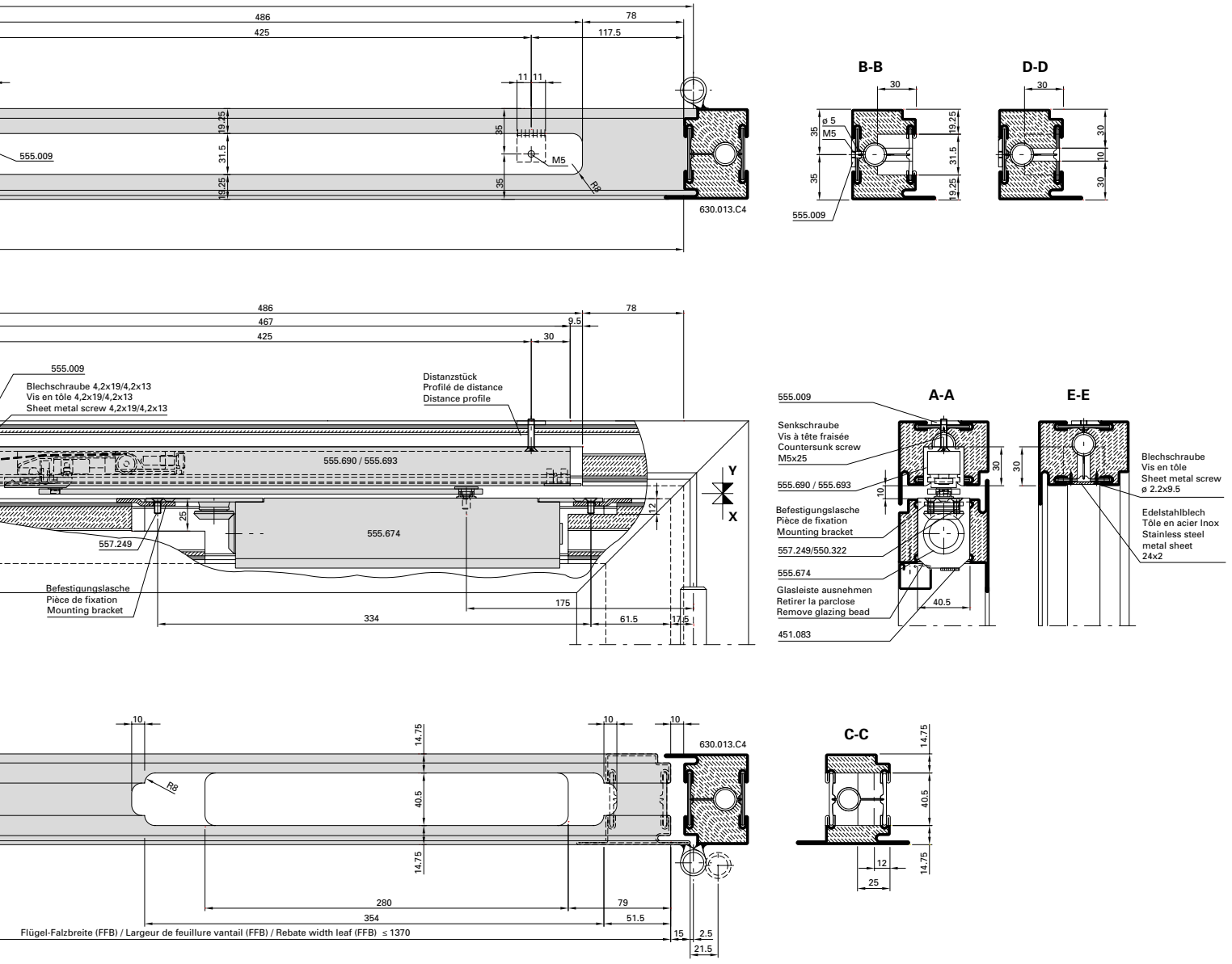

Abbildung: Gleitschiene in Normalausführung

Max. Gangflügel FFB (GF) < 1370 mm
Max. Standflügel FFB (SF) < 1370 mm

Min. Gangflügel FFB (GF) > 760 mm
Min. Standflügel FFB (SF) > 630 mm

Max. Flügelgewicht: 180 kg

Max. Türöffnungswinkel: ca. 120°
(abhängig von Türkonstruktion)
Türstopper verwenden

Mitnehmerklappe 550.387 zwingend erforderlich!

Hinweis: Für Aussentüren nur bedingt einsetzbar.

Figure: Glissière en version normale

Max. vantail de service FFB (GF) < 1370 mm
Max. vantail semi-fixe FFB (SF) < 1370 mm

Min. vantail de service FFB (GF) > 760 mm
Min. vantail semi-fixe FFB (SF) > 630 mm

Poids vantail max. 180 kg

Angle d'ouvrant max. env. 120°
(en fonction de la construction de la porte)
Utiliser un arrêt de porte

Le doigt d'entraînement 550.387 est impérativement nécessaire!

Remarque: Pour les portes ouvrant vers l'extérieur, utilisation limitée.

Drawing: Glide rail in standard design

Max. access leaf FFB (GF) < 1370 mm
Max. secondary leaf FFB (SF) < 1370 mm

Min. access leaf FFB (GF) > 760 mm
Min. secondary leaf FFB (SF) > 630 mm

Max. leaf weight 180 kg

Max. door opening angle: approx. 120°
(depending on door construction)
Use door stop

The selector bar 550.387 is mandatory!

Note: Only suitable for certain types of external door.

ift Rosenheim
Notifizierte Produktzertifizierungsstelle
17-003082-PR01
16.09.2020
17-003083-PR01
17.07.2020
Notified Body 0757

Türschliesser
Assa Abloy DC240 mit Arm
DC190, DC191, DC199
Türblattmontage Bandseite

Ferme-porte
Assa Abloy DC240 mit Arm
DC190, DC191, DC199
Montage du vantail côté paumelle

Door closer
Assa Abloy DC240 mit Arm
DC190, DC191, DC199
Door leaf installation on the hinge side

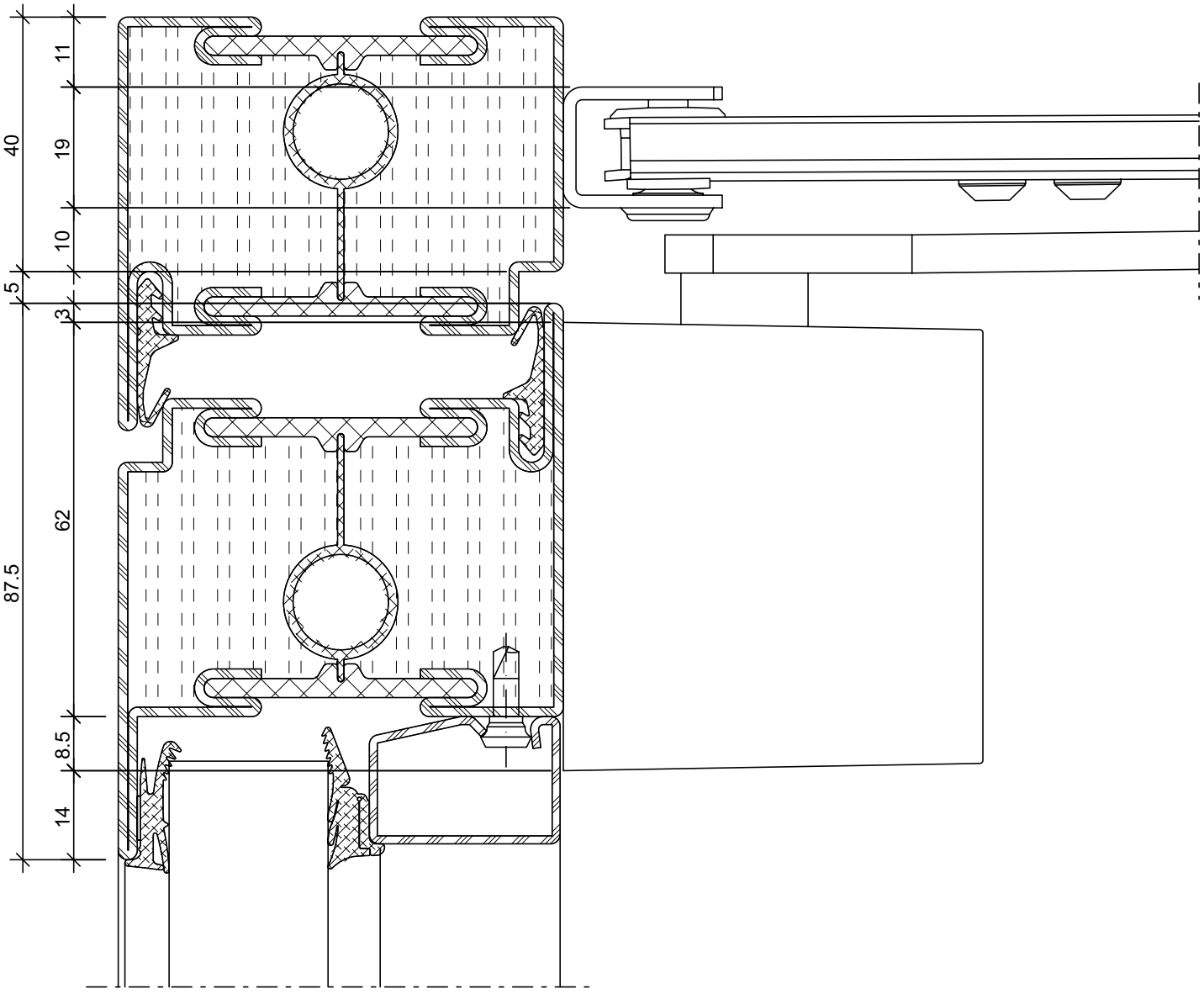

ift Rosenheim
Notifizierte Produkt-zertifizierungsstelle
17-003082-PR01
16.09.2020
17-003082-FPC01
17.07.2020
Notified Body 0757

Türschliesser
Assa Abloy DC240 mit Arm
DC190, DC191, DC199
Sturzmontage Bandgegenseite

Ferme-porte
Assa Abloy DC240 mit Arm
DC190, DC191, DC199
Montage en tête côté opposé à la paumelle

Door closer
Assa Abloy DC240 mit Arm
DC190, DC191, DC199
Transom mounting, handle side

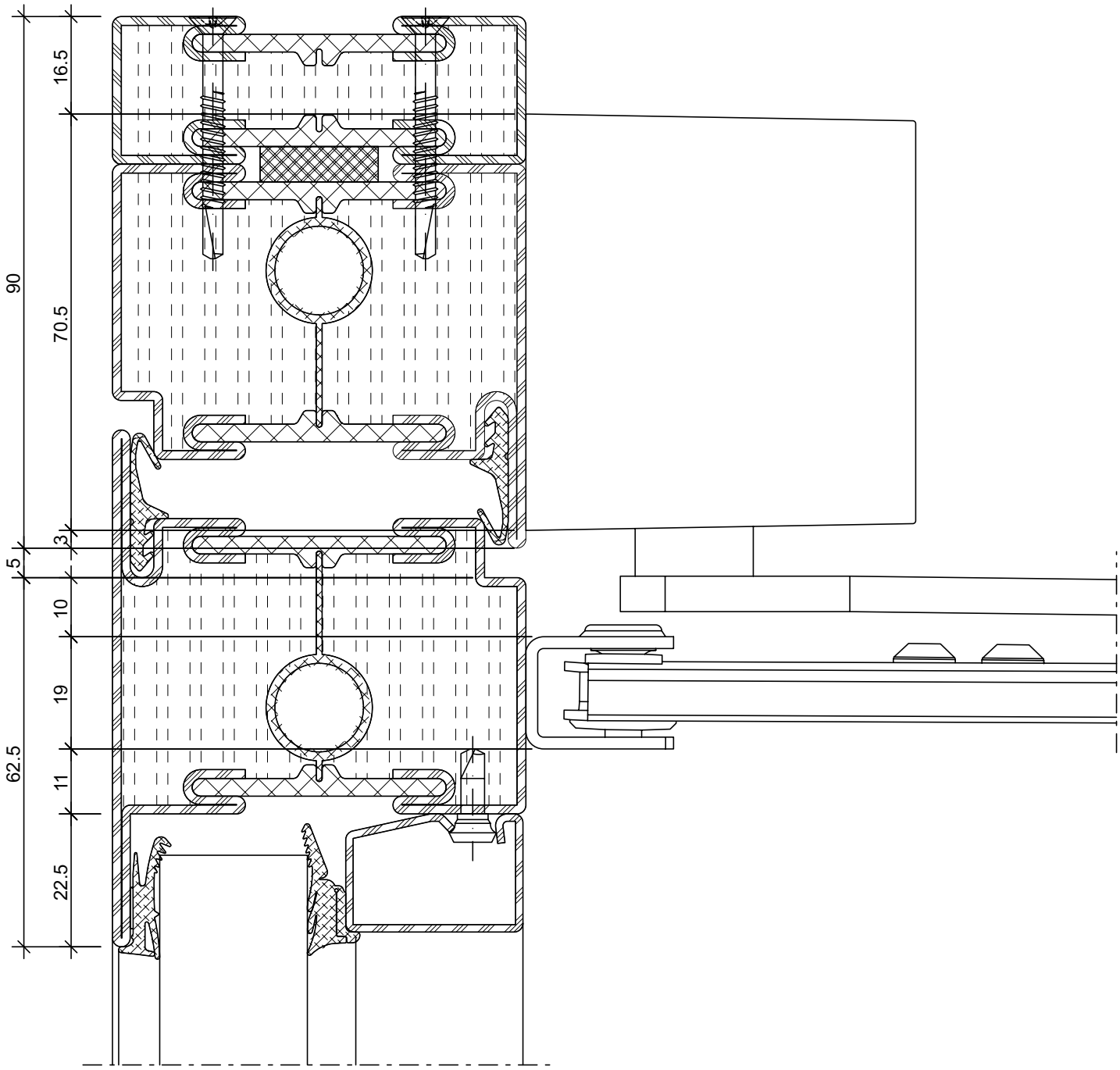

ift Rosenheim
Notifizierte Produktzertifizierungsstelle
17-003082-PR01
16.09.2020
17-003083-PR01
17.07.2020
Notified Body 0757

Türschliesser
Abloy DC334 mit Arm
DC190, DC191, DC199
Abloy DC335 mit Gleitschiene
DC193, DC194
Türblattmontage Bandseite

Ferme-porte
Abloy DC334 mit Arm
DC190, DC191, DC199
Abloy DC335 avec glissière
DC193, DC194
Montage du vantail côté paumelle

Door closer
Abloy DC334 mit Arm
DC190, DC191, DC199
Abloy DC335 with slide rail
DC193, DC194
Door leaf installation on the hinge side

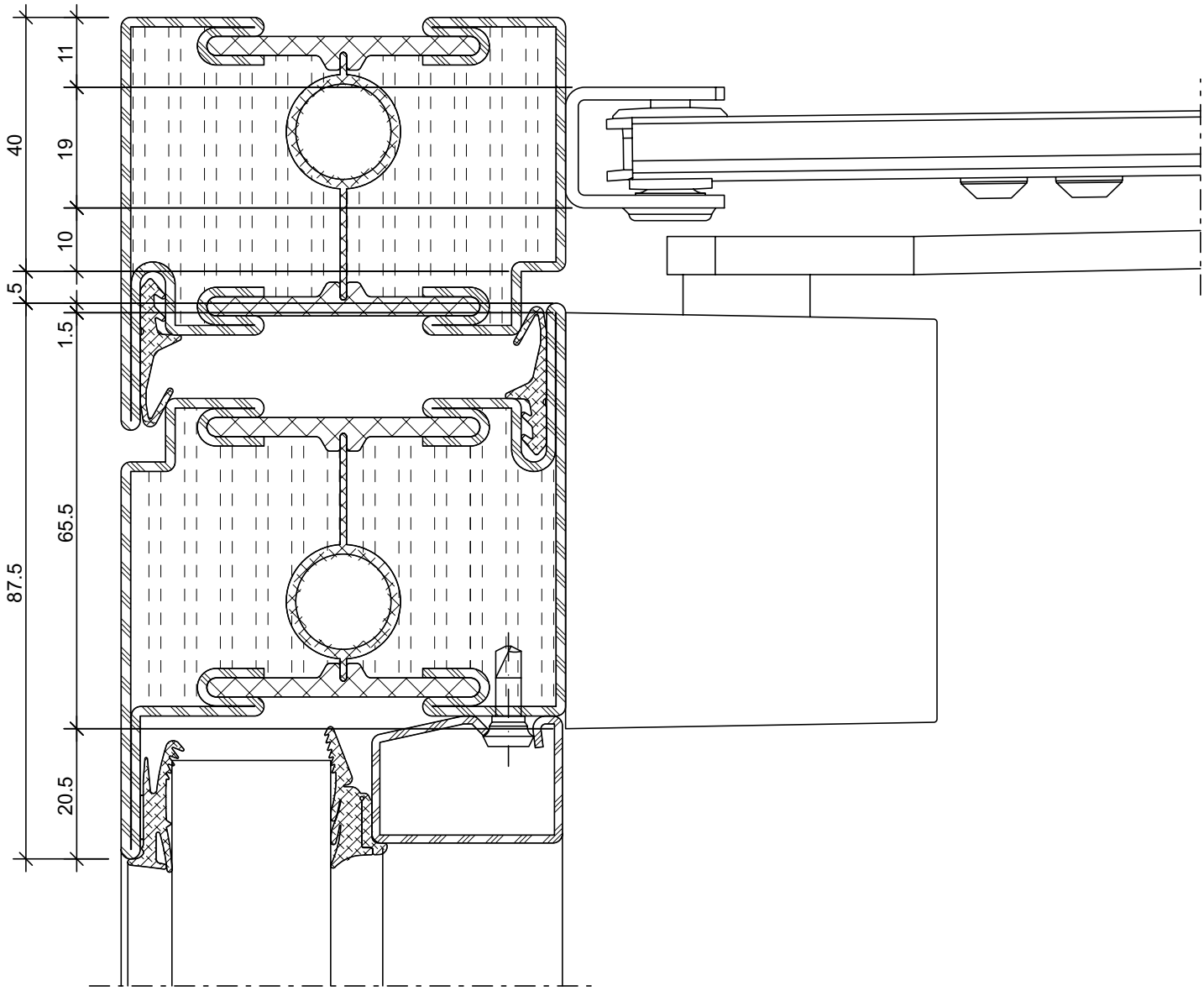

ift Rosenheim
Notifizierte Produktzertifizierungsstelle
17-003082-PR01
16.09.2020
17-003082-PR02
17.07.2020
Notified Body 0757

Türschliesser
Abloy DC334 mit Arm
DC190, DC191, DC199
Abloy DC335 mit Gleitschiene
DC193, DC194
Sturzmontage Bandgegenseite

Ferme-porte
Abloy DC334 mit Arm
DC190, DC191, DC199
Abloy DC335 avec glissière
DC193, DC194
Montage en tête côté opposé à la paumelle

Door closer
Abloy DC334 mit Arm
DC190, DC191, DC199
Abloy DC335 with slide rail
DC193, DC194
Transom mounting, handle side

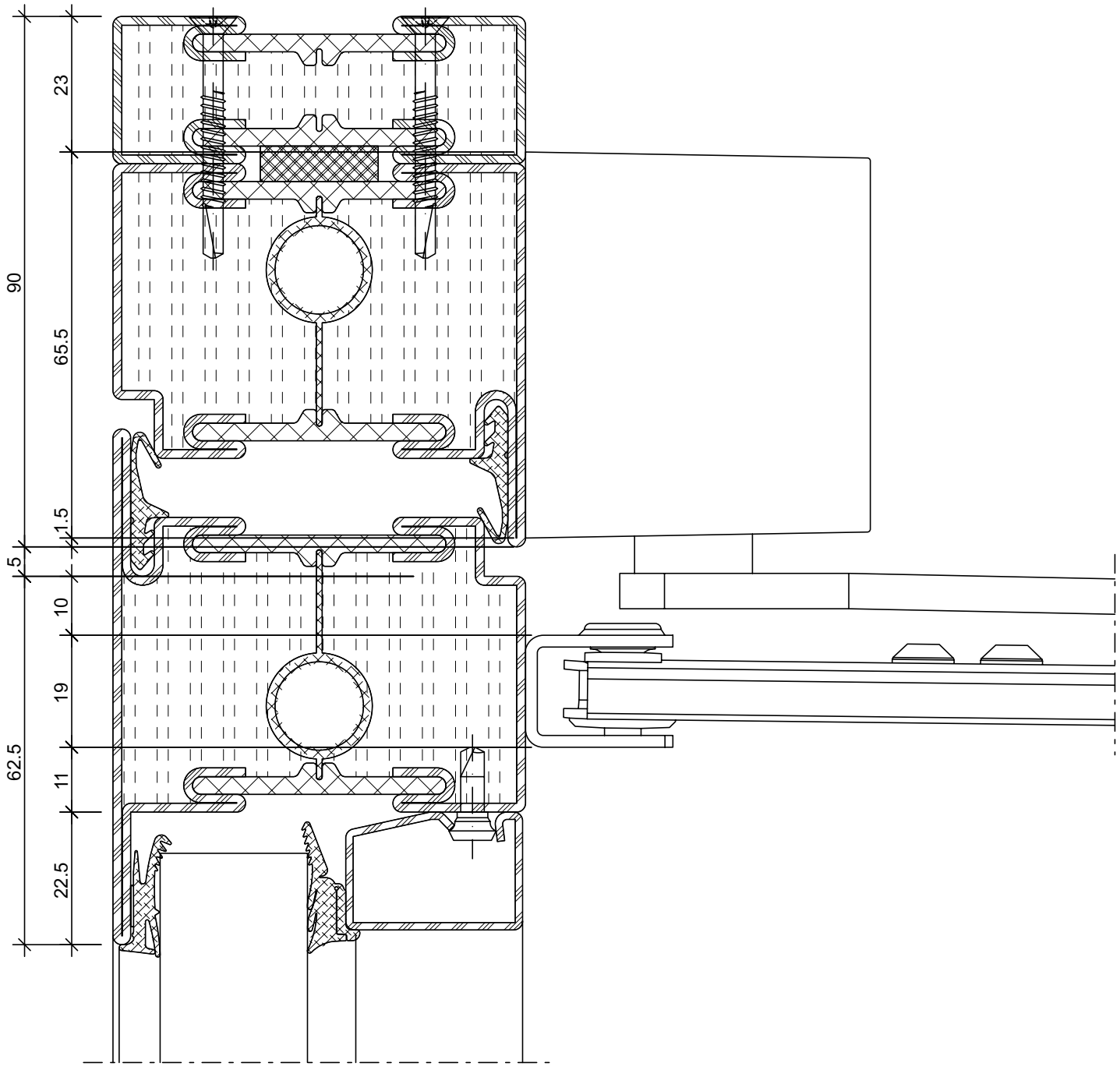

ift Rosenheim
Notifizierte Produkt-zertifizierungsstelle
17-003082-PR01
16.09.2020
17-003083-PR01
17.07.2020
Notified Body 0757

Türschliesser
Abloy DC250/DC330 mit Gleitschiene DC193, DC194
Türblattmontage Bandseite

Ferme-porte
Abloy DC250/DC330 avec glissière DC193, DC194
Montage du vantail côté paumelle

Door closer
Abloy DC250/DC330 with slide rail DC193, DC194
Door leaf installation on the hinge side

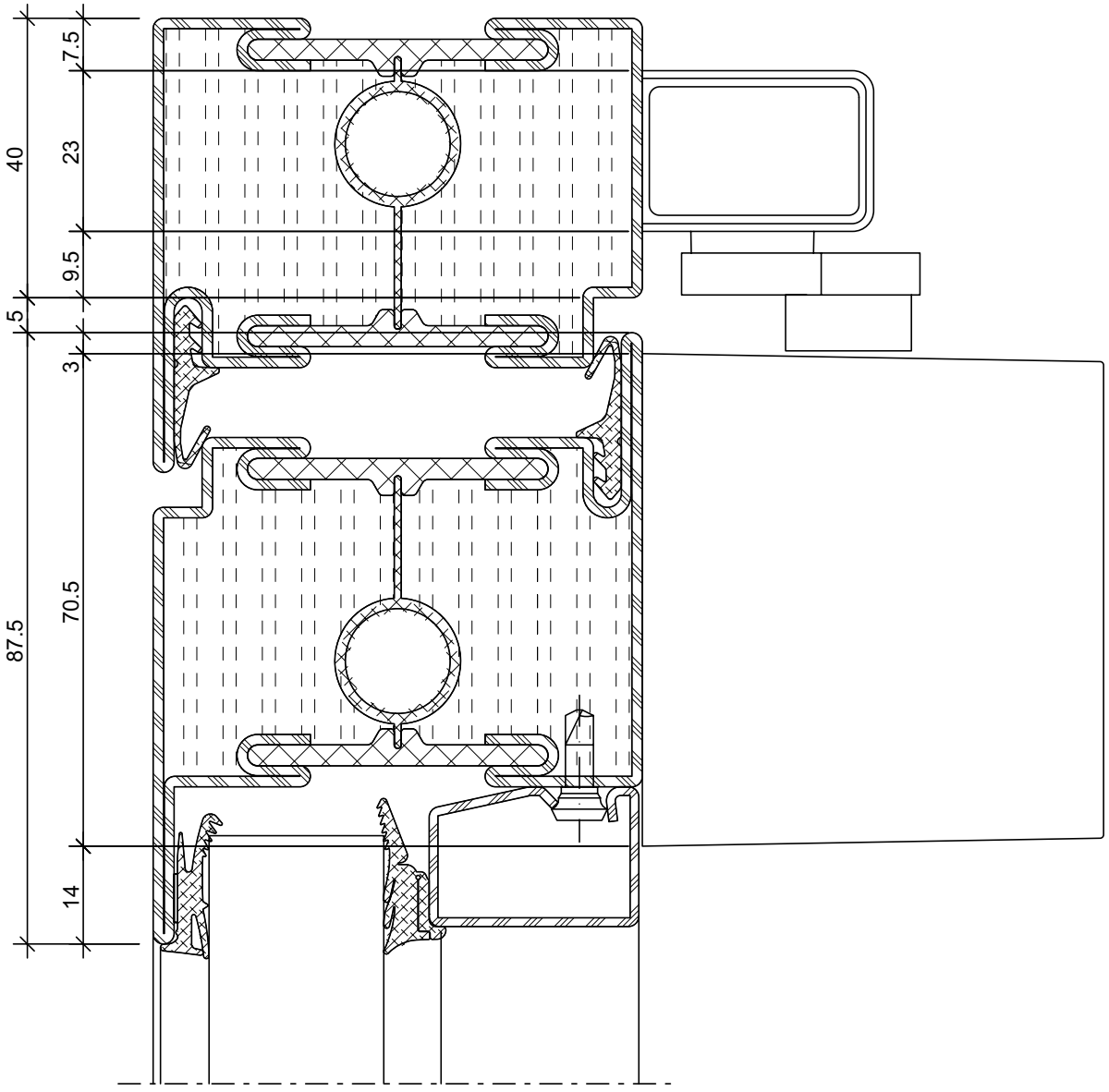

ift Rosenheim
Notifizierte Produkt-zertifizierungsstelle
17-003082-PR01
16.09.2020
17-003083-PR01
17.07.2020
Notified Body 0757

Türschliesser
Abloy DC250/DC330 mit
Gleitschiene DC193, DC194
Sturzmontage Bandseite

Ferme-porte
Abloy DC250/DC330 avec glissière
DC193, DC194
Montage en tête côté paumelle

Door closer
Abloy DC250/DC330 with slide rail
DC193, DC194
Transom mounting on the hinge side

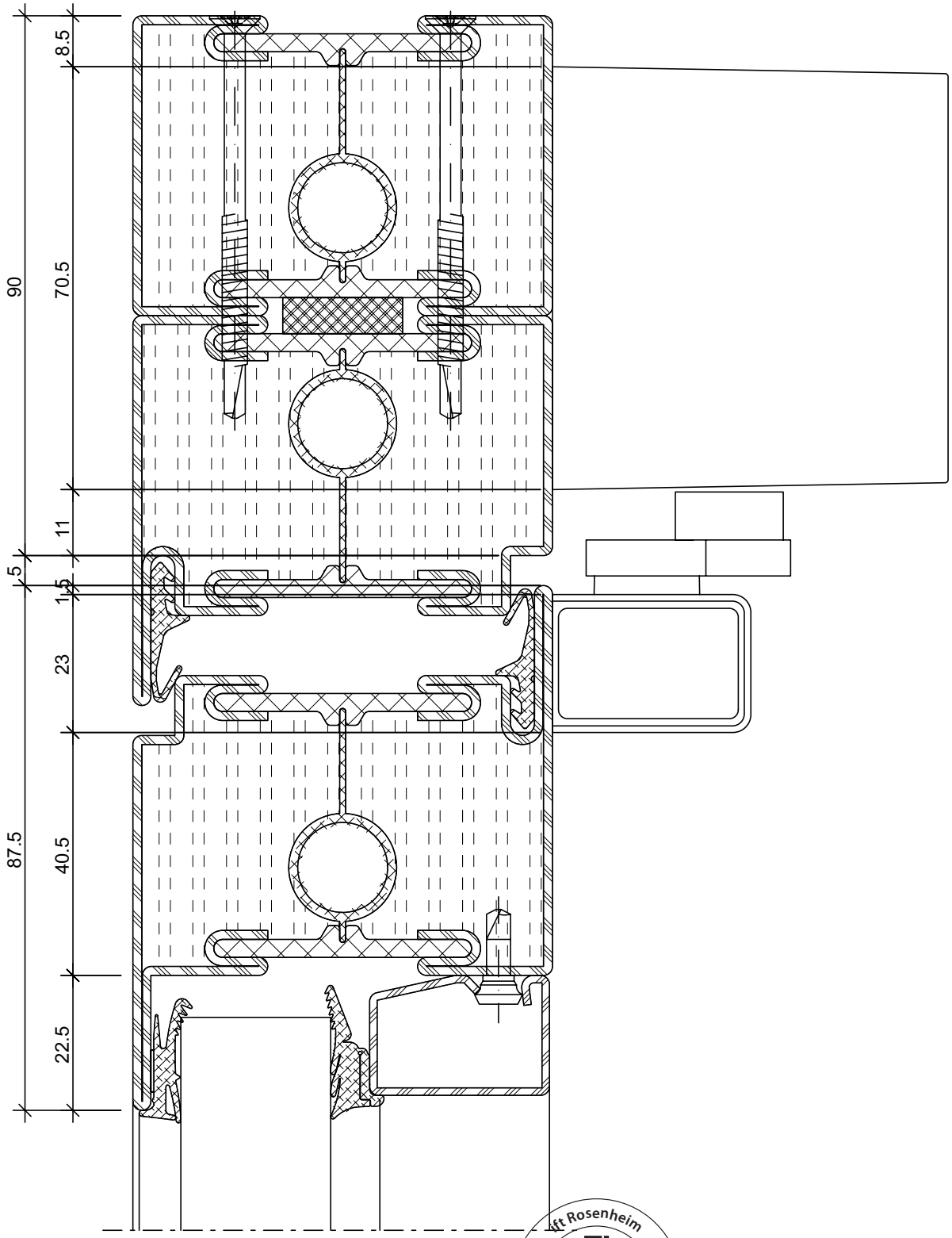

ift Rosenheim
Notifizierte Produktzertifizierungsstelle
17-003082-PR01
16.09.2020
17-003083-PR01
17.07.2020
Notified Body 0757

Türschliesser
Abloy DC250/DC330 mit Gleitschiene DC193, DC194
Türblattmontage Bandgegenseite

Ferme-porte
Abloy DC250/DC330 avec glissière DC193, DC194
Montage du vantail côté opposé à la paumelle

Door closer
Abloy DC250/DC330 with slide rail DC193, DC194
Door leaf installation, handle side

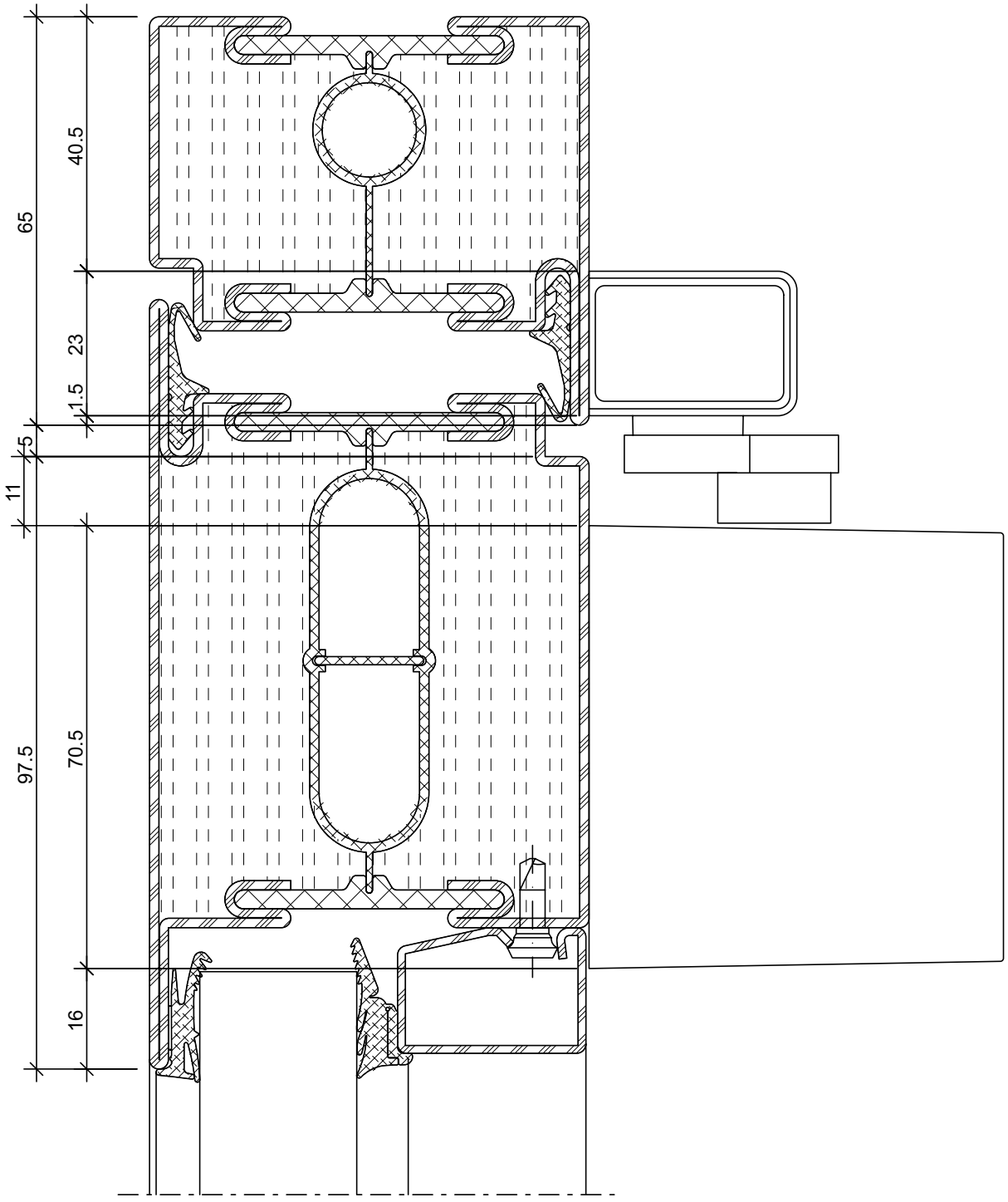

ift Rosenheim
Notifizierte Produktzertifizierungsstelle
17-003082-PR01
16.09.2020
17-003082-FPC01
17.07.2020
Notified Body 0757

Türschliesser
Abloy DC250/DC330 mit
Gleitschiene DC193, DC194
Sturzmontage Bandgegenseite

Ferme-porte
Abloy DC250/DC330 avec glissière
DC193, DC194
Montage en tête côté opposé
à la paumelle

Door closer
Abloy DC250/DC330 with slide rail
DC193, DC194
Transom mounting, handle side

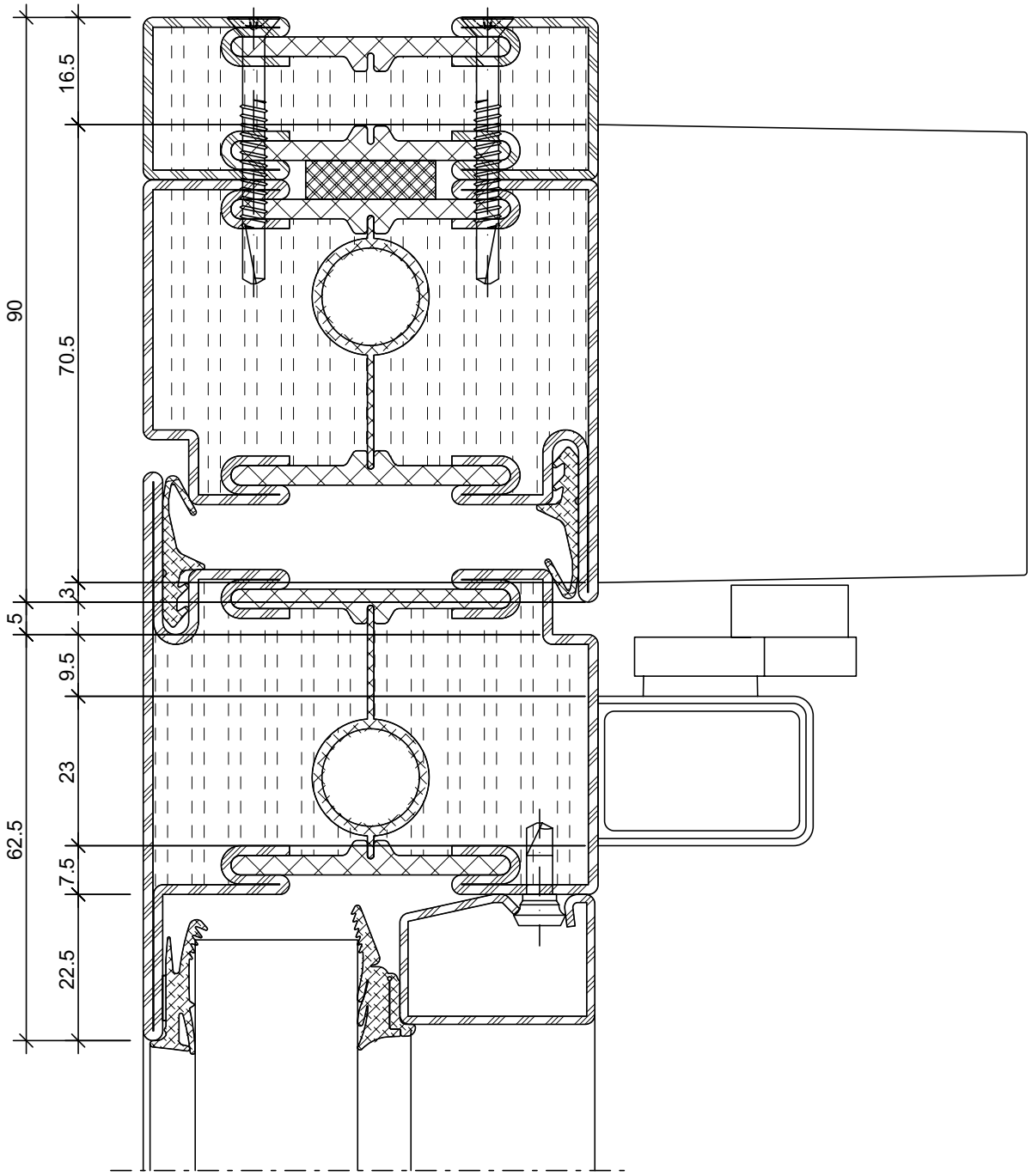

Türschliesser
Assa Abloy DC700, DC 700G-FT, DC700G-FM, DC500
Türblattmontage Bandseite

Ferme-porte
Assa Abloy DC700, DC 700G-FT, DC700G-FM, DC500
Montage du vantail côté paumelle

Door closer
Assa Abloy DC700, DC 700G-FT, DC700G-FM, DC500
Door leaf installation on the hinge side

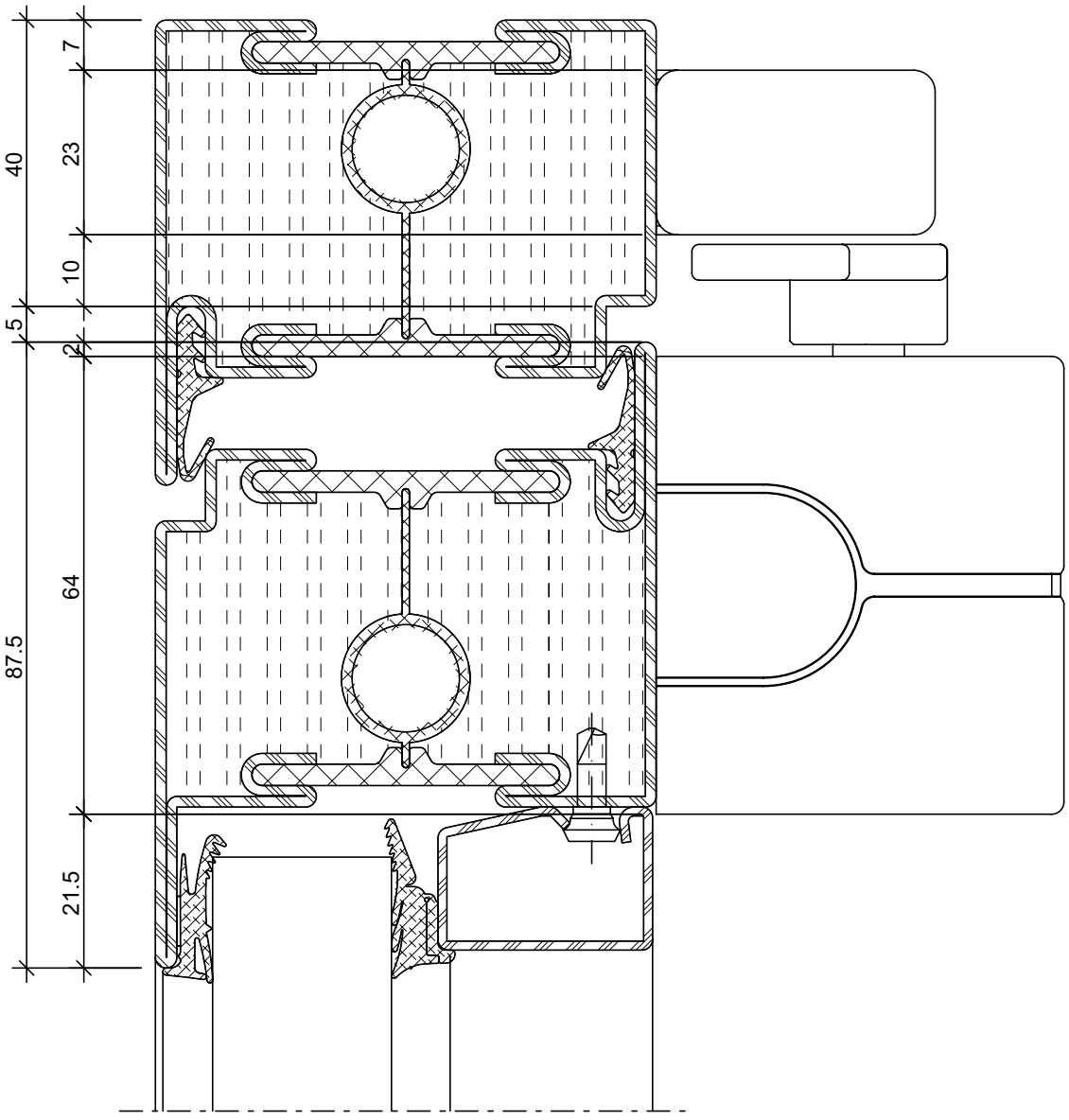

ift Rosenheim
Notifizierte Produkt-zertifizierungsstelle
17-003082-PR01
16.09.2020
17-003082-PR02
17.07.2020
Notified Body 0757

Türschliesser
Assa Abloy DC700, DC 700G-FT, DC700G-FM, DC500
Türblattmontage Bandseite

Ferme-porte
Assa Abloy DC700, DC 700G-FT, DC700G-FM, DC500
Montage du vantail côté paumelle

Door closer
Assa Abloy DC700, DC 700G-FT, DC700G-FM, DC500
Door leaf installation on the hinge side

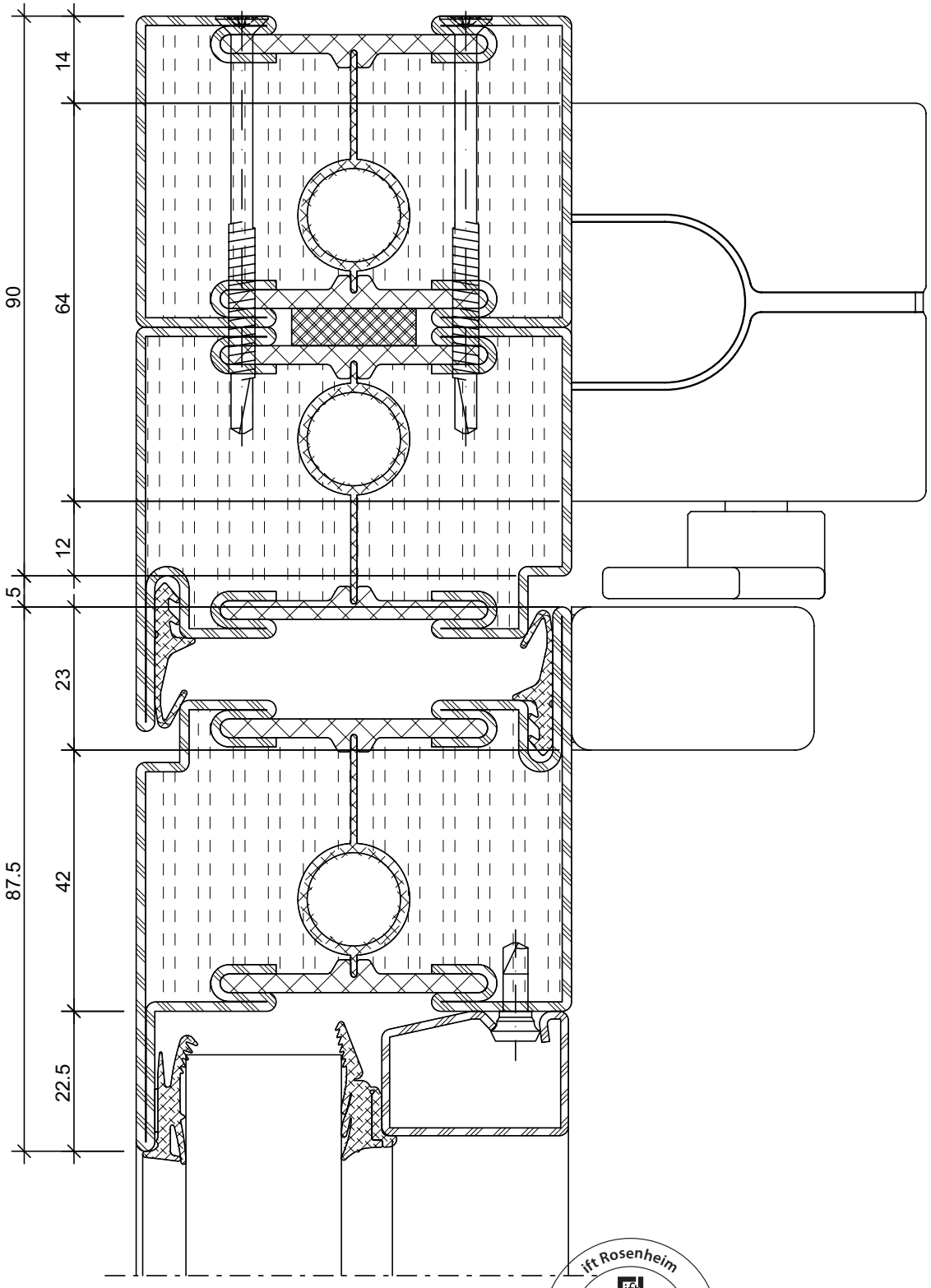

ift Rosenheim
Notifizierte Produkt-zertifizierungsstelle
17-003082-PR01
16.09.2020
17-003083-PR01
17.07.2020
Notified Body 0757

Türschliesser
Assa Abloy DC700, DC 700G-FT, DC700G-FM, DC500
Türblattmontage Bandgegenseite

Ferme-porte
Assa Abloy DC700, DC 700G-FT, DC700G-FM, DC500
Montage du vantail côté opposé à la paumelle

Door closer
Assa Abloy DC700, DC 700G-FT, DC700G-FM, DC500
Door leaf installation, handle side

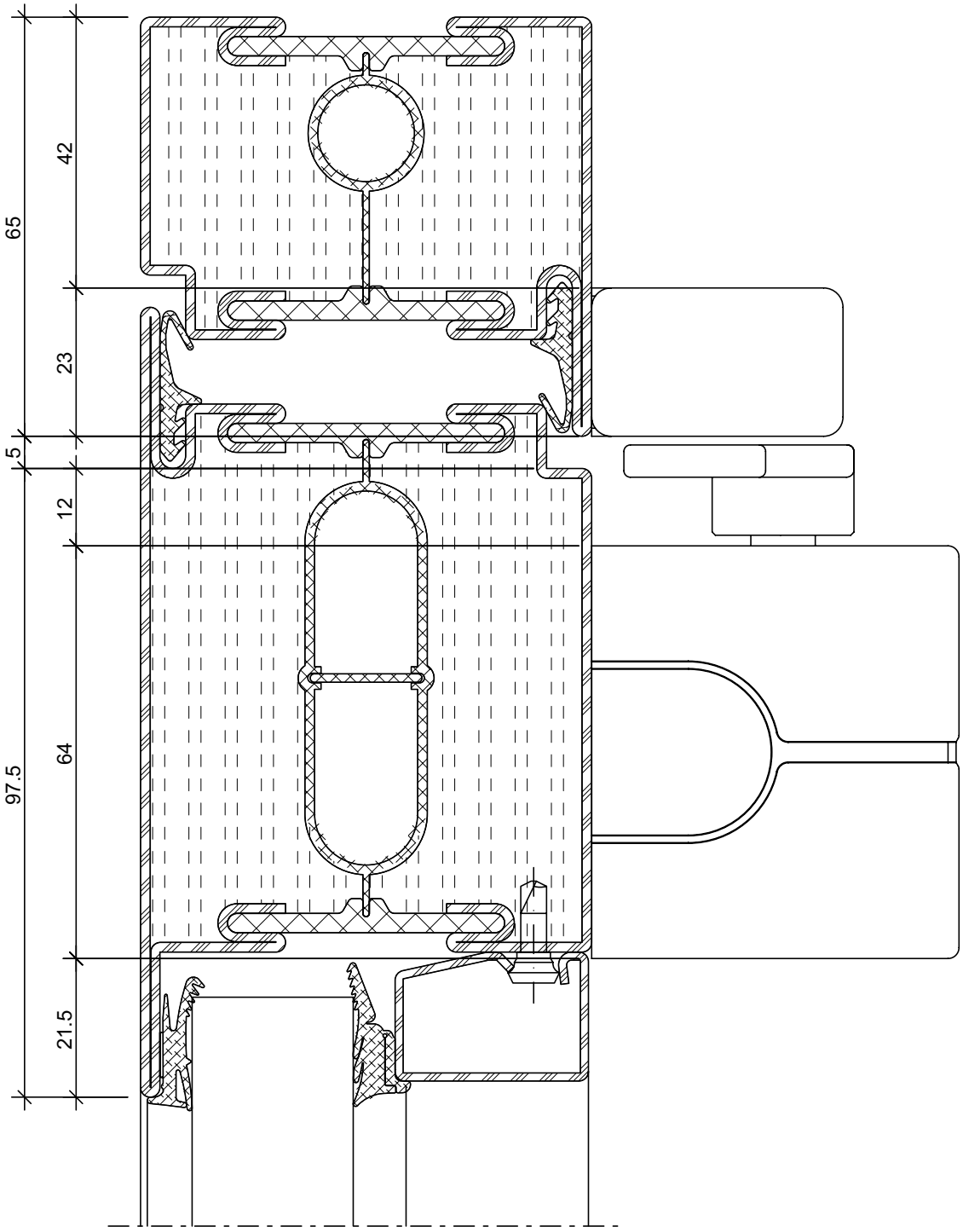

ift Rosenheim
Notifizierte Produkt-zertifizierungsstelle
17-003082-PR01
16.09.2020
17-003082-FPC01
17.07.2020
Notified Body 0757

Türschliesser
Assa Abloy DC700, DC 700G-FT, DC700G-FM, DC500
Sturzmontage Bandgegenseite

Ferme-porte
Assa Abloy DC700, DC 700G-FT, DC700G-FM, DC500
Montage en tête côté opposé à la paumelle

Door closer
Assa Abloy DC700, DC 700G-FT, DC700G-FM, DC500
Transom mounting, handle side

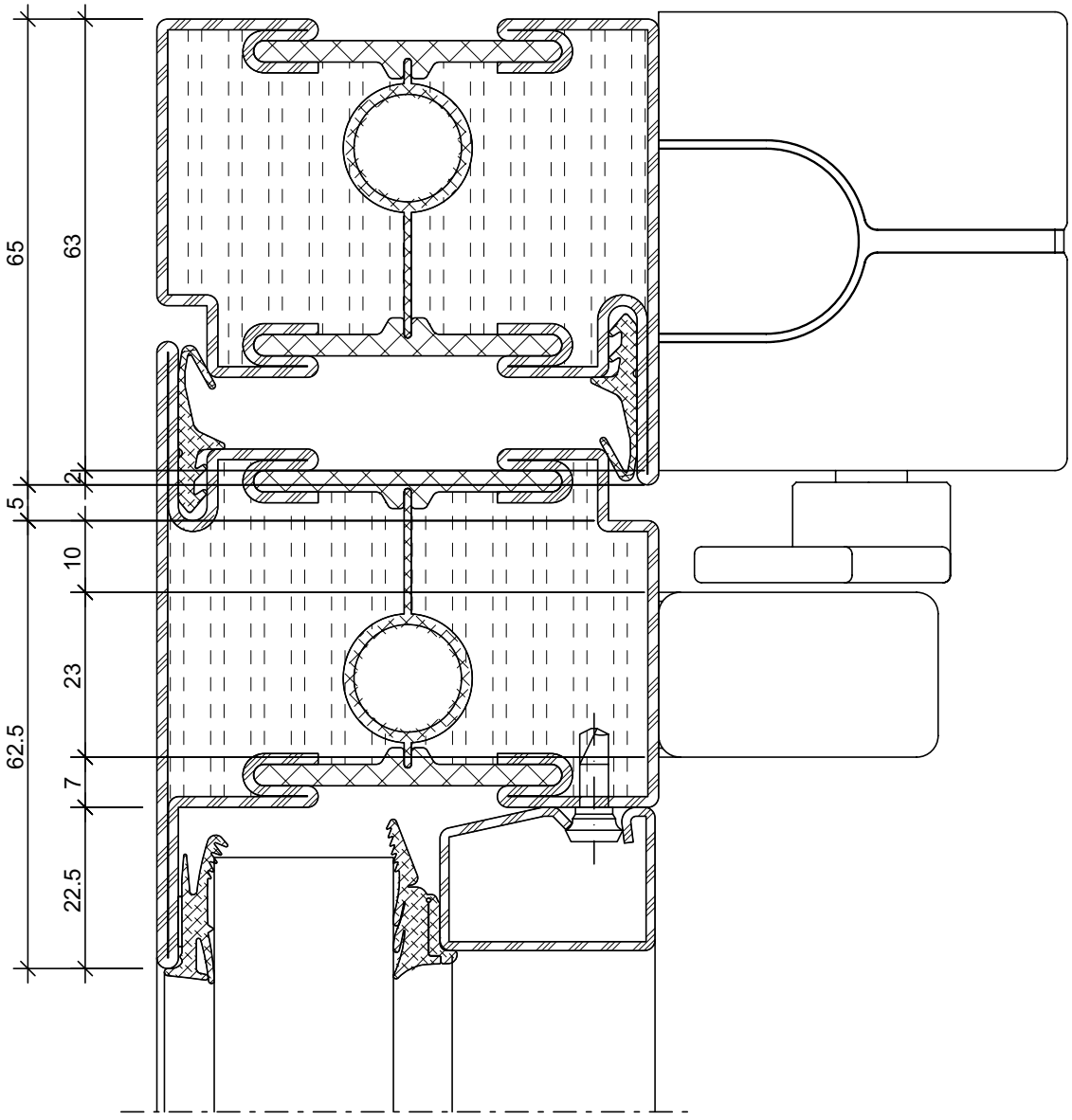

ift Rosenheim
Notifizierte Produkt-zertifizierungsstelle
17-003082-PR01
16.09.2020
17-003083-PR01
17.07.2020
Notified Body 0757

Türschliesser
Dorma TS 93 B
Türblattmontage Bandseite

Ferme-porte
Assa Abloy DC250 / DC330
Montage du vantail côté paumelle

Door closer
Assa Abloy DC250 / DC330
Door leaf installation on the hinge side

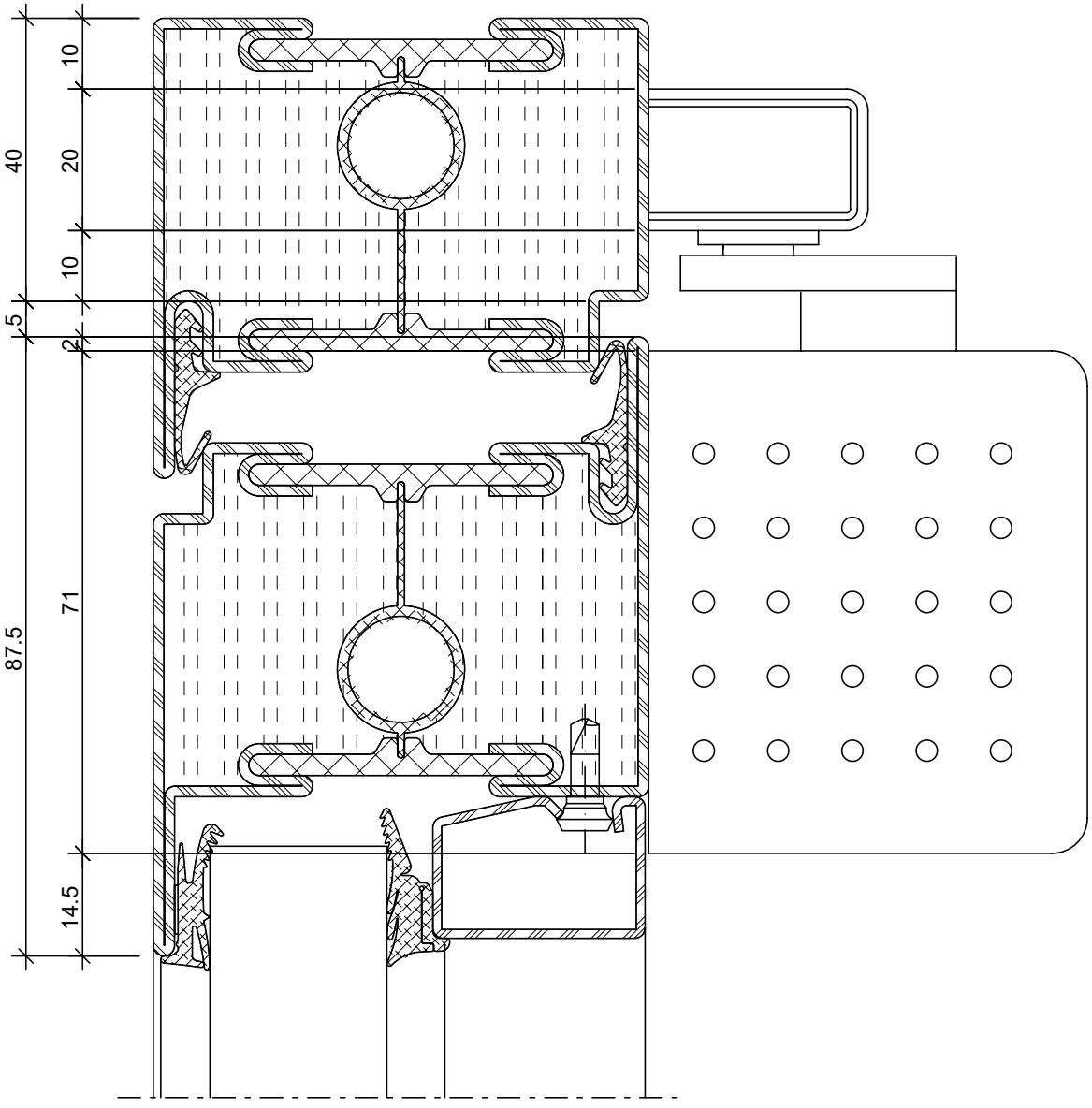

ift Rosenheim
Notifizierte Produkt-zertifizierungsstelle
17-003082-PR01
16.09.2020
17-003082-PR02
17.07.2020
Notified Body 0757

Türschliesser
Dorma TS 93 G
Sturzmontage Bandseite

Ferme-porte
Dorma TS 93 G
Montage en tête côté paumelle

Door closer
Dorma TS 93 G
Transom mounting on the hinge side

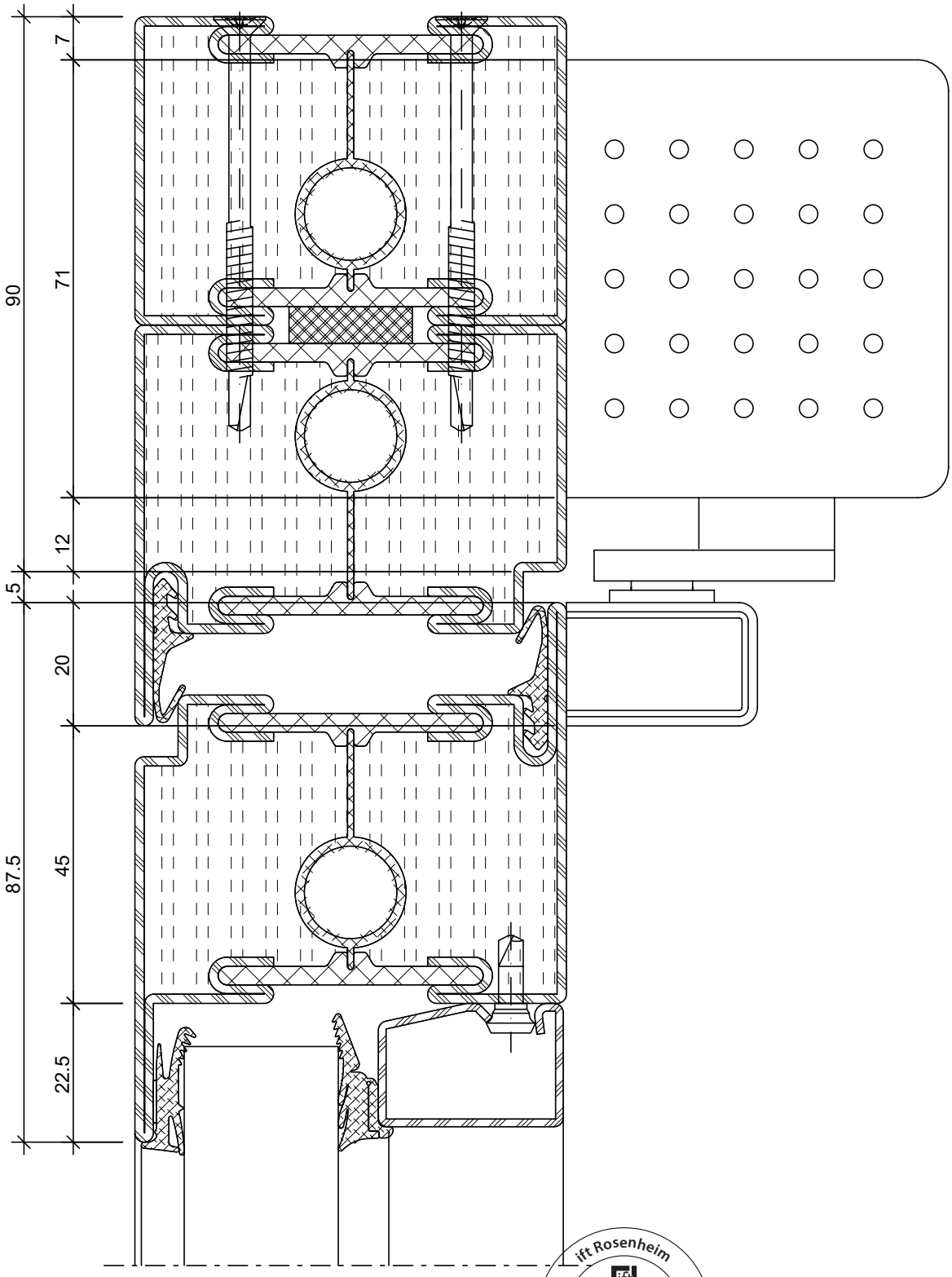

ift Rosenheim
Notifizierte Produkt-zertifizierungsstelle
17-003082-PR01
16.09.2020
17-003083-PR01
17.07.2020
Notified Body 0757

Türschliesser
Dorma TS 93 G
Türblattmontage Bandgegenseite

Ferme-porte
Dorma TS 93 G
Montage du vantail côté opposé à la paumelle

Door closer
Dorma TS 93 G
Door leaf installation, handle side

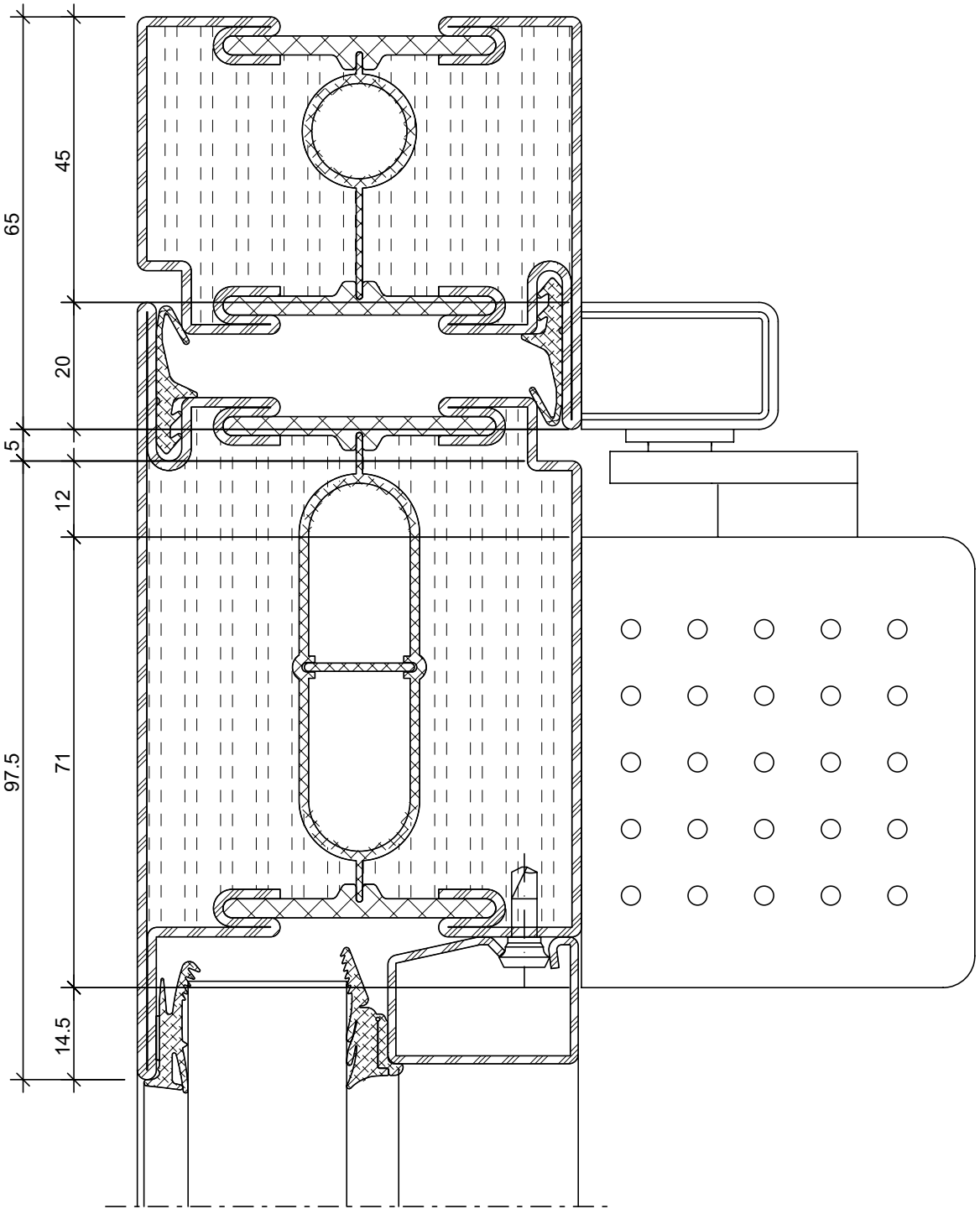

ift Rosenheim
Notifizierte Produkt-zertifizierungsstelle
17-003082-PR01
16.09.2020
17-003083-PR01
17.07.2020
Notified Body 0757

Türschliesser
Dorma TS 93 B
Sturzmontage Bandgegenseite

Ferme-porte
Dorma TS 93 B
Montage en tête côté opposé à la paumelle

Door closer
Dorma TS 93 B
Transom mounting, handle side

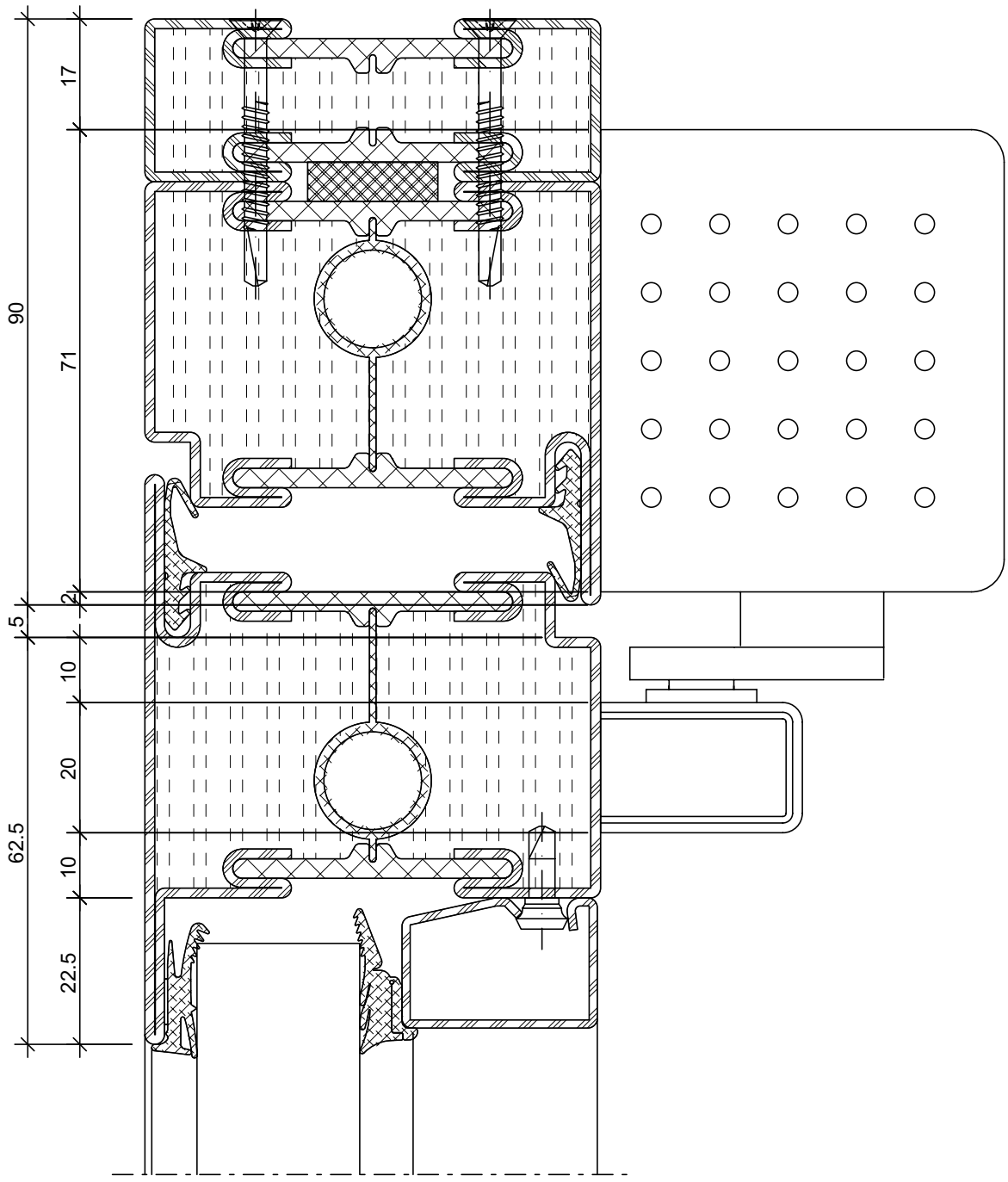

ift Rosenheim
Notifizierte Produkt-zertifizierungsstelle
17-003082-PR01
16.09.2020
17-003083-PR01
17.07.2020
Notified Body 0757

Türschliesser
Dorma TS 98 XEA
G-N XEA Gleitschiene
Türblattmontage Bandseite

Ferme-porte
Dorma TS 98 XEA
G-N XEA glissière
Montage du vantail côté paumelle

Door closer
Dorma TS 98 XEA
G-N XEA slide rail
Door leaf installation on the hinge side

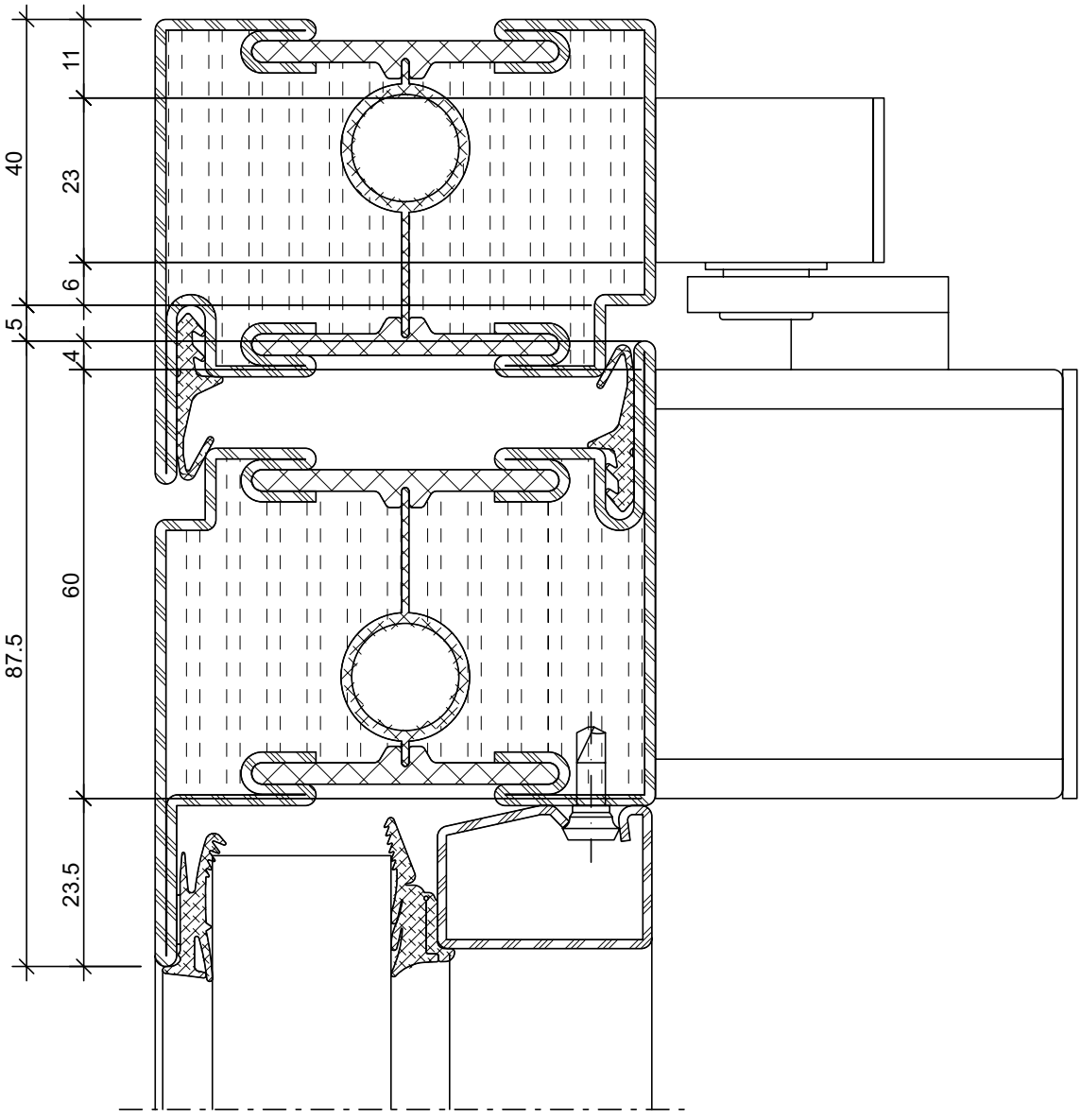

ift Rosenheim
Notifizierte Produkt-zertifizierungsstelle
17-003082-PR01
16.09.2020
17-003082-PR02
17.07.2020
Notified Body 0757

Türschliesser
Dorma TS 98 XEA
G-N XEA Gleitschiene
Sturzmontage Bandseite

Ferme-porte
Dorma TS 98 XEA
G-N XEA glissière
Montage en tête côté paumelle

Door closer
Dorma TS 98 XEA
G-N XEA slide rail
Transom mounting on the hinge side

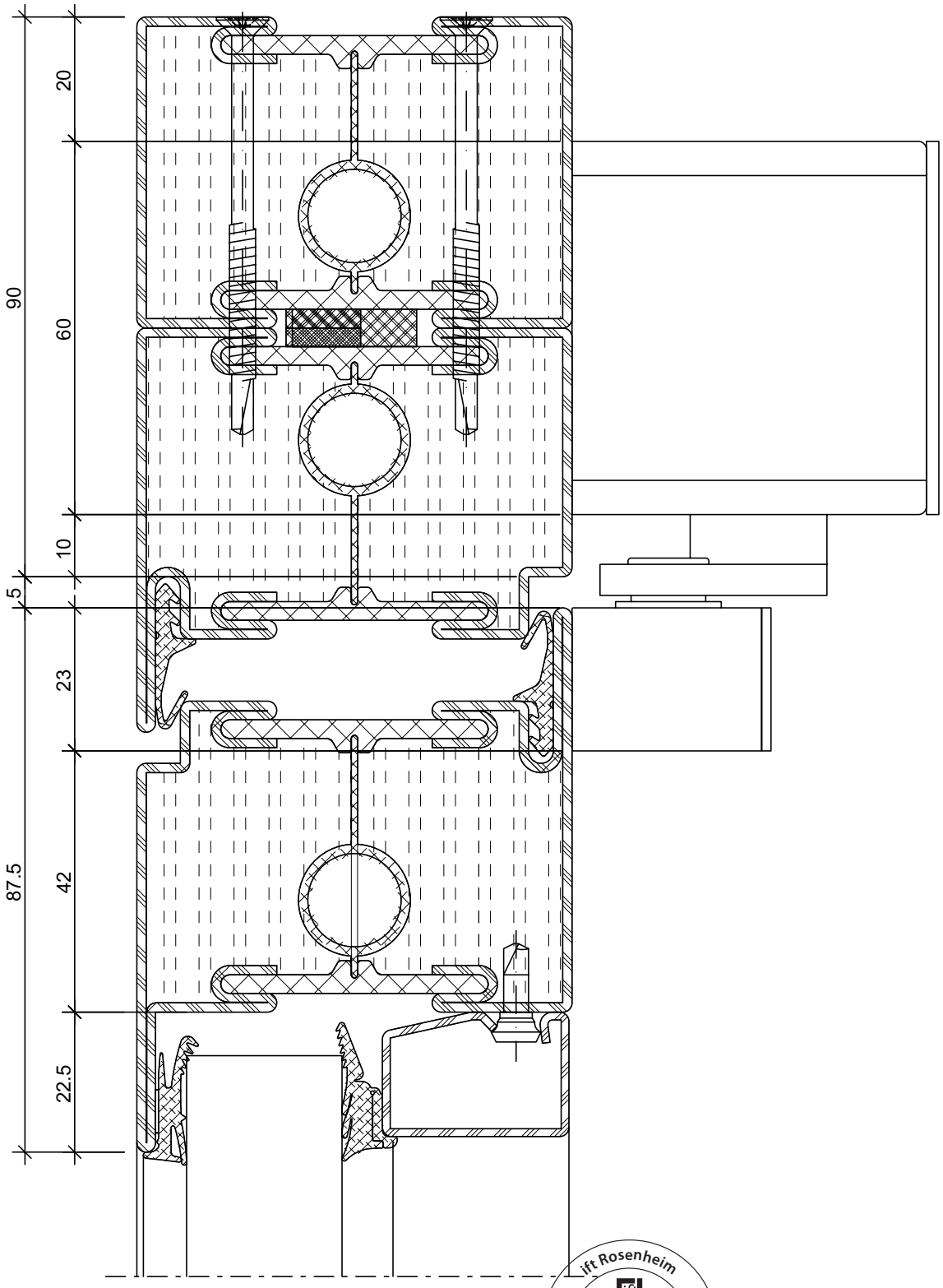

Türschliesser
Dorma TS 98 XEA
G-N XEA Gleitschiene
Türblattmontage Bandgegenseite

Ferme-porte
Dorma TS 98 XEA
G-N XEA glissière
Montage du vantail côté opposé à la paumelle

Door closer
Dorma TS 98 XEA
G-N XEA slide rail
Door leaf installation, handle side

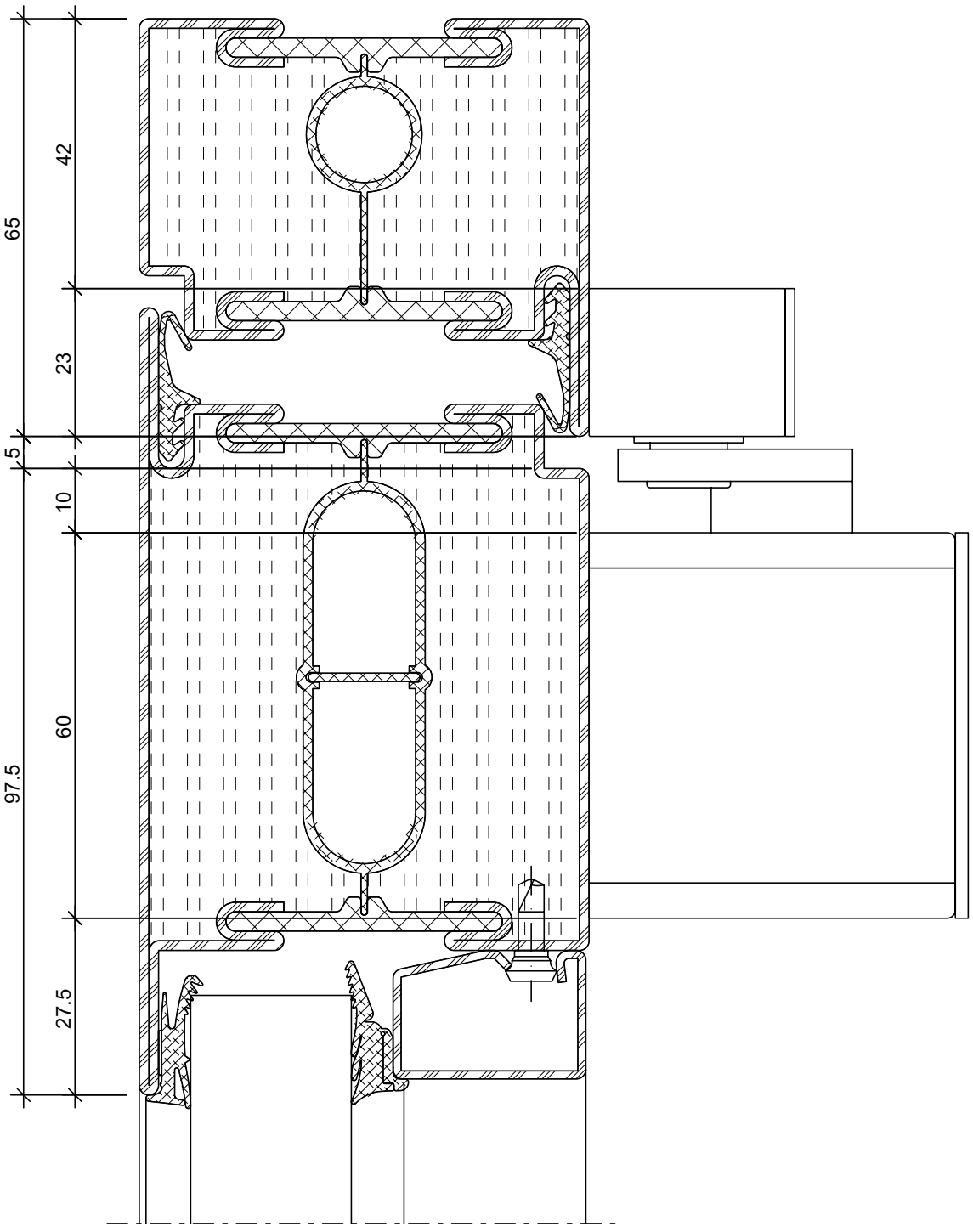

ift Rosenheim
Notifizierte Produkt-zertifizierungsstelle
17-003082-PR01
16.09.2020
17-003083-PR01
17.07.2020
Notified Body 0757

Türschliesser
Dorma TS 98 XEA
G-N XEA Gleitschiene
Sturzmontage Bandgegenseite

Ferme-porte
Dorma TS 98 XEA
G-N XEA glissière
Montage en tête côté opposé à la paumelle

Door closer
Dorma TS 98 XEA
G-N XEA slide rail
Transom mounting, handle side

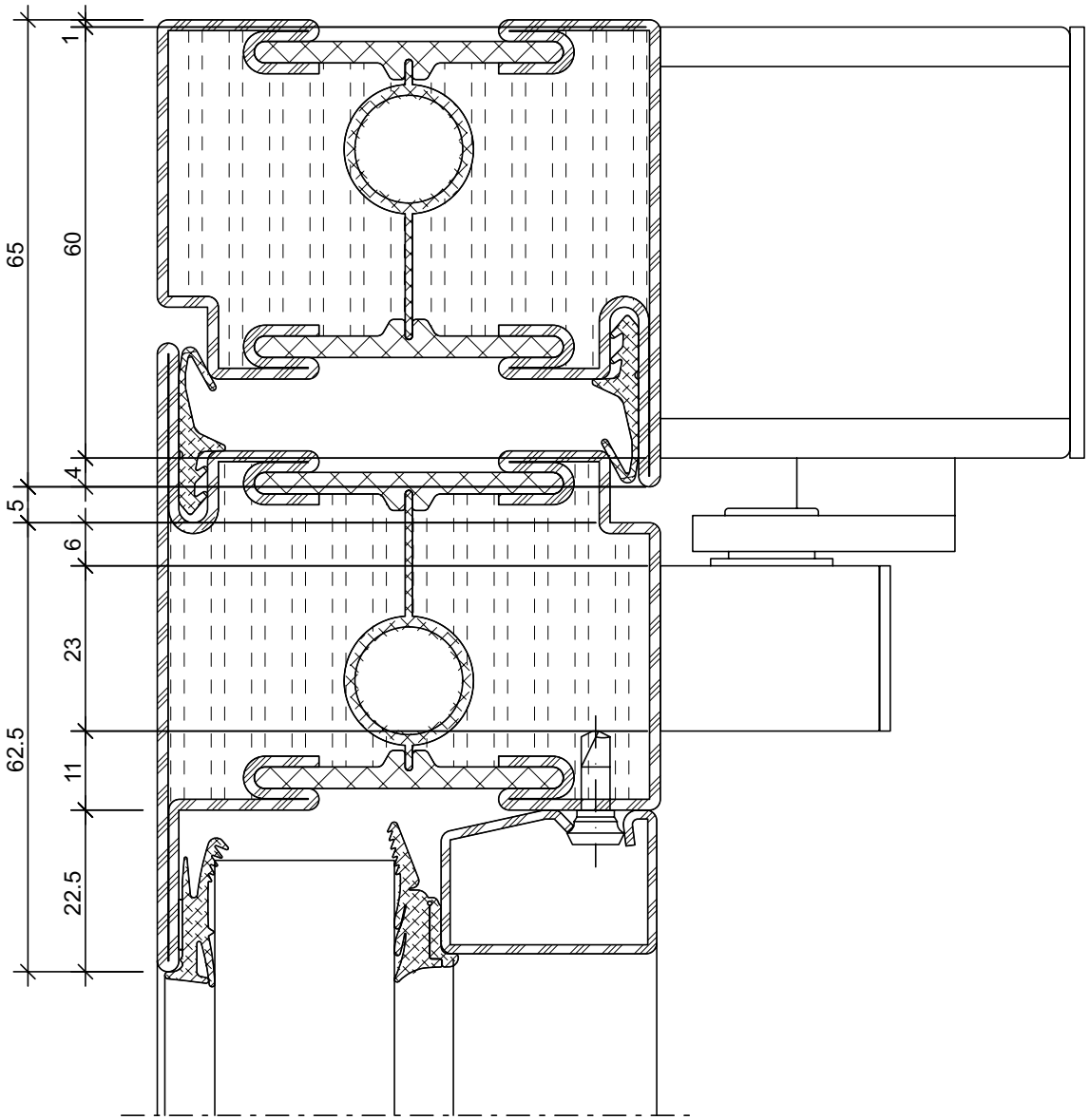

ift Rosenheim
Notifizierte Produkt-zertifizierungsstelle
17-003082-PR01
16.09.2020
17-003083-PR01
17.07.2020
Notified Body 0757

Türschliesser
ECO Newton TS-51 B/G, TS-61 B/G, TS-62 B/G
Türblattmontage Bandseite

Ferme-porte
ECO Newton TS-51 B/G, TS-61 B/G, TS-62 B/G
Montage du vantail côté paumelle

Door closer
ECO Newton TS-51 B/G, TS-61 B/G, TS-62 B/G
Door leaf installation on the hinge side

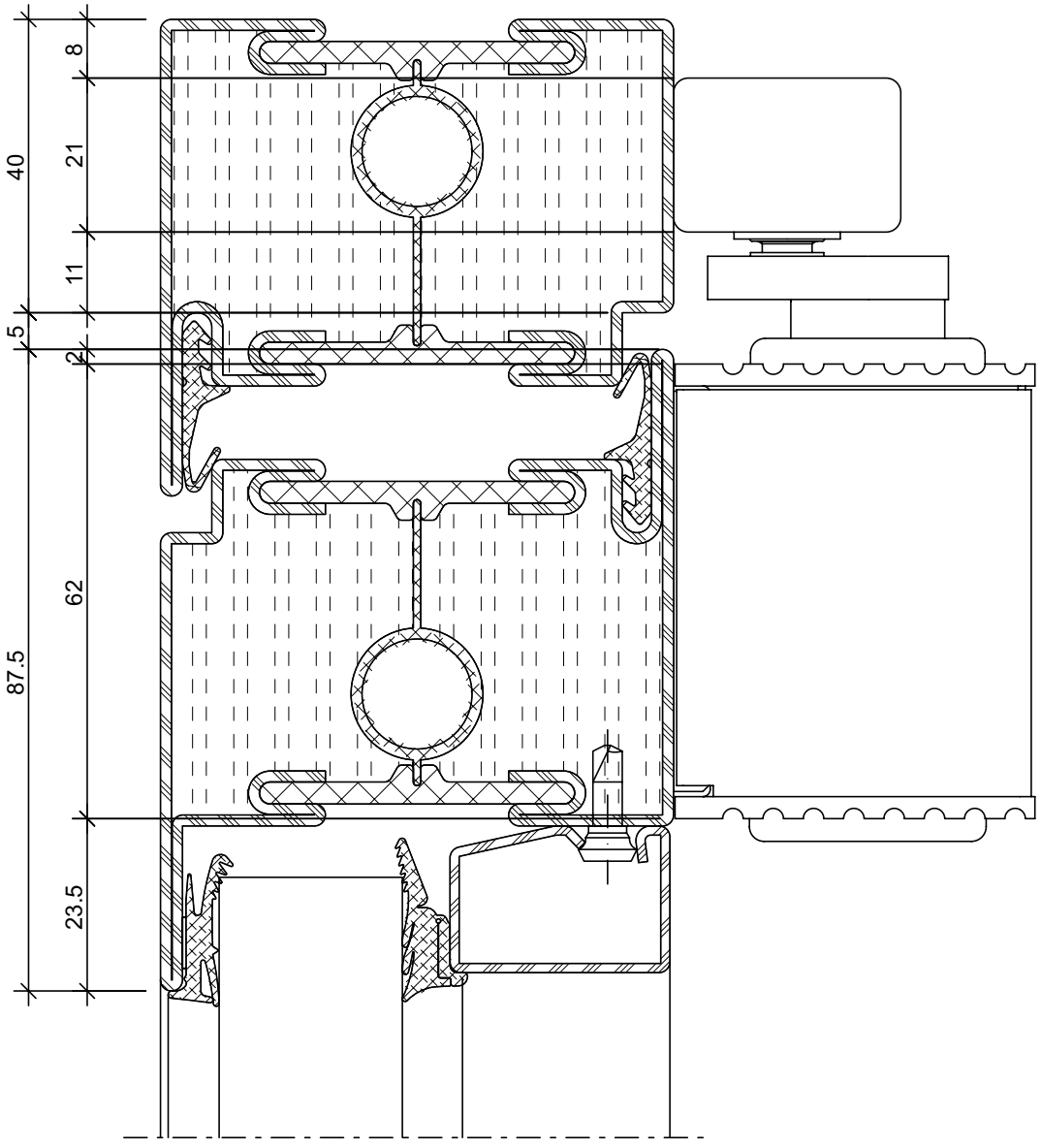

Türschliesser
ECO Newton TS-51 B/G, TS-61 B/G, TS-62 B/G
Sturzmontage Bandseite

Ferme-porte
ECO Newton TS-51 B/G, TS-61 B/G, TS-62 B/G
Montage en tête côté paumelle

Door closer
ECO Newton TS-51 B/G, TS-61 B/G, TS-62 B/G
Transom mounting on the hinge side

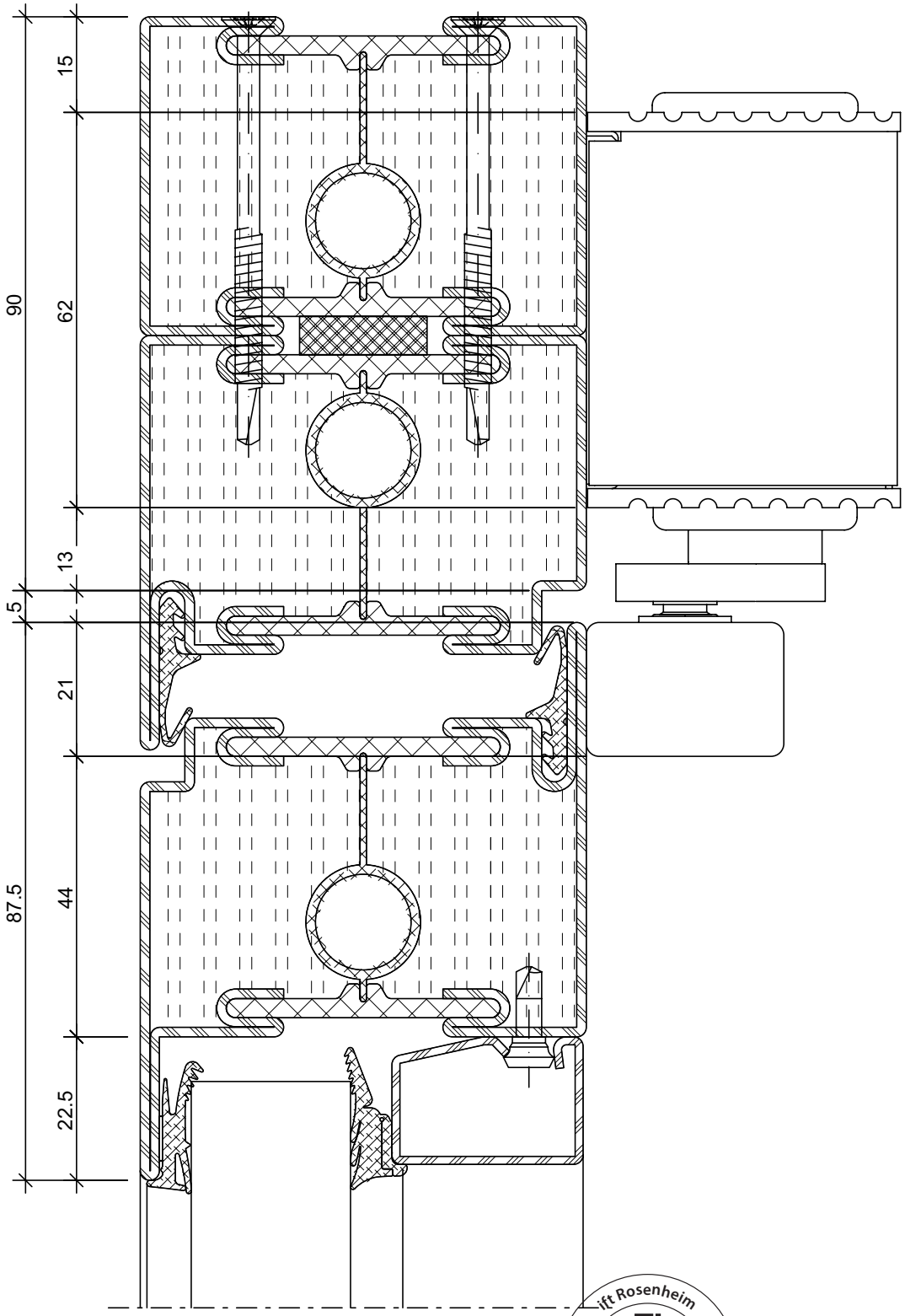

ift Rosenheim
Notifizierte Produkt-zertifizierungsstelle
17-003082-PR01
16.09.2020
17-003083-PR01
17.07.2020
Notified Body 0757

Türschliesser
ECO Newton TS-51 B/G, TS-61 B/G, TS-62 B/G
Türblattmontage Bandgegenseite

Ferme-porte
ECO Newton TS-51 B/G, TS-61 B/G, TS-62 B/G
Montage du vantail côté opposé à la paumelle

Door closer
ECO Newton TS-51 B/G, TS-61 B/G, TS-62 B/G
Door leaf installation, handle side

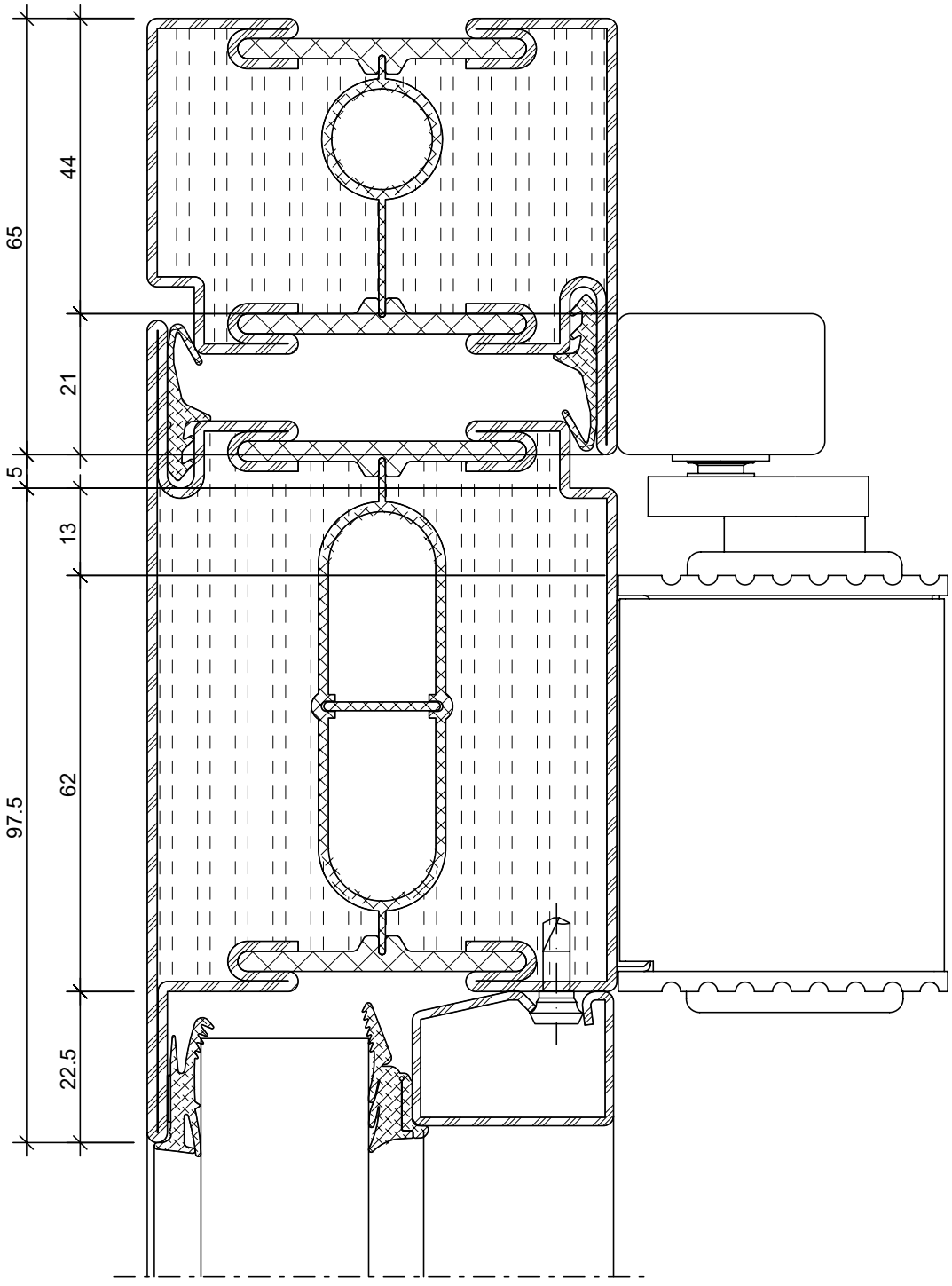

ift Rosenheim
Notifizierte Produkt-zertifizierungsstelle
17-003082-PR01
16.09.2020
17-003082-PR02
17.07.2020
Notified Body 0757

Türschliesser
ECO Newton TS-51 B/G, TS-61 B/G, TS-62 B/G
Sturzmontage Bandgegenseite

Ferme-porte
ECO Newton TS-51 B/G, TS-61 B/G, TS-62 B/G
Montage en tête côté opposé à la paumelle

Door closer
ECO Newton TS-51 B/G, TS-61 B/G, TS-62 B/G
Transom mounting, handle side

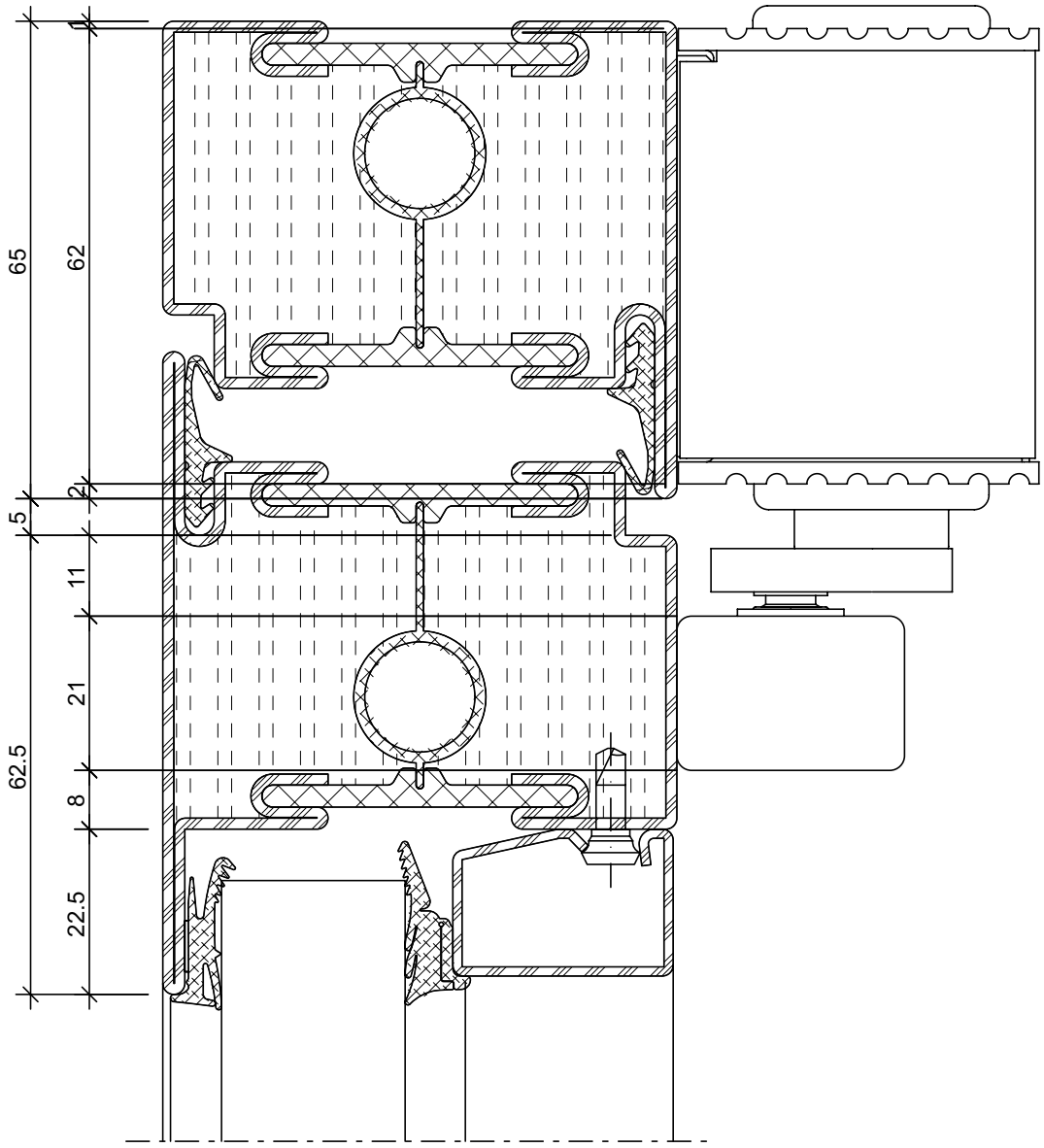

ift Rosenheim
Notifizierte Produktzertifizierungsstelle
17-003082-PR01
16.09.2020
17-003083-PR01
17.07.2020
Notified Body 0757

Türschliesser
GEZE TS 5000
Türblattmontage Bandseite

Ferme-porte
GEZE TS 5000
Montage du vantail côté paumelle

Door closer
GEZE TS 5000
Door leaf installation on the hinge side

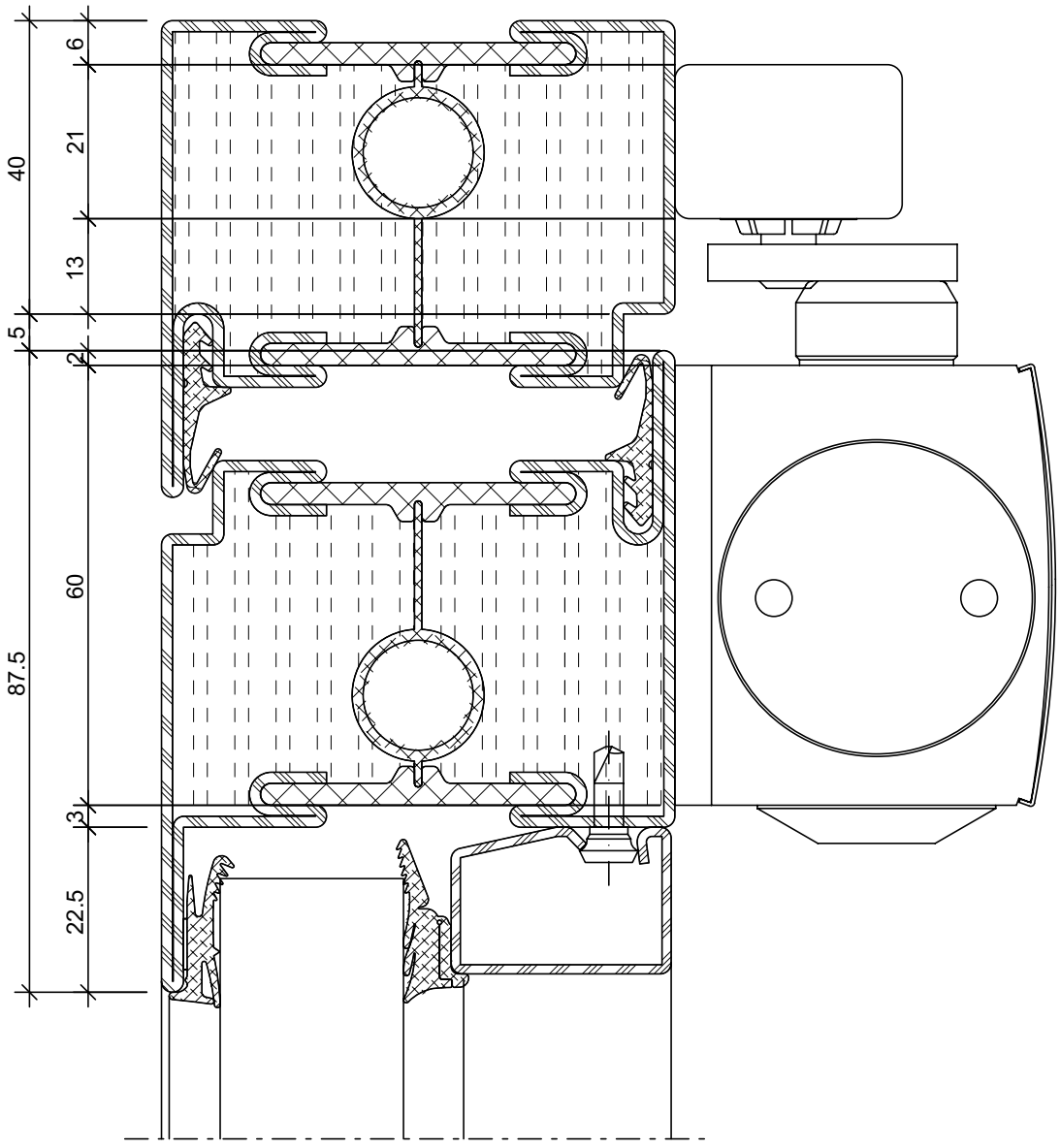

ift Rosenheim
Notifizierte Produkt-zertifizierungsstelle
17-003082-PR01
16.09.2020
17-003082-PR02
17.07.2020
Notified Body 0757

Türschliesser
GEZE TS 5000 L
Sturzmontage Bandseite

Ferme-porte
GEZE TS 5000 L
Montage en tête côté paumelle

Door closer
GEZE TS 5000 L
Transom mounting on the hinge side

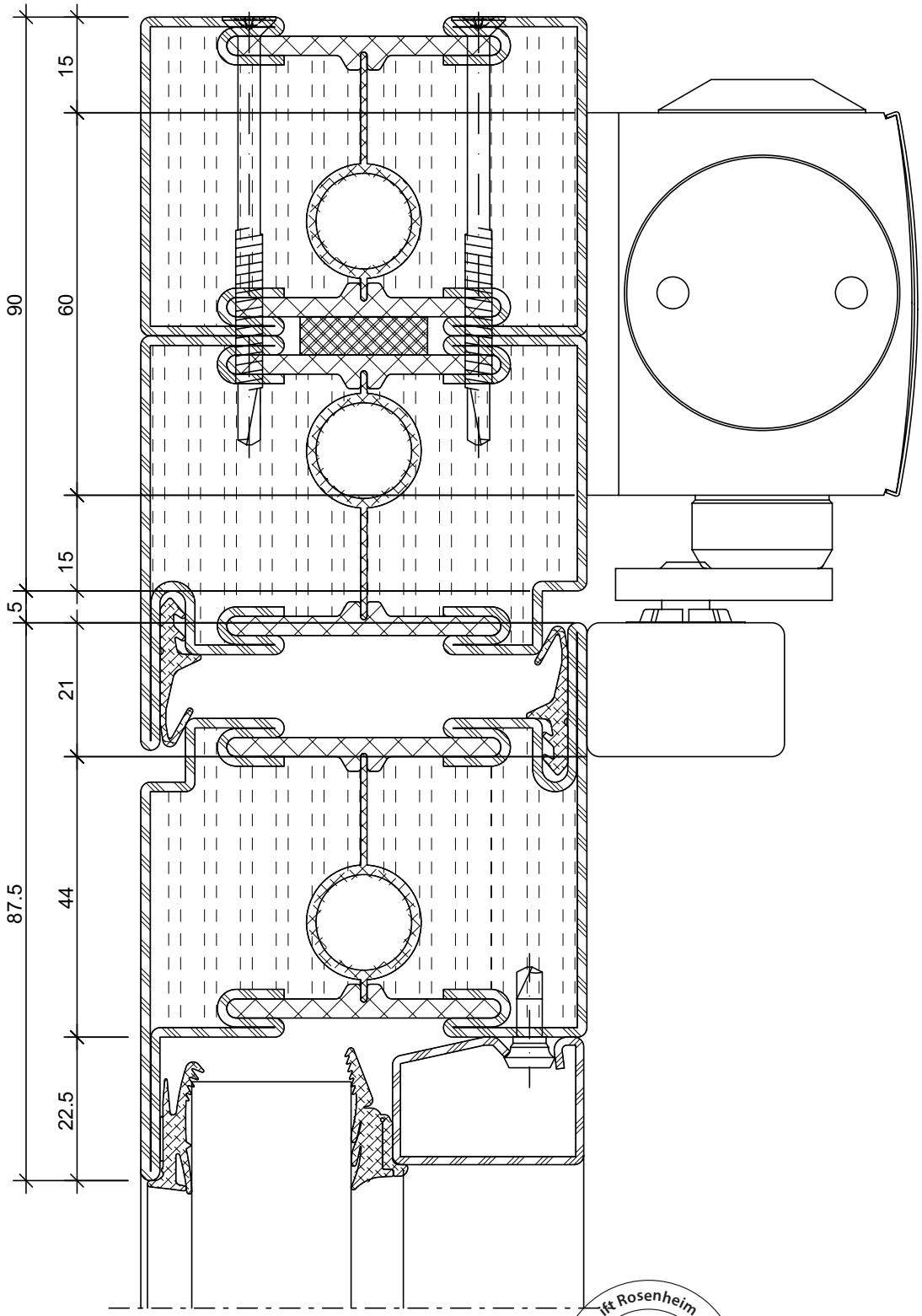

ift Rosenheim
Notifizierte Produkt-zertifizierungsstelle
17-003082-PR01
16.09.2020
17-003083-PR01
17.07.2020
Notified Body 0757

Türschliesser
GEZE TS 5000 L
Türblattmontage Bandgegenseite

Ferme-porte
GEZE TS 5000 L
Montage du vantail côté opposé à la paumelle

Door closer
GEZE TS 5000 L
Door leaf installation, handle side

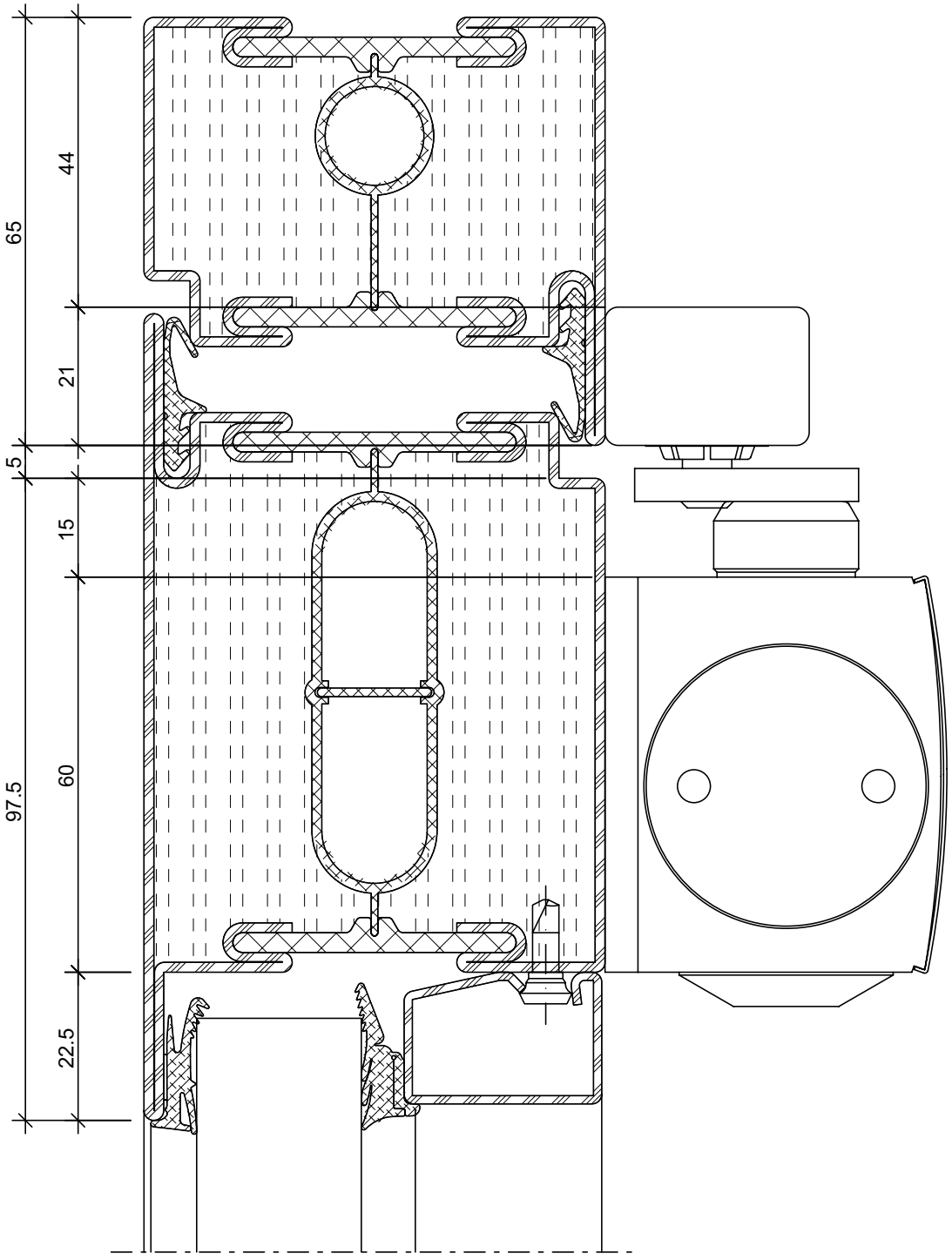

ift Rosenheim
Notifizierte Produktzertifizierungsstelle
17-003082-PR01
16.09.2020
17-003082-PR02
17.07.2020
Notified Body 0757

Türschliesser
GEZE TS 5000
Sturzmontage Bandgegenseite

Ferme-porte
GEZE TS 5000
Montage en tête côté opposé à la paumelle

Door closer
GEZE TS 5000
Transom mounting, handle side

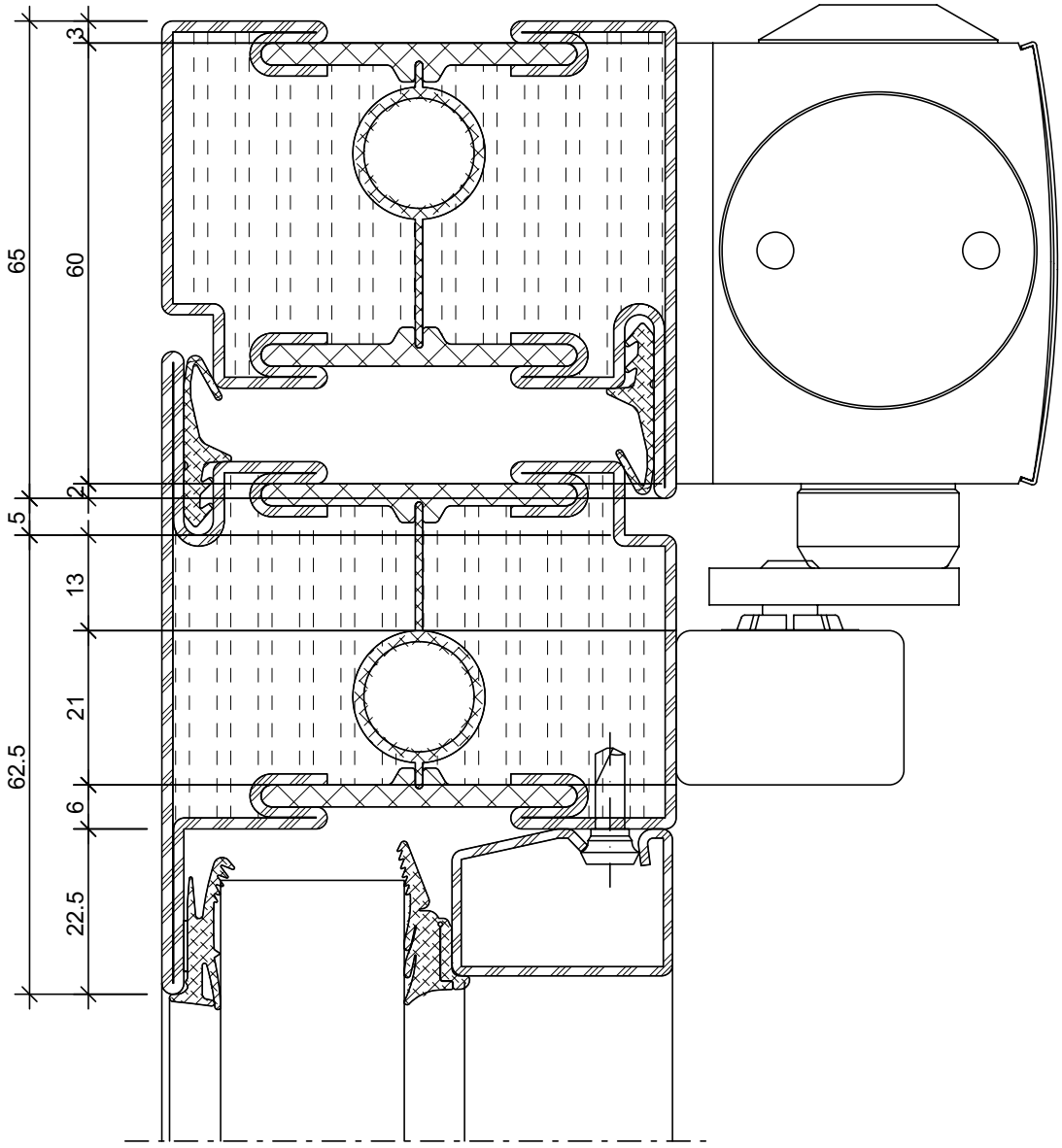

ift Rosenheim
Notifizierte Produkt-zertifizierungsstelle
17-003082-PR01
16.09.2020
17-003083-PR01
17.07.2020
Notified Body 0757

Bodentürschliesser
GEZE TS 550 NV F

Ferme-porte de sol
GEZE TS 550 NV F

Floor spring
GEZE TS 550 NV F

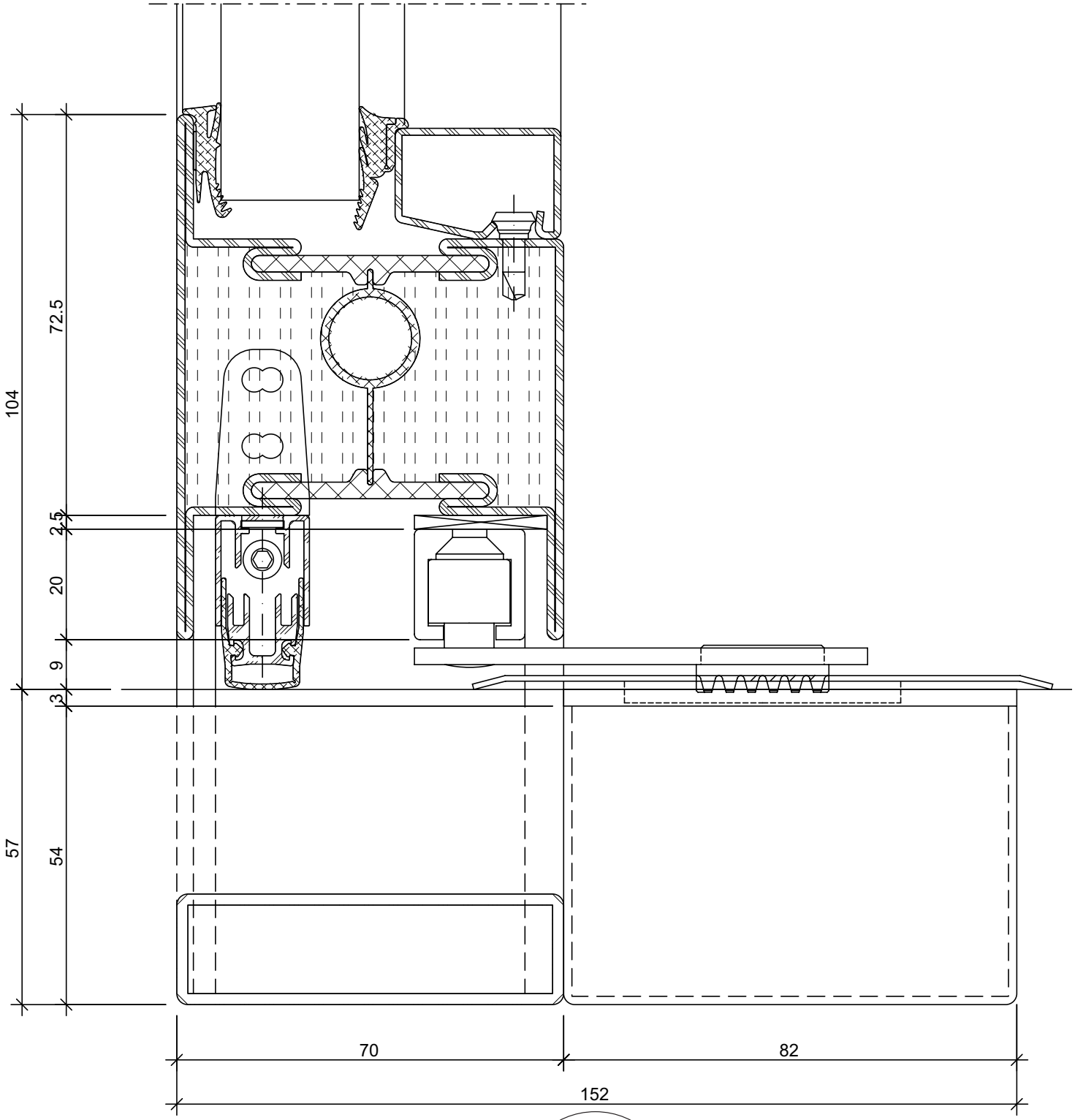

ift Rosenheim
Notifizierte Produkt-zertifizierungsstelle
17-003082-PR01
16.09.2020
17-003082-PR02
17.07.2020
Notified Body 0757

Bodentürschliesser
GEZE TS 550 NV F

Ferme-porte de sol
GEZE TS 550 NV F

Floor spring
GEZE TS 550 NV F

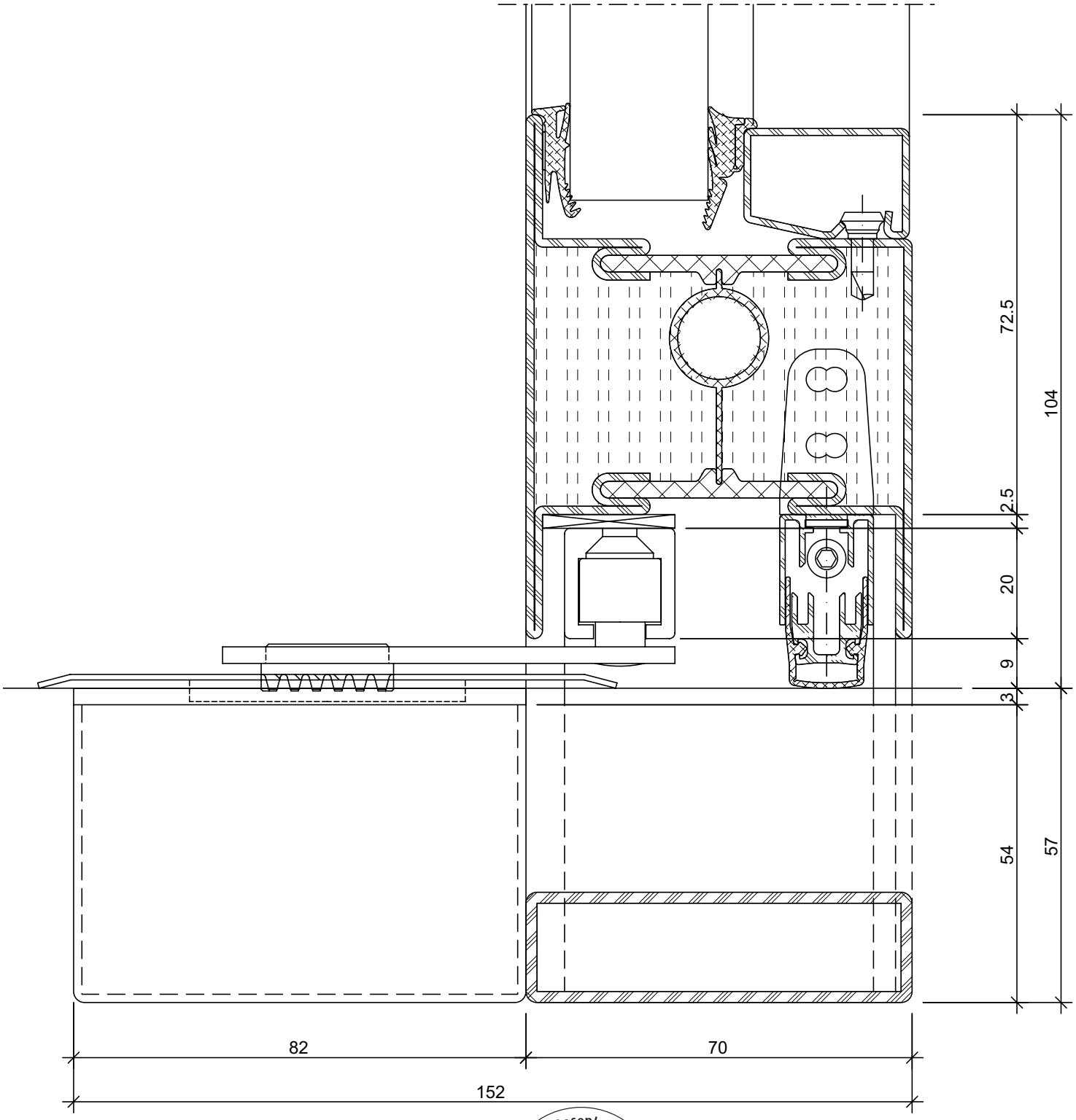

ift Rosenheim
Notifizierte Produktzertifizierungsstelle
17-003082-PR01
16.09.2020
17-003083-PR01
17.07.2020
Notified Body 0757

Drehtürantrieb
Besam PowerSwing
Sturzmontage Bandseite

Commande pour portes à la française
Besam PowerSwing
Montage en tête côté paumelle

Side-hung door drive
Besam PowerSwing
Transom mounting on the hinge side

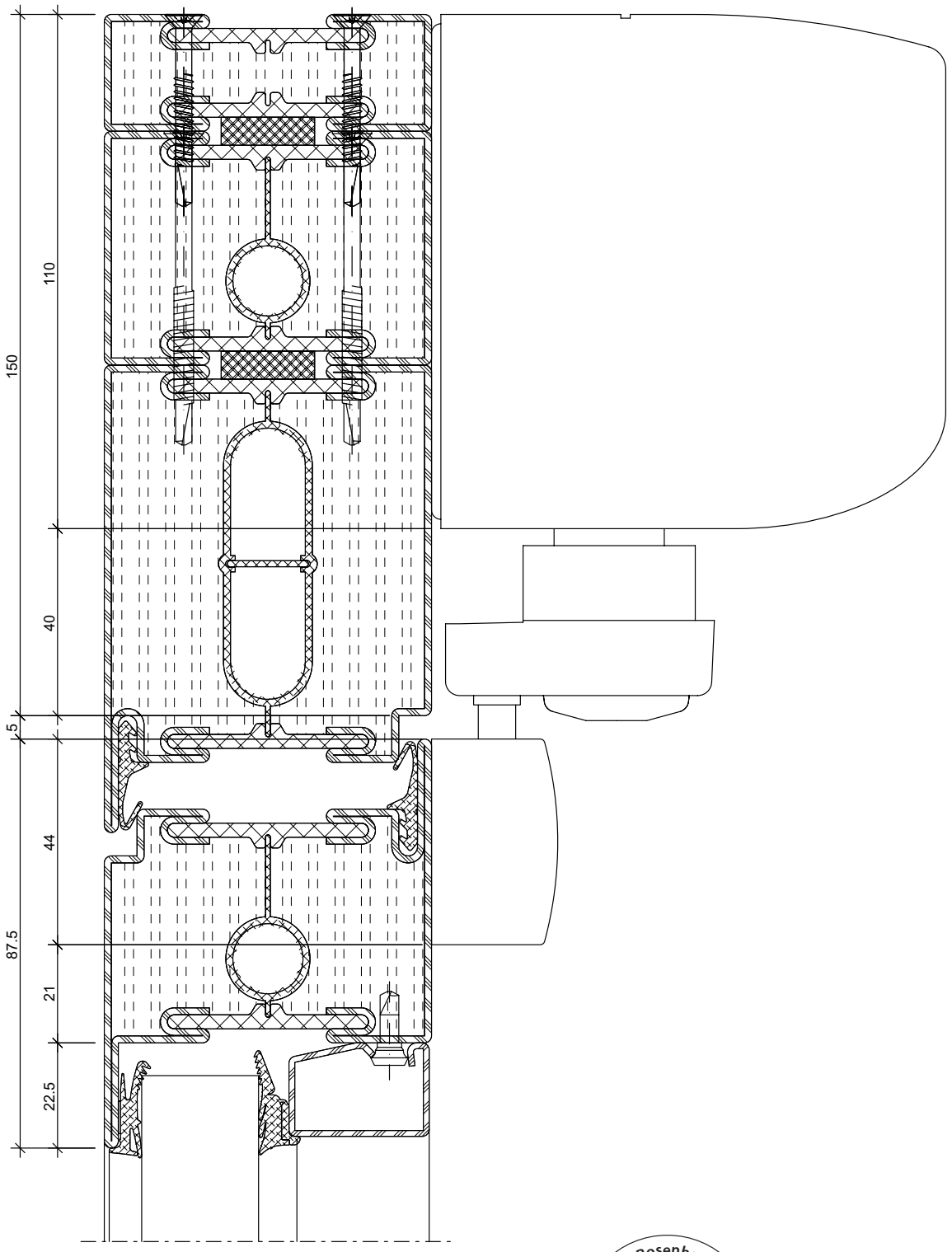

ift Rosenheim
Notifizierte Produktzertifizierungsstelle
17-003082-PR01
16.09.2020
17-003082-PR02
17.07.2020
Notified Body 0757

Drehtürantrieb
Besam PowerSwing
Sturzmontage Bandgegenseite

Commande pour portes à la française
Besam PowerSwing
Montage en tête côté opposé à la paumelle

Side-hung door drive
Besam PowerSwing
Transom mounting, handle side

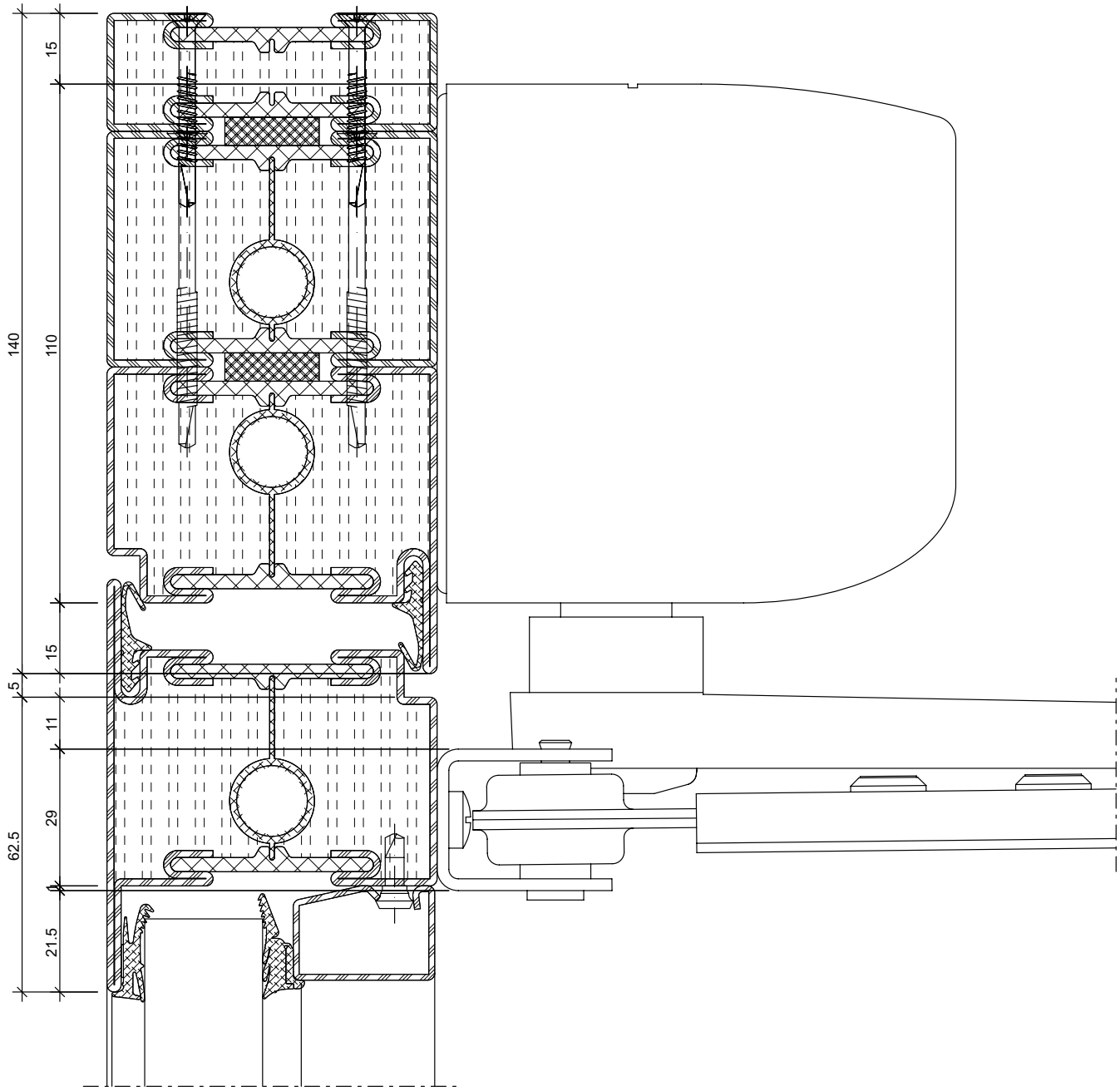

ift Rosenheim
Notifizierte Produkt-zertifizierungsstelle
17-003082-PR01
16.09.2020
17-003083-PR01
17.07.2020
Notified Body 0757

Drehtürantrieb
Dorma ED250
Sturzmontage Bandseite

Commande pour portes à la française
Dorma ED250
Montage en tête côté paumelle

Side-hung door drive
Dorma ED250
Transom mounting on the hinge side

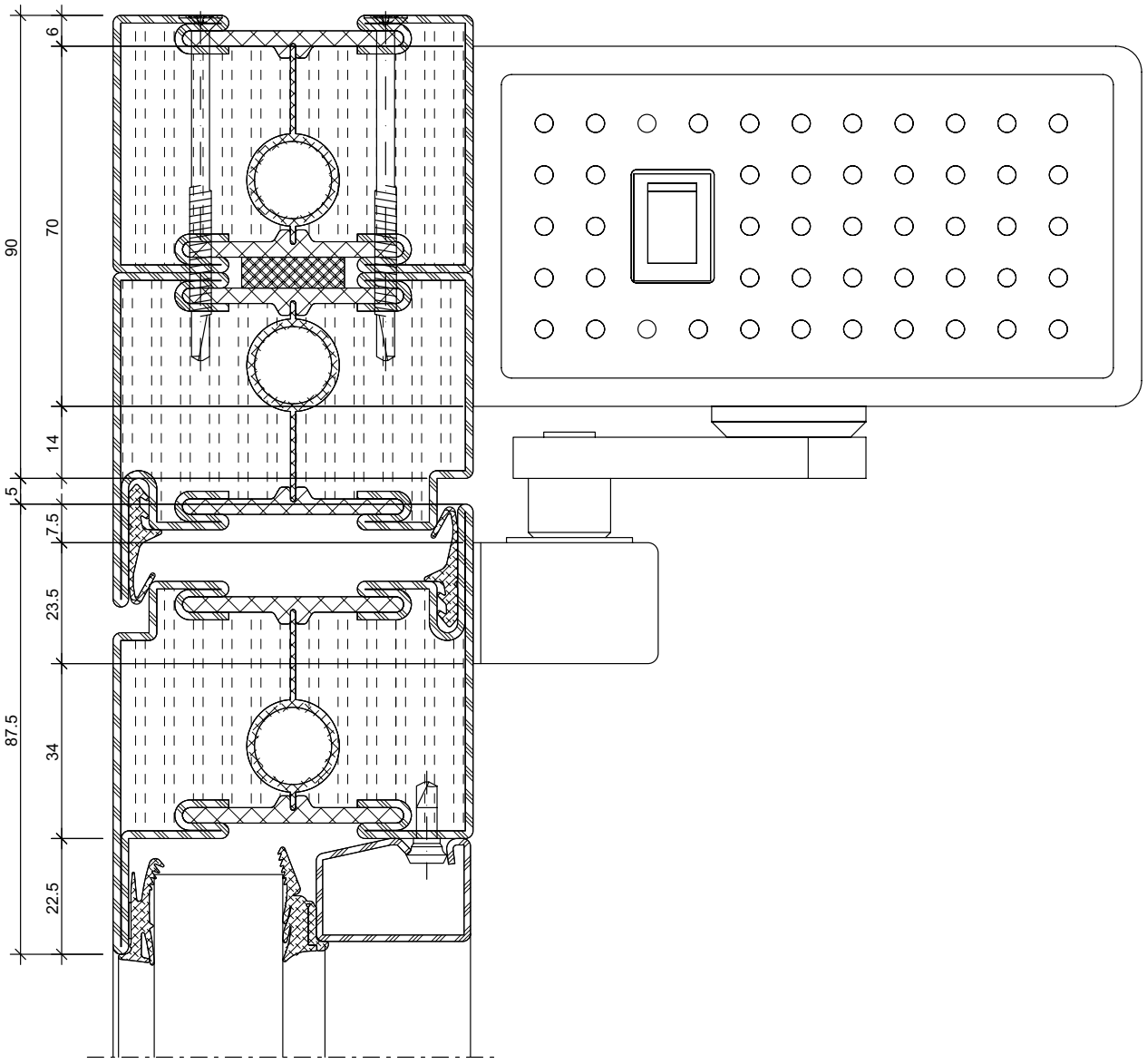

ift Rosenheim
Notifizierte Produkt-zertifizierungsstelle
17-003082-PR01
16.09.2020
17-003083-PR01
17.07.2020
Notified Body 0757

Drehtürantrieb
Dorma ED 250
Sturzmontage Bandgegenseite

Commande pour portes à la française
Dorma ED 250
Montage en tête côté opposé à la paumelle

Side-hung door drive
Dorma ED 250
Transom mounting, handle side

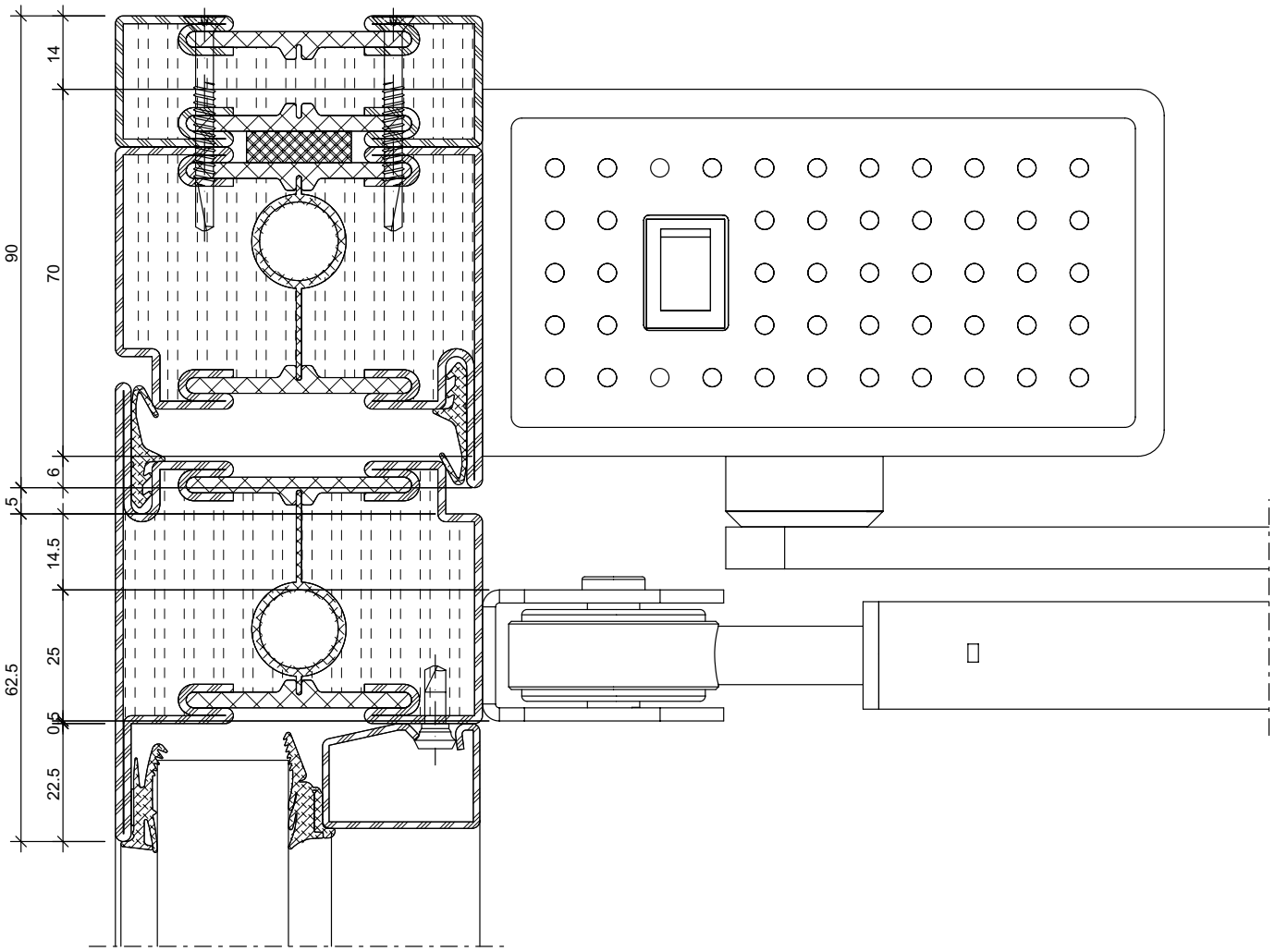

ift Rosenheim
Notifizierte Produkt-zertifizierungsstelle
17-003082-PR01
16.09.2020
17-003083-PR01
17.07.2020
Notified Body 0757

Drehtürantrieb
Dorma ED200
Sturzmontage Bandseite

Commande pour portes à la française
Dorma ED200
Montage en tête côté paumelle

Side-hung door drive
Dorma ED200
Transom mounting on the hinge side

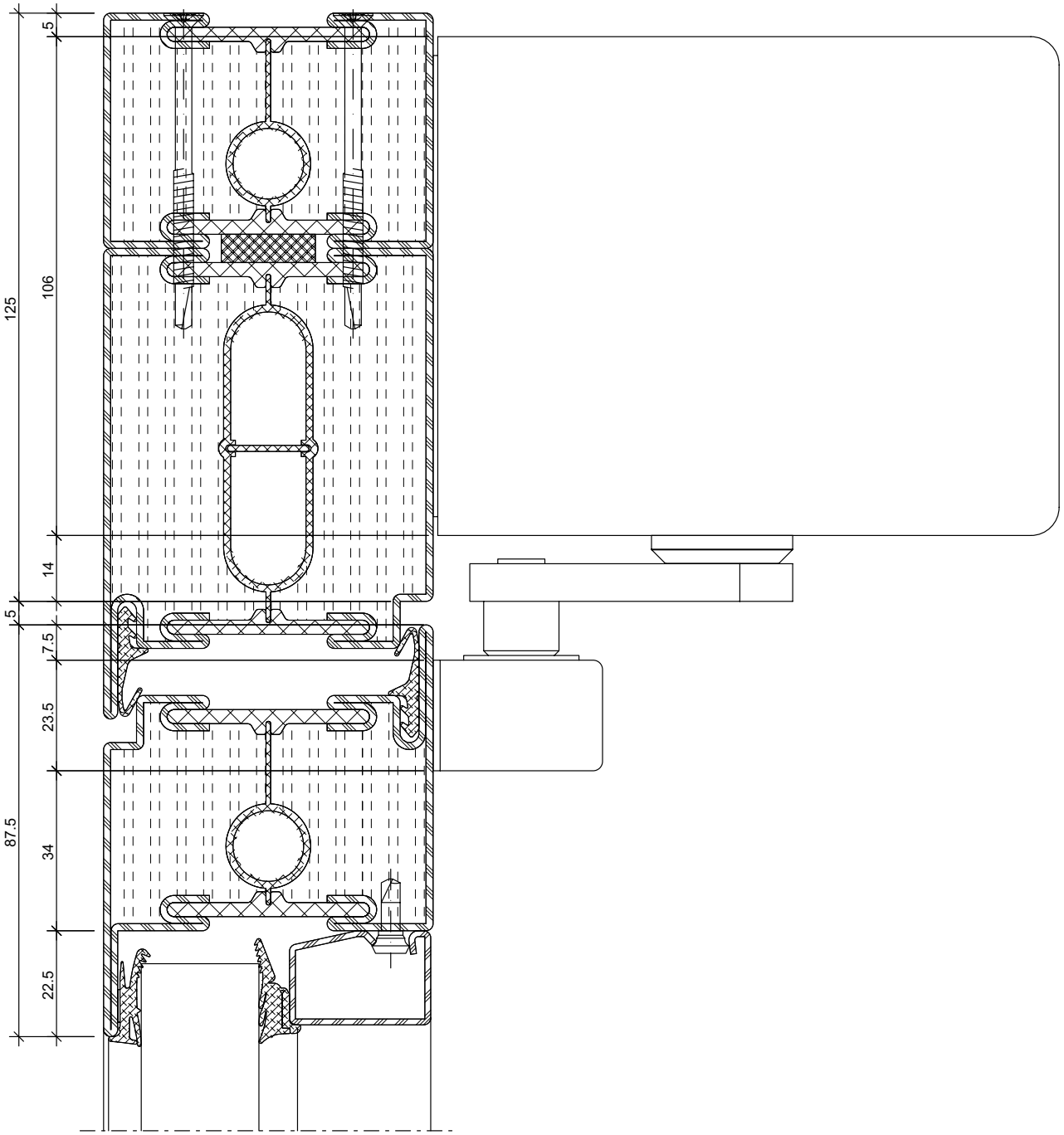

ift Rosenheim
Notifizierte Produkt-zertifizierungsstelle
17-003082-PR01
16.09.2020
17-003082-PR02
17.07.2020
Notified Body 0757

Drehtürantrieb
Dorma ED 200
Sturzmontage Bandgegenseite

Commande pour portes à la française
Dorma ED 200
Montage en tête côté opposé à la paumelle

Side-hung door drive
Dorma ED 200
Transom mounting, handle side

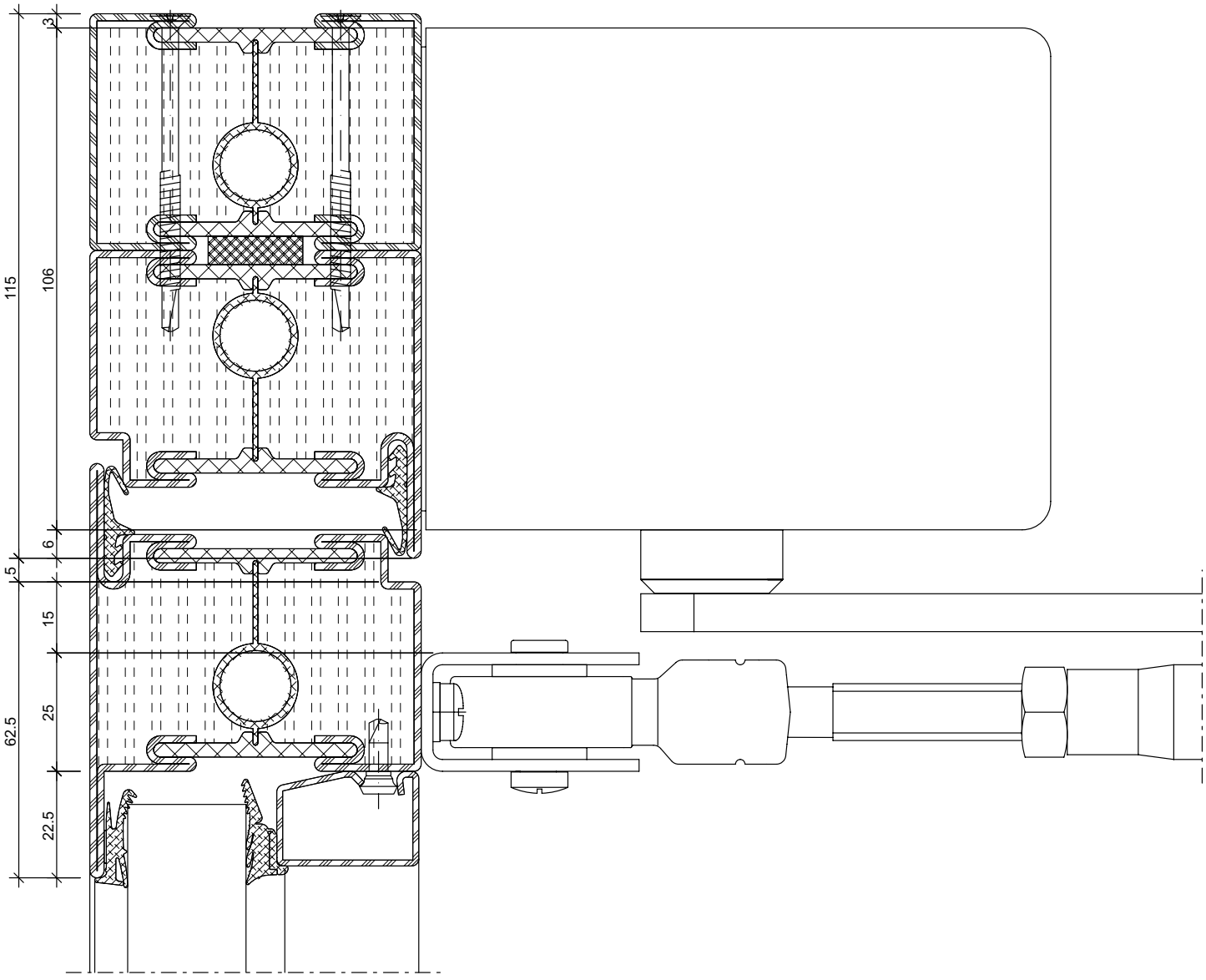

ift Rosenheim
Notifizierte Produkt-zertifizierungsstelle
17-003082-PR01
16.09.2020
17-003083-PR01
17.07.2020
Notified Body 0757

Drehtürantrieb
Geze TSA 160 NT F
Sturzmontage Bandseite

Commande pour portes à la française
Geze TSA 160 NT F
Montage en tête côté paumelle

Side-hung door drive
Assa Abloy DC250 / DC330
Transom mounting on the hinge side

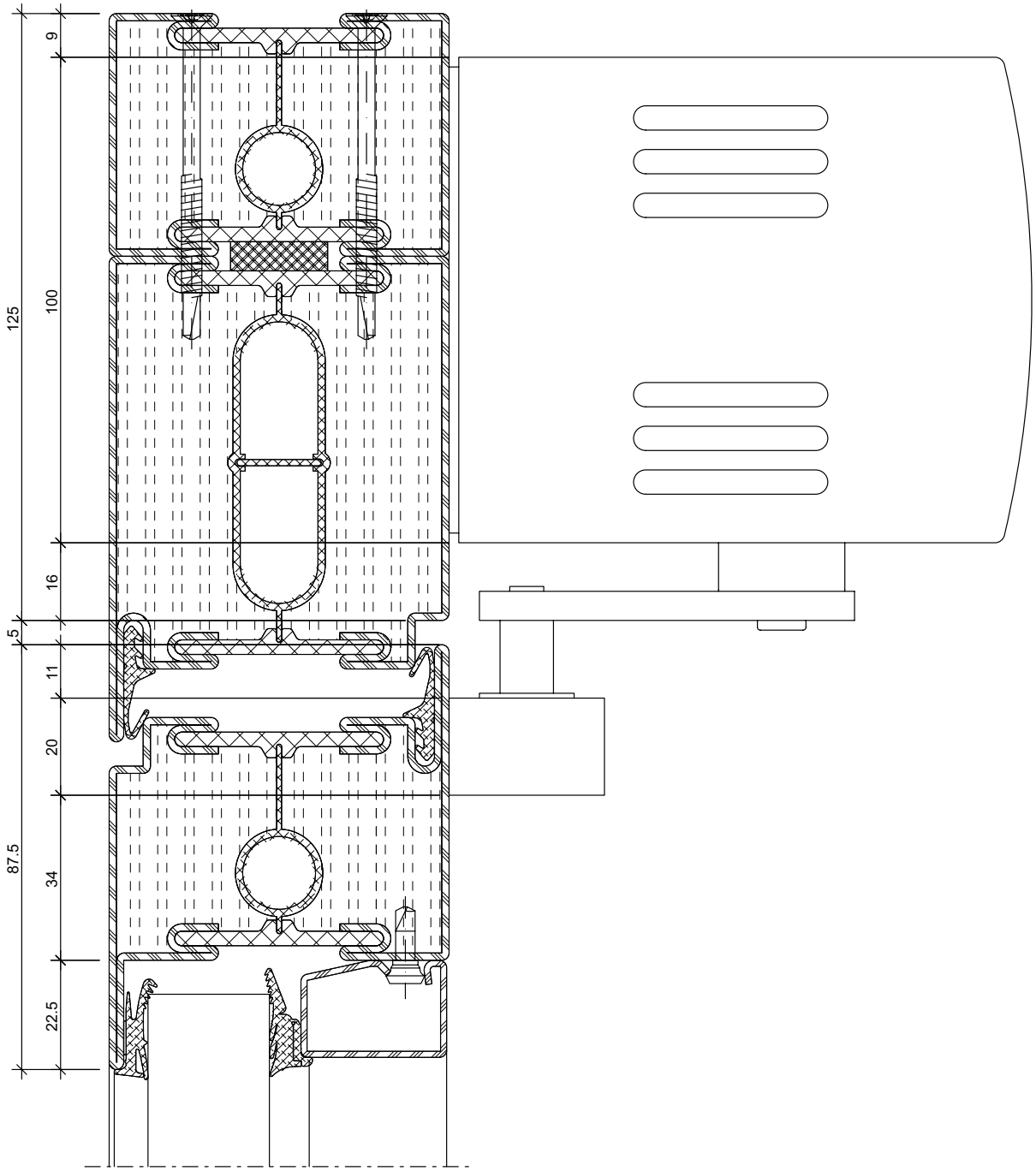

ift Rosenheim
Notifizierte Produkt-
zertifizierungsstelle
17-003082-PR01
16.09.2020
17-003082-PR02
17.07.2020
Notified Body 0757

Drehtürantrieb
Geze TSA 160 NT F
Sturzmontage Bandgegenseite

Commande pour portes à la française
Geze TSA 160 NT F
Montage en tête côté opposé à la paumelle

Side-hung door drive
Geze TSA 160 NT F
Transom mounting, handle side

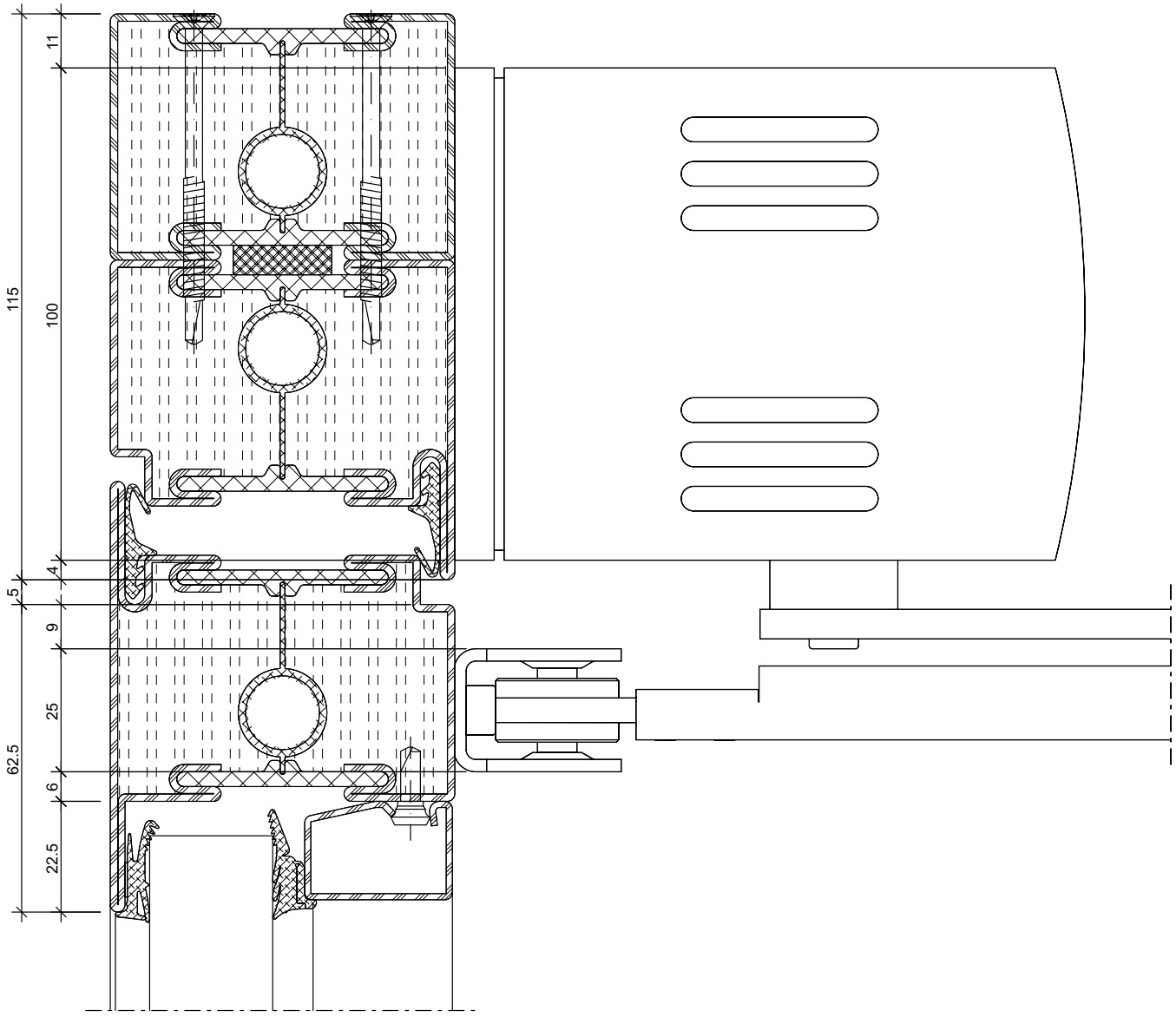

ift Rosenheim
Notifizierte Produkt-zertifizierungsstelle
17-003082-PR01
16.09.2020
17-003083-PR01
17.07.2020
Notified Body 0757

Drehtürantrieb
Geze Powerturn F
Sturzmontage Bandseite

Commande pour portes à la française
Geze Powerturn F
Montage en tête côté paumelle

Side-hung door drive
Geze Powerturn F
Transom mounting on the hinge side

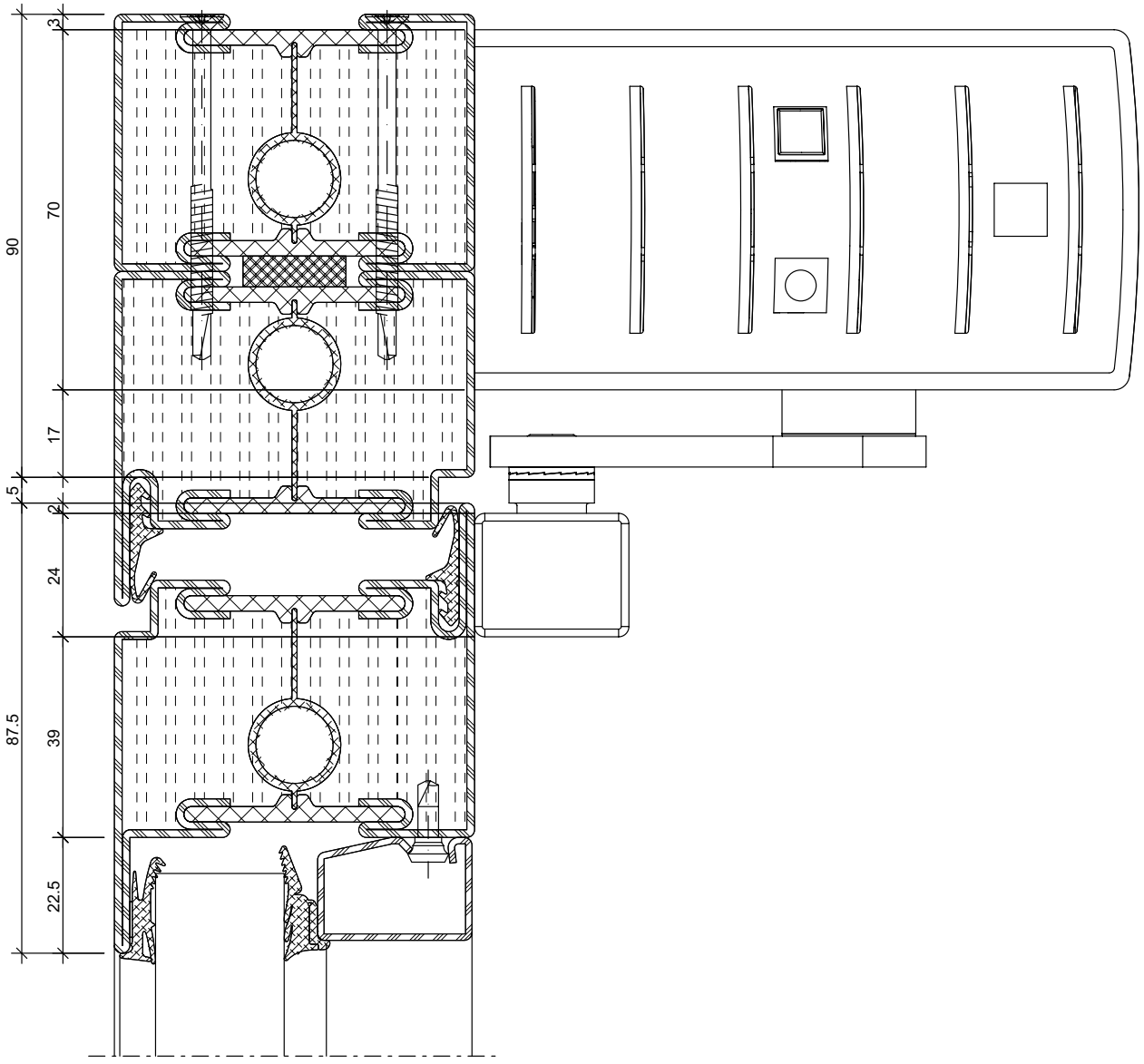

ift Rosenheim
Notifizierte Produkt-
zertifizierungsstelle
17-003082-PR01
16.09.2020
17-003082-PR02
17.07.2020
Notified Body 0757

Drehtürantrieb
Geze Powerturn F
Sturzmontage Bandgegenseite

Commande pour portes à la française
Geze Powerturn F
Montage en tête côté opposé à la paumelle

Side-hung door drive
Geze Powerturn F
Transom mounting, handle side

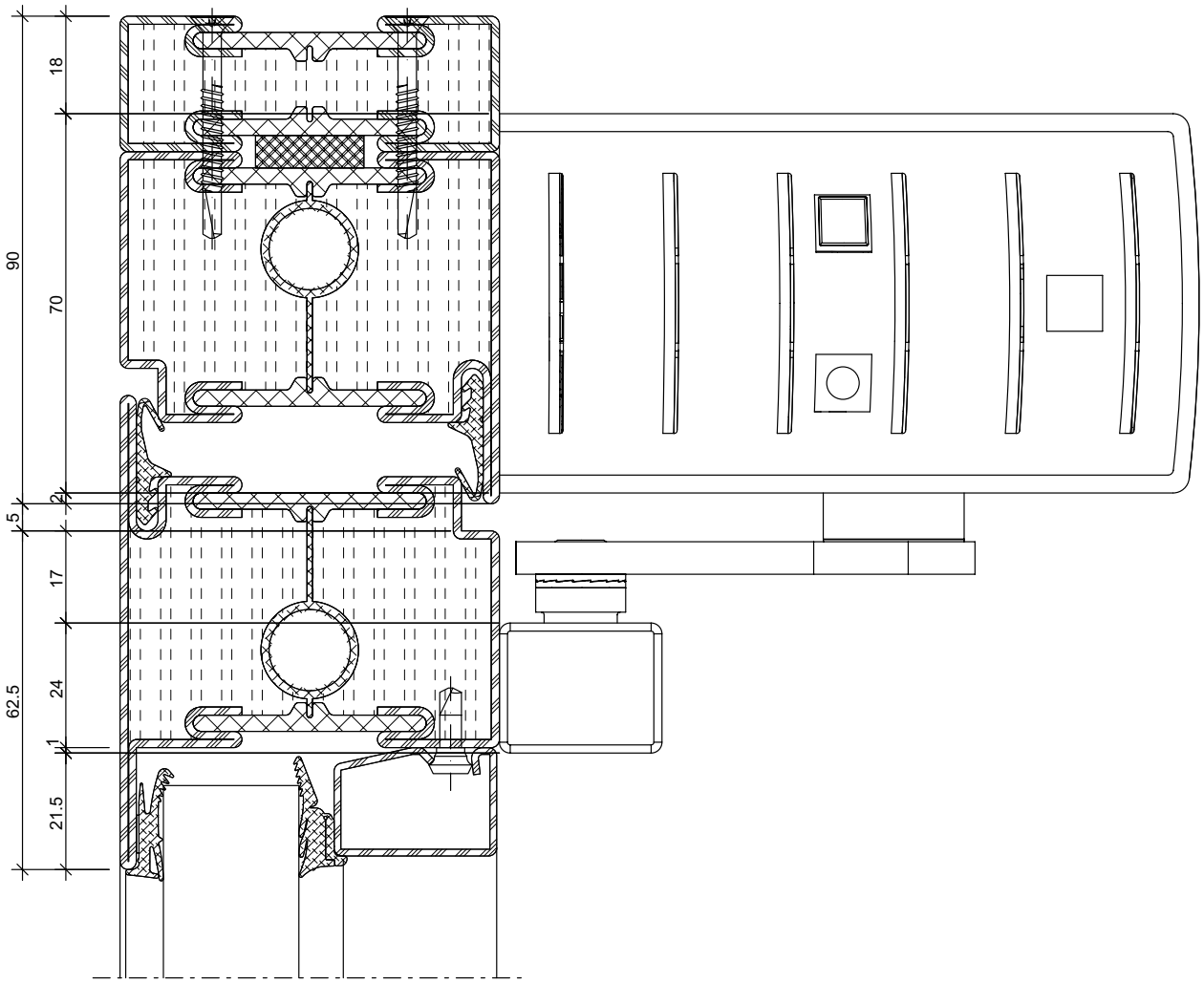

ift Rosenheim
Notifizierte Produkt-zertifizierungsstelle
17-003082-PR01
16.09.2020
17-003083-PR01
17.07.2020
Notified Body 0757

Drehtürantrieb
Geze Slimdrive EMD-F
Sturzmontage Bandseite

Commande pour portes à la française
Geze Slimdrive EMD-F
Montage en tête côté paumelle

Side-hung door drive
Geze Slimdrive EMD-F
Transom mounting on the hinge side

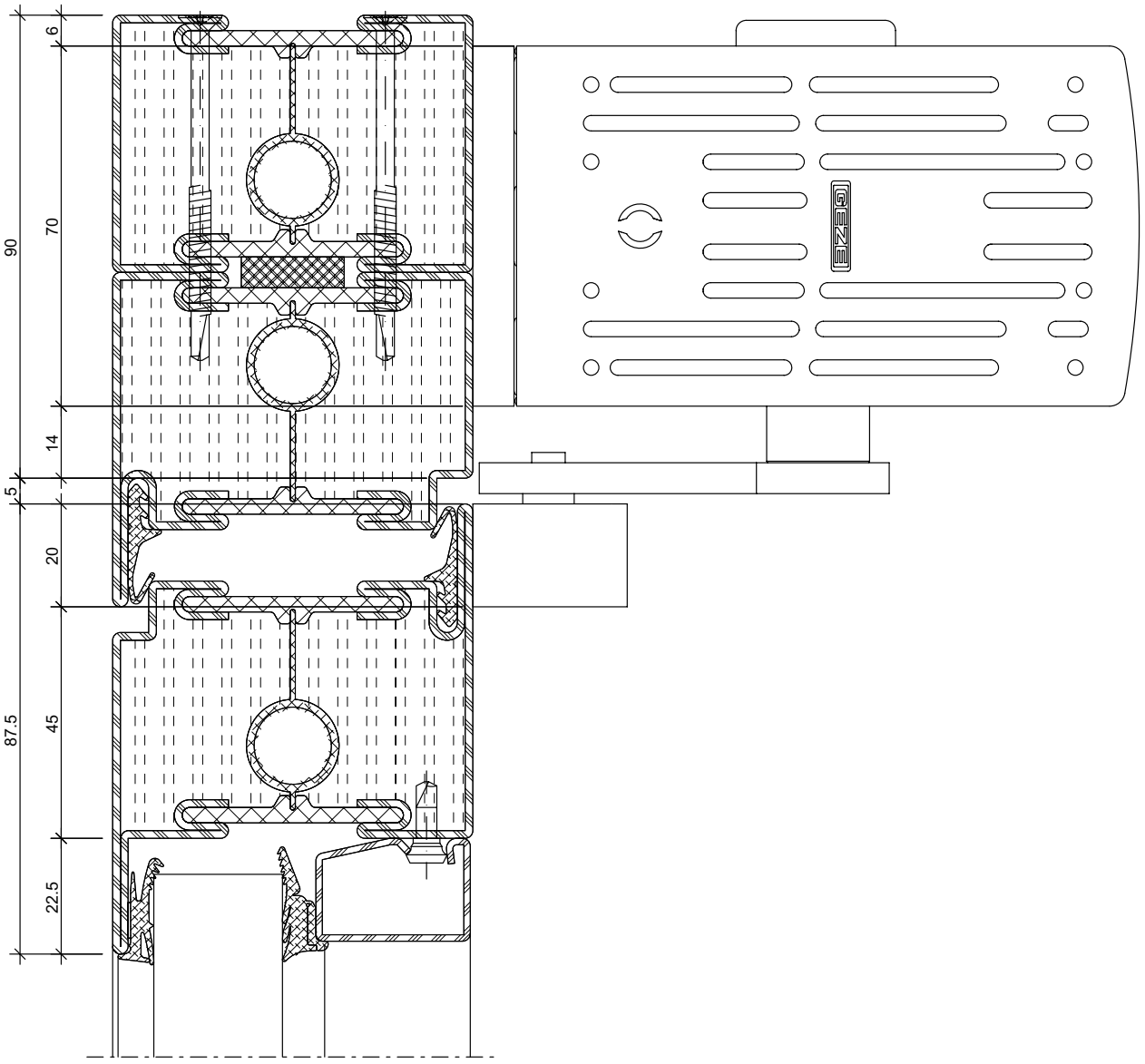

ift Rosenheim
Notifizierte Produkt-zertifizierungsstelle
17-003082-PR01
16.09.2020
17-003083-PR01
17.07.2020
Notified Body 0757

Drehtürantrieb
Geze Slimdrive EMD-F
Sturzmontage Bandgegenseite

Commande pour portes à la française
Geze Slimdrive EMD-F
Montage en tête côté opposé à la paumelle

Side-hung door drive
Geze Slimdrive EMD-F
Transom mounting, handle side

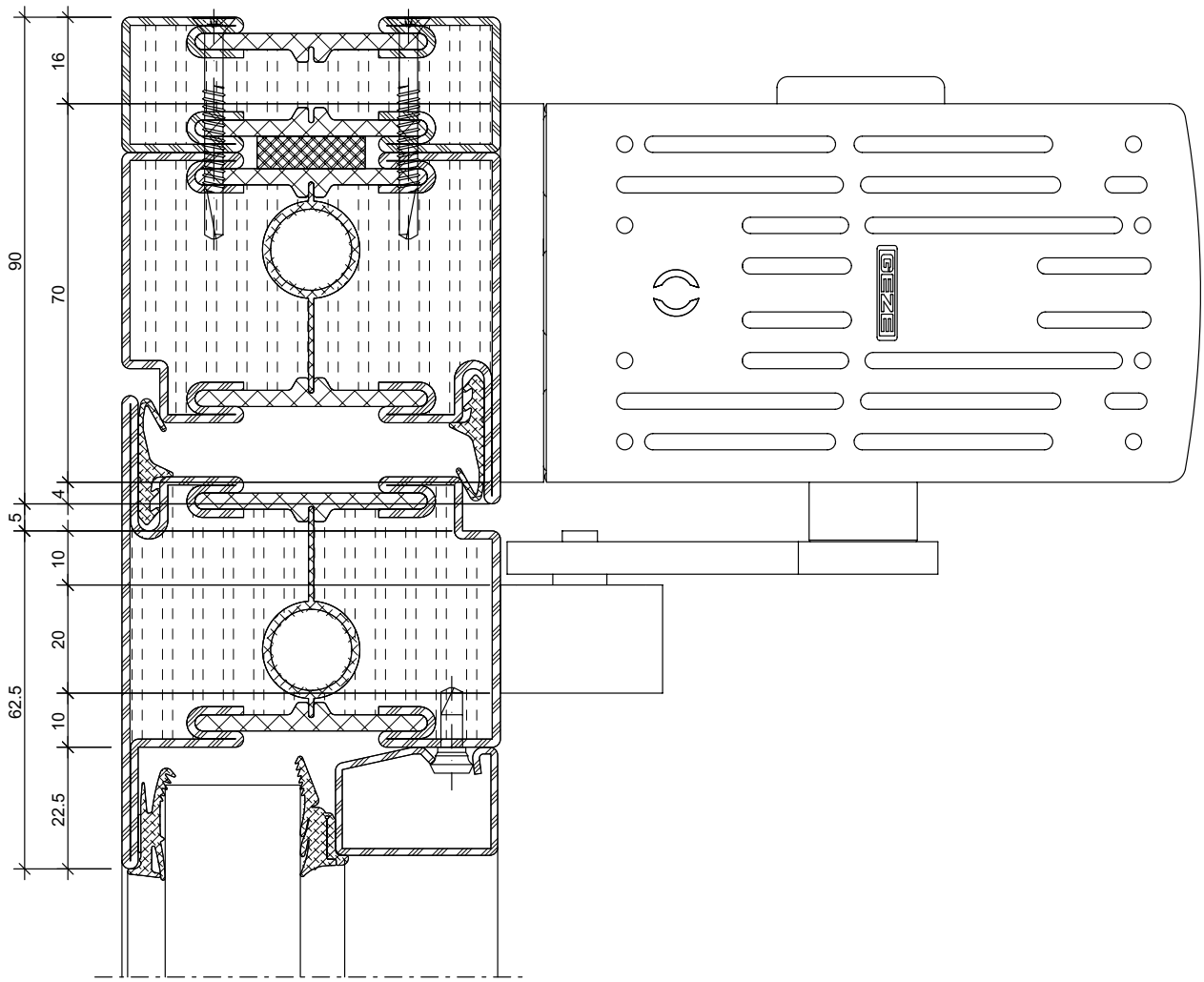

ift Rosenheim
Notifizierte Produkt-zertifizierungsstelle
17-003082-PR01
16.09.2020
17-003083-PR01
17.07.2020
Notified Body 0757

Drehtürantrieb
Gilgen FD 20-F
ECO ETS 64-R / ECO ETS 64-R GSd
Sturzmontage Bandseite

Commande pour portes à la française
Gilgen FD 20-F
ECO ETS 64-R / ECO ETS 64-R GSd
Montage en tête côté paumelle

Side-hung door drive
Gilgen FD 20-F
ECO ETS 64-R / ECO ETS 64-R GSd
Transom mounting on the hinge side

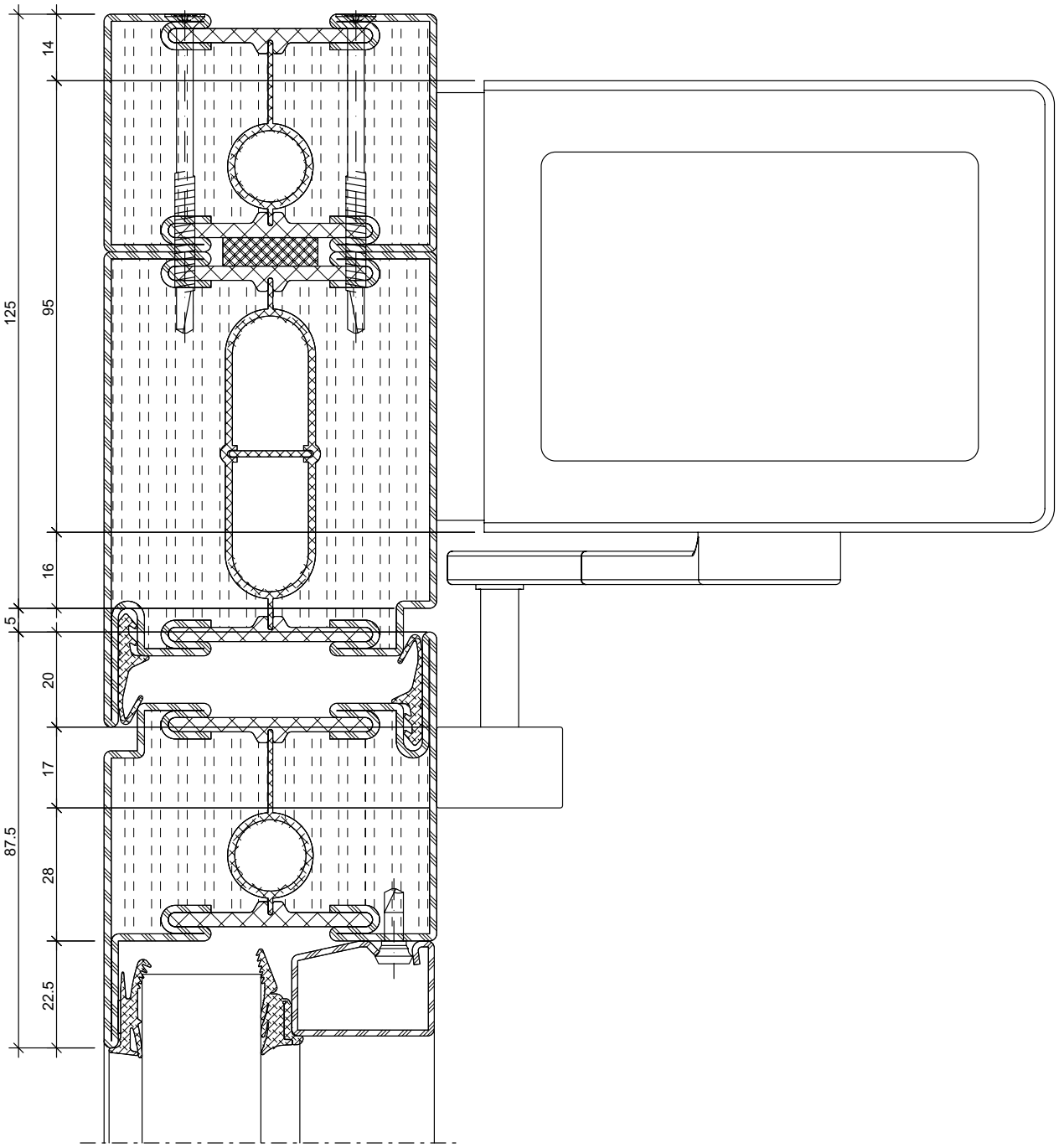

ift Rosenheim
Notifizierte Produkt-zertifizierungsstelle
17-003082-PR01
16.09.2020
17-003083-PR01
17.07.2020
Notified Body 0757

Drehtürantrieb
Gilgen FD 20-F
ECO ETS 64-R / ECO ETS 64-R GSd
Sturzmontage Bandgegenseite

Commande pour portes à la française
Gilgen FD 20-F
ECO ETS 64-R / ECO ETS 64-R GSd
Montage en tête côté opposé à la paumelle

Side-hung door drive
Gilgen FD 20-F
ECO ETS 64-R / ECO ETS 64-R GSd
Transom mounting, handle side

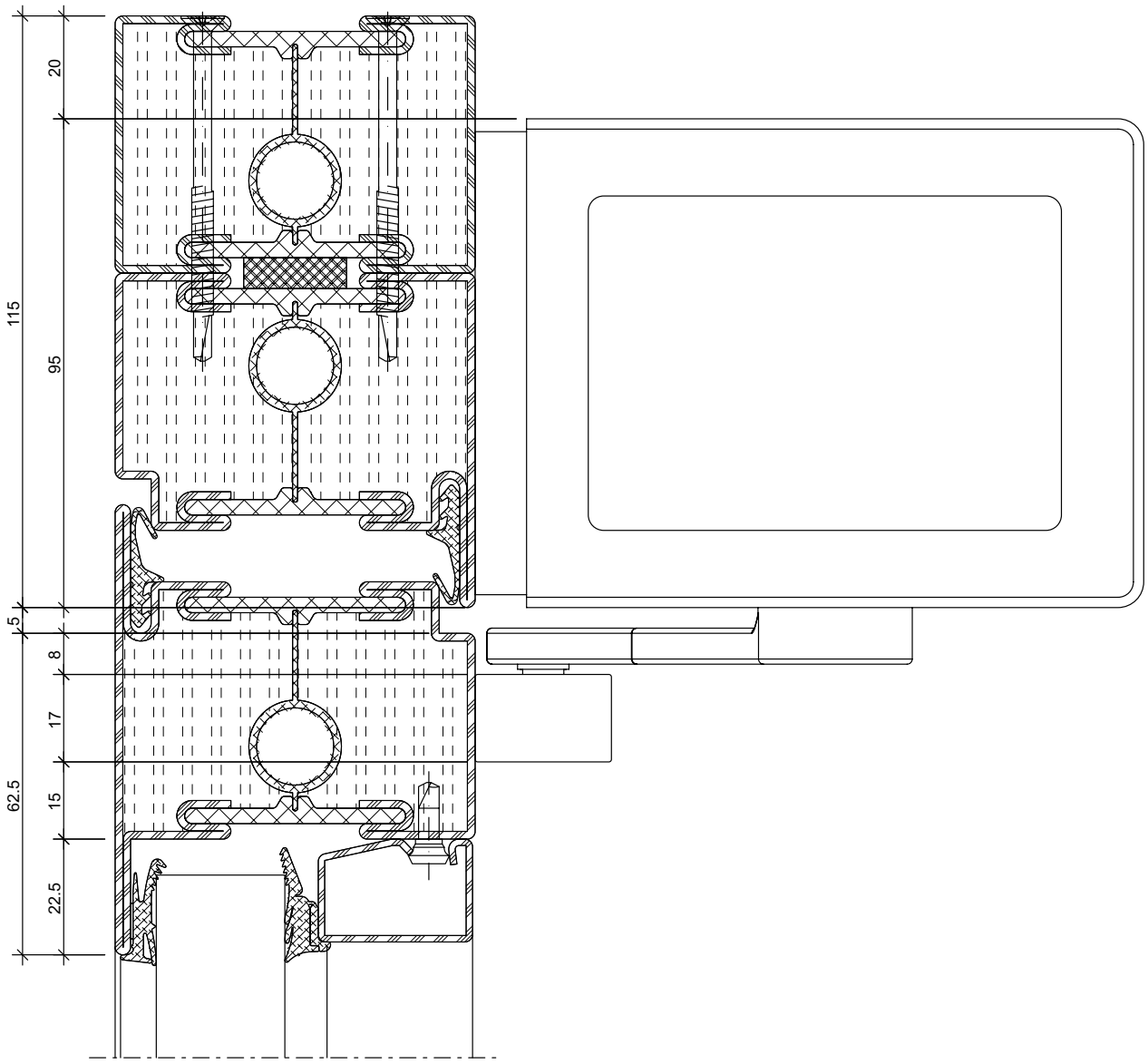

ift Rosenheim
Notifizierte Produktzertifizierungsstelle
17-003082-PR01
16.09.2020
17-003083-PR01
17.07.2020
Notified Body 0757

Drehtürantrieb
Record DFA 127 FIRE
Sturzmontage Bandseite

Commande pour portes à la française
Record DFA 127 FIRE
Montage en tête côté paumelle

Side-hung door drive
Record DFA 127 FIRE
Transom mounting on the hinge side

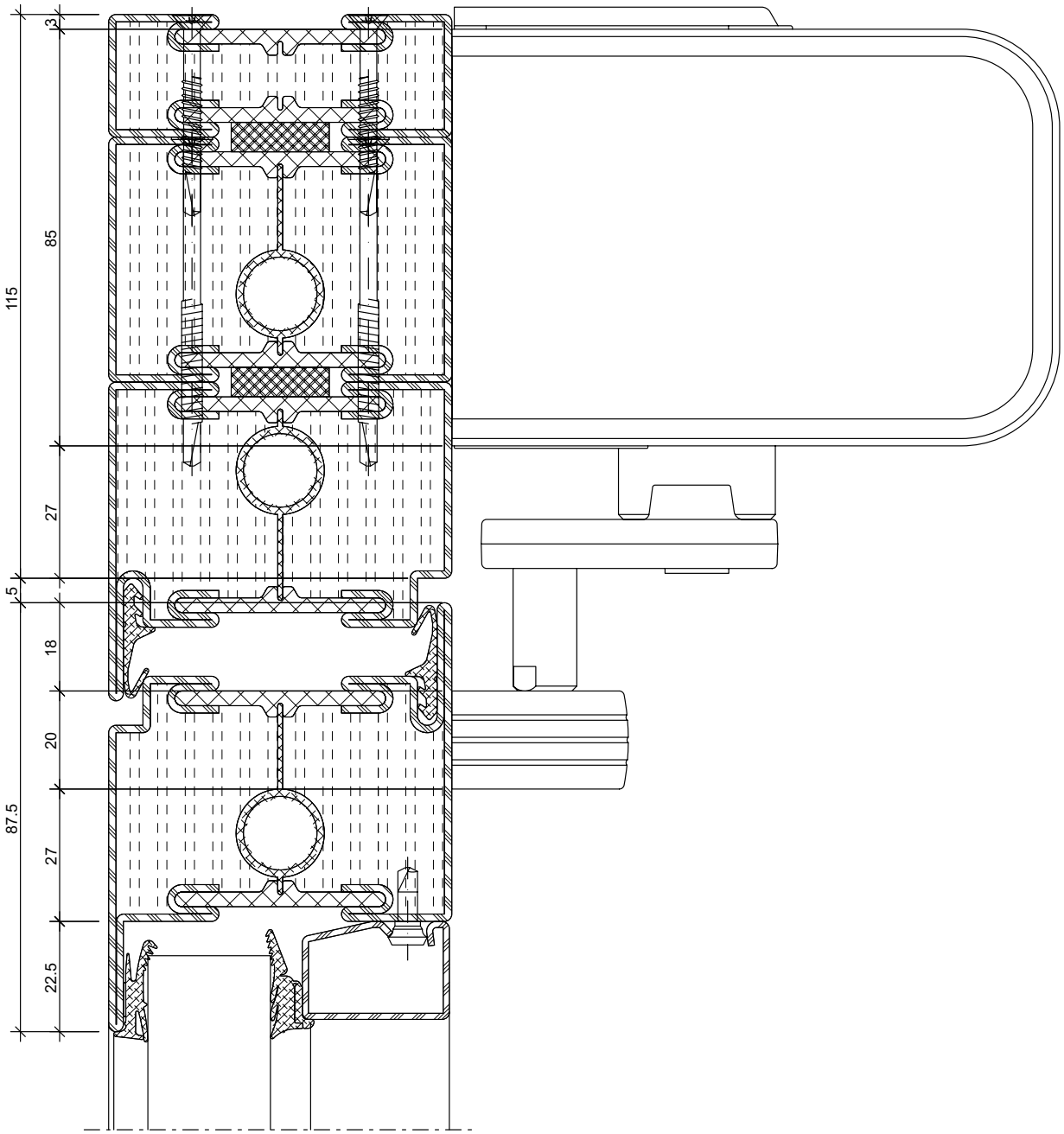

ift Rosenheim
Notifizierte Produkt-zertifizierungsstelle
17-003082-PR01
16.09.2020
17-003083-PR01
17.07.2020
Notified Body 0757

Drehtürantrieb
Record DFA 127 FIRE
Sturzmontage Bandgegenseite

Commande pour portes à la française
Record DFA 127 FIRE
Montage en tête côté opposé à la paumelle

Side-hung door drive
Record DFA 127 FIRE
Transom mounting, handle side

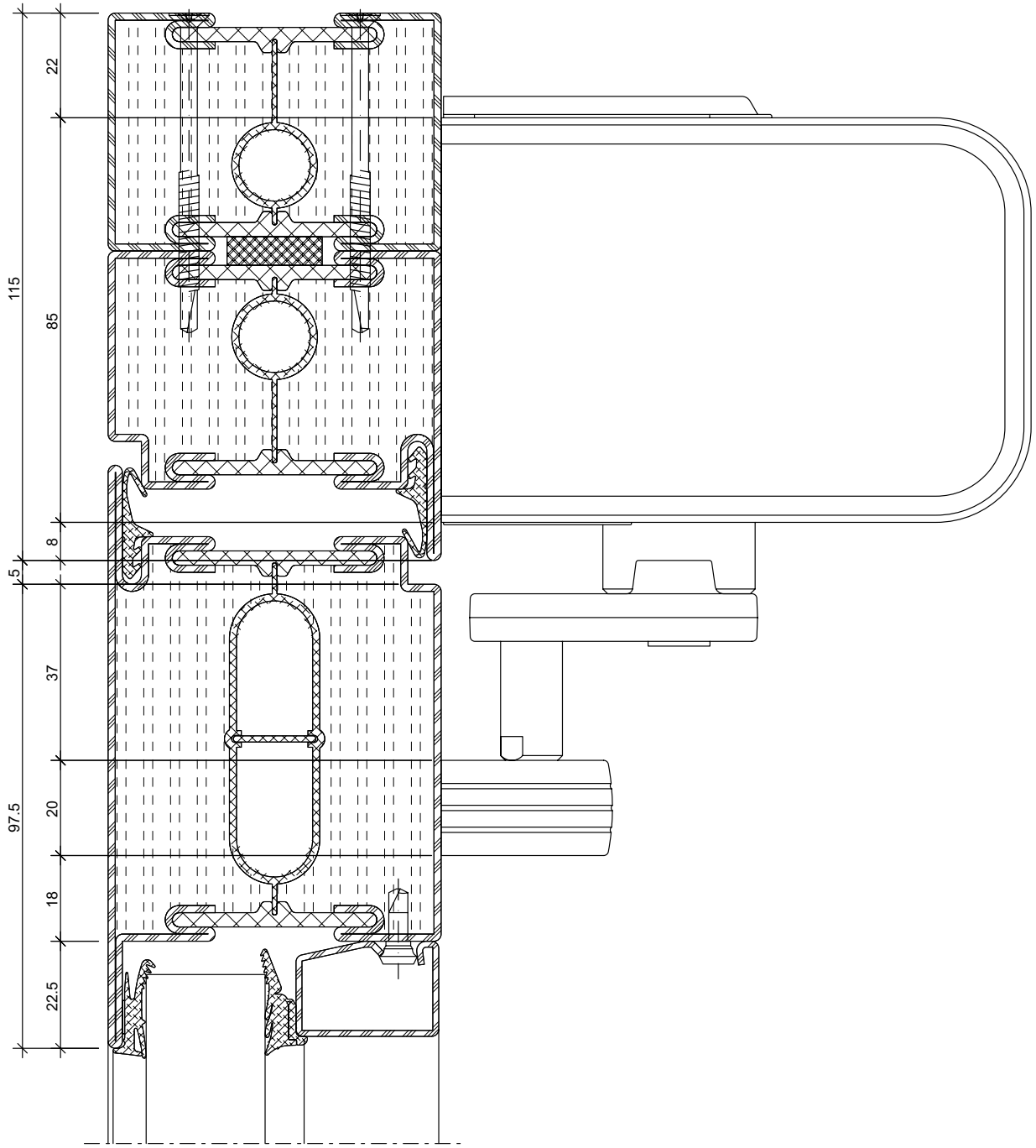

ift Rosenheim
Notifizierte Produktzertifizierungsstelle
17-003082-PR01
16.09.2020
17-003083-PR01
17.07.2020
Notified Body 0757

Schliessfolgeregler
Dorma SR 392
zweiflügelige Türen
Türblattmontage Bandgegenseite

Régulateur de fermeture
Dorma SR 392
Porte à deux vantaux
Montage du vantail côté opposé à la paumelle

Door selector arm
Dorma SR 392
Double-leaf door
Door leaf installation, handle side

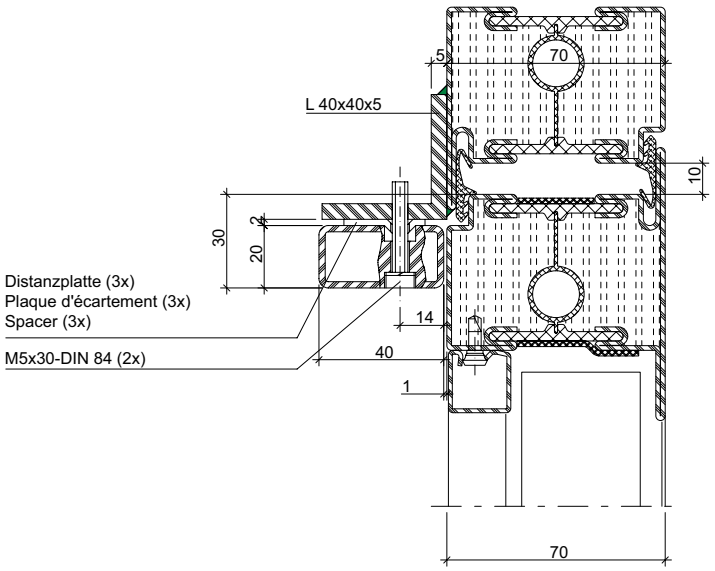

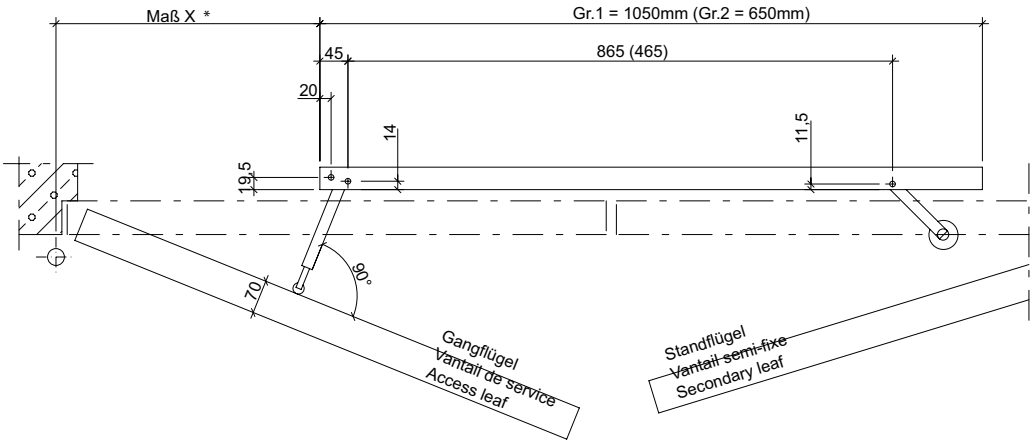

* Maß X = Mitte Türdrehpunkt bis Anfang Schließfolgeregler. (Siehe hierzu Montageanleitung DORMA
* Cote X = milieu point de rotation de porte jusqu'au début du dispositif de sélection des vantaux (voir aussi le mode d'emploi DORMA)
* Dimension X = Centre of door pivot to start of door selector arm (see DORMA installation instructions for this)

Hebelarm muss 90° zum Gangflügel stehen.
(Abhängig von der Gangflügelbreite und der Türblattdicke)

Le bras de levier doit être perpendiculaire au vantail mobile.
(En fonction de la largeur du vantail mobile et de l'épaisseur du panneau de porte)

Lever arm must be at 90° to the access leaf.
(Dependent upon the access leaf width and the door leaf thickness)

Gangflügelbreite/ Largeur vantail de service / Width access leaf:
≥ 800mm Þ Gr.1 = 1050mm lg.
≤ 800mm Þ Gr.2 = 650mm lg.

gemäss/selon/according to EN 1158

33-0201-E-125

ift Rosenheim
Notifizierte Produktzertifizierungsstelle
17-003082-PR01
16.09.2020
17-003082-FPC-01
17.07.2020
Notified Body 0757

Schliessfolgeregler
DORMA TS 93
zweiflügelige Türe
Türblattmontage Bandseite
mit Gleitschiene G 93-GSR/VK/V/VL

Régulateur de fermeture
DORMA TS 93
Porte à deux vantaux
Montage du vantail côté paumelle
avec glissière G 93-GSR/VK/V/VL

Door selector arm
DORMA TS 93
Double-leaf door
Door leaf installation on hinge side
with slide rail G 93-GSR/VK/V/VL

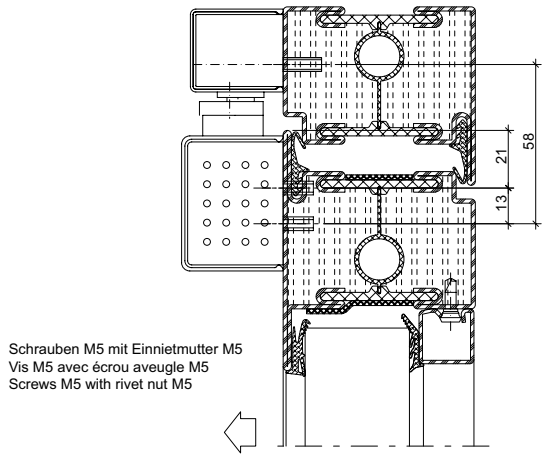

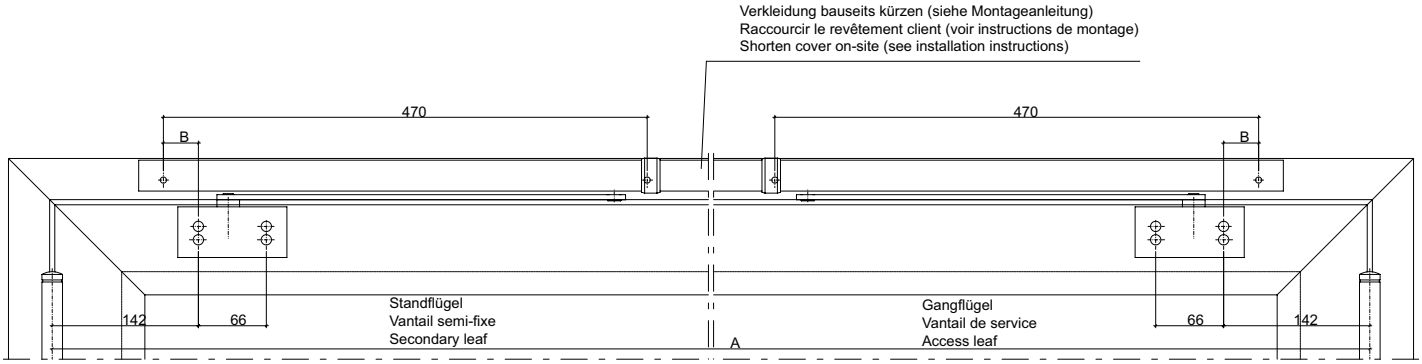

Dargestellt: Gangflügel DIN-rechts
Illustration: Vantail de service à droite
Shown: Access leaf, DIN right

Verkleidungsset Kit de revêtement Cover kit	Tuerbreite A [mm] Largeur de porte A [mm] Door width A [mm]	Schliessergröße Taille du ferme-porte Closer size	Montagemass B Dimensions de montage B Installation dimension B
VK[1)]	1220 - 1350	2 - 5	88
V	1350 - 2500	2 - 5	34
VL	2500 - 3200	5 - 7	

1) Mit kurzen Schließerhebeln (320mm)

33-0201-E-126

ift Rosenheim
Notifizierte Produktzertifizierungsstelle
17-003082-PR01
16.09.2020
17-003083-PR01
17.07.2020
Notified Body 0757

Schliessfolgeregler
DORMA TS 93
zweiflügelige Türe
Türblattmontage Bandgegenseite
mit Gleitschiene G 93-GSR/VK/V/VL

Régulateur de fermeture
DORMA TS 93
Porte à deux vantaux
Montage du vantail côté paumelle
avec glissière G 93-GSR/VK/V/VL

Door selector arm
DORMA TS 93
Double-leaf door
Door leaf installation on hinge side
with slide rail G 93-GSR/VK/V/VL

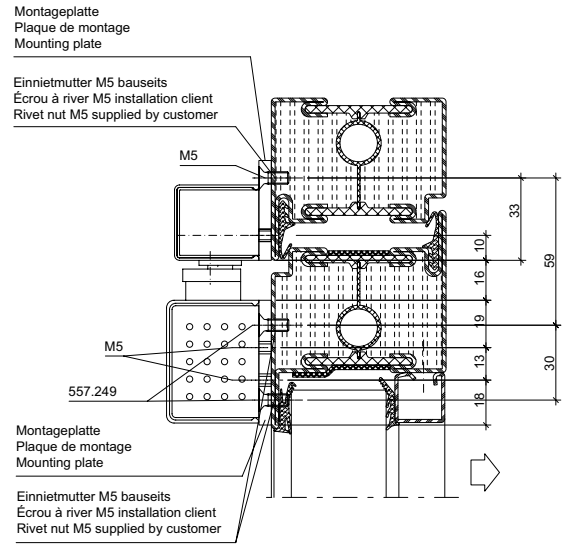

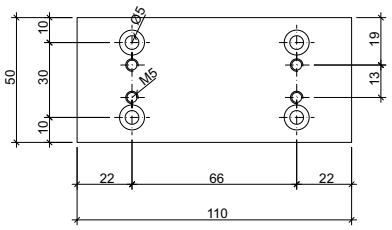

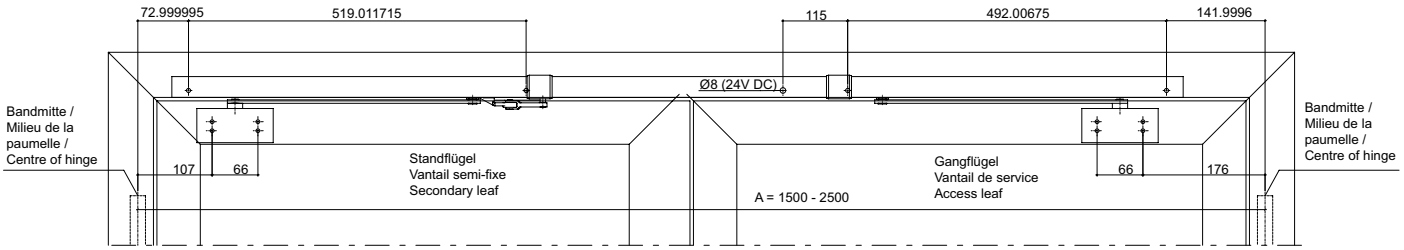

Mindestbreite 600mm bei asymmetrischen Türen
Largeur minimale 600 mm pour les portes asymétriques
Minimum width 600 mm for asymmetric doors

Anschlagmaße Tür DIN links
Tür DIN rechst spiegelbildlich
Représenté: Porte à gauche
Porte à droite: réfléchi
Shown: Access leaf, DIN left
Mirror image for DIN right

33-0201-E-127

ift Rosenheim
Notifizierte Produkt-
zertifizierungsstelle
17-003082-PR01
16.09.2020
17-003082-PR02
17.07.2020
Notified Body 0757

Schliessfolgeregler DORMA G-SR und G-SR-Drehlager zweiflügelige Türe Türblattmontage Bandgegenseite

Régulateur de fermeture DORMA G-SR et G-SR-Drehlage Porte à deux vantaux Montage du vantail côté opposé à la paumelle

Door selector arm DORMA G-SR and G-SR-Drehlager Double-leaf door Door leaf installation, handle side

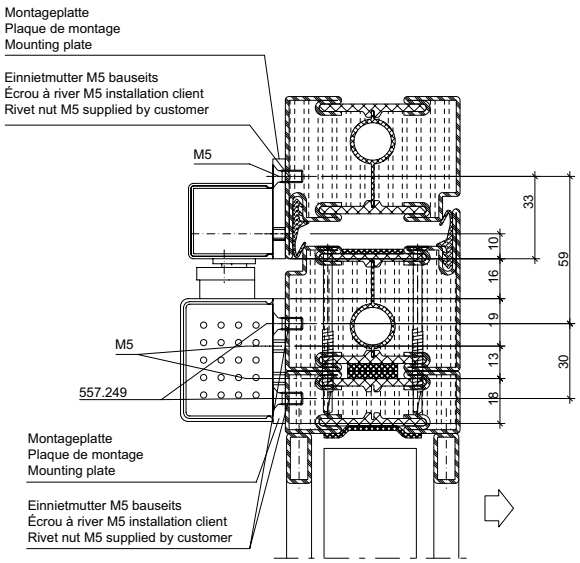

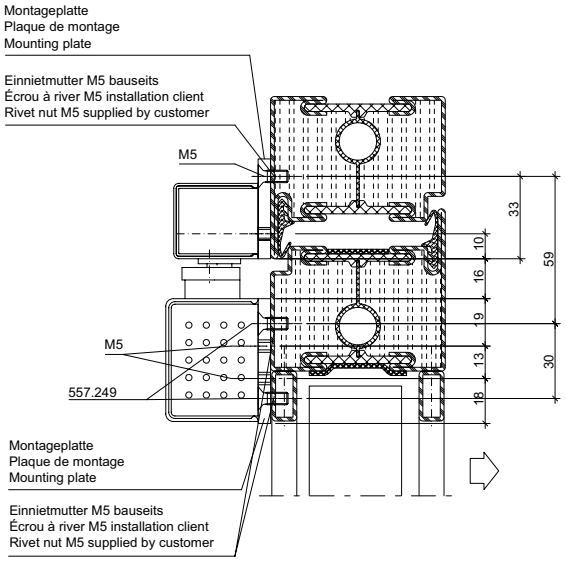

33-0201-E-127

ift Rosenheim
Notifizierte Produkt-zertifizierungsstelle
17-003082-PR01
16.09.2020
17-003083-PR01
17.07.2020
Notified Body 0757

Schliessfolgeregler
GEZE Drehlager
zweiflügelige Türe
Türblattmontage Bandseite
mit T-Stop-Gleitschiene

Régulateur de fermeture
GEZE Drehlager
Porte à deux vantaux
Montage du vantail côté paumelle
avec glissière T-Stop

Door selector arm
GEZE Drehlager
Double-leaf door
Door leaf installation on hinge side
with slide rail T-Stop

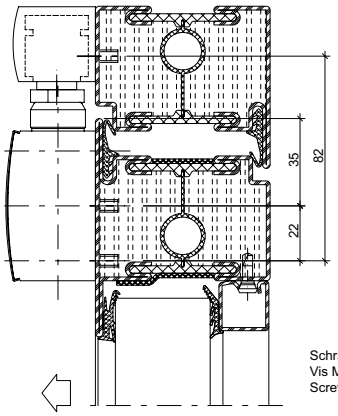

Schrauben M5 mit Einnietmutter M5
Vis M5 avec écrou aveugle M5
Screws M5 with rivet nut M5

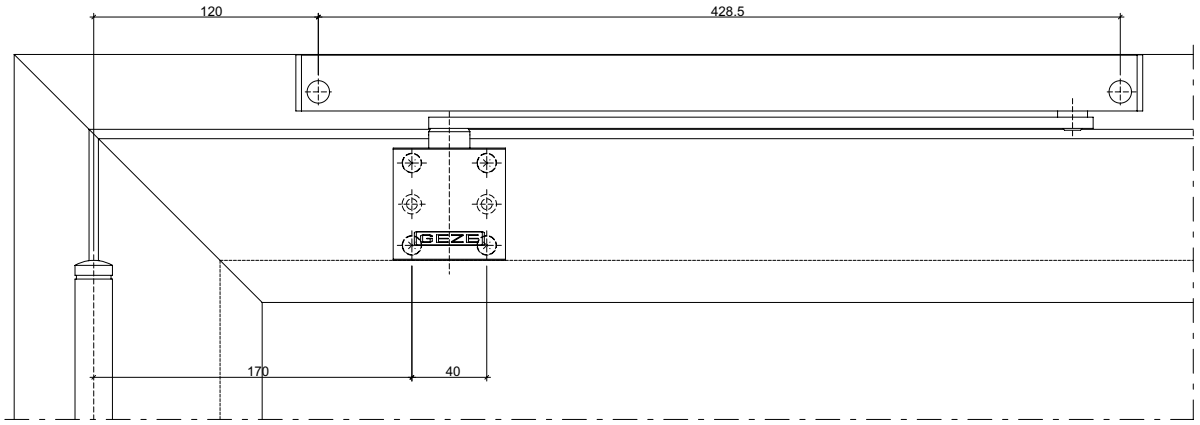

Dargestellt: DIN-links
Illustration: à gauche
Shown: left

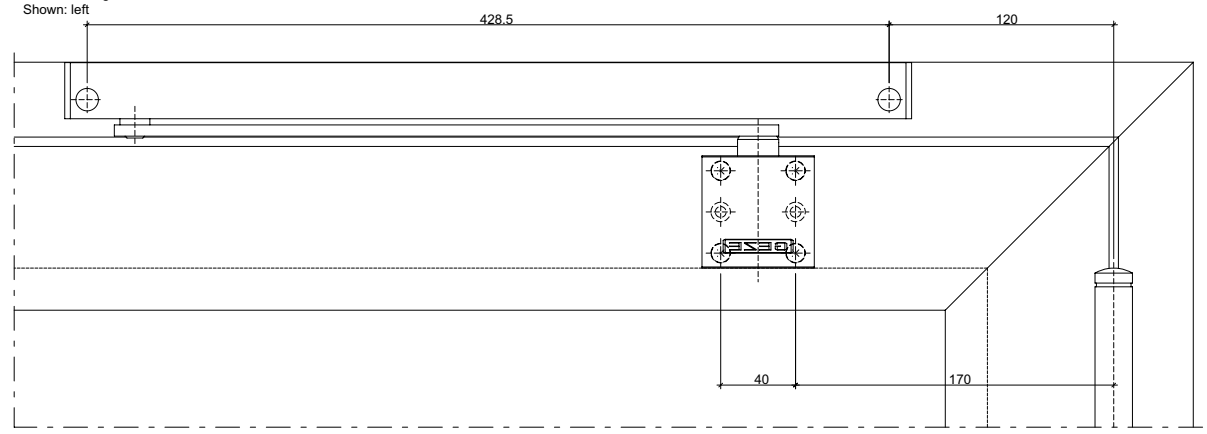

Dargestellt: DIN-rechts
Illustration: à droite
Shown: right

In bestimmten Anwendungsfällen muß zusätzlich ein Türstopper angebracht werden. (siehe Diagramm von Fa. GEZE)
Türöffnungswinkel: Je nach Öffnungsgeschwindigkeit der Tür vergrößert sich der Türöffnungswinkel (Hinweise Fa. GEZE beachten !)

Pour certaines applications, un arrêt de porte supplémentaire doit être utilisé. (voir diagramme de la société GEZE)
Angle d'ouverture de la porte: L'angle d'ouverture de la porte s'agrandit selon la vitesse d'ouverture de la porte (tenir compte des consignes de la société GEZE!)

In certain cases, a door stop must also be used. (See GEZE diagram)
Door opening angle: The door opening angle increases depending on the opening speed of the door (note GEZE instructions)

33-0201-E-128

ift Rosenheim
Notifizierte Produktzertifizierungsstelle
17-003082-PR01
16.09.2020
17-003082-PR01
17.07.2020
Notified Body 0757

Schliessfolgeregler
GEZE Drehlager
zweiflügelige Türe
Kopfmontage Bandseite
mit T-Stop-Gleitschiene

Régulateur de fermeture
GEZE Drehlager
Porte à deux vantaux
Montage en tête côté paumelle
avec glissière T-Stop

Door selector arm
GEZE Drehlager
Double-leaf door
Transom mounting on hinge side
with slide rail T-Stop

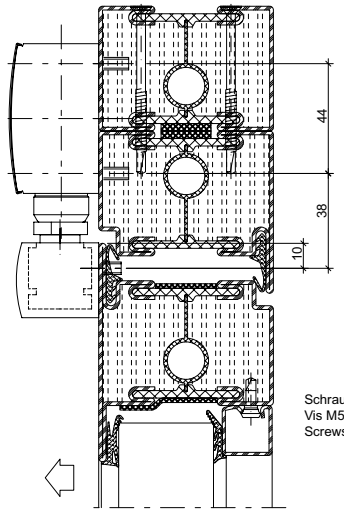

Schrauben M5 mit Einnietmutter M5
Vis M5 avec écrou aveugle M5
Screws M5 with rivet nut M5

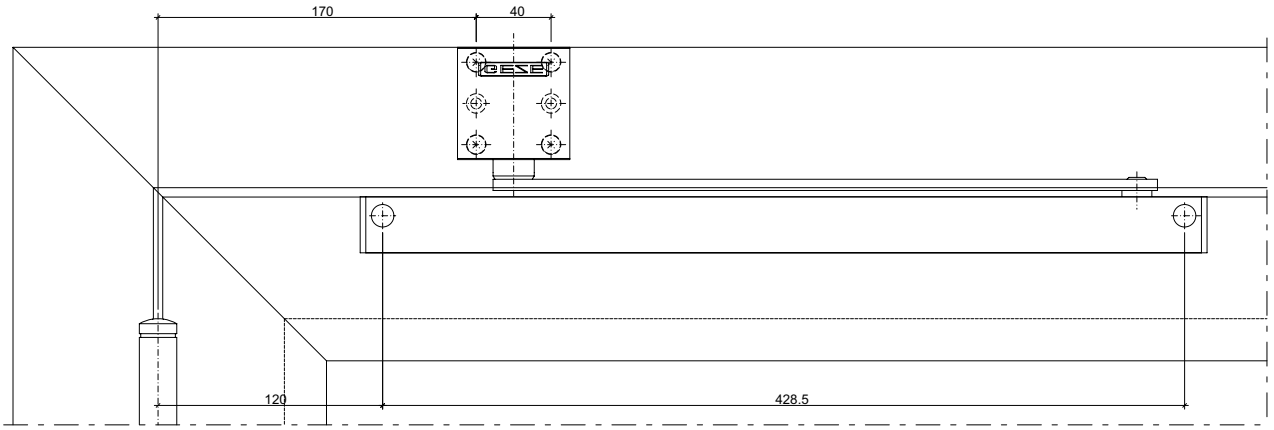

Dargestellt: DIN-links
Illustration: à gauche
Shown: left

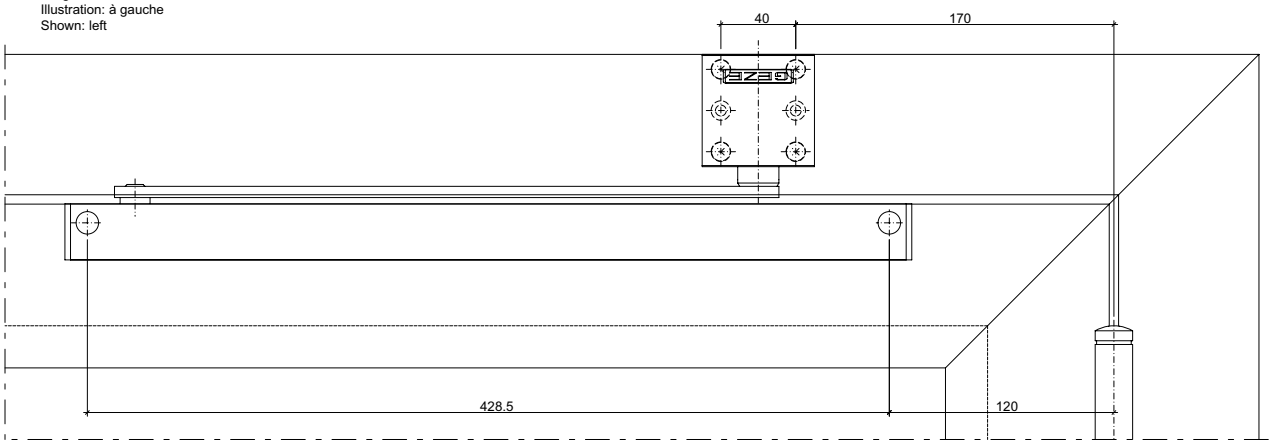

Dargestellt: DIN-rechts
Illustration: à droite
Shown: right

In bestimmten Anwendungsfällen muß zusätzlich ein Türstopper angebracht werden. (siehe Diagramm von Fa. GEZE)
Türöffnungswinkel: Je nach Öffnungsgeschwindigkeit der Tür vergrößert sich der Türöffnungswinkel (Hinweise Fa. GEZE beachten !)

Pour certaines applications, un arrêt de porte supplémentaire doit être utilisé. (voir diagramme de la société GEZE)
Angle d'ouverture de la porte: L'angle d'ouverture de la porte s'agrandit selon la vitesse d'ouverture de la porte (tenir compte des consignes de la société GEZE!)

In certain cases, a door stop must also be used. (See GEZE diagram)
Door opening angle: The door opening angle increases depending on the opening speed of the door (note GEZE instructions)

33-0201-E-129

ift Rosenheim
Notifizierte Produktzertifizierungsstelle
17-003082-PR01
16.09.2020
17-003083-PR01
17.07.2020
Notified Body 0757

Schliessfolgeregler
GEZE Drehlager
zweiflügelige Türe
Türblattmontage Bandgegenseite
mit T-Stop-Gleitschiene

Régulateur de fermeture
GEZE Drehlager
Porte à deux vantaux
Montage du vantail côté opposé à la
paumelle avec glissière T-Stop

Door selector arm
GEZE Drehlager
Double-leaf door
Door leaf installation, handle side
with slide rail T-Stop

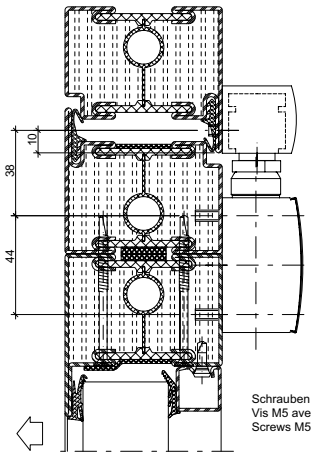

Schrauben M5 mit Einnietmutter M5
Vis M5 avec écrou aveugle M5
Screws M5 with rivet nut M5

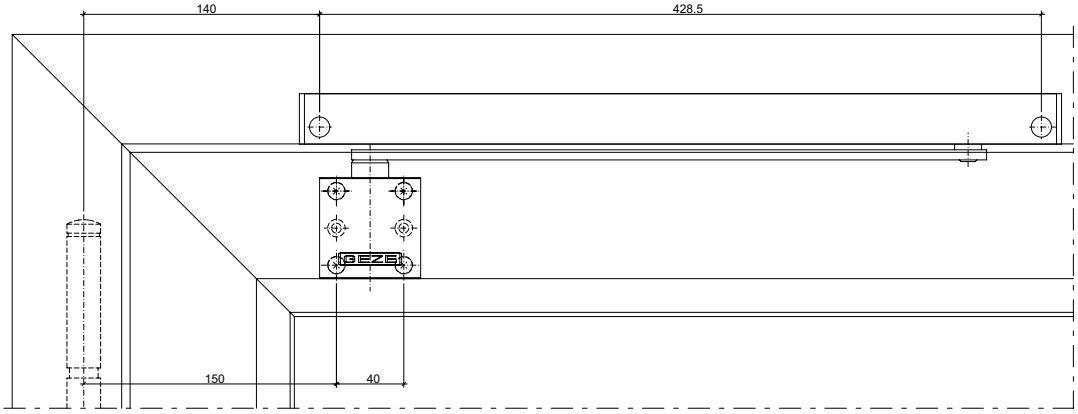

Dargestellt: DIN-rechts
Illustration: à droite
Shown: right

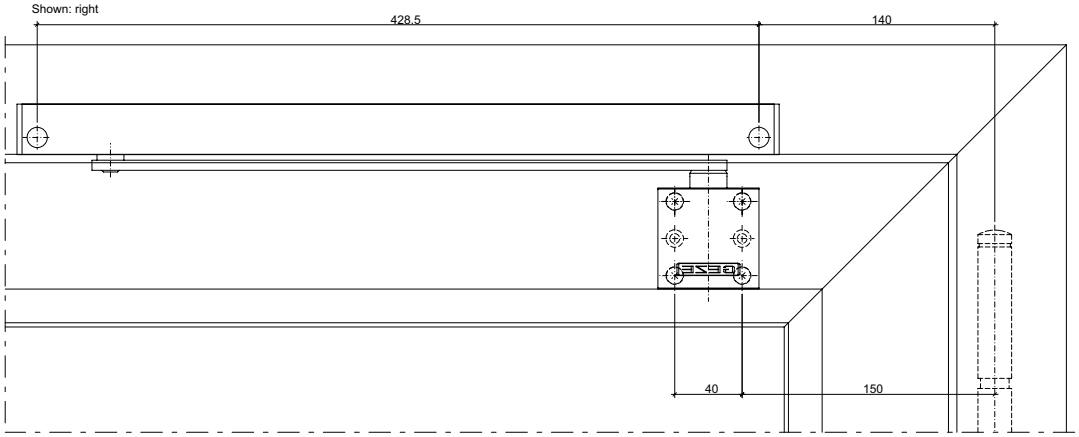

Dargestellt: DIN-links
Illustration: à gauche
Shown: left

In bestimmten Anwendungsfällen muß zusätzlich ein Türstopper angebracht werden. (siehe Diagramm von Fa. GEZE)
Türöffnungswinkel:
Je nach Öffnungsgeschwindigkeit der Tür vergrößert sich der Türöffnungswinkel (Hinweise Fa. GEZE beachten !)

Pour certaines applications, un arrêt de porte supplémentaire doit être utilisé. (voir diagramme de la société GEZE)
Angle d'ouverture de la porte:
L'angle d'ouverture de la porte s'agrandit selon la vitesse d'ouverture de la porte (tenir compte des consignes de la société GEZE!)

In certain cases, a door stop must also be used. (See GEZE diagram)
Door opening angle:
The door opening angle increases depending on the opening speed of the door (note GEZE instructions)

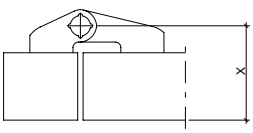

X-Maß (max. Werte siehe Fa. GEZE)

33-0201-E-130

ift Rosenheim
Notifizierte Produktzertifizierungsstelle
17-003082-PR01
16.09.2020
17-003082-PR03
17.07.2020
Notified Body 0757

Schliessfolgeregler
GEZE Drehlager
zweiflügelige Türe
Kopfmontage Bandgegenseite
mit T-Stop-Gleitschiene

Régulateur de fermeture
GEZE Drehlager
Porte à deux vantaux
Montage en tête côté opposé à la
paumelle avec glissière T-Stop

Door selector arm
GEZE Drehlager
Double-leaf door
Transom mounting on handle side,
with slide rail T-Stop

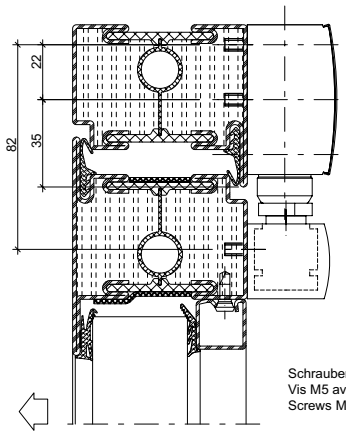

Schrauben M5 mit Einnietmutter M5
Vis M5 avec écrou aveugle M5
Screws M5 with rivet nut M5

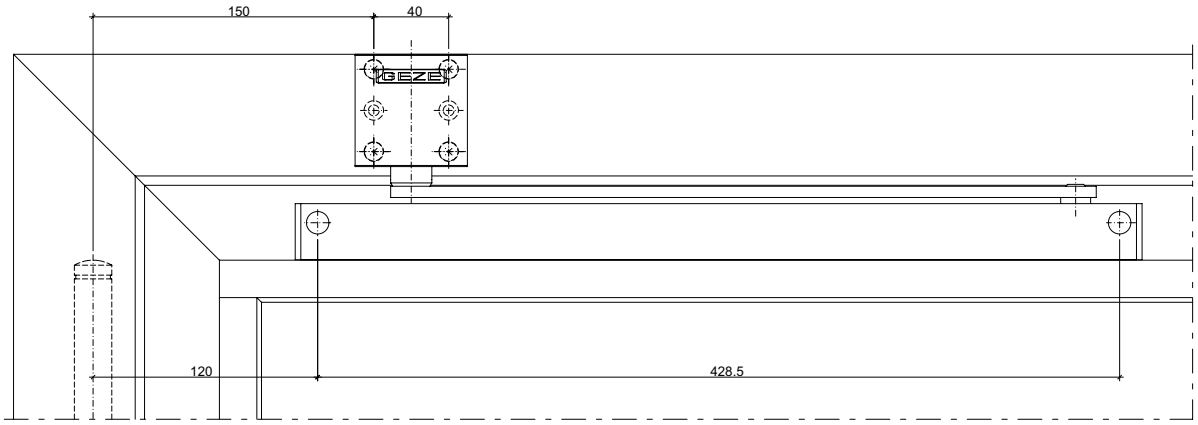

Dargestellt: DIN-rechts
Illustration: à droite
Shown: right

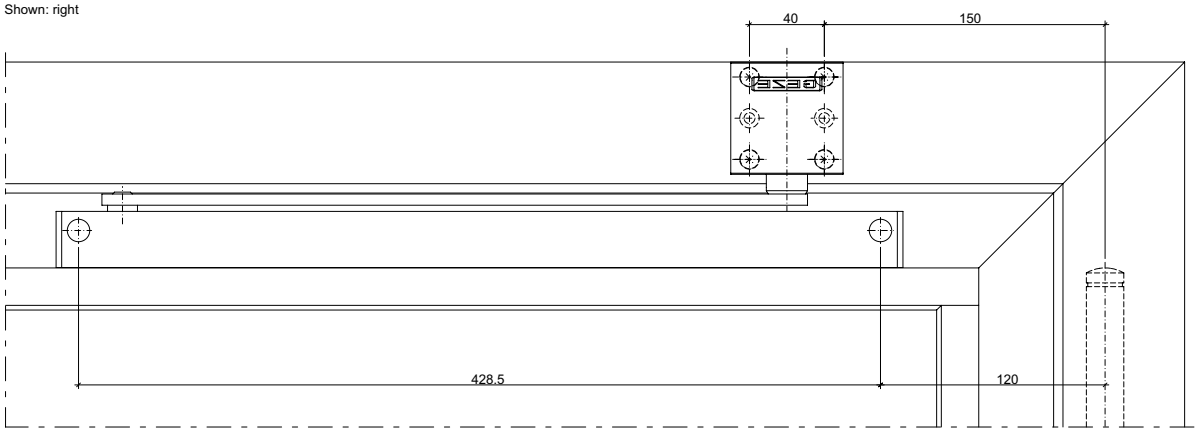

In bestimmten Anwendungsfällen muß zusätzlich ein Türstopper angebracht werden. (siehe Diagramm von Fa. GEZE)
Türöffnungswinkel:
Je nach Öffnungsgeschwindigkeit der Tür vergrößert sich der Türöffnungswinkel (Hinweise Fa. GEZE beachten !)

Pour certaines applications, un arrêt de porte supplémentaire doit être utilisé. (voir diagramme de la société GEZE)
Angle d'ouverture de la porte:
L'angle d'ouverture de la porte s'agrandit selon la vitesse d'ouverture de la porte (tenir compte des consignes de la société GEZE!)

In certain cases, a door stop must also be used. (See GEZE diagram)
Door opening angle:
The door opening angle increases depending on the opening speed of the door (note GEZE instructions)

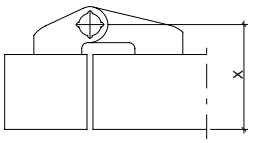

X-Maß (max. Werte siehe Fa. GEZE)

Dargestellt: DIN-links
Illustration: à gauche
Shown: left

33-0201-E-131

Türverriegelung Dorma TV 100 einflügelige Türe

Verrouillage de la porte Dorma TV 100 Porte à un vantail

Door locking Dorma TV 100 Single-leaf door

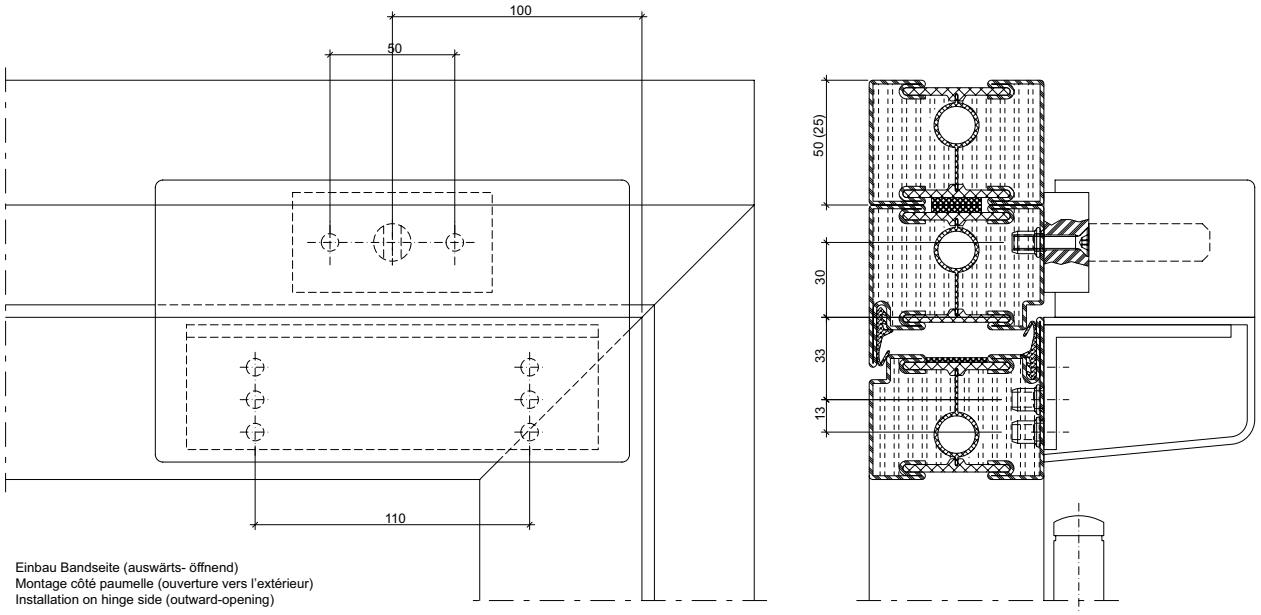

Einbau Bandseite (auswärts- öffnend)
Montage côté paumelle (ouverture vers l'extérieur)
Installation on hinge side (outward-opening)

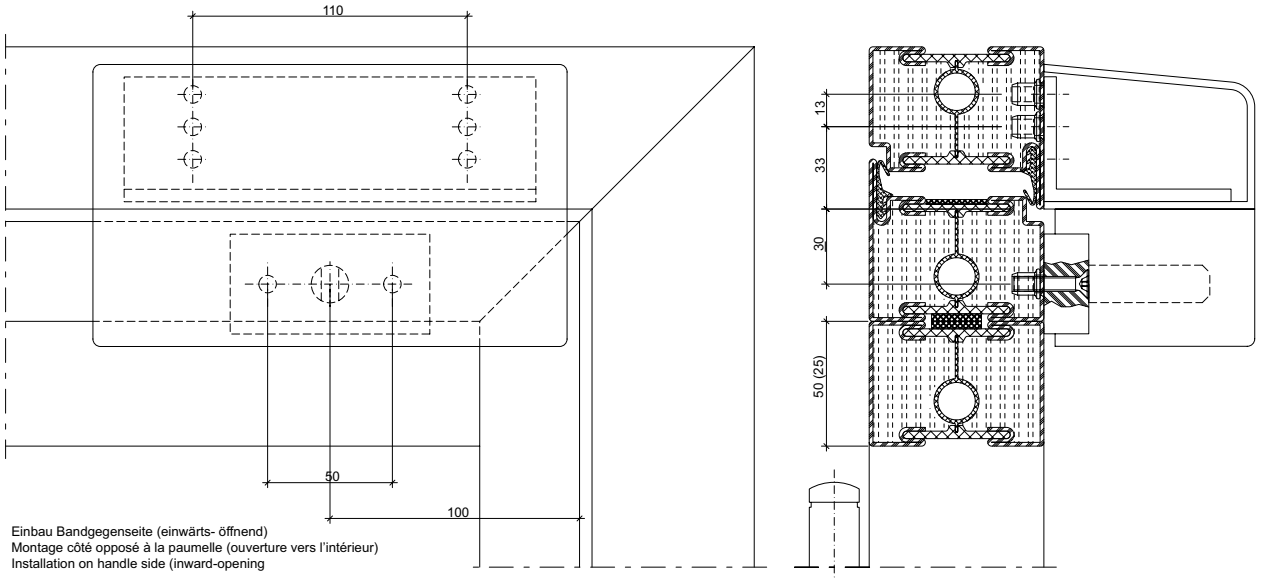

Einbau Bandgegenseite (einwärts- öffnend)
Montage côté opposé à la paumelle (ouverture vers l'intérieur)
Installation on handle side (inward-opening

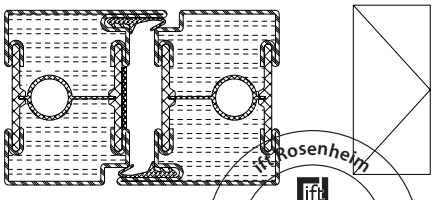

Der Einbau der Türverriegelung "Dorma TV 100" muss entspechend den "Bauaufsichlichen Anforderungen an elektrische Verriegelung von Türen in Rettungswegen" erfolgen.

Le verrouillage de porte «Dorma TV 100» doit être posé conformément aux «Exigences d'homologation concernant le verrouillage électrique des portes d'issues de secours».

The "Dorma TV 100" door locking point must be installed in accordance with the "Building regulations for electrical locking systems on doors in escape routes".

33-0201-E-066

ift Rosenheim
Notifizierte Produktzertifizierungsstelle
17-003082-PR01
16.09.2020
17-003082-PR01
17.07.2020
Notified Body 0757

Türverriegelung Dorma TV 100 zweiflügelige Türe

Verrouillage de la porte Dorma TV 100 Porte à deux vantaux

Door locking Dorma TV 100 Double-leaf door

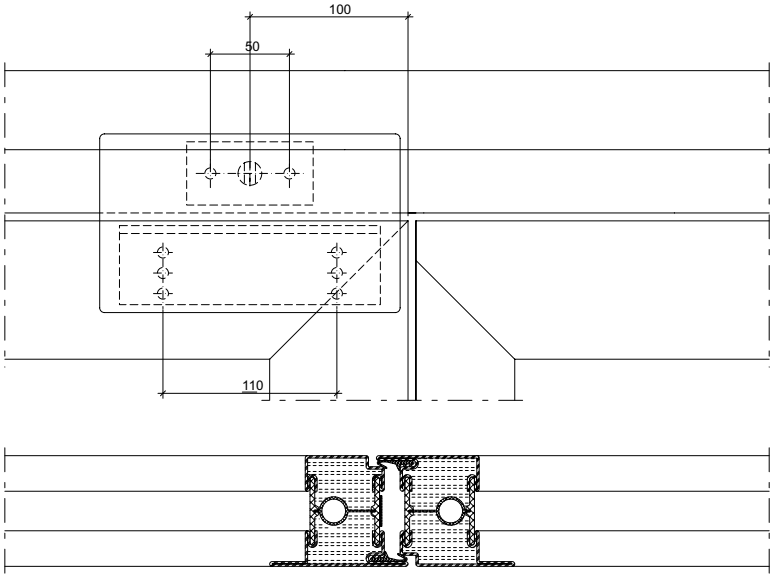

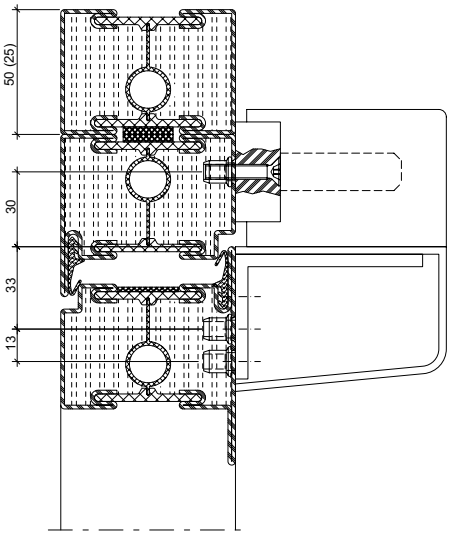

Einbau Bandseite (auswärts- öffnend)
Montage côté paumelle (ouverture vers l'extérieur)
Installation on hinge side (outward-opening)

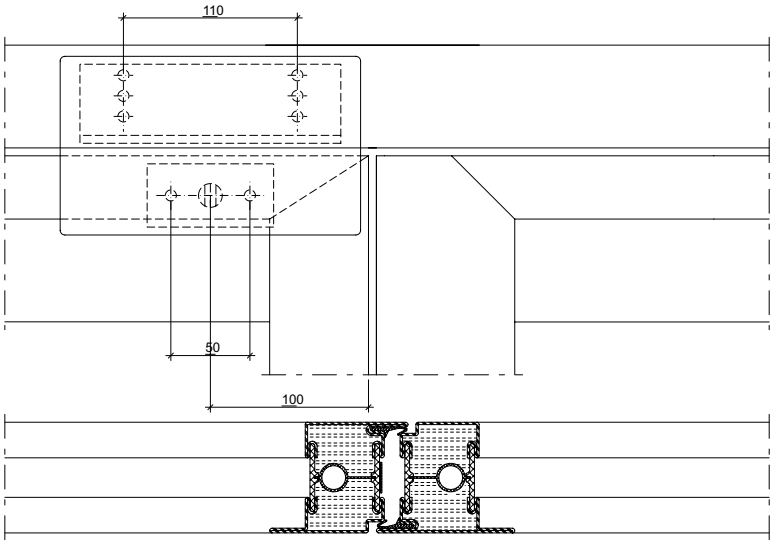

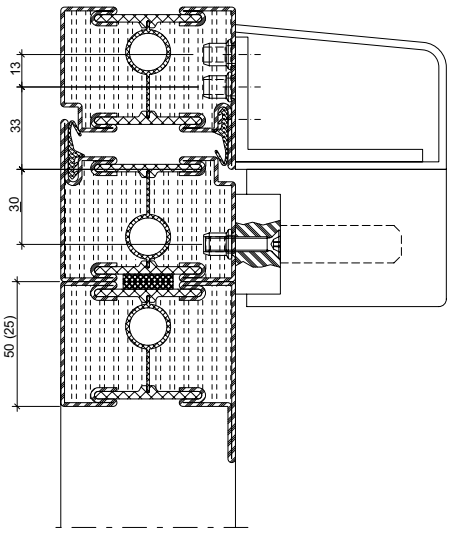

Einbau Bandgegenseite (einwärts- öffnend)
Montage côté opposé à la paumelle (ouverture vers l'intérieur)
Installation on handle side (inward-opening

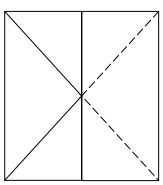

Der Einbau der Türverriegelung "Dorma TV 100" muss entspechend den "Bauaufsichlichen Anforderungen an elektrische Verriegelung von Türen in Rettungswegen" erfolgen.

Le verrouillage de porte «Dorma TV 100» doit être posé conformément aux «Exigences d'homologation concernant le verrouillage électrique des portes d'issues de secours».

The "Dorma TV 100" door locking point must be installed in accordance with the "Building regulations for electrical locking systems on doors in escape routes".

33-0201-E-067

Dictator V 1600 F
Haken Art. 1009
Wahlweise mit Montageplatten

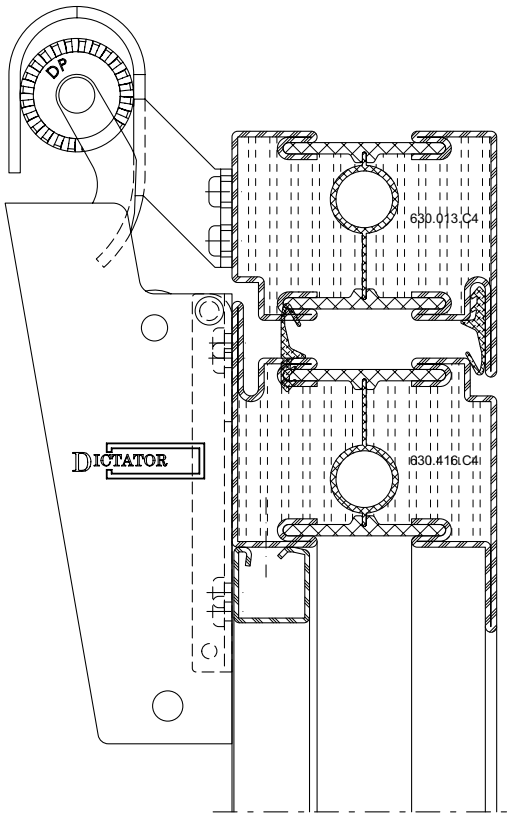

Dictator V 1600 F
Haken Art. 1009
Au choix plaque de montage

Dictator V 1600 F
Haken Art. 1009
Also available with installation plate

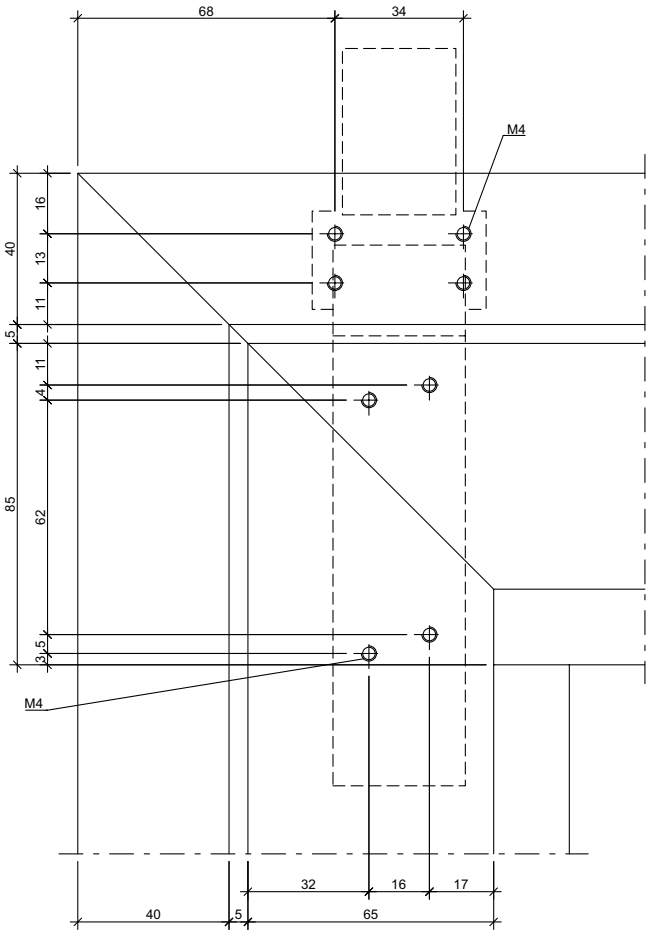

33-0101-E-024

ift Rosenheim
Notifizierte Produkt-zertifizierungsstelle
17-003082-PR01
16.09.2020
17-003082-PR02
17.07.2020
Notified Body 0757

Mitnehmerklappe 550.387 **Doigt d'entraînement 550.387** **Selector bar Dorma 550.387**

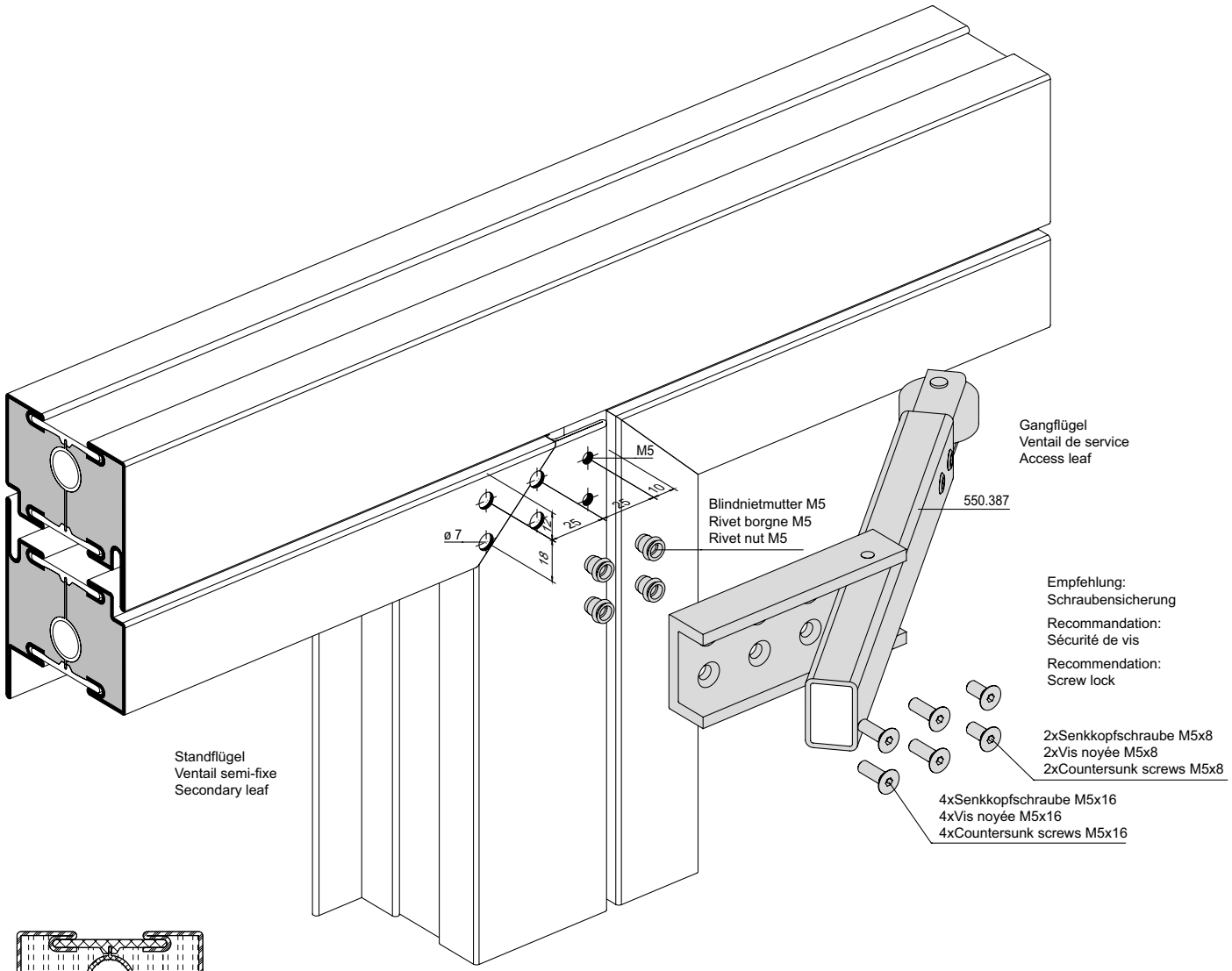

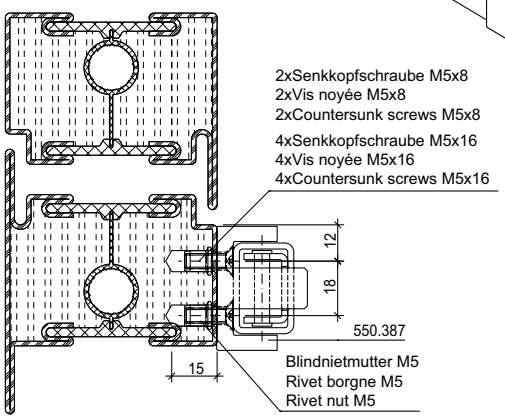

ift Rosenheim
Notifizierte Produktzertifizierungsstelle
17-003082-PR01
16.09.2020
17-003083-PR01
17.07.2020
Notified Body 0757

Mitnehmerklappe 550.678*

Doigt d'entraînement 550.678*

Selector bar 550.678*

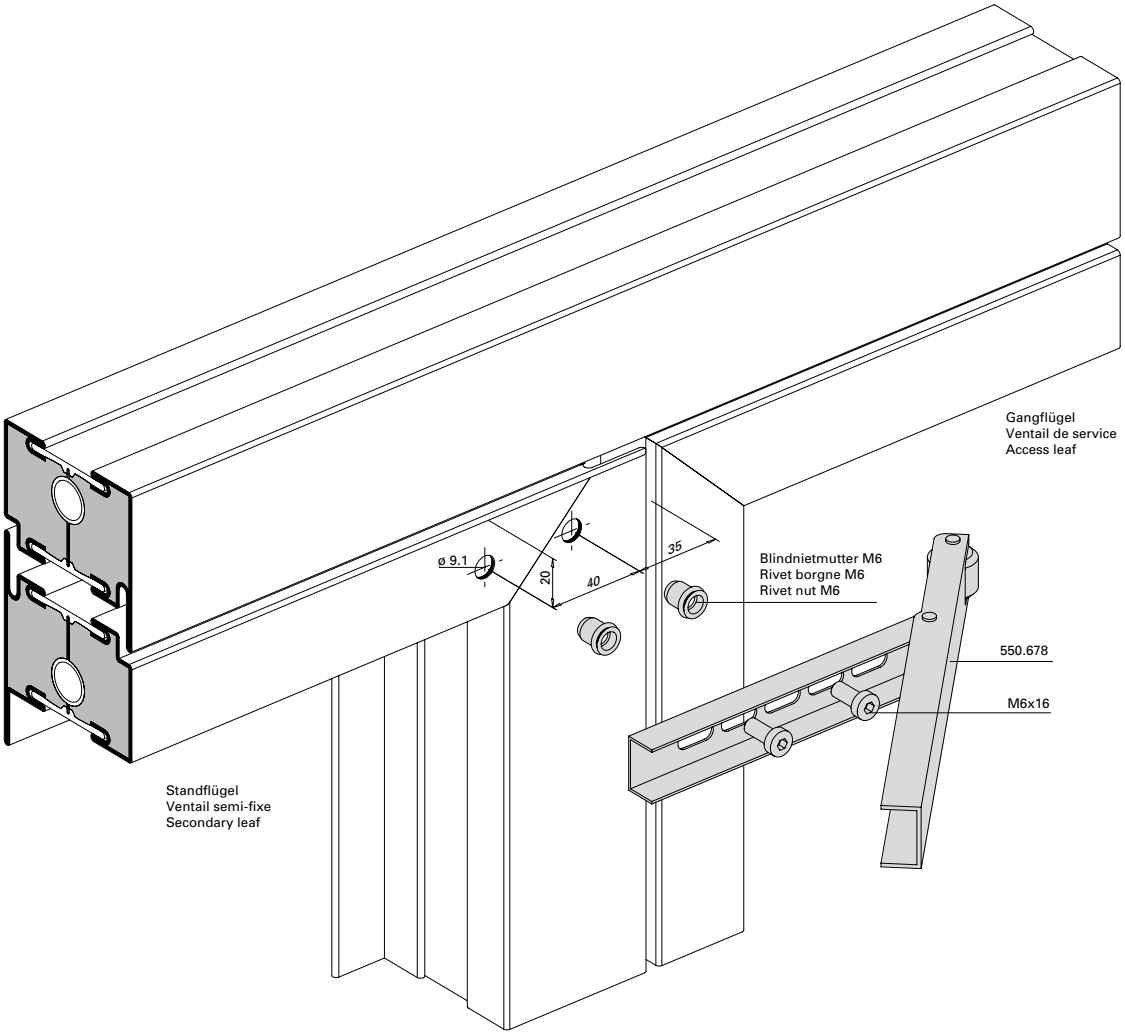

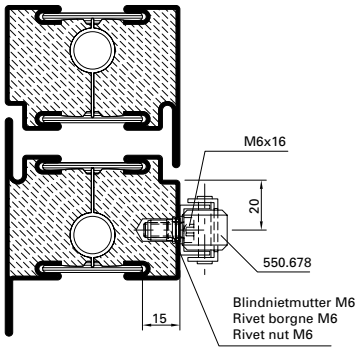

* Für integrierte Türschliesser (ITS 96),
Panik-Stangengriff und Panik-Druckstange nicht geeignet

* Pour ferme-porte intégré (ITS 96),
barre panique, barre panique à pousser non approprié

* Not suitable for integrated door closer (ITS 96),
panic push-bar, panic touch-bar

D-140-3D-058

ift Rosenheim
Notifizierte Produktzertifizierungsstelle
17-003082-PR01
16.09.2020
17-003082-PR03
17.07.2020
Notified Body 0757

Türschwellenprofil
452.990/452.991
Türflügel nach aussen öffnend

Profilé pour seuil de porte
452.990/452.991
Vantail de porte ouvrant vers l'extérieur

Door treshold profile
452.990/452.991
Door leaf outward opening

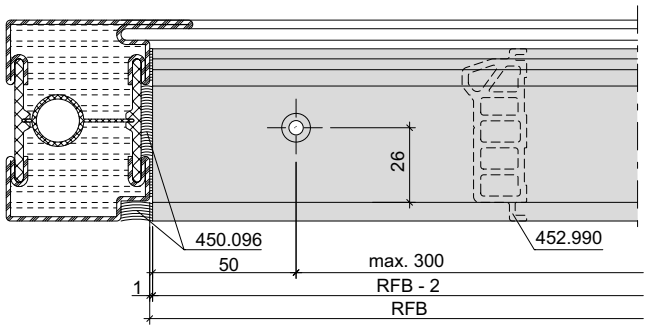

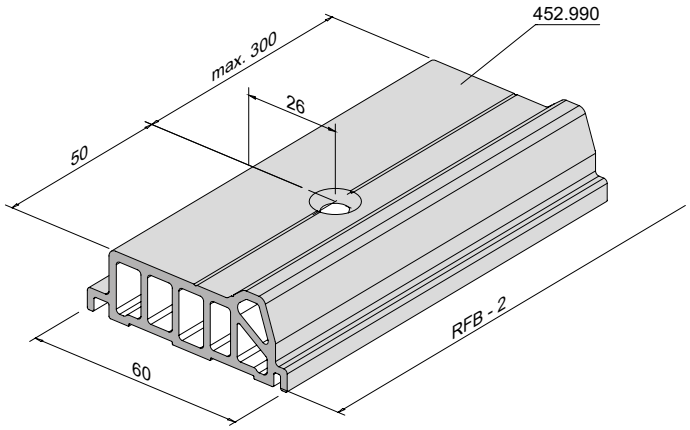

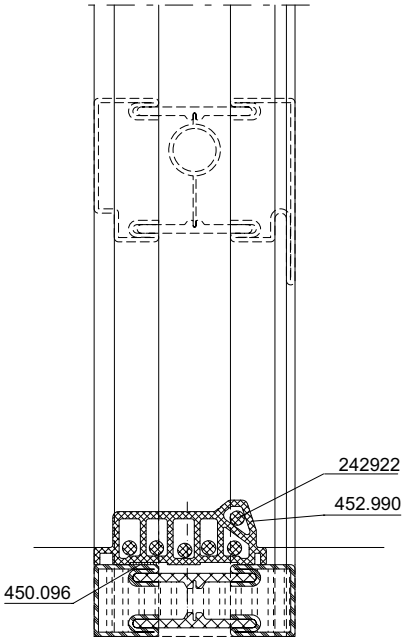

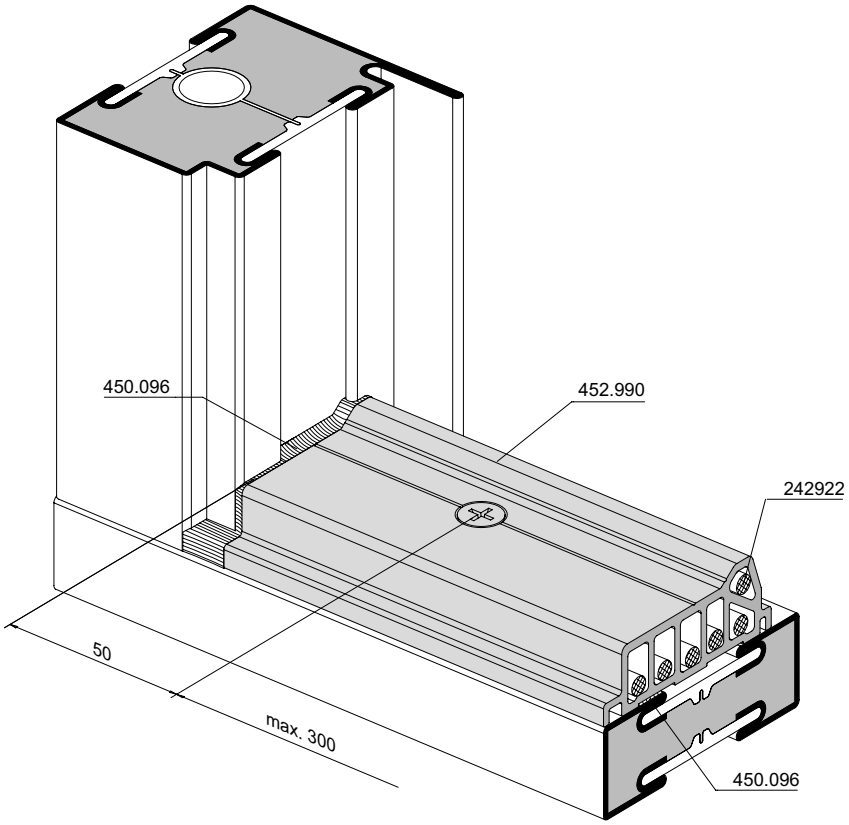

ift Rosenheim
Notifizierte Produktzertifizierungsstelle
17-003082-PR01
16.09.2020
17-003083-PR01
17.07.2020
Notified Body 0757

Türschwellenprofil
452.990/452.991
Türflügel nach innen öffnend

Profilé pour seuil de porte
452.990/452.991
Vantail de porte ouvrant vers l'intérieur

Door treshold profile
452.990/452.991
Door leaf inward opening

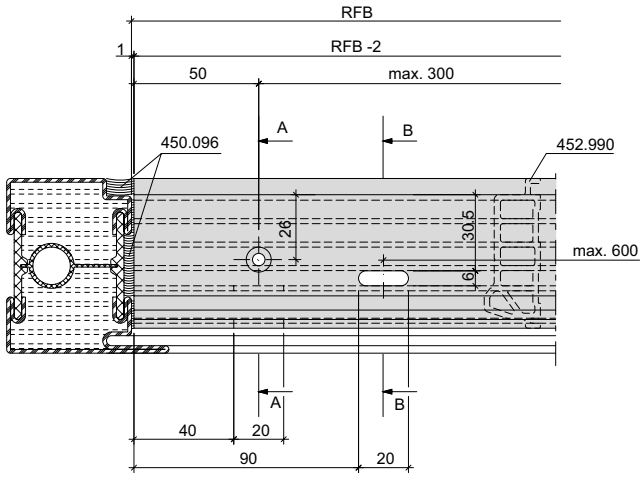

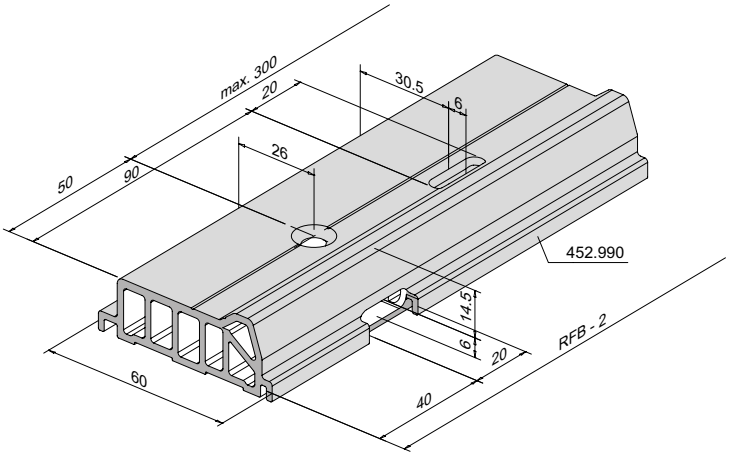

A-A

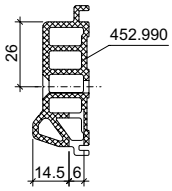

B-B

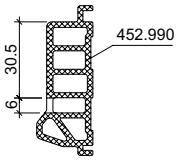

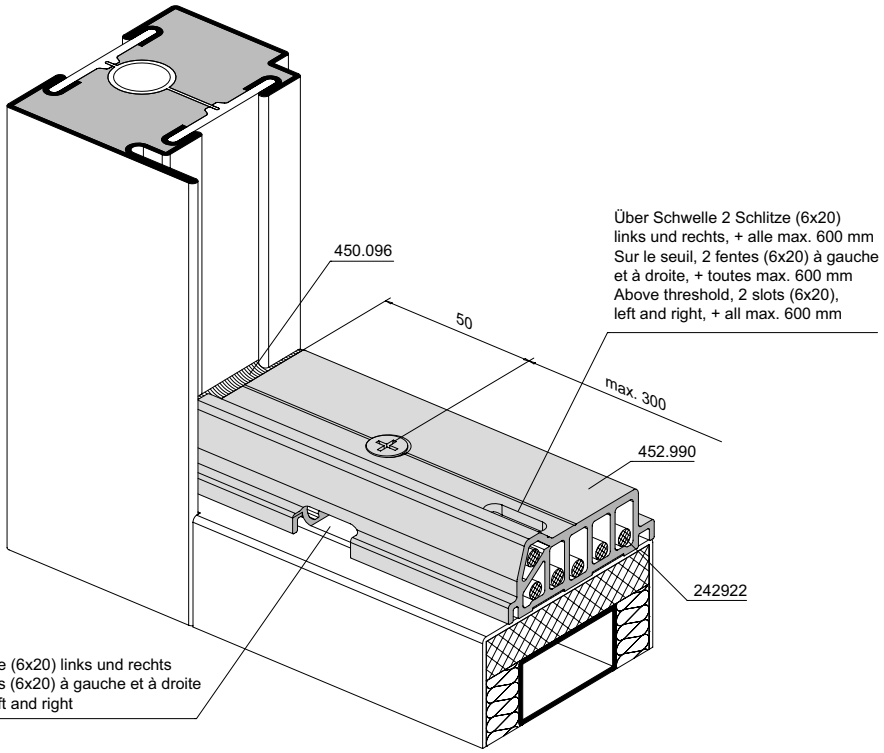

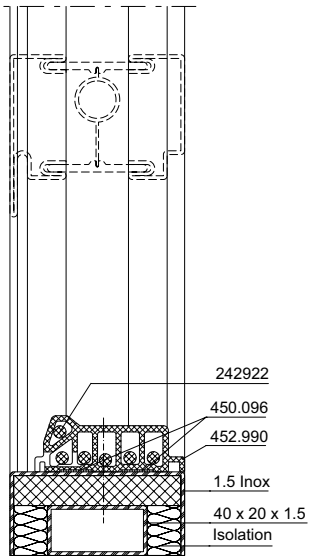

ift Rosenheim
Notifizierte Produkt-
zertifizierungsstelle
17-003082-PR01
16.09.2020
17-003082-PR03
17.07.2020
Notified Body 0757

Zuschnitt und Einbau
Anschlagdichtung 452.989

Coupe et montage
Embout d'étanchéité 452.989

Cutting and installation
gasket piece 452.989

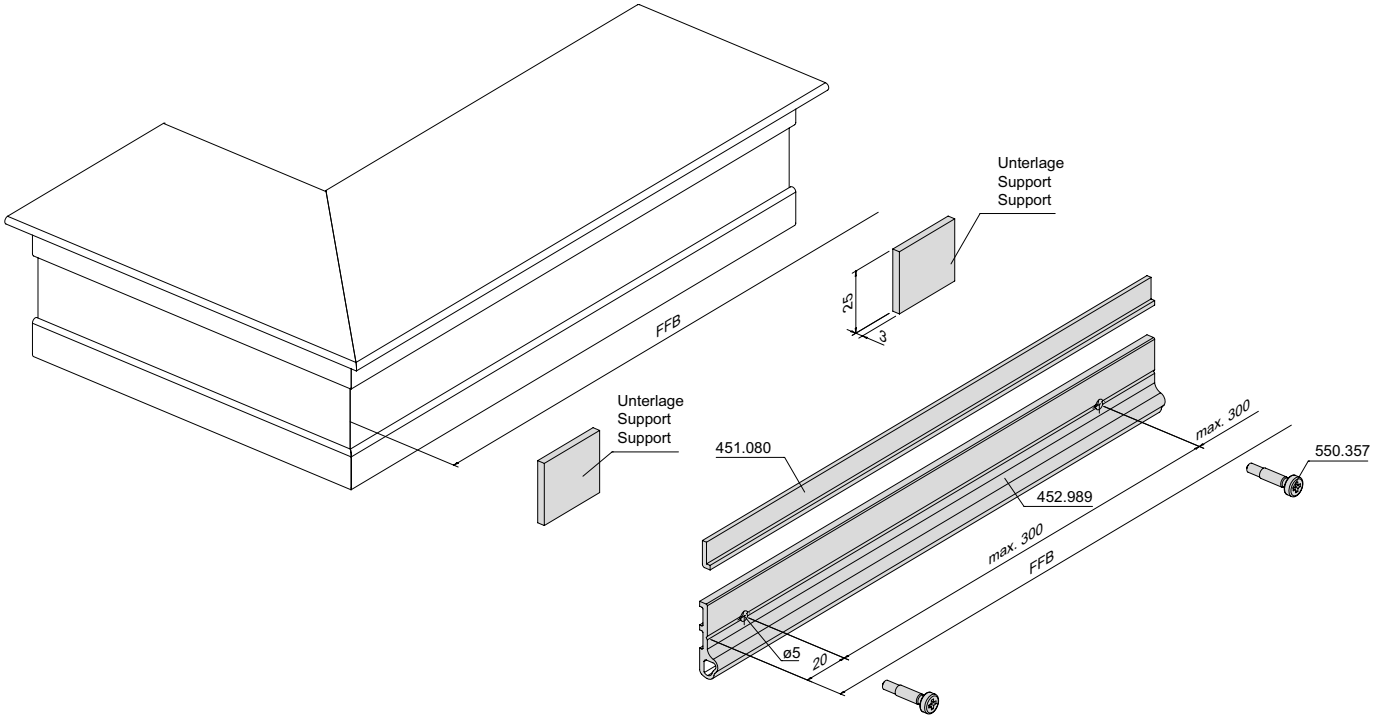

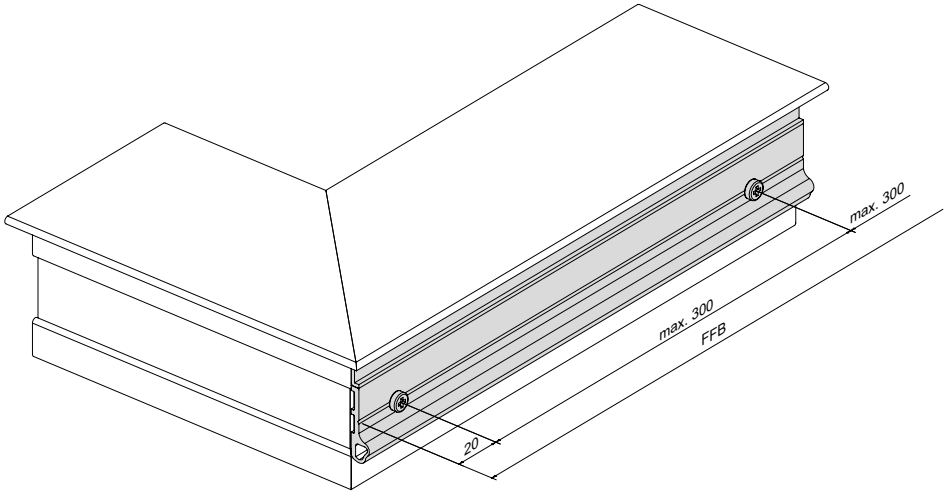

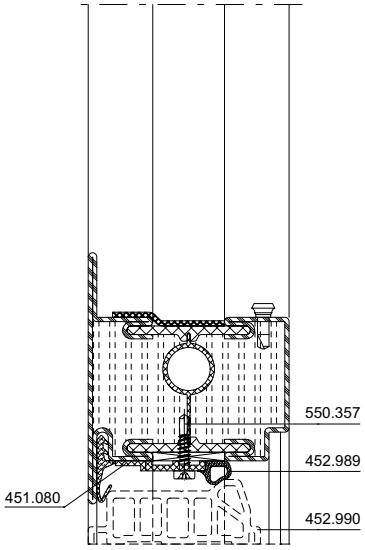

Einbau Türschwellenprofil 407.050

Montage profilé pour seuil de porte 407.050

Installation door treshold profile 407.050

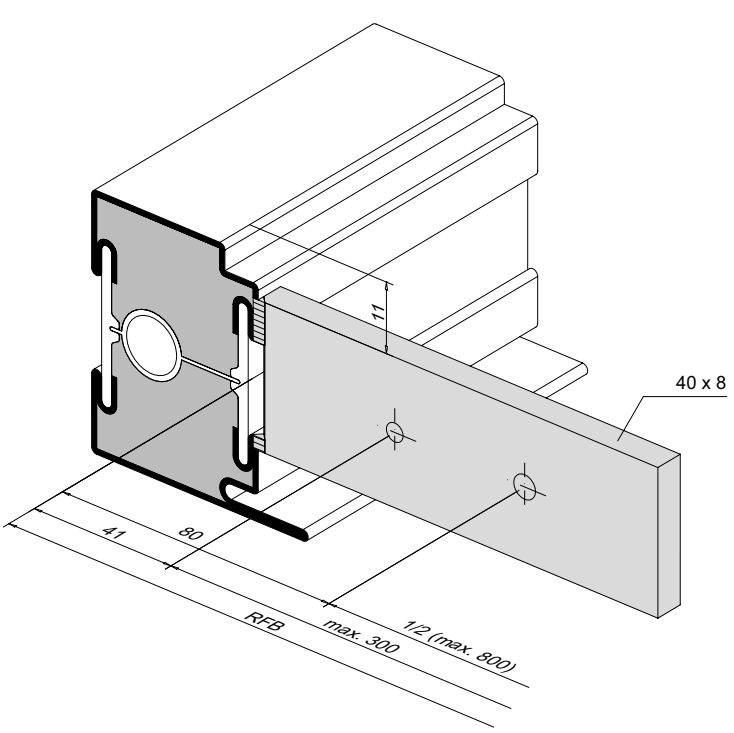

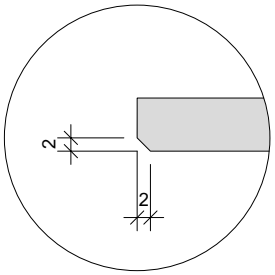

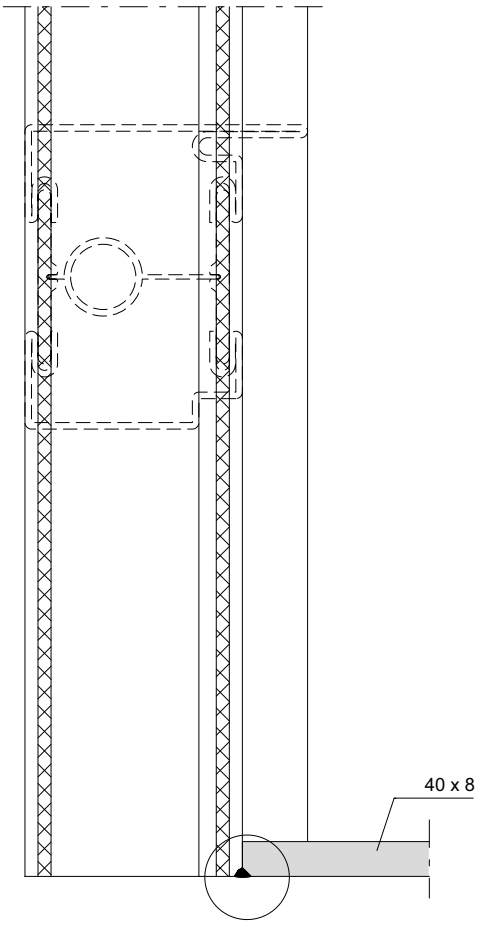

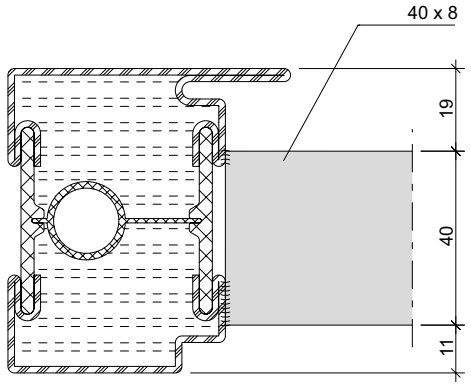

ift Rosenheim
Notifizierte Produkt-zertifizierungsstelle
17-003082-PR01
16.09.2020
17-003083-PR01
17.07.2020
Notified Body 0757

Einbau Türschwellenprofil 407.050

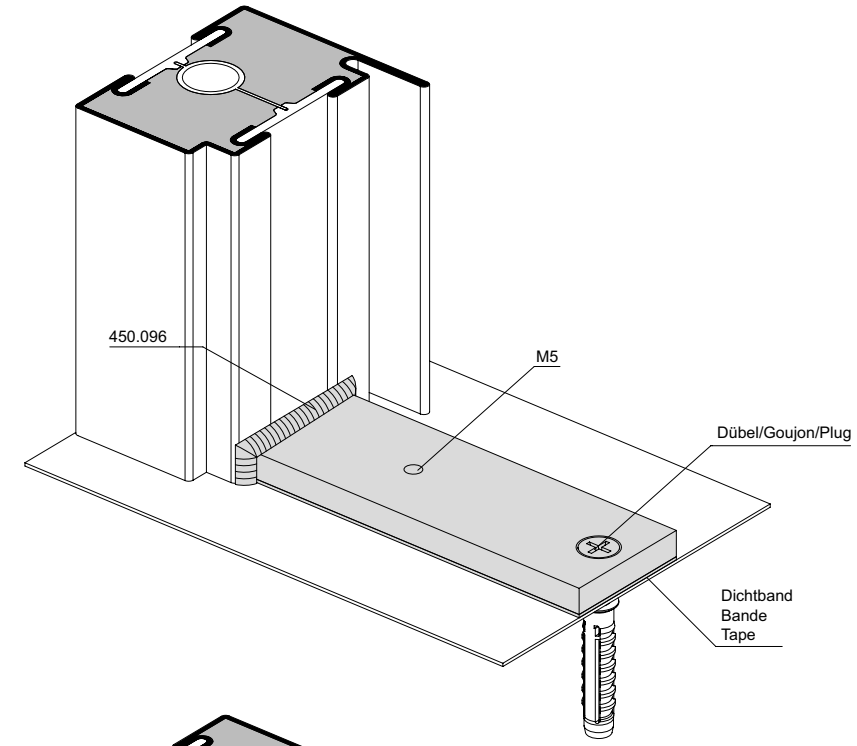

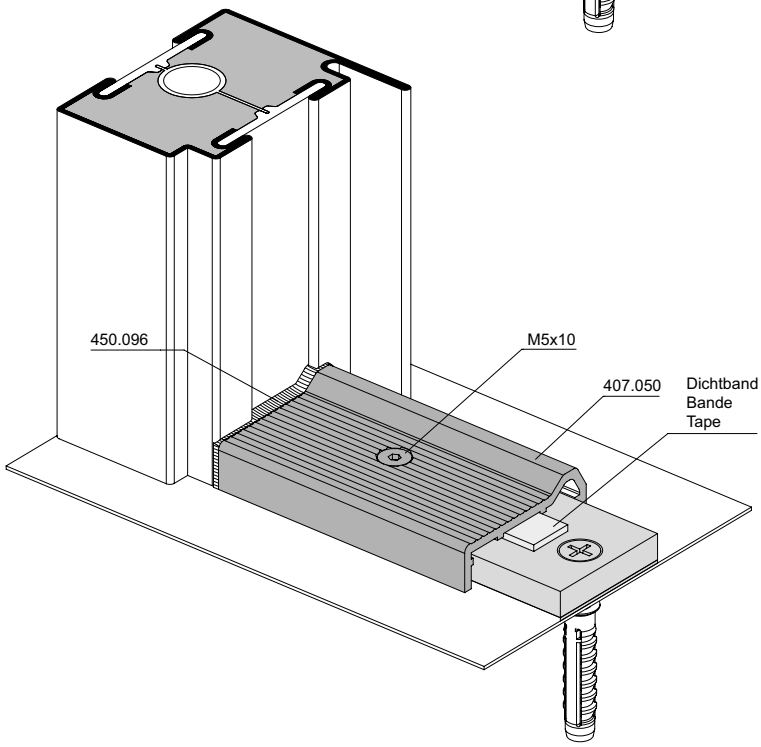

Montage profilé pour seuil de porte 407.050

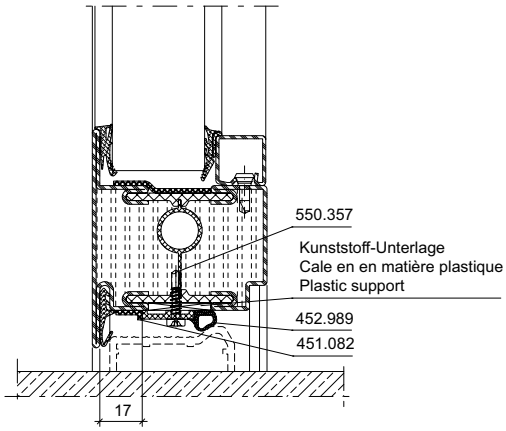

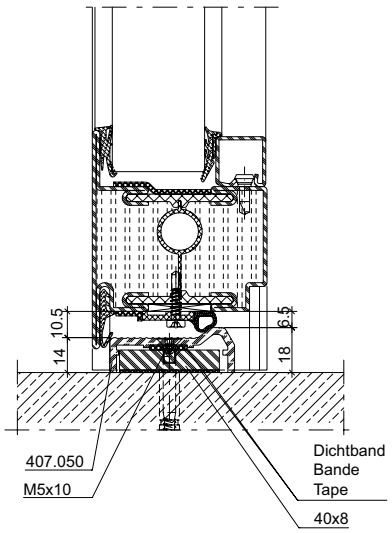

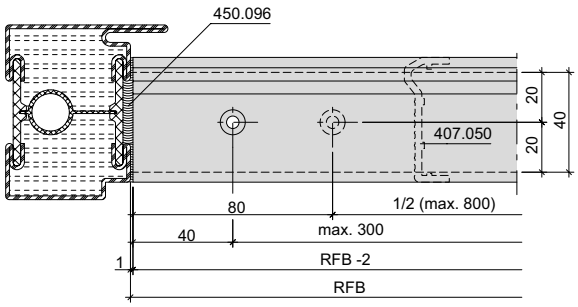

Installation door treshold profile 407.050

ift Rosenheim
Notifizierte Produktzertifizierungsstelle
17-003082-PR01
16.09.2020
17-003083-PR01
17.07.2020
Notified Body 0757

Standflügelverriegelung unten mit Türschwellenprofil 407.050

Verrouillage pour vantail semi-fixe en bas avec profilé pour seuil de porte 407.050

Bottom additional set for secondary leaf with door treshold profile 407.050

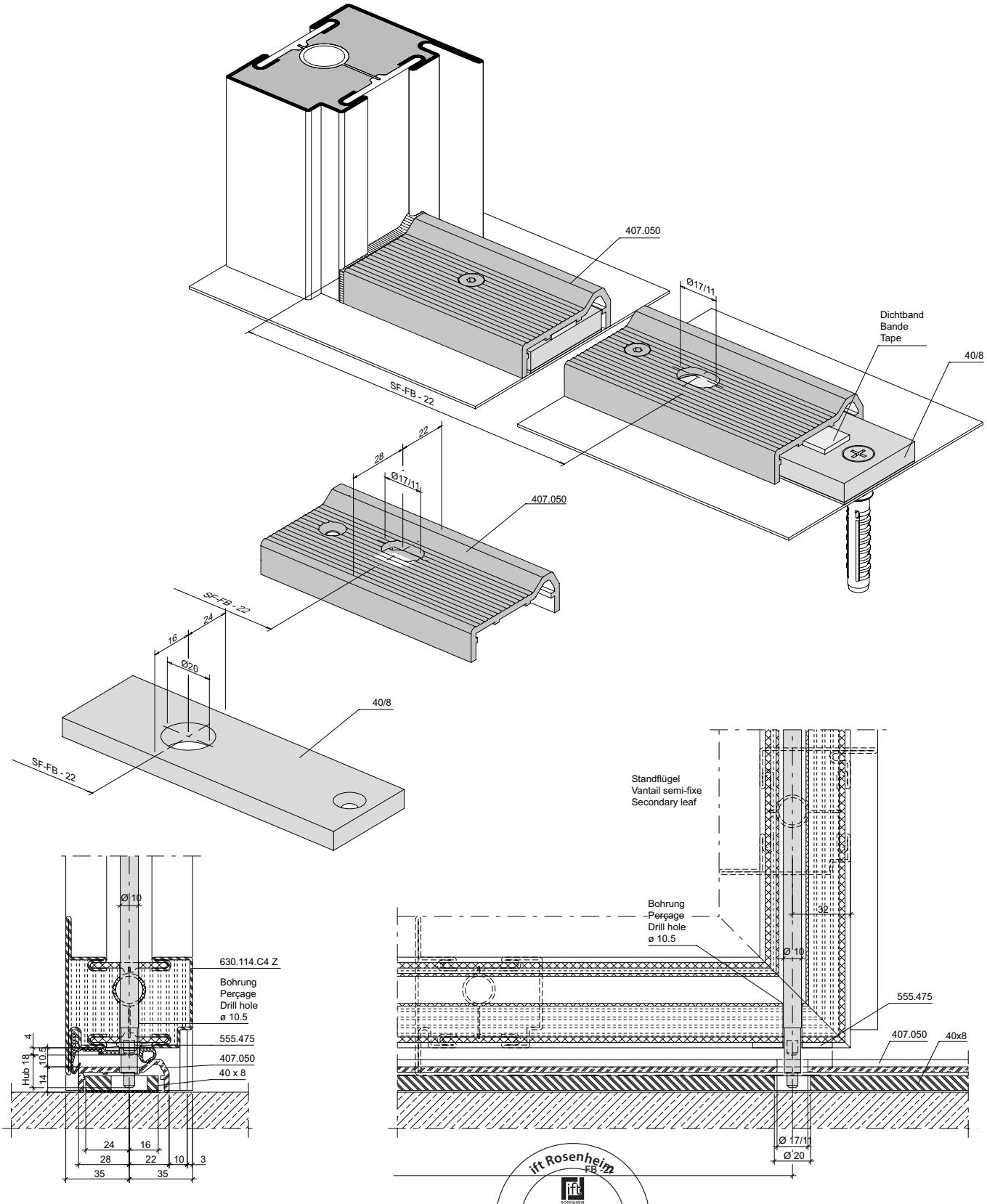

ift Rosenheim FB 7
Notifizierte Produktzertifizierungsstelle
17-003082-PR01
16.09.2020
17-003082-PR02
17.07.2020
Notified Body 0757

Einbau Türschwellenprofil 407.051

Montage profilé pour seuil de porte 407.051

Installation door treshold profile 407.051

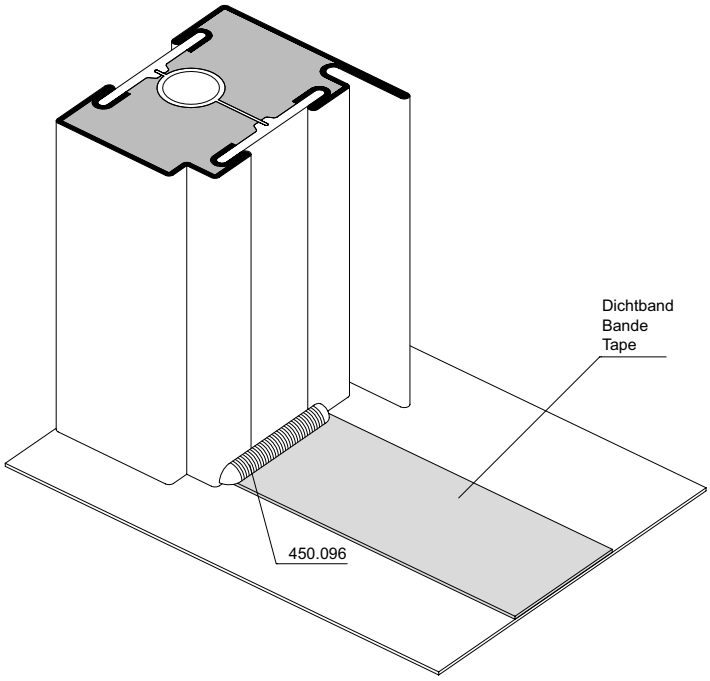

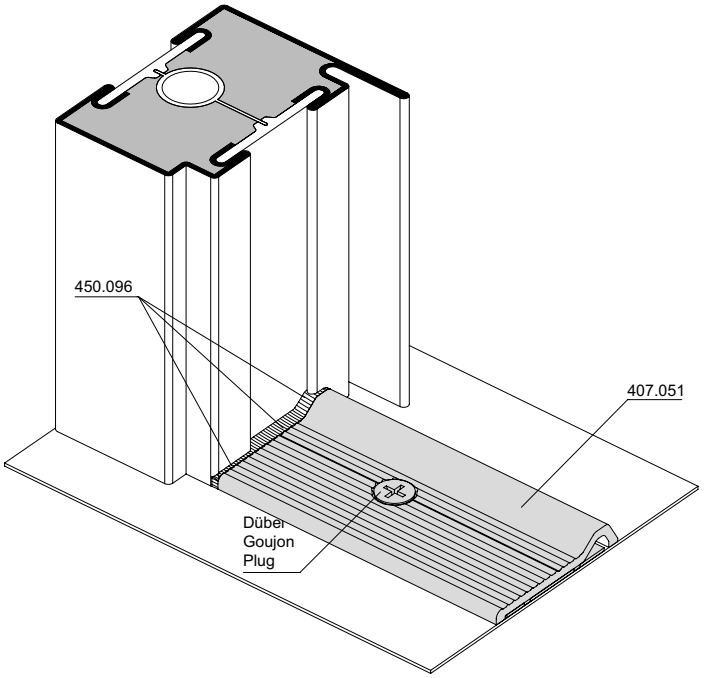

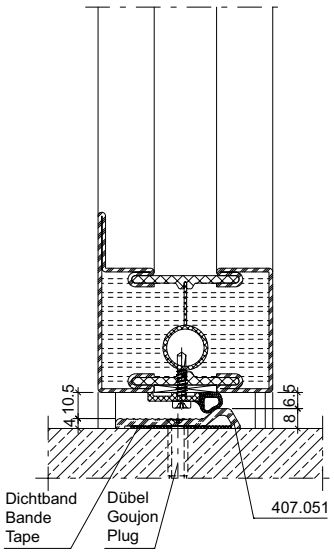

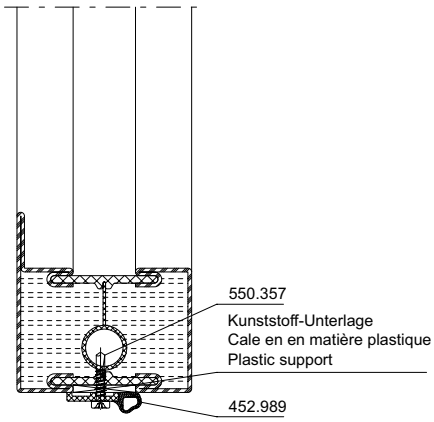

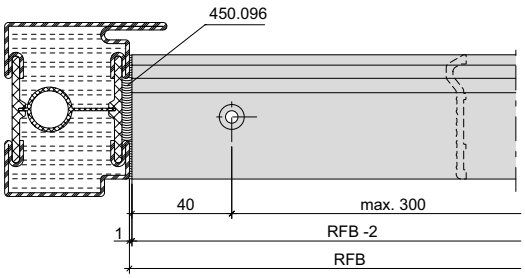

ift Rosenheim
Notifizierte Produktzertifizierungsstelle
17-003082-PR01
16.09.2020
17-003083-PR01
17.07.2020
Notified Body 0757

Standflügelverriegelung unten mit Türschwellenprofil 407.051

Verrouillage pour vantail semi-fixe en bas avec profilé pour seuil de porte 407.051

Bottom additional set for secondary leaf with door treshold profile 407.051

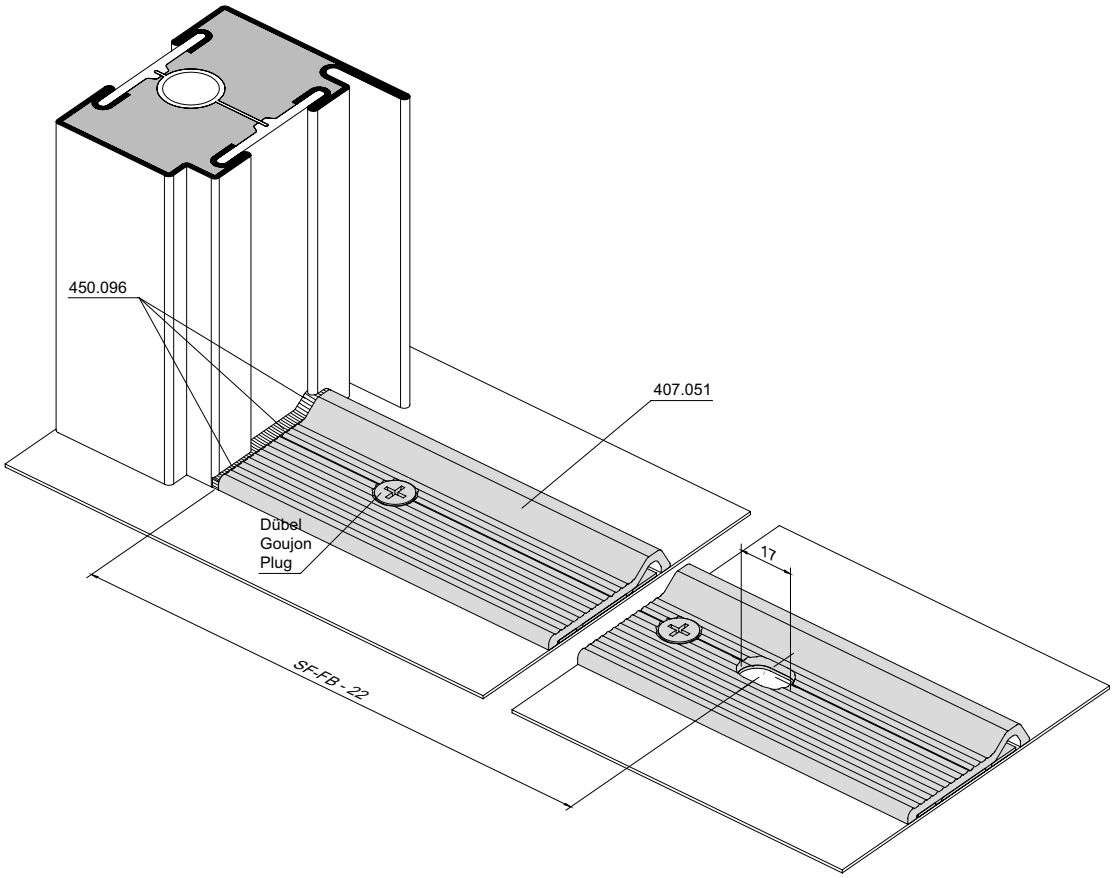

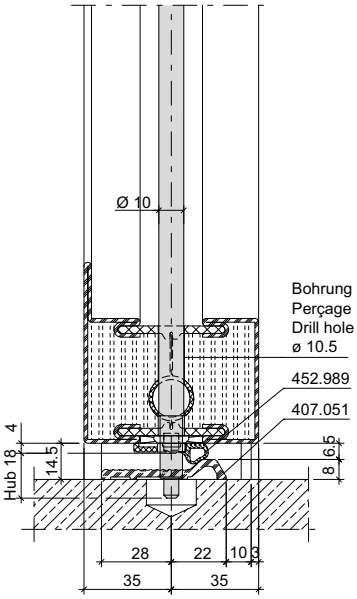

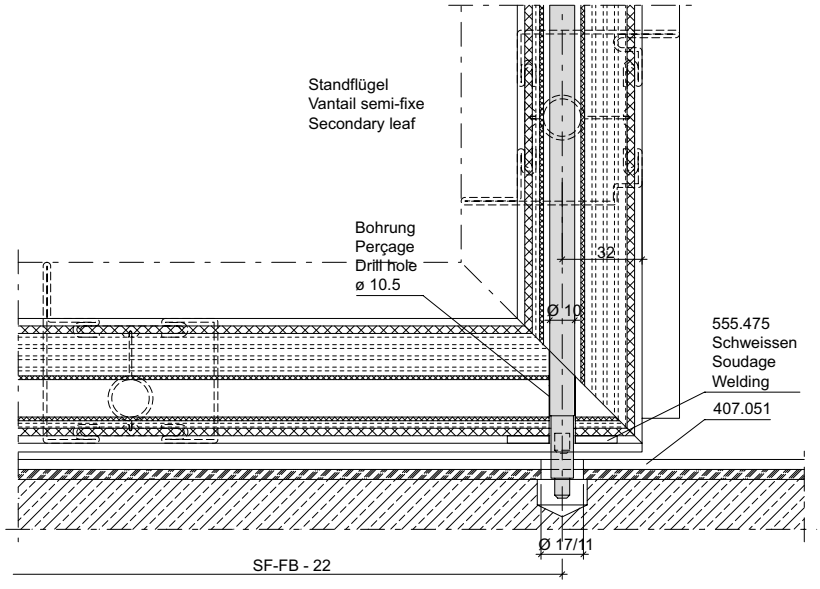

ift Rosenheim
Notifizierte Produktzertifizierungsstelle
17-003082-PR01
16.09.2020
17-003082-PR02
17.07.2020
Notified Body 0757

Schwelle mit Auflaufdichtung — Seuil avec joint de contact — Threshold with ramp seal

Dichtung 455.207
Zusatzprofil 407.101

Joint 455.207
Profilé complémentaire 407.101

Weatherstrip 455.207
Additional profile 407.101

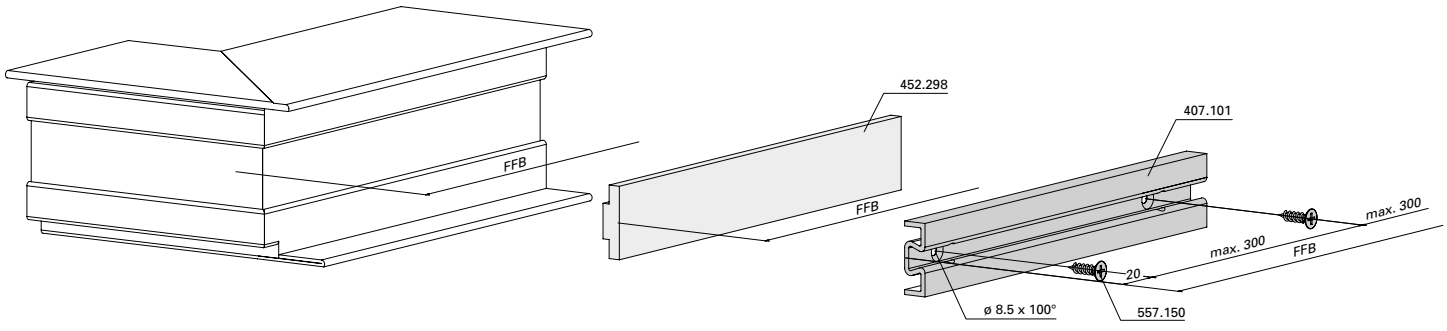

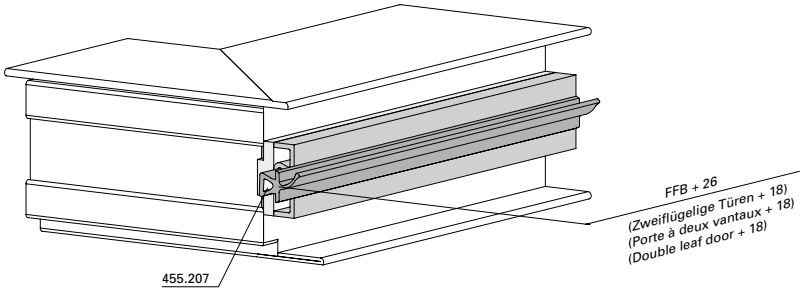

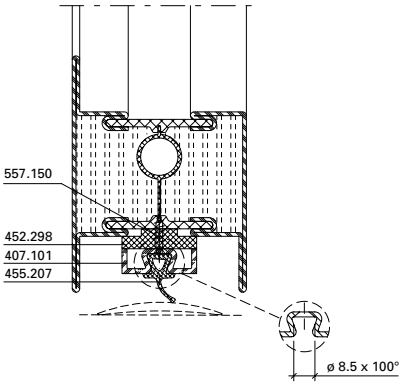

Schwelle 407.041 — Seuil 407.041 — Threshold 407.041

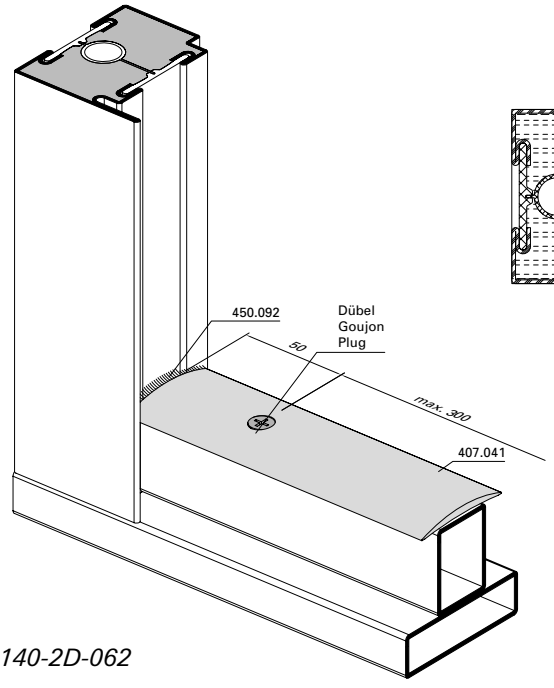

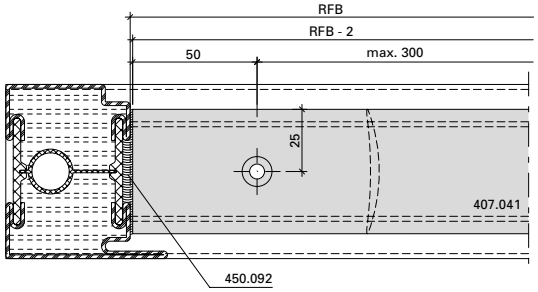

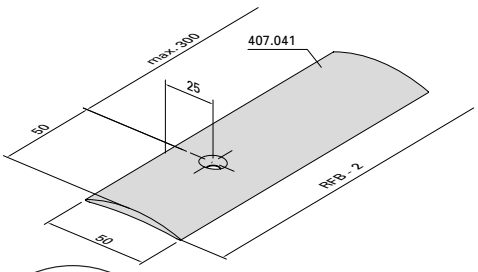

D-140-2D-062

ift Rosenheim
Notifizierte Produktzertifizierungsstelle
17-003082-PR01
16.09.2020
17-003083-PR01
17.07.2020
Notified Body 0757

Automatische Senkdichtung
555.366 - 555.373

Montage immer auf Bandgegenseite!

1. **Vor der Oberflächenbehandlung**
   An den Vertikalstäben je 2 Löcher ø 3,5 mm bohren.

2. **Montage**
- Senkdichtung auf Flügelfalzbreite (FFB) kürzen und Schnittkanten entgraten.
- Bei zweiflügeligen Türen Gummi-Dichtungsprofil im Stulpbereich ca. 4 bis 5 mm überstehen lassen.
- Befestigungswinkel ins Aluminiumprofil einstecken und die Senkdichtung anschrauben (Auslöseknopf bandseitig)

3. **Senkdichtung einstellen**
- Auslöseknopf mit Sechskant-Stiftschlüssel 3 mm (Inbus) drehen, bis das Gummi-Dichtungsprofil bei geschlossener Tür über die ganze Länge gleichmässig am Boden anliegt. Zu starke Anpressung vermeiden.
- Endstellung des Auslöseknopfes: Spitze von der Band-Drehachse abgewendet.

Joint seuil automatique
555.366 - 555.373

Montage effectué toujours du côté opposé aux paumelles!

1. **Avant le traitement de la surface**
   Aux barres verticales percer 2 trous de 3,5 mm de diamètre de chaque côté.

2. **Montage**
- Couper le joint seuil à la largeur de feuillure du vantail (FFB) puis ébarber les arêtes de coupe.
- Dans le cas des portes à deux vantaux, laisser dépasser le joint d'étanchéité profilé en caoutchouc d'env. 4 à 5 mm dans la zone de la butée.
- Engager l'équerre de fixation dans le profilé en aluminium et visser le joint seuil. (Bouton de déclenchement côté paumelles)

3. **Réglage du joint seuil**
- Tourner le bouton de déclenchement de 3 mm à l'aide d'une clé à six pans jusqu'à ce que, porte fermée, le joint d'étanchéité profilé soit appliqué uniformément au sol sur toute sa longueur. Éviter une pression excessive.
- Position finale du bouton de déclenchement: la pointe tournée à l'opposé de l'axe de pivotement de la paumelle.

Automatic drop seal
555.366 - 555.373

Always install on the side opposite the hinges!

1. **Before surface treatment**
   To the vertical bars drill 2 holes 3,5 mm on either side.

2. **After surface treatment**
- Shorten drop seal on the leaf rebate width (FFB) and de-burr the cut edges.
- With double-leafed doors leave the rubber sealing profiles protrude approx. 4 to 5 mm in the region of the overlap.
- Insert the fixing angle into the aluminium profile and screw on the drop seal (release button on the hinge side).

3. **Adjusting the drop seal**
- Turn release button by 3 mm with the Allen wrench until the rubber weather strip touches the floor evenly over its whole length with the door closed. Avoid too great pressure.
- Final position of the release button: Tip turned away from the hinge pin axis.

Automatische Senkdichtung
555.366 - 555.373
Einflügelige Türe/Gangflügel

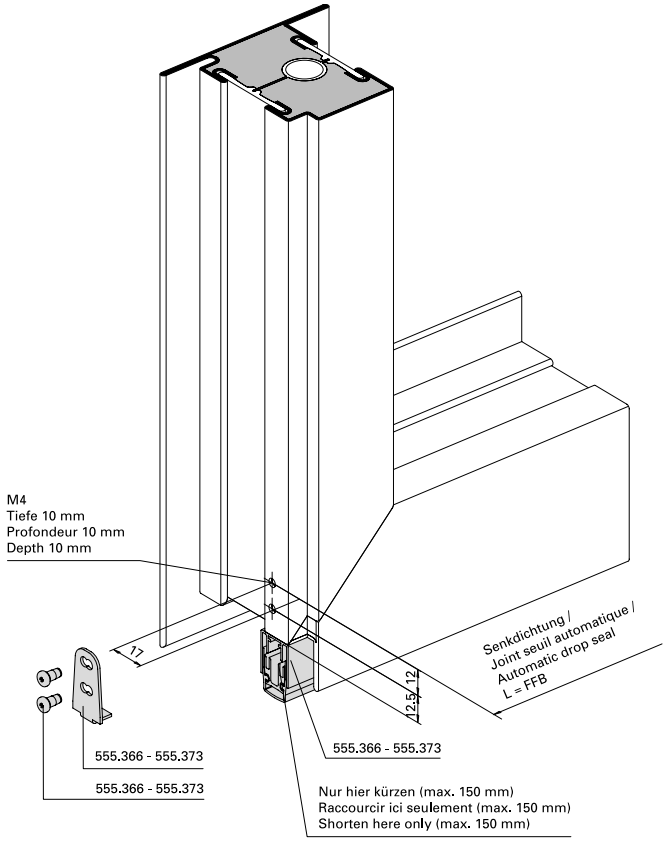

Joint seuil automatique
555.366 - 555.373
Porte à un vantail/Vantail de service

Automatic drop seal
555.366 - 555.373
Single leaf door/Access leaf

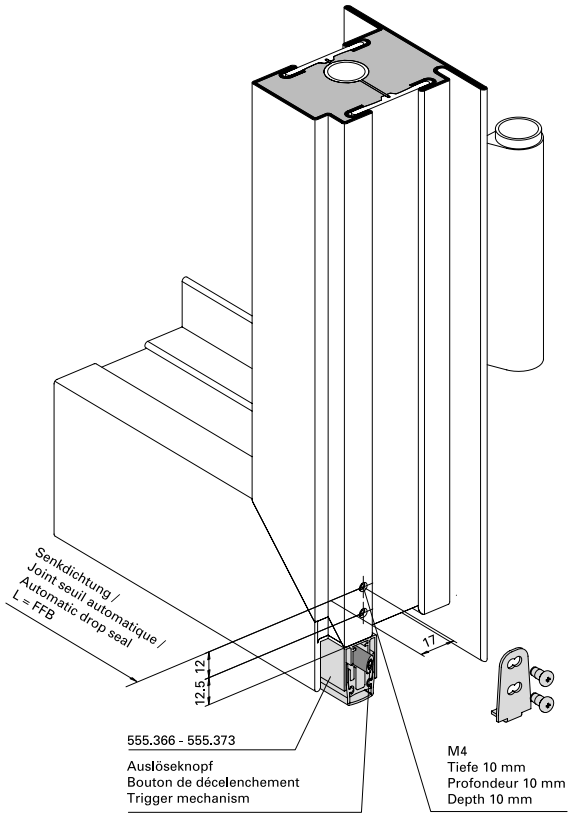

Ansicht von unten
Vue d'en bas
View from below

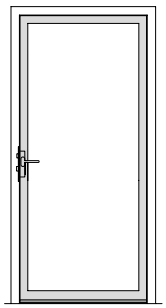

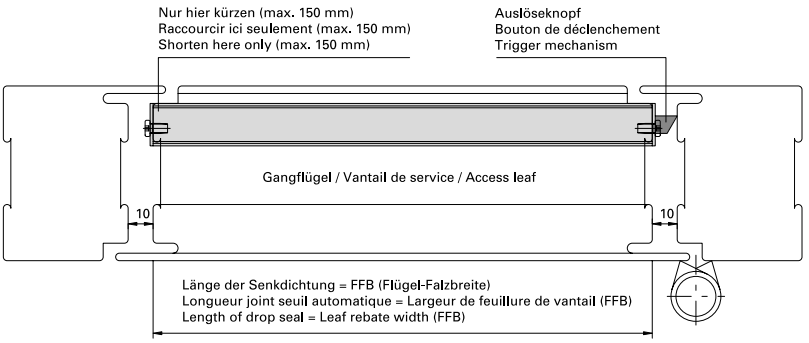

BE-Senkdichtung-Gf

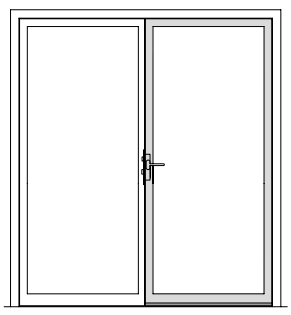

Einbau mit 499.137
Montage avec 499.137
Installation with 499.137

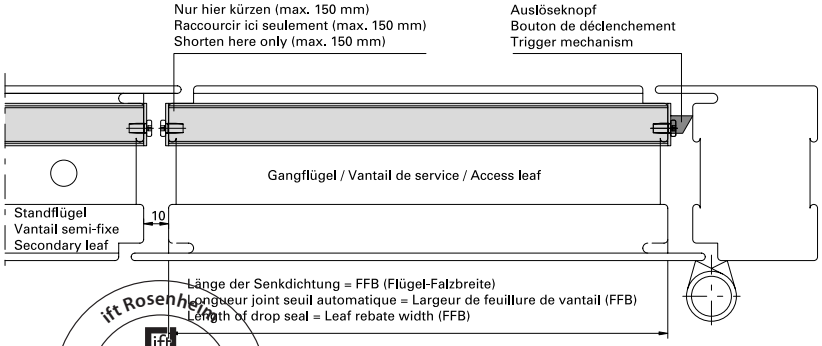

ift Rosenheim
Notifizierte Produkt-
zertifizierungsstelle
17-003082-PR01
16.09.2020
17-003083-PR01
17.07.2020
Notified Body 0757

Automatische Senkdichtung
555.366 - 555.373
Zweiflügelige Türe/Standflügel

Joint seuil automatique
555.366 - 555.373
Porte à deux vantaux/Vantail semi-fixe

Automatic drop seal
555.366 - 555.373
Double leaf door/Secondary leaf

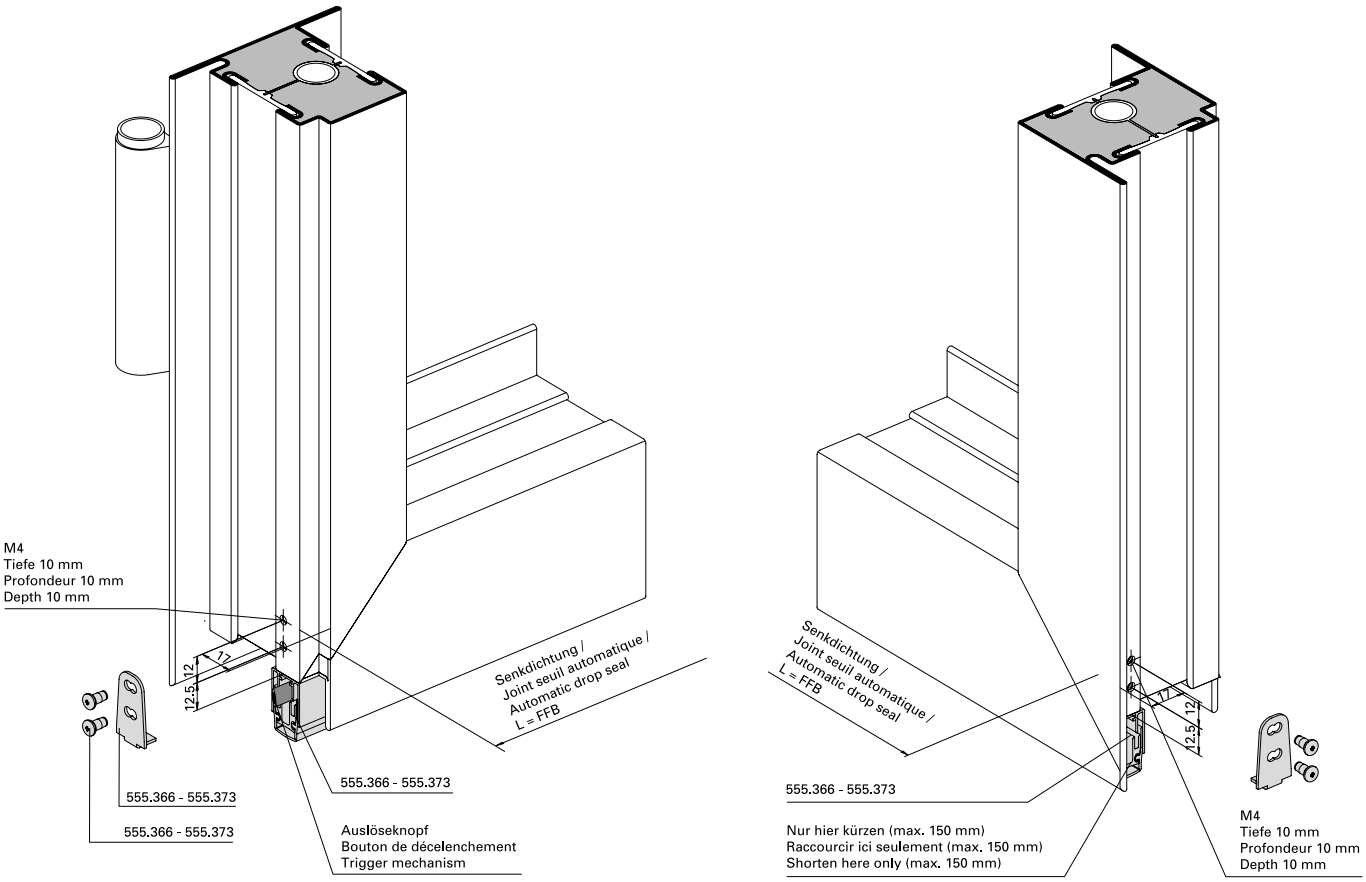

Einbau mit 499.137

Montage avec 499.137

Installation with 499.137

33-0201-2D-013

Ansicht von unten
Vue d'en bas
View from below

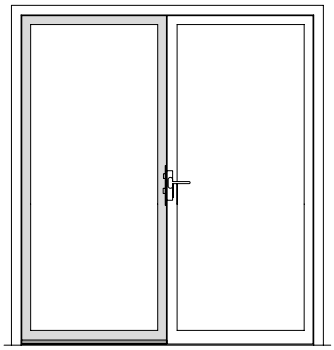

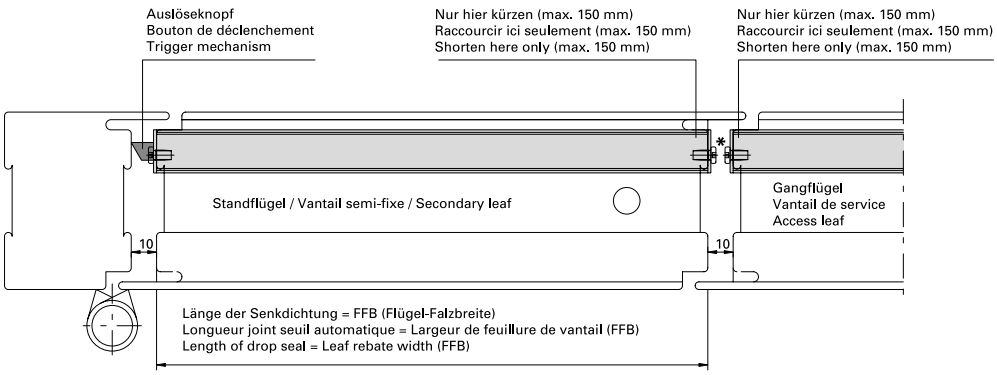

* Bei Fluchttüren sind die Schrauben im Gangflügel durch Blindnieten ø 3,2x6,1 zu ersetzen (Zwängungsfreiheit)
* Dans le cas de portes de secours, remplacer les vis dans le vantail semi-fixe par des rivets borgnes 3,2x6,1 (alignement des portes)
* On emergency doors replace the screws in the fixed leaf by blind rivets 3,2x6,1 (door alignment)

ift ROSENHEIM
Notifizierte Produktzertifizierungsstelle
17-003082-PR01
16.09.2020
17-003082-FPC01
17.07.2020
Notified Body 0757

Einbau Wetterschenkel 407.002 und Endstück 450.051

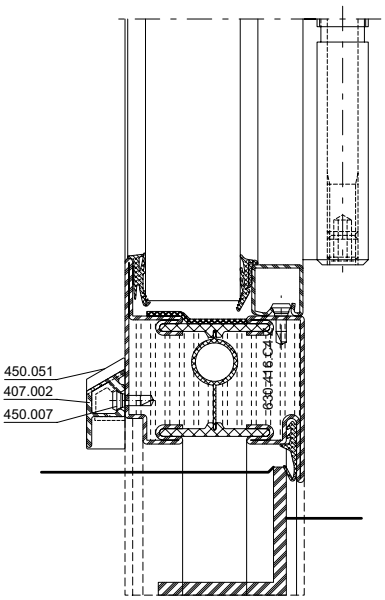

Montage renvoi d'eau 407.002 et embout 450.051

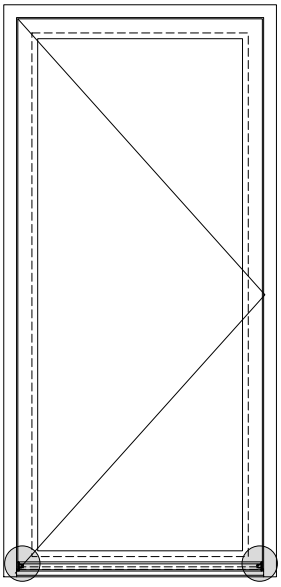

Installation weatherboard 407.002 and end piece 450.051

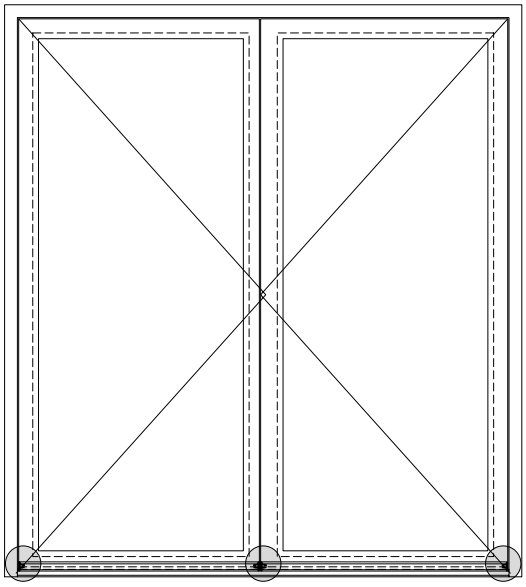

Wetterschenkel alle 250-300 mm mit 450.007 befestigen
Fixer les renvois d'eau tous les 250 à 300 mm avec 450.007
Fix drip bar every 250-300 mm with 450.007

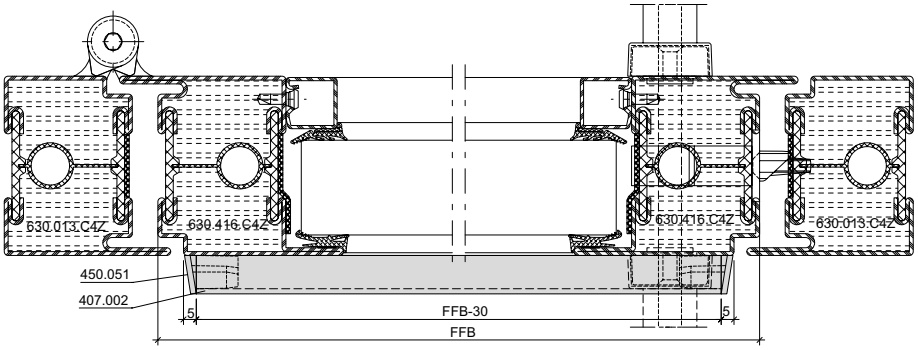

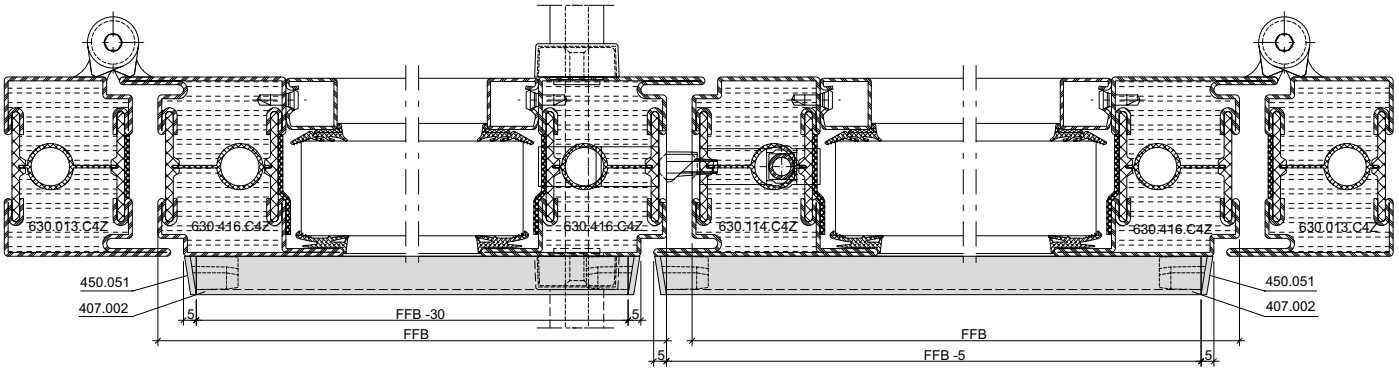

ift Rosenheim
Notifizierte Produktzertifizierungsstelle
17-003082-PR01
16.09.2020
17-003083-PR01
17.07.2020
Notified Body 0757

Lage der Befestigungspunkte und Türbänder bei 1-flg. Türen aus Stahl und Edelstahl

Position des points de fixation et des paumelles sur les portes à 1 vantail (acier et acier Inox)

Position of the fixing points and door hinges for single-leaf doors (steel and stainless steel)

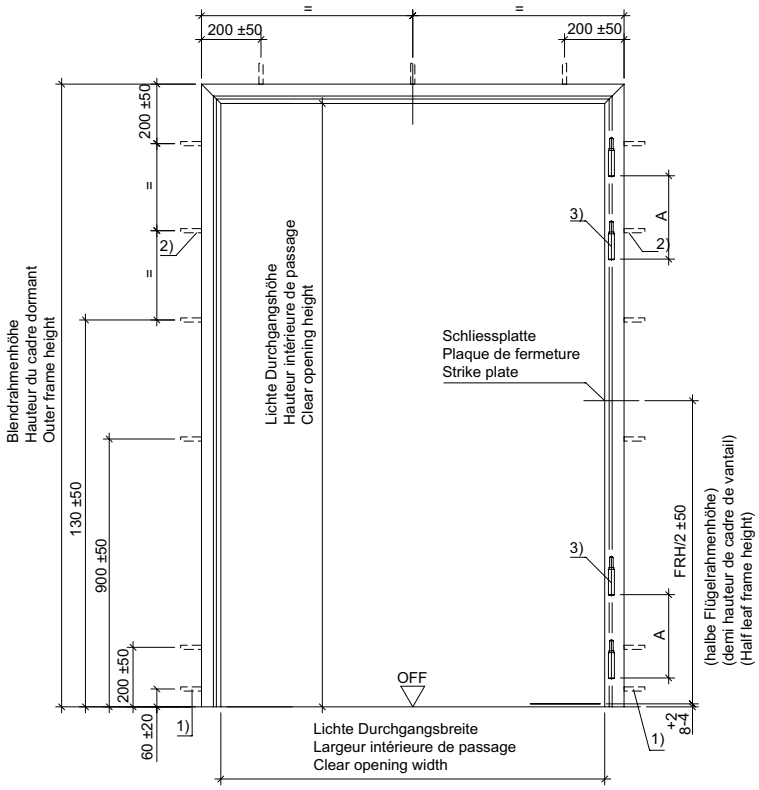

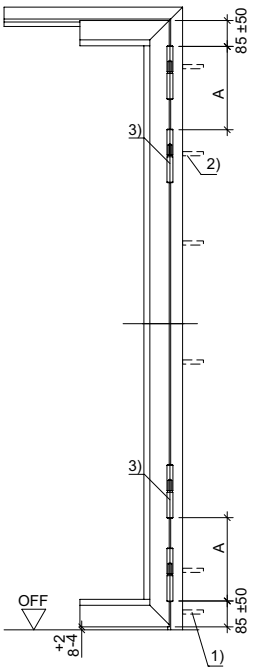

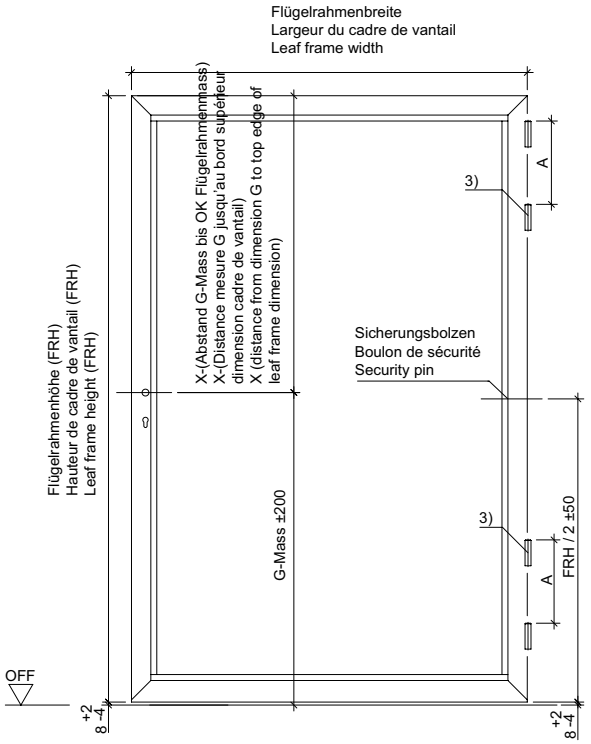

1) Wenn die Türen ohne Bodeneinstand der Zargen eingebaut werden, ist ein zusätzlicher Befestigungspunkt 60 ±20mm über OFF anzubringen.
Quand les portes sont montées sans raccordement dans la chape des châssis, un point de fixation supplémentaire 60 ±20 mm doit être placé bord supérieur sol fini.
If doors are installed without a floor recess for the frame trim, an additional fixing point needs to be positioned at 60 ± 20 mm above FFL.

2) Wenn die Lichte Durchgangshöhe ≥ 2500 mm ist, ist ein zusätzlicher Befestigungspunkt erforderlich.
Quand la hauteur de passage intérieure est ≥ 2'500 mm, un point de fixation supplémentaire est nécessaire.
If the clear opening height is ≥ 2500 mm, an additional fixing point is required.

3) wahlweise zusätzliches drittes bzw. viertes Türband im Abstand A:
Au choix troisième ou quatrième paumelle supplémentaire sur la distance A:
Also available with an additional third or fourth door hinge at distance A:

- Anschweiß-Bandrolle: A min. = 280 mm; A. max = FRH/2
- Paumelle à souder:
- Weld-on barrel hinge:
- Stahl-Anschraubband 3D: A min. = 280 mm; A. max = FRH/2
- Paumelle à visser en acier 3D:
- Steel screw-on 3D hinge:
- Stahl-Anschraubband: A min. = 240 mm; A. max = FRH/2
- Paumelle à visser en acier:
- Steel screw-on hinge:
- Edelstahl-Rollentürband: A min. = 200 mm +50/ -120; A max. = FRH/2
- Paumelle à galet en acier Inox:
- Stainless steel barrel hinge:

Befestigungsmittel siehe Tabelle Anforderungen an diverse Materialien in der ATD im Kompendium Anschlüsse am Bau.
Pour les éléments de fixation, voir le tableau des exigences auxquelles les différents matériaux sont soumis dans la DTA dans l'abrégé des raccords au bâtiment.
For fixings, see the table "Requirements of various materials" in the ATD in the chapter "Attachment to structure".

ift Rosenheim
Notifizierte Produktzertifizierungsstelle
17-003082-PR01
16.09.2020
17-003082-PR01
17.07.2020
Notified Body 0757

Lage der Befestigungspunkte und verdeckt liegende Türbänder bei 1-flg. Türen aus Stahl und Edelstahl

Position des points de fixation et des paumelle à visser non apparente sur les portes à 1 vantail (acier et acier Inox)

Position of the fixing points and Concealed screw-on hinge for single-leaf doors (steel and stainless steel)

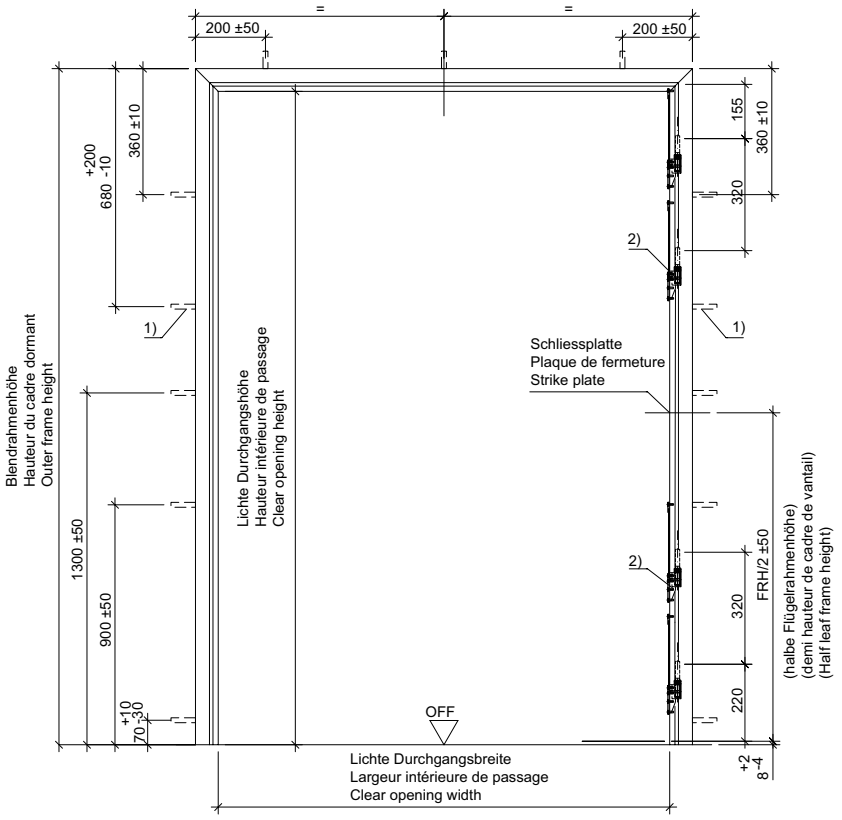

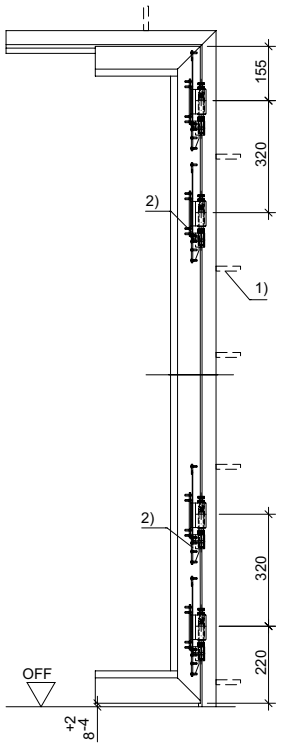

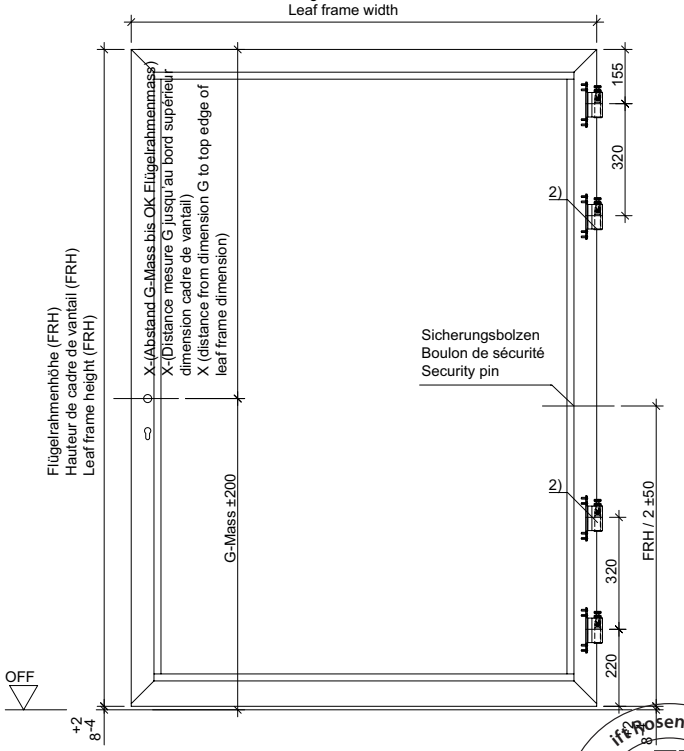

1) Wenn die Lichte Durchgangshöhe ≥ 2500mm ist, ist ein zusätzlicher Befestigungspunkt erforderlich.
Quand la hauteur de passage intérieure est ≥ 2'500 mm, un point de fixation supplémentaire est nécessaire.
If the clear opening height is ≥ 2500 mm, an additional fixing point is required.

2) wahlweise zusätzliches drittes bzw. viertes Türband mit Abstand 320 mm
Au choix troisième ou quatrième paumelle supplémentaire sur la distance 320 mm
Also available with an additional third or fourth door hinge at distance 320 mm

Befestigungsmittel siehe Tabelle Anforderungen an diverse Materialien in der ATD im Kompendium Anschlüsse am Bau.
Pour les éléments de fixation, voir le tableau des exigences auxquelles les différents matériaux sont soumis dans la DTA dans l'abrégé des raccords au bâtiment.
For fixings, see the table "Requirements of various materials" in the ATD in the chapter "Attachment to structure".

ift Rosenheim
Notifizierte Produktzertifizierungsstelle
17-003082-PR01 16.09.2020
17-003083-PR01 17.07.2020
Notified Body 0757

Lage der Befestigungspunkte und Türbänder bei 2-flg. Türen aus Stahl und Edelstahl

Position des points de fixation et des paumelles sur les portes à 2 vantaux (acier et acier Inox)

Position of the fixing points and door hinges for double-leaf doors (steel and stainless steel)

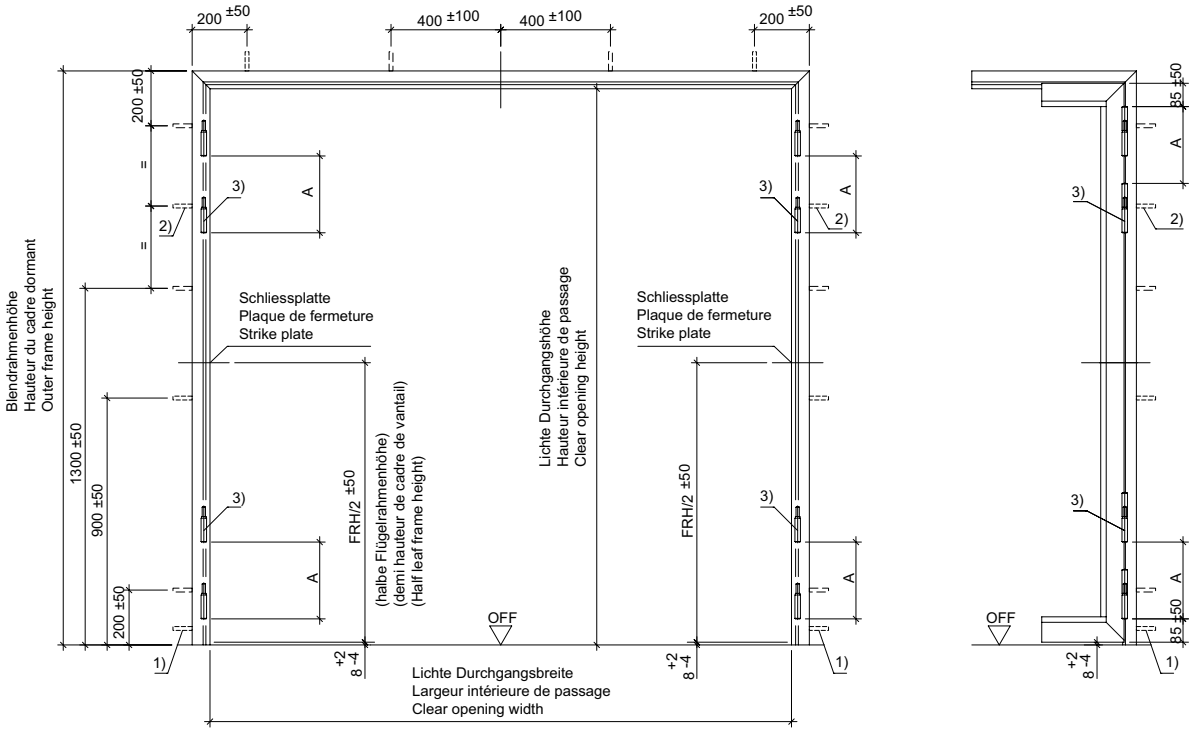

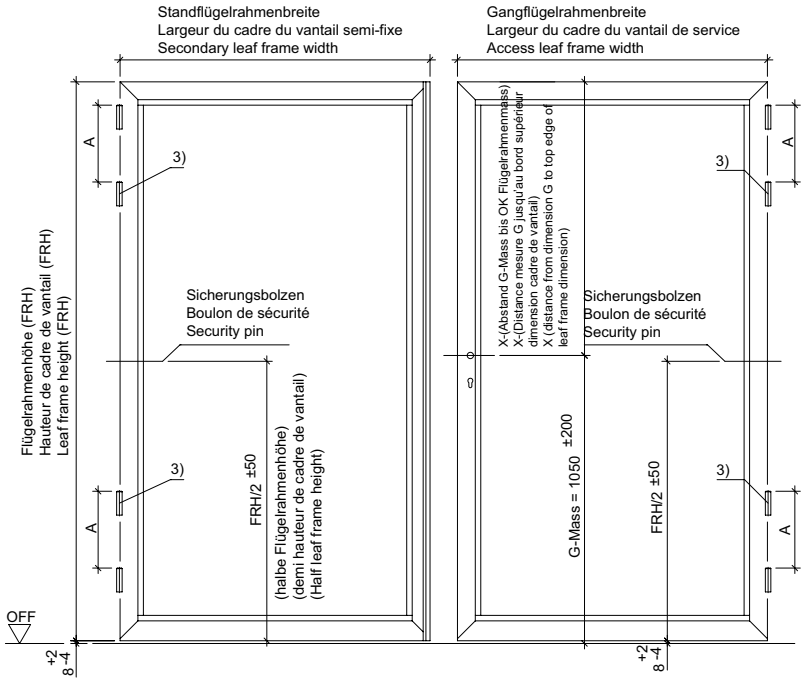

1) Wenn die Türen ohne Bodeneinstand der Zargen eingebaut werden, ist ein zusätzlicher Befestigungspunkt 60 ±20 mm über OFF anzubringen.
Quand les portes sont montées sans raccordement dans la chape des châssis, un point de fixation supplémentaire 60 ±20 mm doit être placé bord supérieur sol fini.
If doors are installed without a floor recess for the frame trim, an additional fixing point needs to be positioned at 60 ± 20 mm above FFL.

2) Wenn die Lichte Durchgangshöhe ≥ 2500 mm ist, ist ein zusätzlicher Befestigungspunkt erforderlich.
Quand la hauteur de passage intérieure est ≥ 2'500 mm, un point de fixation supplémentaire est nécessaire.
If the clear opening height is ≥ 2500 mm, an additional fixing point is required.

3) wahlweise zusätzliches drittes bzw. viertes Türband im Abstand A:
Au choix troisième ou quatrième paumelle supplémentaire sur la distance A:
Also available with an additional third or fourth door hinge at distance A:

- Anschweiß-Bandrolle: A min. = 280 mm; A. max = FRH/2
- Paumelle à souder:
- Weld-on barrel hinge:
- Stahl-Anschraubband 3D: A min. = 280 mm; A. max = FRH/2
- Paumelle à visser en acier 3D:
- Steel screw-on 3D hinge:
- Stahl-Anschraubband: A min. = 240 mm; A. max = FRH/2
- Paumelle à visser en acier:
- Steel screw-on hinge:
- Edelstahl-Rollentürband: A min. = 200 mm +50/ -120; A max. = FRH/2
- Paumelle à galet en acier Inox:
- Stainless steel barrel hinge:

Befestigungsmittel siehe Tabelle Anforderungen an diverse Materialien in der ATD im Kompendium Anschlüsse am Bau.
Pour les éléments de fixation, voir le tableau des exigences auxquelles les différents matériaux sont soumis dans la DTA dans l'abrégé des raccords au bâtiment.
For fixings, see the table "Requirements of various materials" in the ATD in the chapter "Attachment to structure".

ift Rosenheim
Notifizierte Produktzertifizierungsstelle
17-003082-PR01
16.09.2020
17-003082-PR02
17.07.2020
Notified Body 0757

Lage der Befestigungspunkte und verdeckt liegende Türbänder bei 2-flg. Türen aus Stahl und Edelstahl

Position des points de fixation et des paumelle à visser non apparente sur les portes à 2 vantaux (acier et acier Inox)

Position of the fixing points and Concealed screw-on hinge for double-leaf doors (steel and stainless steel)

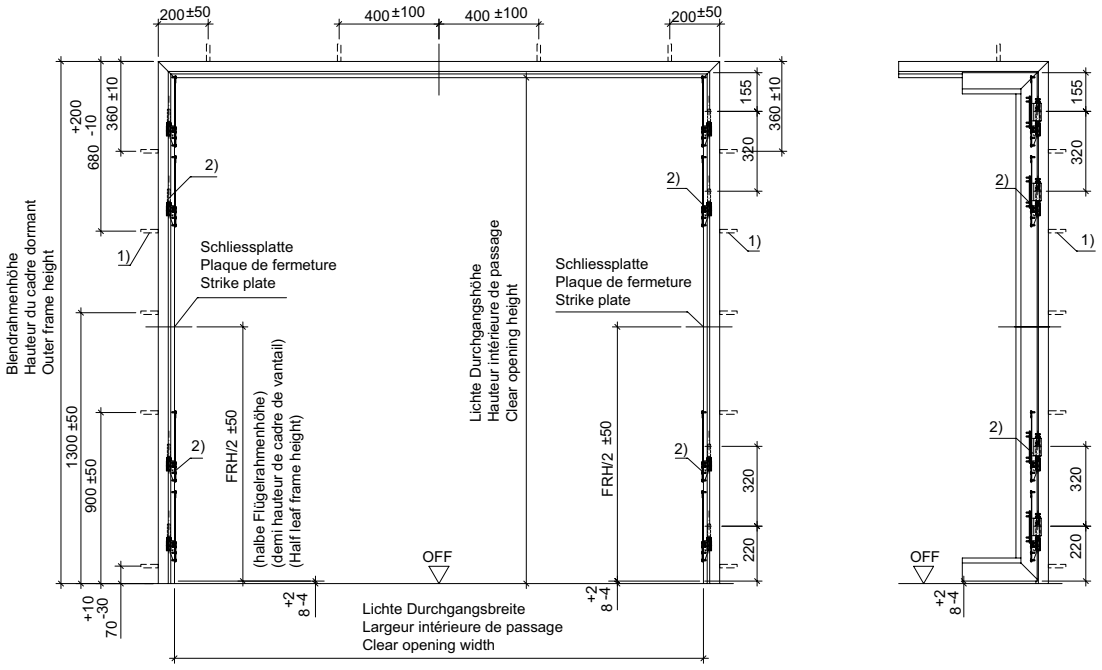

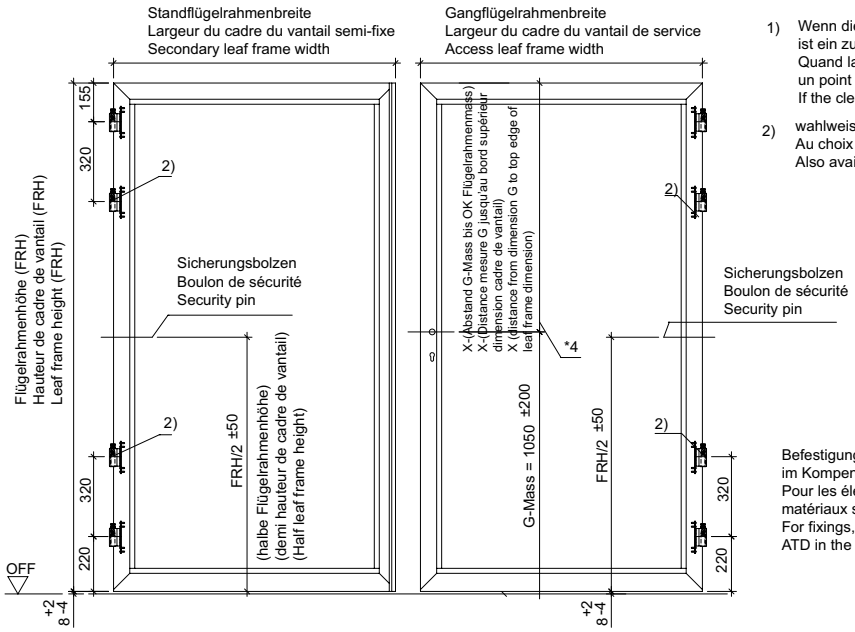

1) Wenn die Lichte Durchgangshöhe ≥ 2500mm ist,
ist ein zusätzlicher Befestigungspunkt erforderlich.
Quand la hauteur de passage intérieure est ≥ 2'500 mm,
un point de fixation supplémentaire est nécessaire.
If the clear opening height is ≥ 2500 mm, an additional fixing point is required.

2) wahlweise zusätzliches drittes bzw. viertes Türband mit Abstand 320 mm
Au choix troisième ou quatrième paumelle supplémentaire sur la distance 320 mm
Also available with an additional third or fourth door hinge at distance 320 mm

Befestigungsmittel siehe Tabelle Anforderungen an diverse Materialien in der ATD im Kompendium Anschlüsse am Bau.
Pour les éléments de fixation, voir le tableau des exigences auxquelles les différents matériaux sont soumis dans la DTA dans l'abrégé des raccords au bâtiment.
For fixings, see the table "Requirements of various materials" in the ATD in the chapter "Attachment to structure".

Befestigungspunkte für Seitenteil und Oberlicht aus Stahl und Edelstahl

Fixing points pour partie latéral et imposte (acier et acier Inox)

Fixing points for side light and top light (steel and stainless steel)

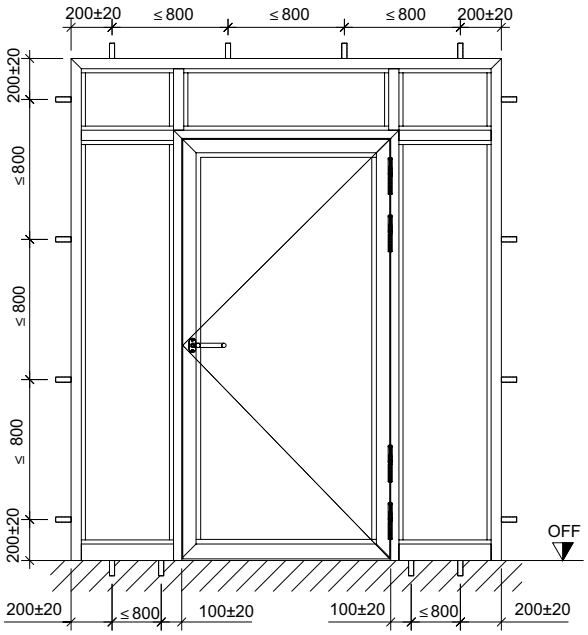

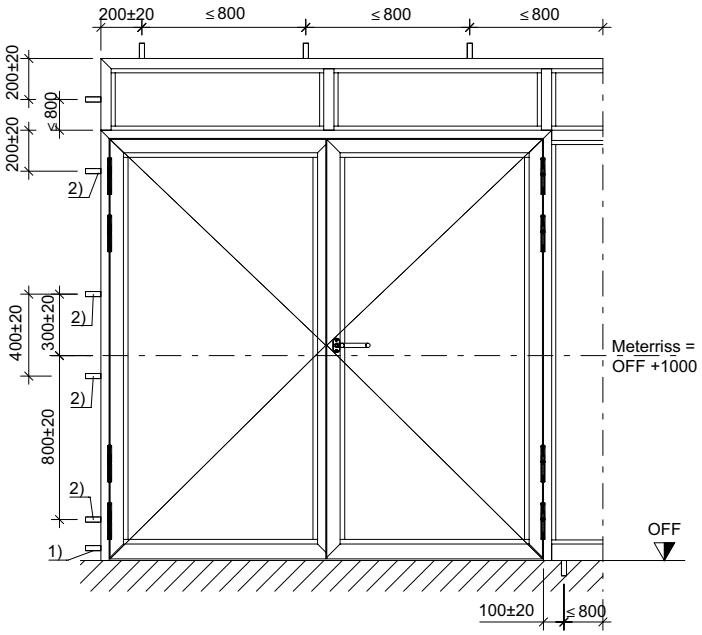

1) Wenn die Türen ohne Bodeneinstand der Zargen eingebaut werden, ist ein zusätzlicher Befestigungspunkt 60 ±20 mm über OFF anzubringen.
Quand les portes sont montées sans raccordement dans la chape des châssis, un point de fixation supplémentaire 60 ±20 mm doit être placé bord supérieur sol fini.
If doors are installed without a floor recess for the frame trim, an additional fixing point needs to be positioned at 60 ± 20 mm above FFL.

2) Befestigungspunkt des Türflügels abhängig von System und Werkstoff, sowie Flügelhöhe.
Angaben dazu siehe in den Unterlagen der Befestigungspunkte am Rahmen.
Points de fixation du vantail de porte en fonction du système et du matériau ainsi que de la hauteur du vantail.
Les informations à ce sujet se trouvent dans la documentation des points de fixation sur le cadre.
The fixing point of the door leaf depends on the system and material as well as the leaf height.
For more information, see the documentation relating to fixing points on the frame.

ift Rosenheim
Notifizierte Produktzertifizierungsstelle
17-003082-PR01
16.09.2020
17-003082-PR02
17.07.2020
Notified Body 0757

JANSEN

Türblendrahmen
Cadre dormant
Door outer frame

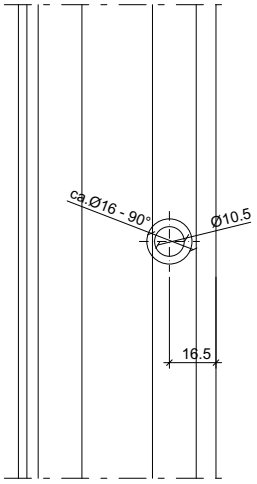

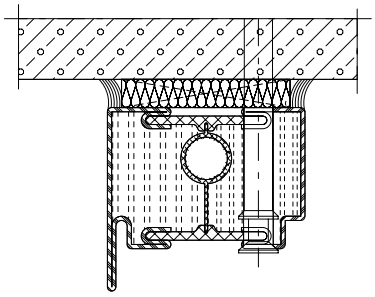

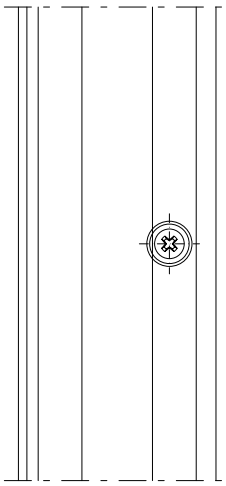

Festfeldblendrahmen
Cadre dormant vitrage fixe
Door outer frame fixed light

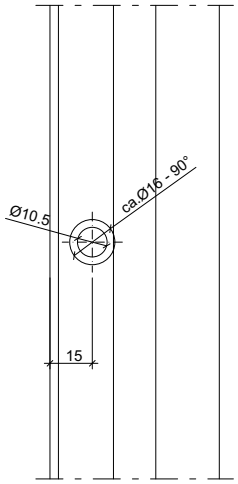

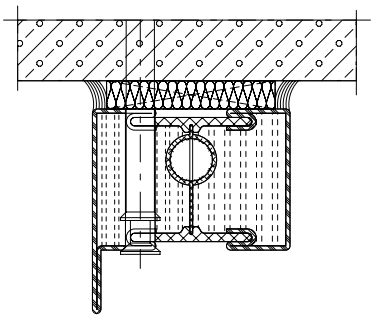

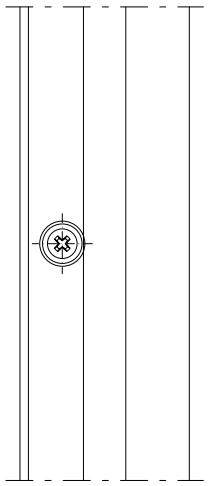

Türblendrahmen (Einschweissplättchen)
Cadre dormant (plaque à souder)
Door outer frame (weld-in face plate)

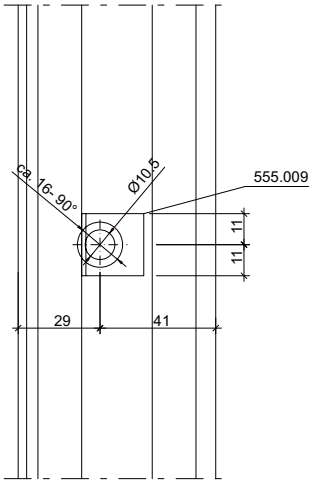

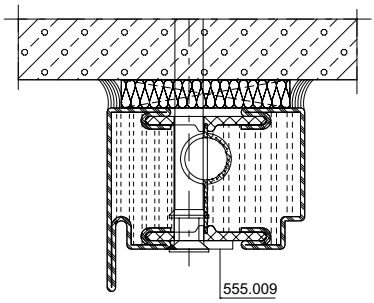

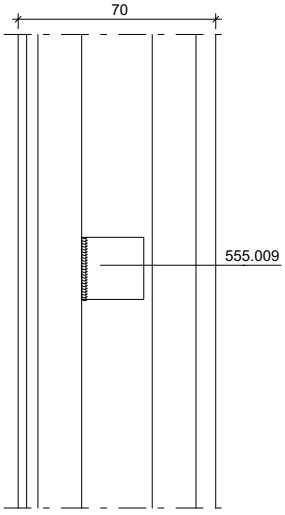

ift Rosenheim
Notifizierte Produktzertifizierungsstelle
17-003082-PR01
16.09.2020
17-003083-PR01
17.07.2020
Notified Body 0757

Schwellenbereich — Zone de seuil — Threshold area

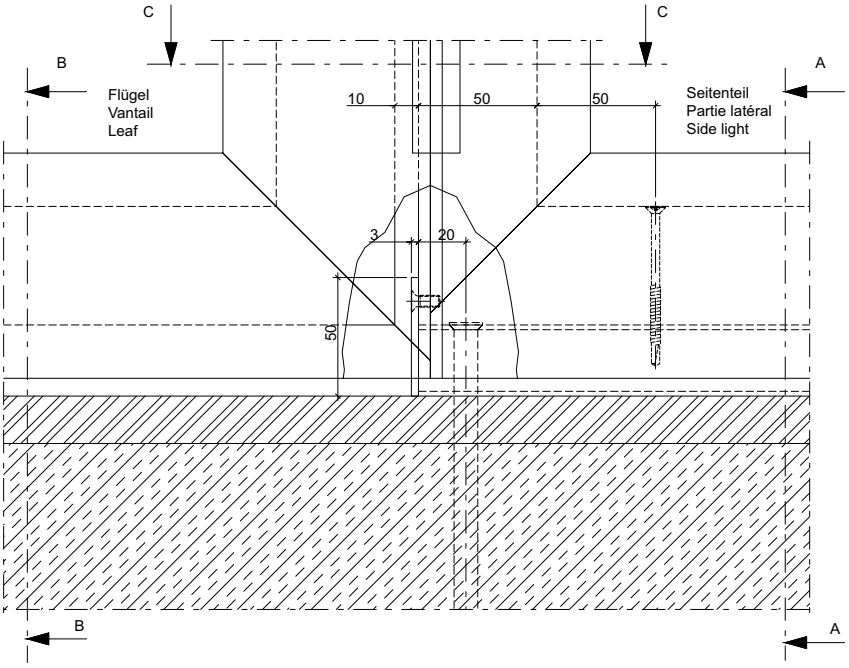

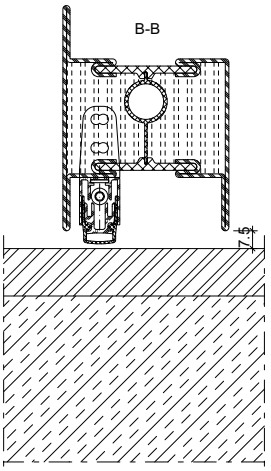

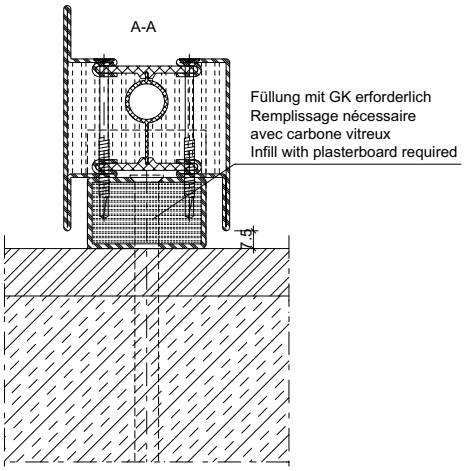

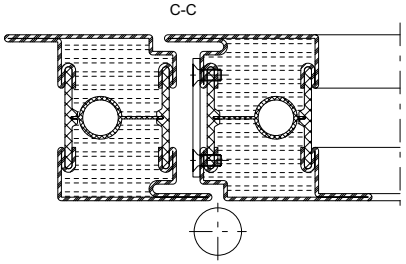

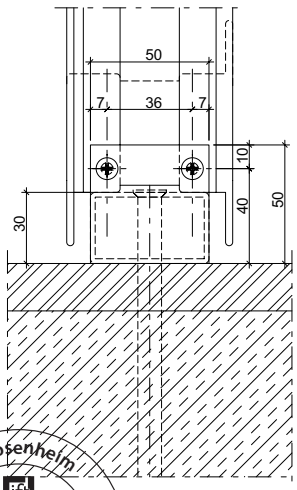

ift Rosenheim
Notifizierte Produktzertifizierungsstelle
17-003082-PR01
16.09.2020
17-003082-PR03
17.07.2020
Notified Body 0757

Schwellenbereich | Zone de seuil | Threshold area

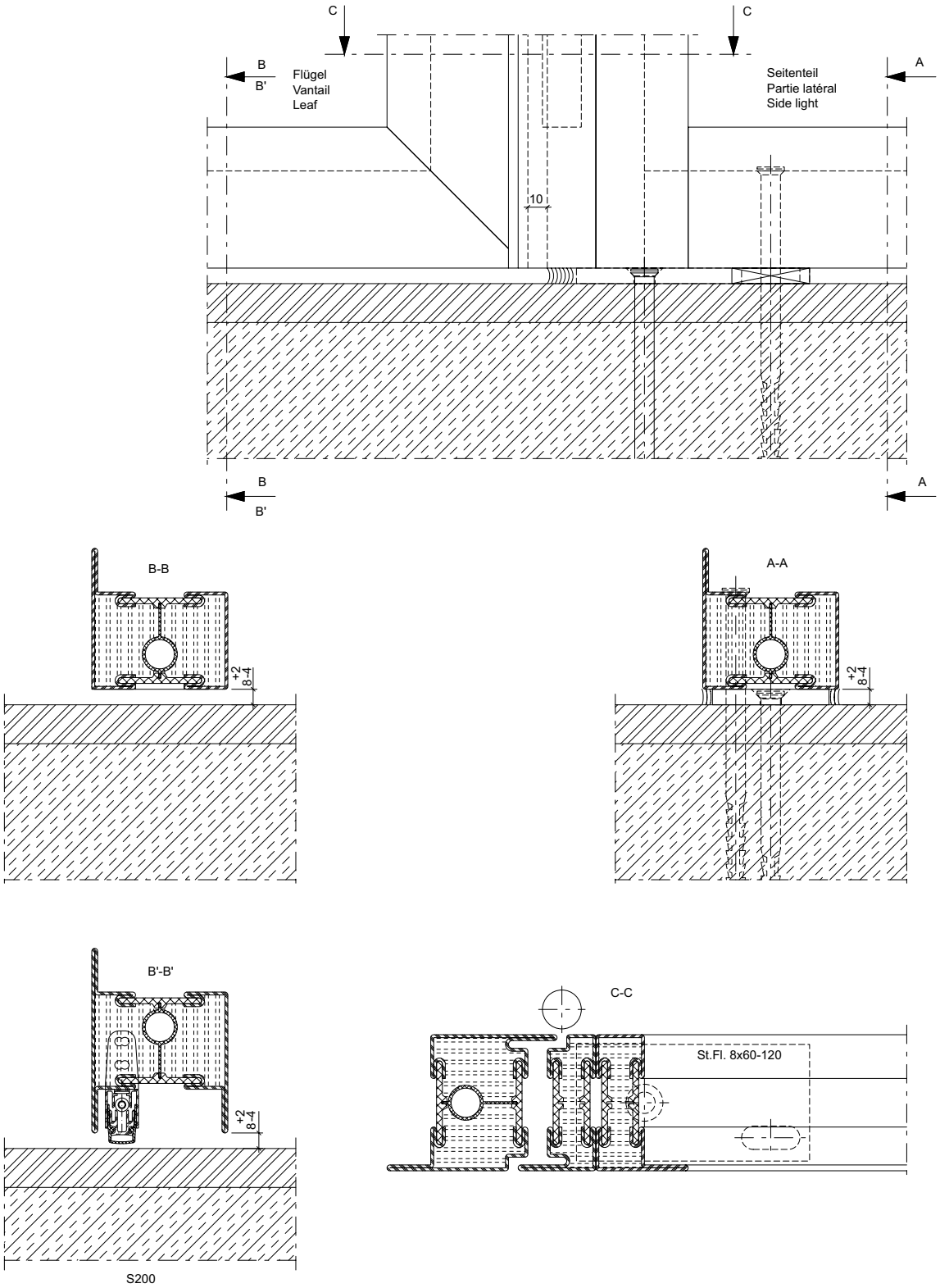

ift Rosenheim
Notifizierte Produktzertifizierungsstelle
17-003082-PR01
16.09.2020
17-003083-PR01
17.07.2020
Notified Body 0757

Schwellenbereich **Zone de seuil** **Threshold area**

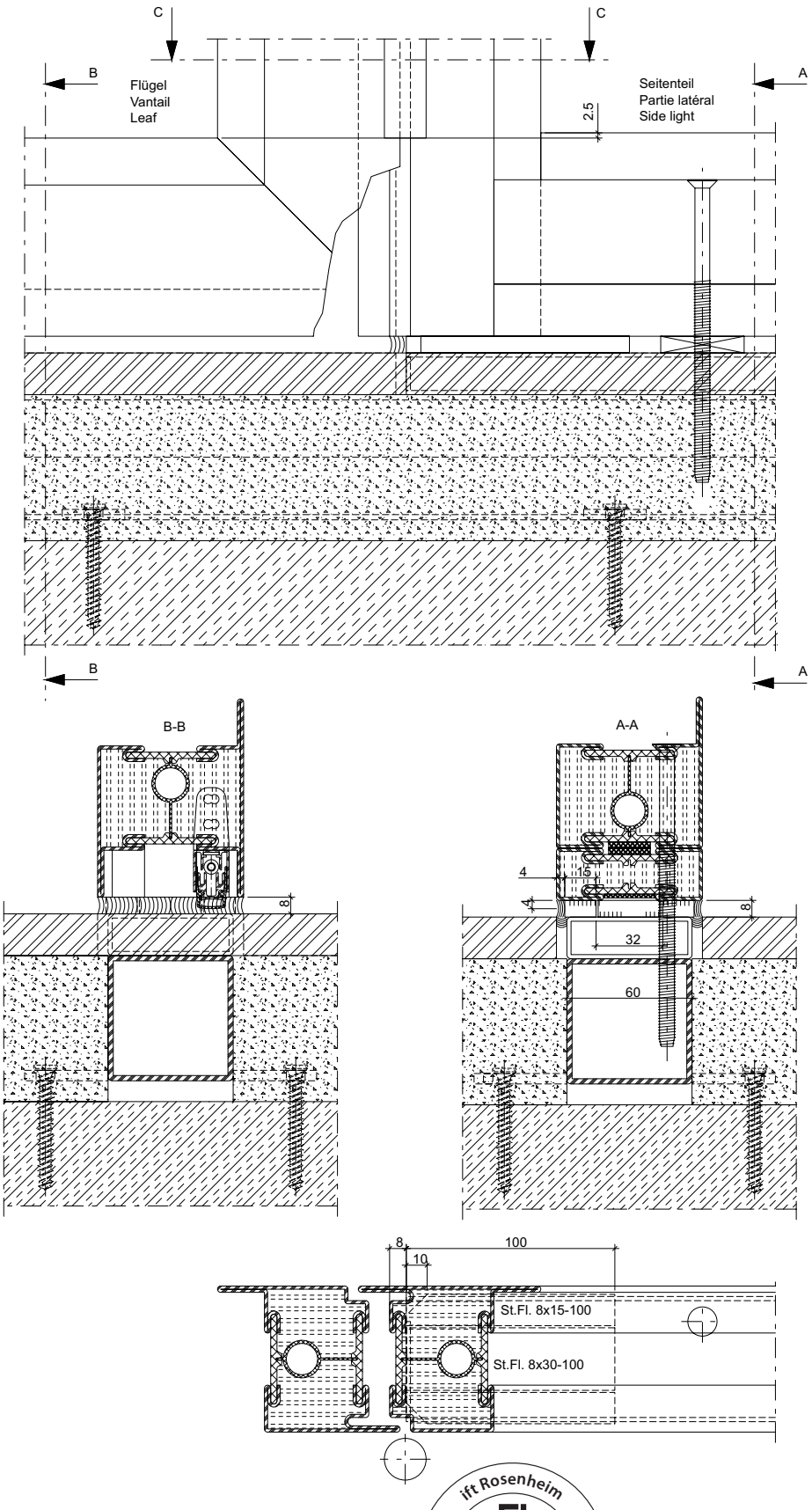

ift Rosenheim
Notifizierte Produktzertifizierungsstelle
17-003082-PR01
16.09.2020
17-003082-PR03
17.07.2020
Notified Body 0757

Einbau Tür-Stulpdichtung 455.405

Einbau oben
Der Einbau erfolgt im Standflügel auf der Innen- und Aussenseite. Die Stulpdichtung (1) wird im Eckbereich des Profildichtungsfalz ausgerichtet und mit der Anschlagdichtung (2) mittels Sekundenkleber verklebt.

Montage embout d'étanchéité pour porte 455.405

Montage en haut
Le montage s'effectue sur le vantail semi-fixe, sur la face intérieure et extérieure. L'embout d'étanchéité (1) est aligné dans l'angle de la feuillure du joint de profilé puis collé à l'aide d'une colle instantanée au joint de butée (2).

Installation weatherstrip for double-leaf doors 455.405

Installation of top
The strip is applied to the inner and outer sides of the fixed leaf. The weatherstrip (1) is aligned in the corner rebate of the profile seal and glued to the rebate seal (2) using superglue.

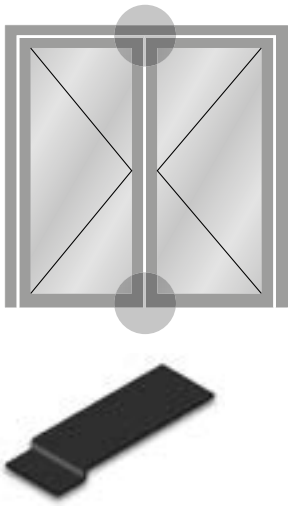

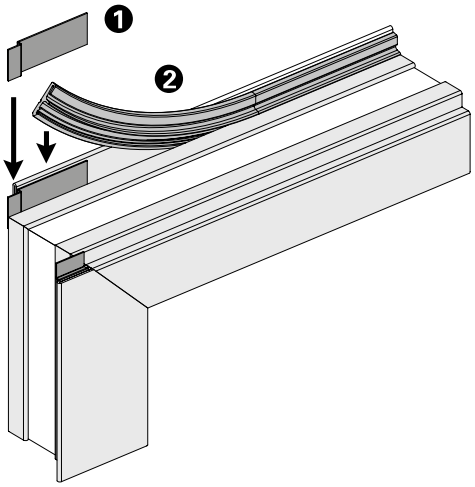

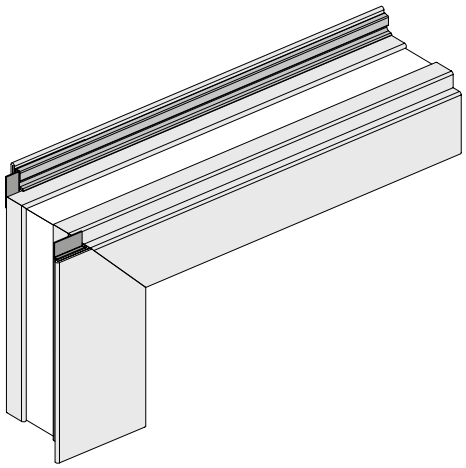

Einbau unten
Bei Türen mit unterem Anschlag erfolgt der Einbau analog zum Einbau der oberen Tür-Stulpdichtung, allerdings nur einseitig beim aufschlagenden Lappen.

Montage en bas
Sur les portes avec butée inférieure, le montage s'effectue de la même façon que pour l'embout d'étanchéité, mais sur une seule face avec la battue.

Installation of bottom
For doors with a bottom stop, the strip is fitted as above but only on one side of the overlapping leaf.

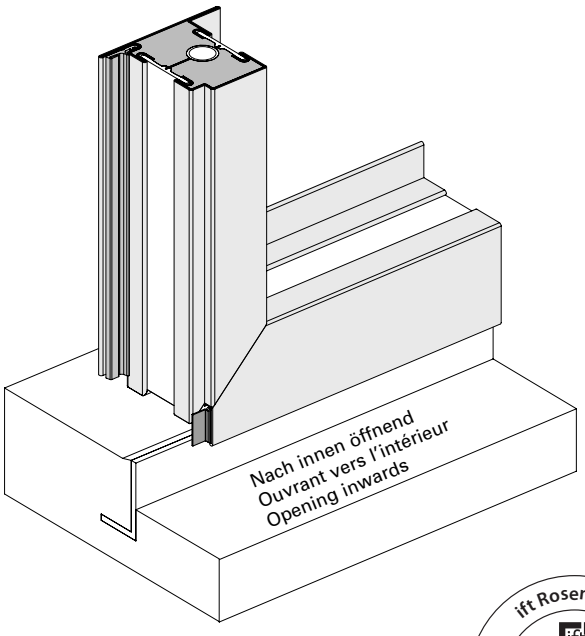

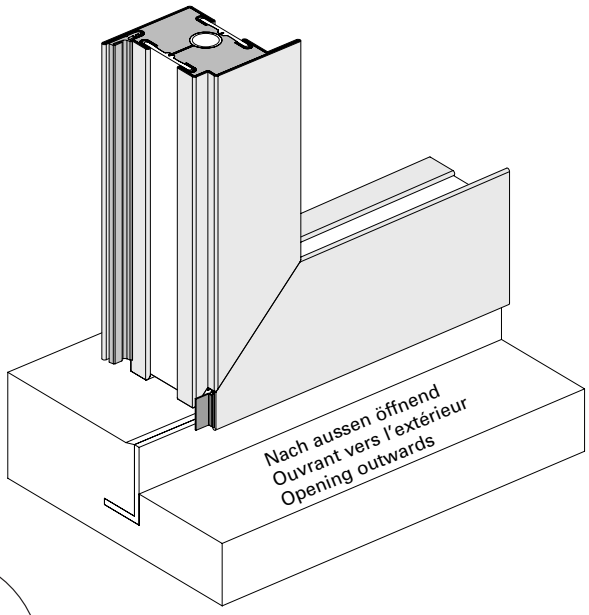

ift Rosenheim
Notifizierte Produktzertifizierungsstelle
17-003082-PR01
16.09.2020
17-003083-PR01
17.07.2020
Notified Body 0757

Einbau Brandschutzlaminat im Türfalz-Bereich

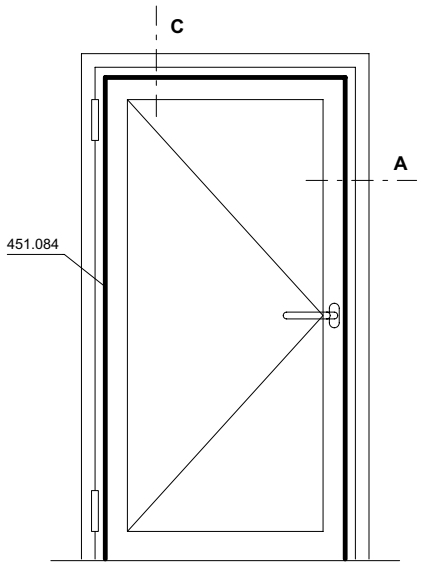

Montage bande de protection-incendie pour feuillure de porte

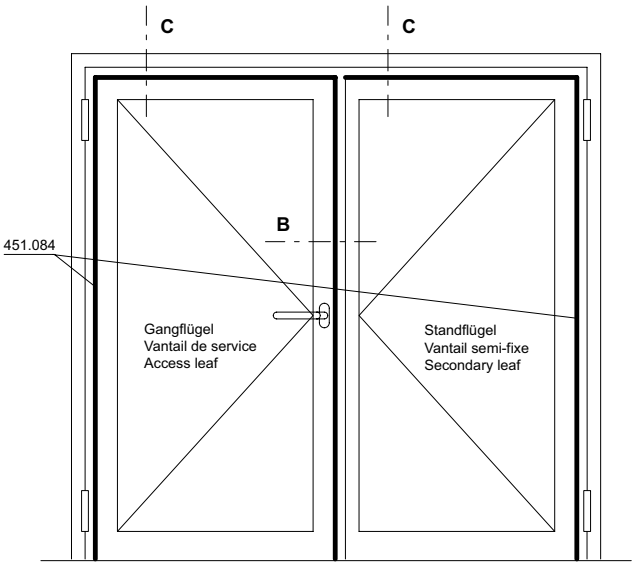

Installation of intumescent strip for door rebate

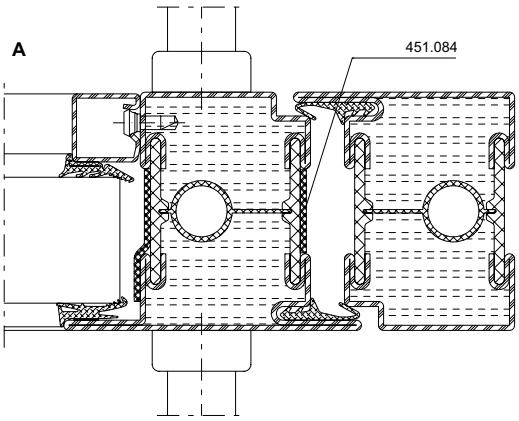

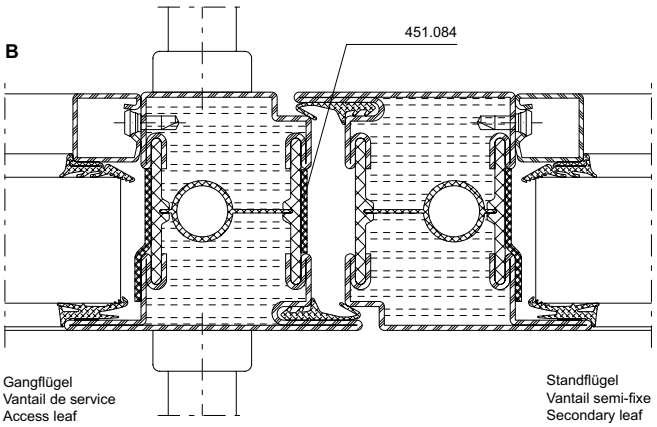

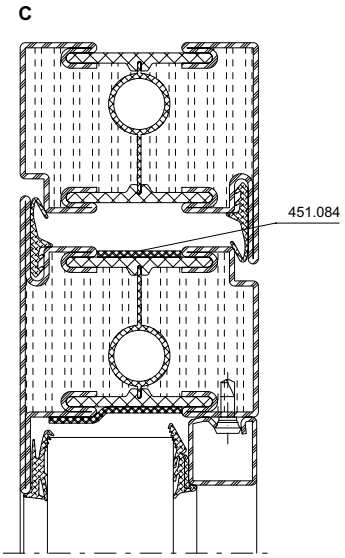

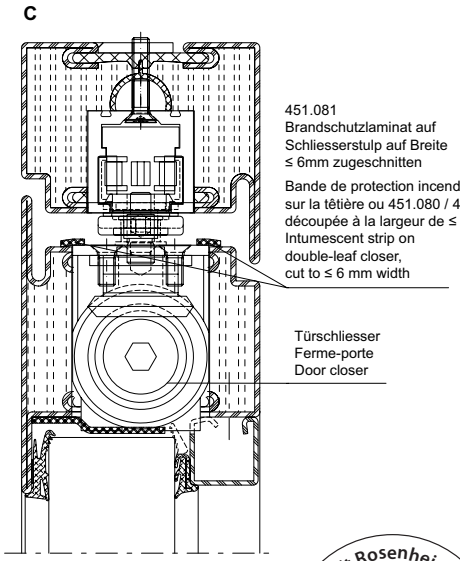

Hinweis:
451.080 kann wahlweise auf Türflügel oder Blendrahmen bzw. Standflügel oder Gangflügel geklebt werden.

Das Brandschutzlaminat wird nach der Oberflächenbehandlung auf den Flügelrahmen geklebt. Der Untergrund muss trocken, staub-, öl- und fettfrei sein.

Remarque:
La bande 451.080 peut être collée au choix sur le vantail de porte ou le cadre dormant ou sur le vantail semi-fixe ou celui de service.

La bande de protection incendie se colle sur le cadre de vantail après le traitement de surface. Le support doit être sec et exempt de poussière, d'huile et de graisse.

Note:
451.080 can be bonded to the door leaf or outer frame / secondary leaf or access leaf.

The intumescent strip is bonded to the leaf frame after surface treatment. The surface must be dry and free from dust, oil and grease.

ift Rosenheim
Notifizierte Produkt-zertifizierungsstelle
17-003082-PR01
16.09.2020
17-003082-FPC01
17.07.2020
Notified Body 0757

Einbau Brandschutzlaminat 451.083 im Glasfalz-Bereich

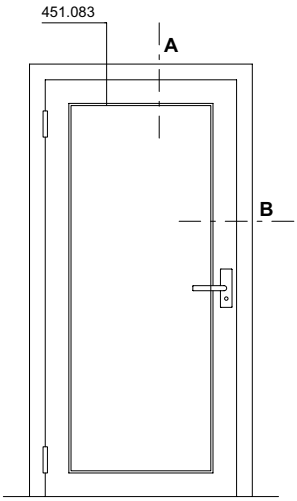

Montage bande de protection-incendie 451.083 pour feuillure de verre

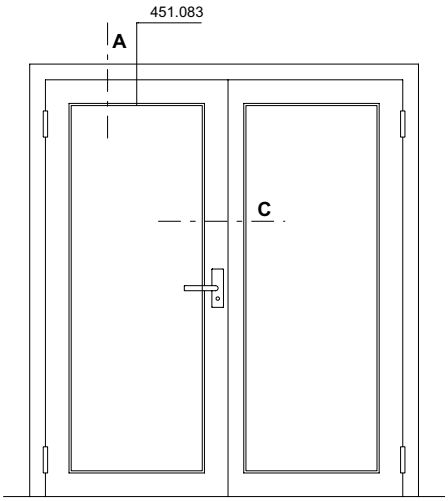

Installation of intumescent strip 451.083 for glazing rebate

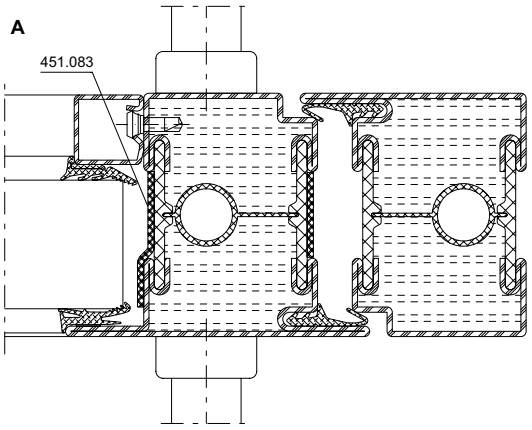

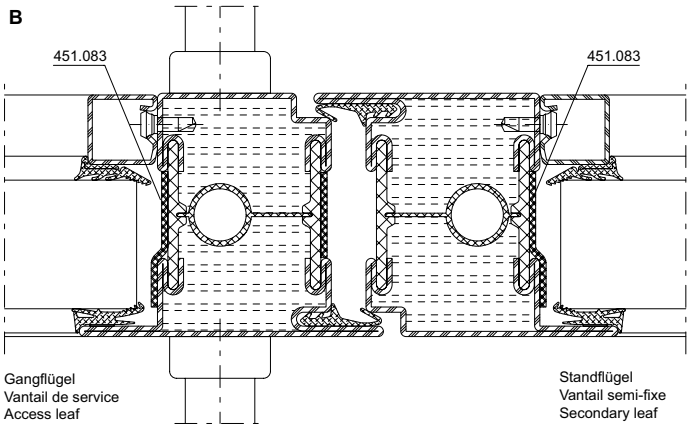

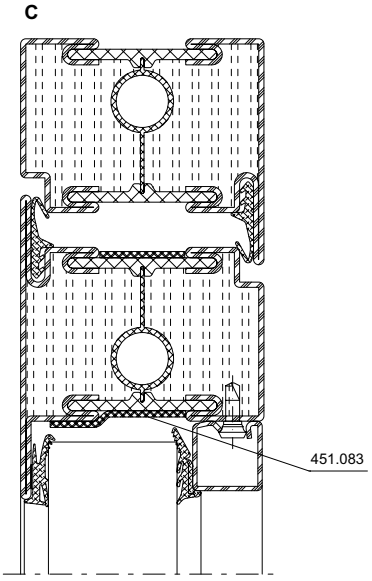

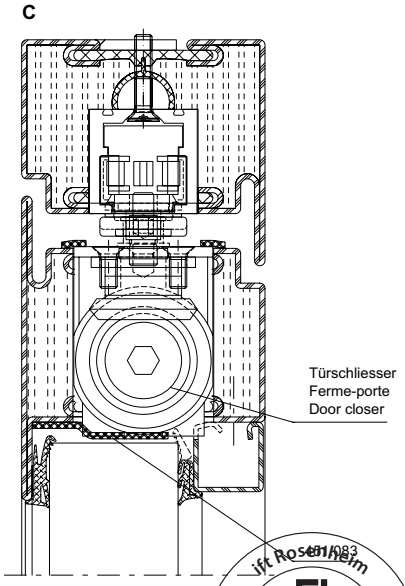

Hinweis:
Das Brandschutzlaminat wird nach der Oberflächenbehandlung auf den Flügelrahmen geklebt. Der Untergrund muss trocken, staub-, öl- und fettfrei sein.

Remarque:
La bande de protection incendie se colle sur le cadre de vantail après le traitement de surface. Le support doit être sec et exempt de poussière, d'huile et de graisse.

Note:
The intumescent strip is bonded to the leaf frame after surface treatment. The surface must be dry and free from dust, oil and grease.

ift Rosenheim
Notifizierte Produkt-zertifizierungsstelle
17-003082-PR01 16.09.2020
17-003083-PR01 17.07.2020
Notified Body 0757

Rammschutzstangen und Stossgriffe

Barres anti-télescopage et poignées de poussée

Safety bars and push handles

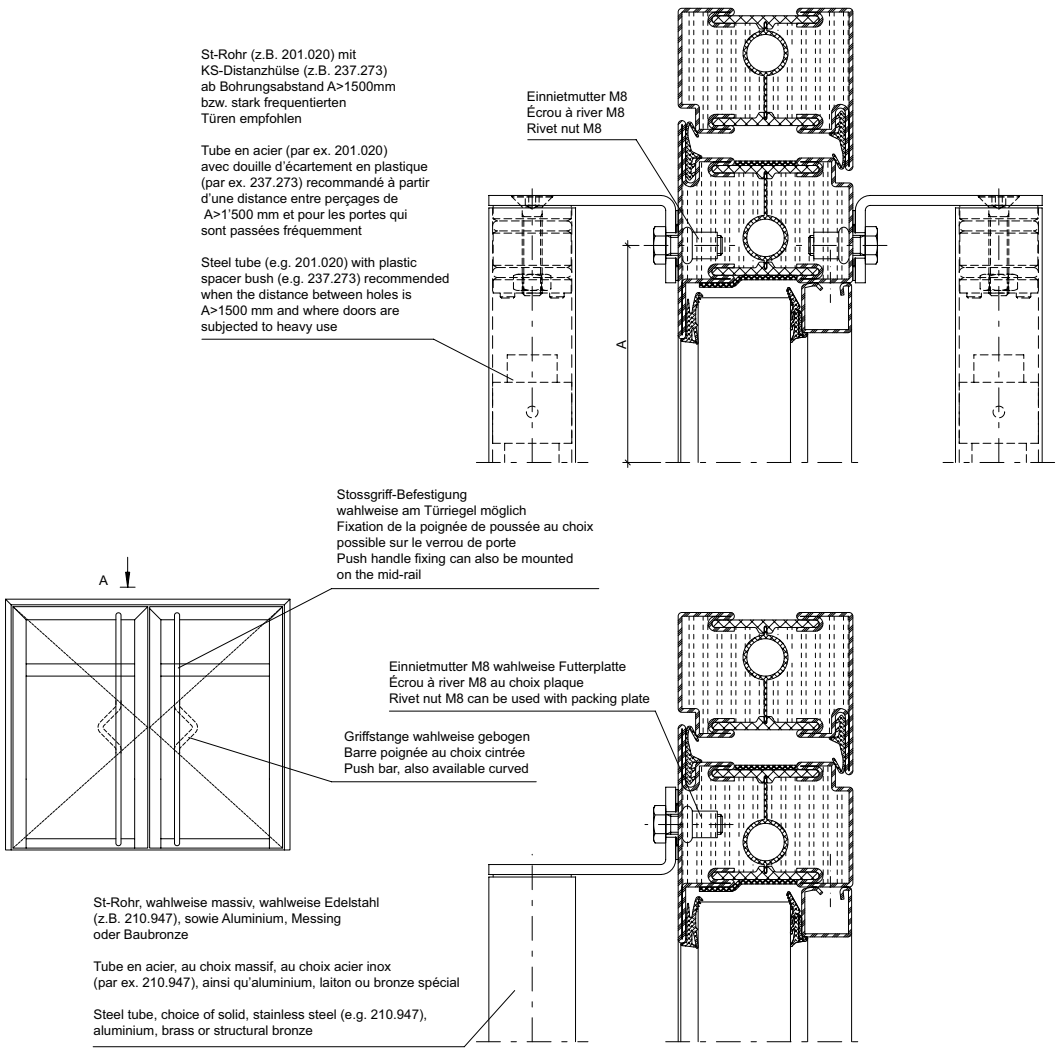

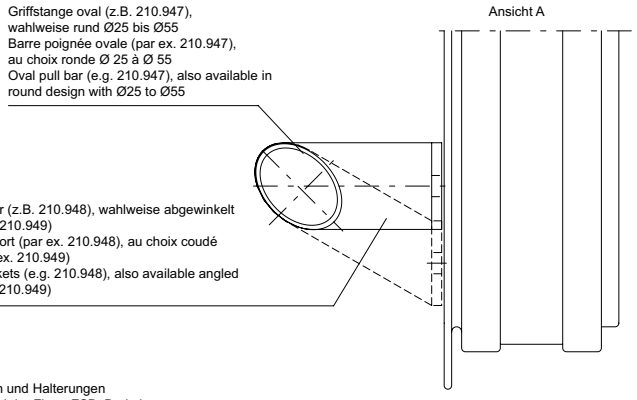

wahlweise Türgriffe, Griffstangen und Halterungen
Serie HT-oval bzw. Serie HT-rund der Firma FSB, Brakel

Au choix poignées de porte, barres poignée et fixations série HT oval
ou série HT rond de la société FSB, Brakel

Door pulls, pull bars and brackets from the HT oval
or HT round series by FSB, Brakel

33-0201-E-056

ift Rosenheim
Notifizierte Produktzertifizierungsstelle
17-003082-PR01
16.09.2020
17-003083-PR01
17.07.2020
Notified Body 0757

Rammschutzstangen und Stossgriffe

Barres anti-télescopage et poignées de poussée

Safety bars and push handles

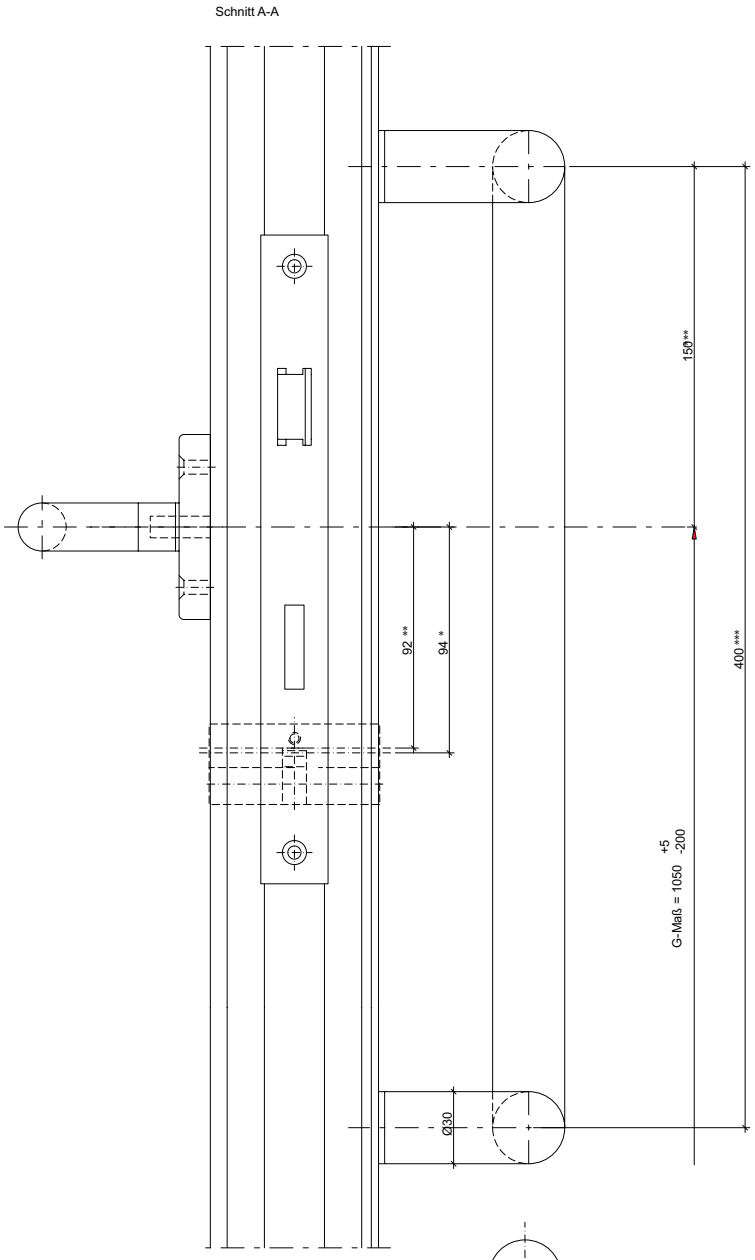

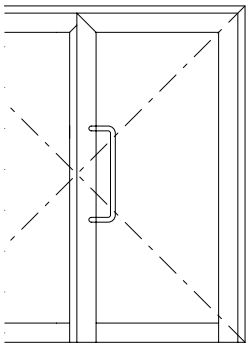

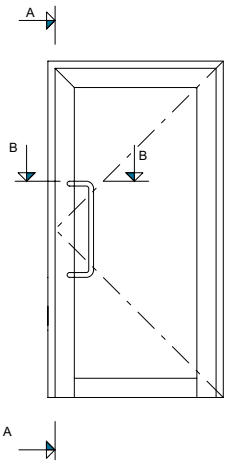

* für Rund-Zylinder Entfernung = 94 mm
** für Profil-Zylinder Entfernung = 92 mm
*** wahlweise auch andere Längen möglich, wahlweise vertikale Anordnung der Stange

Stossgriff wahlweise auf beiden Seiten möglich
Stossgriff wahlweise aufgeschweisst möglich

* pour cylindre rond distance = 94 mm
** pour cylindre profilé distance = 92 mm
*** au choix aussi en d'autres longueurs possible, au choix disposition verticale de la barre

Poignée de poussée au choix des deux côtés possible
Poignée de poussée au choix soudée possible

* For round cylinder, distance = 94 mm
** For profile cylinder, distance = 92 mm
*** Other lengths are also available
The bars can also be arranged vertically

Push handle can also be positioned on both sides
Push handle can also be welded on

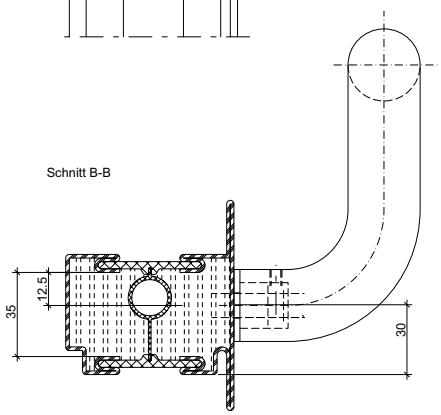

33-0201-E-057

ift Rosenheim
Notifizierte Produktzertifizierungsstelle
17-003082-PR01 16.09.2020
17-003083-PR01 17.07.2020
Notified Body 0757

Rammschutzstangen und Stossgriffe

Barres anti-télescopage et poignées de poussée

Safety bars and push handles

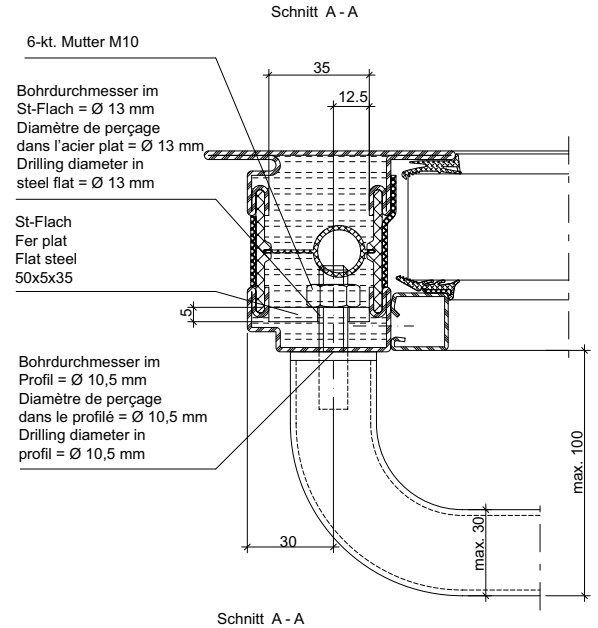

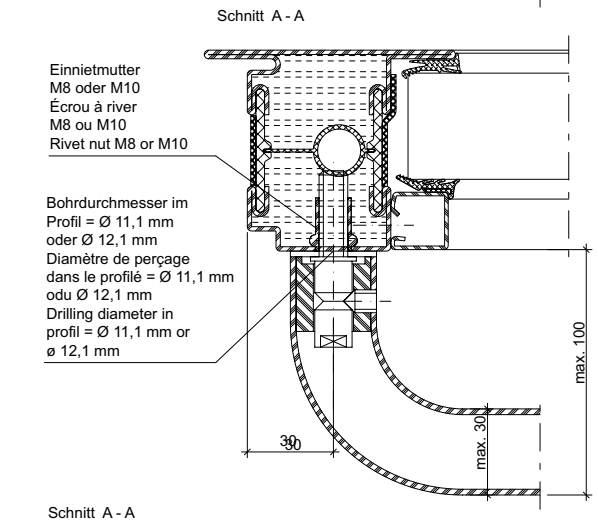

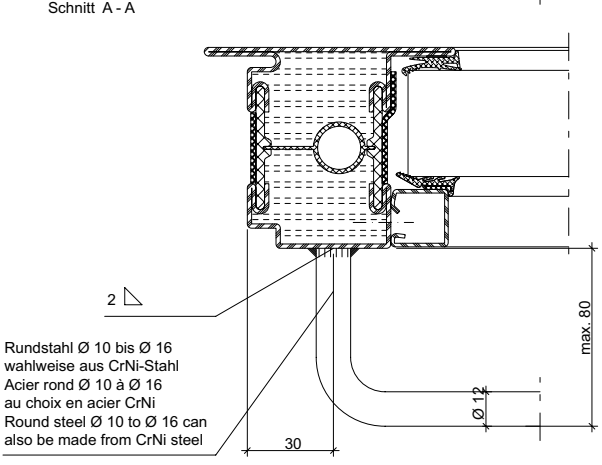

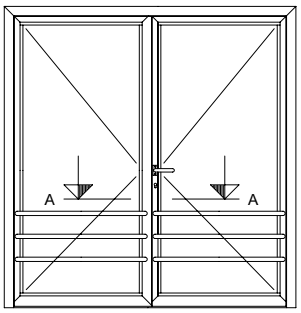

Einbau der Rammschutzstangen und Stossgriffe wahlweise auf einer Türflügelseite, oder auf beiden Türflügelseiten (andere Varianten möglich).
Klemmfreiheit muss beim Öffnen und Schliessen sichergestellt sein.

Montage des barres anti-télescopage et des poignées de poussée au choix d'un côté du vantail de porte ou des deux côtés (autres variantes possibles).
Il doit être garanti qu'il n'y a aucun blocage lors de l'ouverture et de la fermeture.

Safety bars and push handles can be installed on one side of the door leaf or on both sides (other versions available).
It must be ensured that the door can move freely during opening and closing.

33-0201-E-058

Rammschutzstangen und Stossgriffe

Barres anti-télescopage et poignées de poussée

Safety bars and push handles

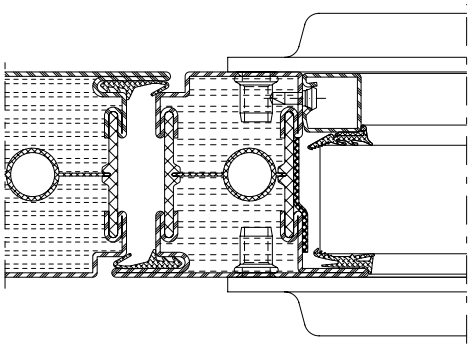

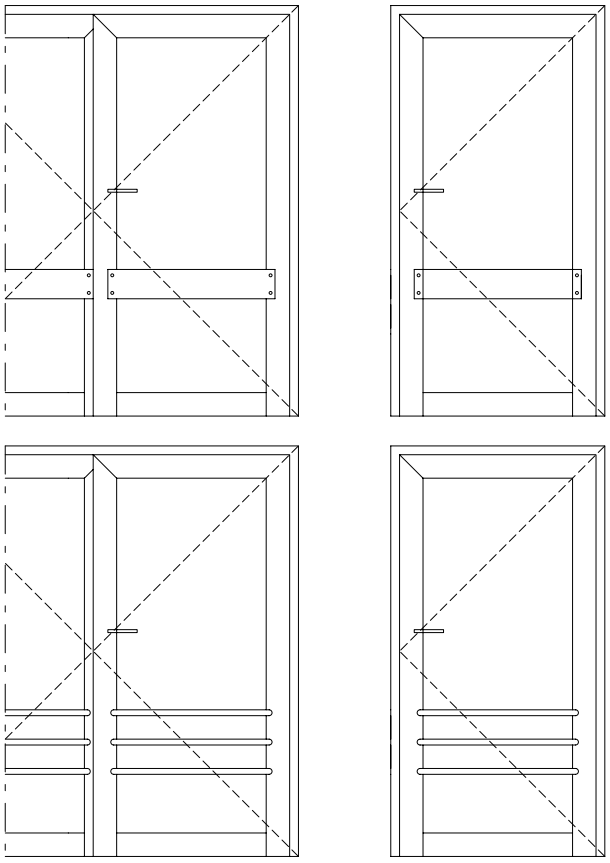

33-0201-E-059

Rammschutzstangen und Stossgriffe

Barres anti-télescopage et poignées de poussée

Safety bars and push handles

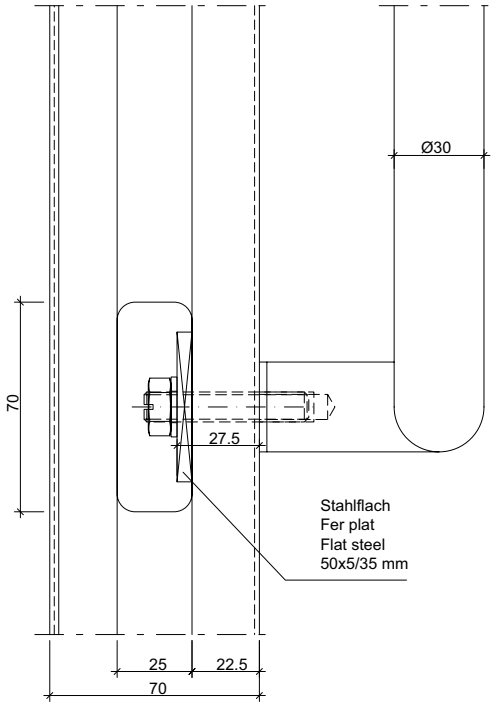

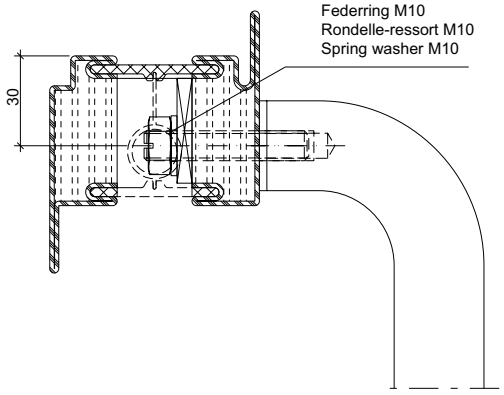

33-0201-E-005

Türen Bautiefe 70 mm
Portes profondeur 70 mm
Doors basic depth of 70 mm

Verarbeitungshinweise	**Indications d'usinage**	**Assembly instructions**	**5-242**
Beschlageinbau	**Montage des ferrures**	**Installation of fittings**	**5-246**
Verarbeitungshinweise	**Indications d'usinage**	**Assembly instructions**	**5-254**

Alle Ausführungen dieser Dokumentation haben wir sorgfältig und nach bestem Wissen zusammengestellt. Wir können aber keine Verantwortung für die Benutzung der vermittelten Vorschläge und Daten übernehmen.
Wir behalten uns technische Änderungen ohne Vorankündigung vor.

Nous avons apporté le plus grand soin à l'élaboration de cette documentation. Cependant, nous déclinons toute responsabilité pour l'utilisation faite de nos propositions et de nos données.
Nous nous réservons le droit de procéder à des modifications techniques sans préavis.

All the information contained in this documentation is given to the best of our knowledge and ability. However, we decline all responsibility for the use made of these suggestions and data.
We reserve the right to effect technical modifications without prior warning.

ift Rosenheim
Notifizierte Produktzertifizierungsstelle
17-003082-PR01
16.09.2020
17-003083-PR01
17.07.2020
Notified Body 0757

Füllelement-Sicherung 555.021

Bei Verwendung der Glasleisten 402.136 und 402.141 ist das Füllelement ab einer Glaskantenlänge von ≥ 1500 mm mit der Füllelementsicherung 555.021 zu versehen.

Cale de sécurité d'élément de remplissage 555.021

Quand des parcloses 402.136 et 402.141 sont utilisées, l'élément de remplissage doit être doté à partir d'une longueur d'arête de verre ≥ 1500 mm d'une cale de sécurité 555.021.

Infill unit retainer 555.021

When using the glazing beads 402.136 and 402.141, the infill unit must be equipped with the infill unit retainer 555.021 from a glass edge length of ≥ 1500 mm.

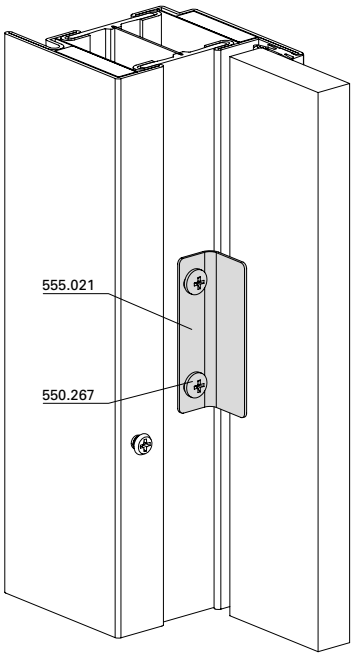

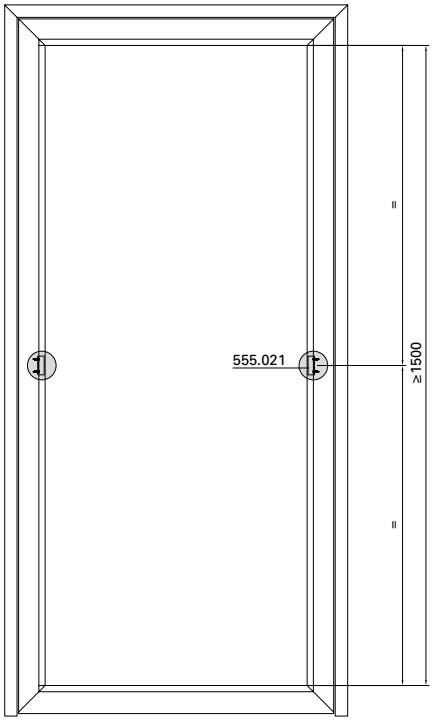

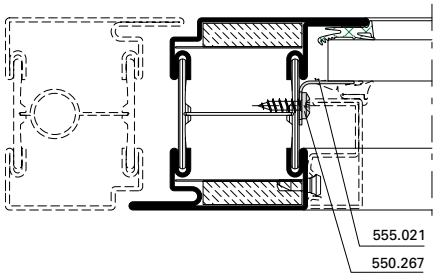

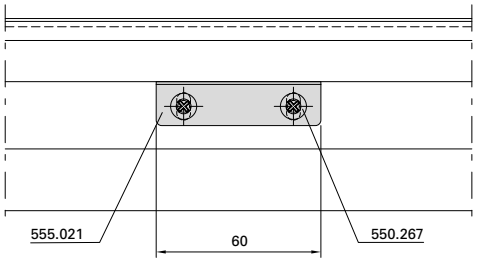

132-DIV-001

ift Rosenheim
Notifizierte Produktzertifizierungsstelle
17-003082-PR01
16.09.2020
17-003082-PR03
17.07.2020
Notified Body 0757

Glasleisten-Sicherung

Variante zu Füllelement-Sicherung 555.021

Glasleisten 402.136 und 402.141 mit Länge ≥ 1500 mm sind in der Stabmitte mit einer Schraube zu sichern.

Blocage des parcloses

Variante de la cale de sécurité d'élément de remplissage 555.021

Les parcloses 402.136 et 402.141 de longueur ≥ 1500 mm doivent être protégées par une vis au milieu de la tige.

Glazing bead fixing

Variant of the infill unit retainer 555.021

Glazing beads 402.136 and 402.141 of length ≥ 1500 mm must be secured in the centre of the bar using a screw.

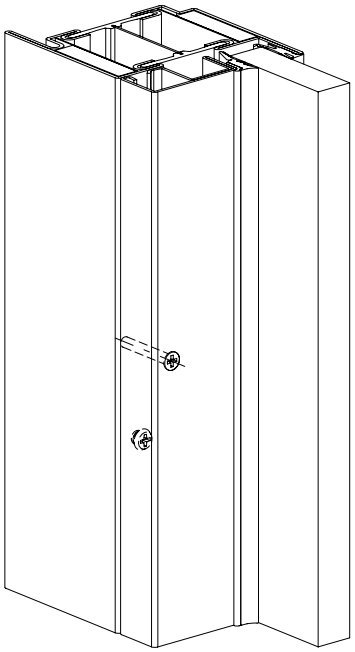

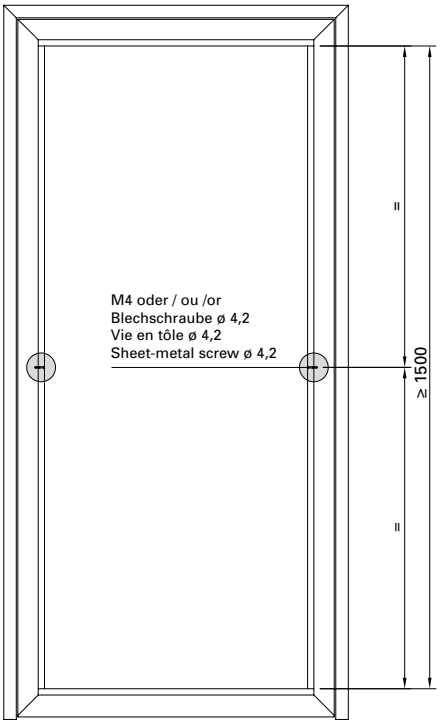

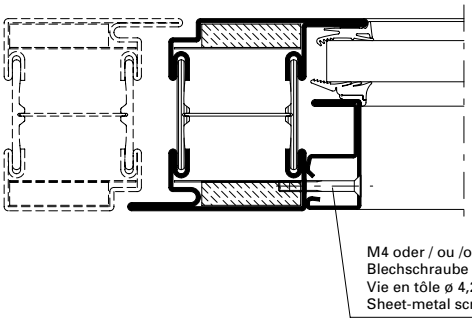

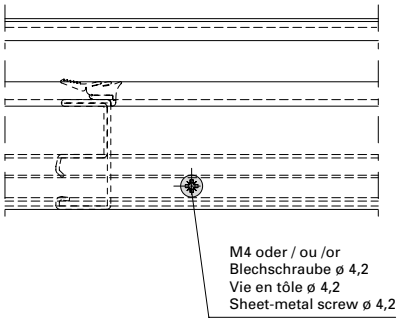

D-132-DIV-003

Einbau mit 499.171

Montage avec 499.171

Installation with 499.171

ift Rosenheim
Notifizierte Produktzertifizierungsstelle
17-003082-PR01
16.09.2020
17-003083-PR01
17.07.2020
Notified Body 0757

Stangenführung 555.134 — Guidage à tige 555.134 — Rod guide 555.134

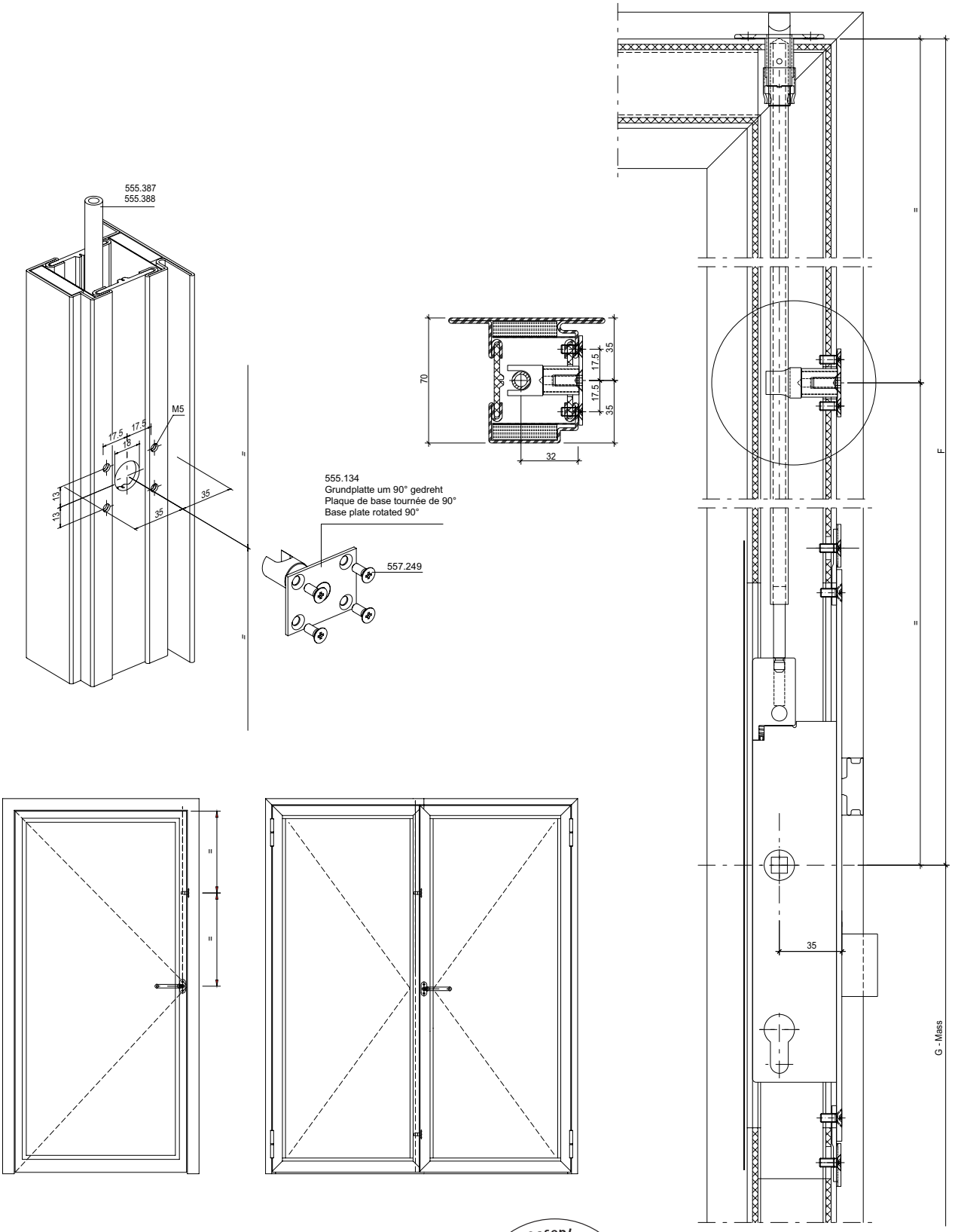

D-132-2D-009

ift Rosenheim
Notifizierte Produktzertifizierungsstelle
17-003082-PR01
16.09.2020
17-003082-FPC01
17.07.2020
Notified Body 0757

Schwelle mit Auflaufdichtung | **Seuil avec joint de contact** | **Threshold with ramp seal**

Dichtung 455.207
Zusatzprofil 407.101

Joint 455.207
Profilé complémentaire 407.101

Weatherstrip 455.207
Additional profile 407.101

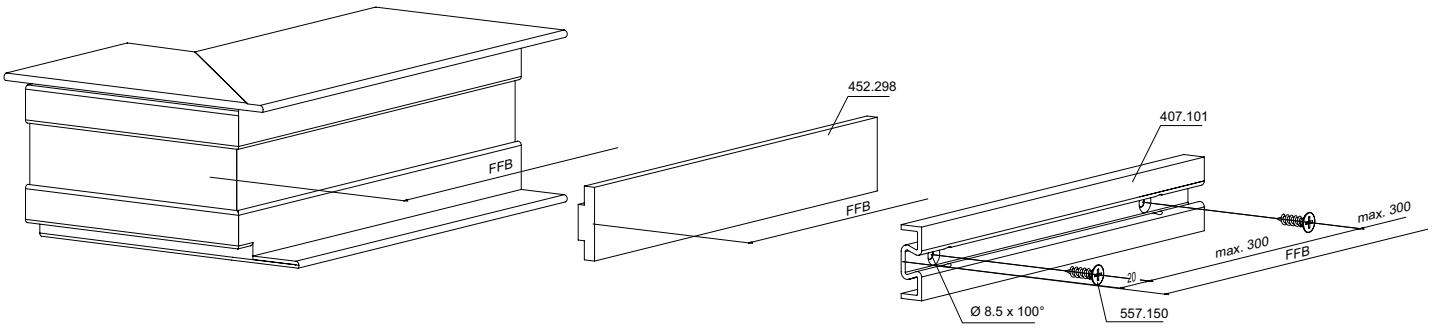

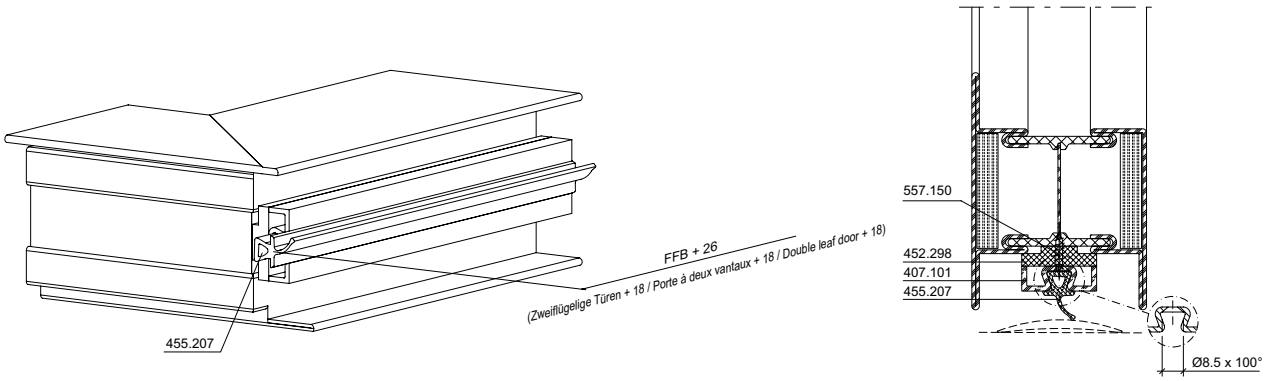

Schwelle 407.040 | **Seuil 407.040** | **Threshold 407.040**

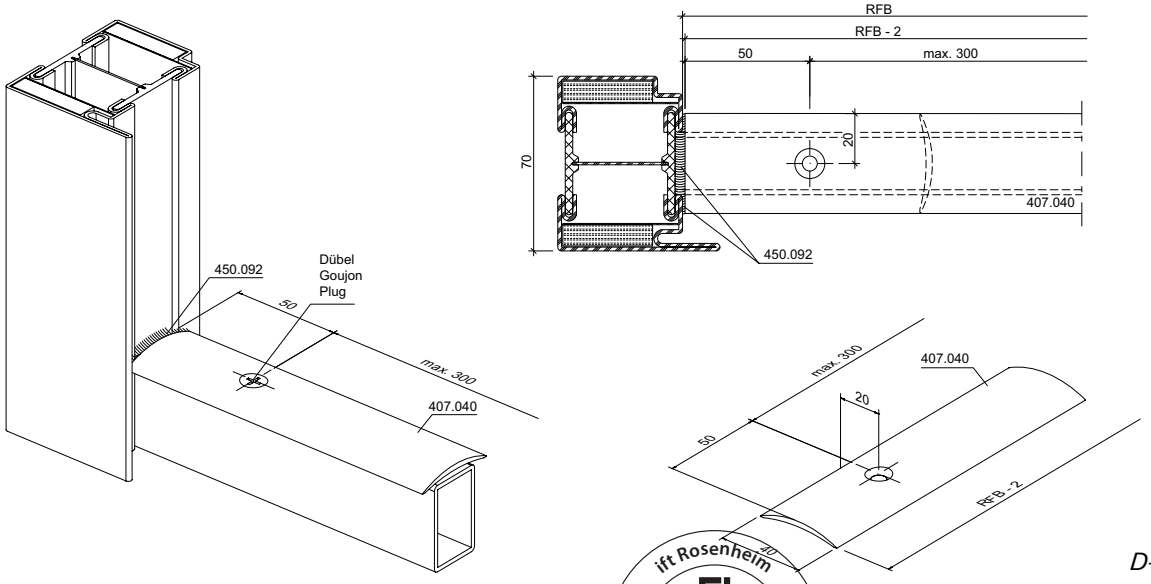

D-132-2D-006

ift Rosenheim
Notifizierte Produktzertifizierungsstelle
17-003082-PR01
16.09.2020
17-003083-PR01
17.07.2020
Notified Body 0757

Panik-Stangengriff 555.500/501
Einflügelige Türe
Für alle Schlösser mit Jansen Artikelnummern geeignet

Barre panique 555.500/501
Porte à un vantail
Pour toutes les serrures à référence Jansen

Panic push-bar 555.500/501
Single leaf door
Suitable for all locks with Jansen article numbers

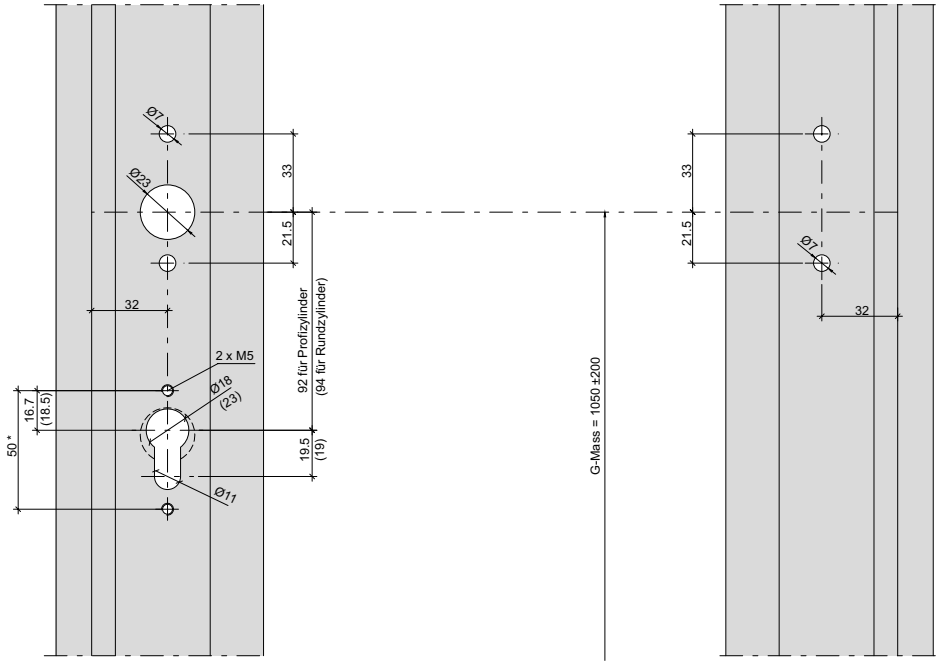



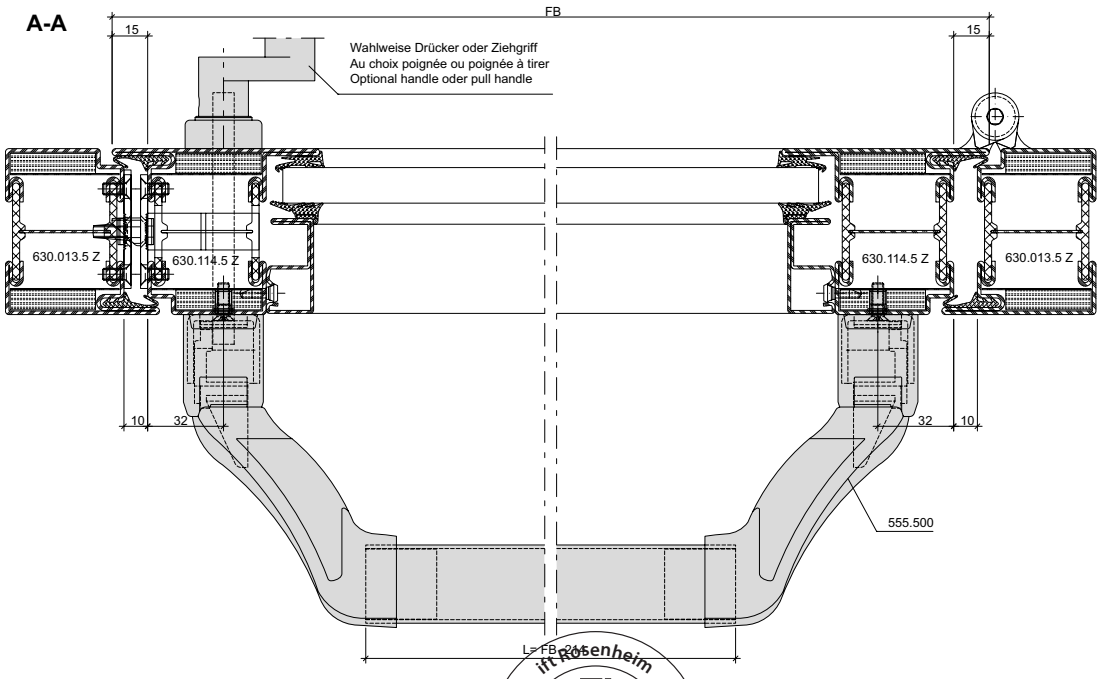

EN 1125

ift Rosenheim
Notifizierte Produktzertifizierungsstelle
17-003082-PR01
16.09.2020
17-003082-PR03
17.07.2020
Notified Body 0757

Panik-Stangengriff 555.500/501
Einflügelige Türe
Für alle Schlösser mit
Jansen Artikelnummern geeignet

Barre panique 555.500/501
Porte à un vantail
Pour toutes les serrures
à référence Jansen

Panic push-bar 555.500/501
Single leaf door
Suitable for all locks with
Jansen article numbers

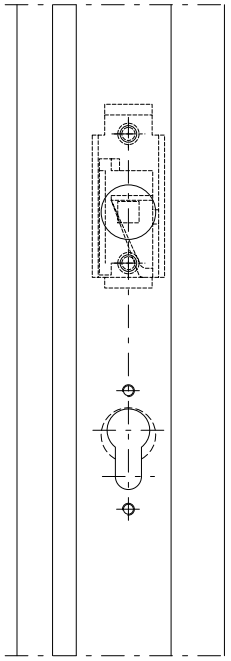

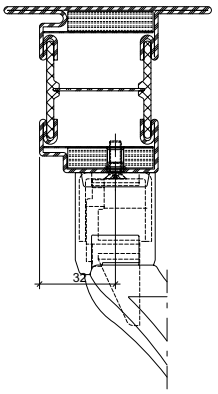

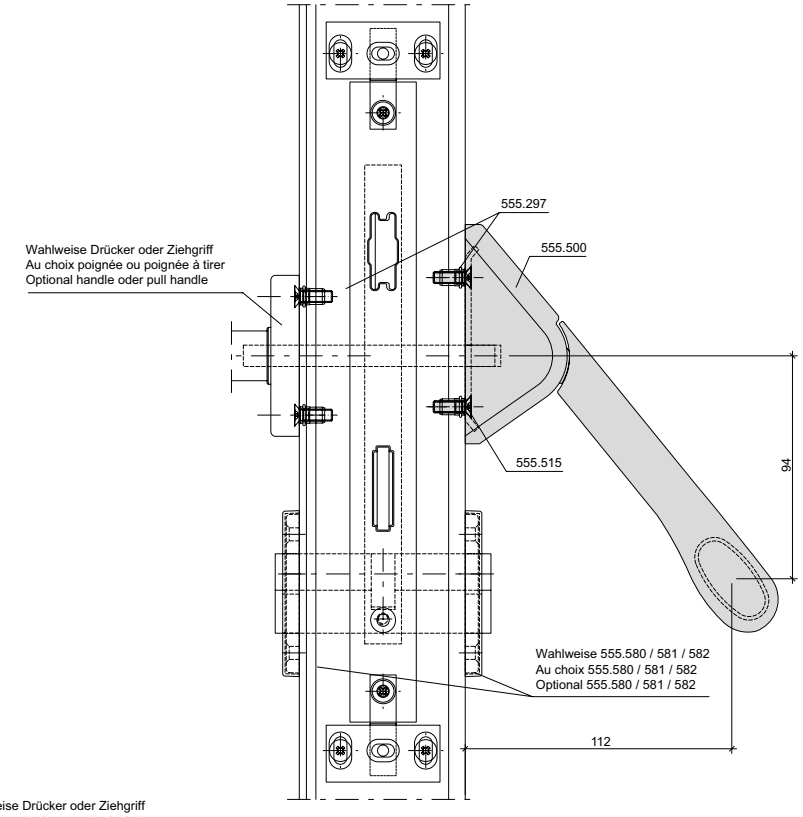

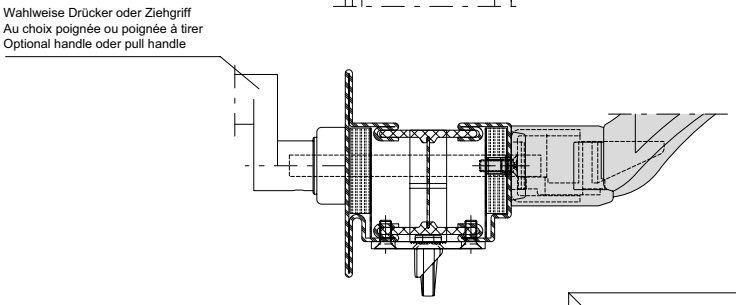

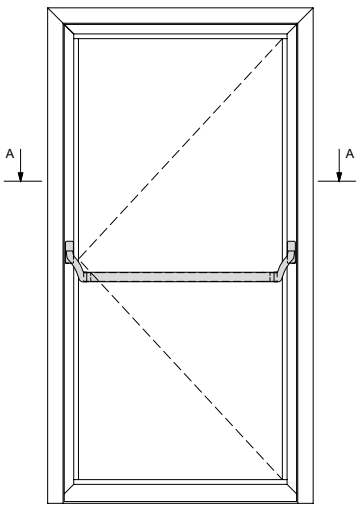

Achtung: Zwängungsfreie Öffnung
Attention: Alignement des portes lors de l'ouverture
Attention: Door alignment when opening

L muss ≥ 60% von FB sein
L doit être ≥ 60% de FB
L must be ≥ 60% of FB

* Achtung: Bohrabstände überprüfen!
Je nach Rosetten-Fabrikat unterschiedliche Masse.
* Attention: Vérifier les écarts de perçage!
Dimensions différentes enfonction du type de rosace.
* Important: Check spacing of drill holes!
Different dimensions, depending on the rosette manufacturer.

ift Rosenheim
Notifizierte Produktzertifizierungsstelle
17-003082-PR01
16.09.2020
17-003083-PR01
17.07.2020
Notified Body 0757

Beschlageinbau (31-0101-E-006)
Montage des ferrures (31-0101-E-006)
Installation of fittings (31-0101-E-006)

DXF DWG

70 mm

Panik-Stangengriff 555.500/501
Zweiflügelige Türe
Für alle Schlösser mit
Jansen Artikelnummern geeignet

Barre panique 555.500/501
Porte à deux vantaux
Pour toutes les serrures
à référence Jansen

Panic push-bar 555.500/501
Double leaf door
Suitable for all locks with
Jansen article numbers

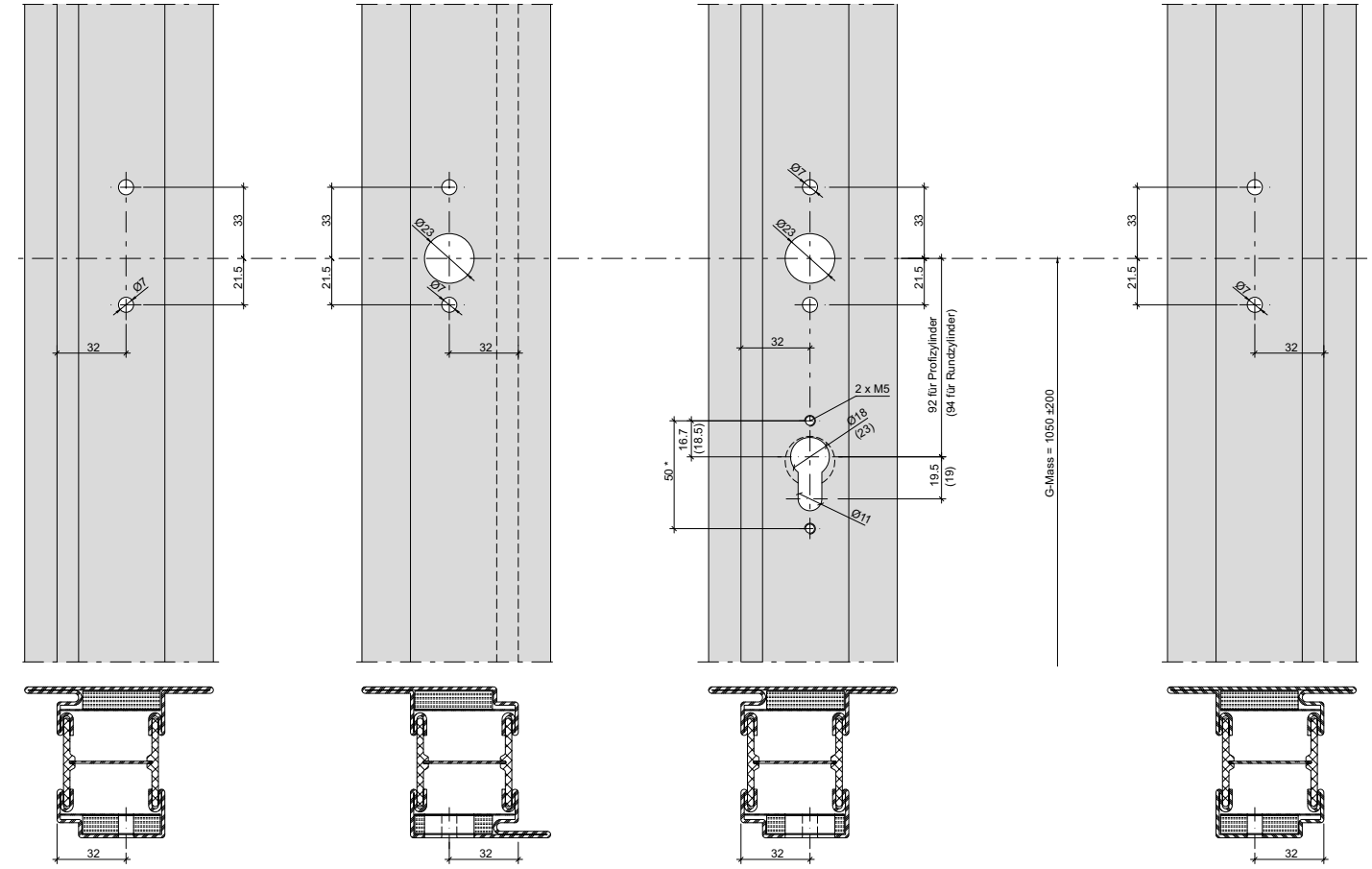

A-A

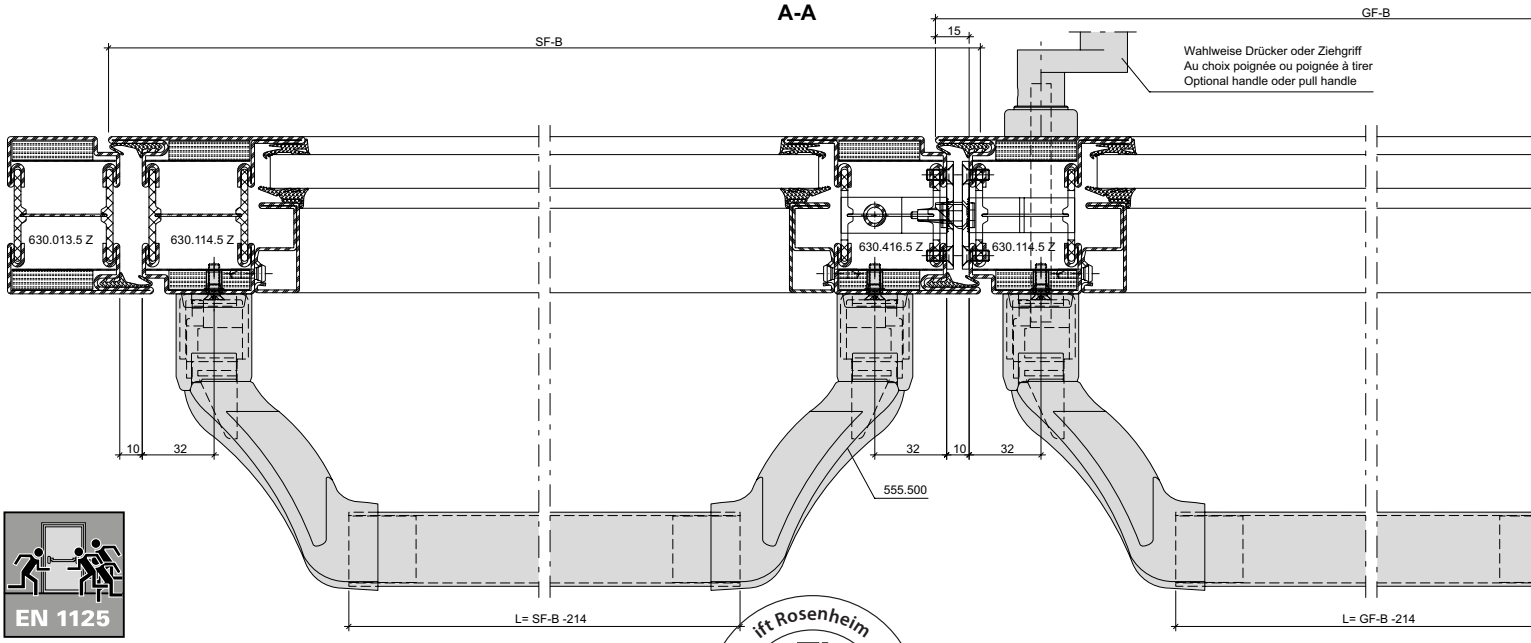

EN 1125

ift Rosenheim
Notifizierte Produktzertifizierungsstelle
17-003082-PR01
16.09.2020
17-003082-PR03
17.07.2020
Notified Body 0757

Panik-Stangengriff 555.500/501
Zweiflügelige Türe
Für alle Schlösser mit
Jansen Artikelnummern geeignet

Barre panique 555.500/501
Porte à deux vantaux
Pour toutes les serrures
à référence Jansen

Panic push-bar 555.500/501
Double leaf door
Suitable for all locks with
Jansen article numbers

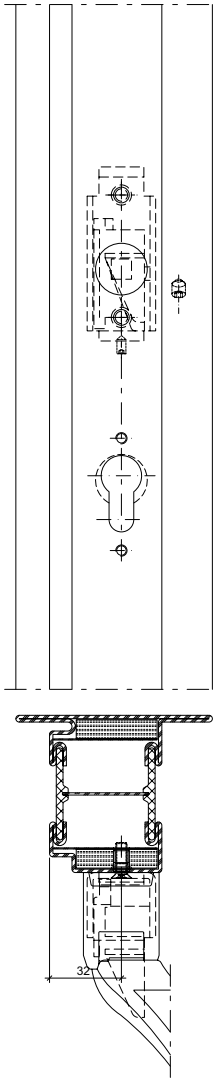

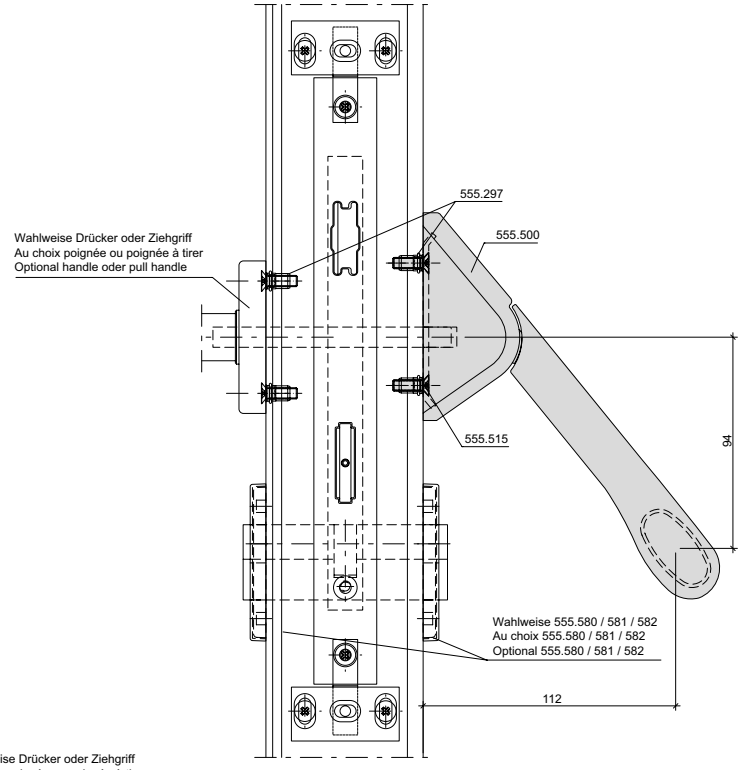

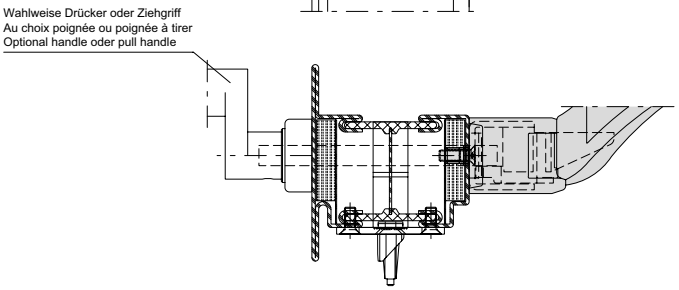

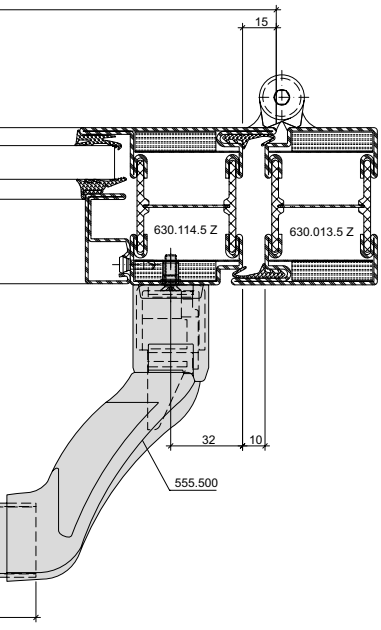

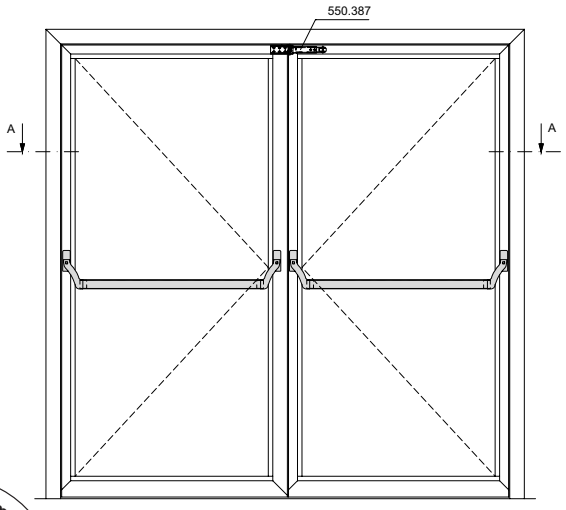

Achtung: Zwängungsfreie Öffnung
Attention: Alignement des portes lors de l'ouverture
Attention: Door alignment when opening

L muss ≥ 60% von GF-B sein
L doit être ≥ 60% de GF-B
L must be ≥ 60% of GF-B

* Achtung: Bohrabstände überprüfen!
Je nach Rosetten-Fabrikat unterschiedliche Masse.
* Attention: Vérifier les écarts de perçage!
Dimensions différentes enfonction du type de rosace.
* Important: Check spacing of drill holes!
Different dimensions, depending on the rosette manufacturer.

ift Rosenheim
Notifizierte Produktzertifizierungsstelle
17-003082-PR01
16.09.2020
17-003083-PR01
17.07.2020
Notified Body 0757

Beschlageinbau (31-0101-E-236)
Montage des ferrures (31-0101-E-236)
Installation of fittings (31-0101-E-236)

DXF DWG

70 mm

Panik-Stangengriff 555.500/501
Einflügelige Türe
Mehrfachverriegelungs-Schloss
Für alle Schlösser mit
Jansen Artikelnummern geeignet

Barre panique 555.500/501
Porte à un vantail
Serrure à verrouillage multiple
Pour toutes les serrures
à référence Jansen

Panic push-bar 555.500/501
Single leaf door
Multipoint lock
Suitable for all locks with
Jansen article numbers

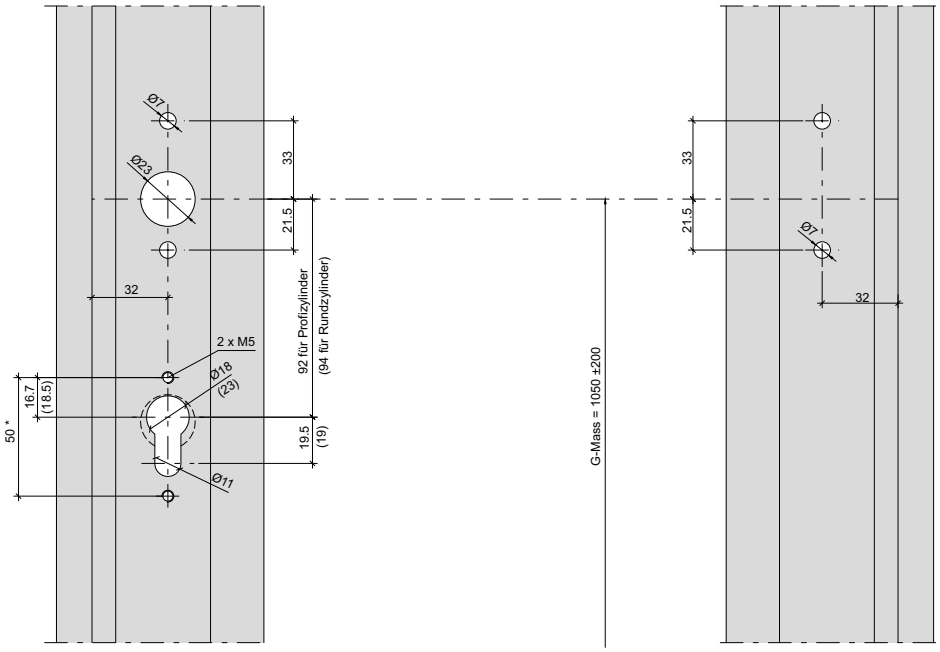



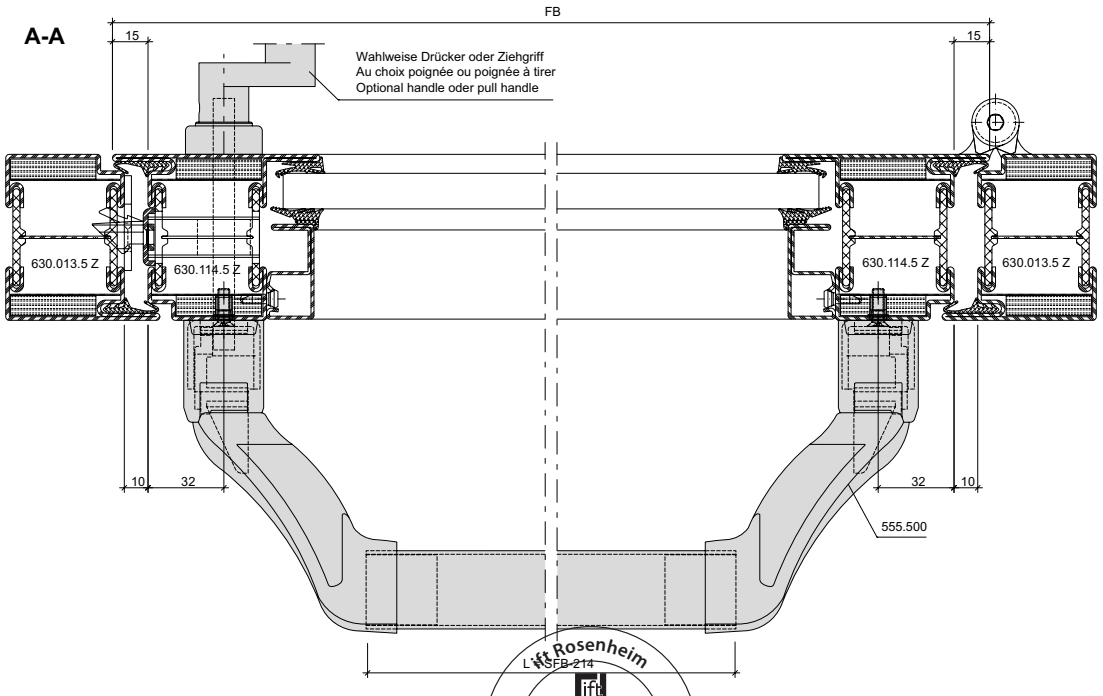

EN 1125

ift Rosenheim
Notifizierte Produktzertifizierungsstelle
17-003082-PR01
16.09.2020
17-003082-PR03
17.07.2020
Notified Body 0757

JANSEN

Panik-Stangengriff 555.500/501
Einflügelige Türe
Mehrfachverriegelungs-Schloss
Für alle Schlösser mit
Jansen Artikelnummern geeignet

Barre panique 555.500/501
Porte à un vantail
Serrure à verrouillage multiple
Pour toutes les serrures
à référence Jansen

Panic push-bar 555.500/501
Single leaf door
Multipoint lock
Suitable for all locks with
Jansen article numbers

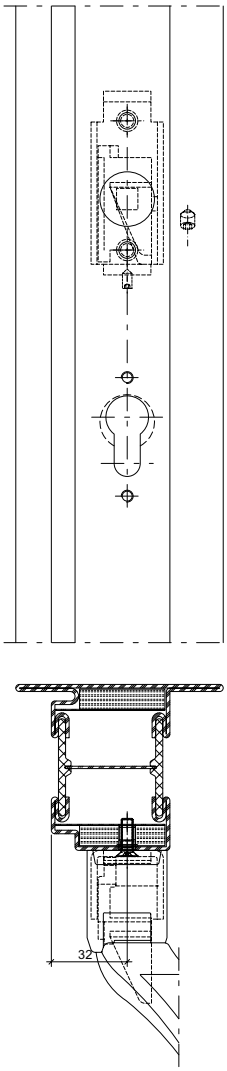

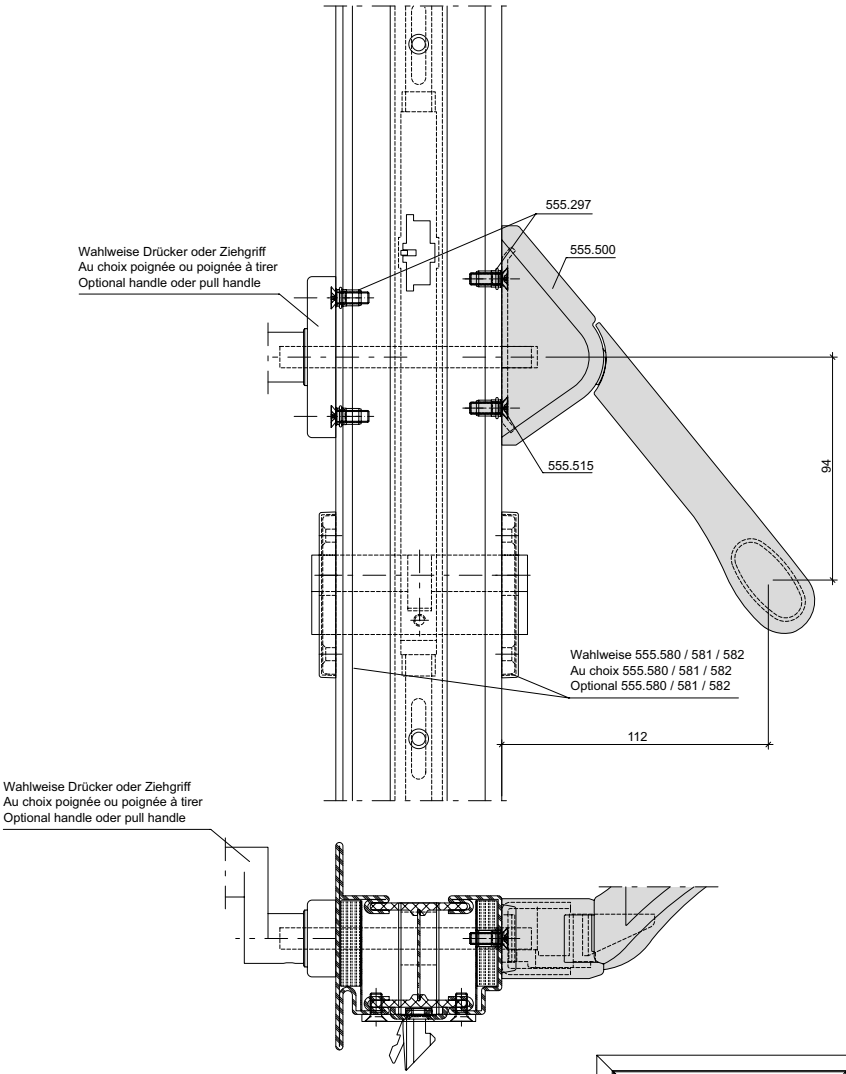

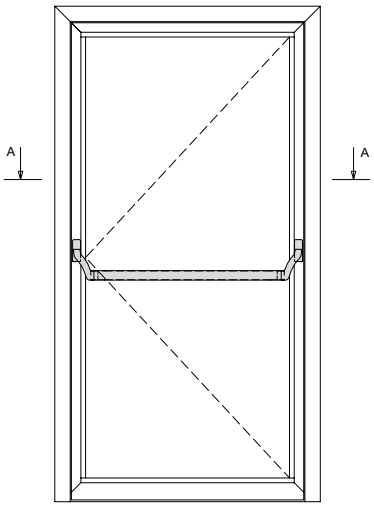

Achtung: Zwängungsfreie Öffnung
Attention: Alignement des portes lors de l'ouverture
Attention: Door alignment when opening

L muss ≥ 60% von FB sein
L doit être ≥ 60% de FB
L must be ≥ 60% of FB

* Achtung: Bohrabstände überprüfen!
Je nach Rosetten-Fabrikat unterschiedliche Masse.
* Attention: Vérifier les écarts de perçage!
Dimensions différentes enfonction du type de rosace.
* Important: Check spacing of drill holes!
Different dimensions, depending on the rosette manufacturer.

ift Rosenheim
Notifizierte Produktzertifizierungsstelle
17-003082-PR01
16.09.2020
17-003083-PR01
17.07.2020
Notified Body 0757

Beschlageinbau (31-0101-E-237)
Montage des ferrures (31-0101-E-237)
Installation of fittings (31-0101-E-237)

DXF DWG

70 mm

Panik-Stangengriff 555.500/501
Zweiflügelige Türe
Mehrfachverriegelungs-Schloss
Für alle Schlösser mit
Jansen Artikelnummern geeignet

Barre panique 555.500/501
Porte à deux vantaux
Serrure à verrouillage multiple
Pour toutes les serrures
à référence Jansen

Panic push-bar 555.500/501
Double leaf door
Multipoint lock
Suitable for all locks with
Jansen article numbers

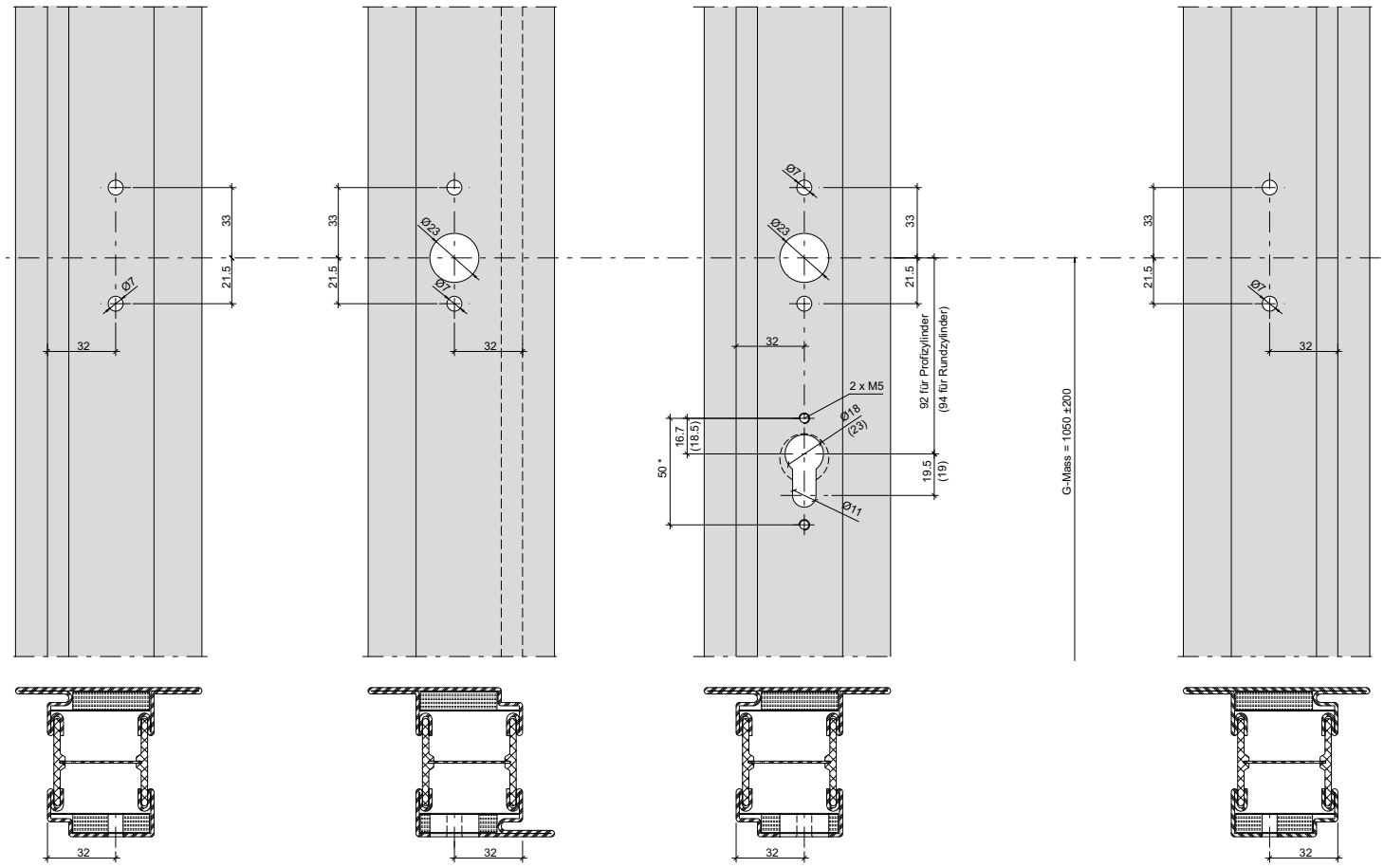

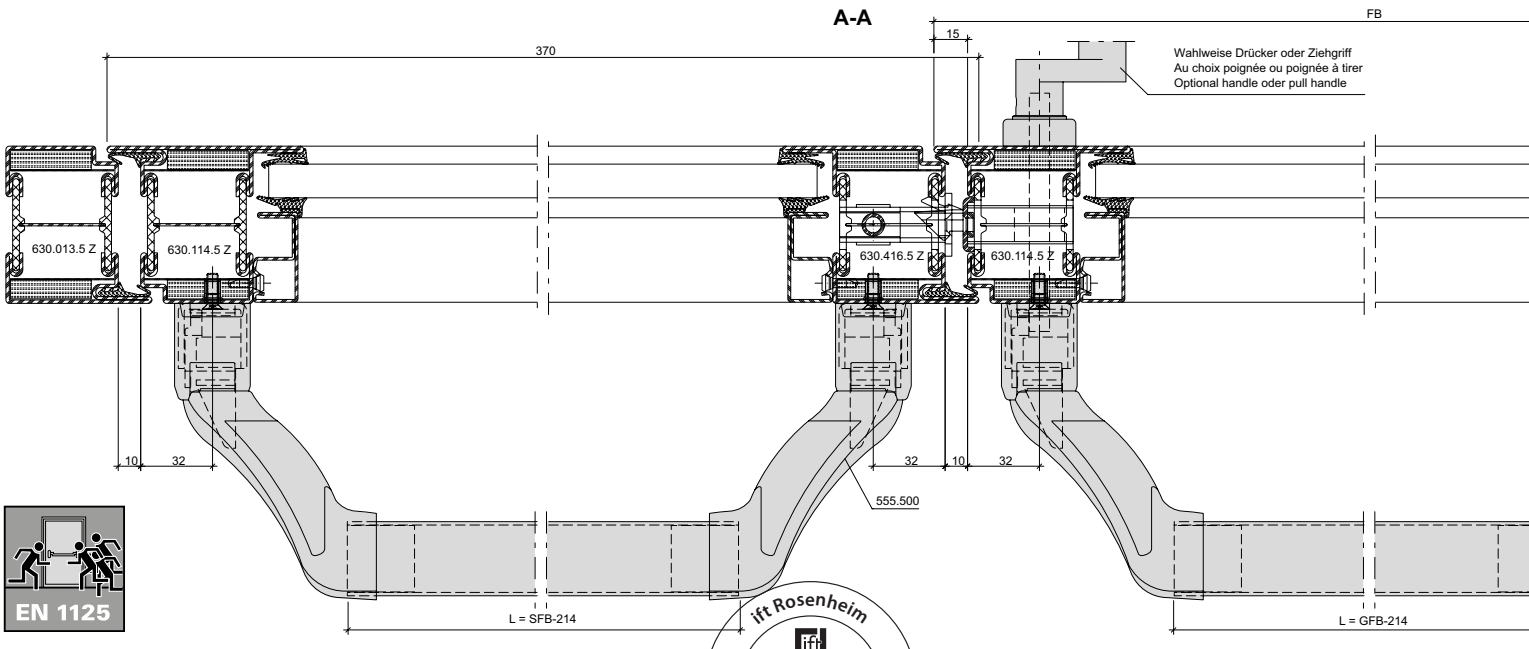

EN 1125

ift Rosenheim
Notifizierte Produktzertifizierungsstelle
17-003082-PR01
16.09.2020
17-003082-PR01-1
17.07.2020
Notified Body 0757

Panik-Stangengriff 555.500/501
Zweiflügelige Türe
Mehrfachverriegelungs-Schloss
Für alle Schlösser mit
Jansen Artikelnummern geeignet

Barre panique 555.500/501
Porte à deux vantaux
Serrure à verrouillage multiple
Pour toutes les serrures
à référence Jansen

Panic push-bar 555.500/501
Double leaf door
Multipoint lock
Suitable for all locks with
Jansen article numbers

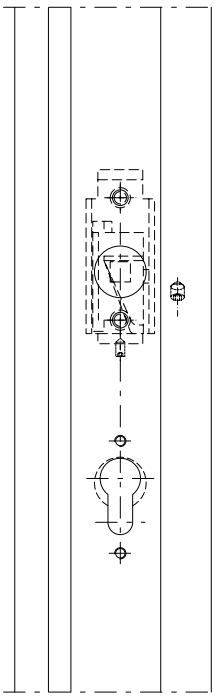

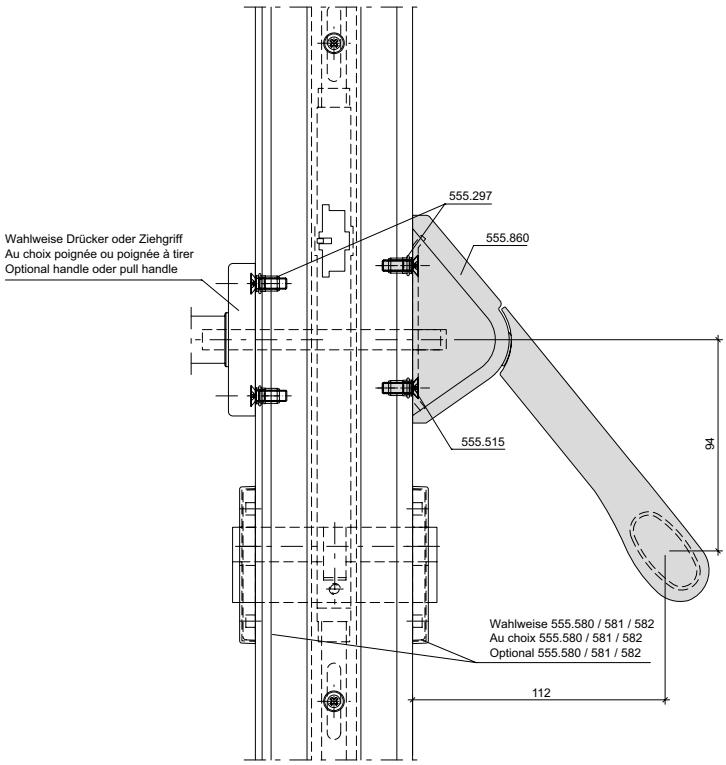

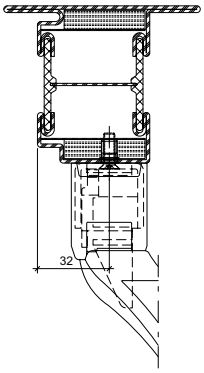

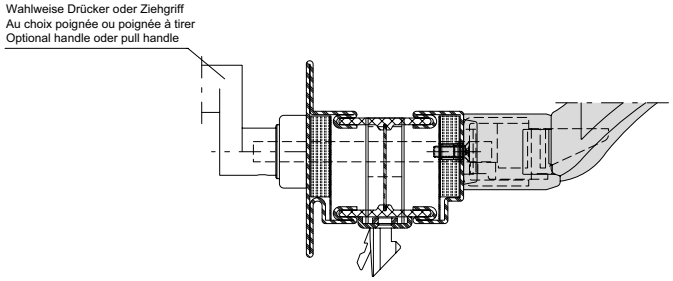

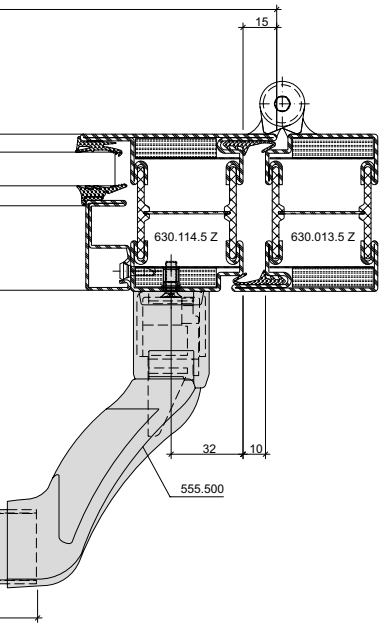

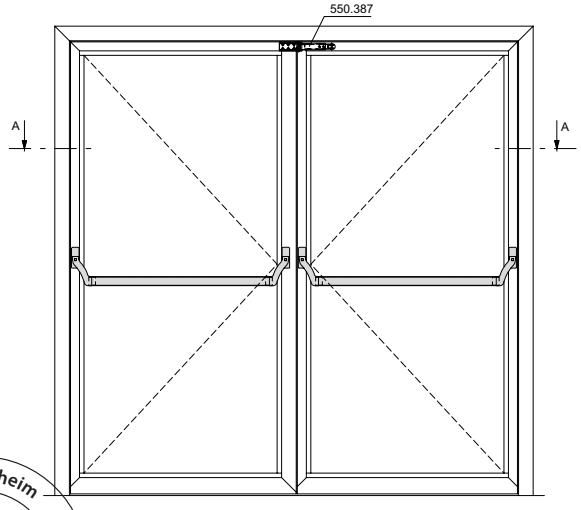

Achtung: Zwängungsfreie Öffnung
Attention: Alignement des portes lors de l'ouverture
Attention: Door alignment when opening

L muss ≥ 60% von FB sein
L doit être ≥ 60% de FB
L must be ≥ 60% of FB

* Achtung: Bohrabstände überprüfen!
Je nach Rosetten-Fabrikat unterschiedliche Masse.
* Attention: Vérifier les écarts de perçage!
Dimensions différentes enfonction du type de rosace.
* Important: Check spacing of drill holes!
Different dimensions, depending on the rosette manufacturer.

ift Rosenheim
Notifizierte Produktzertifizierungsstelle
17-003082-PR01
16.09.2020
17-003083-PR01
17.07.2020
Notified Body 0757

Einbau Brandschutzlaminat im Türfalz-Bereich

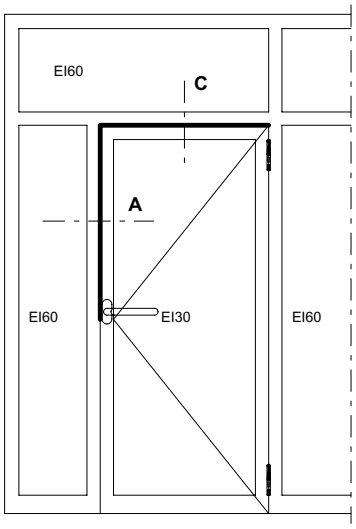

Montage bande de protection-incendie pour feuillure de porte

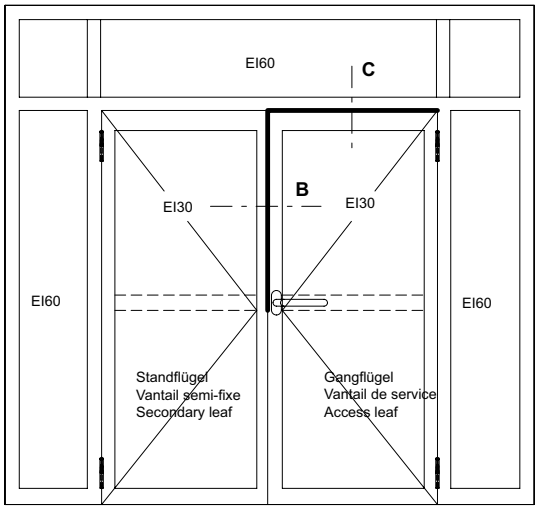

Installation of intumescent strip for door rebate

A

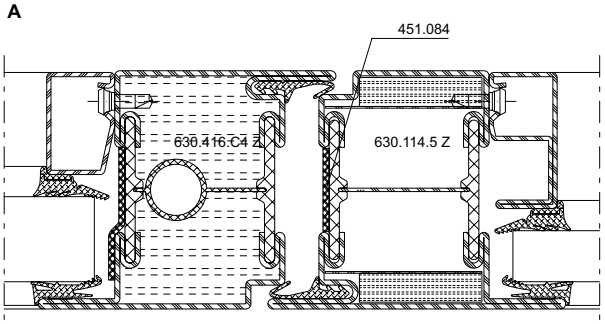

Standflügel
Vantail semi-fixe
Secondary leaf

Gangflügel
Vantail de service
Access leaf

B

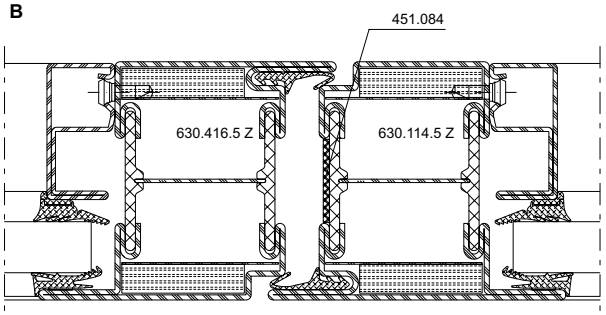

Standflügel
Vantail semi-fixe
Secondary leaf

Gangflügel
Vantail de service
Access leaf

C

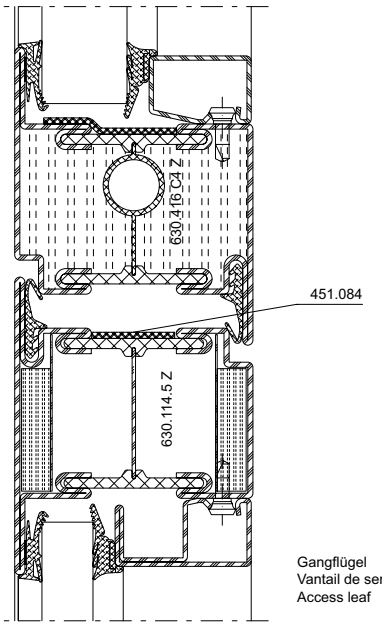

Gangflügel
Vantail de service
Access leaf

Hinweis:
Brandschutzlaminat 451.084 ist erforderlich, wenn keine Obenverriegelung bzw. Dreifallenschloss eingesetzt wird.

451.084 kann wahlweise auf Türflügel oder Blendrahmen bzw. Standflügel oder Gangflügel geklebt werden.

Das Brandschutzlaminat wird nach der Oberflächenbehandlung auf den Flügelrahmen geklebt. Der Untergrund muss trocken, staub-, öl- und fettfrei sein.

Remarque:
La bande de protection incendie 451.084 est nécessaire quand aucun verrouillage supérieur ou serrure à triple effet n'est utilisé(e).

La bande 451.084 peut être collée au choix sur le vantail de porte ou le cadre dormant ou sur le vantail semi-fixe ou celui de service.

La bande de protection incendie se colle sur le cadre de vantail après le traitement de surface. Le support doit être sec et exempt de poussière, d'huile et de graisse.

Note:
Intumescent strip 451.084 is required if no top locking point or triple-point latch lock is used.

451.084 can be bonded to the door leaf or outer frame / secondary leaf or access leaf.

The intumescent strip is bonded to the leaf frame after surface treatment. The surface must be dry and free from dust, oil and grease.

ift Rosenheim
Notifizierte Produktzertifizierungsstelle
17-003082-PR01
16.09.2020
17-003082-PR03
17.07.2020
Notified Body 0757

Einbau Brandschutzlaminat 451.083 im Glasfalz-Bereich

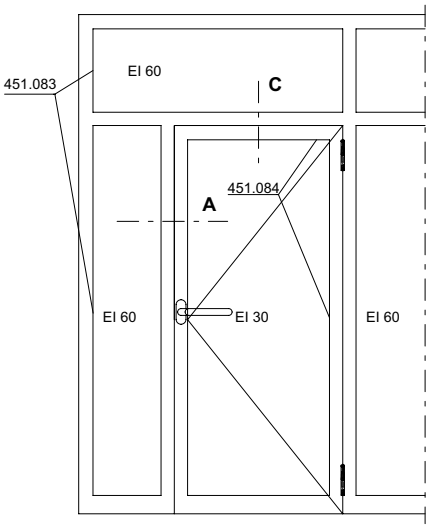

Montage bande de protection-incendie 451.083 pour feuillure de verre

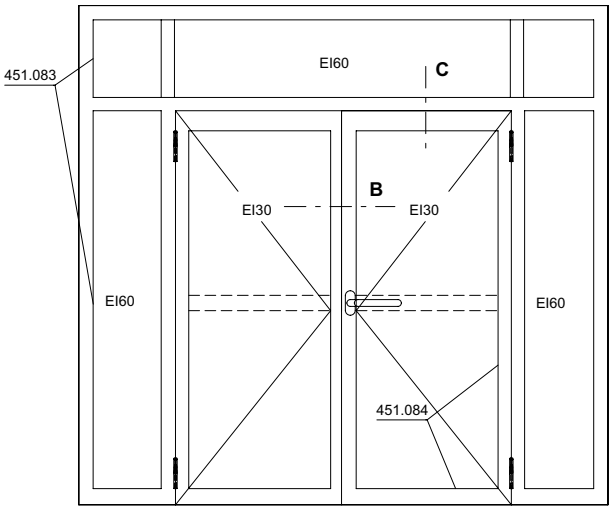

Standflügel
Vantail semi-fixe
Secondary leaf

Gangflügel
Vantail de service
Access leaf

Installation of intumescent strip 451.083 for glazing rebate

A

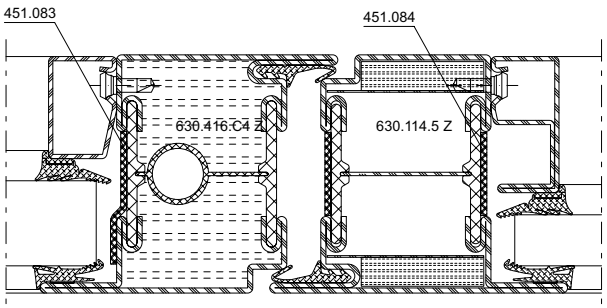

Standflügel
Vantail semi-fixe
Secondary leaf

Gangflügel
Vantail de service
Access leaf

B

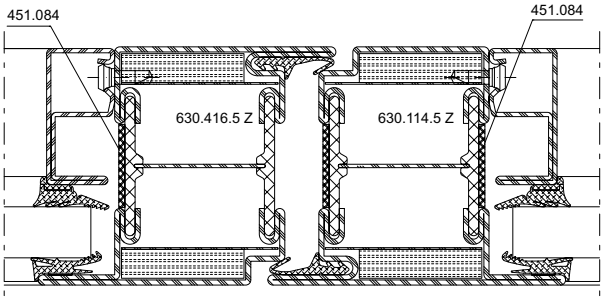

Standflügel
Vantail semi-fixe
Secondary leaf

Gangflügel
Vantail de service
Access leaf

C

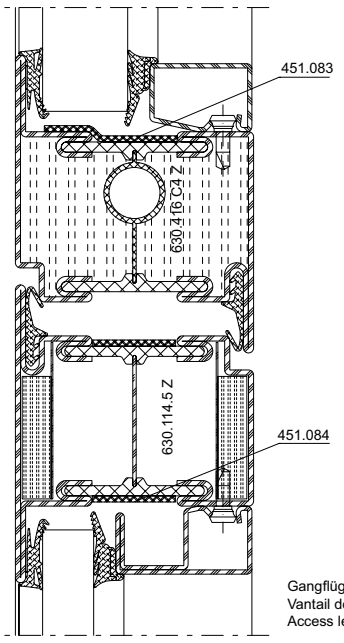

Gangflügel
Vantail de service
Access leaf

Hinweis:
Abhängig von der Wahl des Glastyps kann auf Brandschutzlaminat verzichtet werden. Siehe Glaslisten in ATD 3C-2.
Das Brandschutzlaminat wird nach der Oberflächenbehandlung auf den Flügelrahmen geklebt. Der Untergrund muss trocken, staub-, öl- und fettfrei sein.

Hinweis:
Il peut être renoncé à la bande de protection incendie en fonction du choix du type de vitrage.
La bande de protection incendie se colle sur le cadre de vantail après le traitement de surface. Le support doit être sec et exempt de poussière, d'huile et de graisse.

Note:
The intumescent strip can be omitted depending on the choice of glass type. See chapter ATD 3C-2.
The intumescent strip is bonded to the leaf frame after surface treatment. The surface must be dry and free from dust, oil and grease.

ift Rosenheim
Notifizierte Produkt-zertifizierungsstelle
17-003082-PR01 16.09.2020
17-003083-PR01 17.07.2020
Notified Body 0757

ift Rosenheim
Notifizierte Produkt-
zertifizierungsstelle
17-003082-PR01
16.09.2020
17-003082-PR02
17.07.2020
Notified Body 0757

JANSEN

Verblechte Türen Bautiefe 70 mm
Portes tôlées profondeur 70 mm
Sheet metal clad doors basic depth 70 mm

Merkmale	**Caractéristiques**	**Features**	**5-258**
Verarbeitungshinweise	**Indications d'usinage**	**Assembly instructions**	**5-262**

Alle Ausführungen dieser Dokumentation haben wir sorgfältig und nach bestem Wissen zusammengestellt. Wir können aber keine Verantwortung für die Benutzung der vermittelten Vorschläge und Daten übernehmen.
Wir behalten uns technische Änderungen ohne Vorankündigung vor.

Nous avons apporté le plus grand soin à l'élaboration de cette documentation. Cependant, nous déclinons toute responsabilité pour l'utilisation faite de nos propositions et de nos données.
Nous nous réservons le droit de procéder à des modifications techniques sans préavis.

All the information contained in this documentation is given to the best of our knowledge and ability. However, we decline all responsibility for the use made of these suggestions and data.
We reserve the right to effect technical modifications without prior warning.

ift Rosenheim
Notifizierte Produktzertifizierungsstelle
17-003082-PR01 16.09.2020
17-003083-PR01 17.07.2020
Notified Body 0757

Bleche geschweisst

1. Rahmenprofil 630.013.C4 Z (630.010.C4 Z) (Bauhöhe 70 mm)
2. Türflügelprofil 600.010.C4 Z (Bauhöhe 64 mm)
3. Stahlblech 2 - 3 mm
4. Schweissung vertikal von den Flügelecken ≤ 200 mm in der Länge von 20 mm, dazwischen und in der Breite wahlweise (Bandseite)
5. Mineralwolle ≥160 kg/m³ d = 64 mm (z.B. Janroc 450.108)
6. Lochschweissung ø 8 mm vertikal von den Flügelecken ≤ 200 mm, dazwischen und in der Breite wahlweise (Bandgegenseite)
7. *Variante:* Stirnseitige Schweissung vertikal von den Flügelecken ≤ 200 mm in der Länge von 20 mm, dazwischen und in der Breite wahlweise (Bandgegenseite)
8. Wahlweise geschraubt

Tôles soudées

1. Cadre dormant 630.013.C4 Z (630.010.C4 Z) (hauteur de construction 70 mm)
2. Cadre ouvrant 600.010.C4 Z (hauteur de construction 64 mm)
3. Tôle d'acier 2 - 3 mm
4. Soudage vertical d'une longueur de 20 mm, dans les angles de vantail ≤ 200 mm, entre ces points et en largeur au choix (côté paumelle)
5. Laine minérale ≥160 kg/m³ d = 64 mm (p.ex. Janroc 450.108)
6. Soudure bouchon ø 8 mm vertical, dans les angles de vantail ≤ 200 mm, entre ces points et en largeur au choix (côté opposé à la paumelle)
7. *Variante:* Soudure sur pignon vertical d'une longueur de 20 mm, dans les angles de vantail ≤ 200 mm, entre ces points et en largeur au choix (côté opposé à la paumelle)
8. Au choix vissé

Welded sheet metal

1. Outer frame 630.013.C4 Z (630.010.C4 Z) (construction height 70 mm)
2. Leaf frame 600.010.C4 Z (construction height 64 mm)
3. Sheet metal 2 - 3 mm
4. Welding vertically from the leaf corners ≤ 200 mm, length 20 mm, optionally in between and lengthways (hinge side)
5. Mineral wool ≥160 kg/m³ d = 64 mm (e.g. Janroc 450.108)
6. Plug weld ø 8 mm vertically from the leaf corners ≤ 200 mm, optionally in between and lengthways (opposite hinge side)
7. *Alternative:* Face side weld vertically from the leaf corners ≤ 200 mm, length 20 mm, optionally in between and lengthways (opposite hinge side)
8. Optional screwed

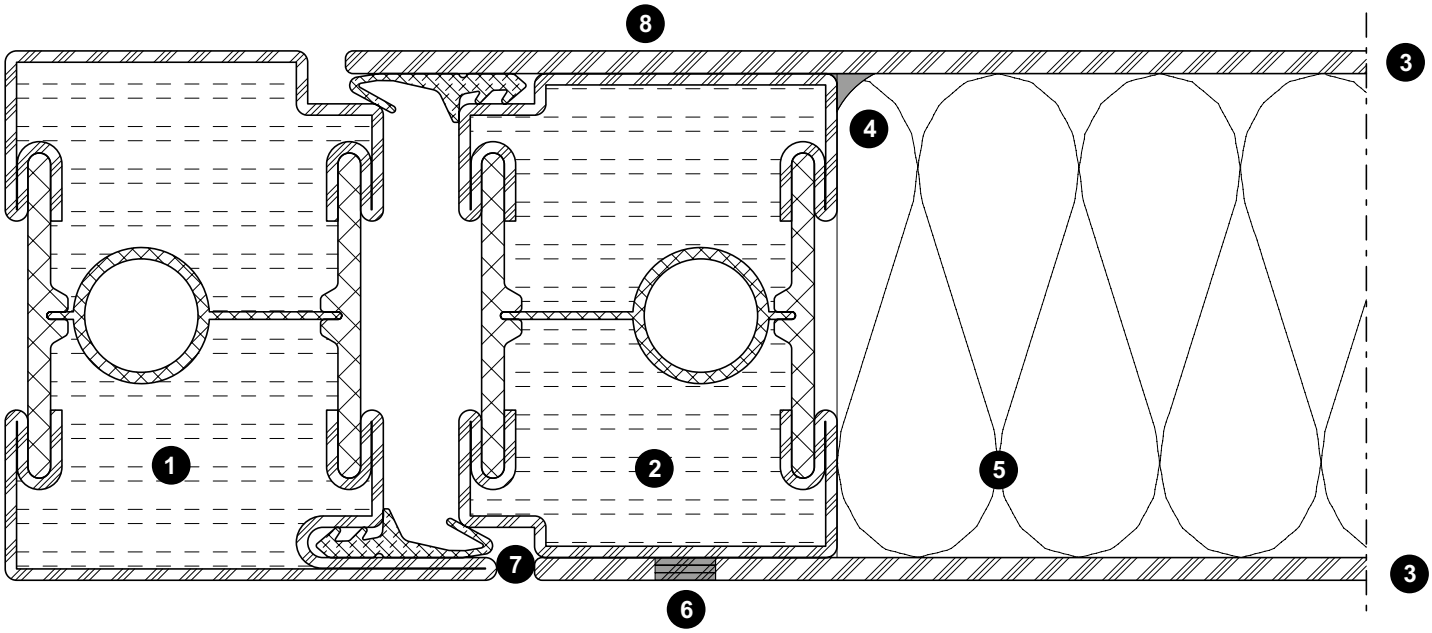

ift Rosenheim
Notifizierte Produktzertifizierungsstelle
17-003082-PR01
16.09.2020
17-003082-PR01
17.07.2020
Notified Body 0757

Bleche geschweisst/geklebt

1. Rahmenprofil 630.013.C4 Z (630.010.C4 Z) (Bauhöhe 70 mm)
2. Türflügelprofil 630.010.C4 Z (Bauhöhe 64 mm)
3. Stahlblech 2 - 3 mm (Bandseite)
4. Stahlblech 2,5 - 3 mm (Bandgegenseite)
5. Schweissung vertikal von den Flügelecken ≤ 200 mm in der Länge von 20 mm, dazwischen und in der Breite wahlweise (Bandseite)
6. Mineralwolle ≥160 kg/m³ d = 64 mm (z.B. Janroc 450.108)
7. Doppelklebeband 1,1 x 25 mm (z.B. 3M VHB 4611-F oder Permafix 5690 W FR)
8. Blechsicherung örtlich Winkel 20/20/3-40 mm
9. Sicherungsschraube 550.454 oder 550.010

Tôles soudées/collées

1. Cadre dormant 630.013.C4 Z (630.010.C4 Z) (hauteur de construction 70 mm)
2. Cadre ouvrant 630.010.C4 Z (hauteur de construction 64 mm)
3. Tôle d'acier 2 - 3 mm (côté paumelle)
4. Tôle d'acier 2,5 - 3 mm (côté opposé à la paumelle)
5. Soudage vertical d'une longueur de 20 mm, dans les angles de vantail ≤ 200 mm, entre ces points et en largeur au choix (côté paumelle)
6. Laine minérale ≥160 kg/m³ d = 64 mm (p.ex. Janroc 450.108)
7. Ruban adhésif double face 1,1 x 25 mm (p.ex. 3M VHB 4611-F ou Permafix 5690 E FR)
8. Plaquette locale cornière 20/20/3-40 mm
9. Vis de blocage 550.454 ou 550.010

Welded/glued sheet metal

1. Outer frame 630.013.C4 Z (630.010.C4 Z) (construction height 70 mm)
2. Leaf frame 630.010.C4 Z (construction height 64 mm)
3. Sheet metal 2 - 3 mm (hinge side)
4. Sheet metal 2,5 - 3 mm (opposite to hinge side)
5. Welding vertically from the leaf corners ≤ 200 mm, length 20 mm, optionally in between and lengthways (hinge side)
6. Mineral wool ≥160 kg/m³ d = 64 mm (e.g. Janroc 450.108)
7. Double-sided tape 1.1 x 25 mm (e.g. 3M VHB 4611-F or Permafix 5690 E FR)
8. Sheet metal fixture, local bracket 20/20/3-40 mm
9. Safety screw 550.454 or 550.010

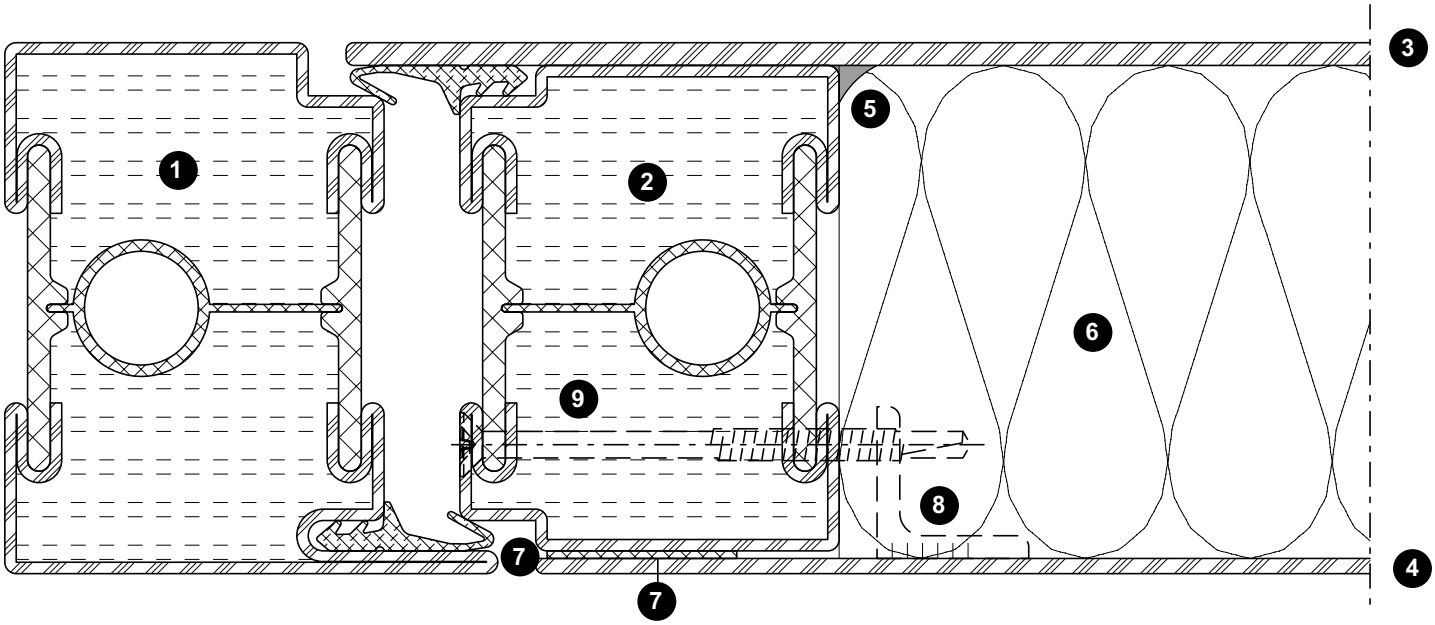

EI60

Bleche geklebt

(Nur möglich bei Einsatz der verdeckt liegenden Bänder)

1. Rahmenprofil 630.013.C4 Z (630.010.C4 Z) (Bauhöhe 70 mm)
2. Türflügelprofil 630.010.C4 Z (Bauhöhe 64 mm)
3. Stahlblech 2,5 - 3 mm
4. Mineralwolle ≥160 kg/m³ d = 64 mm (z.B. Janroc 450.108)
5. Doppelklebeband 1,1 x 25 mm (z.B. 3M VHB 4611-F oder Permafix 5690 W FR)
6. Blechsicherung örtlich Winkel 20/20/3-40 mm
7. Sicherungsschraube 550.454 oder 550.010

Tôles collées

(Seulement possible en cas d'utilisation de paumelles invisibles)

1. Cadre dormant 630.013.C4 Z (630.010.C4 Z) (hauteur de construction 70 mm)
2. Cadre ouvrant 630.010.C4 Z (hauteur de construction 64 mm)
3. Tôle d'acier 2,5 - 3 mm
4. Laine minérale ≥160 kg/m³ d = 64 mm (p.ex. Janroc 450.108)
5. Ruban adhésif double face 1,1 x 25 mm (p.ex. 3M VHB 4611-F ou Permafix 5690 E FR)
6. Plaquette locale cornière 20/20/3-40 mm
7. Vis de blocage 550.454 ou 550.010

Glued sheet metal

(Only possible if concealed hinges are used)

1. Outer frame 630.013.C4 Z (630.010.C4 Z) (construction height 70 mm)
2. Leaf frame 630.010.C4 Z (construction height 64 mm)
3. Sheet metal 2,5 - 3 mm
4. Mineral wool ≥160 kg/m³ d = 64 mm (e.g. Janroc 450.108)
5. Double-sided tape 1.1 x 25 mm (e.g. 3M VHB 4611-F or Permafix 5690 E FR)
6. Sheet metal fixture, local bracket 20/20/3-40 mm
7. Safety screw 550.454 or 550.010

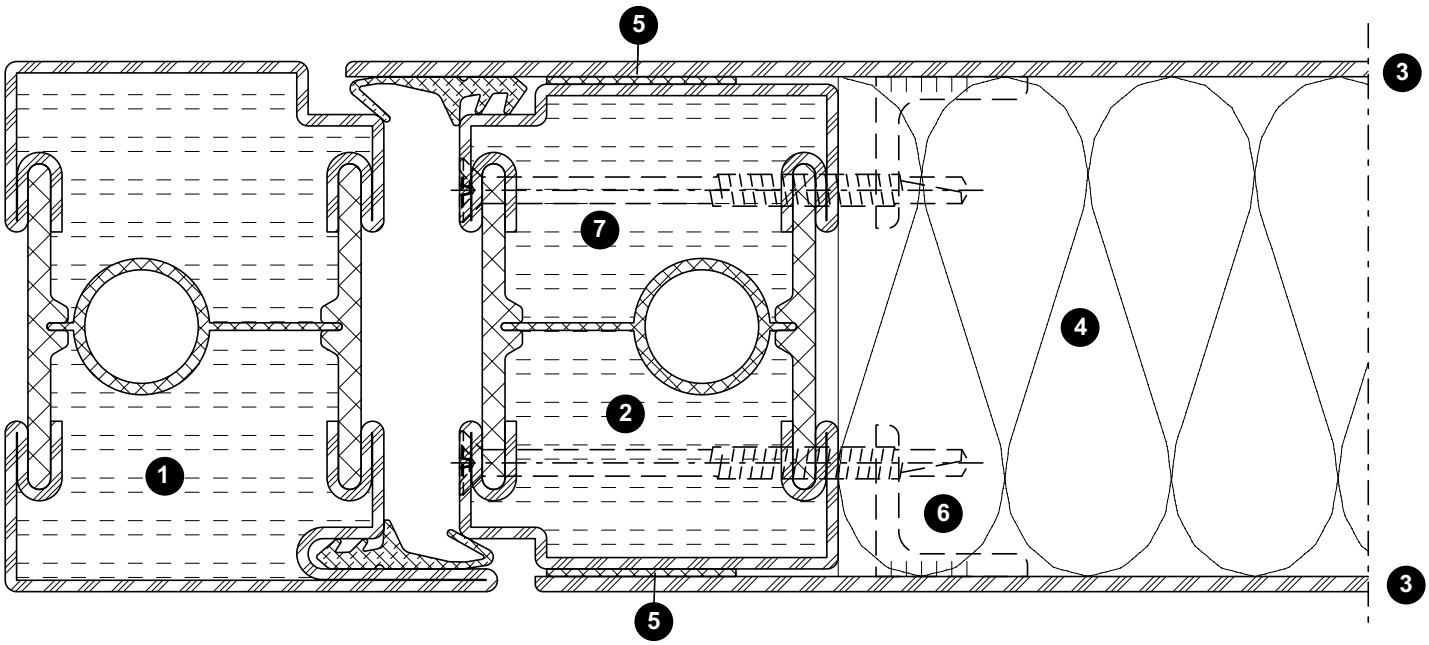

ift Rosenheim
Notifizierte Produktzertifizierungsstelle
17-003082-PR01
16.09.2020
17-003082-FPC01
17.07.2020
Notified Body 0757

JANSEN

Bleche aufgesetzt

1. Rahmenprofil 630.013.C4 Z (630.010.C4 Z) (Bauhöhe 70 mm)
2. Türflügelprofil 630.010.C4 Z (Bauhöhe 64 mm)
3. Stahlblech aufgesetzt 2 - 3 mm
4. Mineralwolle ≥160 kg/m³ d = 64 mm (z.B. Janroc 450.108)
5. Niete oder Schraube min. ø 4 mm (Stahl oder Edelstahl) vertikal von den Flügelecken ≤ 200 mm in der Länge von 20 mm, dazwischen und in der Breite wahlweise

Tôles plaquées

1. Cadre dormant 630.013.C4 Z 630.010.C4 Z) (hauteur de construction 70 mm)
2. Cadre ouvrant 630.010.C4 Z (hauteur de construction 64 mm)
3. Tôle d'acier plaquée 2 - 3 mm
4. Laine minérale ≥160 kg/m³ d = 64 mm (p.ex. Janroc 450.108)
5. Rivet ou vis au moins ø 4 mm (acier ou acier Inox) vertical d'une longueur de 20 mm, dans les angles de vantail ≤ 200 mm, entre ces points et en largeur au choix

Fitted sheet metal

1. Outer frame 630.013.C4 Z (630.010.C4 Z) (construction height 70 mm)
2. Leaf frame 630.010.C4 Z (construction height 64 mm)
3. Fitted steel sheet 2 - 3 mm
4. Mineral wool ≥160 kg/m³ d = 64 mm (e.g. Janroc 450.108)
5. Rivet or screw min. ø 4 mm (steel or stainless steel) vertically from the leaf corners ≤ 200 mm, length 20 mm, optionally in between and lengthways

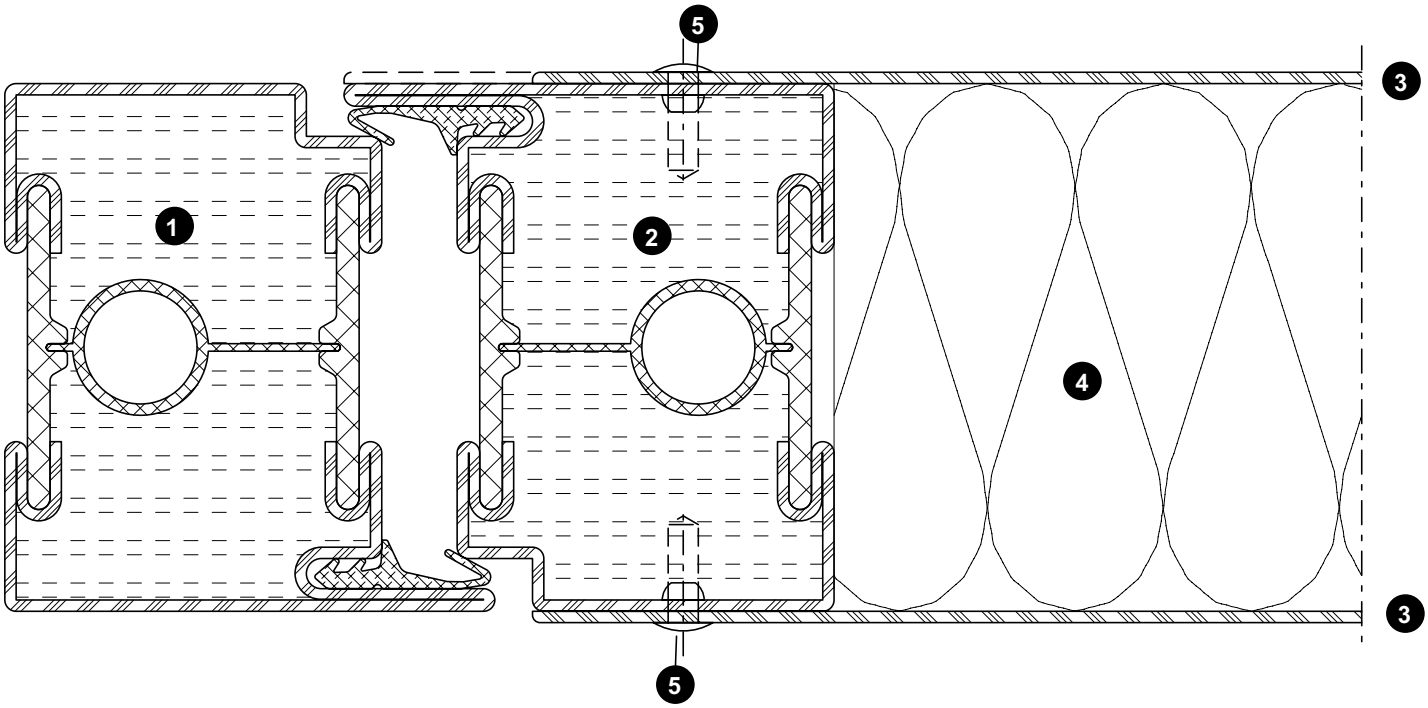

ift Rosenheim
Notifizierte Produktzertifizierungsstelle
17-003082-PR01
16.09.2020
17-003083-PR01
17.07.2020
Notified Body 0757

Bleche geschweisst

Einbau Bullauge

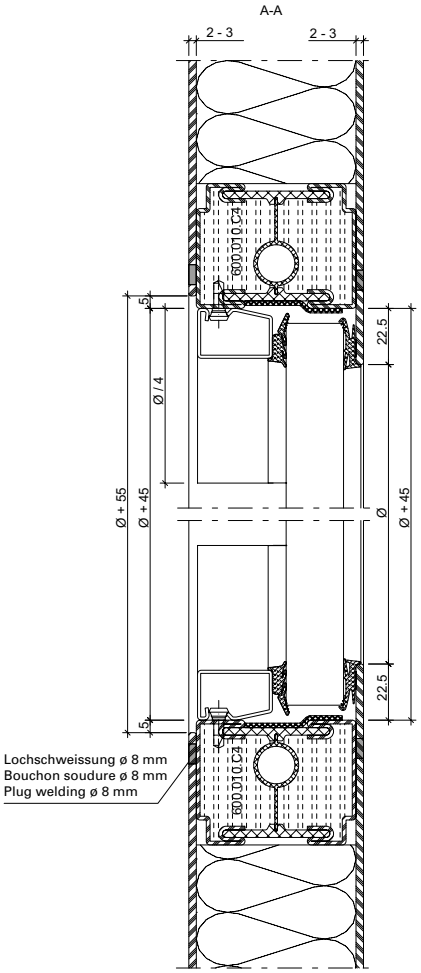

Tôles soudées

Montage fenêtre à arc bombé

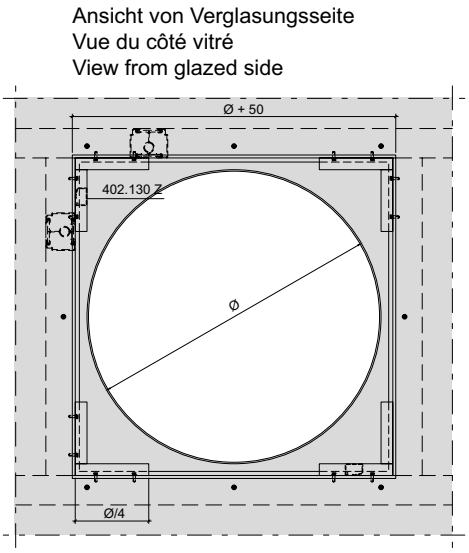

Welded sheet metal

Installation bull's eye window

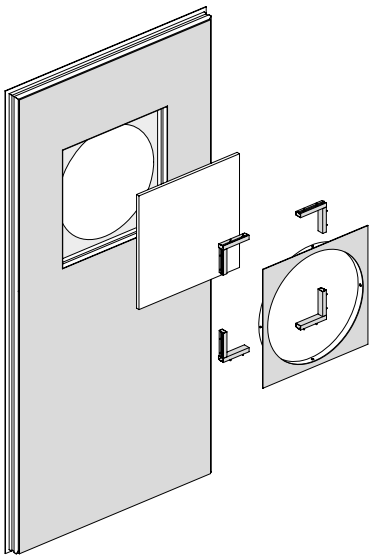

33-0102-E-001

ift Rosenheim
Notifizierte Produkt-zertifizierungsstelle
17-003082-PR01
16.09.2020
17-003082-PR02
17.07.2020
Notified Body 0757

JANSEN

Bleche geschweisst

Einbau Bullauge

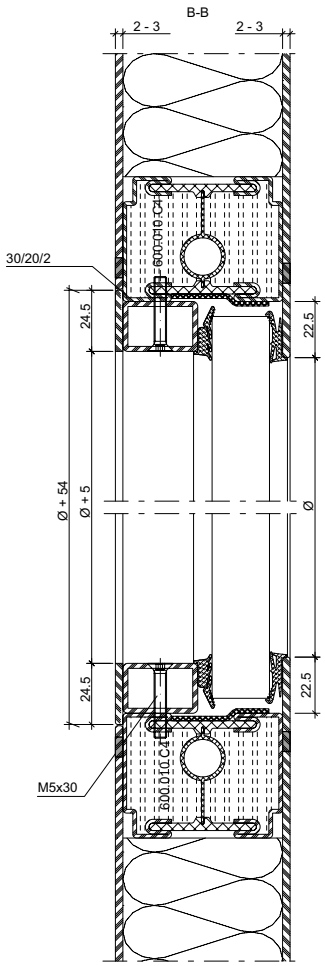

Tôles soudées

Montage fenêtre à arc bombé

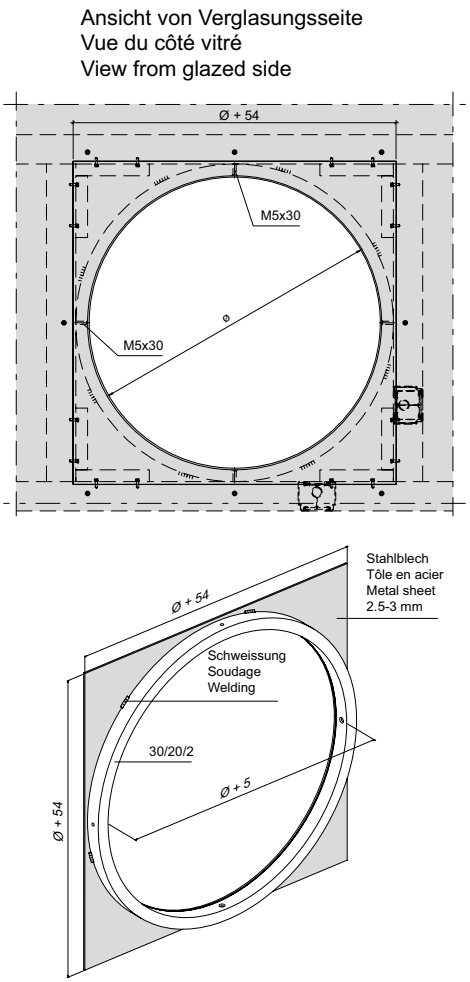

Welded sheet metal

Installation bull's eye window

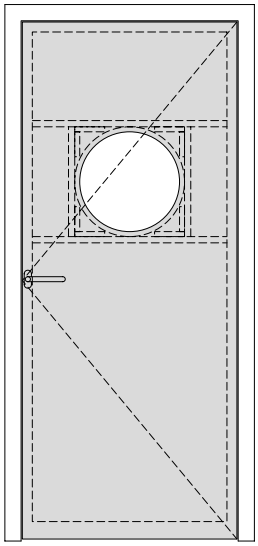

Bleche geschweisst

Einbau Bullauge

Tôles soudées

Montage fenêtre à arc bombé

Welded sheet metal

Installation bull's eye window

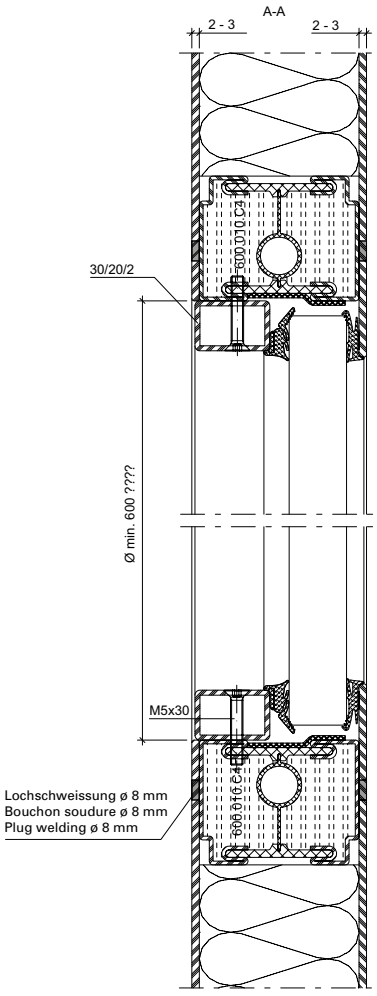

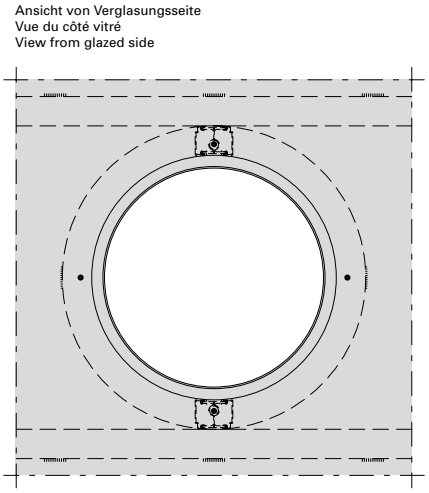

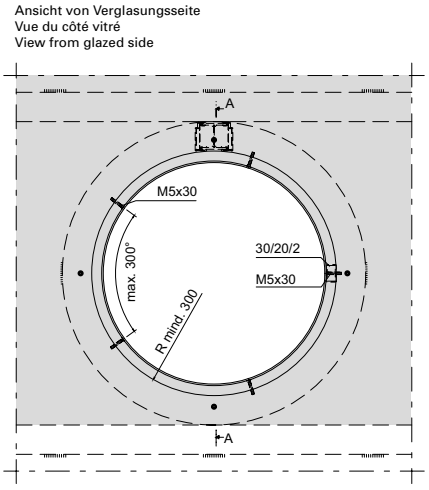

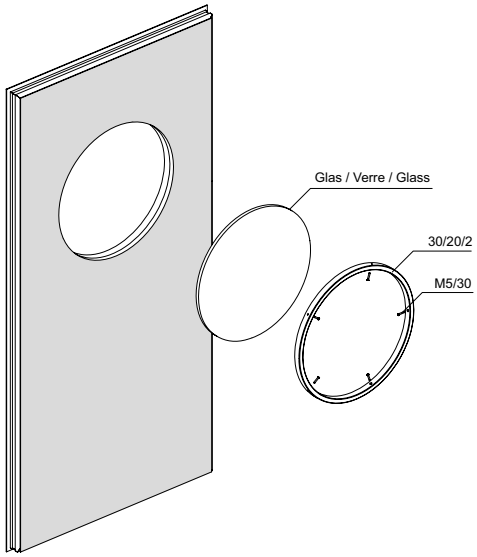

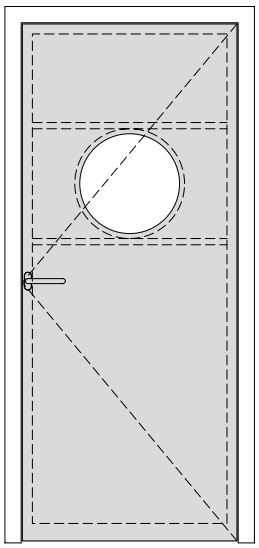

33-0102-E-002

ift Rosenheim
Notifizierte Produktzertifizierungsstelle
17-003082-PR01
16.09.2020
17-003082-PR02
17.07.2020
Notified Body 0757

JANSEN

Bleche geschweisst/geklebt

Tôles soudées/collées

Welded/glued sheet metal

Einbau Bullauge
Blech aussen geklebt

Montage fenêtre à arc bombé
Tôle collée extérieure

Installation bull's eye window
Glued sheet metal outside

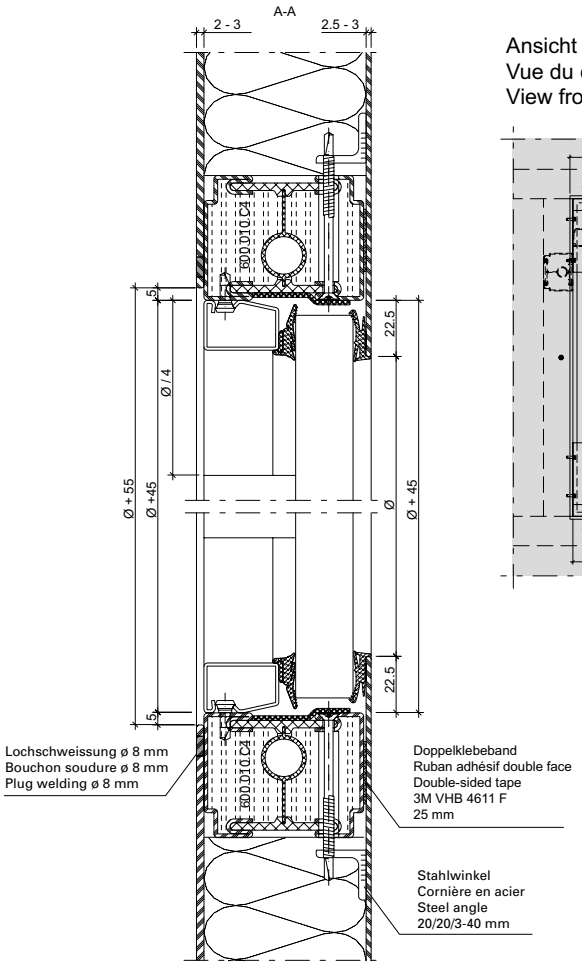

Ansicht von Verglasungsseite
Vue du côté vitré
View from glazed side

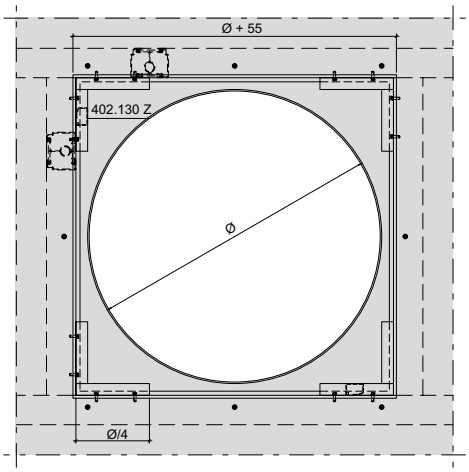

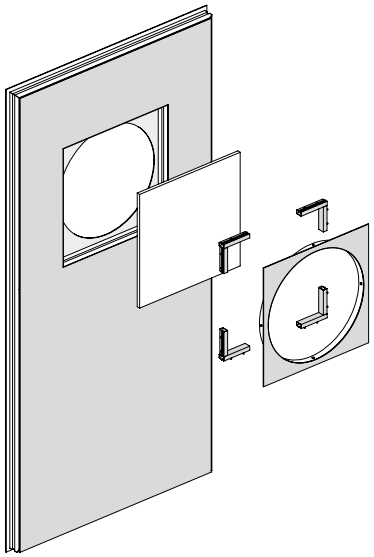

33-0102-E-003

Bleche geschweisst/geklebt | **Tôles soudées/collées** | **Welded/glued sheet metal**

Einbau Bullauge
Blech aussen geklebt

Montage fenêtre à arc bombé
Tôle collée extérieure

Installation bull's eye window
Glued sheet metal outside

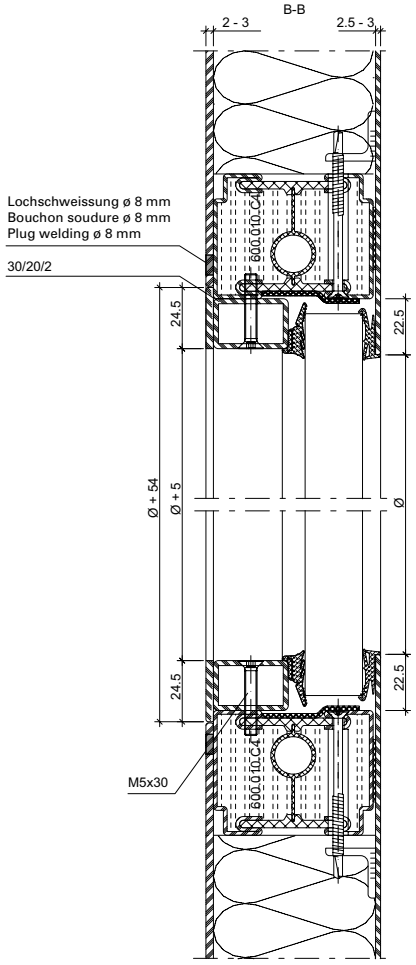

Ansicht von Verglasungsseite
Vue du côté vitré
View from glazed side

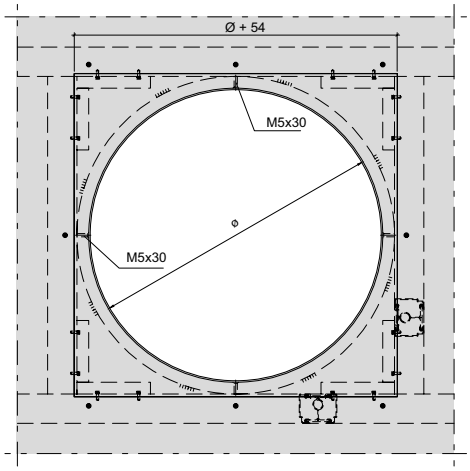

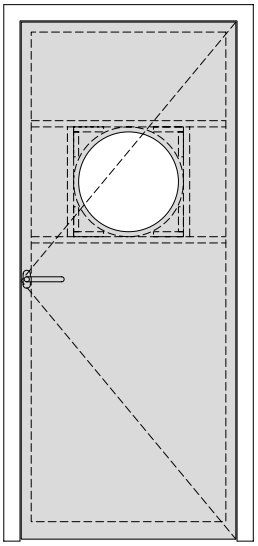

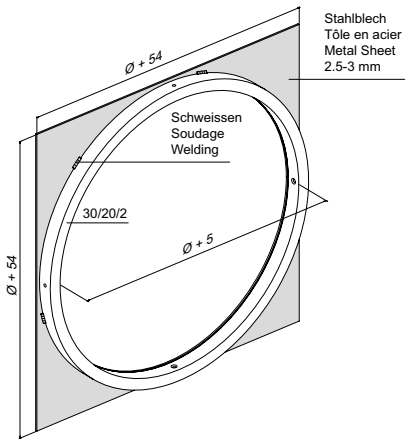

33-0102-E-003

ift Rosenheim
Notifizierte Produktzertifizierungsstelle
17-003082-PR01
16.09.2020
17-003082-PR02
17.07.2020
Notified Body 0757

JANSEN

Bleche geschweisst/geklebt | **Tôles soudées/collées** | **Welded/glued sheet metal**

Einbau Bullauge | **Montage fenêtre à arc bombé** | **Installation bull's eye window**

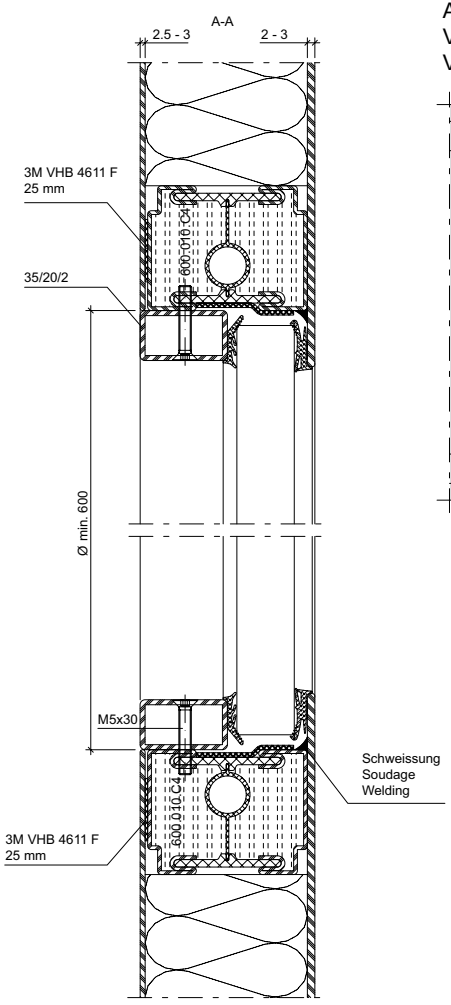

Ansicht von Verglasungsseite
Vue du côté vitré
View from glazed side

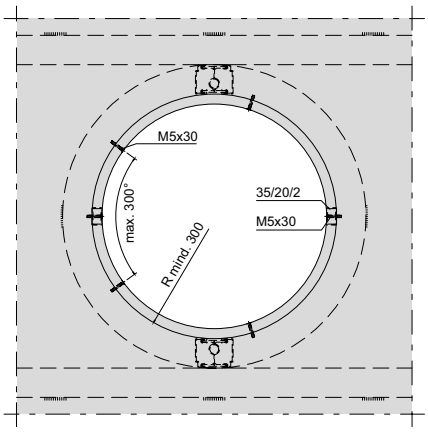

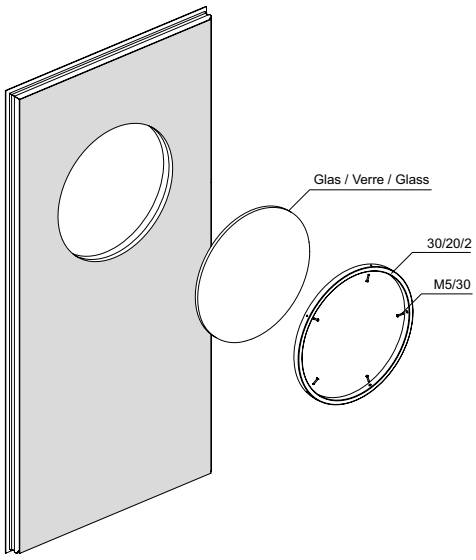

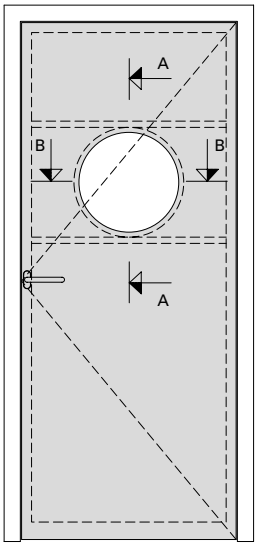

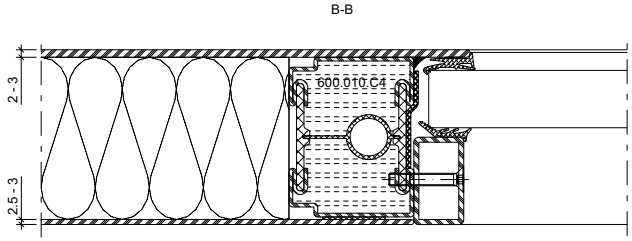

33-0102-E-004

Blechbefestigung auf Bandseite

Fixation de la tôle du côté paumelle

Sheet metal fixture on hinge side

Bleche geschweisst

Tôles soudées

Welded sheet metal

[1] Abstände und Anzahl der Schweisspunkte können wahlweise gesetzt werden

[1] Distances et nombre de points soudés au choix.

[1] Intervals and number of welding points can be freely selected.

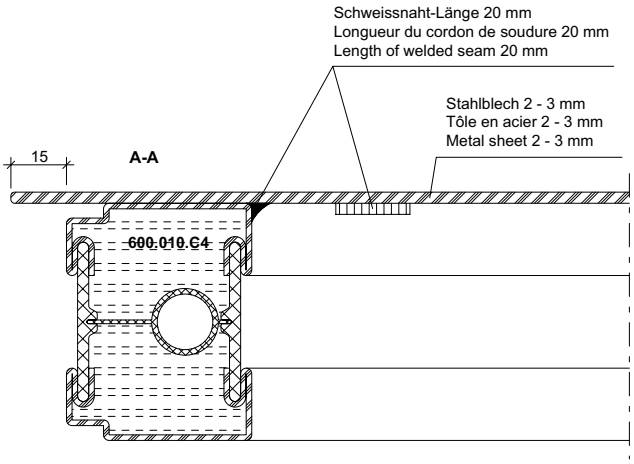

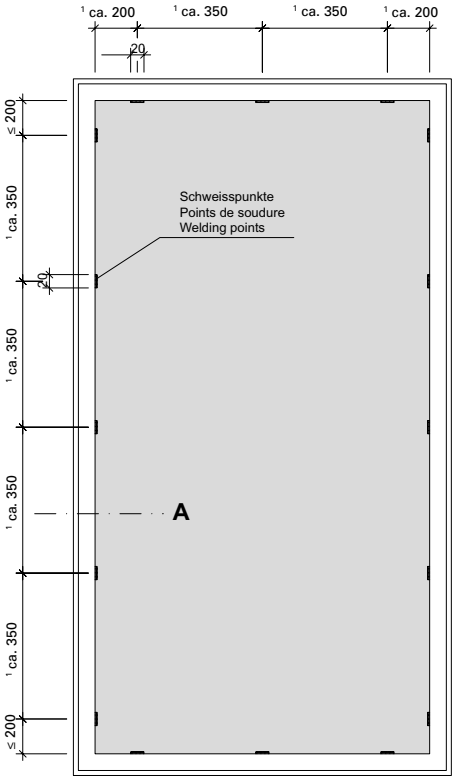

Blechbefestigung auf Bandseite im Bereich Glasauschnitt mittels Schweissung

Fixation de la tôle côté paumelle dans la zone du panneau vitré grâce à une soudure

Welded sheet metal fixture on hinge side in area of vision panel

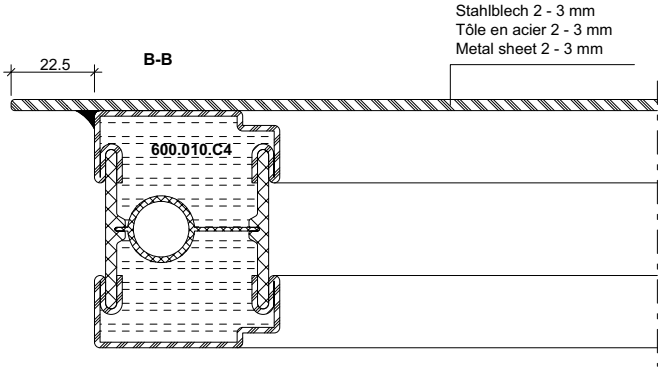

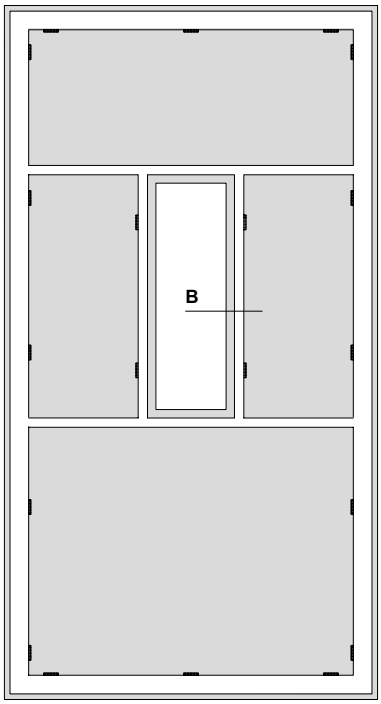

33-0102-div-002

ift Rosenheim
Notifizierte Produktzertifizierungsstelle
17-003082-PR01
16.09.2020
17-003082-PR02
17.07.2020
Notified Body 0757

Blechbefestigung auf Bandgegenseite

Fixation de la tôle du côté opposé à la paumelle

Sheet metal fixture on opposite to hinge side

Lochschweissung

Soudure bouchon

Plug welding

[1] Abstände und Anzahl der Schweisspunkte können wahlweise gesetzt werden

[1] Distances et nombre de points soudés au choix.

[1] Intervals and number of welding points can be freely selected.

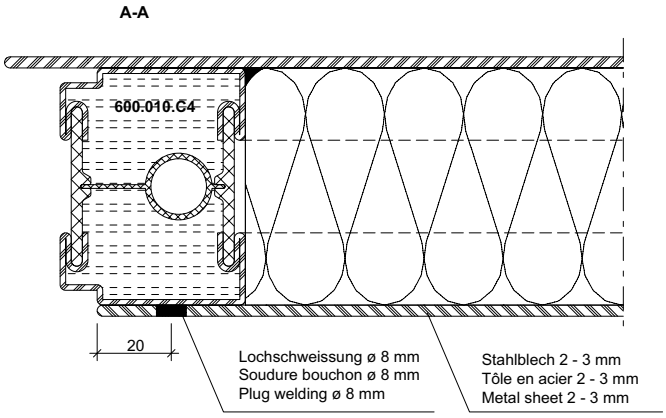

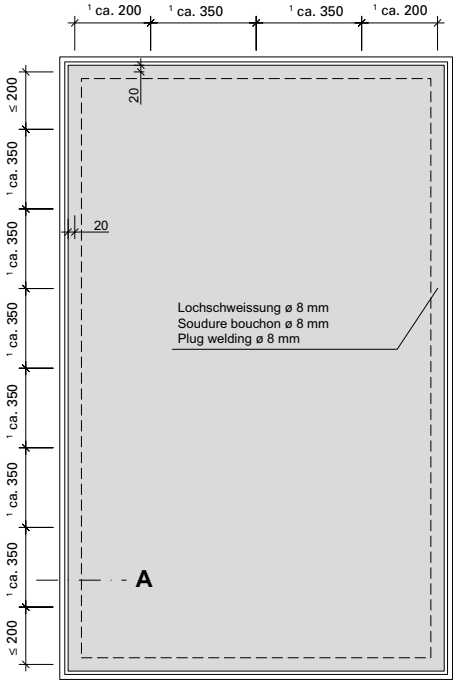

Variante: Stirnseitige Schweissung

Variante: Soudure sur pignon

Alternative: Face side weld

[1] Abstände und Anzahl der Schweisspunkte können wahlweise gesetzt werden

[1] Distances et nombre de points soudés au choix.

[1] Intervals and number of welding points can be freely selected.

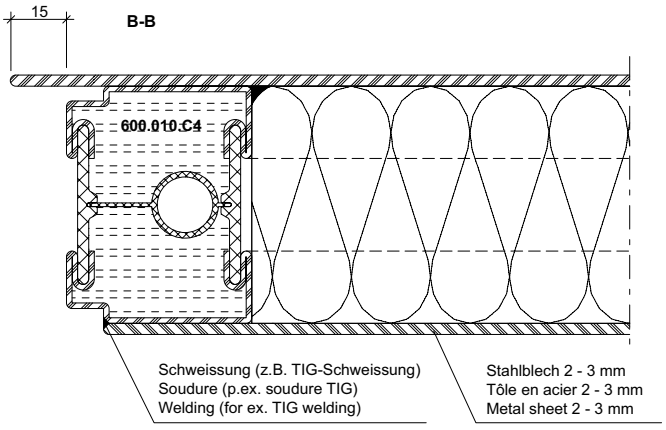

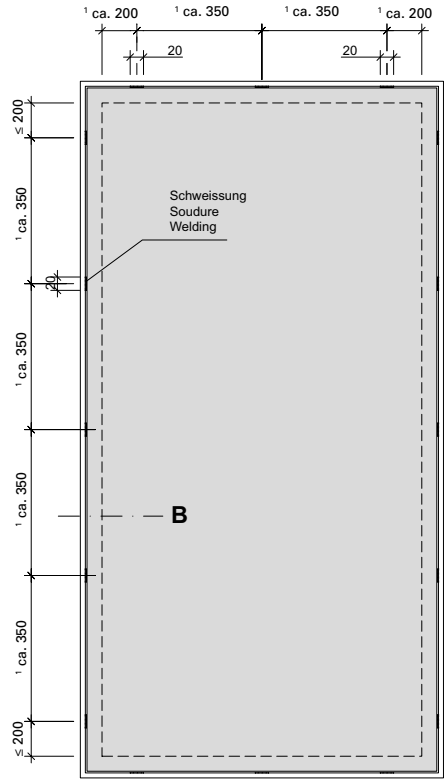

33-0102-div-002

ift Rosenheim
Notifizierte Produktzertifizierungsstelle
17-003082-PR01 16.09.2020
17-003083-PR01 17.07.2020
Notified Body 0757

Bleche geklebt auf Bandgegenseite

Tôles collées du côté opposé à la paumelle

Glued sheet metal on opposite to hinge side

Vorbereitung Flügelrahmen
Bohrungen für Blechsicherungen

Préparation cadre vantail
Perçages pour plaquettes

Preparation of leaf frame
Boreholes for sheet metal fixtures

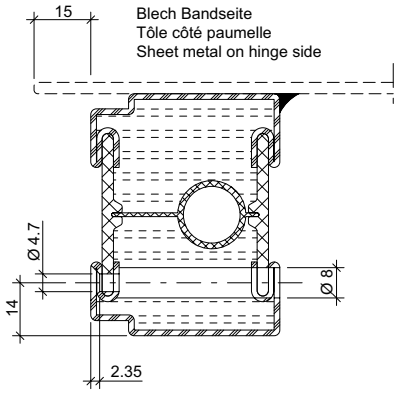

Detail B

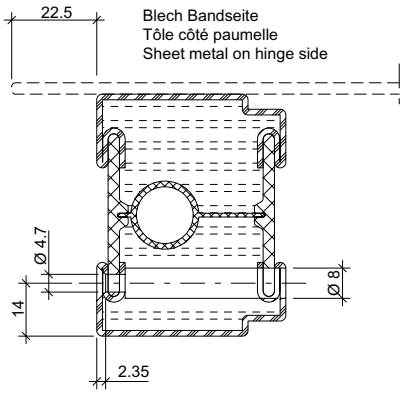

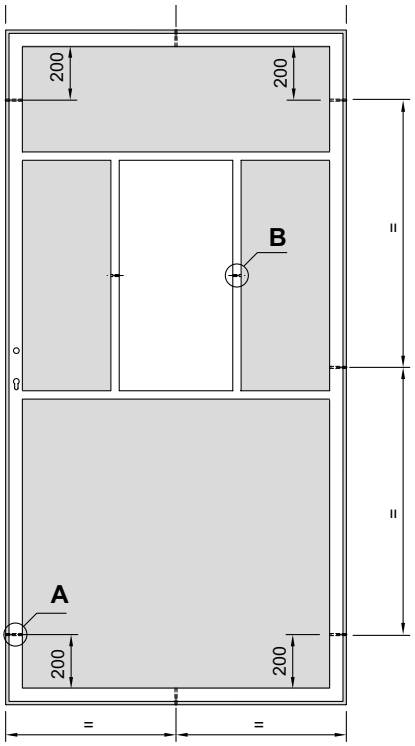

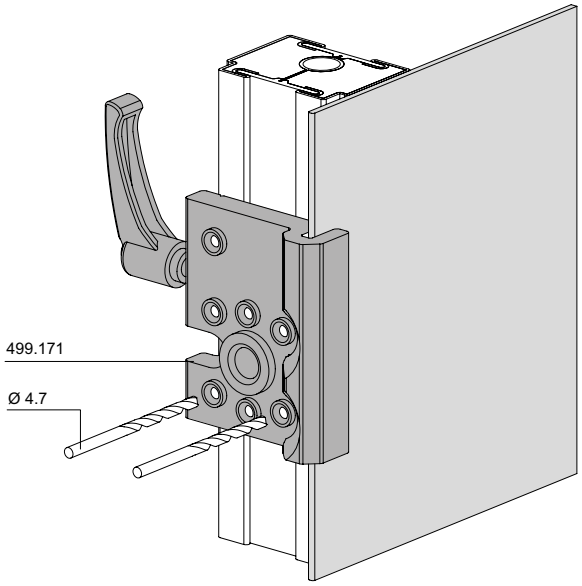

33-0102-div-003

ift Rosenheim
Notifizierte Produktzertifizierungsstelle
17-003082-PR01
16.09.2020
17-003082-FPC01
17.07.2020
Notified Body 0757

Bleche geklebt auf Bandgegenseite

Tôles collées du côté opposé à la paumelle

Glued sheet metal on opposite to hinge side

Vorbereitung Blechsicherung
Positionierung Sicherungswinkel

Préparation plaquette
Positionnement équerre de blocage

Preparation of sheet metal fixture
Positioning of safety bracket

Detail A

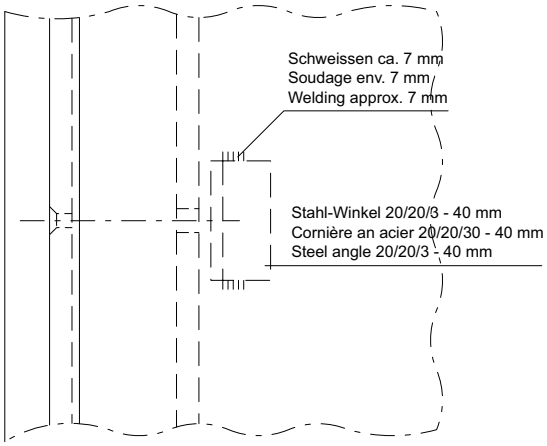

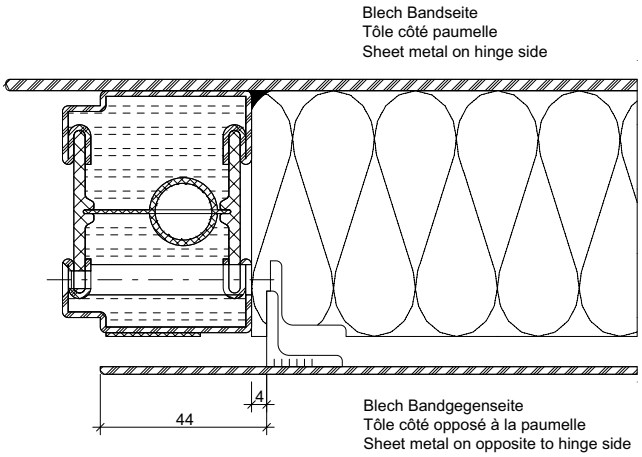

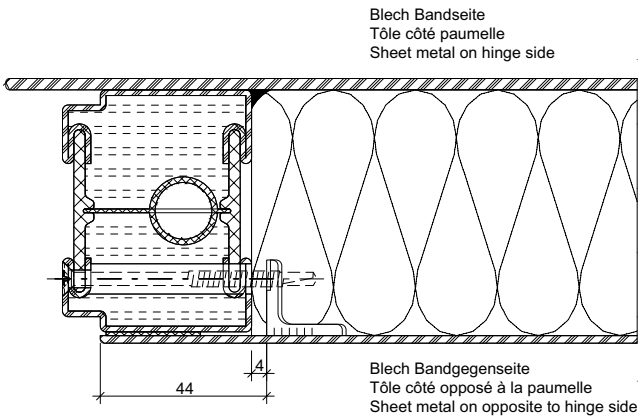

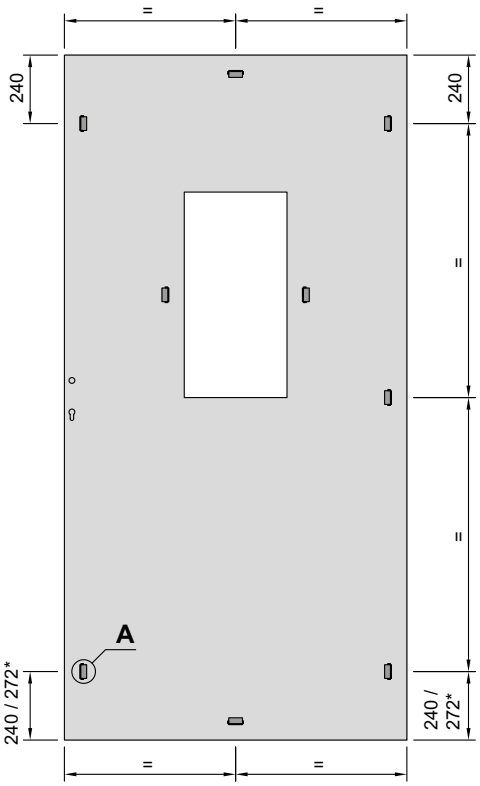

* Für Senkdichtung
* Pour joint seuil automatique
* For automatic drop seal

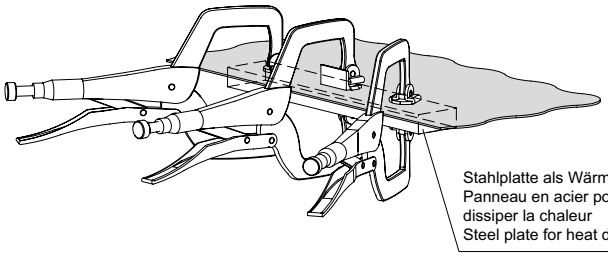

33-0102-div-003

Bleche geklebt auf Bandseite

Tôles collées du côté paumelle

Glued sheet metal on hinge side

Vorbereitung Flügelrahmen
Bohrungen für Blechsicherungen

Préparation cadre vantail
Perçages pour plaquettes

Preparation of leaf frame
Boreholes for sheet metal fixtures

Detail A

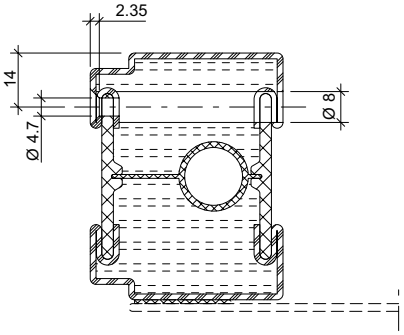

Blech Bandgegenseite
Tôle côté opposé à la paumelle
Sheet metal on opposite to hinge side

Detail B

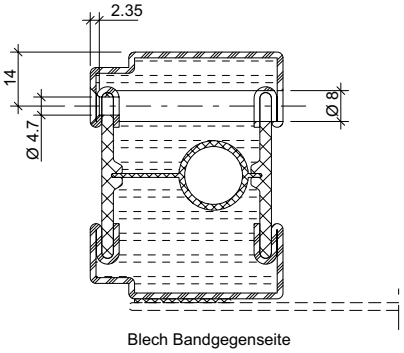

Blech Bandgegenseite
Tôle côté opposé à la paumelle
Sheet metal on opposite to hinge side

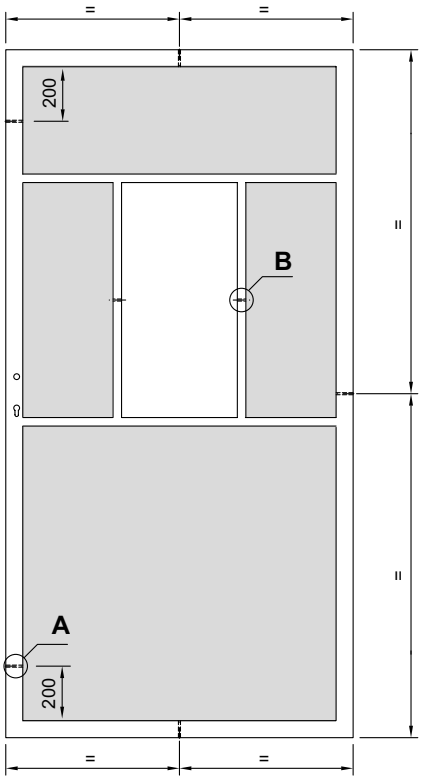

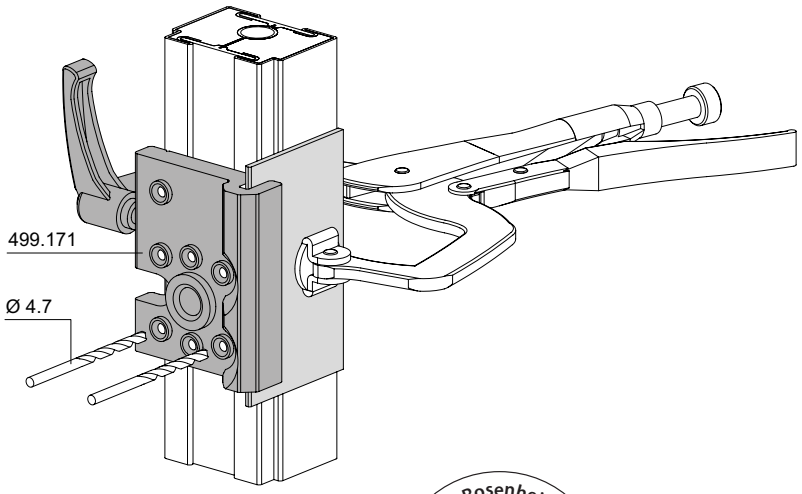

33-0102-div-004

ift Rosenheim
Notifizierte Produktzertifizierungsstelle
17-003082-PR01
16.09.2020
17-003082-PR02
17.07.2020
Notified Body 0757

Bleche geklebt auf Bandseite

Tôles collées du côté paumelle

Glued sheet metal on hinge side

Vorbereitung Blechsicherung
Positionierung Sicherungswinkel

Préparation plaquette
Positionnement équerre de blocage

Preparation of sheet metal fixture
Positioning of safety bracket

Detail A

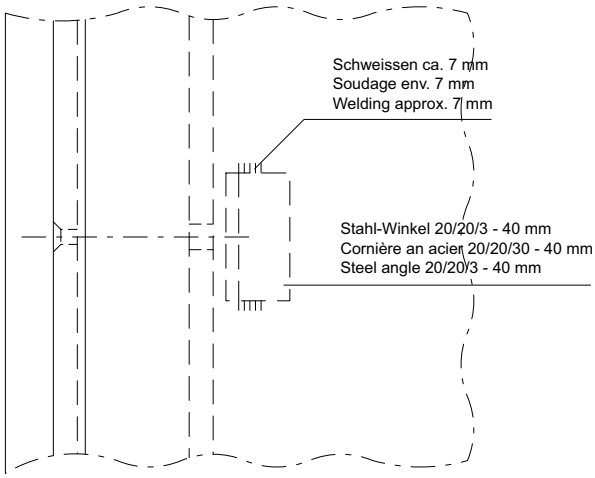

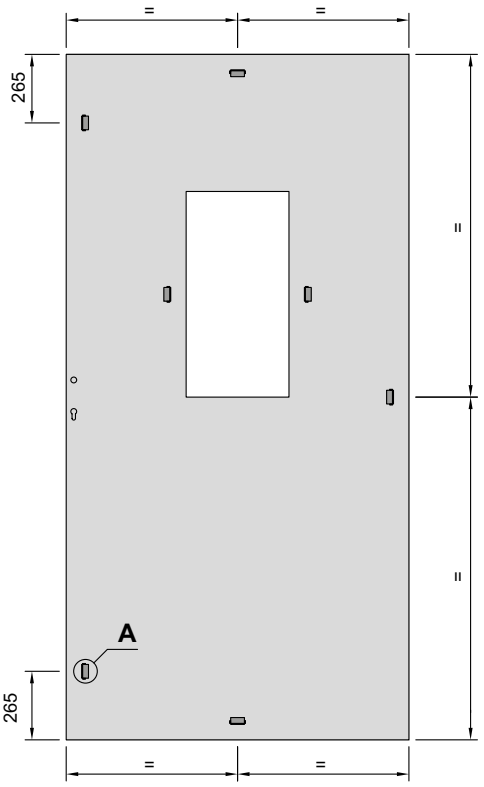

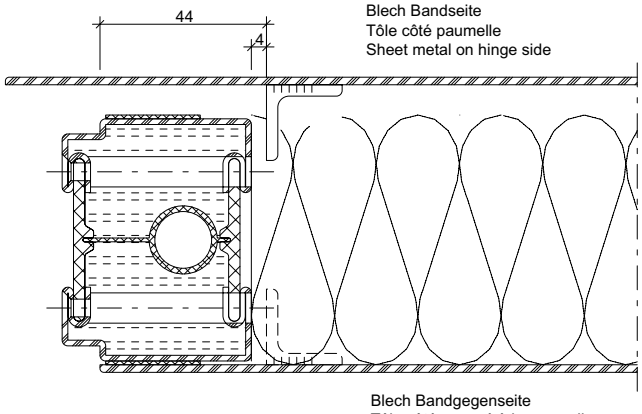

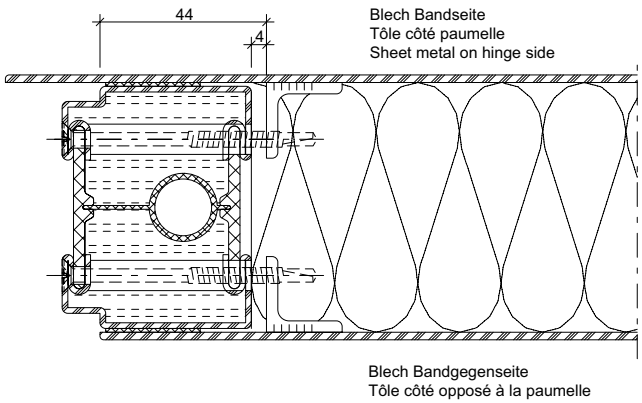

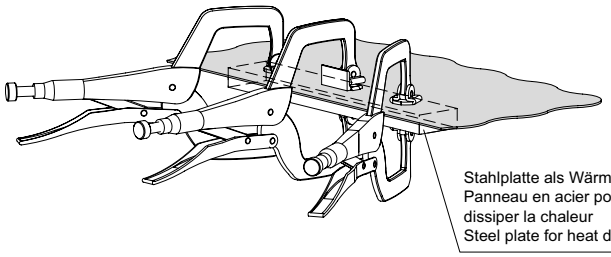

33-0102-div-004

ift Rosenheim
Notifizierte Produktzertifizierungsstelle
17-003082-PR01
16.09.2020
17-003083-PR01
17.07.2020
Notified Body 0757

Einbau Anschweissband | **Montage paumelle à souder** | **Installation weld-on hinge**

Bleche geschweisst | **Tôles soudées** | **Welded sheet metal**

Variante Schweissung im Dichtungsfalz
Variante soudure dans le pli du joint
Model with weld in sealing seam

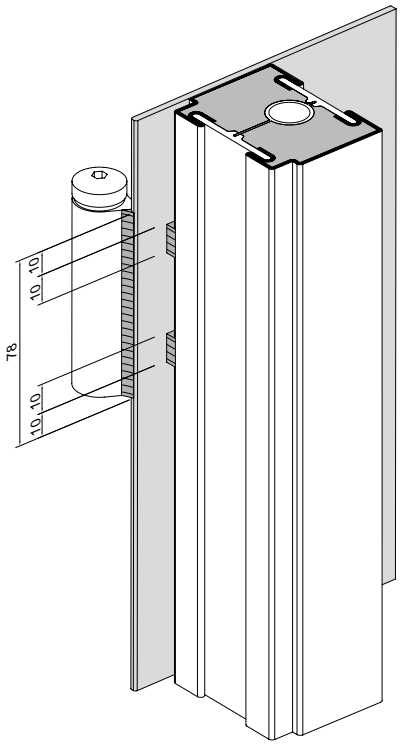

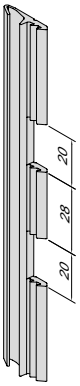

Variante Lochschweissung von aussen
Variante soudage en trou de l'extérieur
Model with external plug weld

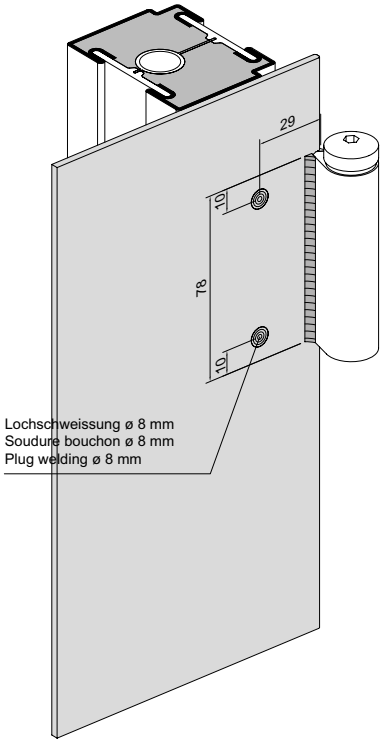

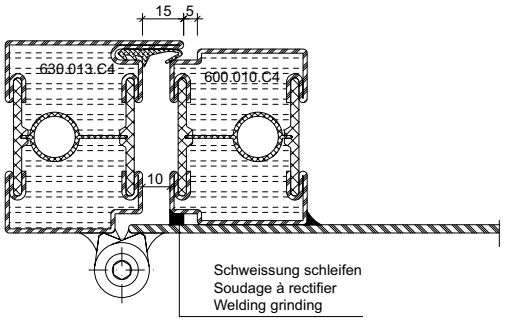

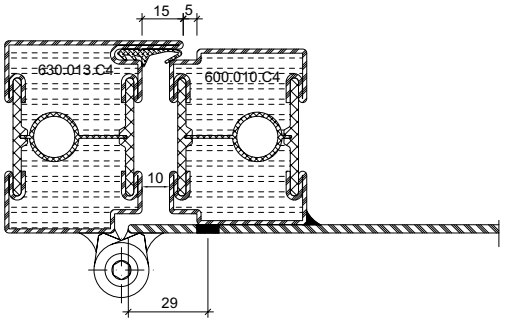

33-0102-2D-001

ift Rosenheim
Notifizierte Produktzertifizierungsstelle
17-003082-PR01
16.09.2020
17-003082-PR03
17.07.2020
Notified Body 0757

Einbau Anschraubband
555.570 - 555.573

Bleche geschweisst

Montage paumelle à visser
555.570 - 555.573

Tôles soudées

Installation screw-on hinge
555.570 - 555.573

Welded sheet metal

*** Achtung!**
Im Bereich des Flügelbandteils muss das Blech auf einen Radius von ca.1.5 mm gerundet werden.

*** Attention!**
La tôle doit être arrondie à un rayon d'environ 1,5 mm dans la zone de l'élément de paumelle du vantail.

*** Attention!**
The steel sheet must be rounded to a radius of approx.1.5 mm around the leaf hinge.

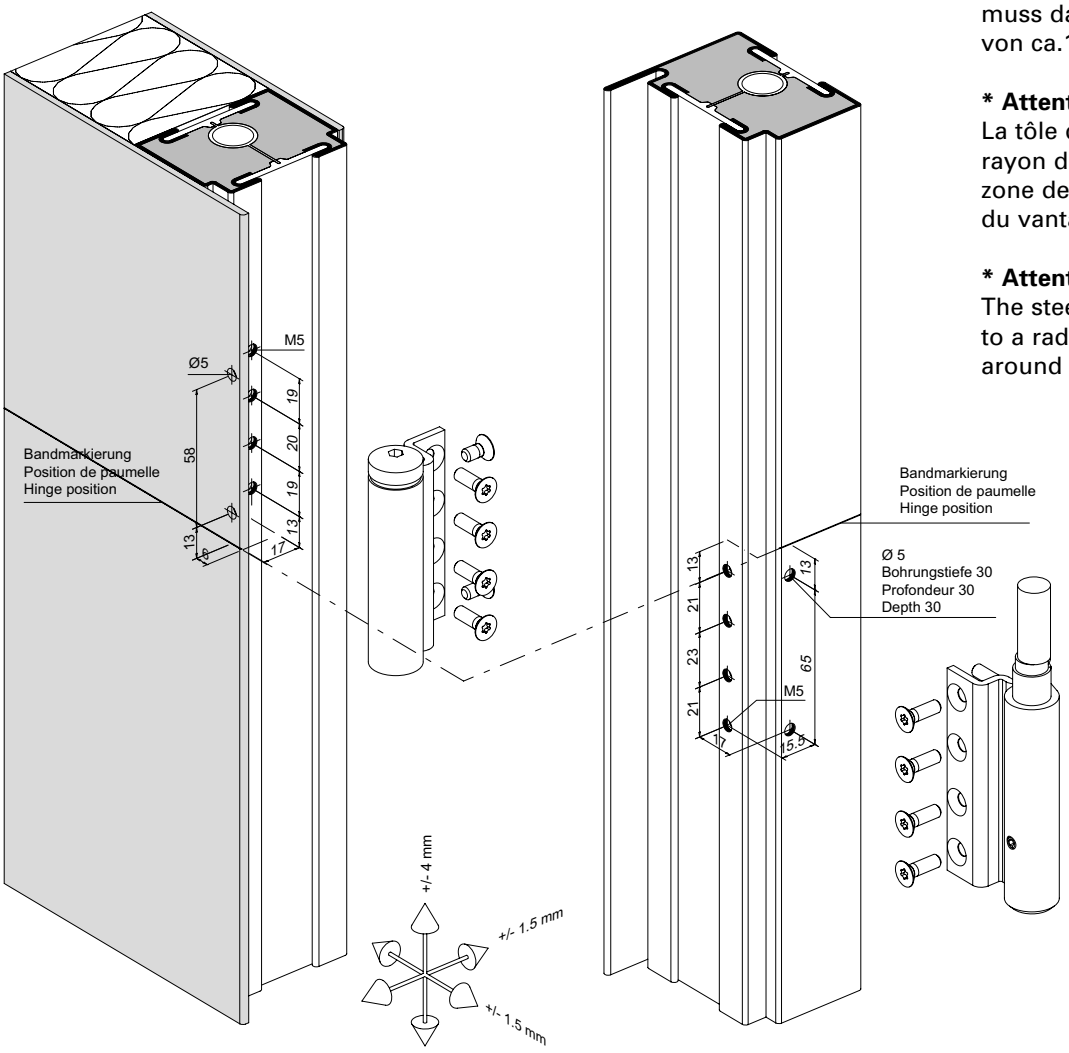

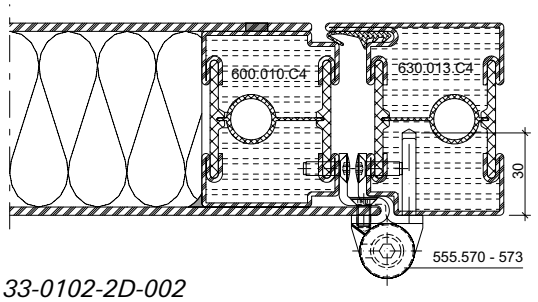

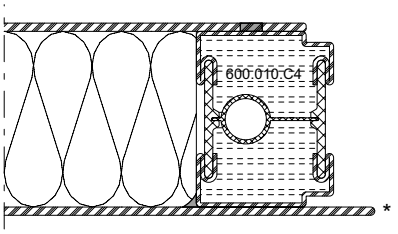

33-0102-2D-002

ift Rosenheim
Notifizierte Produktzertifizierungsstelle
17-003082-PR01
16.09.2020
17-003083-PR01
17.07.2020
Notified Body 0757

Einbau Anschraubband
550.250 / 550.286

Montage paumelle à visser
550.250 / 550.286

Installation screw-on hinge
550.250 / 550.286

Bleche geschweisst

Tôles soudées

Welded sheet metal

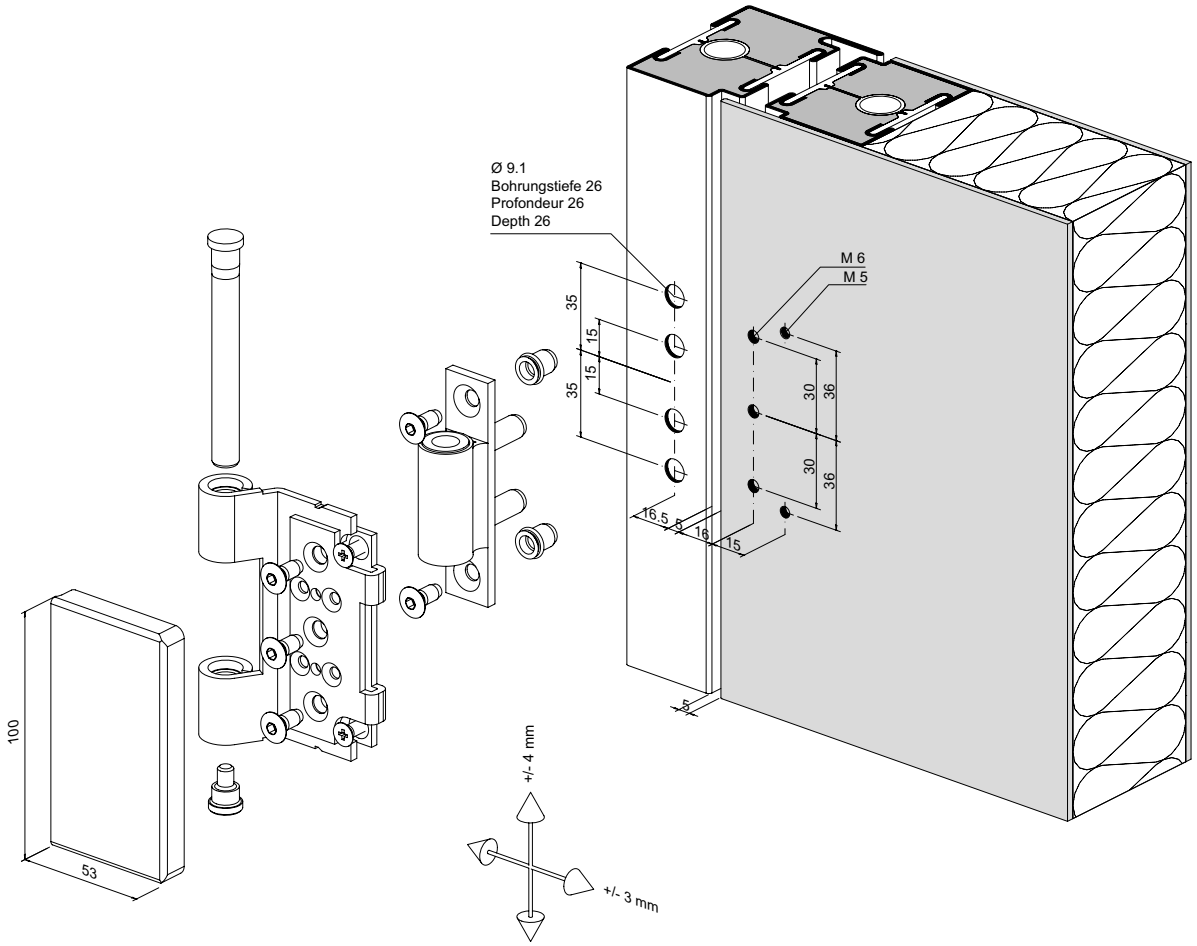

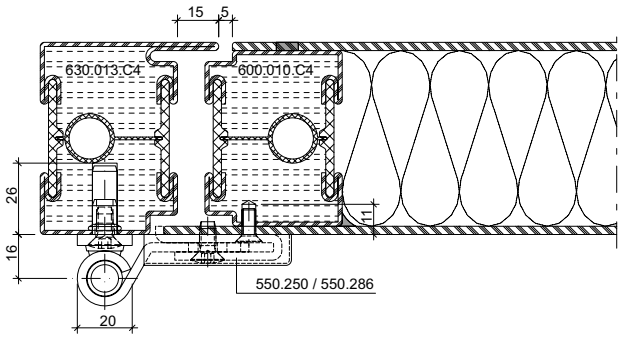

33-0102-2D-003

ift Rosenheim
Notifizierte Produkt-zertifizierungsstelle
17-003082-PR01
16.09.2020
17-003083-PR01
17.07.2020
Notified Body 0757

Einbau 3D Anschraubband (Achsabstand 36 mm) 555.656 - 555.659

Montage paumelle à visser 3D (Entraxe 36 mm) 555.656 - 555.659

Installation 3D screw-on hinge (Hinge pin distance 36 mm) 555.656 - 555.659

Bleche geschweisst

Tôles soudées

Welded sheet metal

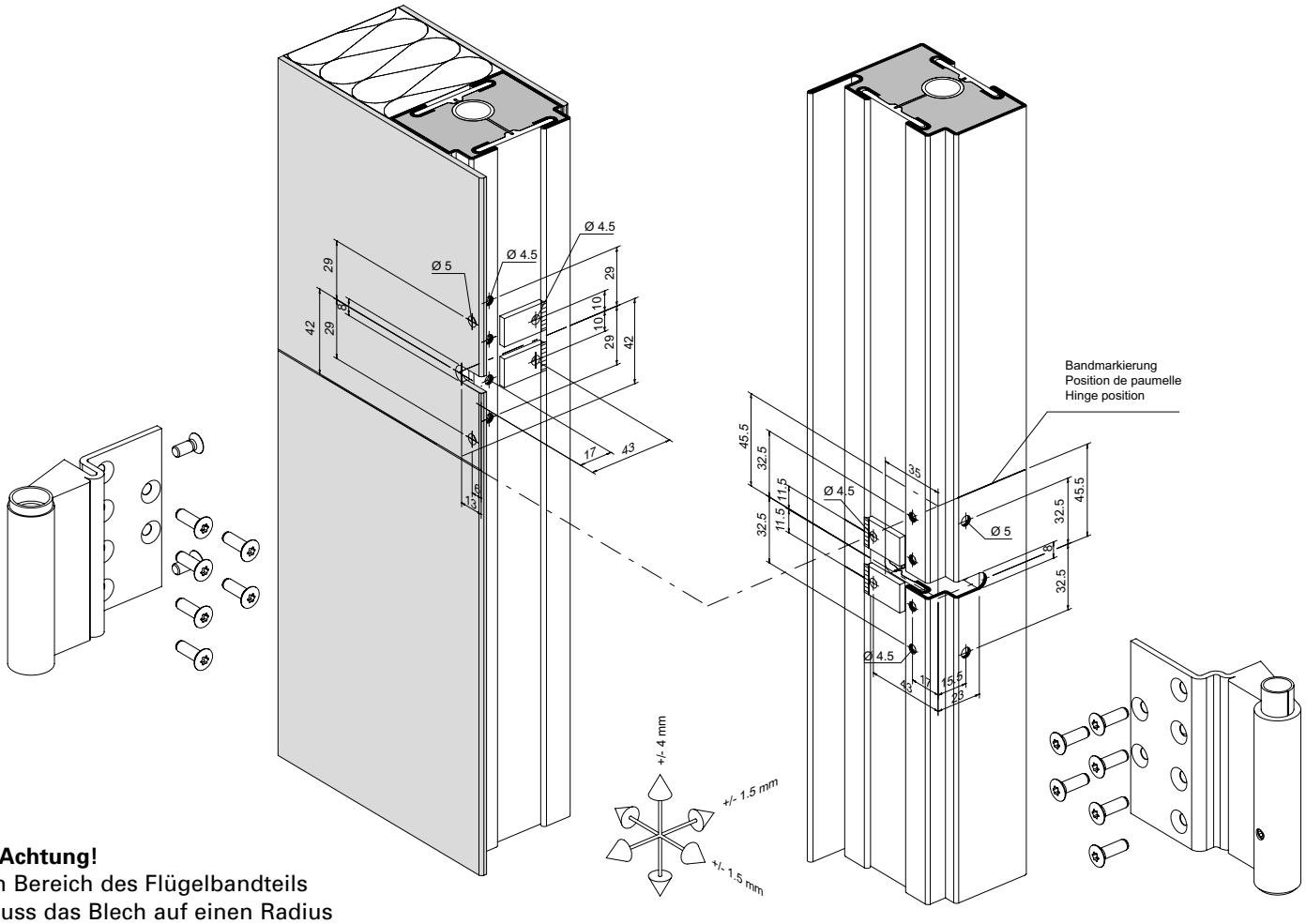

*** Achtung!**
Im Bereich des Flügelbandteils muss das Blech auf einen Radius von ca.1.5 mm gerundet werden.

*** Attention!**
La tôle doit être arrondie à un rayon d'environ 1,5 mm dans la zone de l'élément de paumelle du vantail.

*** Attention!**
The steel sheet must be rounded to a radius of approx.1.5 mm around the leaf hinge.

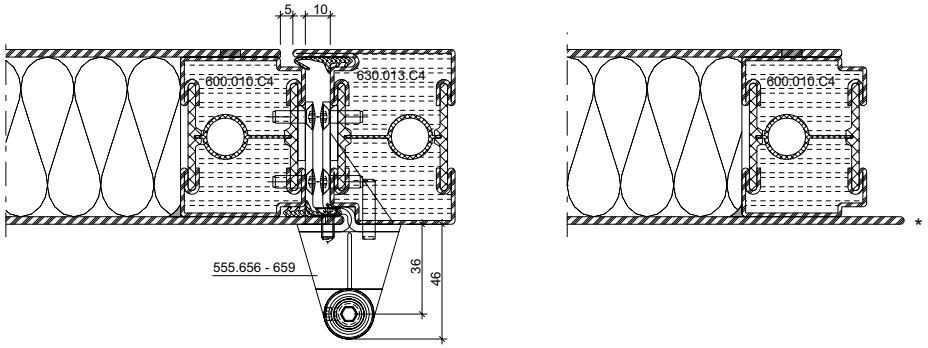

33-0102-2D-006

Einbau Anschraubband
555.570 - 555.573

Montage paumelle à visser
555.570 - 555.573

Installation screw-on hinge
555.570 - 555.573

Bleche geklebt

Tôles collées

Glued sheet metal

*** Achtung!**
Im Bereich des Flügelbandteils muss das Blech auf einen Radius von ca.1.5 mm gerundet werden.

*** Attention!**
La tôle doit être arrondie à un rayon d'environ 1,5 mm dans la zone de l'élément de paumelle du vantail.

*** Attention!**
The steel sheet must be rounded to a radius of approx.1.5 mm around the leaf hinge.

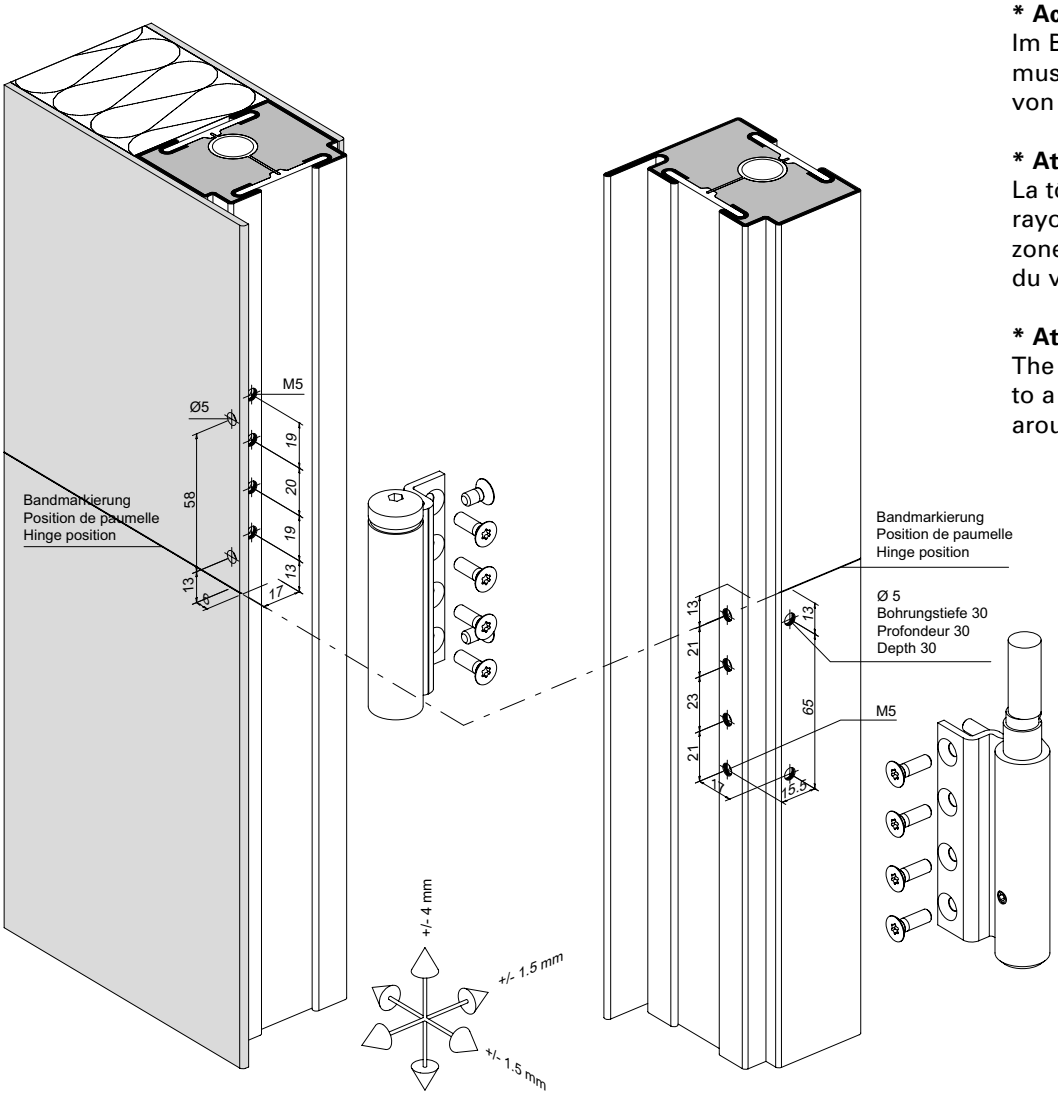

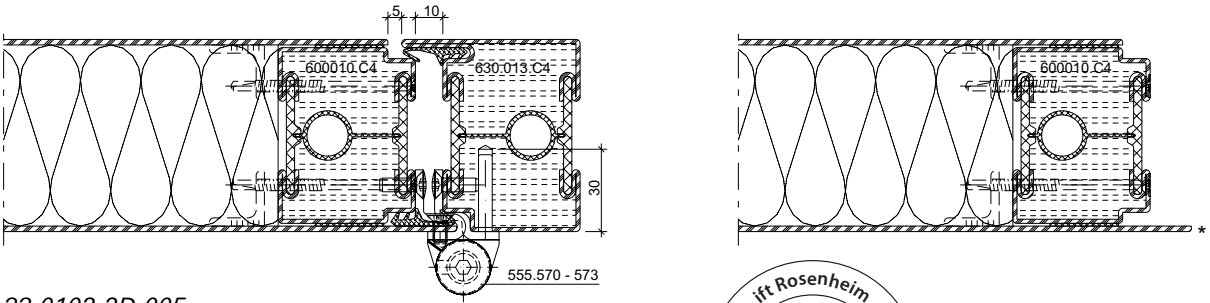

33-0102-2D-005

ift Rosenheim
Notifizierte Produktzertifizierungsstelle
17-003082-PR01
16.09.2020
17-003082-PR02
17.07.2020
Notified Body 0757

Einbau 3D Anschraubband (Achsabstand 36 mm) 555.656 - 555.659

Montage paumelle à visser 3D (Entraxe 36 mm) 555.656 - 555.659

Installation 3D screw-on hinge (Hinge pin distance 36 mm) 555.656 - 555.659

Bleche geschweisst

Tôles soudées

Welded sheet metal

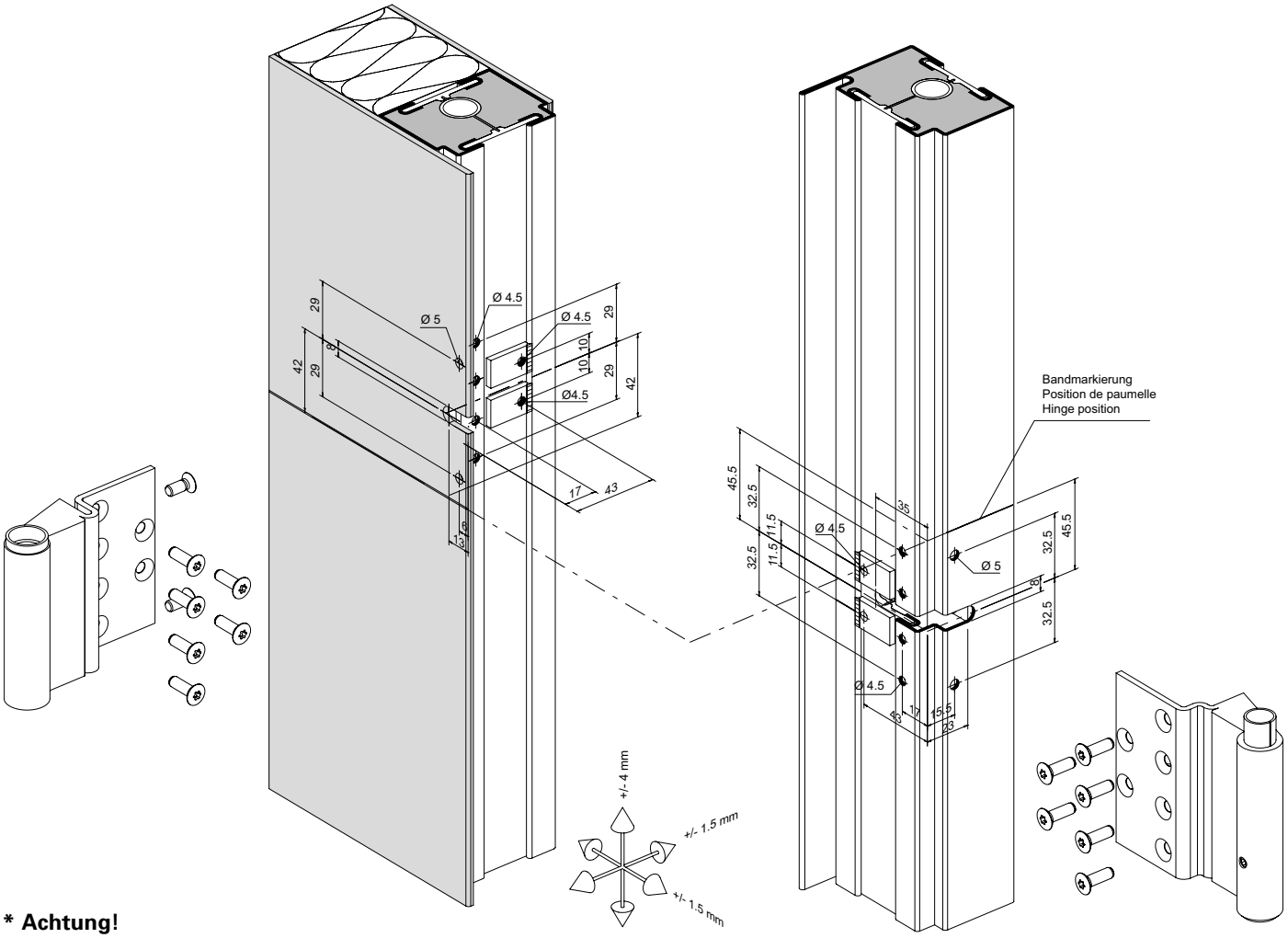

*** Achtung!**
Im Bereich des Flügelbandteils muss das Blech auf einen Radius von ca.1.5 mm gerundet werden.

*** Attention!**
La tôle doit être arrondie à un rayon d'environ 1,5 mm dans la zone de l'élément de paumelle du vantail.

*** Attention!**
The steel sheet must be rounded to a radius of approx.1.5 mm around the leaf hinge.

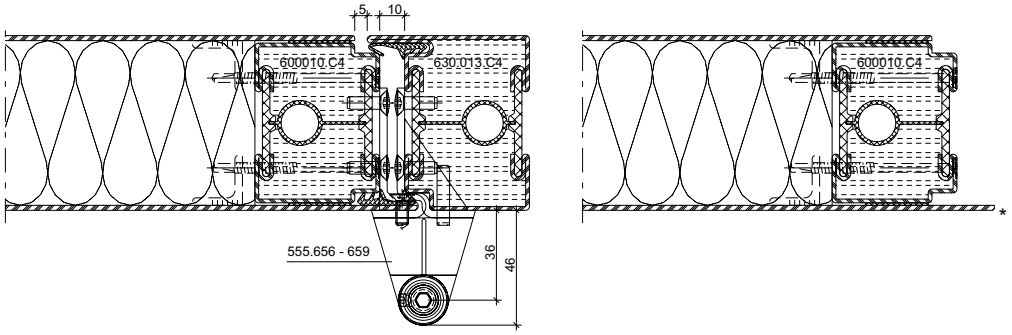

33-0102-2D-007

ift Rosenheim
Notifizierte Produktzertifizierungsstelle
17-003082-PR01 16.09.2020
17-003083-PR01 17.07.2020
Notified Body 0757

Einbau Anschraubband
550.250 / 550.286

Montage paumelle à visser
550.250 / 550.286

Installation screw-on hinge
550.250 / 550.286

Bleche geklebt

Tôles collées

Glued sheet metal

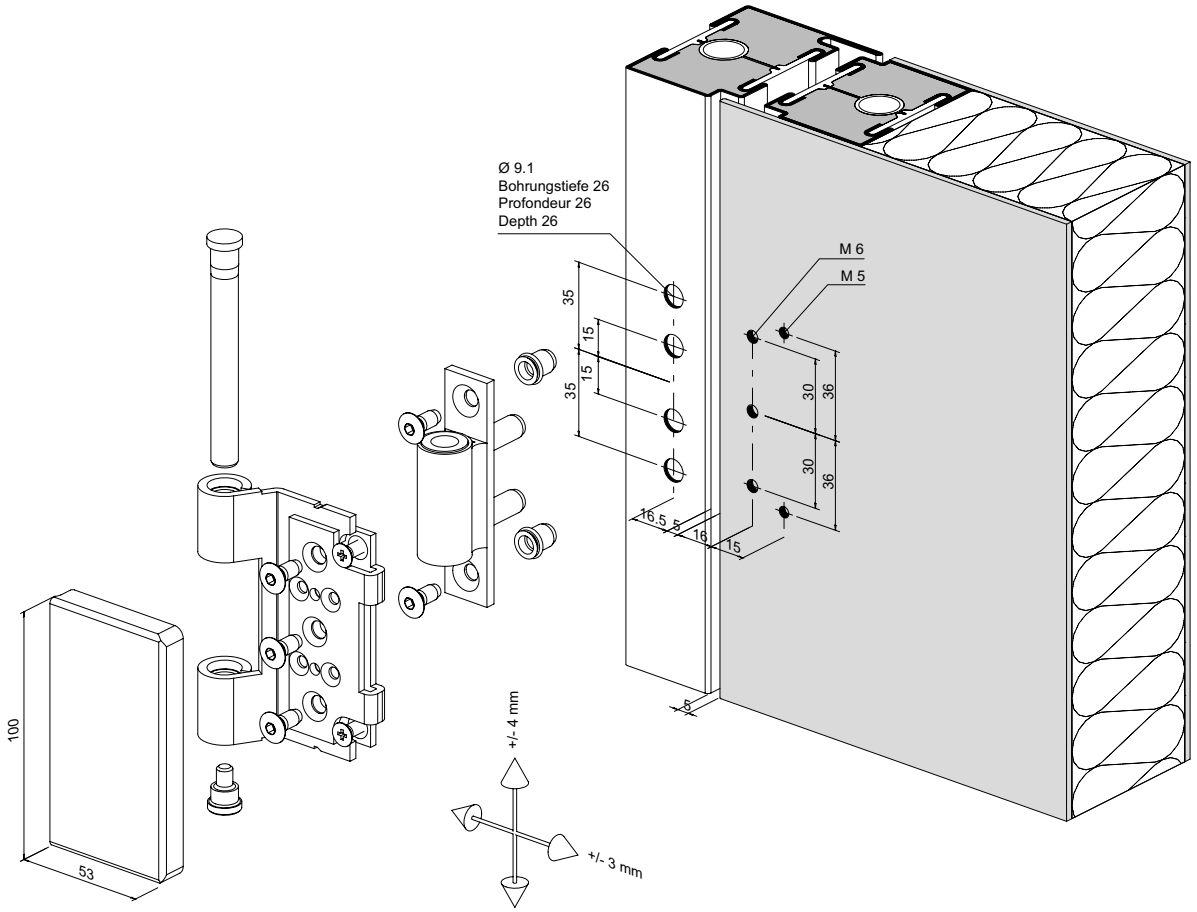

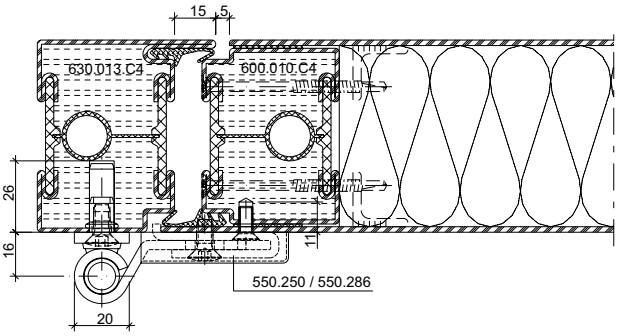

33-0102-2D-004

ift Rosenheim
Notifizierte Produktzertifizierungsstelle
17-003082-PR01
16.09.2020
17-003082-PR03
17.07.2020
Notified Body 0757

Einbau Brandschutzlaminat im Türfalz-Bereich

Montage bande de protection-incendie pour feuillure de porte

Installation of fire-resistant laminate for door rebate

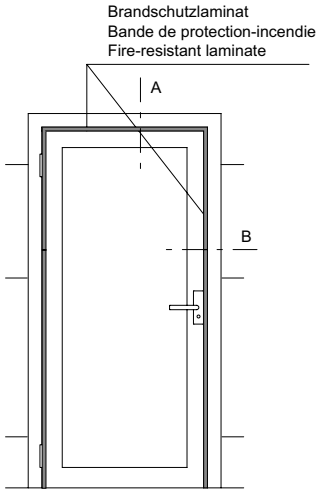

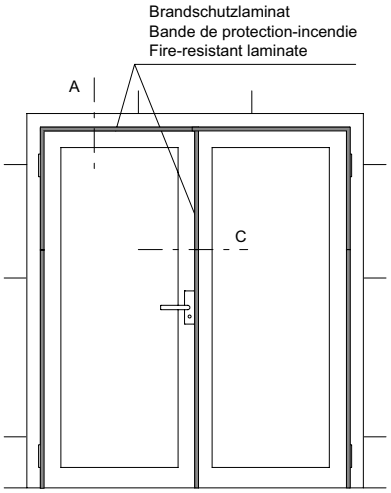

A

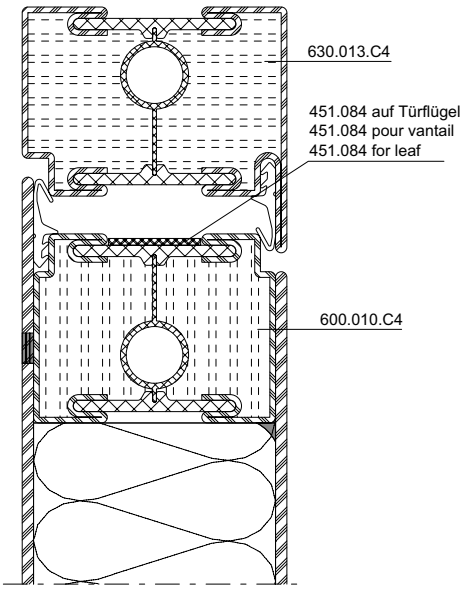

A-1

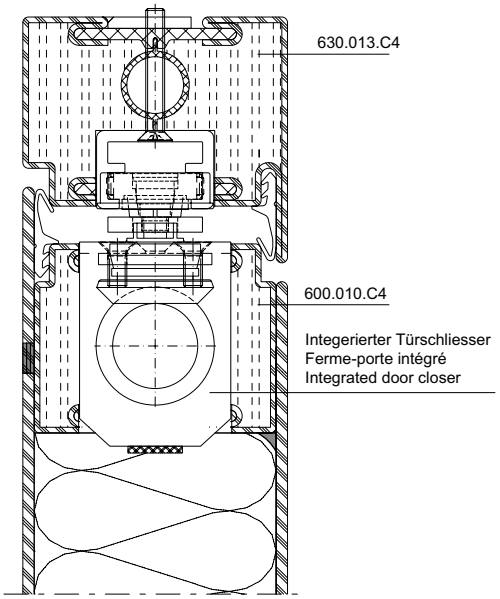

B

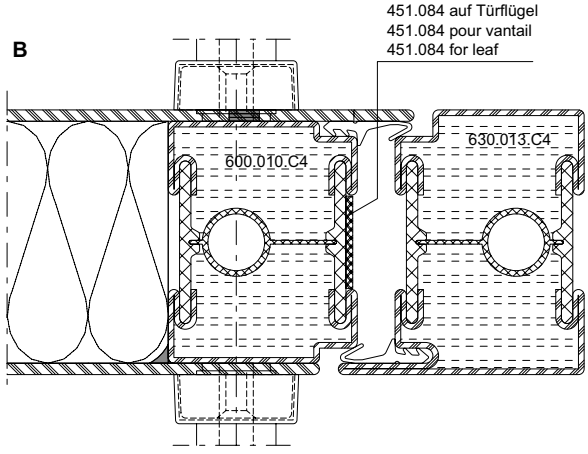

C

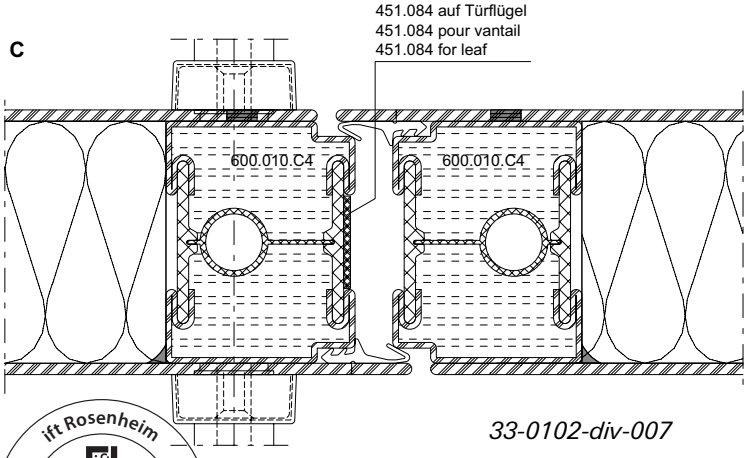

33-0102-div-007

ift Rosenheim
Notifizierte Produktzertifizierungsstelle
17-003082-PR01
16.09.2020
17-003083-PR01
17.07.2020
Notified Body 0757

Montage-Reihenfolge Bleche geklebt

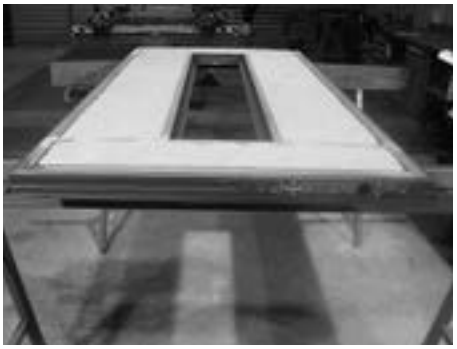

Türflügel-Rahmen mit bandseitig angeschweisstem Blech

Cadre de vantail de porte avec tôle soudée côté paumelle

Door leaf frame with sheet metal welded on hinge side

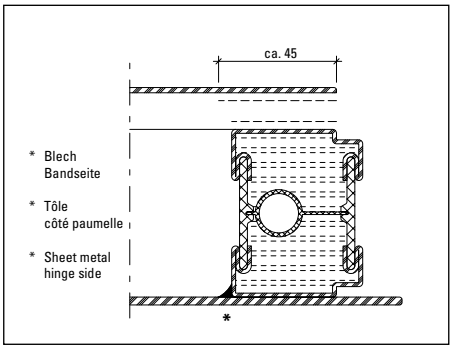

Zu behandelnde Flächen bei Türflügel-Rahmen und Blech (Bandseite geschweisst)

Surfaces à traiter du cadre de vantail de porte et de la tôle (côté paumelle soudés)

Surfaces of door leaf frame and sheet metal to be treated (hinge side welded)

Ordre du montage Tôles collées

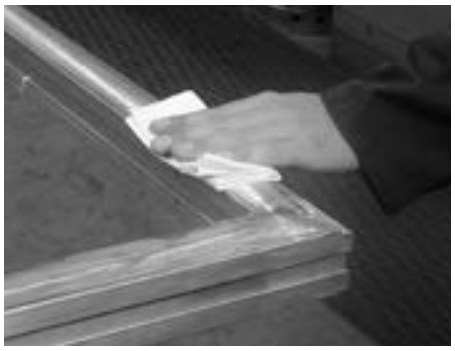

Klebeflächen bei Rahmen und Blech mit rückstandfreiem Putzmittel reinigen (z.B. Aceton)

Nettoyer les surfaces collées du cadre et de la tôle avec un détergent ne laissant aucune trace (p. ex. acétone)

Clean frame and sheet metal with residue-free cleansing agent (e.g. Aceton)

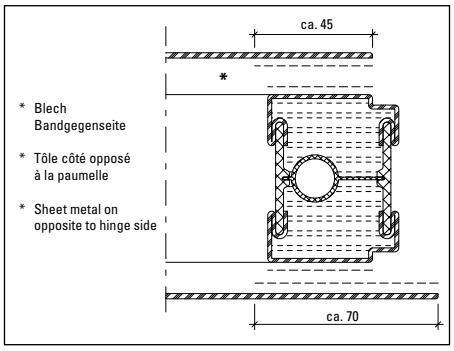

Zu behandelnde Flächen bei Türflügel-Rahmen und Blechen (beide Seiten geklebt)

Surfaces à traiter du cadre de vantail de porte et des tôles (les deux côtés sont collés)

Surfaces of door leaf frame and sheet metals to be treated (both sides glued)

Order of assembly Glued sheet metal



Anschliessend Klebeflächen bei Rahmen und Blech mit Primer (gemäss Angaben Klebebandhersteller) vorbehandeln

Prétraiter ensuite les surfaces de collage du cadre et de la tôle avec une couche de fond (selon les indications du fabricant de ruban adhésif)

Then pre-treat glued surfaces of frames and sheet metal with primer (compliant to specifications of tape manufacturer)



Klebeband auf Türflügel-Rahmen aufbringen

Poser le ruban adhésif sur le cadre du vantail de porte

Apply tape to door leaf frame

ift Rosenheim
Notifizierte Produktzertifizierungsstelle
17-003082-PR01
16.09.2020
17-003082-PR03
17.07.2020
Notified Body 0757

Montage-Reihenfolge
Bleche geklebt

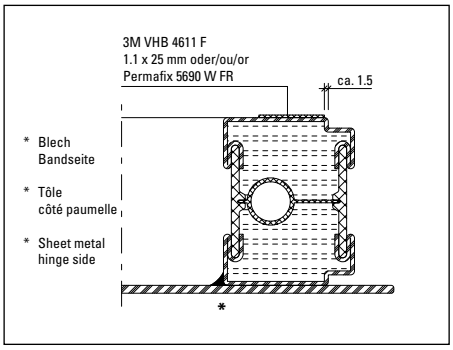

Position Klebeband auf Türflügel-Rahmen (Bandseite geschweisst)

Position du ruban adhésif sur le cadre du vantail de porte (côté paumelle soudés)

Position tape on door leaf frame (hinge side welded)

Ordre du montage
Tôles collées

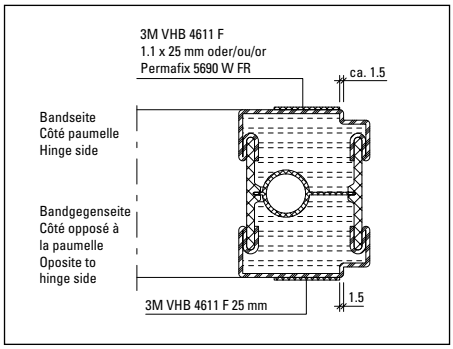

Position Klebeband (beide Seiten geklebt)

Position ruban adhésif (les deux côtés sont collés)

Position tape (both sides glued)

Order of assembly
Glued sheet metal



Klebeband auf Rahmen andrücken (z.B. mit Roller)

Presser le ruban adhésif sur le cadre (p. ex. avec un rouleau)

Press tape onto frame (e.g. with a roller)



Abstandhalter für die Positionierung des Bleches anbringen (nur Bandseite)

Mettre l'écarteur en place (seulement côté paumelle)

Attach distance piece (only hinge side)

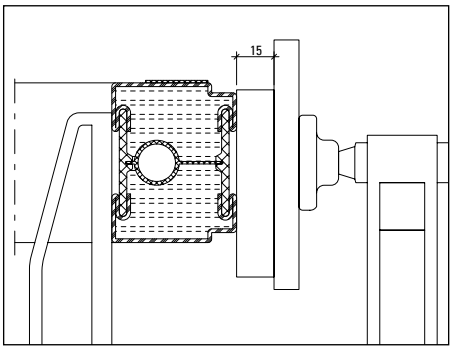

Position Abstandhalter (nur Bandseite)

Position écarteur (seulement côté paumelle)

Position distance piece (only hinge side)



Blech auf Türflügel-Rahmen legen (Schutzfolie vom Klebeband noch nicht abgezogen)

Poser la tôle sur le cadre du vantail de porte (ne pas retirer encore le film protecteur du ruban adhésif)

Place sheet metal onto door leaf frame (do not yet remove the protective foil from the tape)

Montage-Reihenfolge
Bleche geklebt



Blech exakt auf Türflügel-Rahmen ausrichten

Aligner avec précision la tôle sur le cadre du vantail de porte

Align the sheet metal exactly onto the door leaf frame

Ordre du montage
Tôles collées

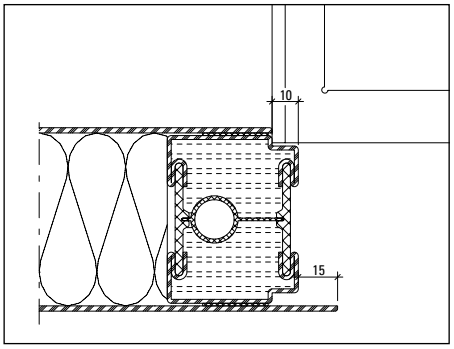

Position Bleche

Position tôles

Position sheet metal

Order of assembly
Glued sheet metal



Blech einseitig (z.B. oben) mittels Schraubzwingen und Holzunterlagen fixieren

Fixer la tôle d'un côté (p. ex. en haut) au moyen de serre-joints et de plaques de bois

Fix sheet metal on one side (e.g. top) using a vice and wooded wedges



Blech auf der gegenüberliegenden Seite anheben und Schutzfolie unten sowie seitlich bis Mitte Türflügel-Rahmen abziehen

Soulever la tôle du côté opposé et retirer le film protecteur en bas et de côté jusqu'au milieu du cadre du vantail de porte

Attach sheet metal on opposite side and remove protective foil at boot and side up to the middle of the door leaf frame



Geklebte Seite mittels Schraubzwingen und Holzunterlagen fixieren und restliche Schutzfolie vom Klebeband abziehen.

Fixer le côté collé avec des serre-joints et des plaques de bois et retirer le reste du film protecteur du ruban adhésif.

Fix glued side with vice and wooden wedges and then remove the remaining protective foil from the tape.



Geklebtes Blech kurz anpressen (z.B. mittels Schraubzwingen und Holzunterlagen).
Anpress-Druck gemäss Angaben Klebeband-Hersteller.

Presser brièvement la tôle collée (p. ex. avec des serre-joints et des plaques de bois).
Pression de compression selon les indications du fabricant de bande adhésive.

Press down glued sheet metal briefly (e.g with vice and wooded wedges).
Contact pressure compliant to tape manufacturer.

ift Rosenheim
Notifizierte Produktzertifizierungsstelle
17-003082-PR01
16.09.2020
17-003082-PR02
17.07.2020
Notified Body 0757

Montage-Reihenfolge
Bleche geklebt

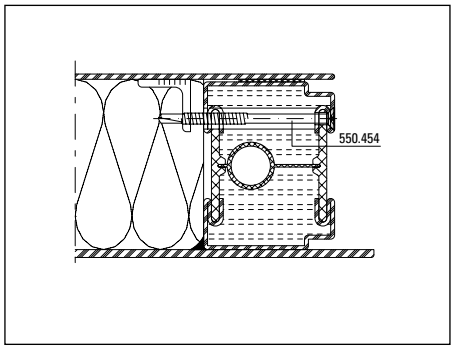

Einbau-Situation Sicherungsschraube (Bandseite geschweisst)

Situation de montage vis de blocage (côté paumelle soudés)

Safety screw in installed situation (hinge side welded)

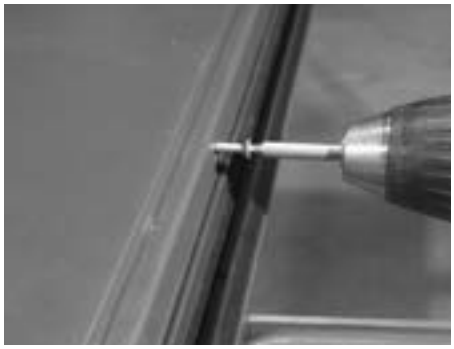

Selbstbohrende Sicherungsschrauben im Bereich Blechsicherung (Winkelstücke) eindrehen
(Achtung: Schrauben nicht anziehen)

Visser les vis de blocage autoforeuses dans la zone de la plaquette
(attention: ne pas serrer les vis)

Screw self-drilling safety screws in area around the sheet metal fixture
(attention: do not tighten screws)

Ordre du montage
Tôles collées

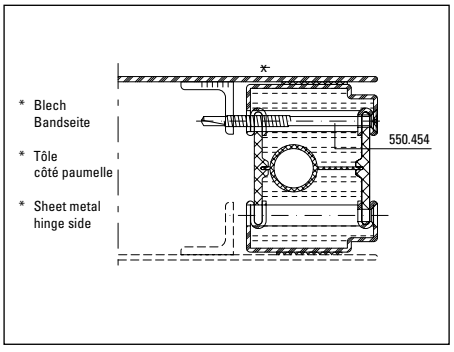

Einbau-Situation Sicherungsschraube (beide Seiten geklebt)

Situation de montage vis de blocage (les deux côtés sont collés)

Safety screw in installed situation (both sides glued)

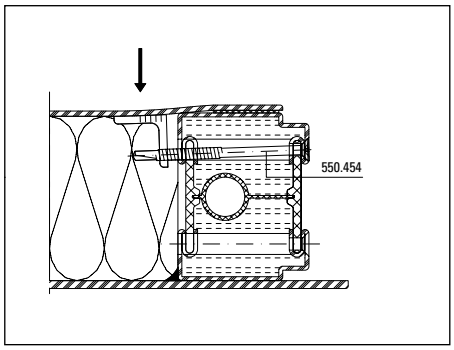

Hinweis:
Wenn die Sicherungsschraube zu stark angezogen wird, könnte im Blech eine Beule (Delle) entstehen.

Note:
De serrer de trop la vis de blocage peut faire apparaître une bosse dans la tôle.

Instruction:
If the securing screw is too tight then this might dent the sheet metal.

Order of assembly
Glued sheet metal

Blechbefestigung

Fixation de la tôle

Sheet metal fixture

Bleche aufgesetzt

Tôles plaquées

Fitted sheet metal

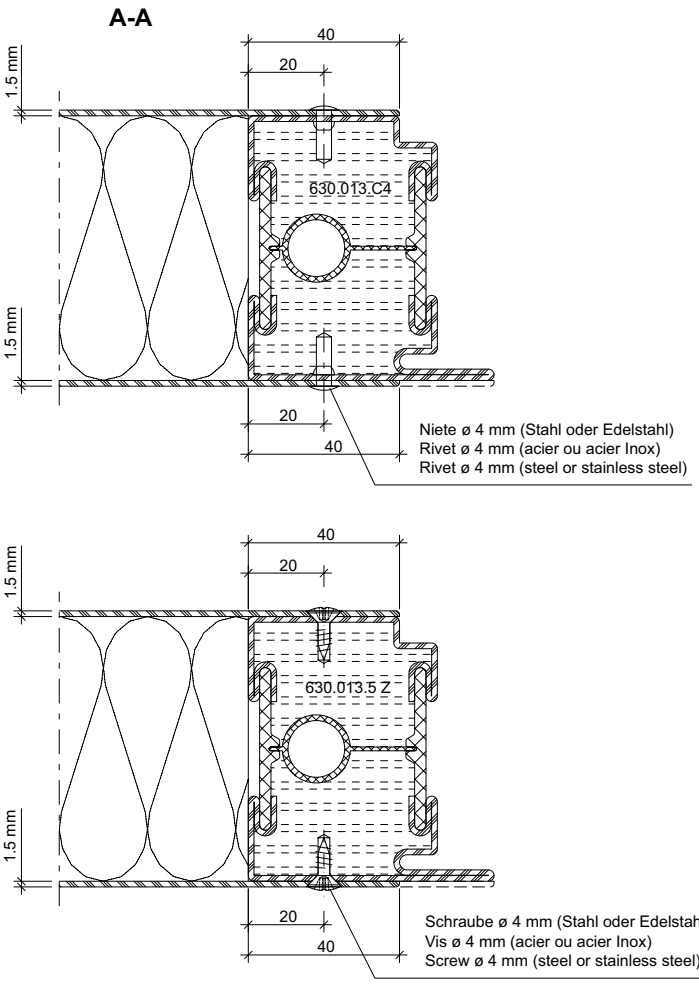

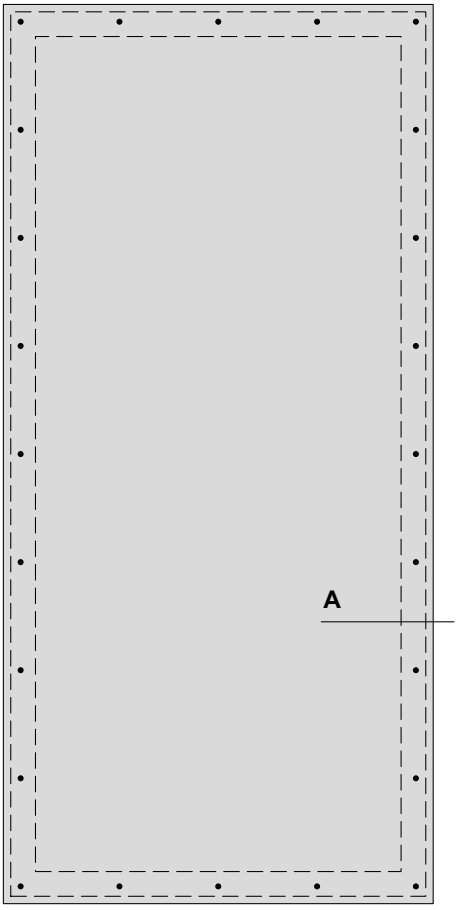

33-0102-div-005

ift Rosenheim
Notifizierte Produkt-zertifizierungsstelle
17-003082-PR01
16.09.2020
17-003082-FPC01
17.07.2020
Notified Body 0757

JANSEN

Blechbefestigung im Bereich Glasausschnitt

Fixation de la tôle dans la zone du panneau vitré

Sheet metal fixture in area of vision panel

Bleche aufgesetzt

Tôles plaquées

Fitted sheet metal

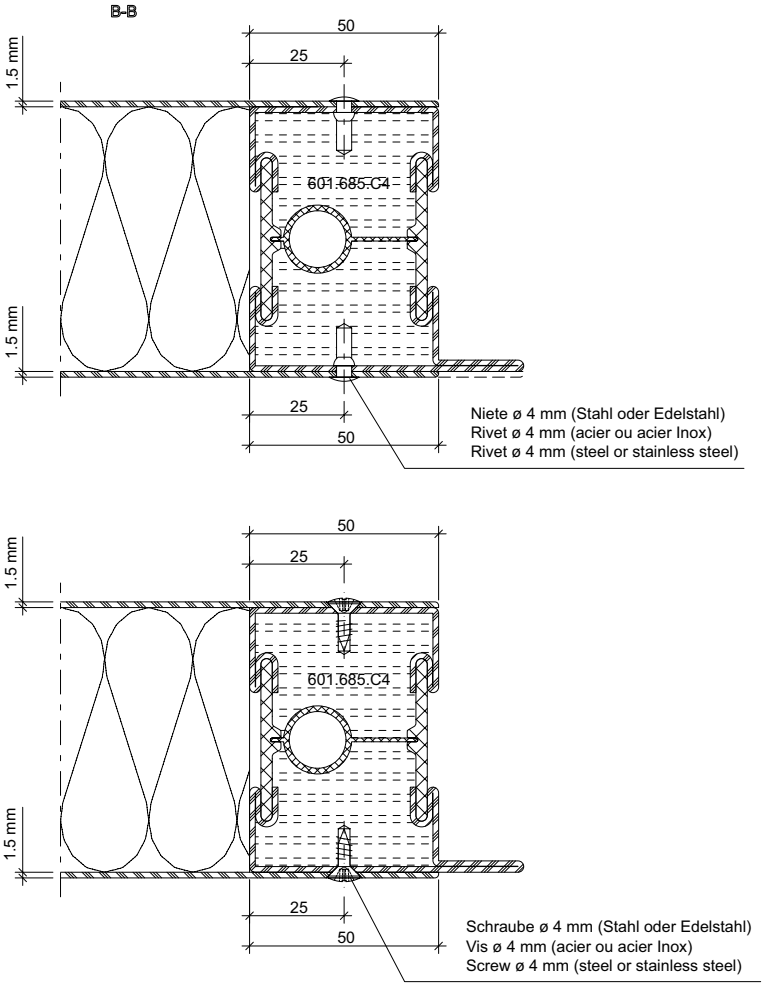

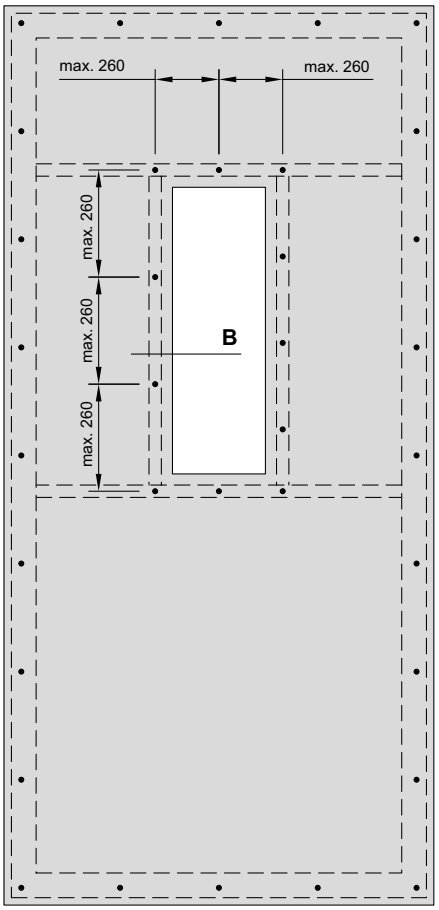

33-0102-div-005

Oberflächenbehandlung

Grundsätzlich gelten bezüglich Oberflächenbehandlung die Angaben aus dem Katalog «Transparenter Brandschutz» Kapitel Janisol 2 EI30 (Seiten 35-253/254)

Bei der Ausführungsvariante «Bleche geklebt» kann die Türe entweder als ganzes Element (Blech auf Flügelrahmen bereits verklebt) oder der Flügelrahmen und das Blech einzeln beschichtet werden.

Wenn die Türe als ganzes Element pulverbeschichtet wird, darf die Oberflächentemperatur max. 200°C betragen und dies max. 30 Minuten lang (getestet mit Klebeband 3M VHB 4611 F).

Wenn der Flügelrahmen und das Blech einzeln beschichtet werden, müssen die Klebeflächen mittels einem geeigneten Klebeband abgedeckt werden, damit eine optimale Oberfläche für die Verklebung gewährleistet wird.

Traitement de surface

Les informations données dans le catalogue «Protection incendie transparente» chapitre Janisol 2 EI30 (pages 35-253/254) sont généralement valables.

Sur la variante «Tôles collées», la porte peut être revêtue en tant qu'unité (la tôle est déjà collée sur le cadre de vantail) ou le cadre de vantail et la tôle peuvent être revêtus séparément.

Quand la porte est revêtue par poudre sous forme d'unité, la température de surface ne doit pas dépasser 200 °C, et ceci pendant au plus 30 minutes (testé avec ruban adhésif 3M VHB 4611 F).

Quand le cadre de vantail et la tôle doivent être revêtus séparément, les surfaces de collage doivent être recouvertes afin de garantir une surface optimale pour le collage.

Surface treatment

The details listed in the Janisol 2 EI30 (pages 35-253/254) section of the «Glazed fire protection» catalogue always apply.

For the «glued sheet metal» design variant, the doors can either be covered as a complete element (the sheet metal is already glued to the casement frame) or the casement frame and the sheet metal can be covered separately.

When the doors are powder-coated as a complete element, the surface temperature must never exceed 200°C and this maximum temperature must never be reached for more than 30 minutes (tested with 3M VHB 4611 F adhesive tape).

If the casement frame and the sheet metal are coated separately then the glue surfaces must be covered to optimise the surface for gluing.

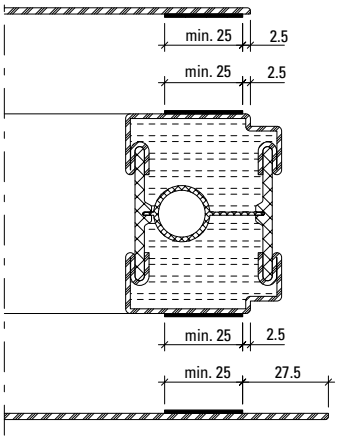

ift Rosenheim
Notifizierte Produktzertifizierungsstelle
17-003082-PR01
16.09.2020
17-003082-PR03
17.07.2020
Notified Body 0757

JANSEN

Beschlageinbau — Montage des ferrures — Installation of fittings

5-290

Alle Ausführungen dieser Dokumentation haben wir sorgfältig und nach bestem Wissen zusammengestellt. Wir können aber keine Verantwortung für die Benutzung der vermittelten Vorschläge und Daten übernehmen.
Wir behalten uns technische Änderungen ohne Vorankündigung vor.

Nous avons apporté le plus grand soin à l'élaboration de cette documentation. Cependant, nous déclinons toute responsabilité pour l'utilisation faite de nos propositions et de nos données.
Nous nous réservons le droit de procéder à des modifications techniques sans préavis.

All the information contained in this documentation is given to the best of our knowledge and ability. However, we decline all responsibility for the use made of these suggestions and data.
We reserve the right to effect technical modifications without prior warning.

ift Rosenheim
Notifizierte Produktzertifizierungsstelle
17-003082-PR01
16.09.2020
17-003083-PR01
17.07.2020
Notified Body 0757

Fingerschutz ATHMER

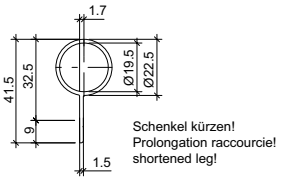

Schutzprofil Athmer BO-23, bandseitig,
zwischen den Bändern: gekürzter Schenkel,
Aluminium, Lieferlänge bis 2000mm
(Standard 1355mm)
Profilé protecteur Athmer BO-23, côté paumelle,
entre ces dernières: prolongation raccourcie,
aluminium, longueur livrée 2'000 mm
(Standard 1'355 mm)
Athmer BO-23 protection device, hinge side,
between the hinges: shortened leg, aluminium,
delivery length to 2000 mm
(1355 mm as standard)

Anti-pince-doigts ATHMER

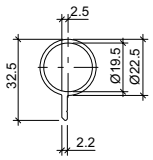

Fingerschutzprofil 407.095,
bandseitig, zwischen den Bändern: Aluminium
Profilé anti-pince-doigts 407.095, côté paumelle,
entre les paumelles: aluminium
Finger-trap protection profile 407.095, hinge side,
between the hinges: aluminium

ATHMER finger-trap protection

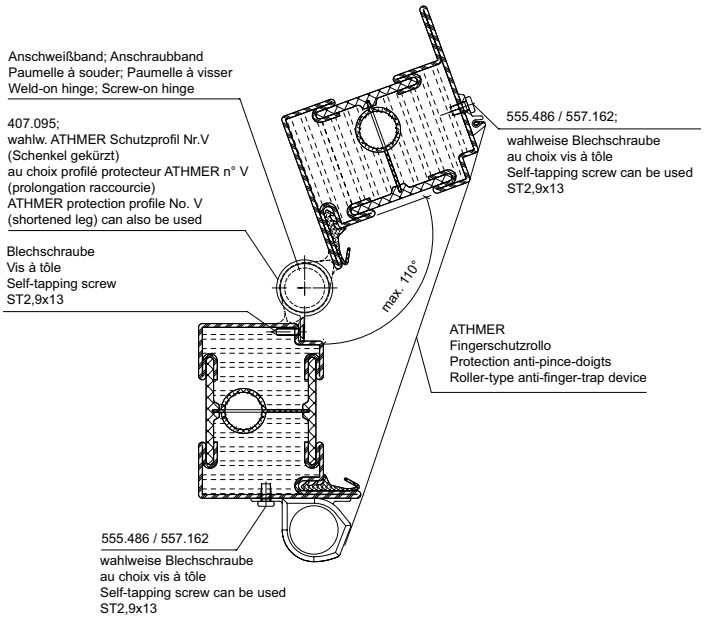

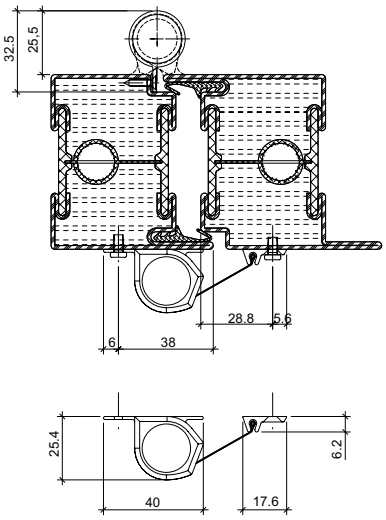

Fingerschutzrollo, Bandgegenseite: (Athmer Fingerschutz NR-25)
Rollsystem-Lieferlänge L = 290 bis 1925mm
Protection anti-pince-doigts, côté opposé à la paumelle:
(protection anti-pince-doigts Athmer NR-25)
Longueur livrée du mécanisme d'enroulement L = 290 à 1'925 mm
Roller-type anti-finger-trap device, handle side: (Athmer finger-trap protection NR-25)
Roller system delivery length L = 290 to 1925 mm

Rollsystem nicht kürzbar !
Mécanisme d'enroulement non raccourcissable!
Roller system cannot be shortened.

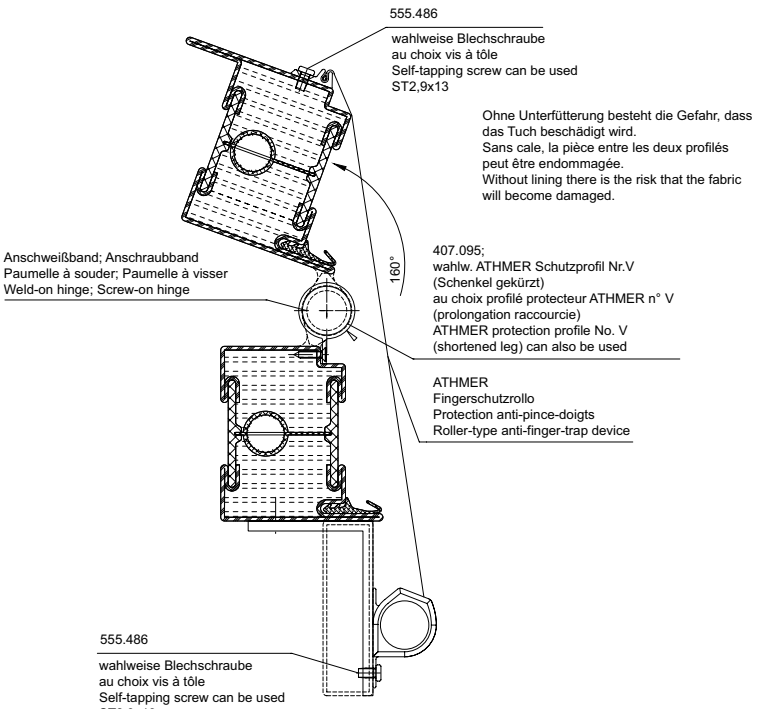

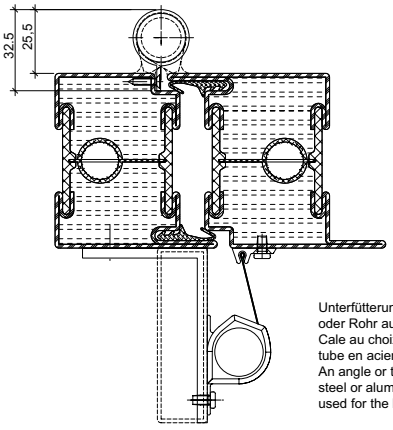

Unterfütterung wahlw. Winkel
oder Rohr aus Stahl oder Alu
Cale au choix équerre ou
tube en acier ou alu
An angle or tube made from
steel or aluminium can also be
used for the lining

33-0201-E-133

ift Rosenheim
Notifizierte Produkt-
zertifizierungsstelle
17-003082-PR01
16.09.2020
17-003082-PR02
17.07.2020
Notified Body 0757

Fingerschutz ATHMER

Anti-pince-doigts ATHMER

ATHMER finger-trap protection

Fingerschutzrollo, Bandgegenseite:
Rollsystem-Lieferlänge L = 290 bis 1925 mm, Rollsystem nicht kürzbar !
Protection anti-pince-doigts, côté opposé à la paumelle:
Longueur livrée du mécanisme d'enroulement L = 290 à 1'925 mm, mécanisme d'enroulement non raccourcissable!
Roller-type anti-finger-trap device, handle side:
Roller system delivery length L = 290 to 1925 mm, Roller system cannot be shortened.

Fingerschutzrollo, Bandseite zwischen den Bändern:
Rollsystem-Lieferlänge L = 290 bis 1925 mm, Rollsystem nicht kürzbar !
Protection anti-pince-doigts, entre les paumelles:
Longueur livrée du mécanisme d'enroulement L = 290 à 1'925 mm, mécanisme d'enroulement non raccourcissable
Finger-trap protection profile, hinge side, between the hinges:
Roller system delivery length L = 290 to 1925 mm, Roller system cannot be shortened.

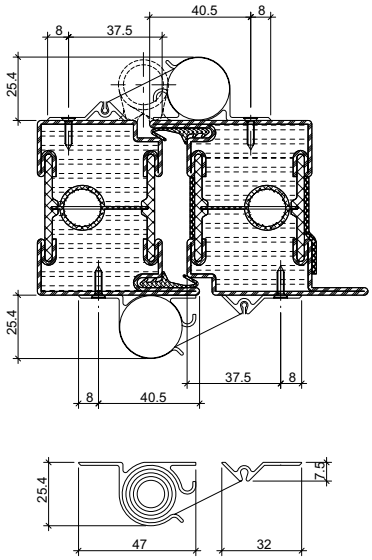

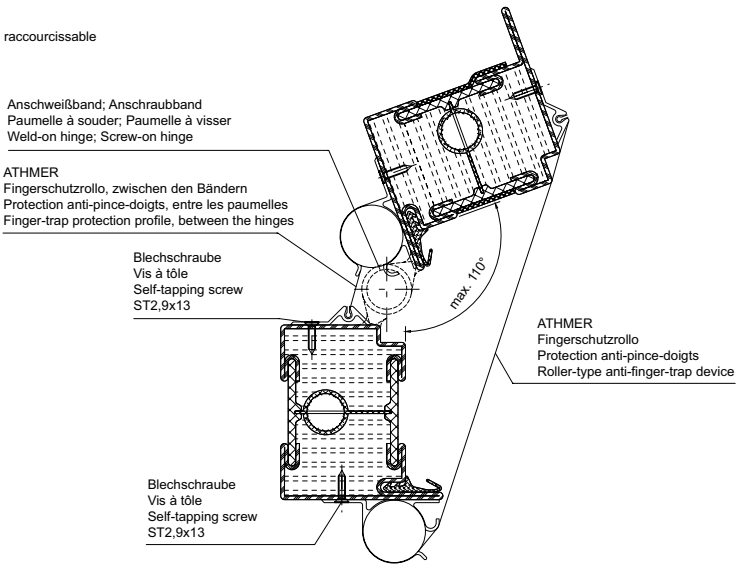

Fingerschutzrollo, Bandgegenseite: (Athmer Fingerschutz NR-25)
Rollsystem-Lieferlänge L = 290 bis 1925mm
Protection anti-pince-doigts, côté opposé à la paumelle:
(protection anti-pince-doigts Athmer NR-25)
Longueur livrée du mécanisme d'enroulement L = 290 à 1'925 mm
Roller-type anti-finger-trap device, handle side: (Athmer finger-trap protection NR-25)

Rollsystem nicht kürzbar !
Mécanisme d'enroulement non raccourcissable!
Roller system cannot be shortened.

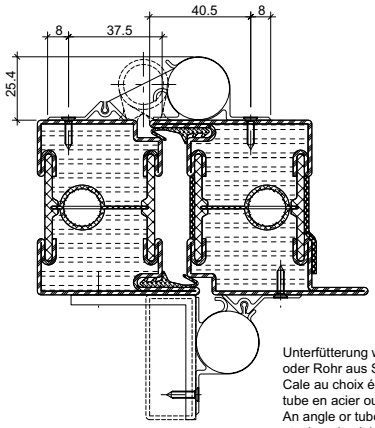

Unterfütterung wahlw. Winkel oder Rohr aus Stahl oder Alu
Cale au choix équerre ou tube en acier ou alu
An angle or tube made from steel or aluminium can also be used for the lining

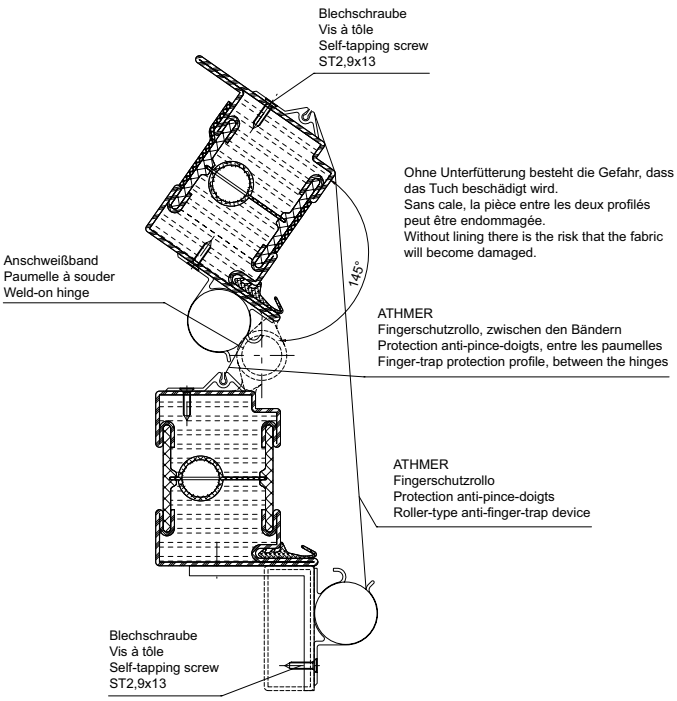

33-0201-E-134

Fingerschutz ATHMER

Fingerschutzrollo, Bandgegenseite:
Rollsystem-Lieferlänge L = 290 bis 1925 mm, Rollsystem nicht kürzbar !
Protection anti-pince-doigts, côté opposé à la paumelle:
Longueur livrée du mécanisme d'enroulement L = 290 à 1'925 mm, mécanisme d'enroulement non raccourcissable!
Roller-type anti-finger-trap device, handle side:
Roller system delivery length L = 290 to 1925 mm, Roller system cannot be shortened.

Fingerschutzrollo, Bandseite zwischen den Bändern:
Rollsystem-Lieferlänge L = 290 bis 1925 mm, Rollsystem nicht kürzbar !
Protection anti-pince-doigts, entre les paumelles:
Longueur livrée du mécanisme d'enroulement L = 290 à 1'925 mm, mécanisme d'enroulement non raccourcissable
Finger-trap protection profile, hinge side, between the hinges:
Roller system delivery length L = 290 to 1925 mm, Roller system cannot be shortened.

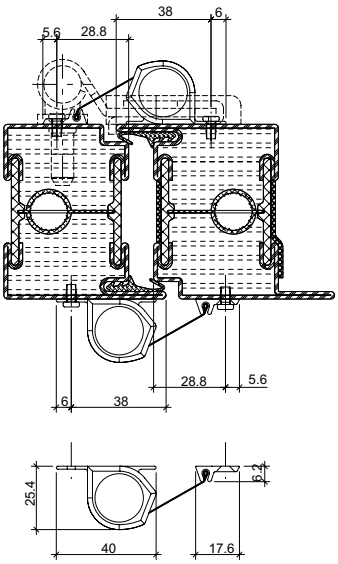

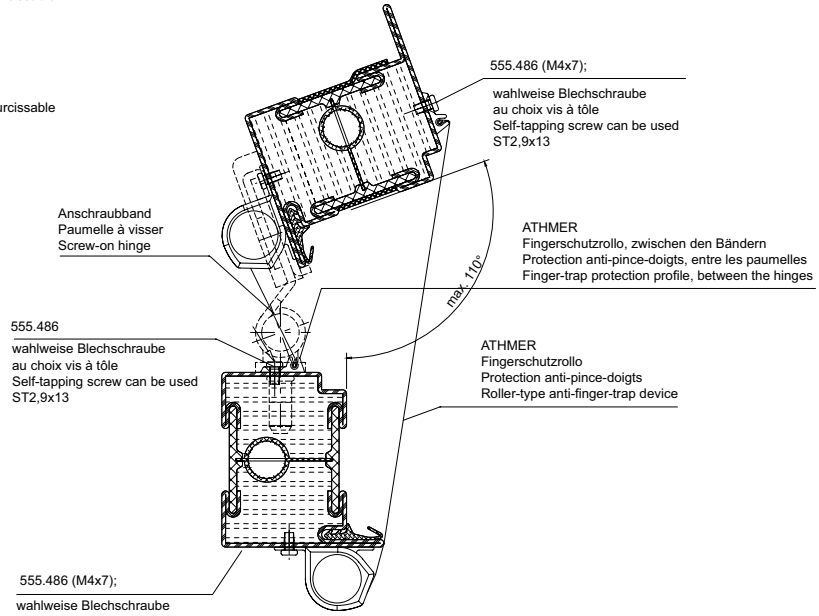

Anti-pince-doigts ATHMER

Fingerschutzrollo, Bandgegenseite: (Athmer Fingerschutz NR-25)
Rollsystem-Lieferlänge L = 290 bis 1925mm
Protection anti-pince-doigts, côté opposé à la paumelle:
(protection anti-pince-doigts Athmer NR-25)
Longueur livrée du mécanisme d'enroulement L = 290 à 1'925 mm
Roller-type anti-finger-trap device, handle side: (Athmer finger-trap protection NR-25)

Rollsystem nicht kürzbar !
Mécanisme d'enroulement non raccourcissable!
Roller system cannot be shortened.

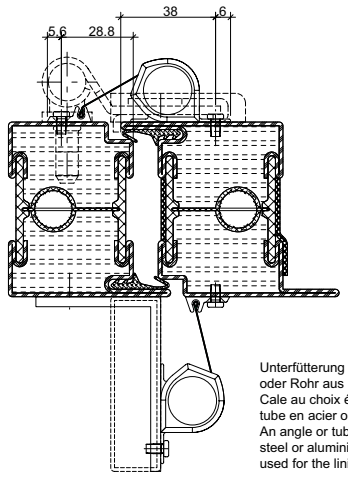

Unterfütterung wahlw. Winkel
oder Rohr aus Stahl oder Alu
Cale au choix équerre ou
tube en acier ou alu
An angle or tube made from
steel or aluminium can also be
used for the lining

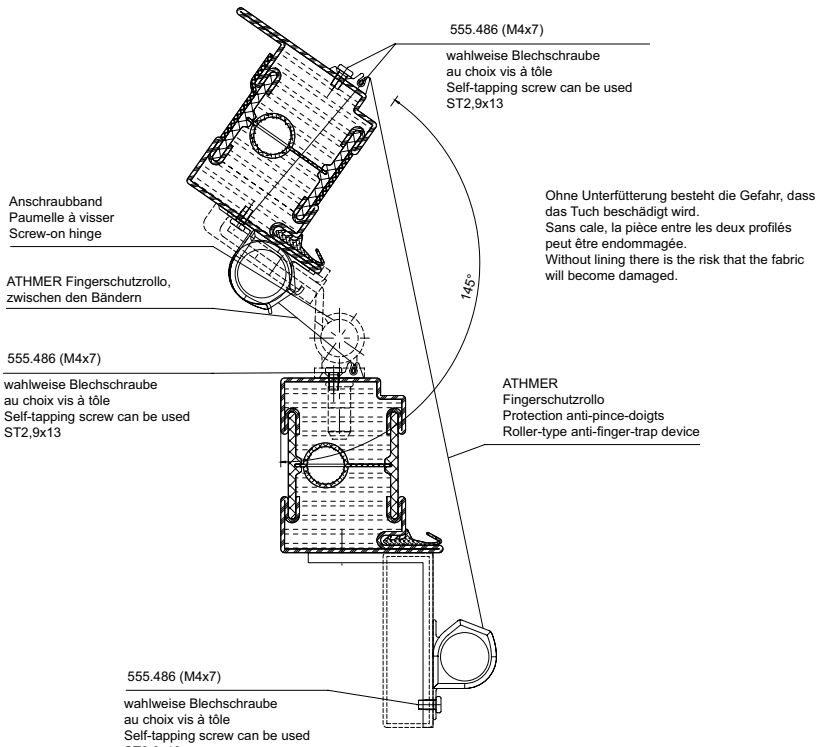

Ohne Unterfütterung besteht die Gefahr, dass das Tuch beschädigt wird.
Sans cale, la pièce entre les deux profilés peut être endommagée.
Without lining there is the risk that the fabric will become damaged.

ATHMER finger-trap protection

33-0201-E-135

ift Rosenheim
Notifizierte Produkt-
zertifizierungsstelle
17-003082-PR01
16.09.2020
17-003082-PR02
17.07.2020
Notified Body 0757

Fingerschutz ATHMER

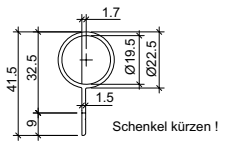

Schutzprofil Athmer BO-23, bandseitig,
zwischen den Bändern: gekürzter Schenkel,
Aluminium, Lieferlänge bis 2000mm
(Standard 1355mm)
Profilé protecteur Athmer BO-23, côté paumelle,
entre ces dernières: prolongation raccourcie,
aluminium, longueur livrée 2'000 mm
(Standard 1'355 mm)
Athmer BO-23 protection device, hinge side,
between the hinges: shortened leg, aluminium,
delivery length to 2000 mm
(1355 mm as standard)

Anti-pince-doigts ATHMER

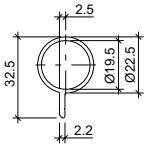

Fingerschutzprofil 407.095,
bandseitig, zwischen den Bändern: Aluminium
Profilé anti-pince-doigts 407.095, côté paumelle,
entre les paumelles: aluminium
Finger-trap protection profile 407.095, hinge side,
between the hinges: aluminium

ATHMER finger-trap protection

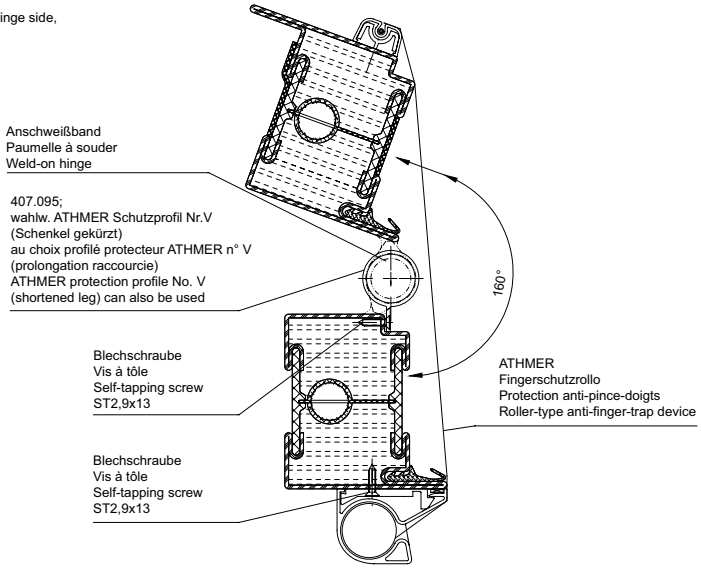

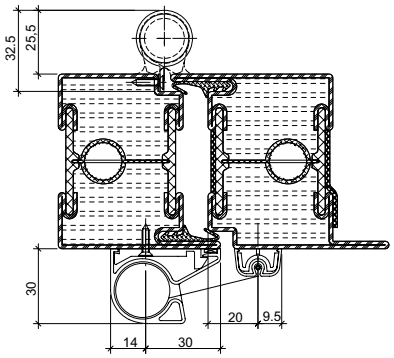

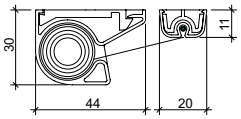

Fingerschutzrollo, Bandgegenseite: (Athmer Fingerschutz NR-30)
Rollsystem-Lieferlänge L = 290 bis 1925mm (2000mm)
Protection anti-pince-doigts, côté opposé à la paumelle:
(protection anti-pince-doigts Athmer NR-30)
Longueur livrée du mécanisme d'enroulement L = 290 à 1'925 mm (2000 mm)
Roller-type anti-finger-trap device, handle side: (Athmer finger-trap protection NR-30)
Roller system delivery length L = 290 to 1925 mm (2000 mm)

Rollsystem nicht kürzbar !
Mécanisme d'enroulement non raccourcissable!
Roller system cannot be shortened.

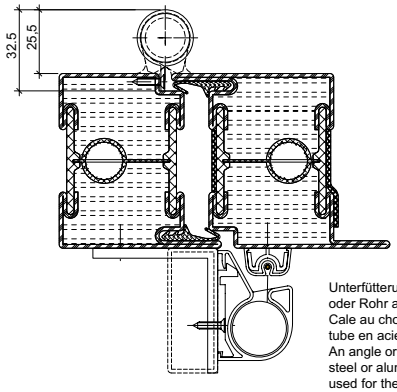

Unterfütterung wahlw. Winkel
oder Rohr aus Stahl oder Alu
Cale au choix équerre ou
tube en acier ou alu
An angle or tube made from
steel or aluminium can also be
used for the lining

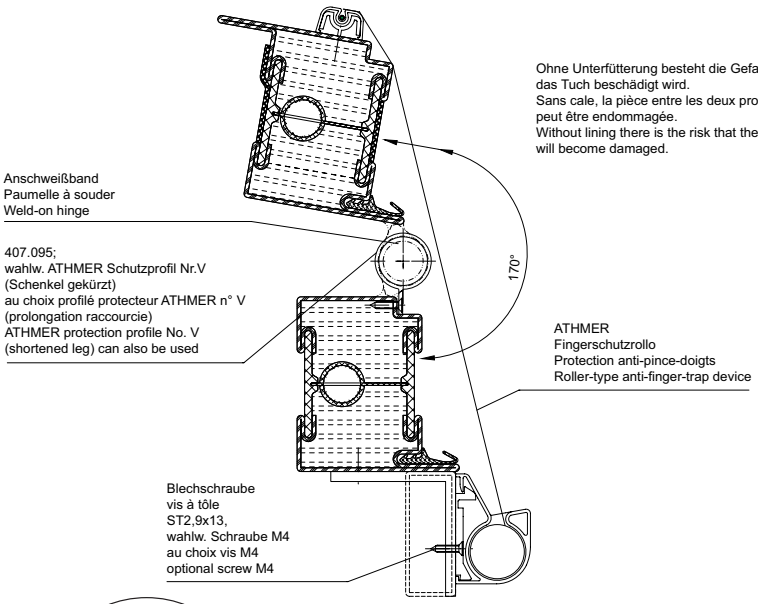

Ohne Unterfütterung besteht die Gefahr, dass
das Tuch beschädigt wird.
Sans cale, la pièce entre les deux profilés
peut être endommagée.
Without lining there is the risk that the fabric
will become damaged.

33-0201-E-136

ift Rosenheim
Notifizierte Produkt-
zertifizierungsstelle
17-003082-PR01
16.09.2020
17-003083-PR01
17.07.2020
Notified Body 0757

Fingerschutz ATHMER

Anti-pince-doigts ATHMER

ATHMER finger-trap protection

Fingerschutzrollo, Bandgegenseite: (Athmer Fingerschutz NR-30)
Rollsystem-Lieferlänge L = 290 bis 1925 mm, Rollsystem nicht kürzbar !
Protection anti-pince-doigts, côté opposé à la paumelle:
(protection anti-pince-doigts Athmer NR-30)
Longueur livrée du mécanisme d'enroulement L = 290 à 1'925 mm, mécanisme d'enroulement non raccourcissable!
Roller-type anti-finger-trap device, handle side: (Athmer finger-trap protection NR-30)
Roller system delivery length L = 290 to 1925 mm, Roller system cannot be shortened.

Fingerschutzrollo, Bandseite zwischen den Bändern:
(Athmer Fingerschutz NR-30) L = 290 bis 1925 mm, Rollsystem nicht kürzbar !
Protection anti-pince-doigts, entre les paumelles:
(protection anti-pince-doigts Athmer NR-30) L = 290 à 1'925 mm, mécanisme d'enroulement non raccourcissable
Finger-trap protection profile, hinge side, between the hinges:
(Athmer finger-trap protection NR-30) L = 290 to 1925 mm, Roller system cannot be shortened.

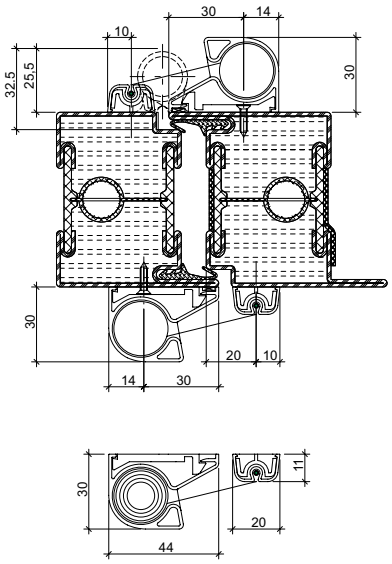

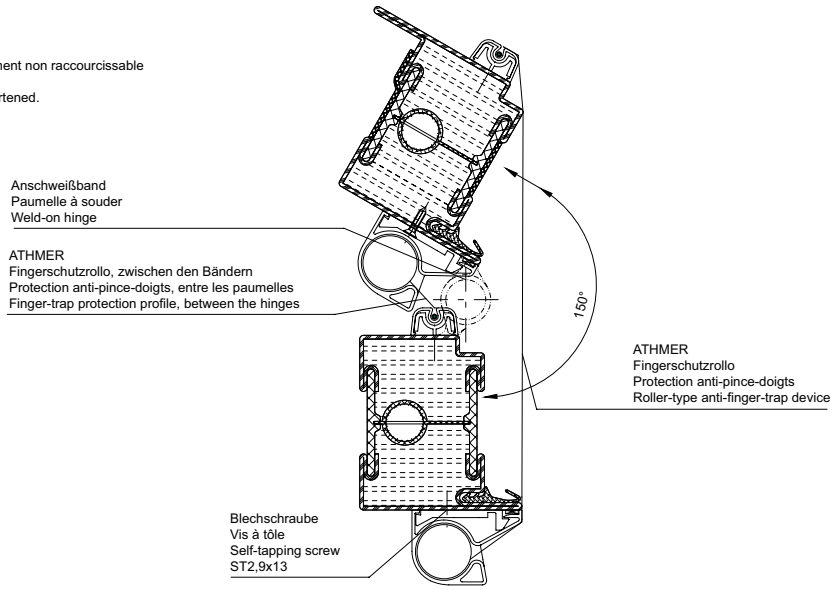

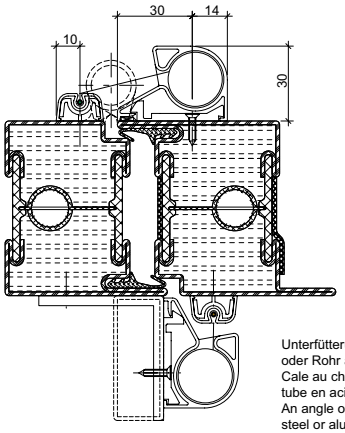

Unterfütterung wahlw. Winkel
oder Rohr aus Stahl oder Alu
Cale au choix équerre ou
tube en acier ou alu
An angle or tube made from
steel or aluminium can also be
used for the lining

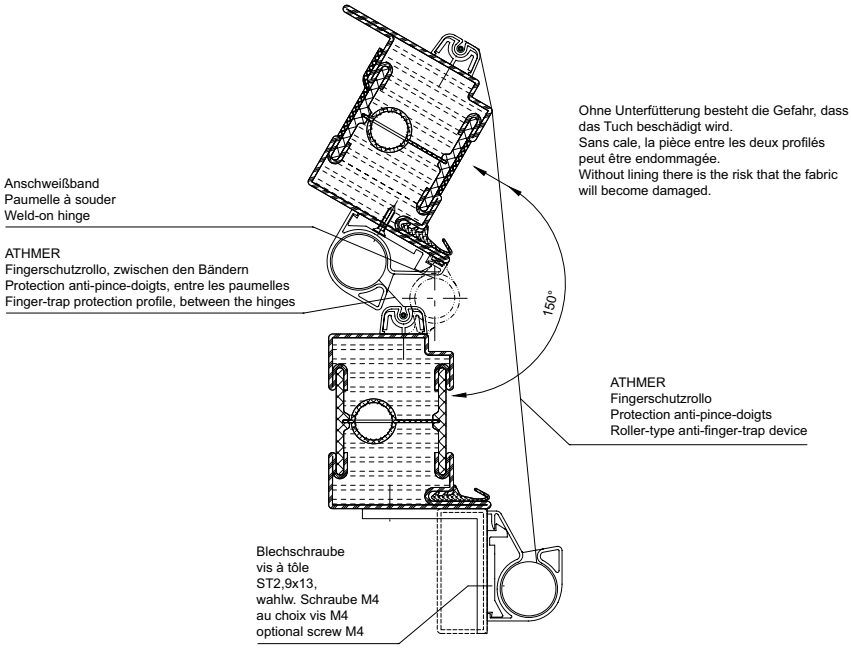

Ohne Unterfütterung besteht die Gefahr, dass das Tuch beschädigt wird.
Sans cale, la pièce entre les deux profilés peut être endommagée.
Without lining there is the risk that the fabric will become damaged.

33-0201-E-137

ift Rosenheim
Notifizierte Produktzertifizierungsstelle
17-003082-PR01
16.09.2020
17-003082-PR02
17.07.2020
Notified Body 0757

Fingerschutz ATHMER

Anti-pince-doigts ATHMER

ATHMER finger-trap protection

Fingerschutzrollo, Bandgegenseite: (Athmer Fingerschutz NR-30)
Rollsystem-Lieferlänge L = 290 bis 1925 mm (2000 mm), Rollsystem nicht kürzbar !
Protection anti-pince-doigts, côté opposé à la paumelle:
(protection anti-pince-doigts Athmer NR-30)
Longueur livrée du mécanisme d'enroulement L = 290 à 1'925 mm (2000 mm),
mécanisme d'enroulement non raccourcissable!
Roller-type anti-finger-trap device, handle side: (Athmer finger-trap protection NR-30)
Roller system delivery length L = 290 to 1925 mm (2000 mm), Roller system cannot be shortened.

Fingerschutzrollo, Bandseite zwischen den Bändern:
(Athmer Fingerschutz NR-30) L = 290 bis 1925 mm, Rollsystem nicht kürzbar !
Protection anti-pince-doigts, entre les paumelles:
(protection anti-pince-doigts Athmer NR-30) L = 290 à 1'925 mm, mécanisme d'enroulement non raccourcissable
Finger-trap protection profile, hinge side, between the hinges:
(Athmer finger-trap protection NR-30) L = 290 to 1925 mm, Roller system cannot be shortened.

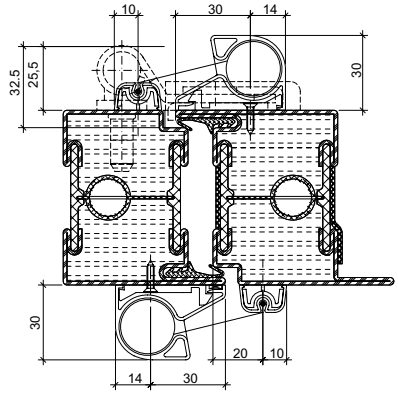

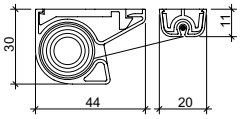

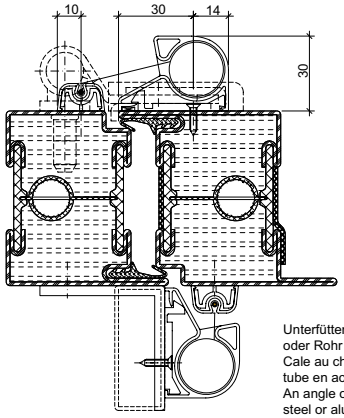

Unterfütterung wahlw. Winkel
oder Rohr aus Stahl oder Alu
Cale au choix équerre ou
tube en acier ou alu
An angle or tube made from
steel or aluminium can also be
used for the lining

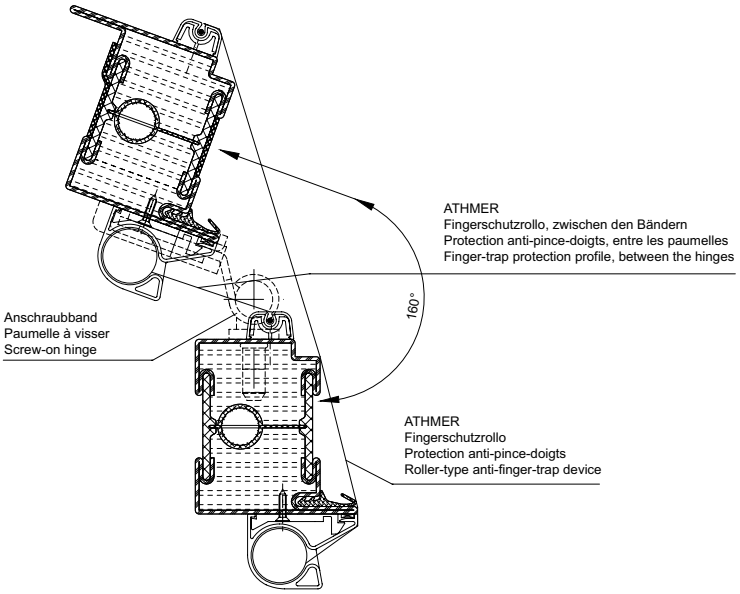

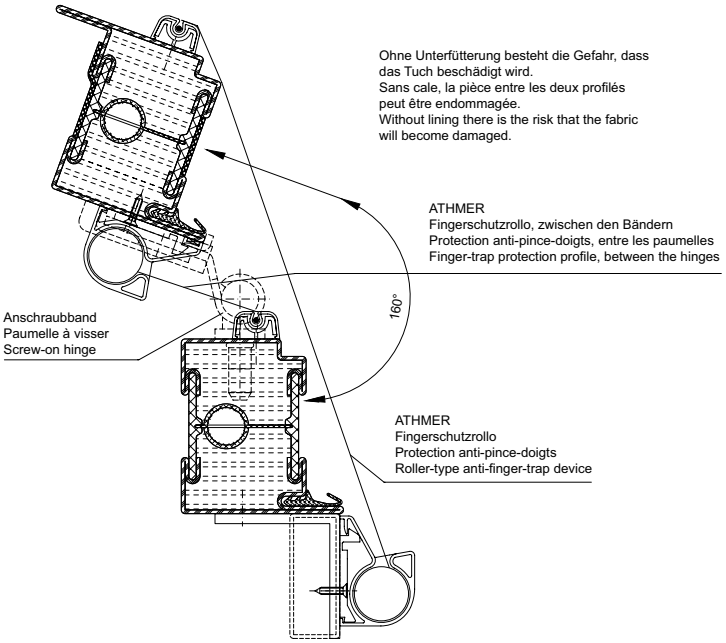

33-0201-E-138

ift Rosenheim
Notifizierte Produkt-
zertifizierungsstelle
17-003082-PR01
16.09.2020
17-003082-PR02
17.07.2020
Notified Body 0757

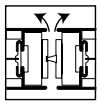

Beschlageinbau

Montage des ferrures

Installation of fittings

5-298

Alle Ausführungen dieser Dokumentation haben wir sorgfältig und nach bestem Wissen zusammengestellt. Wir können aber keine Verantwortung für die Benutzung der vermittelten Vorschläge und Daten übernehmen.
Wir behalten uns technische Änderungen ohne Vorankündigung vor.

Nous avons apporté le plus grand soin à l'élaboration de cette documentation. Cependant, nous déclinons toute responsabilité pour l'utilisation faite de nos propositions et de nos données.
Nous nous réservons le droit de procéder à des modifications techniques sans préavis.

All the information contained in this documentation is given to the best of our knowledge and ability. However, we decline all responsibility for the use made of these suggestions and data.
We reserve the right to effect technical modifications without prior warning.

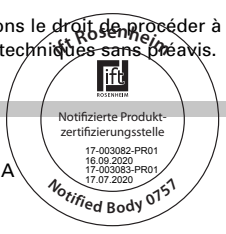

Basculeschloss 555.908

Bascule à mortaiser

Rebate lever bolt

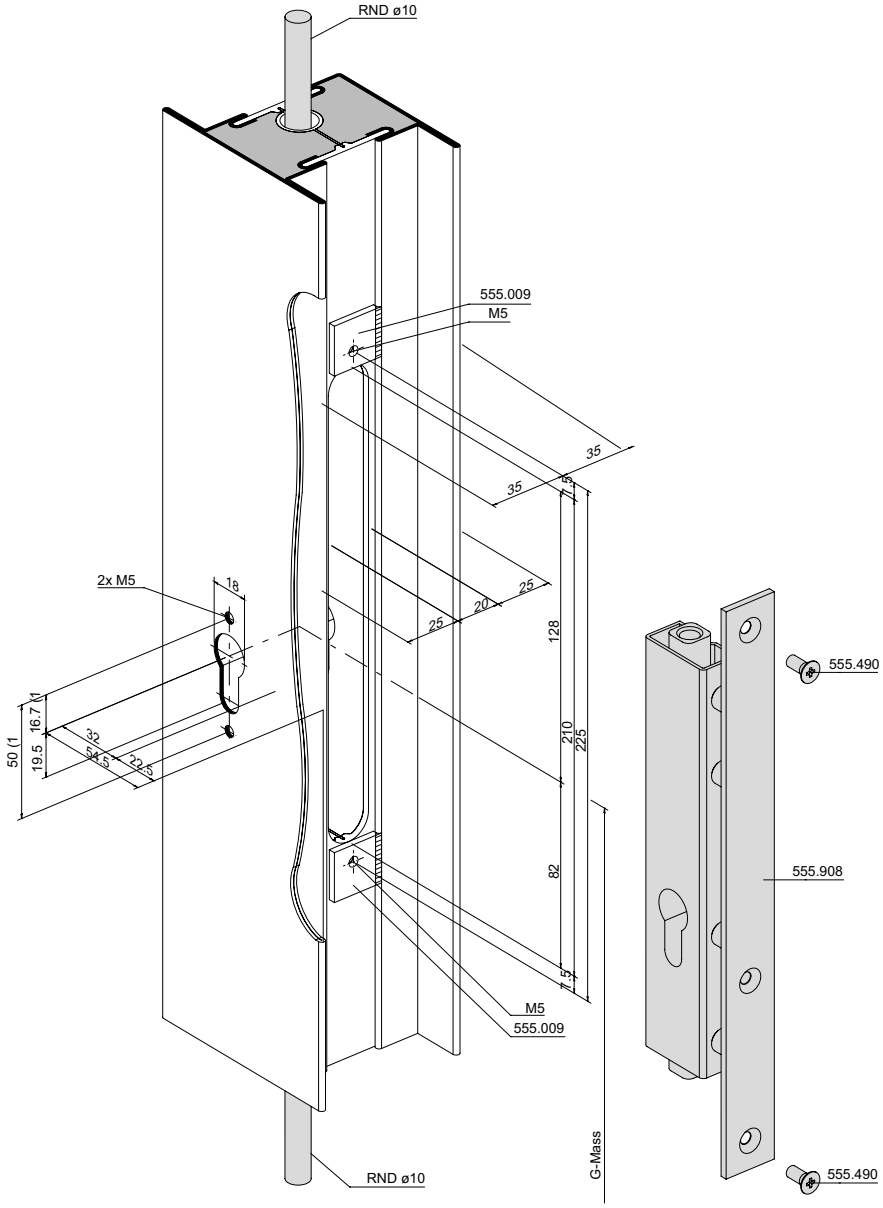

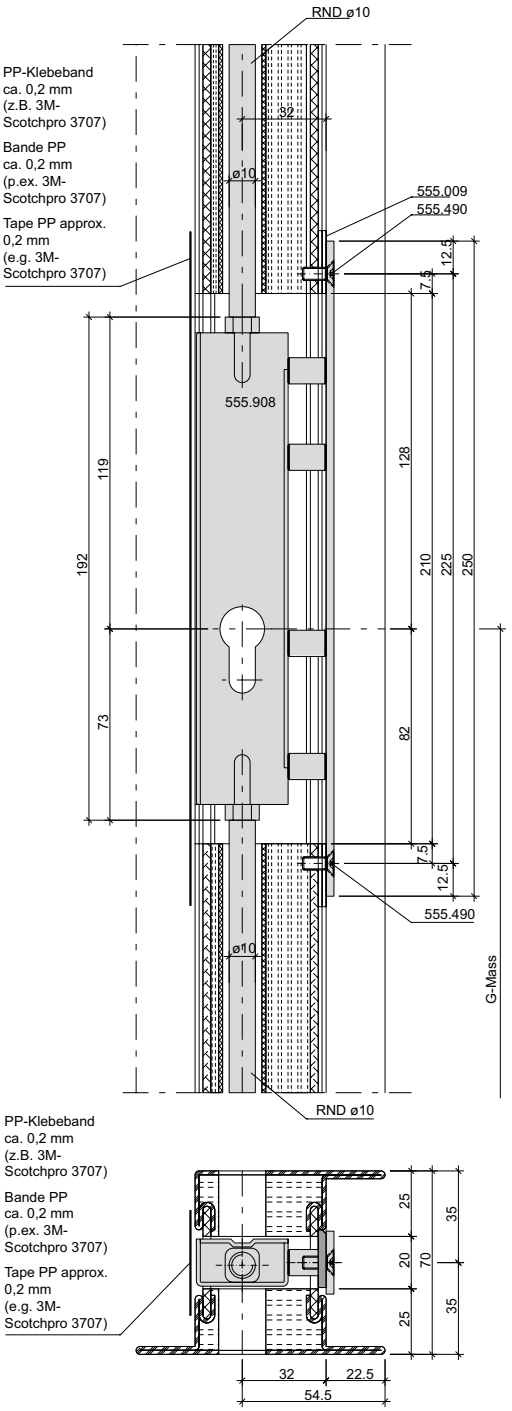

1) Achtung: Bohrabstände überprüfen! Je nach Rosetten-Fabrikat unterschiedliche Masse.

1) Attention: Vérifier les écarts de perçage! Dimensions différentes enfonction du type de rosace.

1) Important: Check spacing of drill holes! Different dimensions, depending on the rosette manufacturer.

ift Rosenheim
Notifizierte Produktzertifizierungsstelle
17-003082-PR01
16.09.2020
17-003082-PR02
17.07.2020
Notified Body 0757

Schliessblech 555.475 **Gâche de fermeture 555.475** **Strike plate 555.475**

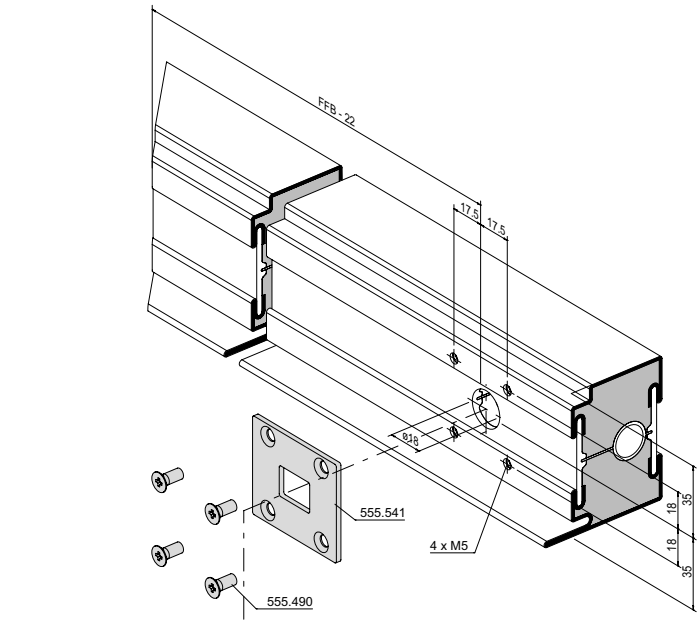

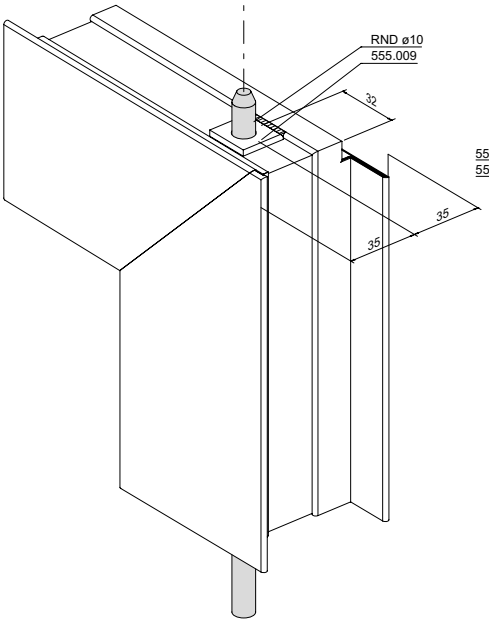

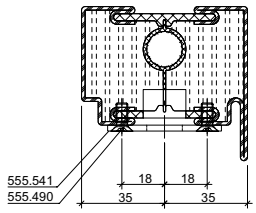

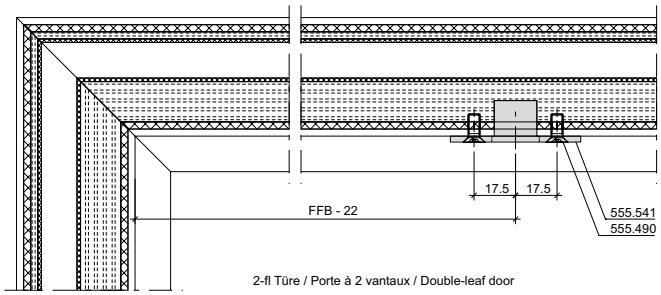

2-fl Türe / Porte à 2 vantaux / Double-leaf door

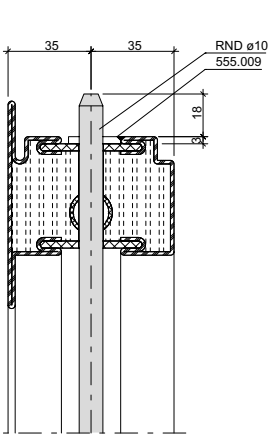

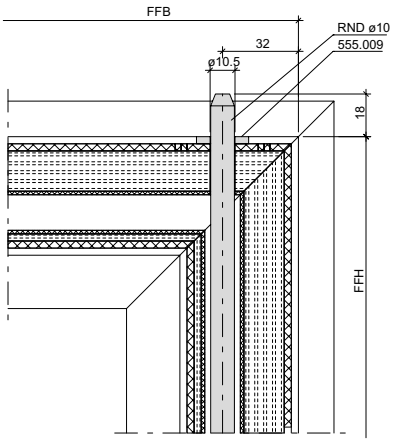

Schliessblech 555.475 **Gâche de fermeture 555.475** **Strike plate 555.475**

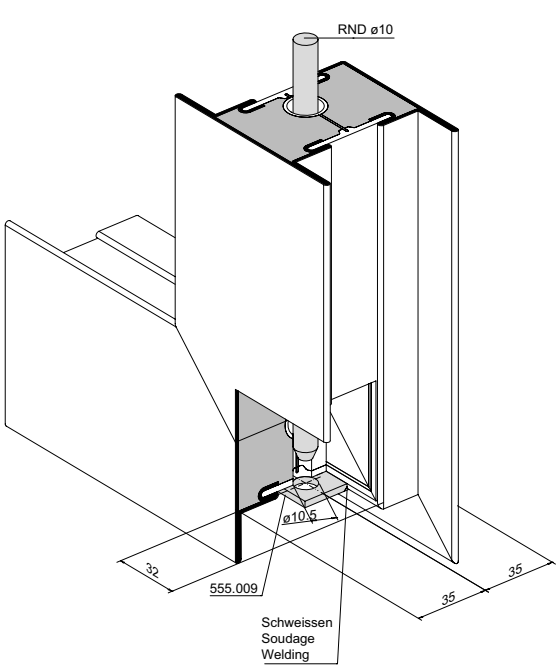

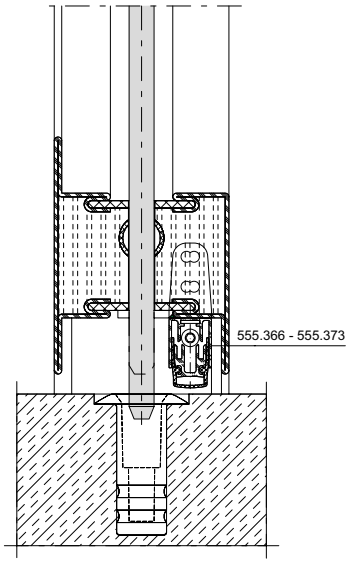

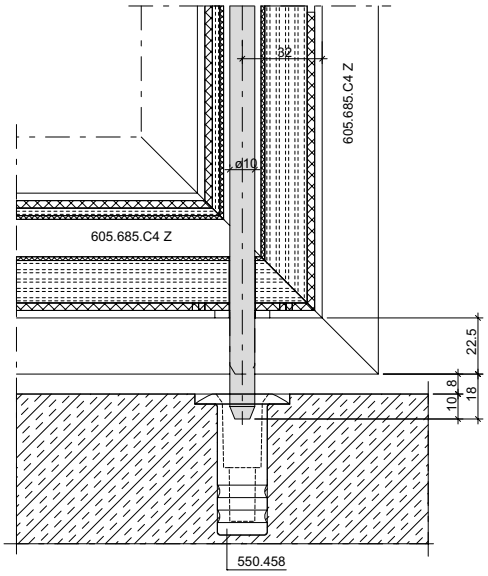

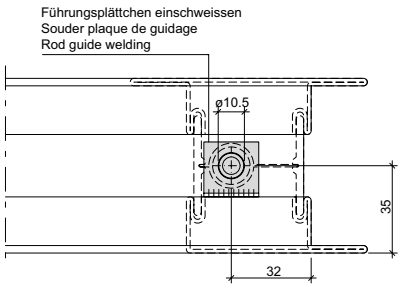

ift Rosenheim
Notifizierte Produkt-zertifizierungsstelle
17-003082-PR01
16.09.2020
17-003082-PR02
17.07.2020
Notified Body 0757

JANSEN

Brandschutzplatte 452.324 und Bürstendichtung 455.486 bei zweiflügeligen Türen

Panneau coupe-feu 452.324 et joint brosse 455.486 pour portes à deux vantaux

Fire-resistant panel 452.324 and brush seal 455.486 for double-leaf doors

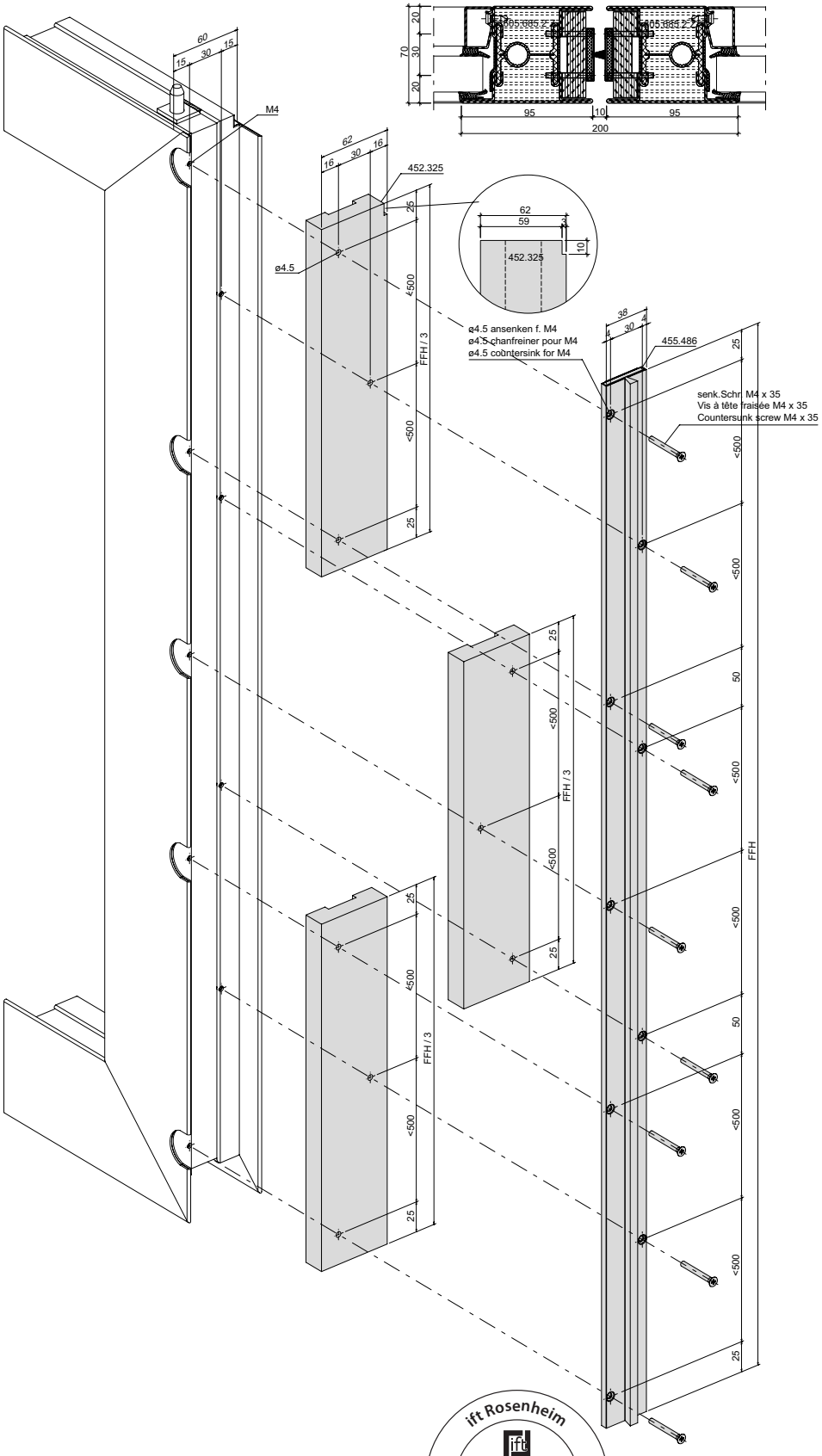

ift Rosenheim
Notifizierte Produktzertifizierungsstelle
17-003082-PR01
16.09.2020
17-003083-PR01
17.07.2020
Notified Body 0757

EI60 S_a

Brandschutzplatte 452.324 und Bürstendichtung 455.486 bei zweiflügeligen Türen

Panneau coupe-feu 452.324 et joint brosse 455.486 pour portes à deux vantaux

Fire-resistant panel 452.324 and brush seal 455.486 for double-leaf doors

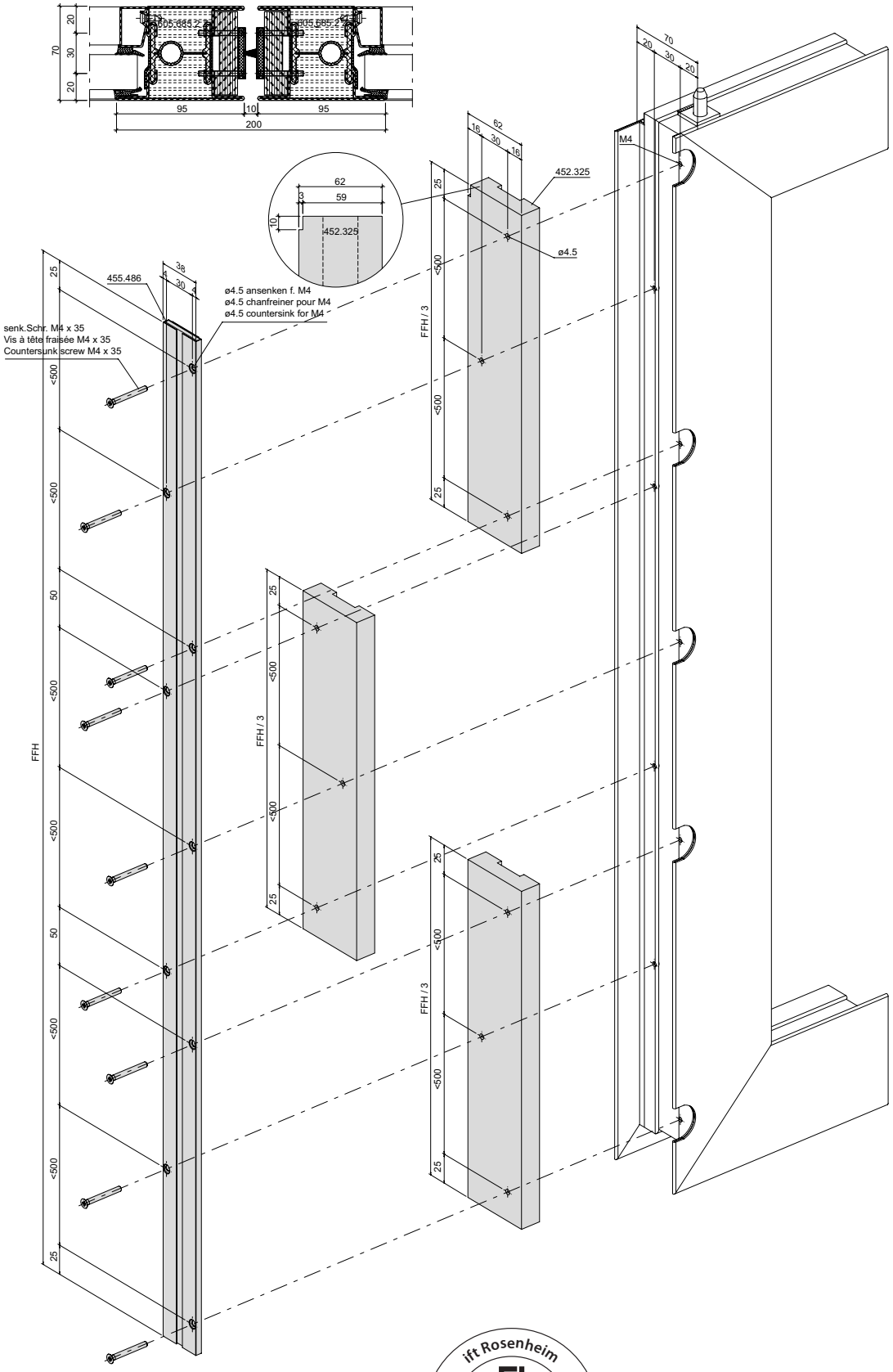

Automatische Senkdichtung 555.366 bis 555.373 Gangflügel

Joint seuil automatique 555.366 à 555.373 Vantail de service

Automatic drop seal 555.366 to 555.373 Access leaf

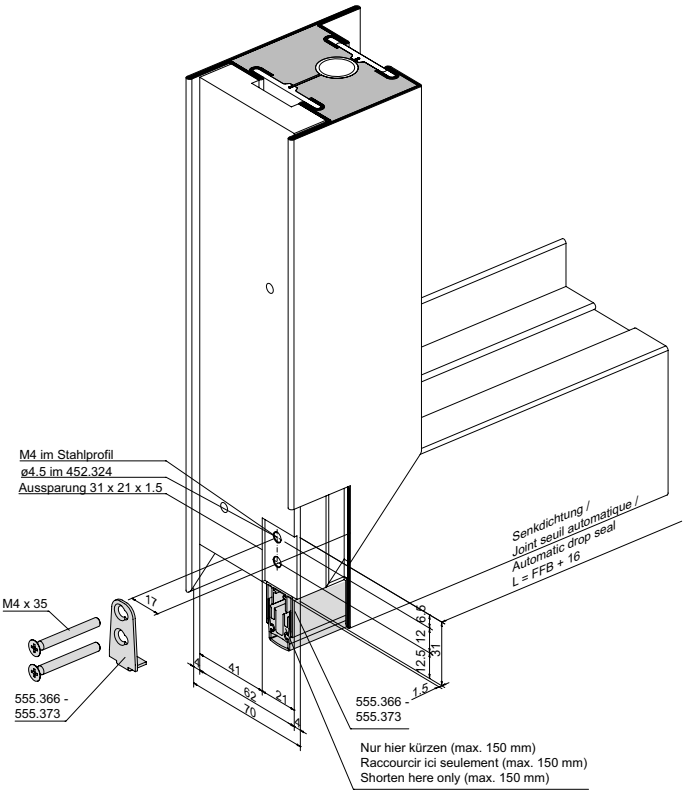

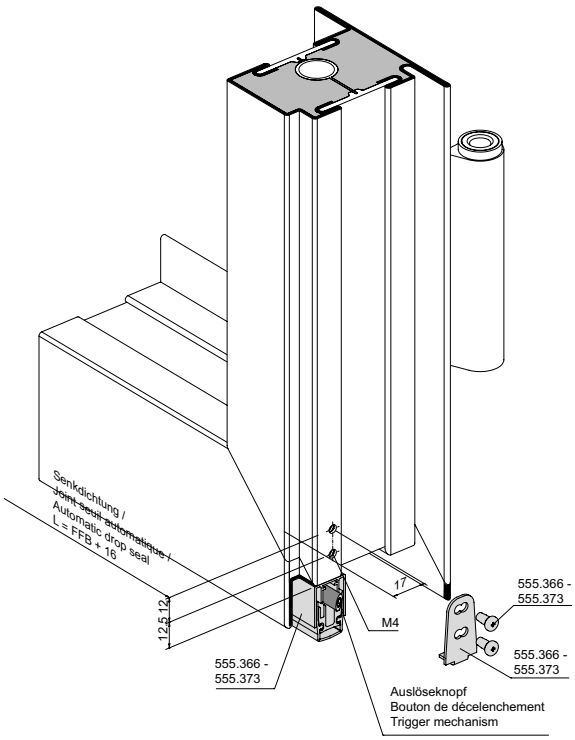

Ansicht von unten
Vue d'en bas
View from below

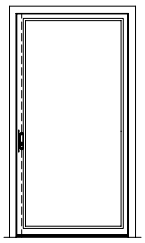

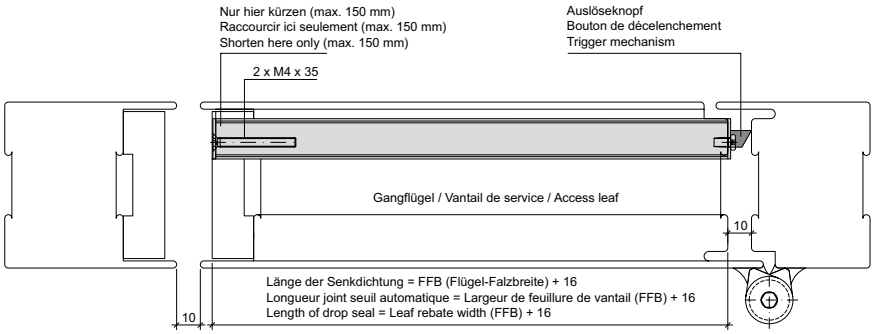

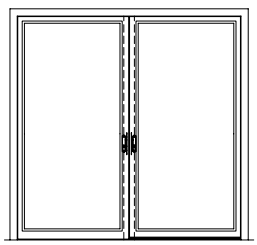

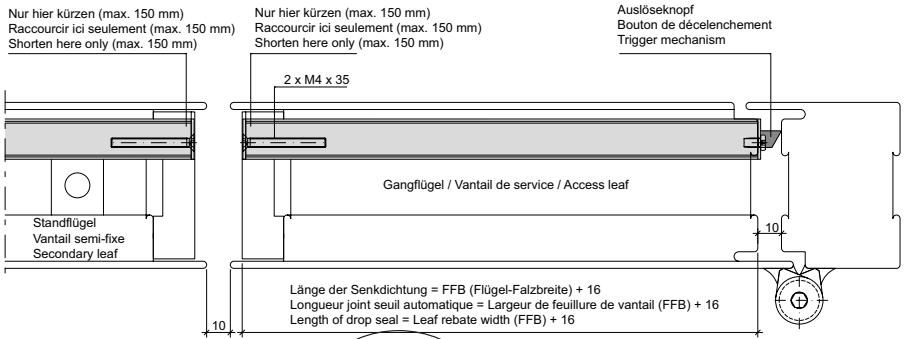

ift Rosenheim
Notifizierte Produktzertifizierungsstelle
17-003082-PR01
16.09.2020
17-003083-PR01
17.07.2020
Notified Body 0757

Automatische Senkdichtung
555.366 bis 5555.373
Gangflügel

Joint seuil automatique
555.366 à 555.373
Vantail de service

Automatic drop seal
555.366 to 555.373
Access leaf

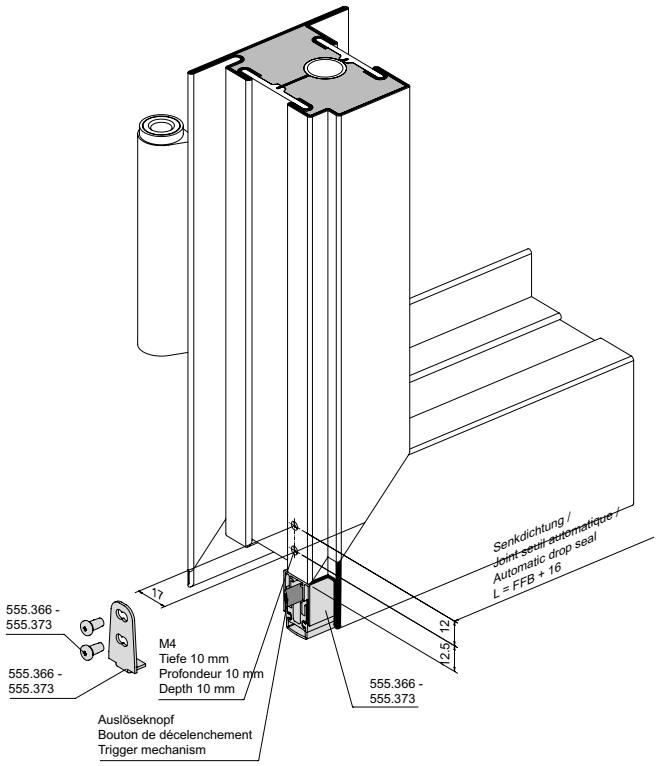

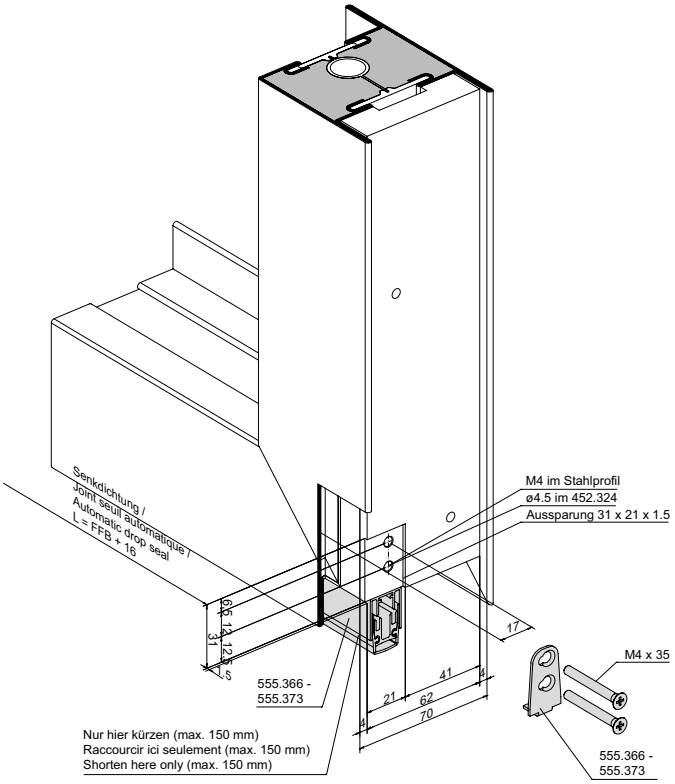

Ansicht von unten
Vue d'en bas
View from below

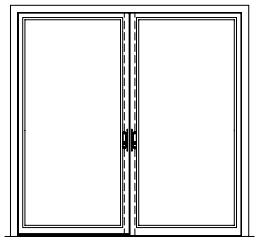

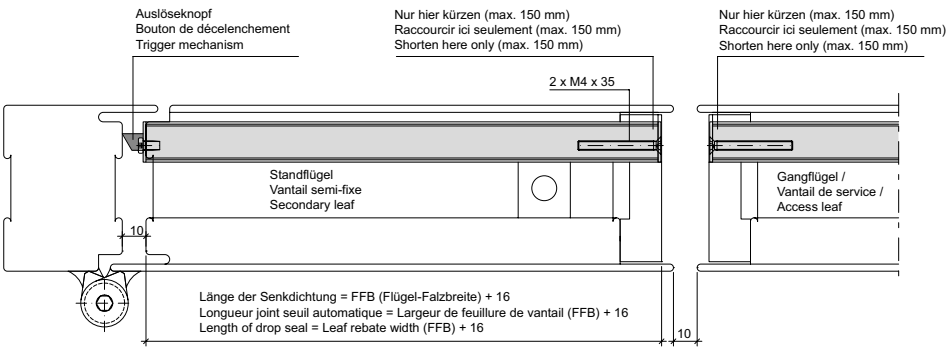

ift Rosenheim
Notifizierte Produktzertifizierungsstelle
17-003082-PR01
16.09.2020
17-003082-PR02
17.07.2020
Notified Body 0757

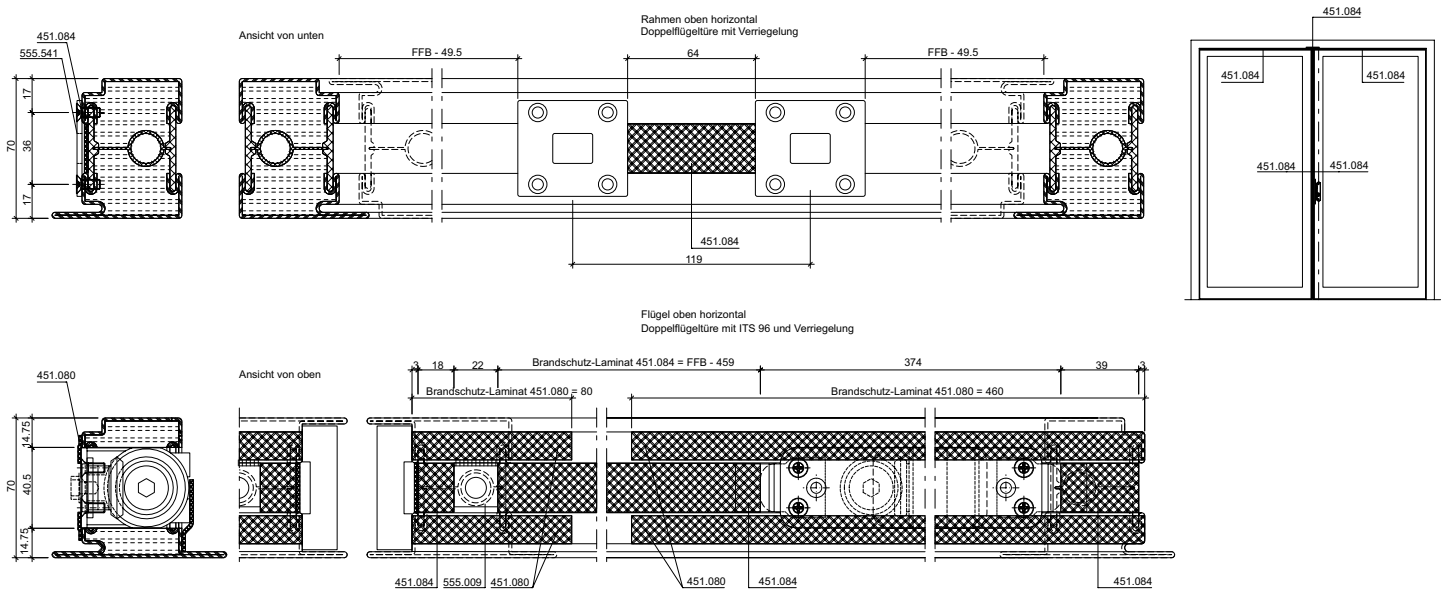

ift Rosenheim
Notifizierte Produkt-
zertifizierungsstelle
17-003082-PR01
16.09.2020
17-003083-PR01
17.07.2020
Notified Body 0757

ift Rosenheim
Notifizierte Produkt-
zertifizierungsstelle
17-003082-PR01
16.09.2020
17-003082-PR02
17.07.2020
Notified Body 0757

Änderungsliste ATD Janisol C4 Türen

Code A = Änderungen
Code E = Ergänzungen
Code R = Redaktionelle Korrektur
Code T = Technische Korrektur

Version 09/2020
Artikelnummer 593.079

Liste de modifications DTA Janisol C4 portes

Code A = Modifications
Code E = Compléments
Code R = Correction rédactionnelle
Code T = Correction technique

Version 09/2020
Numéro d'article 593.079

Amendment list for ATD Janisol C4 doors

Code A = Modifications
Code E = Supplements
Code R = Editorial correction
Code T = Technical correction

Version 09/2020
Item number 593.079

Seite Page Page	Code Code Code	Datum Date Date	Erläuterung Explication Explanation
Generell **Partout** **General**	T	09/2020	Schraube Art 555.490 mit Schraube Torx Art. 557.249 ersetzt Vis art. 555.490 remplacée par vis Torx art. 557.249 Screw 555.490 replaced with Torx screw 557.249
Generell **Partout** **General**	R	09/2020	Werkstoff der Profile neu in Z Matériau des profilés désormais en Z Profile materials now in Z
3C 0-2	R	09/2020	Logos für neue Anwendungen eingefügt (Turnhallentüre, Einbruchhemmende Türe mit Antipanik, Pendeltüre, Türe ohne Falle, Standard inkl. Gegentakttüre, Zellentüre) Logos ajoutés pour nouvelles applications (porte de gymnase, porte anti-effraction avec antipanique, porte battante, porte sans pêne, standard y compris porte push-pull, porte de cellule) Logos added for new applications (gym doors, burglar-resistant doors with anti-panic locks, swing doors, doors without latchbolts, standard doors incl. push-pull doors, cell doors)
3C 1-18	T	09/2020	Winkelkonturglasleisten in GV-GC gestrichen, werden schnellst möglich mit verzinkter Variante ersetzt. Parcloses à contour angulaire en GV-GC supprimées, seront remplacées le plus rapidement possible par une variante galvanisée. Angled glazing beads coated in GV-GC, will be replaced with galvanised variants as soon as possible.
3C 1-28 bis 1-53 **3C 1-28 à 1-53** **3C 1-28 to 1-53**	T	09/2020	Beschläge-Überischt angepasst (neue Anwendungen, verbesserte optische Darstellung) Aperçu des ferrures adapté (nouvelles applications, présentation visuelle améliorée) Overview of coatings amended (new applications, improved visual display)
3C 1-70	T	09/2020	Bodenhülse Art. 555.497 eingefügt Douille de sol art. 555.497 ajoutée Ground sleeve 555.497 added
3C 1-94	T	09/2020	Schaltkontakt Art 555.935 eingefügt Contact de commutation art. 555.935 ajouté Switch contact 555.935 added
3C 1-103	R	09/2020	Artikel 555.690 und Artikel 555.693 wurden mit Zusatztext versehen (Anwendung mit Freilauftürschliesser) Article 555.690 et article 555.693 avec texte supplémentaire (application avec ferme-porte débrayable) Items 555.690 and 555.693 have been provided with additional text (use with free-swinging door closer)

Änderungsliste ATD Janisol C4 Türen

Code A = Änderungen
Code E = Ergänzungen
Code R = Redaktionelle Korrektur
Code T = Technische Korrektur

Version 09/2020
Artikelnummer 593.079

Liste de modifications DTA Janisol C4 portes

Code A = Modifications
Code E = Compléments
Code R = Correction rédactionnelle
Code T = Correction technique

Version 09/2020
Numéro d'article 593.079

Amendment list for ATD Janisol C4 doors

Code A = Modifications
Code E = Supplements
Code R = Editorial correction
Code T = Technical correction

Version 09/2020
Item number 593.079

Seite Page Page	Code Code Code	Datum Date Date	Erläuterung Explication Explanation
3C 1-104	T	09/2020	Artikel 597.544 entfernt, nicht mehr erforderlich Article 597.544 supprimé, plus obligatoire Item 597.544 removed – no longer required
3C 1-114	T	09/2020	Zusatzvermerk für den Einsatz von Mechatronikzylindern und Betätigungsvorrichtungen, sowie Feststellvorrichtungen eingefügt Mention supplémentaire pour l'utilisation de cylindres mécatroniques, de dispositifs d'actionnement et de dispositifs d'arrêt ajoutée Additional comment for the use of mechatronic cylinders, operating mechanisms and locking devices added
3C 1-128-130	T	09/2020	Artikel für die Glasfalzbelüftung eingefügt, Art. 407.001, 407.002, 407.004, 407.008, 407.009, 400.859, 450.050, 450.051, 450.070, 450.042, 450.043, 450.052, 450.047, 450.049, 450.055 Articles pour aération des feuillures à verre ajoutés, art. 407.001, 407.002, 407.004, 407.008, 407.009, 400.859, 450.050, 450.051, 450.070, 450.042, 450.043, 450.052, 450.047, 450.049, 450.055 Items for glazing rebate ventilation added – items 407.001, 407.002, 407.004, 407.008, 407.009, 400.859, 450.050, 450.051, 450.070, 450.042, 450.043, 450.052, 450.047, 450.049, 450.055
3C 1-131	T	09/2020	Artikel für Pendeltüre eingefügt, Brandschutzeinlage Art. 452.325, Bürstendichtung Art. 455.486, Treibriegelschloss Art. 555.908 Articles pour porte battante ajoutés, élément coupe-feu art. 452.325, joint brosse art. 455.486, serrure contre-bascule art. 555.908 Items for swing doors added – fire-resistant liner 452.325, brush seal 455.486, drive bolt lock 555.908
3C 1-133	T	09/2020	Schraube Art. 557.166 und Schraube Art. 557.311 eingefügt Vis art. 557.166 et vis art. 557.311 ajoutés Screws 557.166 and 557.311 added
3C 1-134	T	09/2020	Schraube Art. 550.009 und Schraube Art. 555.498 eingefügt Vis art. 550.009 et vis art. 555.498 ajoutés Screws 550.009 and 555.498 added
3C 1-141	R	09/2020	Drehhilfe Art. 499.518, Wartungskoffer Art. 499.650 eingefügt Aide au vissage art. 499.518, mallette de maintenance art. 499.650 ajoutés Twist aid 499.518 and Maintenance kit 499.650 added
3C 1-143	R	09/2020	Schraubklingen Art. 499.012 bis Art. 499.014 eingefügt Lames de vissage art. 499.012 à art. 499.014 ajoutées Screw knives 499.012 to 499.014 added"

Änderungsliste ATD Janisol C4 Türen

Code A = Änderungen
Code E = Ergänzungen
Code R = Redaktionelle Korrektur
Code T = Technische Korrektur

Version 09/2020
Artikelnummer 593.079

Liste de modifications DTA Janisol C4 portes

Code A = Modifications
Code E = Compléments
Code R = Correction rédactionnelle
Code T = Correction technique

Version 09/2020
Numéro d'article 593.079

Amendment list for ATD Janisol C4 doors

Code A = Modifications
Code E = Supplements
Code R = Editorial correction
Code T = Technical correction

Version 09/2020
Item number 593.079

Seite Page Page	Code Code Code	Datum Date Date	Erläuterung Explication Explanation
3C 1-145	R	09/2020	Dichtungsschere Art. 499.425 eingefügt Ciseaux à joints art. 499.425 ajoutés Gasket-cutting shears 499.425 added
3C 1-146	R	09/2020	Senker Art. 499.328 eingefügt Fraise art. 499.328 ajoutée Counterbore 499.328 added
3C 1-147	T	09/2020	Neugestaltung der Schlossliste Réorganisation de la liste de serrures Reorganisation of the lock list
3C 2-1	R	09/2020	Anpassung des Inhaltsverzeichnisses (Verschieben der Verglasungsvarianten, wir neu nach Gläser und Füllungen gezeigt) Adaptation de la table des matières (déplacement des variantes de vitrages, viennent désormais après les vitrages et remplissages) Amendment of the table of contents (moving of glazing variants, now displayed according to glass and fillings)
3C 2-7	R	09/2020	Anpassung der Typenübersicht, neu auch verblecht Adaptation de l'aperçu des types, nouveau : modèles tôlés Amendment of the type overview, now also with sheet metal
3C 2-8 bis 2-10 **3C 2-8 à 2-10** **3C 2-8 to 2-10**	T	09/2020	Anpassung der Darstellung der Elementgrössen, neu mit verblechter Türe und Türe ohne Schloss Adaptation de la représentation des tailles d'éléments, désormais avec porte tôlée et porte sans serrure Amendment of the way in which element sizes are displayed, now with sheet metal doors and doors without a lock
3C 2-18 bis 2-24 **3C 2-18 à 2-24** **3C 2-18 to 2-24**	T	09/2020	Anpassung der Glastabellen (neuer Hersteller Pyroguard und Polflam) Adaptation des tableaux de vitrages (nouveaux fabricants Pyroguard et Polflam) Amendment of the glass tables (new manufacturers: Pyroguard and Polflam)
3C 2-31	T	09/2020	Einfügen der Füllungen für reine Rauchschutzanwendungen Ajout des remplissages pour applications purement de protection contre la fumée Addition of the fillings for solely smoke protection applications
3C 2-33	T	09/2020	Anpassung der Befestigungsabstände der Glasleisten Adaptation des distances de fixation des parcloses Amendment of the mounting distances for glazing beads

Änderungsliste ATD Janisol C4 Türen

Code A = Änderungen
Code E = Ergänzungen
Code R = Redaktionelle Korrektur
Code T = Technische Korrektur

Version 09/2020
Artikelnummer 593.079

Liste de modifications DTA Janisol C4 portes

Code A = Modifications
Code E = Compléments
Code R = Correction rédactionnelle
Code T = Correction technique

Version 09/2020
Numéro d'article 593.079

Amendment list for ATD Janisol C4 doors

Code A = Modifications
Code E = Supplements
Code R = Editorial correction
Code T = Technical correction

Version 09/2020
Item number 593.079

Seite Page Page	Code Code Code	Datum Date Date	Erläuterung Explication Explanation
3C 2-43	T	09/2020	Anpassung der Wanddicke bei Massivbauwänden und Ergänzung bei Leichtbauwänden Adaptation de l'épaisseur des cloisons massives et complément pour les cloisons légères Amendment of the wall thickness in solid structure walls and addition of the information for lightweight construction walls
3C 2-104	R	09/2020	Seiten zum Differenzklimaverhalten eingefügt Pages ajoutées sur la résistance aux changements de température Pages on different climate properties added
3C 3-96-114	T	09/2020	Schnitte der verblechten Türe eingefügt Découpes des portes tôlées ajoutées Sectional drawings for sheet metal doors added
3C 3-131-138	T	09/2020	Schnitte Tür ohne Falle eingefügt Découpes porte sans pêne ajoutées Sectional drawings for doors without latchbolts added
3C 4-11	T	09/2020	Wandanschluss eingefügt, durchgehender Putz beim Anschluss Raccord mural ajouté, crépi continu au niveau du raccord Wall socket added, comprehensive plastering with the socket
3C 5-98	T	09/2020	Einbauzeichnung des Riegeschaltkontakts 555.935 eingefügt Schéma d'installation du contact de commutation de pêne 555.935 ajouté Installation drawing for bolt switch contact 555.935 added
3C 5-150 bis 5-195 **3C 5-150 à 5-195** **3C 5-150 to 5-195**	T	09/2020	Überarbeitung der Einbauzeichnungen von Türschliessern und Drehtürantrieben Révision des schémas d'installation de ferme-portes et d'entraînements de porte tournante Revision of the installation drawings of door closers and automatic door openers
3C 5-255-286	T	09/2020	Verblechte Türe eingefügt Porte tôlée ajoutée Sheet metal doors added
3C 5-295-304	T	09/2020	Türe ohne Falle eingefügt Porte sans pêne ajoutée Doors without latchbolts added