Janisol C4 EI60/EI90

Lieferprogramm und Beschlageinbau

Janisol C4 EI60/EI90

Programme de livraison et montage des ferrures

Janisol C4 EI60/EI90

Sales range and installation of fittings

JANSEN
Steel Systems

Systemübersicht | **Sommaire du système** | **Summary of system** **2**

Systembeschrieb
Zulassungen
Typenübersicht

Description du système
Homologations
Sommaire des types

System description
Authorisations
Summary of types

Profilsortiment | **Assortiment de profilé** | **Range of profiles** **12**

Profile im Massstab 1:1
Glasleistenübersicht

Profilés à l'échelle 1:1
Sommaire des parcloses

Profiles in scale 1:1
Summary of glazing beads

Zubehör | **Accessoires** | **Accessories** **27**

Zubehör
Verglasungsvarianten
Beschläge

Accessoires
Variantes de vitrage
Ferrures

Accessories
Alternative glazings
Fittings

Beispiele EI60 | **Exemples EI60** | **Examples EI60** **94**

Schnittpunkte
Anwendungsbeispiele
Glasleisten-Varianten

Coupe de détails
Exemples d'application
Variantes de parcloses

Section details
Examples of applications
Glazing bead options

Beispiele EI90 | **Exemples EI90** | **Examples EI90** **108**

Schnittpunkte
Anwendungsbeispiele
Glasleisten-Varianten

Coupe de détails
Exemples d'application
Variantes de parcloses

Section details
Examples of applications
Glazing bead options

Konstruktionsdetails Anschlüsse am Bau | **Détails de construction Raccords au mur** | **Construction details Attachment to structure** **119**

Beschlageinbau | **Montage des ferrures** | **Installation of fittings** **131**

Verarbeitungshinweise | **Indications d'usinage** | **Assembly instructions** **210**

Alle Ausführungen dieser Dokumentation haben wir sorgfältig und nach bestem Wissen zusammengestellt. Wir können aber keine Verantwortung für die Benutzung der vermittelten Vorschläge und Daten übernehmen. Wir behalten uns technische Änderungen ohne Vorankündigung vor.

Nous avons apporté le plus grand soin à l'élaboration de cette documentation. Cependant, nous déclinons toute responsabilité pour l'utilisation faite de nos propositions et de nos données.
Nous nous réservons le droit de procéder à des modifications techniques sans préavis.

All the information contained in this documentation is given to the best of our knowledge and ability. However, we decline all responsibility for the use made of these suggestions and data.
We reserve the right to effect technical modifications without prior warning.

- Komplettes Profilsystem, einschliesslich Beschlägen und Zubehör
- Bautiefe 70 mm, innen und aussen flächenbündig
- Ein- und zweiflüglige Türen, nach innen und aussen öffnend, mit Oberlicht oder Festverglasung kombinierbar
- Türflügel bis 1400 x 3000 mm (BxH), landesspezifische Zulassung beachten
- Dank intelligenter Brandschutzfüllung Widerstandszeiten von mehr als 60 Minuten nach EN 1634
- Doppelte Anschlagdichtungen
- Beschläge, Schlösser und Zubehör werden auf einfache Weise in die Profile integriert
- Stahlprofile blank oder bandverzinkt

- Système complet, avec ferrures et accessoires
- Profondeur de montage 70 mm, montage à fleur à l'intérieur et à l'extérieur
- Portes à un et deux vantaux, ouverture vers l'intérieur et vers l'extérieur, combinables avec imposte ou vitrage fixe
- Vantaux de porte jusqu'à 1400 x 3000 mm (LaxH), il convient de respecter les prescriptions et règlements des divers pays concernés
- Grâce à une nouvelle garniture ignifuge intelligente, une durée de résistance supérieure à 60 minutes selon EN 1634
- Double joints
- Ferrures, serrures et accessoires s'intègrent facilement dans les profilés
- Profilés en acier brut ou en bande d'acier zinguée

- Complete profile system including fittings and accessories
- 70 mm basic depth, flush-fitted on the inside and outside
- Single and double-leaf doors, inward and outward-opening, can be combined with toplight or fixed glazing
- Door leaf up to 1400 x 3000 mm (WxH), the regulations and bye-laws in force in the particular country must be respected
- Profiles achieve resistance times of more than 60 minutes according to EN 1634 due to the new, intelligent fire retardant filling
- Double rebate seals
- Fittings, locks and accessories can be integrated into the profile in an uncomplicated way
- Raw finish or strip galvanised steel profiles

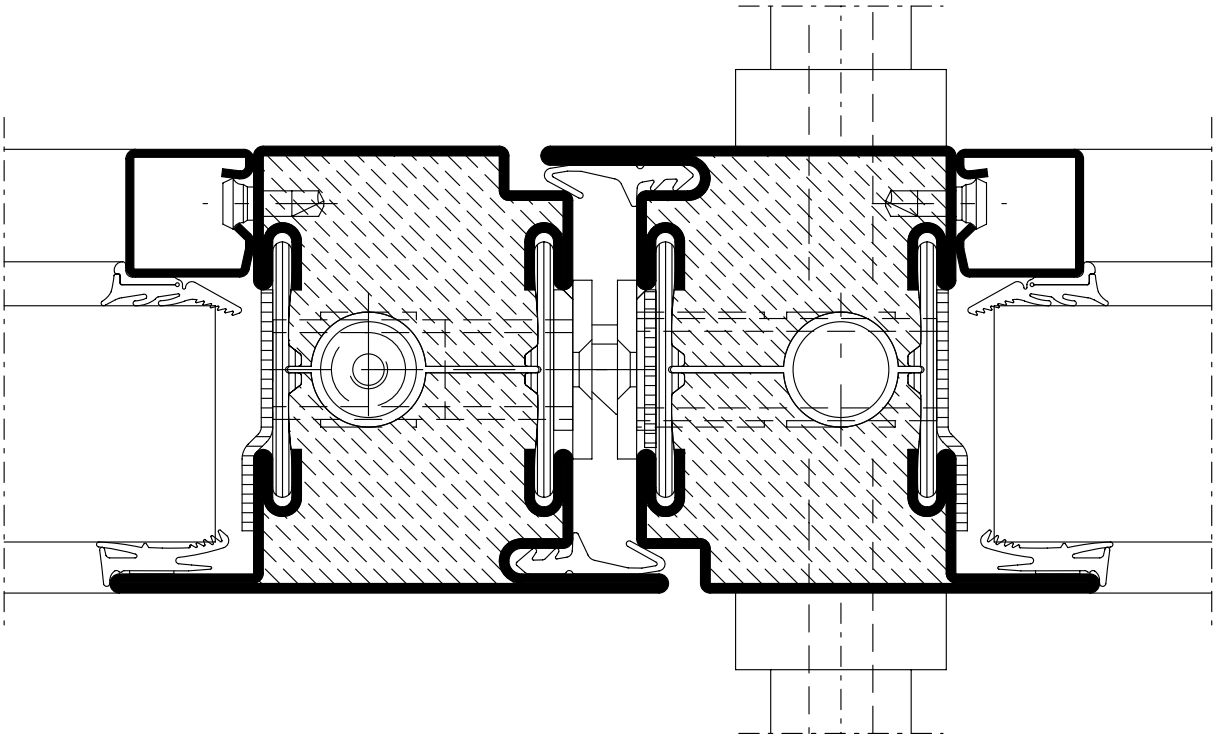

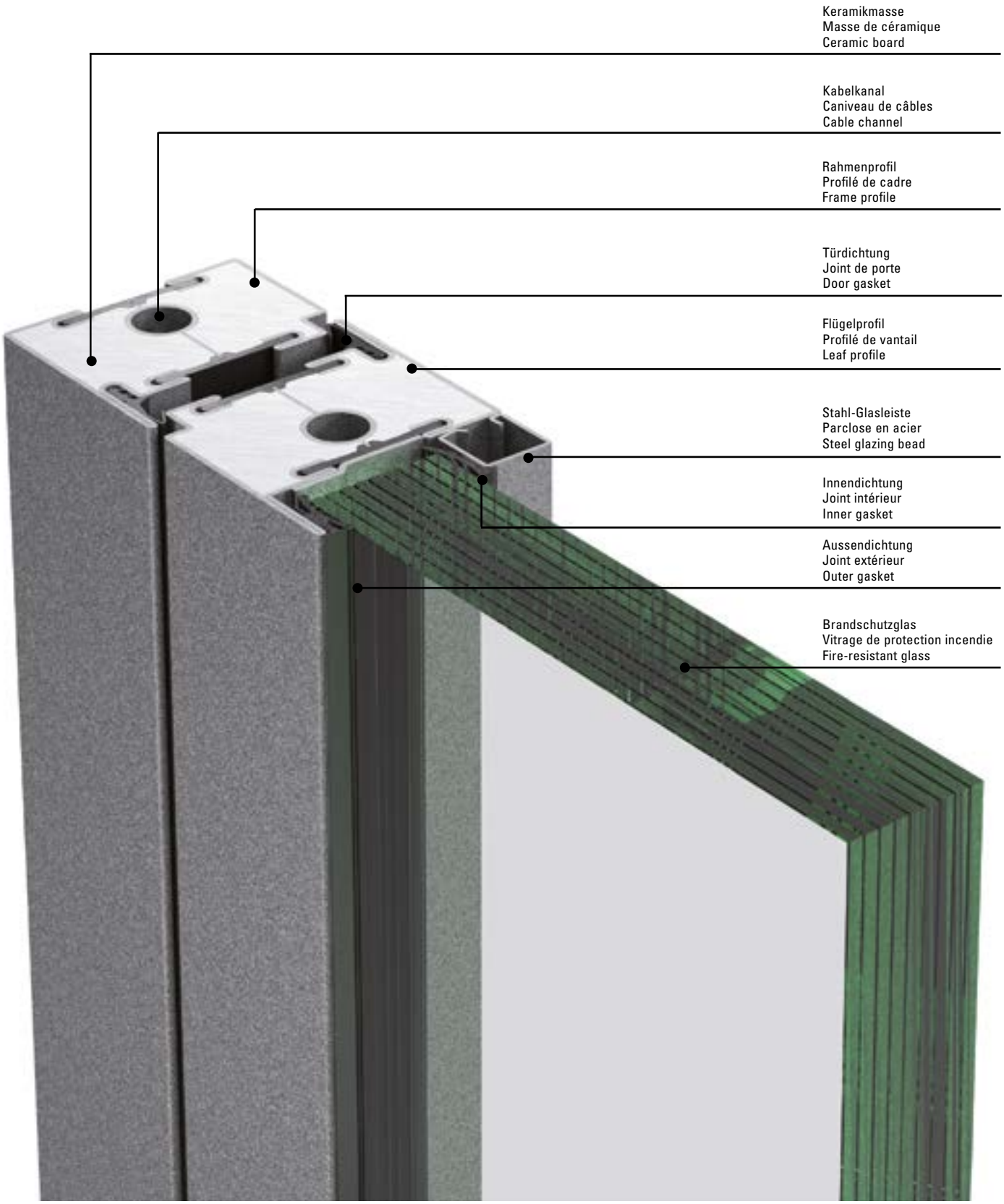
Keramikmasse
Masse de céramique
Ceramic board
Kabelkanal
Caniveau de câbles
Cable channel
Rahmenprofil
Profilé de cadre
Frame profile
Türdichtung
Joint de porte
Door gasket
Flügelprofil
Profilé de vantail
Leaf profile
Stahl-Glasleiste
Parclose en acier
Steel glazing bead
Innendichtung
Joint intérieur
Inner gasket
Aussendichtung
Joint extérieur
Outer gasket
Brandschutzglas
Vitrage de protection incendie
Fire-resistant glass

AT: **EI60 / EI60 C5-S_m**
Klassifizierungsbericht
Nr. 09082015-1
IBS Linz

CH: **EI60**
SBZ 23906, 25895, 25909,
25911, 25913 VKF Bern
www.vkf.ch (BSRonline)

FI: **EI60**
VTT Assessment Report
VTT-RTH-0052-12

FR: **Résistance au Feu 60'**
Divers Procès-verbaux de
Classement, Efectis France,
Maizières-les-Metz

GB: **Screens**
Insulation/ integrity 1h
BS 476: Part 22, 1987
Assessment Report Nr.
CC 278794

Doors
Insulation/ integrity 1h
BS 476: Part 22, 1987
Assessment Report Nr.
P100090-1005

BRE Global Ltd.

NL: **1h**
Agrément Technique ATG
avec Certification
ATG 25/2998
UBATc Bruxelles

SE: **EI60**
SP SITAC Assessment Report
176213

AT: **EI60 / EI60 C5-S_m**
Klassifizierungsbericht
Nr. 09082015-1
IBS Linz

CH: **EI60**
SBZ 23906, 25895, 25909,
25911, 25913 VKF Bern
www.vkf.ch (BSRonline)

FI: **EI60**
VTT Assessment Report
VTT-RTH-0052-12

FR: **Résistance au Feu 60'**
Divers Procès-verbaux de
Classement, Efectis France,
Maizières-les-Metz

GB: **Screens**
Insulation/ integrity 1h
BS 476: Part 22, 1987
Assessment Report Nr.
CC 278794

Doors
Insulation/ integrity 1h
BS 476: Part 22, 1987
Assessment Report Nr.
P100090-1005

BRE Global Ltd.

NL: **1h**
Agrément Technique ATG
avec Certification
ATG 25/2998
UBATc Bruxelles

SE: **EI60**
SP SITAC Assessment Report
176213

AT: **EI60 / EI60 C5-S_m**
Klassifizierungsbericht
Nr. 09082015-1
IBS Linz

CH: **EI60**
SBZ 23906, 25895, 25909,
25911, 25913 VKF Bern
www.vkf.ch (BSRonline)

FI: **EI60**
VTT Assessment Report
VTT-RTH-0052-12

FR: **Résistance au Feu 60'**
Divers Procès-verbaux de
Classement, Efectis France,
Maizières-les-Metz

GB: **Screens**
Insulation/ integrity 1h
BS 476: Part 22, 1987
Assessment Report Nr.
CC 278794

Doors
Insulation/ integrity 1h
BS 476: Part 22, 1987
Assessment Report Nr.
P100090-1005

BRE Global Ltd.

NL: **1h**
Agrément Technique ATG
avec Certification
ATG 25/2998
UBATc Bruxelles

SE: **EI60**
SP SITAC Assessment Report
176213

Die Vorschriften bzw. Bestimmungen der verschiedenen Länder sind zu beachten.

Il convient de respecter les prescriptions et règlements des divers pays concernés.

The regulations and bye-laws in force in the particular country must be respected.

AT: **EI90 / EI90 C5-S_m**
Klassifizierungsbericht
Nr. 09082015-1
IBS Linz

CH: **EI90**
Vkf 18473, 26276, 26281, 26283, 26286

DE: **F90**
Z-19.14-1949 DIBt Berlin

T90-1 / T90-2
T90-1 RS / T90-2 RS
Z-6.20-1973 DIBt Berlin

Max. Abmessungen

	LDB x LDH
T90-1	1400 x 2500 mm
T90-2	2600 x 2500 mm

	B x H
F90	endlos x 4000 mm Kantenlänge Glas max. 2500 mm

FR: **Résistance au Feu 90'**
Procès-verbal de Classement
no. 08-A-081 et 11-A-104
Efectis France,
Maizières-les-Metz

GB: **Screens**
Insulation/ integrity 1h
BS 476: Part 22, 1987
Assessment Report Nr.
CC 278794

Doors
Insulation/ integrity 1h
BS 476: Part 22, 1987
Assessment Report Nr.
P100090-1005

BRE Global Ltd.

AT: **EI90 / EI90 C5-S_m**
Klassifizierungsbericht
Nr. 09082015-1
IBS Linz

CH: **EI90**
Vkf 18473, 26276, 26281, 26283, 26286

DE: **F90**
Z-19.14-1949 DIBt Berlin

T90-1 / T90-2
T90-1 RS / T90-2 RS
Z-6.20-1973 DIBt Berlin

Dimensions maximales

	LDB x LDH
T90-1	1400 x 2500 mm
T90-2	2600 x 2500 mm

	B x H
F90	illimitée x 4000 mm Bord du vitrage max. 2500 mm

FR: **Résistance au Feu 90'**
Procès-verbal de Classement
no. 08-A-081 et 11-A-104
Efectis France,
Maizières-les-Metz

GB: **Screens**
Insulation/ integrity 1h
BS 476: Part 22, 1987
Assessment Report Nr.
CC 278794

Doors
Insulation/ integrity 1h
BS 476: Part 22, 1987
Assessment Report Nr.
P100090-1005

BRE Global Ltd.

AT: **EI90 / EI90 C5-S_m**
Klassifizierungsbericht
Nr. 09082015-1
IBS Linz

CH: **EI90**
Vkf 18473, 26276, 26281, 26283, 26286

DE: **F90**
Z-19.14-1949 DIBt Berlin

T90-1 / T90-2
T90-1 RS / T90-2 RS
Z-6.20-1973 DIBt Berlin

Max. Dimensions

	LDB x LDH
T90-1	1400 x 2500 mm
T90-2	2600 x 2500 mm

	B x H
F90	unlimited x 4000 mm Edge length of glass max. 2500 mm

FR: **Résistance au Feu 90'**
Procès-verbal de Classement
no. 08-A-081 et 11-A-104
Efectis France,
Maizières-les-Metz

GB: **Screens**
Insulation/ integrity 1h
BS 476: Part 22, 1987
Assessment Report Nr.
CC 278794

Doors
Insulation/ integrity 1h
BS 476: Part 22, 1987
Assessment Report Nr.
P100090-1005

BRE Global Ltd.

Die Vorschriften bzw. Bestimmungen der verschiedenen Länder sind zu beachten.

Il convient de respecter les prescriptions et règlements des divers pays concernés.

The regulations and bye-laws in force in the particular country must be respected.

Norm	Eigenschaft Caractéristique Characteristic	Klassifizierung/Wert Classification / Valeur Classification / Value											
EN 12210	**Widerstandsfähigkeit bei Windlast** **Résistance à la pression du vent** **Resistance to wind load**	npd	1 (400)	2 (800)	3 (1200)	4 (1600)	5 (2000)	Exxx (>2000)					
EN 12208	**Schlagregendichtheit** **Etanchéité à la pluie battante** **Watertightness**	npd	1A (0)	2A (50)	3A (100)	4A (150)	5A (200)	6A (250)	7A (300)	8A (450	9A (600)	Exxx (>750	
EN ISO 10140	**Schalldämmung** R_w (C, C_{tr}) (dB) **Isolation phonique** R_w (C, C_{tr}) (dB) **Sound insulation** R_w (C, C_{tr}) (dB)	npd	bis R_w 43 dB (-1; -4) jusqu'à R_w 43 dB (-1; -4) up to R_w 43 dB (-1; -4)										
EN ISO 10077-2	**Wärmedurchgangskoeffizient** U_f (W/(m²·K)) **Transmission thermique** U_f (W/(m²·K)) **Thermal production** U_f (W/(m²·K))	npd	ab 2.9 W/m²K à partir de 2.9 W/m²K from 2.9 W/m²K										
EN 12207	**Luftdurchlässigkeit** **Perméabilité à l'air** **Air permeability**	npd	1 (150)	2 (300)	3 (600)	4 (600)							
EN 1192	**Klassifizierung der Festigkeitsanforderungen** **Classification des exigences de résistance méc.** **Classification of strength requirements**	npd	1	2	3	4							
EN 1191 EN 1603	**Dauerfunktionsprüfung** **Durabilité mécanique** **Mechanical durability**		D	1 5'000	2 10'000	3 20'000	4 50'000	5 100'000	6 200'000	7 500'000	8 1'000'000		
EN 12217	**Bedienkräfte** **Forces de manœuvre** **Operating forces**	npd	0	1	2								
EN 179 EN 1125	**Fähigkeit zur Freigabe** **Capacité au déclenchement** **Ability to release**		Anforderung erfüllt Exigence remplie Requirement fulfilled										
DIN 18040	**Barrierefreiheit** **Absence d›entrave au passage** **Barrier-free**		Schwellenlose Ausführung Exécution sans seuil Execution without threshold										
EN 1634-1 EN 13501-2	**Brandschutz** **Résistance aux feu** **Fire resistance**		EI60 / EI90										

Norm	Eigenschaft Caractéristique Characteristic	Klassifizierung/Wert Classification / Valeur Classification / Value
 EN 1634-3 EN 13501-2	**Rauchschutz** **Etanchéité à la fumée** **Smoke control**	S_a / S_{200}
 EN 16034 EN 13501-2	**Selbstschliessung** **Fermeture automatique** **Self-closing**	C
 EN 16034	**Dauerhaftigkeit der Selbstschliessung gegenüber Alterung (Korrosion)** **Endurance de la fermeture automatique contre le vieillissement (corrosion)** **Durability of self-closing against ageing (corrosion)**	erzielt atteinte achieved

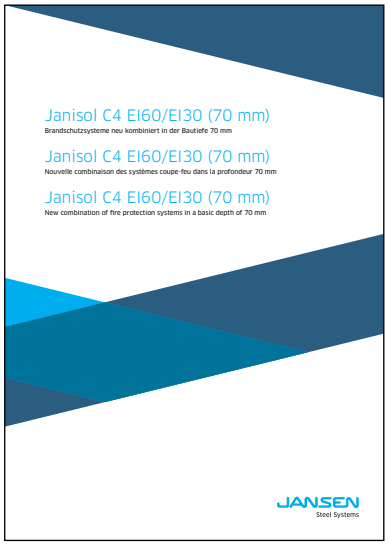

Janisol C4 EI60/EI30 (Bautiefe 70 mm)

Janisol C4 EI60/EI30 (Profondeur 70 mm)

Janisol C4 EI60/EI30 (Basic depth 70 mm)

Verarbeitungshilfen

Outils d'usinage

Assembly tools

Toleranzen

Tolérances

Tolerances

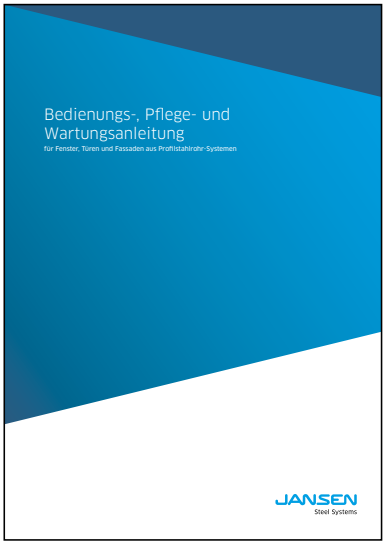

Bedienungs-, Pflege- und Wartungsanleitung (598.461)

Instructions d'emploi, d'entretien et de maintenance (598.468)

Operating and maintenance instructions (598.467)

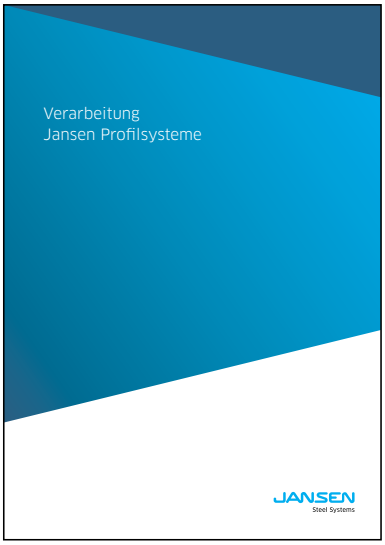

Verarbeitung Jansen-Profilsysteme (598.477)

Usinage systèmes de profilés Jansen (598.491)

Fabrication of Jansen profile systems (598.492)

Online-Zugriff

extranet.jansen.com/bestellkatalog
Über diesen Link haben Sie direkten Zugriff auf die einzelnen Kapitel des Bestellkatalogs in Form von PDFs und können die darin verlinkten detaillierten CAD-Zeichnungen (DWG- und DXF-Dateien) gratis downloaden.

Voraussetzung ist Ihre Registrierung im Jansen Extranet.

Erklärung

DXF DWG

Sie können die Zeichnungen in den Formaten DXF und/oder DWG herunterladen. Klicken Sie auf das entsprechende Icon und der Download erfolgt.

Der Hinweis Artikelbibliothek bedeutet, dass Sie mit einem Klick die gesamte Artikelbibliothek des entsprechenden Systems herunterladen (Profile, Glasleisten, Zubehör etc.).

Accès en ligne

extranet.jansen.com/catalogue
Ce lien vous donne un accès direct aux différents chapitres du catalogue de commande au format PDF et vous permet de télécharger gratuitement les dessins DAO (fichiers DWG et DXF) détaillés mis en lien qu'il contient.

Vous devez pour cela être enregistré dans l'Extranet Jansen.

Explication

DXF DWG

Vous pouvez télécharger les dessins aux formats DXF et/ou DWG. Cliquez sur l'icône correspondante et le téléchargement s'effectuera.

L'indication Bibliothèque des articles signifie que vous téléchargez la totalité de la bibliothèque des articles du système donné (profilés, parcloses, accessoires etc.).

Online access

extranet.jansen.com/ordercatalogue
Via this link, you can enjoy direct access to the individual chapters of the order manual in the form of PDFs and download the detailed CAD drawings linked to them (DWG and DXF files) free of charge.

To do so, you are required to register for the Jansen Extranet.

Explanation

DXF DWG

You can download the drawings in DXF and/or DWG format. Click on the relevant icon to begin the download.

The item "Article library" means that you download the entire article library for the corresponding system with one click (profiles, glazing beads, accessories etc.).

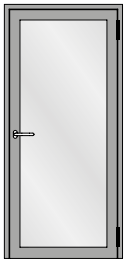

Einflügelige Türe
Porte à un vantail
Single leaf door

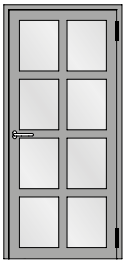

Einflügelige Türe mit Riegel
Porte à un vantail avec traverse
Single leaf door with transom

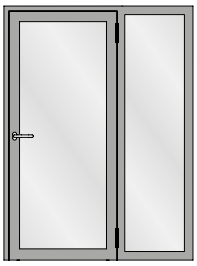

Einflügelige Türe mit festem Seitenteil
Porte à un vantail avec partie latérale fixe
Single leaf door with fixed side light

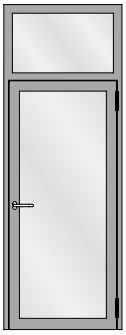

Einflügelige Türe mit festem Oberlicht
Porte à un vantail avec imposte fixe
Single leaf door with fixed top light

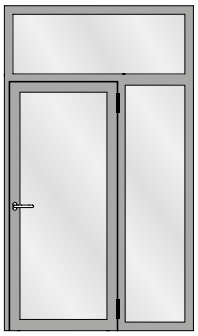

Einflügelige Türe mit festem Seitenteil und festem Oberlicht
Porte à un vantail avec avec partie latérale fixe et imposte fixe
Single leaf door with fixed side light and fixed top light

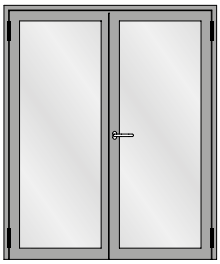

Zweiflügelige Türe
Porte à deux vantaux
Double leaf door

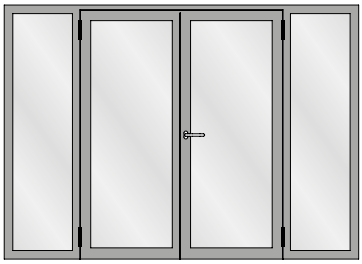

Zweiflügelige Türe mit zwei festen Seitenteilen
Porte à deux vantaux avec deuxparties latérales fixes
Double leaf door with two fixed side lights

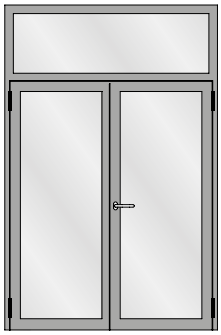

Zweiflügelige Türe mit festem Oberlicht
Porte à deux vantaux avec imposte fixe
Double leaf door with fixed top light

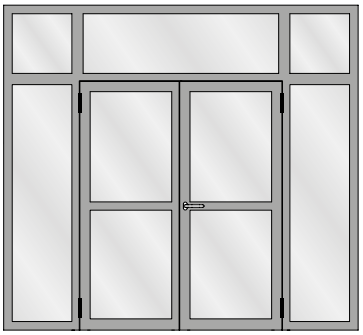

Zweiflügelige Türe mit zwei festen Seitenteilen und festen Oberlichtern
Porte à deux vantaux avec deux parties latérales fixes et impostes fixes
Double leaf door with two fixed side lights and fixed top lights

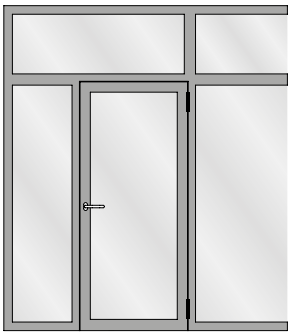

Festverglasung mit einflügeliger Türe
Vitrage fixe avec porte à un vantail
Fixed glazing with single leaf door

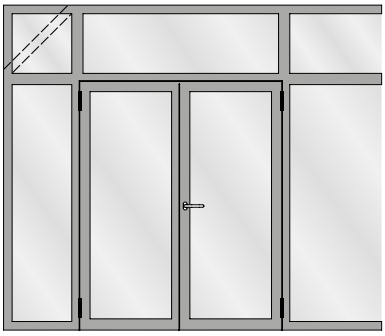

Festverglasung mit zweiflügeliger Türe
Vitrage fixe avec porte à deux vantaux
Fixed glazing with double leaf door

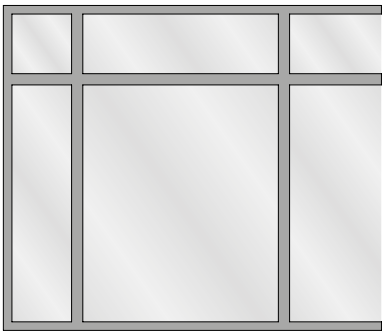

Festverglasung
Vitrage fixe
Fixed glazing

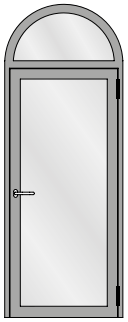

Einflügelige Türe mit Rundbogen-Oberlicht
Porte à un vantail avec imposte demi-ronde
Single leaf door with round arched top light

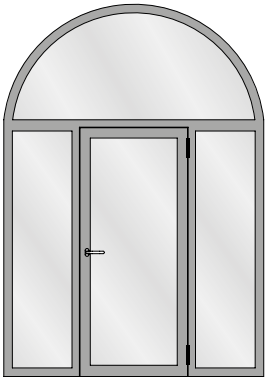

Einflügelige Türe mit zwei festen Seitenteilen und Rundbogen-Oberlicht
Porte à un vantail avec deux parties latérales fixes et imposte demi-ronde
Single leaf door with two fixed side lights and round arched top light

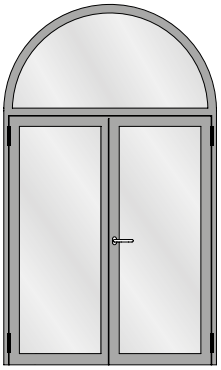

Zweiflügelige Türe mit Rundbogen-Oberlicht
Porte à deux vantaux avec imposte demi-ronde
Double leaf door with round arched top light

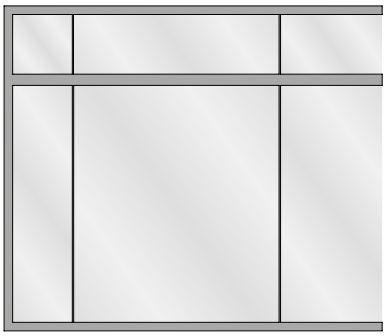

Stossfugenverglasung
Vitrage joint vif
Butt-joint glazing

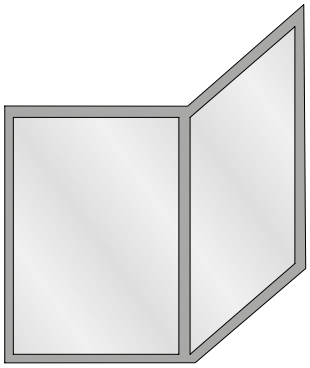

Eckausbildung
Vitrage d'angle
Corner glazing

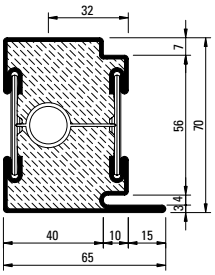

630.013.C4
630.013.C4 Z
630.013.C45

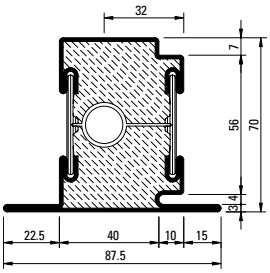

630.114.C4
630.114.C4 Z
630.114.C45

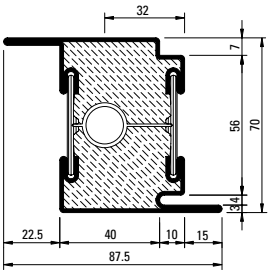

630.416.C4
630.416.C45
630.416.C4 Z

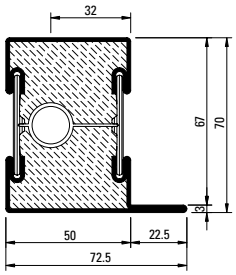

601.685.C4
601.685.C4 Z
601.685.C45

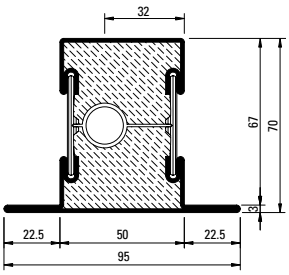

602.685.C4
602.685.C4 Z
602.685.C45

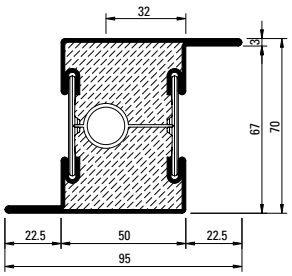

603.685.C4
603.685.C4 Z

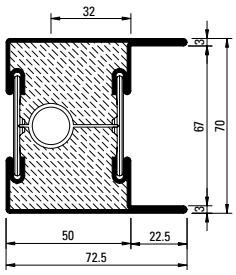

604.685.C4
604.685.C4 Z

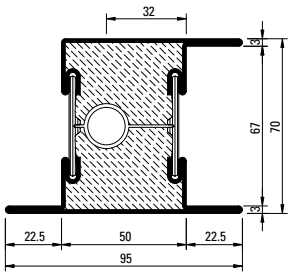

605.685.C4
605.685.C4 Z
605.685.C45

Oberfläche/Werkstoff

Artikel-Nr.

ohne Zusatz = blank

mit Z = bandverzinkter Stahl

Werkstoff 1.4301 (AISI 304)
mit 45 = blank
mit 47 = geschliffen, Korn 220-240
mit 48 = geschliffen, Korn 320-400

Edelstahl geschliffen auf Anfrage

Surface/Matériau

No. d'article

sans supplément = brut

avec Z = bande d'acier zinguée

Matériau 1.4301 (AISI 304)
avec 45 = brut
avec 47 = polies, grain 220-240
avec 48 = polies, grain 320-400

Acier Inox polie sur demande

Surface/Material

Part no.

without addition = bright

with Z = strip galvanised steel

Material 1.4301 (AISI 304)
with 45 = bright
with 47 = polished, grain 220-240
with 48 = polished, grain 320-400

Stainless steel polished on request

Profil-Nr.	G kg/m	Ix cm⁴	Wx cm³	Iy cm⁴	Wy cm³	U m²/m
630.013.C4	7,064	27,3	6,39	18,7	5,14	0,293
630.114.C4	7,584	31,0	6,68	27,4	5,93	0,337
630.416.C4	7,584	34,0	9.01	27,4	5,93	0,337

Profil-Nr.	G kg/m	Ix cm⁴	Wx cm³	Iy cm⁴	Wy cm³	U m²/m
601.685.C4	7,224	28,0	6,63	21,7	5,12	0,285
602.685.C4	7,744	31,8	6,92	31,1	6,54	0,330
603.685.C4	7,744	34,6	9,27	31,1	6,54	0,330
604.685.C4	7,744	34,6	9,27	27,1	7,03	0,341
605.685.C4	8,274	39,8	9,65	38,4	7,46	0,374

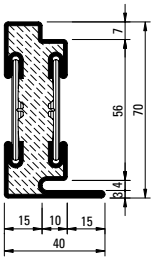

630.010.C4
630.010.C4 Z

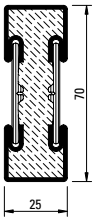

600.006.C4
600.006.C4 Z

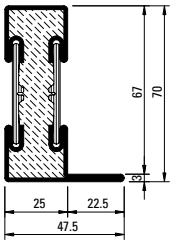

601.635.C4
601.635.C4 Z

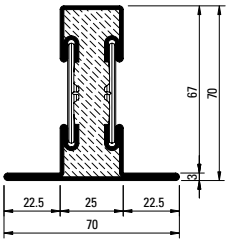

602.635.C4
602.635.C4 Z

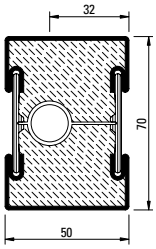

600.005.C4
600.005.C4 Z

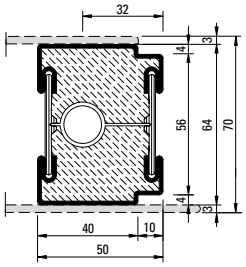

600.010.C4
600.010.C4 Z

Stabachse
Axe de la barre
Bar axis

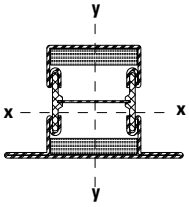

Artikelbibliothek
Bibliothèque des articles
Article library

DXF **DWG**

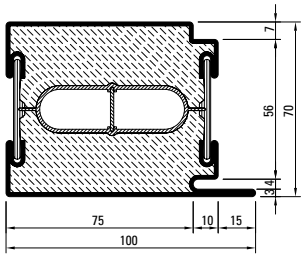

630.016.C4*
630.016.C4 Z*

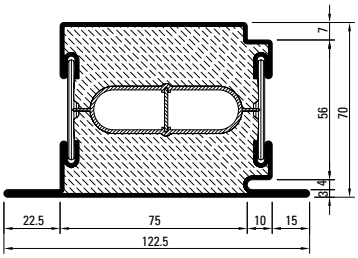

630.115.C4*
630.115.C4 Z*

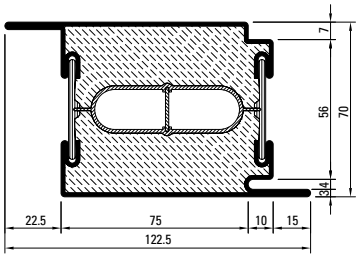

630.417.C4*
630.417.C4 Z*

* Länge/Longueur/Length 3 m

Profil-Nr.	G kg/m	Ix cm⁴	Wx cm³	Iy cm⁴	Wy cm³	U m²/m
630.010.C4	4,574	20,1	4,59	4,14	1,63	0,248
600.006.C4	4,204	16,0	4,29	2,76	2,20	0,191
601.635.C4	4,724	20,8	4,82	5,84	1,88	0,235
602.635.C4	5,240	24,3	5,13	10,1	2,88	0,291
600.005.C4	6,704	23,1	6,17	14,6	5,84	0,241
600.010.C4	6,064	18,6	5,44	13,1	5,17	0,237

Profil-Nr.	G kg/m	Ix cm⁴	Wx cm³	Iy cm⁴	Wy cm³	U m²/m
630.016.C4	10,310	37,18	8,92	61,05	11,63	0,368
630.115.C4	10,830	41,19	9,18	79,58	12,42	0,412
630.417.C4	10,830	43,71	11,62	79,58	12,42	0,412

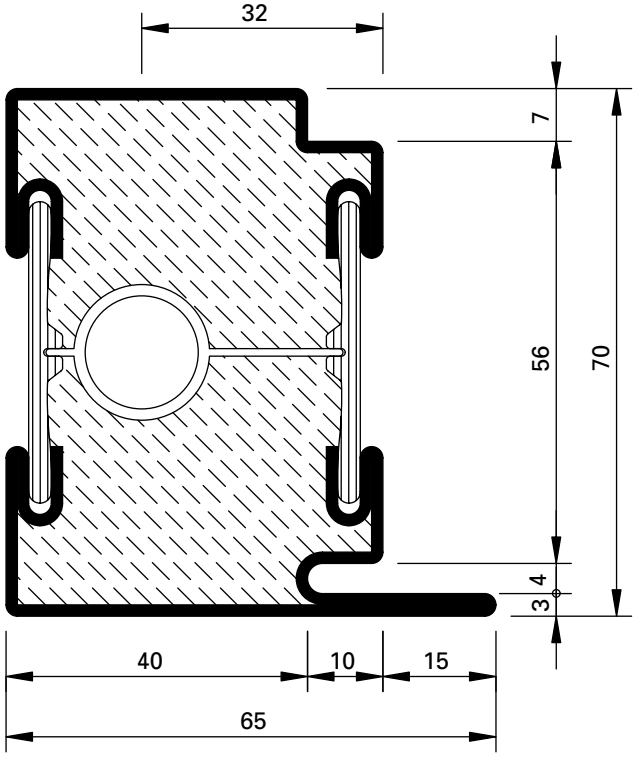

630.013.C4
630.013.C4 Z
630.013.C45

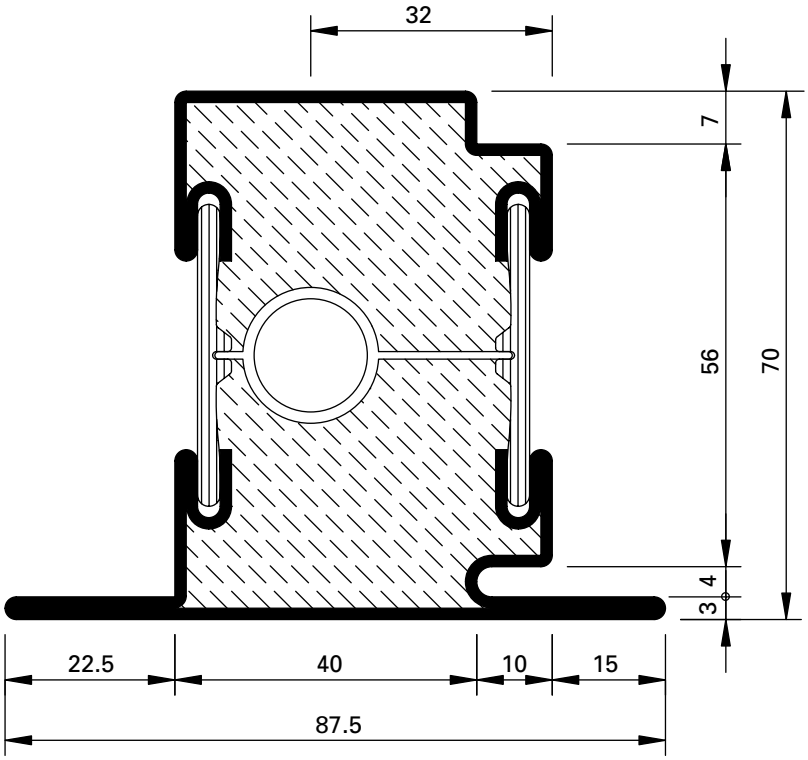

630.114.C4
630.114.C4 Z
630.114.C45

Werkstoffe

ohne Zusatz = blank
mit Z = bandverzinkter Stahl

Matériaux

sans supplément = brut
avec Z = bande d'acier zinguée

Materials

without addition = bright
with Z = strip galvanised steel

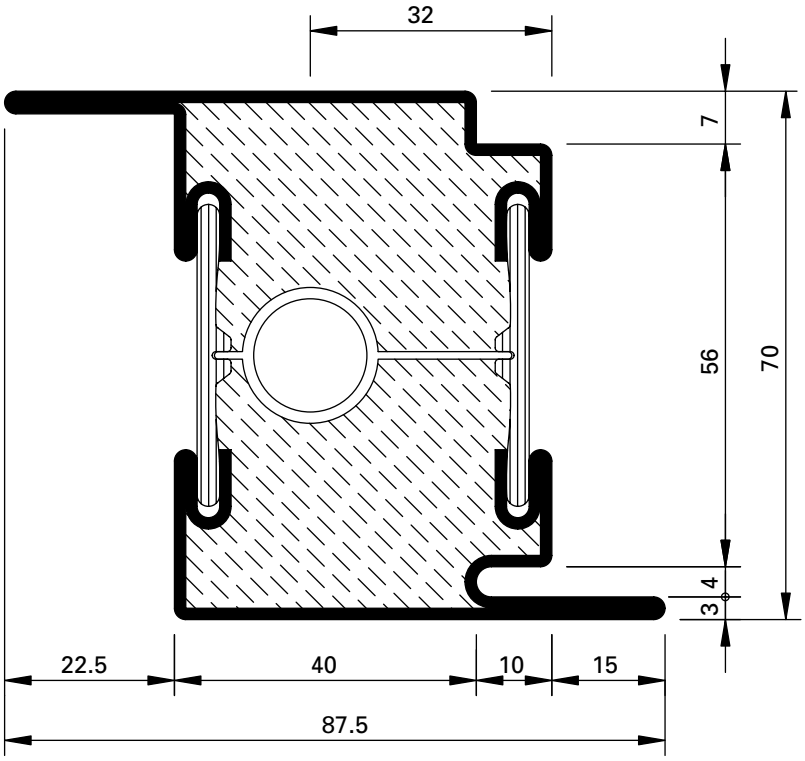

630.416.C4
630.416.C4 Z
630.416.C45

Oberfläche/Werkstoff

Werkstoff 1.4301 (AISI 304)
mit 45 = blank
mit 47 = geschliffen, Korn 220-240
mit 48 = geschliffen, Korn 320-400

Edelstahl geschliffen auf Anfrage

Surface/Matériau

Matériau 1.4301 (AISI 304)
avec 45 = brut
avec 47 = polies, grain 220-240
avec 48 = polies, grain 320-400

Acier Inox polie sur demande

Surface/Material

Material 1.4301 (AISI 304)
with 45 = bright
with 47 = polished, grain 220-240
with 48 = polished, grain 320-400

Stainless steel polished on request

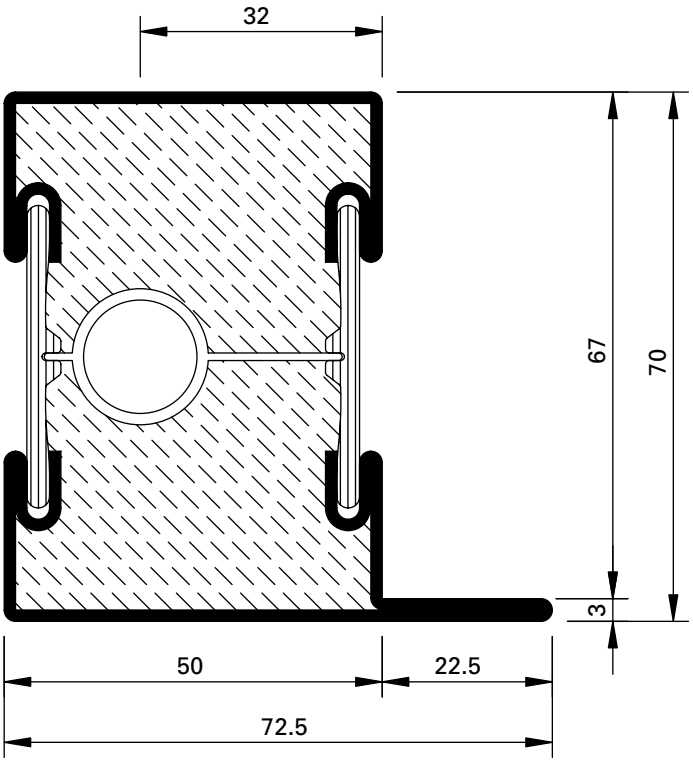

601.685.C4
601.685.C4 Z
601.685.C45

455.005

Türdichtung
schwer entflammbar, schwarz

VE = 100 m

* Vor der Montage entfernen

455.005

Joint de porte
difficilement combustible, noir

UV = 100 m

* A enlever avant le montage

455.005

Door weatherstrip
flame retardant, black

PU = 100 m

* Remove before fitting

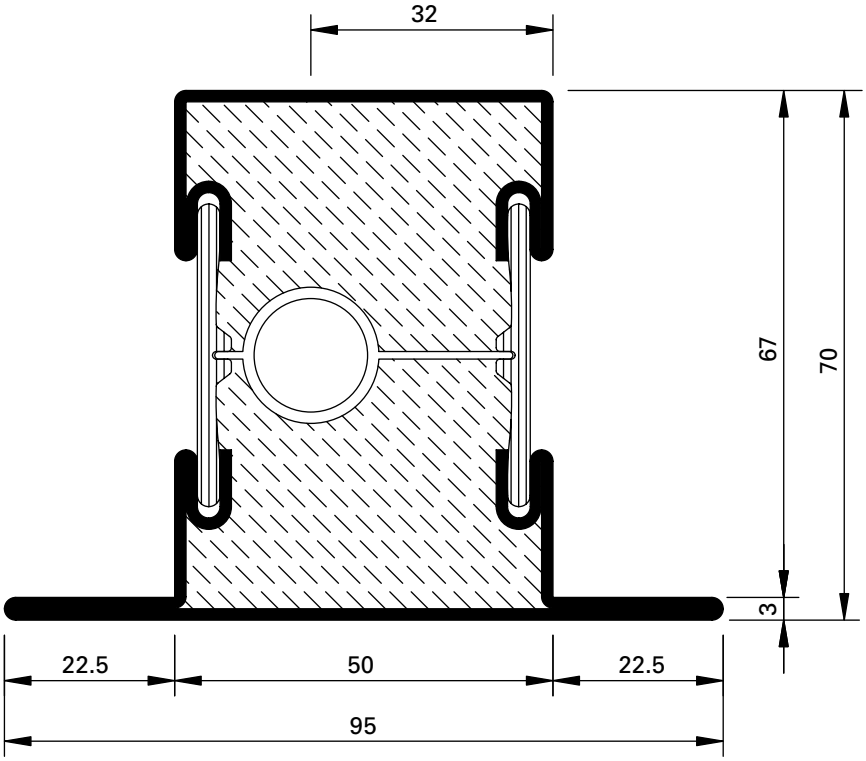

602.685.C4
602.685.C4 Z
602.685.C45

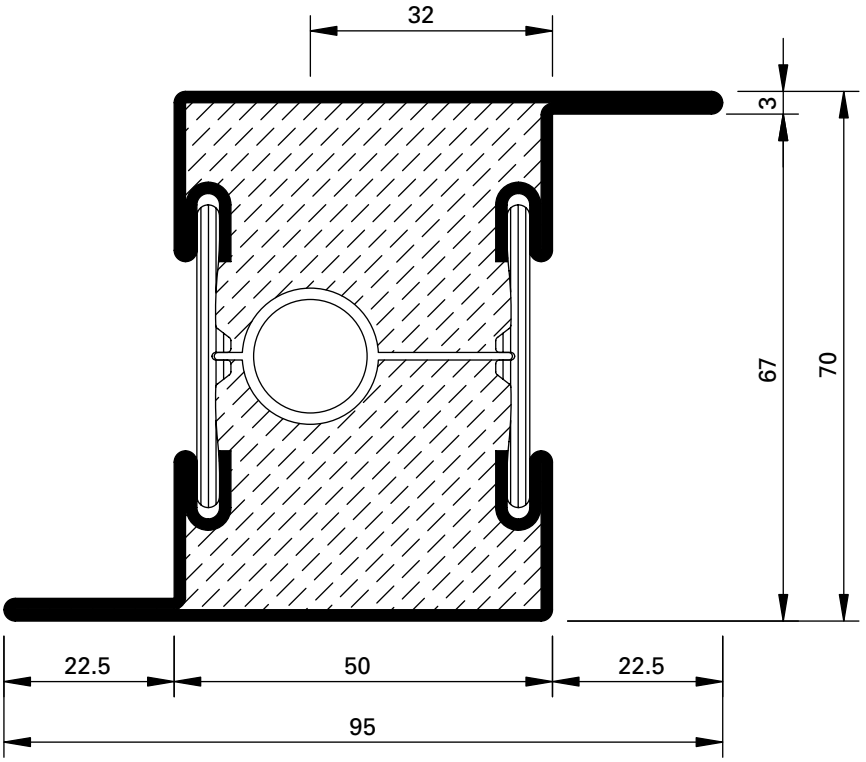

603.685.C4
603.685.C4 Z

Oberfläche/Werkstoff

Werkstoff 1.4301 (AISI 304)
mit 45 = blank
mit 47 = geschliffen, Korn 220-240
mit 48 = geschliffen, Korn 320-400

Edelstahl geschliffen auf Anfrage

Surface/Matériau

Matériau 1.4301 (AISI 304)
avec 45 = brut
avec 47 = polies, grain 220-240
avec 48 = polies, grain 320-400

Acier Inox polie sur demande

Surface/Material

Material 1.4301 (AISI 304)
with 45 = bright
with 47 = polished, grain 220-240
with 48 = polished, grain 320-400

Stainless steel polished on request

Artikelbibliothek
Bibliothèque des articles
Article library

DXF DWG

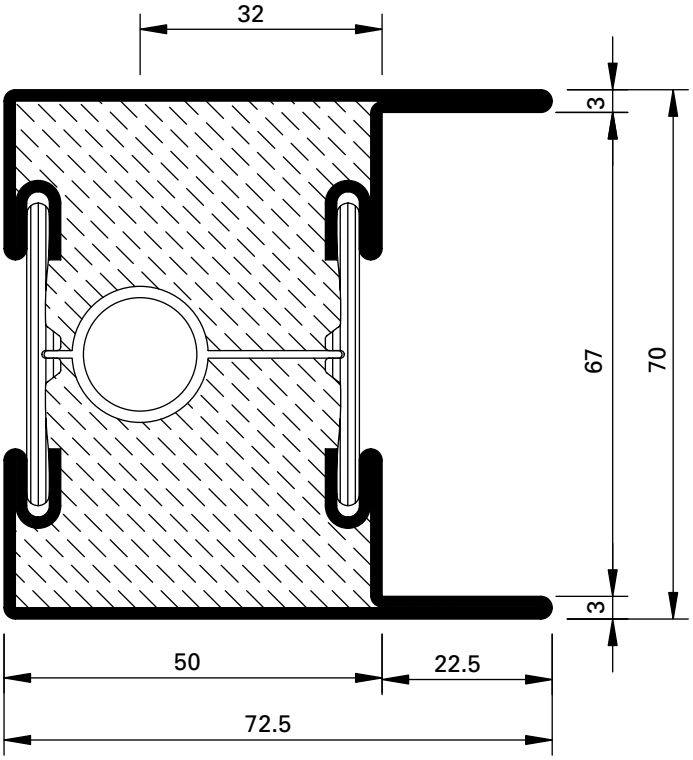

604.685.C4
604.685.C4 Z

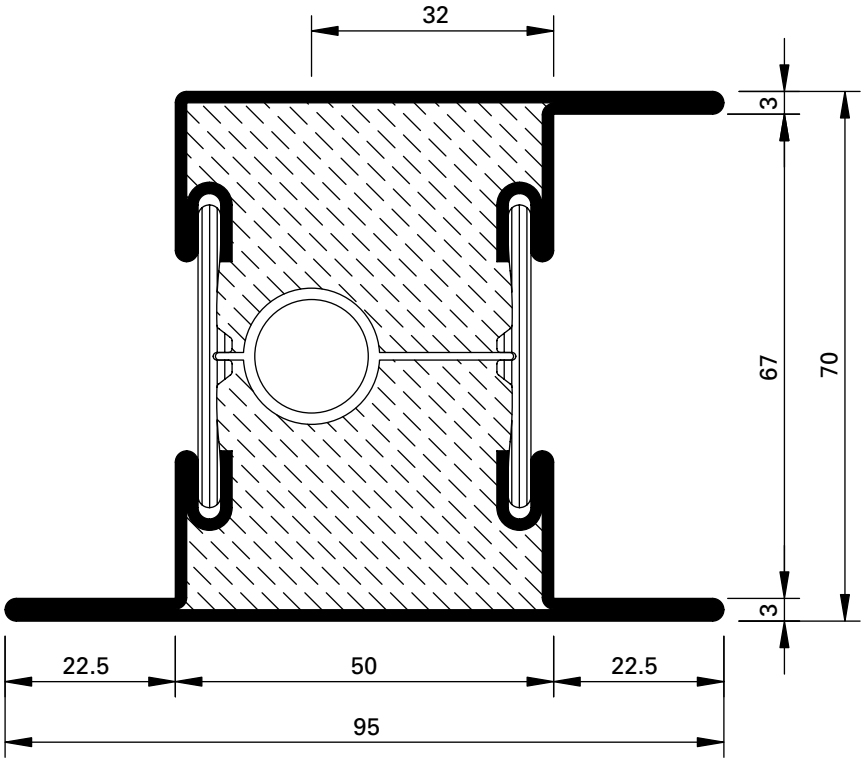

605.685.C4
605.685.C4 Z
605.685.C45

Werkstoffe

ohne Zusatz = blank
mit Z = bandverzinkter Stahl

Matériaux

sans supplément = brut
avec Z = bande d'acier zinguée

Materials

without addition = bright
with Z = strip galvanised steel

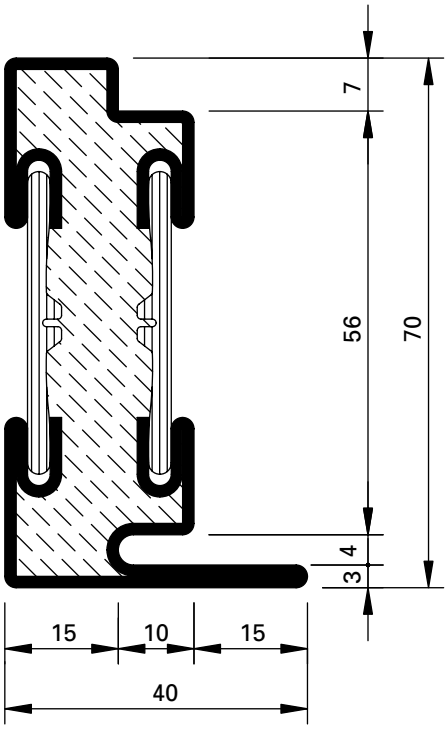

630.010.C4
630.010.C4 Z

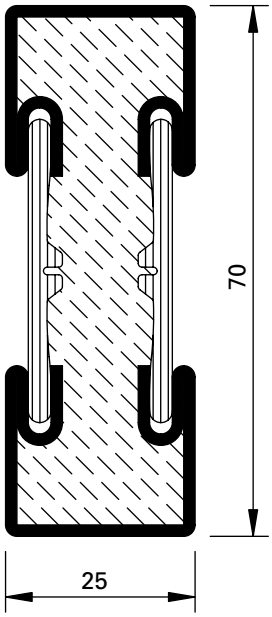

600.006.C4
600.006.C4 Z

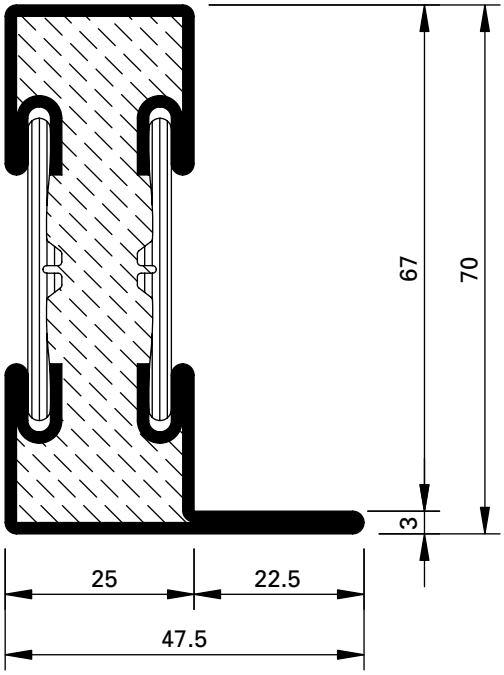

601.635.C4
601.635.C4 Z

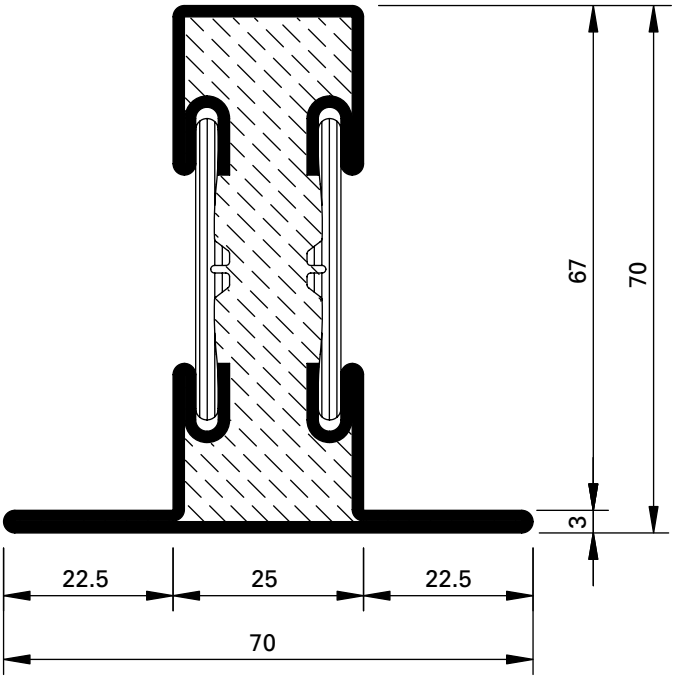

602.635.C4 Z
602.635.C4

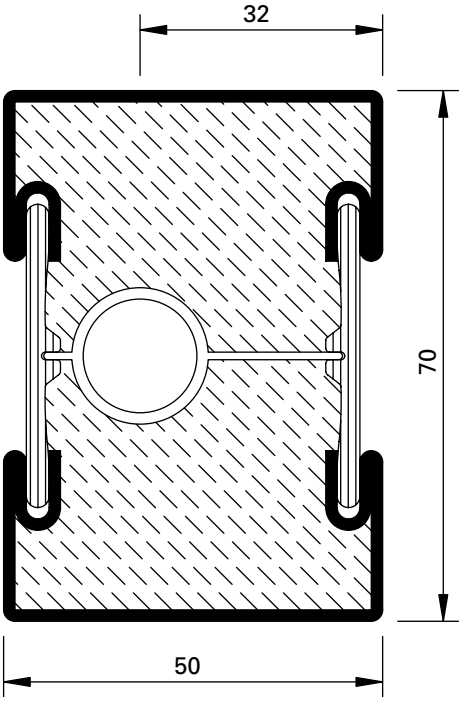

600.005.C4
600.005.C4 Z

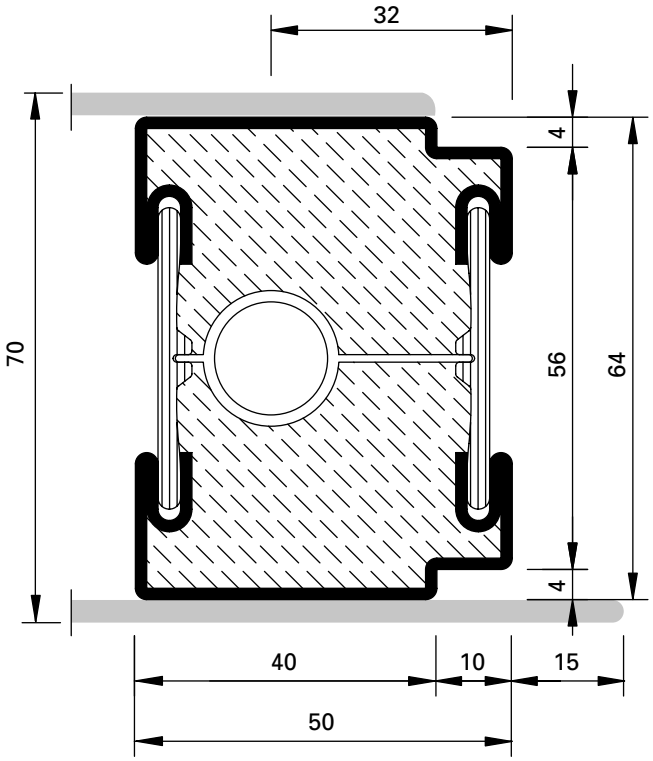

600.010.C4
600.010.C4 Z

Werkstoffe

ohne Zusatz = blank
mit Z = bandverzinkter Stahl

Matériaux

sans supplément = brut
avec Z = bande d'acier zinguée

Materials

without addition = bright
with Z = strip galvanised steel

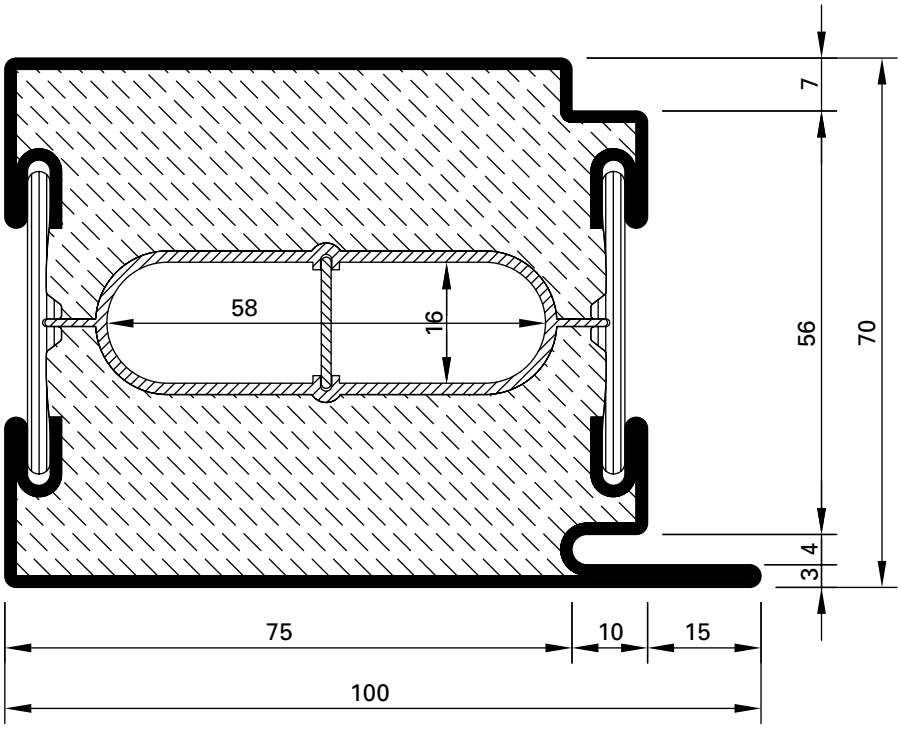

630.016.C4*
630.016.C4 Z*

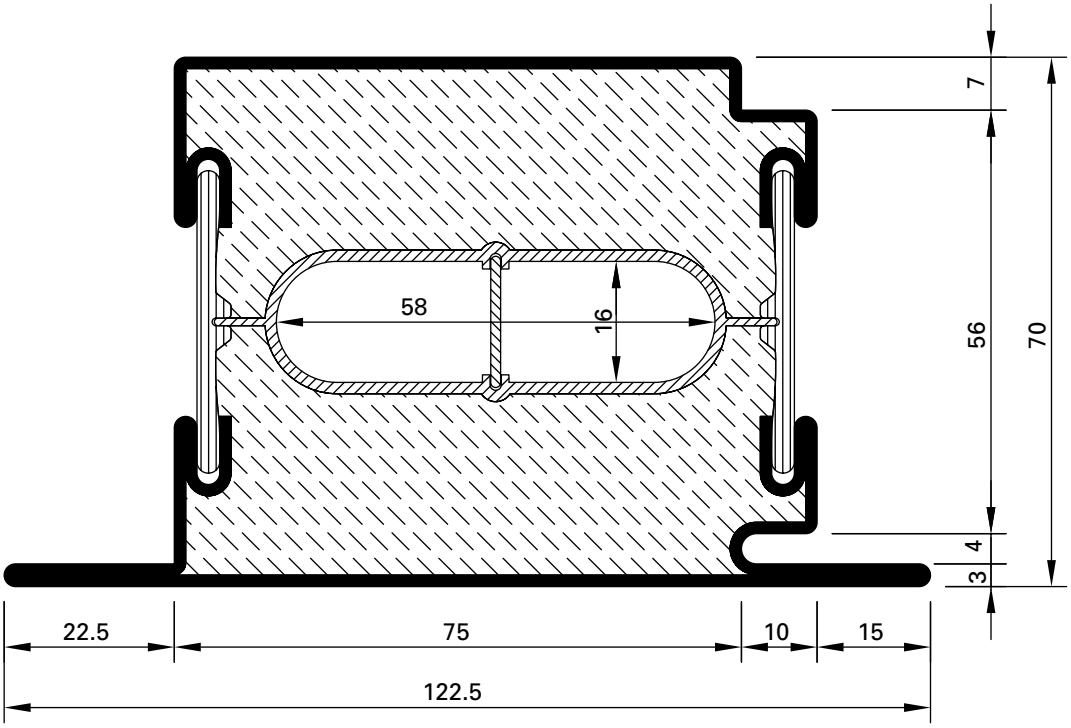

630.115.C4*
630.115.C4 Z*

* Länge/Longueur/Length 3 m

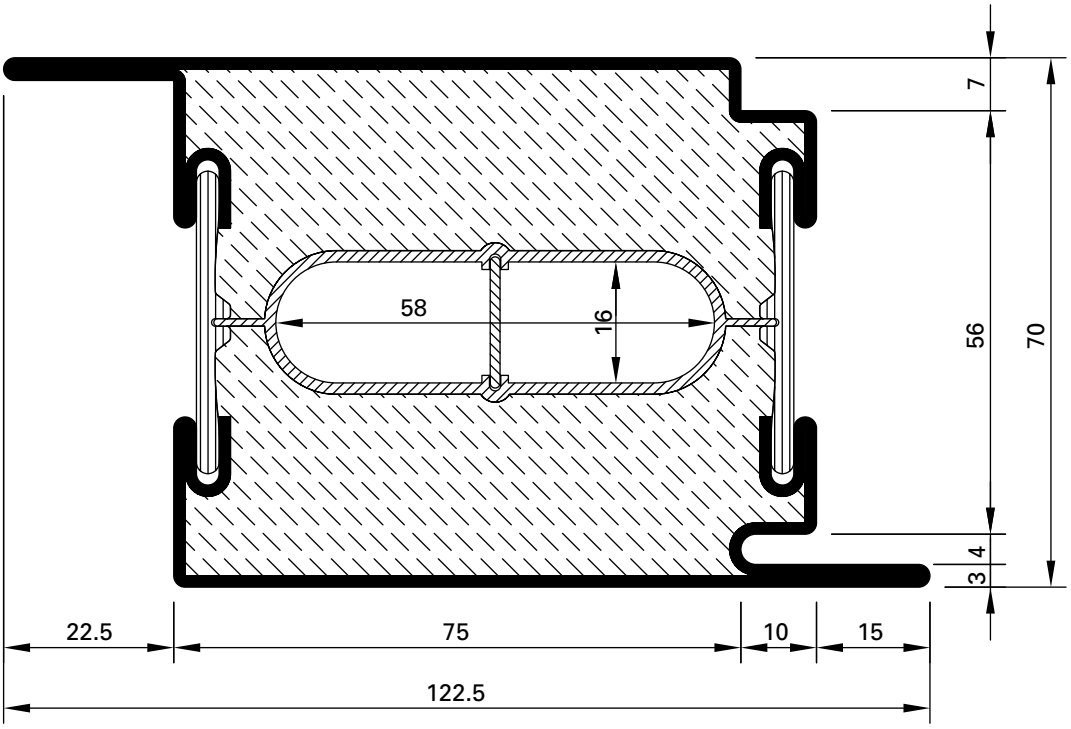

630.417.C4*
630.417.C4 Z*

Werkstoffe

ohne Zusatz = blank
mit Z = bandverzinkter Stahl

Matériaux

sans supplément = brut
avec Z = bande d'acier zinguée

Materials

without addition = bright
with Z = strip galvanised steel

* Länge/Longueur/Length 3 m

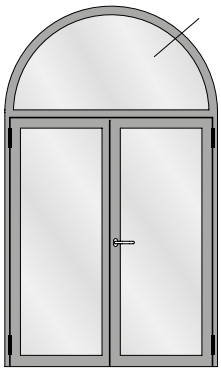

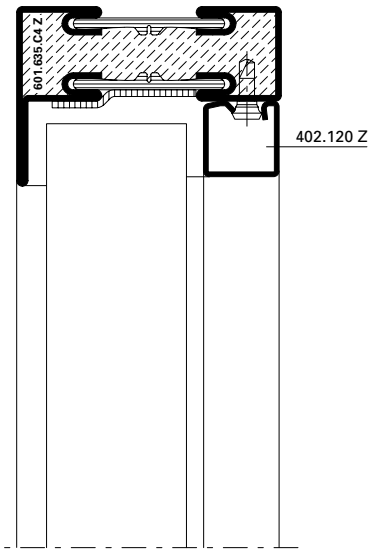

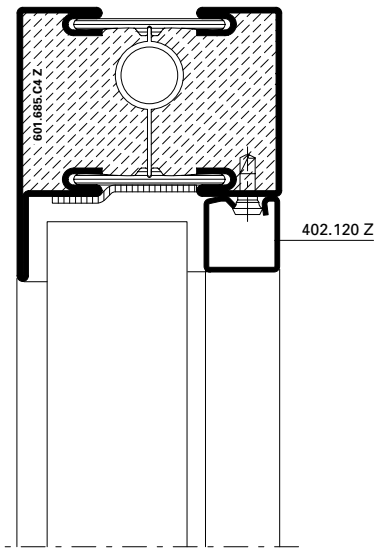

Halbrundbogen
Arc semi-circulaire
Semi-circular arch

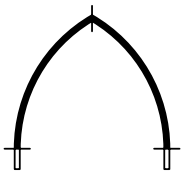

Spitzbogen
Arc en ogive
Gothic arch

Stichbogen
Arc bombé
Segmented arch

Korbbogen
Anse de panier
Oval arch

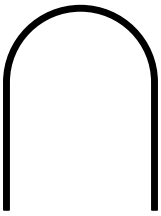

Halbrundbogen mit Schenkel
Arc surhaussé prolongée
Semi-circular arch with side extension

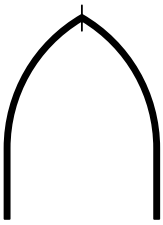

Spitzbogen mit Schenkel
Arc en ogive prolongée
Gothic arch with side extension

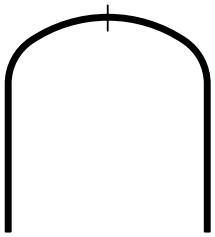

Korbbogen mit Schenkel
Anse de panier prolongée
Oval arch with side extension

Profil Profilé Profile	Min. Radius Rayon min. Min. radius R
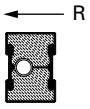	
600.006.C4 Z	600 mm
600.005.C4 Z	1250 mm
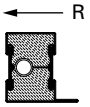	
601.635.C4 Z	600 mm
601.685.C4 Z	1300 mm
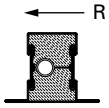	
602.685.C4 Z	1550 mm

Profil Profilé Profile	Min. Radius Rayon min. Min. radius R
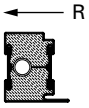	
630.010.C4 Z	600 mm
630.013.C4 Z	2050 mm
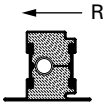	
630.114.C4 Z	2050 mm
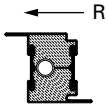	
630.416.C4 Z	2050 mm

Stahl-Glasleisten Parcloses en acier Steel glazing beads	Min. Radius Rayon min. Min. radius R
402.112 Z	500 mm
402.115 Z	500 mm
402.120 Z	600 mm
402.125 Z	750 mm
402.130 Z	1000 mm
62.507 GVGC	300 mm
62.508 GVGC	300 mm
62.509 GVGC	300 mm

Biegen von Edelstahl-Profilen auf Anfrage!

Die Radien-Angaben beziehen sich auf die langjährige Erfahrung und Fertigung im Hause Jansen.

Profilés acier Inox sur demande!

Les rayons indiqués se fondent sur la longue expérience et la fabrication au sein de la maison Jansen.

Stainless steel profiles on request!

The radii specifications are based on the many years of experience Jansen has in fabrication.

Glasleisten aus bandverzinktem Stahl (Länge 6 m)

Parcloses en bande d'acier zinguée (longueur 6 m)

Glazing beads made of strip galvanised steel (length 6 m)

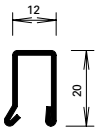

402.112 Z

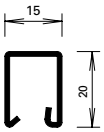

402.115 Z

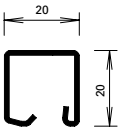

402.120 Z

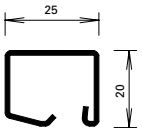

402.125 Z

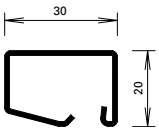

402.130 Z

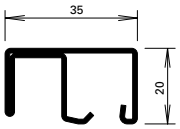

402.136 Z

450.007

Befestigungsknopf
VE = 50 Magazine à 10 Knöpfe

Bouton de fixation
UV = 50 magasins à 10 pièces

Fastening stud
PU = 50 magazines with 10 studs

450.008

Befestigungsknopf
VE = 400 Magazine à 10 Knöpfe

Bouton de fixation
UV = 400 magasins à 10 pièces

Fastening stud
PU = 400 magazines with 10 studs

450.006

Befestigungsknopf (kurz) SR1
Bohrdurchmesser ø 3,5 mm
VE = 100 Stück

Bouton de fixation (court) SR1
Diamètre de perçage ø 3,5 mm
UV = 100 pièces

Fastening stud (short) SR1
Hole diameter ø 3,5 mm
PU = 100 pieces

450.009

Befestigungsknopf
VE = 1000 Stück lose

Bouton de fixation
UV = 1000 pièces

Fastening stud
PU = 1000 pieces

Winkelkontur-Stahl-Glasleisten (Länge ca. 6 m)

Parcloses en acier à contour angulaire (longueur env. 6 m)

Angle contour steel glazing beads (length approx. 6 m)

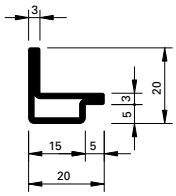

62.507 GV+GC

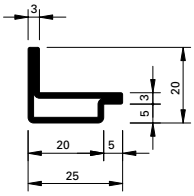

62.508 GV+GC

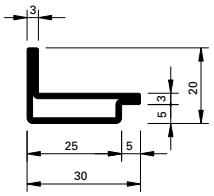

62.509 GV+GC

GV+GC = aussen galvanisch verzinkt ca. 15 µm und gelbchromatiert (EN 12329 – Fe//Zn15//C)

GV+GC = zingués galvanique env. 15 µm à l'extérieur et chromatisé jaune (EN 12329 – Fe//Zn15//C)

GV+GC = outside galvanised approx. 15 µm and yellow chromated (EN 12329 – Fe//Zn15//C)

Edelstahl-Glasleisten
(1.4401 / 1.4301)
Länge 6 m

Parcloses en acier Inox
(1.4401 / 1.4301)
Longueur 6 m

Stainless steel glazing beads
(1.4401 / 1.4301)
Length 6 m

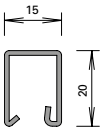

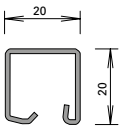

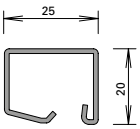

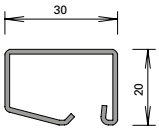

402.515
402.415

402.520
402.420

402.525
402.425

402.530
402.430

Oberfläche:
walzblank, auf Wunsch Sichtflächen geschliffen

Surface:
laminé brut, sur demande surfaces visibles polies.

Surface:
Bright rolled, visual surfaces polished on request

450.025

Befestigungsknopf
Edelstahl, gewindeformend, mit SR1-Angriff, Bohrdurchmesser 3,5 mm

VE = 100 Stück

450.025

Bouton de fixation
en acier inox, formant le taraudage, avec empreinte SR1, diamètre de perçage 3,5 mm

UV = 100 pièces

450.025

Fastening stud
stainless steel, self-tapping, with SR1 head, hole diameter 3,5 mm

PU = 100 pieces

Artikel-Nr.	G kg/m	B m²/m
402.112 Z	0,550	0,062
402.115 Z	0,600	0,066
402.120 Z	0,670	0,074
402.125 Z	0,740	0,083
402.130 Z	0,844	0,092
402.136 Z	0,844	0,092

G = Gewicht
B = Beschichtungsfläche
P = Polierabwicklung

Artikel-Nr.	G kg/m	P m²/m
402.515 / 415	0,590	0,035
402.520 / 420	0,680	0,040
402.525 / 425	0,760	0,045
402.530 / 430	0,850	0,050

G = Poids
B = Surface à traiter
P = Périmètre à polir

Artikel-Nr.	G kg/m	B m²/m
62.507 GV+GC	0,840	0,076
62.508 GV+GC	0,960	0,086
62.509 GV+GC	1,090	0,096

G = Weight
B = Coated surface
P = Circumferential polishing

Artikelbibliothek
Bibliothèque des articles
Article library

DXF **DWG**

Stahl-Glasleisten **Parcloses en acier** **Steel glazing beads**

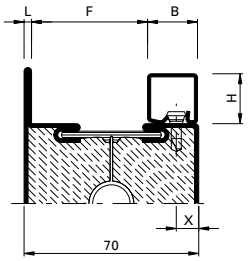

Serie mm	L mm	F mm	Artikel-Nr. No d'article Code no.	H mm	B mm	Knopf Bouton Stud	x mm
70	3	37	402.130 Z	20	30	450.007	9
70	3	42	402.125 Z	20	25	450.007	9
70	3	47	402.120 Z	20	20	450.007	9
70	3	52	402.115 Z	20	15	450.007	9
70	3	55	402.112 Z	20	12	450.007	7

Edelstahl-Glasleisten **Parcloses en acier Inox** **Stainless steel glazing beads**

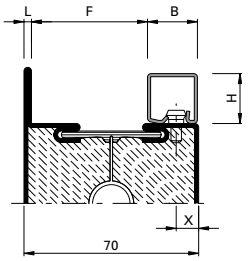

Serie mm	L mm	F mm	Artikel-Nr. No d'article Code no.	H mm	B mm	Knopf Bouton Stud	x mm
70	3	37	402.530 / 402.430	20	20	450.007	9
70	3	42	402.525 / 402.425	20	15	450.007	9
70	3	47	402.520 / 402.420	20	20	450.007	9
70	3	52	402.515 / 402.415	20	15	450.007	9

Wir empfehlen, die Glasleisten nur auf der Raumseite anzuwenden.

Die Masse F und x entsprechen ungefähr rahmenbündiger Glasleisten-Montage. Je nach Wandstärke der Profilstahlrohre können die Kantenradien grösser sein und aus optischen Gründen eine Veränderung des Bohrabstandes x bedingen.

Nous recommandons de n'utiliser les parcloses que du côté intérieur.

Les distances F et x correspondent à peu près au montage des parcloses à fleur du cadre. Selon l'épaisseur de la parois du tube profilé en acier, les rayons des arêtes peuvent être plus grands ce qui peut, pour des raisons d'optique, entraîner un changement de la distance de perçage x.

We recommend fitting the glazing beads on the room-side only.

Distances F and x correspond approximately to glazing beads mounted flush to the frame. Depending on the thickness of the walls of the steel sections, the radius of the edges may be larger and may require a different drilling distance x for visual effect.

455.005

Türdichtung
schwer entflammbar, schwarz

VE = 100 m

* Vor der Montage entfernen

455.005

Joint de porte
difficilement combustible, noir

UV = 100 m

* A enlever avant le montage

455.005

Door weatherstrip
flame retardant, black

PU = 100 m

* Remove before fitting

455.207

Schwellendichtung
schwer entflammbar, schwarz,
Lappenlänge 14 mm

VE = 25 m

455.207

Joint de socle
difficilement combustible, noir,
longueur lèvre 14 mm

UV = 25 m

455.207

Bottom rail weatherstrip
flame retardant, black,
lip length 14 mm

PU = 25 m

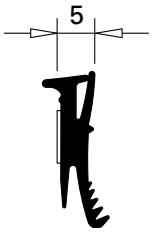

455.027

Glasdichtung
EPDM, schwarz,
für Profilanschlagseite,
selbstklebend, Fugenbreite 5 mm

Einsatz siehe Seite 36-34

VE = 100 m

455.027

Joint de vitrage
EPDM, noir, pour côté
aile fixe, autocollant, largeur
du joint 5 mm

Utilisation voir page 36-34

UV = 100 m

455.027

Glazing weatherstrip
EPDM, black, for section
flange, self-adhesive, joint
width 5 mm

Application see page 36-34

PU = 100 m

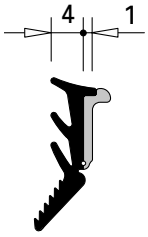

455.029

Glasdichtung
mit Abreisssteg
EPDM, schwarz,
für Glasleistenseite,
Fugenbreite 4-5 mm

Einsatz siehe Seite 36-34

VE = 100 m

455.029

Joint de vitrage
avec partie déchirable
EPDM, noir,
pour côté parclose, largeur
du joint 4-5 mm

Utilisation voir page 36-34

UV = 100 m

455.029

Glazing weatherstrip
with detachable strip
EPDM, black,
for glazing bead side,
joint width 4-5 mm

Application see page 36-34

PU = 100 m

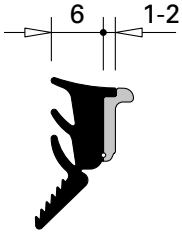

455.028

Glasdichtung
mit Abreisssteg
EPDM, schwarz,
für Glasleistenseite,
Fugenbreite 6-8 mm

Einsatz siehe Seite 36-34

VE = 100 m

455.028

Joint de vitrage
avec partie déchirable
EPDM, noir,
pour côté parclose, largeur
du joint 6-8 mm

Utilisation voir page 36-34

UV = 100 m

455.028

Glazing weatherstrip
with detachable strip
EPDM, black,
for glazing bead side,
joint width 6-8 mm

Application see page 36-34

PU = 100 m

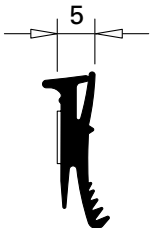

455.036

Glasdichtung
schwer entflammbar, schwarz, für Profilanschlagseite, selbstklebend, Fugenbreite 5 mm

Einsatz siehe Seite 36-34

VE = 100 m

455.036

Joint de vitrage
difficilement combustible, noir, pour côté aile fixe, autocollant, largeur du joint 5 mm

Utilisation voir page 36-34

UV = 100 m

455.036

Glazing weatherstrip
flame retardant, black, for section flange, self-adhesive, joint width 5 mm

Application see page 36-34

PU = 100 m

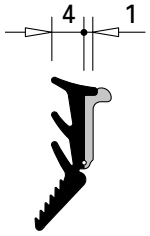

455.037

Glasdichtung
mit Abreisssteg
schwer entflammbar, schwarz, für Glasleistenseite, Fugenbreite 4-5 mm

Einsatz siehe Seite 36-34

VE = 100 m

455.037

Joint de vitrage
avec partie déchirable
difficilement combustible, noir, pour côté parclose, largeur du joint 4-5 mm

Utilisation voir page 36-34

UV = 100 m

455.037

Glazing weatherstrip
with detachable strip
flame retardant, black, for glazing bead side, joint width 4-5 mm

Application see page 36-34

PU = 100 m

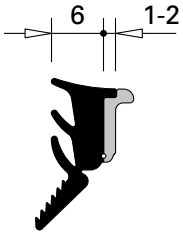

455.038

Glasdichtung
mit Abreisssteg
schwer entflammbar, schwarz, für Glasleistenseite, Fugenbreite 6-8 mm

Einsatz siehe Seite 36-34

VE = 100 m

455.038

Joint de vitrage
avec partie déchirable
difficilement combustible, noir, pour côté parclose, largeur du joint 6-8 mm

Utilisation voir page 36-34

UV = 100 m

455.038

Glazing weatherstrip
with detachable strip
flame retardant, black, for glazing bead side, joint width 6-8 mm

Application see page 36-34

PU = 100 m

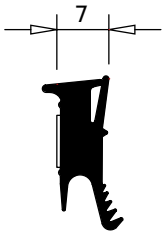

455.024

Glasdichtung
EPDM, schwarz, für Profilanschlagseite, selbstklebend, Fugenbreite 7 mm

VE = 100 m

455.024

Joint de vitrage
EPDM, noir, pour côté aile fixe, autocollant, largeur du joint 7 mm

UV = 100 m

455.024

Glazing weatherstrip
EPDM, black, for section flange, self-adhesive, joint width 7 mm

PU = 100 m

Artikelbibliothek
Bibliothèque des articles
Article library

DXF **DWG**

455.405

Tür-Stulpdichtung für zweiflügelige Türen
aus Polyamid schwarz, verhindert den Lichtdurchfall und verbessert die Luftdichtigkeit beim Profilwechsel, links und rechts verwendbar

Einsatz:
Im Stulpbereich unten und oben

VE = 20 Stück

455.405

Embout d'étanchéité pour porte à deux vantaux
en polyamide noir, empêche le passage de la lumière et améliore l'étanchéité à l'air lors du remplacement du profilé, utilisable à gauche et à droite.

Utilisation:
Pour le portes à deux vantaux en haut et en bas

UV = 20 pièces

455.405

Weatherstrip for double leaf doors
made of black polyamide, prevents light penetration and improves air permeability with change of profile, can be used left and right.

Usage:
Above and below of double leaf doors

PU = 20 pieces

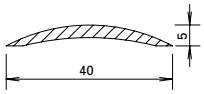

407.040

Schwelle
Aluminium, roh

Gewicht 0,200 kg/m
U = 0,084 m²/m
P = 0,043 m²/m

Länge 6 m

407.040

Seuil
aluminium, brut

poids 0,200 kg/m
U = 0,084 m²/m
P = 0,043 m²/m

Longueur 6 m

407.040

Threshold
aluminium, mill finish

weight 0,200 kg/m
U = 0,084 m²/m
P = 0,043 m²/m

Length 6 m

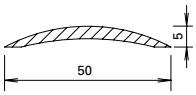

407.041

Schwelle
Aluminium, roh

Gewicht 0,325 kg/m
U = 0,104 m²/m
P = 0,053 m²/m

Länge 6 m

407.041

Seuil
aluminium, brut

poids 0,325 kg/m
U = 0,104 m²/m
P = 0,053 m²/m

Longueur 6 m

407.041

Threshold
aluminium, mill finish

weight 0,325 kg/m
U = 0,104 m²/m
P = 0,053 m²/m

Length 6 m

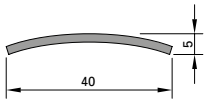

EDELSTAHL Rost frei INOX STAINLESS STEEL

400.858

Schwelle
Edelstahl, Werkstoff 1.4301 (AISI 304), matt gebürstet, mit Schutzfolie

Gewicht 0,700 kg/m

Länge 3 m

400.858

Seuil
acier Inox, matériau 1.4301 (AISI 304), brossé mat, avec film de protection

poids 0,700 kg/m

Longueur 3 m

400.858

Threshold
stainless steel, material 1.4301 (AISI 304), matt brushed, with protective film

weight 0,700 kg/m

Length 3 m

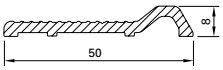

407.051

Türschwellenprofil
Aluminium, roh,
für behindertengerechte
Schwellenausbildung
nach DIN 18040

Gewicht 0,424 kg/m
U = 0,120 m²/m
P = 0,062 m²/m

Länge 6 m

407.051

Profilé de seuil de porte
aluminium, brut, pour
des seuils adaptés à la
circulation des handicapés,
conformément à DIN 18040

Poids 0,424 kg/m
U = 0,120 m²/m
P = 0,062 m²/m

Longueur 6 m

407.051

Door threshold profile
aluminium, mill finish, suitable
for handicapped compliant
threshold constructions
according to DIN 18040

Weight 0,424 kg/m
U = 0,120 m²/m
P = 0,062 m²/m

Length 6 m

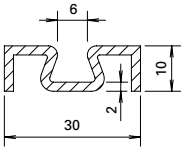

407.101

Zusatzprofil
Aluminium, roh

Gewicht 0,310 kg/m
U = 0,130 m²/m
P = 0,044 m²/m

Länge 6 m

407.101

Profilé complémentaire
aluminium brut

poids 0,310 kg/m
U = 0,130 m²/m
P = 0,044 m²/m

Longueur 6 m

407.101

Additional profile
aluminium mill finish

weight 0,310 kg/m
U = 0,130 m²/m
P = 0,044 m²/m

Length 6 m

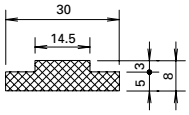

452.298

Isolator
PVC

Gewicht 0,346 kg/m

Länge 1,25 m

452.298

Isolateur
PVC

poids 0,346 kg/m

Longueur 1,25 m

452.298

Insulator
PVC

weight 0,346 kg/m

Length 1,25 m

453.064 2,5 x 24 mm
453.065 1,5 x 24 mm
453.073 1,5 x 39 mm
453.074 2,5 x 39 mm

Glas-Schifter
aus Faserzemente,
Länge 80 mm

VE = 50 Stück

453.064 2,5 x 24 mm
453.065 1,5 x 24 mm
453.073 1,5 x 39 mm
453.074 2,5 x 39 mm

Support de verre
matière ciment de fibre,
longueur 80 mm

UV = 50 pièces

453.064 2,5 x 24 mm
453.065 1,5 x 24 mm
453.073 1,5 x 39 mm
453.074 2,5 x 39 mm

Glazing bridges
made from fibrated cement,
length 80 mm

PU = 50 pieces

453.075 2,5 x 24,4 mm
453.076 3 x 39 mm
453.077 6 x 39 mm

Glasklötze
aus Faserzemente,
Länge 80 mm

VE = 20 Stück

453.075 2,5 x 24,4 mm
453.076 3 x 39 mm
453.077 6 x 39 mm

Support de verre
matière ciment de fibre,
longueur 80 mm

UV = 20 pièces

453.075 2,5 x 24,4 mm
453.076 3 x 39 mm
453.077 6 x 39 mm

Glazing bridges
made from fibrated cement,
length 80 mm

PU = 20 pieces

Artikelbibliothek
Bibliothèque des articles
Article library

DXF DWG

451.083

Brandschutzlaminat
selbstklebend, für Glasfalz,
1,8 x 40 mm, Farbe grau

VE = 1 Rolle à 25 m

451.083

Bande de protection-incendie
auto-collante, pour feuillure de verre, 1,8 x 40 mm, couleur gris

UV = 1 rouleau à 25 m

451.083

Fire-resistant laminate
self-adhesive, for glazing rebate,
1,8 x 40 mm, colour grey

PU = 1 roll, 25 m each

451.084

Brandschutzlaminat
selbstklebend, für Türfalz,
1,8 x 24,4 mm, Farbe schwarz

VE = 1 Rolle à 25 m

451.084

Bande de protection-incendie
auto-adhésive, pour feuillure de porte, 1,8 x 24,4 mm, couleur noir

UV = 1 rouleau à 25 m

451.084

Fire-resistant laminate
self-adhésive, for door rebate,
1,8 x 24,4 mm, colour black

PU = 1 roll, 25 m each

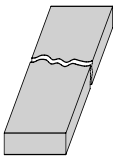

451.081

Brandschutzlaminat
selbstklebend, 7,2 x 1,8 mm

VE = 50 Stück à 1075 mm

Einsatz:
Janisol C4 EI60 beim integrierten Türschliesser

451.081

Bande de protection-incendie
auto-adhésive, 7,2 x 1,8 mm

UV = 50 pièces à 1075 mm

Utilisation:
Janisol C4 EI60 pour ferme-porte automatique intégré

451.081

Fire protection laminate
self-adhésive, 7,2 x 1,8 mm

PU = 50 pieces, 1075 mm each

Application:
Janisol C4 EI60 with integrated door closer

450.096

Kleb- und Dichtmasse
für Abdichtungen an feuerhemmenden Bauteilen und Verkleben von Paneelen, schwer entflammbar (B1) nach DIN 4102, Farbe schwarz

VE = 1 Kartusche 310 cm³

450.096

Pâte à coller et à étancher
pour l'étanchement d'éléments de construction coupe-feu et le collage de panneaux, difficilement combustible (B1) conformément à DIN 4102, couleur noir

UV = 1 cartouche de 310 cm³

450.096

Adhesive and sealing compound
for sealing fire-resistant structural elements and fixing panels, fire-retardant (B1) according to DIN 4102, colour black

PU = 1 cartridge 310 cm³

451.020 3 x 20 mm
451.021 4 x 20 mm
451.027 5 x 20 mm
451.028 6 x 20 mm
451.029 8 x 20 mm
451.022 3 x 17 mm*
451.023 4 x 17 mm*
451.024 5 x 17 mm*
451.025 6 x 17 mm*
451.026 8 x 17 mm*

Dichtungsband weiss
schwer entflammbar, selbstklebend

Einsatz siehe Seiten 36-35

VE = 3 Rollen à 10 m

* für Einsatz mit Versiegelung

451.020 3 x 20 mm
451.021 4 x 20 mm
451.027 5 x 20 mm
451.028 6 x 20 mm
451.029 8 x 20 mm
451.022 3 x 17 mm*
451.023 4 x 17 mm*
451.024 5 x 17 mm*
451.025 6 x 17 mm*
451.026 8 x 17 mm*

Bande d'étanchéité blanc
difficilement combustible, autocollante

Utilisation voir pages 36-35

UV = 3 rouleaux à 10 m

* pour le montage avec silicone

451.020 3 x 20 mm
451.021 4 x 20 mm
451.027 5 x 20 mm
451.028 6 x 20 mm
451.029 8 x 20 mm
451.022 3 x 17 mm*
451.023 4 x 17 mm*
451.024 5 x 17 mm*
451.025 6 x 17 mm*
451.026 8 x 17 mm*

Distance strip white
flame retardant, self-adhesive

Application see pages 36-35

PU = 3 rolls, 10 m each

* for use with sealant

451.030 3 × 20 mm
451.031 4 × 20 mm
451.037 5 × 20 mm
451.038 6 × 20 mm
451.039 8 × 20 mm
451.032 3 × 17 mm*
451.033 4 × 17 mm*
451.034 5 × 17 mm*
451.035 6 × 17 mm*
451.036 8 × 17 mm*

Dichtungsband schwarz
schwer entflammbar, selbstklebend

VE = 3 Rollen à 10 m

* für Einsatz mit Versiegelung

451.030 3 × 20 mm
451.031 4 × 20 mm
451.037 5 × 20 mm
451.038 6 × 20 mm
451.039 8 × 20 mm
451.032 3 × 17 mm*
451.033 4 × 17 mm*
451.034 5 × 17 mm*
451.035 6 × 17 mm*
451.036 8 × 17 mm*

Bande d'étanchéité noir
difficilement combustible, autocollante

UV = 3 rouleaux à 10 m

* pour le montage avec silicone

451.030 3 × 20 mm
451.031 4 × 20 mm
451.037 5 × 20 mm
451.038 6 × 20 mm
451.039 8 × 20 mm
451.032 3 × 17 mm*
451.033 4 × 17 mm*
451.034 5 × 17 mm*
451.035 6 × 17 mm*
451.036 8 × 17 mm*

Distance strip black
flame retardant, self-adhesive

PU = 3 rolls, 10 m each

* for use with sealant

Bedingt durch verschiedene Toleranzen (Profile, Glasleisten, Anordnung Befestigungsknöpfe, Dichtungsbänder und Glaselemente) empfehlen wir, die Wahl der Dichtungsbänder vorgängig an einem Element zu prüfen.

A cause des différentes tolérances (profilés, parcloses, disposition, boutons de fixation, bandes d'étanchéité et éléments de vitrage) nous recommandons d'effectuer un essai préalable avec les bandes d'étanchéité choisie sur un élément.

Owing to variations in the tolerances (profiled sections, glazing beads, layout of fastening studs, distance strips and glazing) it is advisable to check your choice of distance strips on an infill panel beforehand.

Verglasungstabelle Trockenverglasung
für Einsatz im Innenbereich (trocken)

Tableau de vitrage à sec
pour utilisation en zone intérieure (sec)

Glazing table dry glazing
for use indoors (dry)

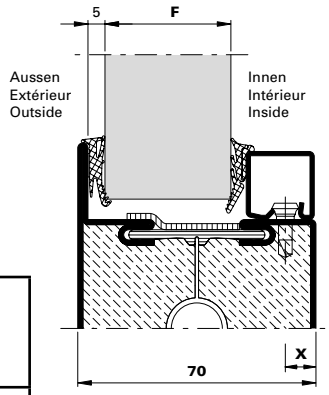

Dichtung Joint Weatherstrip	Aussen Extérieur Outside	Innen Intérieur Inside							
	455.027 455.036	455.028 455.038	455.028 455.038	455.028 455.038	455.029 455.037	455.029 455.037	X	Glasleisten Parcloses Glazing beads	
	5	8	7	6	5	4			
Verglasung **F** Vitrage **F** Glazing **F**	5	19	20	21	22	23		35	402.136 Z
		24	25	26	27	28	9	30	402.130 Z 402.430 402.530
		29	30	31	32	33	9	25	402.125 Z 402.425 402.525
		34	35	36	37	38	9	20	402.120 Z 402.420 402.520
		39	40	41	42	43	9	15	402.115 Z 402.415 402.515
				44	45	46	7	12	402.112 Z

Wichtiger Hinweis:
Grundlage der Verglasungstabelle sind die Nennmasse der Profile und Füllelemente. Bedingt durch verschiedene Toleranzen (Profile, Glasleisten, Anordnung Befestigungsknöpfe und Glaselemente) empfehlen wir, die Wahl der inneren Dichtungen vorgängig an einem Element zu prüfen. Gegebenenfalls kommt die nächst kleinere oder grössere Glasleiste/Dichtung zur Anwendung.

Remarque importante:
Les cotes nominales des profilés et des éléments de remplissage sont la base du tableau de vitrage. A cause des différentes tolérances (profilés, parcloses, disposition boutons de fixation et éléments vitrés) nous recommandons d'effectuer un essai préalable avec le joint intérieur choisi sur un élément. Le cas échéant, utiliser la parclose / joint de la taille inférieure ou supérieure.

Important notice:
The glazing table is based on the nominal dimensions of the profiles and infill panels. Owing to variations in the tolerances (profiled sections, glazing beads, layout of fastening studs and glazing) it is advisable to check your choice of inside glazing seals on an infill panel beforehand. If necessary the next smaller or larger size glazing bead/weatherstrip can be used.

Verglasungstabelle mit Dichtungsband 17/20 mm
Tableau de vitrage avec bande d'étanchéité 17/20 mm
Glazing table with distance strip 17/20 mm

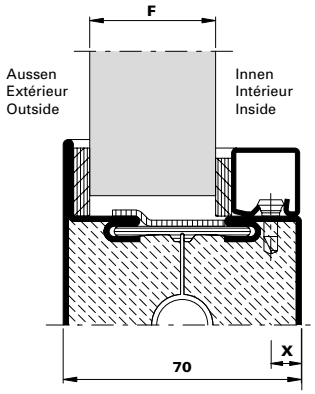

Fugenbreite (mm) / Largeur du joint (mm) / Width of joint (mm)	Aussen Extérieur Outside	Innen Intérieur Inside	Aussen Extérieur Outside	Innen Intérieur Inside	Aussen Extérieur Outside	Innen Intérieur Inside	Aussen Extérieur Outside	Innen Intérieur Inside	Aussen Extérieur Outside	Innen Intérieur Inside	X	Glasleisten / Parcloses / Glazing beads
	451.028 451.025	**451.028 451.025**	**451.027 451.024**	**451.027 451.024**	**451.027 451.024**	**451.027 451.024**	**451.021 451.023**	**451.021 451.023**	**451.021 451.023**	**451.021 451.023**		
	5	**5**	**4,5**	**4,5**	**4**	**4**	**3,5**	**3,5**	**3**	**3**	**X**	
Verglasung **F** / Vitrage **F** / Glazing **F**	**22**		**23**		**24**		**25**		**26**		**9**	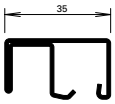 **402.136 Z**
	27		**28**		**29**		**30**		**31**		**9**	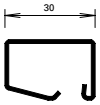 **402.130 Z** **402.530** **402.430**
	32		**33**		**34**		**35**		**36**		**9**	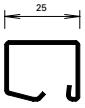 **402.125 Z** **402.525** **402.425**
	37		**38**		**39**		**40**		**41**		**9**	**402.120 Z** **402.520** **402.420**
	42		**43**		**44**		**45**		**46**		**9**	**402.115 Z** **402.515** **402.415**
					47		**48**		**49**		**7**	**402.112 Z**

Wichtiger Hinweis:
Grundlage der Verglasungstabelle sind die Nennmasse der Profile und Füllelemente. Bedingt durch verschiedene Toleranzen (Profile, Glasleisten, Anordnung Befestigungsknöpfe und Glaselemente) empfehlen wir, die Wahl der inneren Dichtungsbänder vorgängig an einem Element zu prüfen. Gegebenenfalls kommt die nächst kleinere oder grössere Glasleiste/ Dichtungsband zur Anwendung.

Remarque importante:
Les cotes nominales des profilés et des éléments de remplissage sont la base du tableau de vitrage. A cause des différentes tolérances (profilés, parcloses, disposition boutons de fixation et éléments vitrés) nous recommandons d'effectuer un essai préalable avec la bande d'étanchéité choisie sur un élément. Le cas échéant, utiliser la parclose / la bande d'étanchéité de la taille inférieure ou supérieure.

Important notice:
The glazing table is based on the nominal dimensions of the profiles and infill panels. Owing to variations in the tolerances (profiled sections, glazing beads, layout of fastening studs and glazing) it is advisable to check your choice of inside distance strips on an infill panel beforehand. If necessary the next smaller or larger size glazing bead/distance strip can be used.

Einflügeltür
Fallenriegel-Schloss

Porte à un vantail
Serrure à mortaiser

Single leaf door
Latch and bolt lock

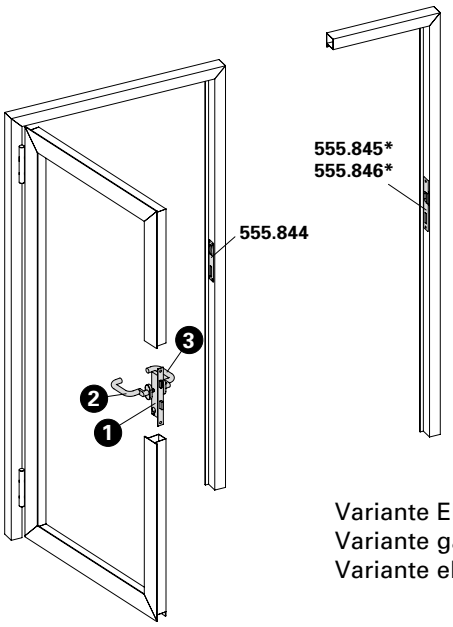

Variante Elektro-Türöffner
Variante gâche électrique
Variante electric strike

Lichte Durchgangshöhe max. 2500 mm
Hauteur libre de passage max. 2500 mm
Max. opening height 2500 mm

Pos.	1		2	3
Norm	Schloss Serrure Lock	Funktion Fonction Function	Beschlag Bandseite Ferrure côté paumelle Fitting hinge side	Beschlag Bandgegenseite Ferrure côté opposé au paumelle Fitting side opposite hinge
	555.800 ø 22 555.801 ø 17	Normalfunktion Fonction standard Standard function	Drücker oder Stossgriff Poignée ou poignée de tirage Handle or pull handle	Drücker oder Stossgriff Poignée ou poignée de tirage Handle or pull handle
EN 179	555.802 ø 22 555.804 ø 17	Panikfunktion B Fonction B panique Emergency function B	Drücker Poignée Handle	Drücker Poignée Handle
EN 179	555.806 ø 22 555.807 ø 17	Panikfunktion E Fonction E panique Emergency function E	Stossgriff Poignée de tirage Pull handle	Drücker Poignée Handle
EN 1125	555.802 ø 22 555.804 ø 17	Panikfunktion B Fonction B panique Emergency function B	Drücker Poignée Handle	Stangengriff / Druckstange Barre panique / Barre à pousser Push-bar / Touch-bar
EN 1125	555.806 ø 22 555.807 ø 17	Panikfunktion E Fonction E panique Emergency function E	Stossgriff Poignée de tirage Pull handle	Stangengriff / Druckstange Barre panique / Barre à pousser Push-bar / Touch-bar

* Variante mit Elektro-Türöffner nur für Normal- und Panikfunktion E

Die Vorschriften bzw. Bestimmungen der verschiedenen Länder sind zu beachten.

Schlösser mit Sonderfunktionen auf Anfrage

* Variante avec gâche électrique, uniquement pour fonction standard et fonction E panique

Il convient de respecter les prescriptions et règlements des divers pays concernés.

Serrure avec fonctions spéciales sur demande

* Variation with electric strike only for standard function and emergency function E

The regulations and bye-laws in force in the particular country must be respected.

Locks with special functions on demand

Zweiflügeltür
Gangflügel:
Fallenriegel-Schloss
Standflügel:
Falztreibriegel (ohne Panikfunktion)

Porte à deux vantaux
Vantail de service:
Serrure à mortaiser
Vantail semi-fixe:
Bascule à mortaiser (sans fonction panique)

Double leaf door
Access leaf:
Latch and bolt lock
Secondary leaf:
Rebate lever bolt (without emergency function)

Lichte Durchgangshöhe max. 2500 mm
Hauteur libre de passage max. 2500 mm
Max. opening height 2500 mm

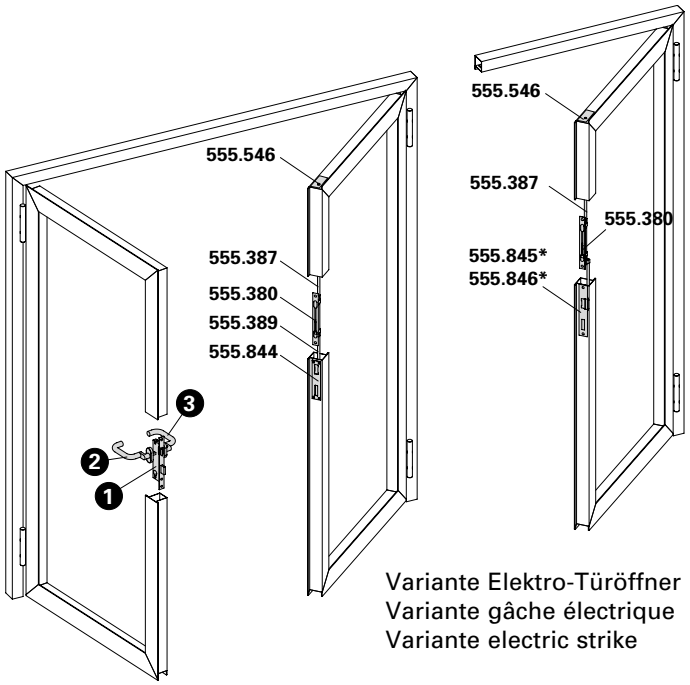

Variante Elektro-Türöffner
Variante gâche électrique
Variante electric strike

Pos.	1		2	3
Norm	Schloss Serrure Lock	Funktion Fonction Function	Beschlag Bandseite Ferrure côté paumelle Fitting hinge side	Beschlag Bandgegenseite Ferrure côté opposé au paumelle Fitting side opposite hinge
	555.800 ø 22 555.801 ø 17	Normalfunktion Fonction standard Standard function	Drücker oder Stossgriff Poignée ou poignée de tirage Handle or pull handle	Drücker oder Stossgriff Poignée ou poignée de tirage Handle or pull handle
EN 179	555.802 ø 22 555.804 ø 17	Panikfunktion B Fonction B panique Emergency function B	Drücker Poignée Handle	Drücker Poignée Handle
EN 179	555.806 ø 22 555.807 ø 17	Panikfunktion E Fonction E panique Emergency function E	Stossgriff Poignée de tirage Pull handle	Drücker Poignée Handle
EN 1125	555.802 ø 22 555.804 ø 17	Panikfunktion B Fonction B panique Emergency function B	Drücker Poignée Handle	Stangengriff / Druckstange Barre panique / Barre à pousser Push-bar / Touch-bar
EN 1125	555.806 ø 22 555.807 ø 17	Panikfunktion E Fonction E panique Emergency function E	Stossgriff Poignée de tirage Pull handle	Stangengriff / Druckstange Barre panique / Barre à pousser Push-bar / Touch-bar

* Variante mit Elektro-Türöffner nur für Normal- und Panikfunktion E

* Variante avec gâche électrique, uniquement pour fonction standard et fonction E panique

* Variation with electric strike only for standard function and emergency function E

Die Vorschriften bzw. Bestimmungen der verschiedenen Länder sind zu beachten.

Il convient de respecter les prescriptions et règlements des divers pays concernés.

The regulations and bye-laws in force in the particular country must be respected.

Schlösser mit Sonderfunktionen auf Anfrage

Serrure avec fonctions spéciales sur demande

Locks with special functions on demand

Zweiflügeltür (Vollpanik)
Gangflügel: Fallenriegel-Schloss
Standflügel: Panik-Gegenkasten

Porte à deux vantaux (panique)
Vantail de service: Serrure à mortaiser
Vantail semi-fixe: Serrure contre-bascule panique

Double leaf door (panic)
Access leaf: Latch and bolt lock
Secondary leaf: Shoot bolt lock with emergency function

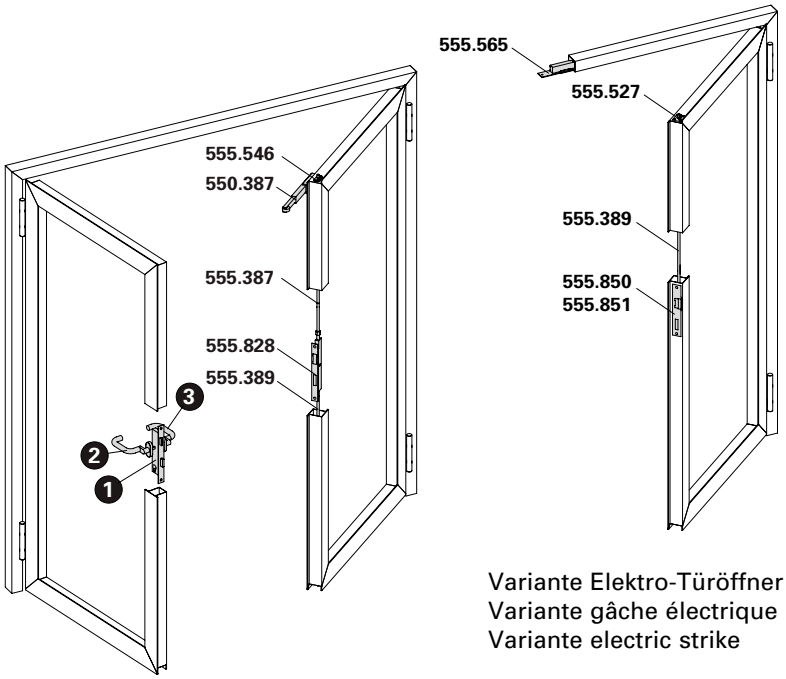

Lichte Durchgangshöhe max. 2500 mm
Hauteur libre de passage max. 2500 mm
Max. opening height 2500 mm

Variante Elektro-Türöffner
Variante gâche électrique
Variante electric strike

Pos.	1		2	3
Norm	Schloss Serrure Lock	Funktion Fonction Function	Beschlag Bandseite Ferrure côté paumelle Fitting hinge side	Beschlag Bandgegenseite Ferrure côté opposé au paumelle Fitting side opposite hinge
EN 179	555.808 ø 22 555.810 ø 17	Panikfunktion B Fonction B panique Emergency function B	Drücker Poignée Handle	Drücker Poignée Handle
EN 179	555.812 ø 22 555.813 ø 17	Panikfunktion E Fonction E panique Emergency function E	Stossgriff Poignée de tirage Pull handle	Drücker Poignée Handle
EN 1125	555.808 ø 22 555.810 ø 17	Panikfunktion B Fonction B panique Emergency function B	Drücker Poignée Handle	Stangengriff / Druckstange Barre panique / Barre à pousser Push-bar / Touch-bar
EN 1125	555.812 ø 22 555.813 ø 17	Panikfunktion E Fonction E panique Emergency function E	Stossgriff Poignée de tirage Pull handle	Stangengriff / Druckstange Barre panique / Barre à pousser Push-bar / Touch-bar

Die Vorschriften bzw. Bestimmungen der verschiedenen Länder sind zu beachten.

Il convient de respecter les prescriptions et règlements des divers pays concernés.

The regulations and bye-laws in force in the particular country must be respected.

Schlösser mit Sonderfunktionen auf Anfrage

Serrure avec fonctions spéciales sur demande

Locks with special functions on demand

Einflügeltür
Fallenriegel-Schloss und Bimetall-Lasche
(Einsatz: gemäss landesspezifischen Zulassungen)

Porte à un vantail
Serrure à mortaiser et languette bimétal
(Utilisation: selon les homologations spécifiques au pays)

Single leaf door
Latch and bolt lock and bimetal latch
(Application: in accordance with national approvals)

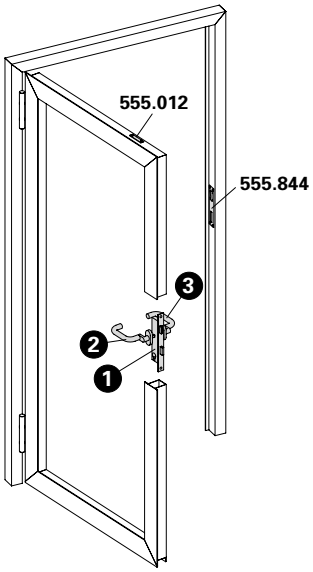

Lichte Durchgangshöhe max. 3000 mm*
Hauteur libre de passage max. 3000 mm*
Max. opening height 3000 mm*

Pos.	1		2	3
Norm	Schloss Serrure Lock	Funktion Fonction Function	Beschlag Bandseite Ferrure côté paumelle Fitting hinge side	Beschlag Bandgegenseite Ferrure côté opposé au paumelle Fitting side opposite hinge
	555.800 ø 22 555.801 ø 17	Normalfunktion Fonction standard Standard function	Drücker oder Stossgriff Poignée ou poignée de tirage Handle or pull handle	Drücker oder Stossgriff Poignée ou poignée de tirage Handle or pull handle
EN 179	555.802 ø 22 555.804 ø 17	Panikfunktion B Fonction B panique Emergency function B	Drücker Poignée Handle	Drücker Poignée Handle
EN 179	555.806 ø 22 555.807 ø 17	Panikfunktion E Fonction E panique Emergency function E	Stossgriff Poignée de tirage Pull handle	Drücker Poignée Handle
EN 1125	555.802 ø 22 555.804 ø 17	Panikfunktion B Fonction B panique Emergency function B	Drücker Poignée Handle	Stangengriff / Druckstange Barre panique / Barre à pousser Push-bar / Touch-bar
EN 1125	555.806 ø 22 555.807 ø 17	Panikfunktion E Fonction E panique Emergency function E	Stossgriff Poignée de tirage Pull handle	Stangengriff / Druckstange Barre panique / Barre à pousser Push-bar / Touch-bar

*** je nach Zulassung des entsprechenden Landes**

*** selon l'homologation du pays concerné**

*** subject to authorisation in the particular country**

Schlösser mit Sonderfunktionen auf Anfrage

Serrure avec fonctions spéciales sur demande

Locks with special functions on demand

Zweiflügeltür (Vollpanik)
Gangflügel: Fallenriegel-Schloss und Bimetall-Lasche
Standflügel: Panik-Gegenkasten
(Einsatz: gemäss landesspezifischen Zulassungen)

Porte à deux vantaux (panique)
Vantail de service: Serrure à mortaiser et languette bimétal
Vantail semi-fixe: Serrure contre-bascule panique
(Utilisation: selon les homologations spécifiques au pays)

Double leaf door (panic)
Access leaf: Latch and bolt lock and bimetal latch
Secondary leaf: Shoot bolt lock with emergency function
(Application: in accordance with national approvals)

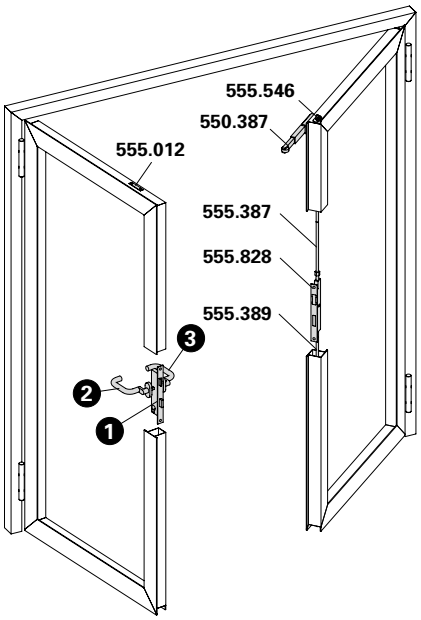

Lichte Durchgangshöhe max. 3000 mm**
Hauteur libre de passage max. 3000 mm**
Max. opening height 3000 mm**

Pos.	1		2	3
Norm	Schloss Serrure Lock	Funktion Fonction Function	Beschlag Bandseite Ferrure côté paumelle Fitting hinge side	Beschlag Bandgegenseite Ferrure côté opposé au paumelle Fitting side opposite hinge
EN 179	555.808 ø 22 555.810 ø 17	Panikfunktion B Fonction B panique Emergency function B	Drücker Poignée Handle	Drücker Poignée Handle
EN 179	555.812 ø 22 555.813 ø 17	Panikfunktion E Fonction E panique Emergency function E	Stossgriff Poignée de tirage Pull handle	Drücker Poignée Handle
EN 1125	555.808 ø 22 555.810 ø 17	Panikfunktion B Fonction B panique Emergency function B	Drücker Poignée Handle	Stangengriff / Druckstange Barre panique / Barre à pousser Push-bar / Touch-bar
EN 1125	555.812 ø 22 555.813 ø 17	Panikfunktion E Fonction E panique Emergency function E	Stossgriff Poignée de tirage Pull handle	Stangengriff / Druckstange Barre panique / Barre à pousser Push-bar / Touch-bar

**** je nach Zulassung des entsprechenden Landes**

**** selon l'homologation du pays concerné**

**** subject to authorisation in the particular country**

Schlösser mit Sonderfunktionen auf Anfrage

Serrure avec fonctions spéciales sur demande

Locks with special functions on demand

Einflügeltür
Fallenriegel-Schloss mit Obenverriegelung

Porte à un vantail
Serrure à mortaiser avec verrouillage supérieur

Single leaf door
Latch and bolt lock with top locking point

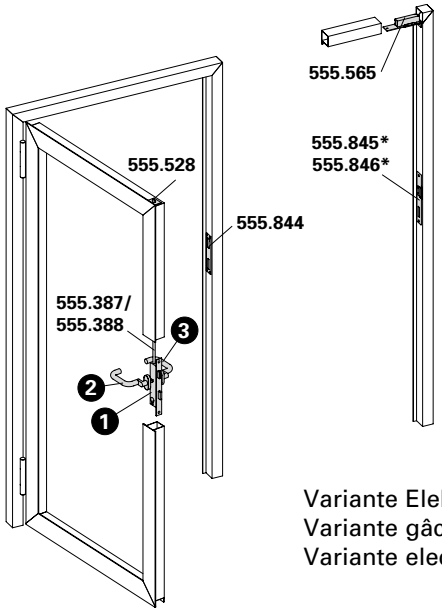

Variante Elektro-Türöffner
Variante gâche électrique
Variante electric strike

Lichte Durchgangshöhe max. 3000 mm
Hauteur libre de passage max. 3000 mm
Max. opening height 3000 mm

Pos.	1		2	3
Norm	Schloss Serrure Lock	Funktion Fonction Function	Beschlag Bandseite Ferrure côté paumelle Fitting hinge side	Beschlag Bandgegenseite Ferrure côté opposé au paumelle Fitting side opposite hinge
	555.814 ø 22 555.815 ø 17	Normalfunktion Fonction standard Standard function	Drücker oder Stossgriff Poignée ou poignée de tirage Handle or pull handle	Drücker oder Stossgriff Poignée ou poignée de tirage Handle or pull handle
EN 179	555.816 ø 22 555.818 ø 17	Panikfunktion B Fonction B panique Emergency function B	Drücker Poignée Handle	Drücker Poignée Handle
EN 179	555.820 ø 22 555.821 ø 17	Panikfunktion E Fonction E panique Emergency function E	Stossgriff Poignée de tirage Pull handle	Drücker Poignée Handle
EN 1125	555.816 ø 22 555.818 ø 17	Panikfunktion B Fonction B panique Emergency function B	Drücker Poignée Handle	Stangengriff / Druckstange Barre panique / Barre à pousser Push-bar / Touch-bar
EN 1125	555.820 ø 22 555.821 ø 17	Panikfunktion E Fonction E panique Emergency function E	Stossgriff Poignée de tirage Pull handle	Stangengriff / Druckstange Barre panique / Barre à pousser Push-bar / Touch-bar

* Variante mit Elektro-Türöffner nur für Normal- und Panikfunktion E

* Variante avec gâche électrique, uniquement pour fonction standard et fonction E panique

* Variation with electric strike only for standard function and emergency function E

Schlösser mit Sonderfunktionen auf Anfrage

Serrure avec fonctions spéciales sur demande

Locks with special functions on demand

Zweiflügeltür
Gangflügel:
Fallenriegel-Schloss mit Obenverriegelung
Standflügel:
Falztreibriegel (ohne Panikfunktion)

Porte à deux vantaux
Vantail de service:
Serrure à mortaiser avec verrouillage supérieur
Vantail semi-fixe:
Bascule à mortaiser (sans fonction panique)

Double leaf door
Access leaf:
Latch and bolt lock with top locking point
Secondary leaf:
Rebate lever bolt (without emergency function)

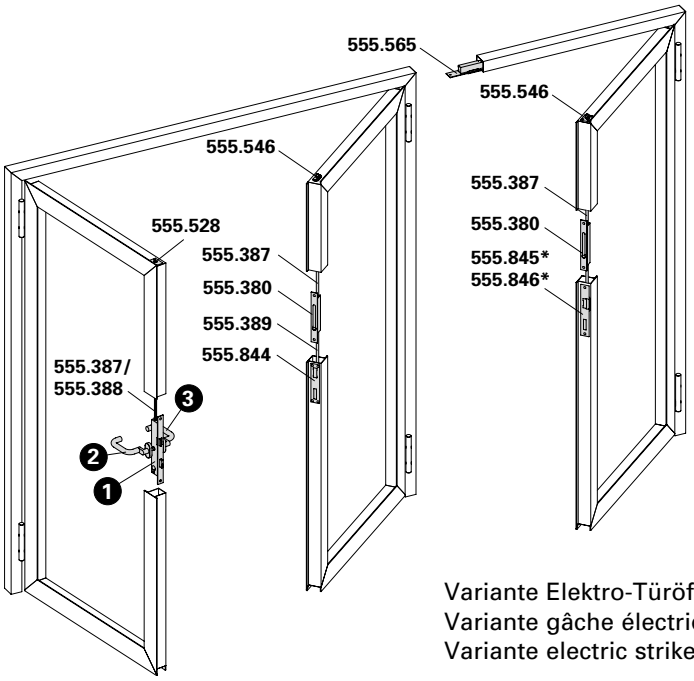

Lichte Durchgangshöhe max. 3000 mm
Hauteur libre de passage max. 3000 mm
Max. opening height 3000 mm

Variante Elektro-Türöffner
Variante gâche électrique
Variante electric strike

Pos.	1		2	3
Norm	Schloss Serrure Lock	Funktion Fonction Function	Beschlag Bandseite Ferrure côté paumelle Fitting hinge side	Beschlag Bandgegenseite Ferrure côté opposé au paumelle Fitting side opposite hinge
	555.814 ø 22 555.815 ø 17	Normalfunktion Fonction standard Standard function	Drücker oder Stossgriff Poignée ou poignée de tirage Handle or pull handle	Drücker oder Stossgriff Poignée ou poignée de tirage Handle or pull handle
EN 179	555.816 ø 22 555.818 ø 17	Panikfunktion B Fonction B panique Emergency function B	Drücker Poignée Handle	Drücker Poignée Handle
EN 179	555.820 ø 22 555.821 ø 17	Panikfunktion E Fonction E panique Emergency function E	Stossgriff Poignée de tirage Pull handle	Drücker Poignée Handle
EN 1125	555.816 ø 22 555.818 ø 17	Panikfunktion B Fonction B panique Emergency function B	Drücker Poignée Handle	Stangengriff / Druckstange Barre panique / Barre à pousser Push-bar / Touch-bar
EN 1125	555.820 ø 22 555.821 ø 17	Panikfunktion E Fonction E panique Emergency function E	Stossgriff Poignée de tirage Pull handle	Stangengriff / Druckstange Barre panique / Barre à pousser Push-bar

* Variante mit Elektro-Türöffner nur für Normal- und Panikfunktion E

* Variante avec gâche électrique, uniquement pour fonction standard et fonction E panique

* Variation with electric strike only for standard function and emergency function E

Schlösser mit Sonderfunktionen auf Anfrage

Serrure avec fonctions spéciales sur demande

Locks with special functions on demand

Zweiflügeltür (Vollpanik)
Gangflügel:
Fallenriegel-Schloss mit Obenverriegelung
Standflügel:
Panik-Gegenkasten oder ohne Verriegelung

Porte à deux vantaux (panique)
Vantail de service:
Serrure à mortaiser avec verrouillage supérieur
Vantail semi-fixe:
Serrure contre-bascule panique ou sans verrouillage

Double leaf door (panic)
Access leaf:
Latch and bolt lock with top locking point
Secondary leaf:
Shoot bolt lock with emergency function or without locking point

Teilpanik
Panique partielle
Partial panic function

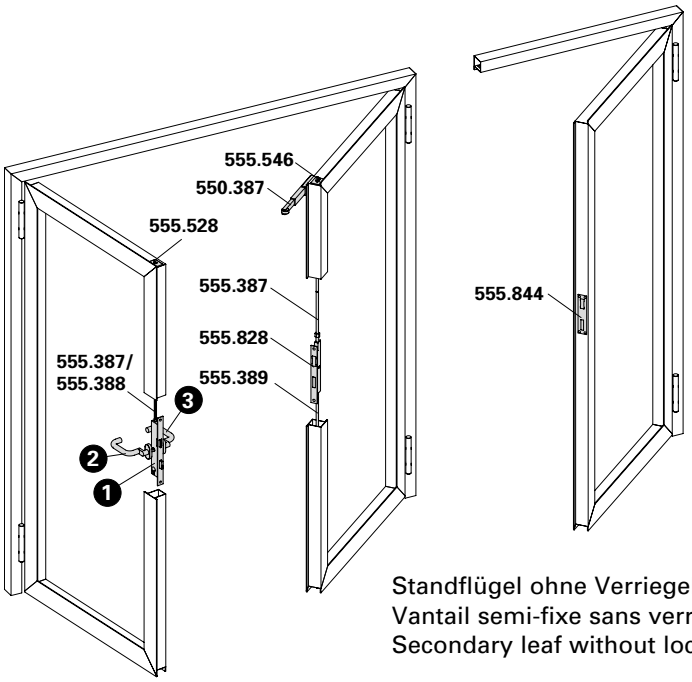

Lichte Durchgangshöhe max. 3000 mm
Hauteur libre de passage max. 3000 mm
Max. opening height 3000 mm

Standflügel ohne Verriegelung
Vantail semi-fixe sans verrouillage
Secondary leaf without locking

Pos.	1		2	3
Norm	Schloss Serrure Lock	Funktion Fonction Function	Beschlag Bandseite Ferrure côté paumelle Fitting hinge side	Beschlag Bandgegenseite Ferrure côté opposé au paumelle Fitting side opposite hinge
EN 179	555.822 ø 22 555.824 ø 17	Panikfunktion B Fonction B panique Emergency function B	Drücker Poignée Handle	Drücker Poignée Handle
EN 179	555.826 ø 22 555.827 ø 17	Panikfunktion E Fonction E panique Emergency function E	Stossgriff Poignée de tirage Pull handle	Stossgriff Poignée de tirage Pull handle
EN 1125	555.822 ø 22 555.824 ø 17	Panikfunktion B Fonction B panique Emergency function B	Drücker Poignée Handle	Stangengriff / Druckstange Barre panique / Barre à pousser Push-bar / Touch-bar
EN 1125	555.826 ø 22 555.827 ø 17	Panikfunktion E Fonction E panique Emergency function E	Stossgriff Poignée de tirage Pull handle	Stangengriff / Druckstange Barre panique / Barre à pousser Push-bar / Touch-bar

Die Vorschriften bzw. Bestimmungen der verschiedenen Länder sind zu beachten.

Il convient de respecter les prescriptions et règlements des divers pays concernés.

The regulations and bye-laws in force in the particular country must be respected.

Schlösser mit Sonderfunktionen auf Anfrage

Serrure avec fonctions spéciales sur demande

Locks with special functions on demand

Erläuterungen Fallenriegel-Schlösser

Normalfunktion
mit Wechsel, für ein- und zweiflügelige Türen, Nuss durchgehend

Panik-Funktion B
ohne Wechsel, für einflügelige Türen oder zweiflügelige Türen in Kombination mit Panik-Treibriegel-Schloss, Nuss geteilt

Panik-Funktion E
mit Wechsel, für einflügelige Türen oder zweiflügelige Türen in Kombination mit Panik-Treibriegel-Schloss, Nuss durchgehend

Schlossabmessungen und Funktionsbeschreibungen der Panik-Schlösser siehe Kapitel «Verarbeitungshilfen und technische Hinweise».

Fonctions des serrures à mortaiser

Fonction standard
avec levier, pour portes à un et deux vantaux, fouillot continu

Fonction B panique
sans levier, pour portes à un vantail ou portes à deux vantaux en combinaison avec la serrure contre-bascule panique, demi-fouillot

Fonction E panique
avec levier, pour portes à un vantail ou portes à deux vantaux en combinaison avec la serrure contre-bascule panique, fouillot continu

Dimensions et descriptions des fonctions des serrures paniques voir chapitre «Outils d'usinage et conseils techniques».

Operations latch and bolt locks

Standard function
with latch retention, for single and double leaf doors, spindle hub

Emergency function B
without latch retention, for single leaf doors or double leaf doors in conjunction with shoot bolt lock with emergency function, split spindle hub

Emergency function E
with latch retention, for single leaf doors or double leaf doors in conjunction with shoot bolt lock with emergency function, spindle hub

Emergency lock dimensions and description of operation see chapter «Assembly tools and technical data».

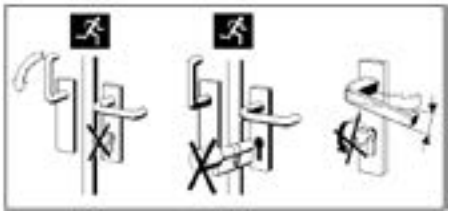

Achtung
In Panik-Schlösser dürfen keine Zylinder mit Knauf oder Drehknopf eingebaut werden und es darf kein Schlüssel im Zylinder stecken bleiben. Drücker und Schlüssel dürfen nicht gleichzeitig betätigt werden.

Verarbeitungshilfen siehe Kapitel «Verarbeitungshilfen und technische Hinweise».

Attention
Dans les serrures panique, il est défendu de monter un cylindre avec bouton ou de laisser la clé dans le cylindre.
Ne pas manoeuvrer la clé et la poignée simultanément.

Outils d'usinage voir chapitre «Outils d'usinage et conseils techniques».

Warning
Do not fit cylinders with knobs or thumb turns in emergency locks or leave the key in the cylinder.
Do not operate handle and key at the same time.

Assembly tools see chapter «Assembly tools and technical data».

Notausgangsverschlüsse nach EN 179

Notausgangsverschlüsse nach EN 179 sind für Gebäude oder Gebäudeteile bestimmt, die keinem öffentlichen Publikumsverkehr unterliegen und deren Besucher die Funktion der Fluchttüren kennen. Anwendungen sind überall dort, wo öffentlicher Publikumsverkehr ausgeschlossen werden kann. Nebenausgänge oder Türen in Gebäudeteilen, die nur von autorisierten Personen genutzt werden, sind ebenfalls nach EN 179 auszustatten.

Als Beschlagelemente sind Drücker oder Stossplatten vorgeschrieben.

Fermetures d'issues de secours selon la norme EN 179

Les fermetures d'issues de secours selon la norme EN 179 sont destinées aux immeubles et parties d'immeubles qui ne reçoivent pas de public et dont les occupants connaissent le fonctionnement des portes de secours. Elles sont utilisables partout où la présence de public peut être exclue. Les sorties annexes ou les portes des parties d'immeubles qui ne sont utilisées que par des personnes autorisées doivent aussi répondre à la norme EN 179.

Les ferrures sont obligatoirement des poignées ou des plaques de poussée.

Emergency exit locks in accordance with EN 179

In accordance with DIN EN 179, emergency exit locks are designed for sections of buildings not open to the general public and where the occupants are familiar with such doors. They are suitable for any areas without public access. Side exits or doors in sections of buildings only used by authorised personnel must also be designed in accordance with EN 179.

Handles or push pads must be used as fittings.

Paniktürverschlüsse nach EN 1125

Paniktürverschlüsse nach EN 1125 kommen in öffentlichen Gebäuden oder Gebäudeteilen zum Einsatz, bei denen die Besucher die Funktion der Fluchttüren nicht kennen und diese im Notfall auch ohne Einweisung betätigen können müssen.

Hier sind Griff- oder Druckstangen als Beschlagselemente anzuwenden die über die Türbreite (mindestens 60% der Flügelbreite) gehen.

Fermetures de portes panique selon la norme EN 1125

Les fermetures de portes panique selon la norme EN 1125 sont utilisées dans les immeubles et parties d'immeubles dans lesquels les visiteurs ne connaissent pas le fonctionnement des portes de secours et doivent pouvoir manœuvrer celles-ci sans aucune instruction en cas d'urgence.

On doit dans ces cas utiliser comme ferrures des poignées ou des barres d'appui traversant au moins 60% de la largeur de la porte.

Panic door locks in accordance with EN 1125

Panic door locks in accordance with EN 1125 are used in public buildings or sections of buildings where visitors are unfamiliar with such doors but must still be able to use them in an emergency without prior training.

In these cases, lever action bars or push bars must be used as fittings across the width of the door (at least 60% of the leaf width).

555.800 ø 22 mm links / rechts
555.801 ø 17 mm links / rechts

Fallenriegel-Schloss mit Edelstahl-Stulp

Normalfunktion
für ein- und zweiflügelige Türen ohne Panik-Funktion

555.800 ø 22 mm à gauche / à droite
555.801 ø 17 mm à gauche / à droite

Serrure à mortaiser avec têtière en acier Inox

Fonction standard
pour portes à un et deux vantaux sans fonction panique

555.800 ø 22 mm LH / RH
555.801 ø 17 mm LH / RH

Latch and bolt lock with stainless steel face plate

Standard function
for single and double leaf doors without emergency function

555.802 ø 22 mm links / rechts
555.804 ø 17 mm links / rechts

Fallenriegel-Schloss mit Edelstahl-Stulp

Panik-Funktion B
für einflügelige Panik-Türen

Schloss standardmässig links ausgeliefert. Ab 10 Stück kann Ausführung rechts bestellt werden.

555.802 ø 22 mm à gauche / à droite
555.804 ø 17 mm à gauche / à droite

Serrure à mortaiser avec têtière en acier Inox

Fonction B panique
pour porte panique à un vantail

Livraison standard serrure à gauche. A partir de 10 pièces, configuration à droite peut être commandé.

555.802 ø 22 mm LH / RH
555.804 ø 17 mm LH / RH

Latch and bolt lock with stainless steel face plate

Emergency function B
for single leaf doors with emergency function

Standard delivery lock LH. From 10 pieces on, RH can be ordered.

555.806 ø 22 mm links / rechts
555.807 ø 17 mm links / rechts

Fallenriegel-Schloss mit Edelstahl-Stulp

Panik-Funktion E
für einflügelige Panik-Türen

555.806 ø 22 mm à gauche / à droite
555.807 ø 17 mm à gauche / à droite

Serrure à mortaiser avec têtière en acier Inox

Fonction E panique
pour porte panique à un vantail

555.806 ø 22 mm LH / RH
555.807 ø 17 mm LH / RH

Latch and bolt lock with stainless steel face plate

Emergency function E
for single leaf doors with emergency function

VE = 1 Stück

Einbau mit 499.167/168

Bei Bedarf zusätzlich bestellen:
555.490 Schrauben
555.844 Schliessblech

UV = 1 pièce

Montage avec 499.167/168

Commander en plus si besoin:
555.490 Vis
555.844 Gâche

PU = 1 piece

Installation with 499.167/168

Order separately if required:
555.490 Screws
555.844 Strike plate

Schlösser mit Sonderfunktionen auf Anfrage

Serrure avec fonctions spéciales sur demande

Locks with special functions on demand

555.808 ø 22 mm links / rechts
555.810 ø 17 mm links / rechts

Fallenriegel-Schloss mit Edelstahl-Stulp

Panik-Funktion B
nur für zweiflügelige Vollpanik-Türen mit Panik-Gegenkasten

Schloss standardmässig links ausgeliefert. Ab 10 Stück kann Ausführung rechts bestellt werden.

555.808 ø 22 mm à gauche / à droite
555.810 ø 17 mm à gauche / à droite

Serrure à mortaiser avec têtière en acier Inox

Fonction B panique
seulement pour portes panique à deux vantaux avec serrure contre-bascule panique

Livraison standard serrure à gauche. A partir de 10 pièces, configuration à droite peut être commandé.

555.808 ø 22 mm LH / RH
555.810 ø 17 mm LH / RH

Latch and bolt lock with stainless steel face plate

Emergency function B
only for double leaf doors with emergency function with shoot bolt lock with emergency function

Standard delivery lock LH. From 10 pieces on, RH can be ordered.

555.812 ø 22 mm links / rechts
555.813 ø 17 mm links / rechts

Fallenriegel-Schloss mit Edelstahl-Stulp

Panik-Funktion E
nur für zweiflügelige Vollpanik-Türen mit Panik-Gegenkasten

555.812 ø 22 mm à gauche / à droite
555.813 ø 17 mm à gauche / à droite

Serrure à mortaiser avec têtière en acier Inox

Fonction E panique
seulement pour portes panqiue à deux vantaux avec serrure contre-bascule panique

555.812 ø 22 mm LH / RH
555.813 ø 17 mm LH / RH

Latch and bolt lock with stainless steel face plate

Emergency function E
only for double leaf doors with emergency function with shoot bolt lock with emergency function

VE = 1 Stück

Einbau mit 499.167/168

Bei Bedarf zusätzlich bestellen:
555.490 Schrauben

Schlösser mit Sonderfunktionen auf Anfrage

UV = 1 pièce

Montage avec 499.167/168

Commander en plus si besoin:
555.490 Vis

Serrure avec fonctions spéciales sur demande

PU = 1 piece

Installation with 499.167/168

Order separately if required:
555.490 Screws

Locks with special functions on demand

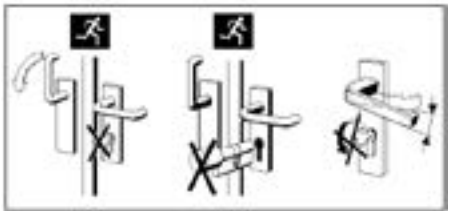

Achtung:
In Panik-Schlösser dürfen keine Zylinder mit Knauf oder Drehknopf eingebaut werden und es darf kein Schlüssel im Zylinder stecken bleiben. Drücker und Schlüssel dürfen nicht gleichzeitig betätigt werden.

Attention:
Dans les serrures panique, il est défendu de monter un cylindre avec bouton ou de laisser la clé dans le cylindre. Ne pas manoeuvrer la clé et la poignée simultanément.

Warning:
Do not fit cylinders with knobs or thumb turns in emergency locks or leave the key in the cylinder.
Do not operate handle and key at the same time.

555.814 ø 22 mm links / rechts
555.815 ø 17 mm links / rechts

Fallenriegel-Schloss mit Edelstahl-Stulp, vorgerichtet für obere Verriegelung

Normalfunktion mit Leerlauf
für ein- und zweiflügelige Türen ohne Panik-Funktion

555.814 ø 22 mm à gauche / à droite
555.815 ø 17 mm à gauche / à droite

Serrure à mortaiser avec têtière en acier Inox, préparée pour verrouillage supérieur

Fonction standard avec marche à vide
pour portes à un et deux vantaux sans fonction panique

555.814 ø 22 mm LH / RH
555.815 ø 17 mm LH / RH

Latch and bolt lock with stainless steel face plate, pre-configured for top locking point

Standard operation with disengagement
for single and double leaf doors without emergency function

555.816 ø 22 mm links / rechts
555.818 ø 17 mm links / rechts

Fallenriegel-Schloss mit Edelstahl-Stulp, vorgerichtet für obere Verriegelung

Panik-Funktion B
für einflügelige Panik-Türen

Schloss standardmässig links ausgeliefert. Ab 10 Stück kann Ausführung rechts bestellt werden.

555.816 ø 22 mm à gauche / à droite
555.818 ø 17 mm à gauche / à droite

Serrure à mortaiser avec têtière en acier Inox, préparée pour verrouillage supérieur

Fonction B panique
pour porte panique à un vantail

Livraison standard serrure à gauche. A partir de 10 pièces, configuration à droite peut être commandé.

555.816 ø 22 mm LH / RH
555.818 ø 17 mm LH / RH

Latch and bolt lock with stainless steel face plate, pre-configured for top locking point

Emergency function B
for single leaf doors with emergency function

Standard delivery lock LH. From 10 pieces on, RH can be ordered.

555.820 ø 22 mm links / rechts
555.821 ø 17 mm links / rechts

Fallenriegel-Schloss mit Edelstahl-Stulp, vorgerichtet für obere Verriegelung

Panik-Funktion E
für einflügelige Panik-Türen

555.820 ø 22 mm à gauche / à droite
555.821 ø 17 mm à gauche / à droite

Serrure à mortaiser avec têtière en acier Inox, préparée pour verrouillage supérieur

Fonction E panique
pour porte panique à un vantail

555.820 ø 22 mm LH / RH
555.821 ø 17 mm LH / RH

Latch and bolt lock with stainless steel face plate, pre-configured for top locking point

Emergency function E
for single leaf doors with emergency function

** Einsatz nur mit oberer Verriegelungs-stange*

** Utilisation seulement avec barre de verrouillage supérieure*

** For use only with top locking bar*

VE = 1 Stück

Einbau mit 499.167/168

UV = 1 pièce

Montage avec 499.167/168

PU = 1 piece

Installation with 499.167/168

Bei Bedarf zusätzlich bestellen:

555.490	Schrauben
555.387/ 555.388	Stange für obere Verriegelung
555.528	Schnappriegel für obere Verriegelung
555.844	Schliessblech

Commander en plus si besoin:

555.490	Vis
555.387/ 555.388	Barre pour verrouillage supérieur
555.528	Pêne à ressort pour verrouillage supérieur
555.844	Gâche

Order separately if required:

555.490	Screws
555.387/ 555.388	Bar for top locking point
555.528	Safety catch for top locking point
555.844	Strike plate

555.822 ø 22 mm links / rechts
555.824 ø 17 mm links / rechts

Fallenriegel-Schloss mit Edelstahl-Stulp, vorgerichtet für obere Verriegelung

Panik-Funktion B
nur für zweiflügelige Vollpanik-Türen mit Panik-Gegenkasten

Schloss standardmässig links ausgeliefert. Ab 10 Stück kann Ausführung rechts bestellt werden.

555.822 ø 22 mm à gauche / à droite
555.824 ø 17 mm à gauche / à droite

Serrure à mortaiser avec têtière en acier Inox, préparée pour verrouillage supérieur

Fonction B panique
seulement pour portes panique à deux vantaux avec serrure contre-bascule panique

Livraison standard serrure à gauche. A partir de 10 pièces, configuration à droite peut être commandé.

555.822 ø 22 mm LH / RH
555.824 ø 17 mm LH / RH

Latch and bolt lock with stainless steel face plate, pre-configured for top locking point

Emergency function B
only for double leaf doors with emergency function with shoot bolt lock with emergency function

Standard delivery lock LH. From 10 pieces on, RH can be ordered.

555.826 ø 22 mm links / rechts
555.827 ø 17 mm links / rechts

Fallenriegel-Schloss mit Edelstahl-Stulp, vorgerichtet für obere Verriegelung

Panik-Funktion E
nur für zweiflügelige Vollpanik-Türen mit Panik-Gegenkasten

555.826 ø 22 mm à gauche / à droite
555.827 ø 17 mm à gauche / à droite

Serrure à mortaiser avec têtière en acier Inox, préparée pour verrouillage supérieur

Fonction E panique
seulement pour portes panique à deux vantaux avec serrure contre-bascule panique

555.826 ø 22 mm LH / RH
555.827 ø 17 mm LH / RH

Latch and bolt lock with stainless steel face plate, pre-configured for top locking point

Emergency function E
only for double leaf doors with emergency function with shoot bolt lock with emergency function

---

** Einsatz nur mit oberer Verriegelungs-stange*

** Utilisation seulement avec barre de verrouillage supérieure*

** For use only with top locking bar*

VE = 1 Stück

Einbau mit 499.167/168

Bei Bedarf zusätzlich bestellen:

555.490	Schrauben
555.387/ 555.388	Stange für obere Verriegelung
555.528	Schnappriegel für obere Verriegelung

Schlösser mit Sonderfunktionen auf Anfrage

UV = 1 pièce

Montage avec 499.167/168

Commander en plus si besoin:

555.490	Vis
555.387/ 555.388	Barre pour verrouillage supérieur
555.528	Pêne à ressort pour verrouillage supérieur

Serrure avec fonctions spéciales sur demande

PU = 1 piece

Installation with 499.167/168

Order separately if required:

555.490	Screws
555.387/ 555.388	Bar for top locking point
555.528	Safety catch for top locking point

Locks with special functions on demand

Türbeschläge
Ferrures de porte
Door fittings

DXF DWG

555.387 1,5 m
555.388 2,0 m

Treibriegelstange oben
Stahl verzinkt, ø 10 x 2 mm, mit Gewindeteil M6, mit Kunststoff-Endstopfen.

VE = 1 Stück

555.387 1,5 m
555.388 2,0 m

Tige de verrouillage supérieure
acier zingué, ø 10 x 2 mm, avec filetage M6, avec embout en plastique.

UV = 1 pièce

555.387 1,5 m
555.388 2,0 m

Shoot bolt (top)
galvanised steel, ø 10 x 2 mm, with M6 thread, with plastic end stopper.

PU = 1 piece

555.389 1,5 m
555.829 2,0 m

Treibriegelstange unten
Stahl verzinkt, ø 10 mm, mit Gewindeteil M6, ohne Endstopfen.

VE = 1 Stück

555.389 1,5 m
555.829 2,0 m

Tige de verrouillage inférieure
acier zingué, ø 10 mm, avec filetage M6, sans embout.

UV = 1 pièce

555.389 1,5 m
555.829 2,0 m

Shoot bolt (bottom)
galvanised steel, ø 10 mm, with M6 thread, without end stopper.

PU = 1 piece

555.528

Schnappriegel
Stulp und Schliessplatte Edelstahl, für die zusätzliche obere Verriegelung bei Verwendung der Schlösser 555.814-555.827 und der Treibriegelstange 555.387/388

VE = 1 Stück

Einbau mit 499.171

Zusätzlich bestellen:
555.490 Schrauben
555.011 Einschweiss-Plättchen

555.528

Pêne à ressort
têtière et plaque de fermeture en acier Inox, pour verrouillage supplémentaire supérieur avec emploi des serrures 555.814-555.827 et la tige de verrouillage 555.387/388

UV = 1 pièce

Montage avec 499.171

Commander séparément:
555.490 Vis
555.011 Plaque à souder

555.528

Safety catch
stainless steel face plate and striking plate for additional top locking point when using locks 555.814- 555.827 and shoot bolt 555.387/388

PU = 1 piece

Installation with 499.171

Order separately:
555.490 Screws
555.011 Weld-in face plate

555.527

Schnappriegel gefedert
Stulp Edelstahl, für die obere Verriegelung des Standflügels, Verwendung nur in Kombination mit Elektro-Türöffner 555.565 bei automatischem Türantrieb (zweiflüglige Automatik-Drehtüren)

VE = 1 Stück

Einbau mit 499.171

Bei Bedarf zusätzlich bestellen:
555.490 Schrauben
555.011 Einschweiss-Plättchen

555.527

Pêne à ressort
têtière en acier Inox, pour verrouillage supérieur du vantail semi-fixe, à utiliser en combinaison avec la gâche électrique 555.565 pour les entraînements de porte automatiques (portes pivotantes automatiques à deux vantaux)

UV = 1 pièce

Montage avec 499.171

Commander en plus si besoin:
555.490 Vis
555.011 Plaque à souder

555.527

Spring-loaded safety catch
stainless steel face plate, for top locking point at secondary leaf, only use in combination with electric strike 555.565 for an automatic powered door (double leaf automatic revolving doors)

PU = 1 piece

Installation with 499.171

Order separately if required:
555.490 Screws
555.011 Weld-in face plate

555.844

Schliessblech
Edelstahl, links und rechts verwendbar

VE = 1 Stück

Einbau mit 499.169

Zusätzlich bestellen:
555.490 Schrauben

555.844

Gâche de fermeture
acier Inox, utilisable à droite et à gauche

UV = 1 pièce

Montage avec 499.169

Commander séparément:
555.490 Vis

555.844

Strike plate
stainless steel, can be used LH and RH

PU = 1 piece

Installation with 499.169

Order separately:
555.490 Screws

555.380

Falztreibriegel
Stulp Edelstahl, links und rechts verwendbar, mit Anschlussgewinde M6, Hub 18 mm, Verwendung zusammen mit Schaltschloss und Treibriegelstangen

VE = 1 Stück

Einbau mit 499.167/168

Zusätzlich bestellen:
555.490 Schrauben

555.380

Bascule à mortaiser
têtière en acier Inox, utilisable à droite et à gauche, avec raccord taraudé M6, course 18 mm, à utiliser avec la serrure de retient et tiges de verrouillage

UV = 1 pièce

Montage avec 499.167/168

Commander séparément:
555.490 Vis

555.380

Rebate lever bolt
stainless steel face plate, can be used LH and RH, with connectiong thread M6, 18 mm lift, use in conjunction with switch latch and shoot bolts

PU = 1 piece

Installation with 499.167/168

Order separately:
555.490 Screws

555.012

Jansen-Bimetall-Lasche
wartungs- und verschleissfreies Verriegelungsteil, reagiert bei Temperaturanstieg im Brandfall, ersetzt die obere Verriegelung. Verwendung für ein- und zweiflügelige Türen zusammen mit Einfallen-Schloss.

VE = 5 Bimetall-Laschen
5 Anschlagplatten Edelstahl
5 Bolzen Edelstahl
inkl. Befestigungsmaterial

Einsatz:
Landesspezifische Zulassungen beachten!

555.012

Languette bimétal Jansen
élément de verrou sans entretien et sans usure, réagit à la hausse de température en cas d'incendie, se substitue au verrou supérieur. Utilisation pour portes à un et deux vantaux avec serrure à un point.

UV = 5 languettes bimétal
5 plat-buttée acier Inox
5 boulons acier Inox
y compris materiel de fixation

Utilisation:
Observer les homologations spécifiques au pays!

555.012

Jansen bimetal latch
maintenance-free and wear-free lock component, reacts to a rise in temperature in the event of a fire, replacing the top lock. Use for single and double leaf doors with single-bolt lock.

PU = 5 bimetal latches
5 stop plate stainless steel
5 pin stainless steel
includes fixing materials

Use:
See national approvals!

555.828

Panik-Treibriegel-Schloss (Panik-Gegenkasten)
für zweiflügelige Panik-Türen in Kombination mit den Schlössern 555.808-813 und 555.822-827, Stulp Edelstahl, mit Anschluss-gewinde M6, links und rechts verwendbar. Verwendung zusammen mit Schaltschloss und Treibriegelstangen.

VE = 1 Stück

Einbau mit 499.145/146

Bei Bedarf zusätzlich bestellen:
555.490 Schrauben
550.387 Mitnehmerklappe

555.828

Serrure contre-bascule panique
pour des portes à deux vantaux panique en combinaison avec les serrures 555.808-813 et 555.822-827, têtière en acier Inox, avec raccord taraudé M6, utilisable à droite et à gauche. A utiliser avec serrure de retient et tiges de verrouillage.

UV = 1 pièce

Montage avec 499.145/146

Commander en plus si besoin:
555.490 Vis
550.387 Doigt d'entraînement

555.828

Shoot bolt lock with emergency function (reversible)
for double leaf emergency doors in combination with locks 555.808-813 and 555.822-827, stainless steel face plate, with connecting thread M6, can be used LH and RH.
For use in conjunction with switch latch and shoot bolts.

PU = 1 piece

Installation with 499.145/146

Order separately if required:
555.490 Screws
550.387 Selector bar

555.546

Schaltschloss
Stulp und Schliessplatte Edelstahl, links und rechts verwendbar, für Stangen ø 10 mm, Verwendung zusammen mit Falztreibriegel 555.380, Panik-Treibriegel Schloss 555.828 und Treibriegelstangen.

VE = 1 Schaltschloss
1 Schliessplatte

Einbau mit 499.171

Zusätzlich bestellen:
555.490 Schrauben
555.011 Einschweissplättchen

555.546

Serrure de retient
têtière et plaque de fermeture en acier Inox, utilisable à droite et à gauche, pour tiges de ø 10 mm, à utiliser avec la bascule à mortaiser 555.380, serrure contre-bascule panique 555.828 et tige de verrouillage.

UV = 1 serrure de retient
1 plaque de fermeture

Montage avec 499.171

Commander séparément:
555.490 Vis
555.011 Plaque à souder

555.546

Switch latch
stainless steel face plate and striking plate, can be used LH and RH, for ø 10 mm rods, use in conjunction with rebate lever bolt 555.380, shoot bolt lock with emergency function 555.828 and shoot bolts.

PU = 1 switch latch
1 striking plate

Installation with 499.171

Order separately:
555.490 Screws
555.011 Weld-in face plate

Verarbeitungshilfen siehe Kapitel «Verarbeitungshilfen und technische Hinweise».

Outils d'usinage voir chapitre «Outils d'usinage et conseils techniques».

Assembly tools see chapter «Assembly tools and technical data».

555.850 links Gangflügel
555.851 rechts Gangflügel

Panik-Treibriegel-Schloss (Panik-Gegenkasten) vorgerichtet für Elektro-Türöffner
Dornmass 35 mm, für zweiflügelige Panik-Türen in Kombination mit den Schlössern 555.808-813, Stulp Edelstahl. Verwendung zusammen mit Elektro-Türöffner 555.852

VE = 1 Stück

Bei Bedarf zusätzlich bestellen:
555.490 Schrauben
550.387 Mitnehmerklappe

555.850 à gauche Vantail de service
555.851 à droite Vantail de service

Serrure contre-bascule panique spécialement préparée pour gâche électrique
axe canon/têtière 35 mm, pour des portes à deux vantaux panique en combinaison avec les serrures 555.808-813, têtière en acier Inox, à utiliser avec gâche électrique 555.852

UV = 1 pièce

Commander en plus si besoin:
555.490 Vis
550.387 Doigt d'entraînement

555.850 LH Access leaf
555.851 RH Access leaf

Shoot bolt lock with emergency function (reversible) preconfigured for electric strike
backset 35 mm, for double leaf emergency doors in combination with locks 555.808-813, stainless steel face plate, for use in conjunction with electric strike 555.852

PU = 1 piece

Order separately if required:
555.490 Screws
550.387 Selector bar

555.852

Elektro-Türöffner zu Panik-Treibriegel-Schloss 555.850/851
12-24 V, AC/DC (12V DC eE), für Gangflügel, links und rechts verwendbar, integrierter Überspannungsschutz, ohne Arretierung, ohne mechanische Entriegelung

VE = 1 Stück

555.852

Gâche électrique pour serrure contre-bascule panique 555.850/851
12-24 V, AC/DC (12V DC eE), pour vantail de service, utilisable à droite et à gauche, protège intégré contre surtension, sans dispositif d'arrêt

UV = 1 pièce

555.852

Electric strike for shoot bolt lock with emergency function 555.850/851
12-24 V, AC/DC (12V DC eE), for access leaf, can be used LH and RH, integral overvoltage protection, without hold-open

PU = 1 piece

555.541

Falzsicherung für Türflügel
Edelstahl

VE = 5 Falzsicherungsbolzen
5 Schliessplatten

Einbau mit 499.171

Zusätzlich bestellen:
555.490 Schrauben

555.541

Sécurité de feuillure pour vantail
acier Inox

UV = 5 boulons de sécurité
5 plaques de fermeture

Montage avec 499.171

Commander séparément:
555.490 Vis

555.541

Rebate mechanism for leaf
stainless steel

PU = 5 safety bolts
5 striking plates

Installation with 499.171

Order separately:
555.490 Screws

555.136

Bodenschliessmulde
Edelstahl

VE = 1 Stück

555.136

Douille à sceller
acier Inox

UV = 1 pièce

555.136

Floor socket
stainless steel

PU = 1 piece

550.458

Bodenbuchse
zum Eingiessen, Messing verzinkt, für Treibriegelstange ø 10 mm

VE = 1 Stück

550.458

Douille de verrouillage
à sceller, laiton zingué, pour tige de commande ø 10 mm

UV = 1 pièce

550.458

Floor socket
for setting in concrete, galvanised brass, for shoot bolt ø 10 mm.

PU = 1 piece

555.009

Einschweiss-Plättchen
Stahl, 22x22x3 mm,
zum Einschweissen zwischen die Janisol-Schalen, für die Befestigung der Schlösser, Falztreibriegel, Panik-Treibriegel-Schloss und Elektro-Türöffner

VE = 20 Stück

555.009

Plaque à souder
acier, 22x22x3 mm, pour soudage entre les demi-profilés Janisol, pour la fixation des serrures, bascule à mortaiser, serrure contre-bascule panique et gâche électrique

UV = 20 pièces

555.009

Weld-in face plate
steel, 22x22x3 mm, to weld in between the Janisol-skins, for lock fixing, rebate lever bolt, shoot bolt lock with emergency function and electric strike

PU = 20 pieces

555.011

Einschweiss-Plättchen
Stahl, 22x14x3 mm,
zum Einschweissen zwischen die Janisol-Schalen, für die Befestigung des Schaltschlosses, Schnappriegels und Fallenschloss des Fluchttüröffners.

VE = 20 Stück

555.011

Plaque à souder
acier, 22x14x3 mm, pour soudage entre les demi-profilés Janisol, pour la fixation des serrure de retient, pêne à ressort et serrure porte de fuite.

UV = 20 pièces

555.011

Weld-in face plate
steel, 22x14x3 mm, to weld in between the Janisol-skins, for fixing switch latch, safety catch and escape-door release.

PU = 20 pieces

555.010 VE = 1 Stück
555.041 VE = 10 Stück

Stulp-Adapter
Querplatte aus Edelstahl, für die Befestigung der Schlösser, Elektro-Türöffner, etc.

x = 11,5 oder 14,1 mm

555.010 UV = 1 pièce
555.041 UV = 10 pièces

Adaptateur de têtière
plaque traversale en acier Inox, pour la fixation des serrures, gâches électriques, etc.

x = 11,5 ou 14,1 mm

555.010 PU = 1 piece
555.041 PU = 10 pieces

Face plate adapter
main plate stainless steel, for fixing locks, electric strikes, etc

x = 11,5 or 14,1 mm

Abb. links
Ill. à gauche
Fig. LH

555.845
555.846 RR

Elektro-Türöffner für Fallenriegelschlösser
12-24 V, AC/DC, Stulp Edelstahl, links und rechts einsetzbar, ohne Arretierung, ohne mechanische Entriegelung, mit verstellbarer Falle (+/- 1 mm) und Supressor-diode, dauerstromfest eE von 12-24 V DC

VE = 1 Stück

Einbau mit 499.169

Bei Bedarf zusätzlich bestellen:
555.490 Schrauben

555.845
555.846 RR

Gâche électrique pour serrures à mortaiser
12-24 V, AC/DC, têtière en acier Inox, utilisable à gauche et à droite, sans dispositif d'arrêt, sans déverrouillage mécanique, avec pêne réglable (+/- 1 mm) et diode de suppression, courant permanent eE de 12 à 24 V DC

UV = 1 pièce

Montage avec 499.169

Commander en plus si besoin:
555.490 Vis

555.845
555.846 RR

Electric strike for latch and bolt locks
12-24 V, AC/DC, stainless steel face plate, can be used LH and RH, without hold-open, without mechanical release, with adjustable latch (+/- 1 mm) and suppressor diode, continous current eE from 12 to 24 V DC

PU = 1 piece

Installation with 499.169

Order separately if required:
555.490 Screws

555.565 1- und 2-flügelig

Elektro-Türöffner für obere Zusatzverriegelung
12-24 V, AC/DC, Stulp Edelstahl, links und rechts einsetzbar, ohne Arretierung, ohne mechanische Entriegelung, mit Supressordiode, dauerstrom-fest eE von 12-24 V DC

VE = 1 Stück

Bei Bedarf zusätzlich bestellen:
555.490 Schrauben

555.565 1 et 2 vantaux

Gâche électrique pour verrouillage supplémentaire supérieur
12-24 V, AC/DC, têtière en acier Inox, utilisable à gauche et à droite, sans dispositif d'arrêt, sans déverrouillage mécanique, avec diode de suppression, courant permanent eE de 12 à 24 V DC

UV = 1 pièce

Commander en plus si besoin:
555.490 Vis

555.565 Single and double leaf

Electric strike for additional top locking point
12-24 V, AC/DC, stainless steel face plate, can be used LH and RH, without hold-open, without mechanical release, with suppressor diode, continous current eE from 12 to 24 V DC

PU = 1 piece

Order separately if required:
555.490 Screws

Ergänzende technische Angaben für die Elektro-Türöffner siehe Kapitel «Verarbeitungshilfen und technische Hinweise»

Mentions complémentaires techniques pour les gâches électrique voir chapitre «Outils d'usinage et conseils techniques»

For more technical information for the electric strikes see chapter «Assembly tools and technical data».

555.544

Fluchttür-Öffner mit Fallenschloss
Stulp Edelstahl, links und rechts einsetzbar, Modell 332 AKRR, mit Rückmeldung, 24 V DC, arbeitet nach dem Ruhestromprinzip

VE = 1 Fluchttüröffner
1 Fallenschloss

Bei Bedarf zusätzlich bestellen:
555.490 Schrauben

555.544

Serrure porte de fuite avec serrure
têtière en acier Inox, utilisable à gauche et à droite, modèle 332 AKRR, avec signal en retour, 24 V DC, travaille selon le principe de la rupture

UV = 1 serrure porte de fuite
1 serrure

Commander en plus si besoin:
555.490 Vis

555.544

Escape-door release with lock
stainless steel face plate, can be used LH and RH, model 332 AKRR, with feedback, 24 V DC, works on the closed-circuit principle

PU = 1 escape-door release
1 lock

Order separately if required:
555.490 Screws

Türbeschläge
Ferrures de porte
Door fittings

DXF DWG

555.600	FFH 1900-2285 mm ø 22 mm
555.601	FFH 2286-2685 mm ø 22 mm
555.602	FFH 1900-2285 mm ø 17 mm
555.603	FFH 2286-2685 mm ø 17 mm
555.604	FFH 2686-3000 mm ø 22 mm
555.605	FFH 2686-3000 mm ø 17 mm

Mehrfachverriegelungs-Schloss

Normalfunktion
für ein- und zweiflügelige Türen
vorgerichtet für Automatik-Öffner, mit Wechsel, links und rechts umstellbar, selbstverriegelnd, Nuss 9 mm, Dornmass 34.5 mm, Edelstahl-U-Stulp 24x5x2 mm, Hauptschloss mit Falle und Riegel

Beschlag:
innen Drücker
aussen Stossgriff oder Drücker

VE = 1 Schloss

Bei Bedarf zusätzlich bestellen:
550.376 Schrauben

555.600	FFH 1900-2285 mm ø 22 mm
555.601	FFH 2286-2685 mm ø 22 mm
555.602	FFH 1900-2285 mm ø 17 mm
555.603	FFH 2286-2685 mm ø 17 mm
555.604	FFH 2686-3000 mm ø 22 mm
555.605	FFH 2686-3000 mm ø 17 mm

Serrure à verrouillage multiple

Fonction standard
pour portes à un et deux vantaux
préparée pour gâche automatique, avec levier, utilisable à droite et à gauche, auto-verrouillable, fouillot 9 mm, axe canon/têtière 34.5 mm, têtière en U en acier Inox 24x5x2 mm, serrure principale avec bec de cane et pêne

Ferrure:
poignée à l'intérieur
poignée poussoir ou poignée à l'extérieur

UV = 1 serrure

Commander en plus si besoin:
550.376 Vis

555.600	FFH 1900-2285 mm ø 22 mm
555.601	FFH 2286-2685 mm ø 22 mm
555.602	FFH 1900-2285 mm ø 17 mm
555.603	FFH 2286-2685 mm ø 17 mm
555.604	FFH 2686-3000 mm ø 22 mm
555.605	FFH 2686-3000 mm ø 17 mm

Multipoint lock

Standard function
for single and double leaf doors
preconfigured for automatic opener, with latch retention, can be used LH and RH, self-closing, spindle 9 mm, backset 34.5 mm, stainless steel U-shaped face plate 24x5x2 mm, main lock with latch and bolt

Fitting:
internal handle
external push handle or handle

PU = 1 lock

Order separately if required:
550.376 Screws

Schlösser mit Sonderfunktionen auf Anfrage

Serrure avec fonctions spéciales sur demande

Locks with special functions on demand

555.606 FFH 1900-2285 mm ø 22 mm, links
555.607 FFH 1900-2285 mm ø 22 mm, rechts
555.608 FFH ≥ 2286 mm ø 22 mm, links
555.609 FFH ≥ 2286 mm ø 22 mm, rechts

555.610 FFH 1900-2285 mm ø 17 mm, links
555.611 FFH 1900-2285 mm ø 17 mm, rechts
555.612 FFH ≥ 2286 mm ø 17 mm, links
555.613 FFH ≥ 2286 mm ø 17 mm, rechts

Mehrfachverriegelungs-Schloss

Panik-Funktion B
für einflügelige Panik-Türen
vorgerichtet für Automatik-Öffner, selbstverriegelnd, Nuss 9 mm, Dornmass 34 mm, Edelstahl-U-Stulp 24x5x2 mm, Hauptschloss mit einem Fallenriegel

Beschlag:
innen Drücker
aussen Drücker

VE = 1 Schloss

Bei Bedarf zusätzlich bestellen:
550.376 Schrauben

555.606 FFH 1900-2285 mm ø 22 mm, à gauche
555.607 FFH 1900-2285 mm ø 22 mm, à droite
555.608 FFH ≥ 2286 mm ø 22 mm, à gauche
555.609 FFH ≥ 2286 mm ø 22 mm, à droite

555.610 FFH 1900-2285 mm ø 17 mm, à gauche
555.611 FFH 1900-2285 mm ø 17 mm, à droite
555.612 FFH ≥ 2286 mm ø 17 mm, à gauche
555.613 FFH ≥ 2286 mm ø 17 mm, à droite

Serrure à verrouillage multiple

Fonction B panique
pour portes panique à un vantail
préparée pour gâche automatique, auto-verrouillable, fouillot 9 mm, axe canon/têtière 34 mm, têtière en U en acier Inox 24x5x2 mm, serrure principale avec un bec de cane/pêne

Ferrure:
poignée à l'intérieur
poignée à l'extérieur

UV = 1 serrure

Commander en plus si besoin:
550.376 Vis

555.606 FFH 1900-2285 mm ø 22 mm, LH
555.607 FFH 1900-2285 mm ø 22 mm, RH
555.608 FFH ≥ 2286 mm ø 22 mm, LH
555.609 FFH ≥ 2286 mm ø 22 mm, RH

555.610 FFH 1900-2285 mm ø 17 mm, LH
555.611 FFH 1900-2285 mm ø 17 mm, RH
555.612 FFH ≥ 2286 mm ø 17 mm, LH
555.613 FFH ≥ 2286 mm ø 17 mm, RH

Multipoint lock

Emergency function B
for single leaf doors with emergency function
preconfigured for automatic opener, self-closing, spindle 9 mm, backset 34 mm, stainless steel U-shaped face plate 24x5x2 mm, main lock with latch/bolt

Fitting:
internal handle
external handle

PU = 1 lock

Order separately if required:
550.376 Screws

Schlösser mit Sonderfunktionen auf Anfrage

Serrure avec fonctions spéciales sur demande

Locks with special functions on demand

Schlossabmessungen und Funktionsbeschreibungen der Panik-Schlösser siehe Kapitel «Verarbeitungshilfen und technische Hinweise».

Dimensions et descriptions des fonctions des serrures paniques voir chapitre «Outils d'usinage et conseils techniques».

Emergency lock dimensions and description of operation see chapter «Assembly tools and technical data».

555.614	FFH 1900-2285 mm ø 22 mm, links	**555.614**	FFH 1900-2285 mm ø 22 mm, à gauche	**555.614**	FFH 1900-2285 mm ø 22 mm, LH
555.615	FFH 1900-2285 mm ø 22 mm, rechts	**555.615**	FFH 1900-2285 mm ø 22 mm, à droite	**555.615**	FFH 1900-2285 mm ø 22 mm, RH
555.616	FFH ≥ 2286 mm ø 22 mm, links	**555.616**	FFH ≥ 2286 mm ø 22 mm, à gauche	**555.616**	FFH ≥ 2286 mm ø 22 mm, LH
555.617	FFH ≥ 2286 mm ø 22 mm, rechts	**555.617**	FFH ≥ 2286 mm ø 22 mm, à droite	**555.617**	FFH ≥ 2286 mm ø 22 mm, RH
555.618	FFH 1900-2285 mm ø 17 mm, links	**555.618**	FFH 1900-2285 mm ø 17 mm, à gauche	**555.618**	FFH 1900-2285 mm ø 17 mm, LH
555.619	FFH 1900-2285 mm ø 17 mm, rechts	**555.619**	FFH 1900-2285 mm ø 17 mm, à droite	**555.619**	FFH 1900-2285 mm ø 17 mm, RH
555.620	FFH ≥ 2286 mm ø 17 mm, links	**555.620**	FFH ≥ 2286 mm ø 17 mm, à gauche	**555.620**	FFH ≥ 2286 mm ø 17 mm, LH
555.621	FFH ≥ 2286 mm ø 17 mm, rechts	**555.621**	FFH ≥ 2286 mm ø 17 mm, à droite	**555.621**	FFH ≥ 2286 mm ø 17 mm, RH

Mehrfachverriegelungs-Schloss

Panik-Funktion E
für einflügelige Panik-Türen
vorgerichtet für Automatik-Öffner, mit Wechsel, selbstverriegelnd, Nuss 9 mm, Dornmass 34 mm, Edelstahl-U-Stulp 24x5x2 mm, Hauptschloss mit einem Fallenriegel

Beschlag:
innen Drücker
aussen Stossgriff

VE = 1 Schloss

Bei Bedarf zusätzlich bestellen:
550.376 Schrauben

Serrure à verrouillage multiple

Fonction E panique
pour portes panique à un vantail
préparée pour gâche automatique, avec levier, auto-verrouillable, fouillot 9 mm, axe canon/têtière 34 mm, têtière en U en acier Inox 24x5x2 mm, serrure principale avec un bec de cane/pêne

Ferrure:
poignée à l'intérieur
poignée poussoir à l'extérieur

UV = 1 serrure

Commander en plus si besoin:
550.376 Vis

Multipoint lock

Emergency function E
for single leaf doors with emergency function
preconfigured for automatic opener, with latch retention, self-closing, spindle 9 mm, backset 34 mm, stainless steel U-shaped face plate 24x5x2 mm, main lock with latch/bolt

Fitting:
internal handle
external push handle

PU = 1 lock

Order separately if required:
550.376 Screws

Schlösser mit Sonderfunktionen auf Anfrage

Serrure avec fonctions spéciales sur demande

Locks with special functions on demand

555.622 FFH 1900-2285 mm ø 22 mm, links
555.623 FFH 1900-2285 mm ø 22 mm, rechts
555.624 FFH ≥ 2286 mm ø 22 mm, links
555.625 FFH ≥ 2286 mm ø 22 mm, rechts

555.626 FFH 1900-2285 mm ø 17 mm, links
555.627 FFH 1900-2285 mm ø 17 mm, rechts
555.628 FFH ≥ 2286 mm ø 17 mm, links
555.629 FFH ≥ 2286 mm ø 17 mm, rechts

Mehrfachverriegelungs-Schloss

Panik-Funktion B
für zweiflügelige Vollpanik-Türen
vorgerichtet für Automatik-Öffner, selbstverriegelnd, Nuss 9 mm, Dornmass 34 mm, Edelstahl-U-Stulp 24x5x2 mm, Hauptschloss mit einem Fallenriegel

Beschlag:
innen Drücker
aussen Drücker

VE = 1 Schloss

Bei Bedarf zusätzlich bestellen:
550.376 Schrauben

555.622 FFH 1900-2285 mm ø 22 mm, à gauche
555.623 FFH 1900-2285 mm ø 22 mm, à droite
555.624 FFH ≥ 2286 mm ø 22 mm, à gauche
555.625 FFH ≥ 2286 mm ø 22 mm, à droite

555.626 FFH 1900-2285 mm ø 17 mm, à gauche
555.627 FFH 1900-2285 mm ø 17 mm, à droite
555.628 FFH ≥ 2286 mm ø 17 mm, à gauche
555.629 FFH ≥ 2286 mm ø 17 mm, à droite

Serrure à verrouillage multiple

Fonction B panique
pour portes panique à deux vantaux
préparée pour gâche automatique, auto-verrouillable, fouillot 9 mm, axe canon/têtière 34 mm, têtière en U en acier Inox 24x5x2 mm, serrure principale avec un bec de cane/pêne

Ferrure:
poignée à l'intérieur
poignée à l'extérieur

UV = 1 serrure

Commander en plus si besoin:
550.376 Vis

555.622 FFH 1900-2285 mm ø 22 mm, LH
555.623 FFH 1900-2285 mm ø 22 mm, RH
555.624 FFH ≥ 2286 mm ø 22 mm, LH
555.625 FFH ≥ 2286 mm ø 22 mm, RH

555.626 FFH 1900-2285 mm ø 17 mm, LH
555.627 FFH 1900-2285 mm ø 17 mm, RH
555.628 FFH ≥ 2286 mm ø 17 mm, LH
555.629 FFH ≥ 2286 mm ø 17 mm, RH

Multipoint lock

Emergency function B
for double leaf doors with emergency function
preconfigured for automatic opener, self-closing, spindle 9 mm, backset 34 mm, stainless steel U-shaped face plate 24x5x2 mm, main lock with latch/bolt

Fitting:
internal handle
external handle

PU = 1 lock

Order separately if required:
550.376 Screws

Schlösser mit Sonderfunktionen auf Anfrage

Serrure avec fonctions spéciales sur demande

Locks with special functions on demand

555.630 FFH 1900-2285 mm ø 22 mm, links
555.631 FFH 1900-2285 mm ø 22 mm, rechts
555.632 FFH ≥ 2286 mm ø 22 mm, links
555.633 FFH ≥ 2286 mm ø 22 mm, rechts

555.634 FFH 1900-2285 mm ø 17 mm, links
555.635 FFH 1900-2285 mm ø 17 mm, rechts
555.636 FFH ≥ 2286 mm ø 17 mm, links
555.637 FFH ≥ 2286 mm ø 17 mm, rechts

Mehrfachverriegelungs-Schloss

Panik-Funktion E
für zweiflügelige Vollpanik-Türen
vorgerichtet für Automatik-Öffner, mit Wechsel, selbstverriegelnd, Nuss 9 mm, Dornmass 34 mm, Edelstahl-U-Stulp 24x5x2 mm, Hauptschloss mit einem Fallenriegel

Beschlag:
innen Drücker
aussen Stossgriff

VE = 1 Schloss

Bei Bedarf zusätzlich bestellen:
550.376 Schrauben

555.630 FFH 1900-2285 mm ø 22 mm, à gauche
555.631 FFH 1900-2285 mm ø 22 mm, à droite
555.632 FFH ≥ 2286 mm ø 22 mm, à gauche
555.633 FFH ≥ 2286 mm ø 22 mm, à droite

555.634 FFH 1900-2285 mm ø 17 mm, à gauche
555.635 FFH 1900-2285 mm ø 17 mm, à droite
555.636 FFH ≥ 2286 mm ø 17 mm, à gauche
555.637 FFH ≥ 2286 mm ø 17 mm, à droite

Serrure à verrouillage multiple

Fonction E panique
pour portes panique à deux vantaux
préparée pour gâche automatique, avec levier, auto-verrouillable, fouillot 9 mm, axe canon/têtière 34 mm, têtière en U en acier Inox 24x5x2 mm, serrure principale avec un bec de cane/pêne

Ferrure:
poignée à l'intérieur
poignée poussoir à l'extérieur

UV = 1 serrure

Commander en plus si besoin:
550.376 Vis

555.630 FFH 1900-2285 mm ø 22 mm, LH
555.631 FFH 1900-2285 mm ø 22 mm, RH
555.632 FFH ≥ 2286 mm ø 22 mm, LH
555.633 FFH ≥ 2286 mm ø 22 mm, RH

555.634 FFH 1900-2285 mm ø 17 mm, LH
555.635 FFH 1900-2285 mm ø 17 mm, RH
555.636 FFH ≥ 2286 mm ø 17 mm, LH
555.637 FFH ≥ 2286 mm ø 17 mm, RH

Multipoint lock

Emergency function E
for double leaf doors with emergency function
preconfigured for automatic opener, with latch retention, self-closing, spindle 9 mm, backset 34 mm, stainless steel U-shaped face plate 24x5x2 mm, main lock with latch/bolt

Fitting:
internal handle
external push handle

PU = 1 lock

Order separately if required:
550.376 Screws

Schlösser mit Sonderfunktionen auf Anfrage

Serrure avec fonctions spéciales sur demande

Locks with special functions on demand

555.653

Schliessblech
Edelstahl, für Hauptschlösser der Mehrfachverriegelungen mit Normalfunktion, links und rechts verwendbar

VE = 1 Stück

Bei Bedarf zusätzlich bestellen:
555.490 Schrauben
555.297 Blindnietmutter

555.653

Gâche de fermeture
acier Inox, pour serrures principales des verrouillages multiples avec fonction standard, utilisable à gauche et à droite

UV = 1 pièce

Commander en plus si besoin:
555.490 Vis
555.297 Ecrou aveugle

555.653

Strike plate
stainless steel, for main locks of the multipoint locks with standard function, can be used LH and RH

PU = 1 piece

Order separately if required:
555.490 Screws
555.297 Blind rivet

555.654

Schliessblech
Edelstahl, für Hauptschlösser der Mehrfachverriegelungen mit Panikfunktion, links und rechts verwendbar

VE = 1 Stück

Zusätzlich bestellen:
555.490 Schrauben
555.297 Blindnietmutter

555.654

Gâche de fermeture
acier Inox, pour serrures principales des verrouillages multiples avec fonction panique, utilisable à gauche et à droite

UV = 1 pièce

Commander séparément:
555.490 Vis
555.297 Ecrou aveugle

555.654

Strike plate
stainless steel, for main locks of the multipoint locks with emergency function, can be used LH and RH

PU = 1 piece

Order separately:
555.490 Screws
555.297 Blind rivet

555.655

Schliessblech
Edelstahl, für Nebenschlösser der Mehrfachverriegelungen, links und rechts verwendbar

VE = 2 Stück

Zusätzlich bestellen:
555.490 Schrauben
555.297 Blindnietmutter

555.655

Gâche de fermeture
acier Inox, pour serrures secondaires des verrouillages multiples, utilisable à gauche et à droite

UV = 2 pièces

Commander séparément:
555.490 Vis
555.297 Ecrou aveugle

555.655

Strike plate
stainless steel, for auxiliary locks of the multipoint locks, can be used LH and RH

PU = 2 pieces

Order separately:
555.490 Screws
555.297 Blind rivet

555.640

Panik-Treibriegel-Schloss (Panik-Gegenkasten)
für zweiflügelige Panik-Türen in Kombination mit den Mehrfachverriegelungs-Schlössern 555.622-637, Stulp Edelstahl, mit Anschlussgewinde M6, links und rechts verwendbar, Hub 20 mm. Verwendung zusammen mit Schaltschloss und Treibriegelstangen.

VE = 1 Stück

Einbau mit 499.167/168

Bei Bedarf zusätzlich bestellen:
555.490 Schrauben
550.387 Mitnehmerklappe
555.394 Umlenkschloss

!

Einsatz nur zusammen mit Mehrfachverriegelungs-Schlösser!

555.640

Serrure contre-bascule panique
pour des portes à deux vantaux panique en combinaison avec les serrures à verrouillage multiple 555.622-637, têtière en acier Inox, avec raccord taraudé M6, utilisable à droite et à gauche, course 20 mm.
A utiliser avec la serrure de retient et tiges de verrouillage.

UV = 1 pièce

Montage avec 499.167/168

Commander en plus si besoin:
555.490 Vis
550.387 Doigt d'entraînement
555.394 Verrou de dérivation

!

Utilisation uniquement avec serrures à verrouillage multiple!

555.640

Shoot bolt lock with emergency function (reversible)
for double leaf emergency doors in combination with multipoint locks 555.622-637, stainless steel face plate, with connecting thread M6, can be used LH and RH, travel 20 mm.
For use in conjunction with switch latch and shoot bolts.

PU = 1 piece

Installation with 499.167/168

Order separately if required:
555.490 Screws
550.387 Selector bar
555.394 Off-set lock

!

Use in conjunction with multi-point locks only!

555.641

Automatik-Öffner
für die Motorisierung der Mehrfachverriegelungen. Geeignet in Kombination mit Drehtürautomaten, Türcodeanlagen oder anderen Öffnungsmöglichkeiten wie Funkschlüssel, Fingerscan, Transponder etc.

Einbau/Funktion:
Der A-Öffner (Motor) wird mit zwei Schrauben zwischen Haupt- und unterem Nebenschloss befestigt. Er zieht alle Fallenriegel bei Impulsgabe in die Schlosskästen zurück. Damit kann die Türe von innen oder aussen begangen werden. Der Einsatz eines Elektro-Türöffners entfällt.

Technische Daten:
Nennspannung: 12-18V AC ~50Hz resp. 12-26V DC stabilisiert, Stromaufnahme: max. 1A, Schutzart IP 40, Hub 25mm, Geschwindigkeit: ca. 35mm/sec (ohne Last)

VE = 1 Garnitur, mit Anschlusskabel Länge 6 m, LIYY 3x0.34, inkl. Montageanleitung

555.641

Gâche automatique
pour la motorisation des verrouillages multiples. Peut se combiner avec les mécanismes automatiques de porte, les systèmes de codage de porte ou autres possibilités d'ouverture telles que clé télécommande, scan de doigt, répondeur etc.

Montage/fonctionnement:
La gâche automatique (moteur) se fixe avec deux vis entre les serrures principale et secondaire. Elle fait retourner tous les verrous à loquet par impulsion dans le coffre. Il est ainsi possible de passer la porte de l'intérieur comme de l'extérieur. Une gâche électrique est inutile.

Caractéristiques techniques:
Tension nominale: 12-18V AC ~50 Hz resp. 12-26V DC stabilisée, consommation de courant: max. 1A, type de protection IP 40, course 25 mm, vitesse: env. 35 mm/sec (sans charge)

UV = 1 kit, avec câble de raccordement longueur 6 m, LIYY 3x0.34, avec instructions de montage

555.641

Automatic opener
for motorisation of the multi-point locks. Suitable for use with automatic revolving doors, door code systems or other means of opening such as keyless remote, finger scan, transponder, etc.

Installation/Function:
The automatic opener (motor) is fixed by two screws between the main and the lower secondary latch. It pulls back all deadbolt latches when there is an impulse in the lock case. This allows the doors to be entered from the inside and the outside. An electric strike is no longer required.

Technical data:
Rated voltage: 12-18V AC ~50 Hz resp. 12-26V DC (stabilised), power consumption: max. 1A, protection type IP 40, stroke 25 mm, speed: approx. 35 mm/sec (without load)

PU = 1 fitting, with connection cable length 6 m, LIYY 3x0.34, incl. assembly instructions

Weiteres Zubehör auf Anfrage:
- Netzteil Eingang 230 V AC, 50 Hz, Ausgang 12 V AC ~50HZ, Nennstrom 2A

Autres accessoires sur demande:
- Bloc d'alimentation entrée 230 V AC, 50 Hz, sortie 12 V AC ~50 HZ, courant nominal 2A

Additional accessories on request:
- Mains power unit input 230 V AC, 50 Hz, output 12 V AC ~50 HZ, rated current 2A

555.638

Unterbrechungsfreie Spannungsversorgung (USV)
Anschlussspannung:
24 V DC +/- 15%

Zulässige Umgebungstemperatur: -20°C – +60°C

Stromaufnahme: max. 1A

VE = 1 Stück

Werden die Mehrfachverriegelungsschlösser (555.600 bis 555.637) in Kombination mit Automatik-Öffner 555.641 für Brand- und Rauchschutztüren verwendet, benötigt man hierfür zwingend eine USV (unterbrechungsfreie Spannungsversorgung). Die USV stellt sicher, dass die durch den A-Öffner eingezogenen Fallenriegel im Falle einer Stromunterbrechung bzw. eines Alarms ausgefahren werden und somit die Türe verriegelt bzw. zugehalten wird.

Hinweis:
Bei Brand- oder Rauchschutztüren und gleichzeitiger Verwendung einer Zeitschaltuhr oder eines Schalters für «Dauer Auf» (für DE nicht zulässig) wird ein zusätzliches Relais benötigt, um sicherzustellen, dass die Türe im Brandfalle verriegelt ist.

555.638

Alimentation de sauvegarde secteur (ASS)
Tension de raccordement:
24 V DC +/- 15%

Température ambiante autorisée: -20°C – +60°C

Consommation de courant: max. 1A

UV = 1 pièce

Si les serrures à verrouillage multiple (555.600 à 555.637) sont utilisées avec une gâche automatique 555.641 pour les portes coupe-feu et coupe-fumée, une ASS (alimentation de sauvegarde secteur) sera impérativement nécessaire. L'ASS assure que les verrous à loquet que les gâches automatiques ont fait rentrer sortiront en cas de coupure de courant ou d'alarme et que la porte pourra ainsi être verrouillée et maintenue fermée.

Note:
Sur les portes coupe-feu et coupe-fumée sur lesquelles est également utilisée une minuterie ou un interrupteur pour «ouvert en permanence» (DE n'est pas autorisé), un relais supplémentaire est nécessaire afin d'assurer que la porte sera verrouillée en cas d'incendie.

555.638

Uninterruptible power supply (UPS)
Connection voltage:
24 V DC +/- 15%

Permissible ambient temperature: -20°C – +60°C

Power consumption: max. 1A

PU = 1 piece

If the multipoint locks (555.600 to 555.637) are used together with automatic openers 555.641 for fire and smoke protection doors then you must use a UPS (uninterruptible power supply). The UPS ensures that the deadbolt latches retracted through the A-opener are extended if there is an interruption in the power supply or if an alarm is issued, thereby keeping the doors locked or closed.

Note:
If fire or smoke protection doors are used at the same time as a timer or a switch for «permanently open» (DE not admissible) then an additional relay is required to ensure that the doors really are locked in case of a fire.

597.049

Magnetkontakt
weiss, für die Öffnungsüberwachung von Türen nach VdS C, inkl. Befestigungshilfe für Stahlsysteme und 6 m Anschlusskabel 4x0.14 mm².

VE = 1 Stück

597.049

Contact magnétique
blanc, pour la surveillance d'ouverture de portes selon VdS C, avec aide à la fixation pour les systèmes en acier et câble de raccordement 4x0.14 mm² de 6 m.

UV = 1 pièce

597.049

Magnetic contact
white, for the monitoring of opening of doors in accordance with VdS C, including fastening aid for steel systems and 6 m connecting cable 4x0.14 mm².

PU = 1 piece

AC	DC	Kontaktbelastung Charge du contact Contact loading	Schutzart nach DIN 40050 Type de protection selon DIN 40050 Protection rating in accordance with DIN 40050	Einsatzbereich Domaine d'application Area of use
0.5 A	100 VDC	10 W	IP 68	-5°C bis/jusqu'à/up to + 50°C

555.446

Kabelübergang, steckbar
verdecktliegend, zur Stromübertragung im Türfalz, nicht rostender Metallschlauch, mit Klemm-Steck-Anschlusstechnik, Anschlussstellen 10-polig

VE = 1 Stück

555.446

Jonction de câble enfichable
cachée, sert à transmettre le courant dans la feuillure, tuyau métallique flexible ne rouillant pas, avec technique de raccordement par clipage-enfichage, connecteur à 10 pôles

UV = 1 pièce

555.446

Plug-in cable link connector
concealed, for carrying electrical cable in door rebate, non-rusting metal hose, with plug-in clamp connector, 10-pin plug

PU = 1 piece

555.694

Türschliesser Dorma ITS 96
Grösse 3-6, für ein- und zweiflügelige Türen, links und rechts einsetzbar, Ausführung Jansen, inkl. 2 Befestigungslaschen

VE = 1 Stück

Bei Bedarf zusätzlich bestellen:
555.490 Schrauben

555.694

Ferme-porte Dorma ITS 96
Taille 3-6, pour portes à un et deux vantaux, utilisable à gauche et à droite, exécution Jansen, incl. 2 pattes de fixation

UV = 1 pièce

Commander en plus si besoin:
555.490 Vis

555.694

Dorma ITS 96 door closer
size 3-6, for single and double leaf doors, can be used LH and RH, for use with Jansen design, includes 2 fixing plates

PU = 1 piece

Order separately if required:
555.490 Screws

555.695

Türschliesser Dorma ITS 96 mit entfernten Nocken
Grösse 3-6, für ein- und zweiflügelige Türen, links und rechts einsetzbar, Ausführung Jansen, inkl. 2 Befestigungslaschen

Einsatz:
Bei Verwendung von Winkel-Glasleisten

VE = 1 Stück

Bei Bedarf zusätzlich bestellen:
555.490 Schrauben

555.695

Ferme-porte Dorma ITS 96 avec ergot déporté
taille 3-6, pour portes à un et deux vantaux, utilisable à gauche et à droite, exécution Jansen, incl. 2 patte de fixation

Utilisation:
Dans le cas d'utilisation des parcloses angulaires

UV = 1 pièce

Commander séparément:
555.490 Vis

555.695

Dorma ITS 96 door closer without cams
size 3-6, for single and double leaf doors, can be used LH and RH, for use with Jansen design, includes 2 fixing plates

Usage:
If an angle-glazing bead is used

PU = 1 piece

Order screws separately:
555.490 Screws

Hinweis:
Für Aussentüren nur bedingt einsetzbar. Bitte die technischen Hinweise von Dorma beachten! Die Verwendung eines Türstoppers wird empfohlen.

Remarque:
pour les portes ouvrant vers l'extérieur, utilisation limitée. Respecter les données techniques de Dorma! L'utilisation d'un arrêt de porte et conseillée.

Note:
Only suitable for certain types of external door.
Please refer to the guidelines provided by Dorma!
Door stop recommanded.

Einschränkungen bei Verwendung des Türschliessers 555.694 bzw. 555.695 ohne Elektro-Türöffner
Restrictions d'utilisation du ferme-porte 555.694 resp. 555.695 sans gâche électrique
Restrictions when using door closer 555.694 resp. 555.695 without electric strike

		Min. Flügelfalzbreite Min. largeur de feuillure vantail Min. leaf rebate width	Max. Flügelfalzbreite Max. largeur de feuillure vantail Max. leaf rebate width	Max. Flügelgewicht Poids vantail max. Max. leaf weight	Max. Türöffnungswinkel Angle d'ouvrant max. Max. door opening angle
1-flügelig/1 vantail/single leaf		FFB ≥ 670 mm	FFB ≤ 1370 mm	180 kg	120°
2-flügelig 2 vantaux double leaf	Gangflügel Vantail de service Access leaf	FFB_{GF} ≥ 760 mm [1+3]	FFB_{GF} ≤ 1370 mm		
	Standflügel Vantail semi-fixe Secondary leaf	FFB_{SF} ≥ 670 mm [2+3]	FFB_{SF} ≤ 1370 mm		

[1] FFB ≥ 690 mm, wenn keine Obenverriegelung des Gangflügels

[2] FFB ≥ 600 mm, wenn keine Obenverriegelung des Standflügels

[3] FFB_{GF} + FFB_{SF} ≥ 1360 mm (ein Flügel benötigt immer eine Obenverriegelung)

Bei zweiflügeligen Türen ist die Mitnehmerklappe 550.387 zwingend erforderlich. Ausnahme: Bei Türen mit Falztreibriegel darf auf eine Mitnehmerklappe verzichtet werden.

[1] FFB ≥ 690 mm, si pas de verrouillage supérieur du vantail de service

[2] FFB ≥ 600 mm, si pas de verrouillage supérieur du vantail semi-fixe

[3] FFB_{GF} + FFB_{SF} ≥ 1360 mm (un vantail doit toujours avoir un verrouillage supérieur)

Pour les portes à deux vantaux, le doigt d'entraînement 550.387 est indispensable! Exception: Pour les portes avec bascule à mortaiser, le doigt d'entraînement n'est pas nécessaire.

[1] FFB ≥ 690 mm, where no top locking point is fitted to access leaf

[2] FFB ≥ 600 mm, where no top locking point is fitted to secondary leaf

[3] FFB_{GF} + FFB_{SF} ≥ 1360 mm (A top locking point is always required for a leaf)

For double leafed doors the selector bar 550.387 is mandatory!
Exception: You may waive the selector bar for doors with rebate lever bolt.

550.381 links
550.382 rechts

Gleitschiene Dorma G 96 N
für einflügelige Türen, Normalausführung ohne Feststellung, Ausführung Jansen, inkl. Befestigungsmaterial

VE = 1 Stück

550.381 à gauche
550.382 à droite

Glissière Dorma G 96 N
pour portes à un vantail, version standard, sans arrêt mécanique, exécution Jansen, matériel de fixation inclus

UV = 1 pièce

550.381 LH
550.382 RH

Dorma G 96 N slide rail
for single leaf doors, standard design without hold-open, for use with Jansen design, includes fixing materials

PU = 1 piece

550.383 links
550.384 rechts

Gleitschiene Dorma G 96 EMF
für einflügelige Türen, mit elektromechanischer Feststelleinheit in der Gleitschiene, für einen Feststellwinkel zwischen 80° und 120°, Ausführung Jansen, inkl. Befestigungsmaterial

Betriebsspannung 24 V DC
Leistungsaufnahme 1,6 W
Einschaltdauer 100% ED

VE = 1 Stück

Hinweis:
Für Aussentüren nur bedingt einsetzbar. Bitte die technischen Hinweise von Dorma beachten!

Bei Bedarf zusätzlich bestellen:
555.490 Schrauben
(Bedarf 6 Stück pro VE)

550.383 à gauche
550.384 à droite

Glissière Dorma G 96 EMF
pour portes à un vantail, avec arrêt électromécanique, angle d'ouverture entre 80° et 120°, exécution Jansen, incl. matériel de fixation

Tension de service 24 V DC
Puissance absorbée 1,6 W
Durée de mise en circuit 100% ED

UV = 1 pièce

Important:
pour les portes ouvrant vers l'extérieur, utilisation limitée. Respecter les données techniques de Dorma

Commander en plus si besoin:
555.490 Vis (nécessaire:
6 pièces par UV)

550.383 LH
550.384 RH

Dorma G 96 EMF slide rail
for single leaf doors, with slide rail-mounted electro-mechanical hold-open (for a hold-open point between 80° and 120°), for use with Jansen design, includes fixing materials

Operating voltage 24 V DC
Power consumption 1,6 W
Duty cycle 100% ED

PU = 1 piece

Note:
Only suitable for certain types of external door. Please refer to the guidelines provided by Dorma.

Order separately if required:
555.490 Screws
(6 required per PU)

550.385

Gleitschiene Dorma G 96 GSR
für zweiflügelige Türen, mit Schliessfolgeregler, Ausführung Jansen, inkl. Befestigungsmaterial

VE = 1 Stück

550.385

Glissière Dorma G 96 GSR
pour portes à 2 vantaux, avec régulateur de fermeture, exécution Jansen, matériel de fixation inclus

UV = 1 pièce

550.385

Dorma G 96 GSR slide rail
for double leaf doors, with door selector, for use with Jansen design, includes fixing materials

PU = 1 piece

550.386

Gleitschiene Dorma G 96 GSR-EMF
für zweiflügelige Türen, mit Schliessfolgeregler und elektromechanischer Feststelleinheit in der Gleitschiene, für einen Feststellwinkel zwischen 80° und 120°, Ausführung Jansen, inkl. Befestigungsmaterial

Betriebsspannung 24 V DC
Leistungsaufnahme 3,2 W
Einschaltdauer 100% ED

VE = 1 Stück

Hinweis:
Für Aussentüren nur bedingt einsetzbar. Bitte die technischen Hinweise von Dorma beachten!

Bei Bedarf zusätzlich bestellen:
555.490 Schrauben (Bedarf 12 Stück pro VE)

550.386

Glissière Dorma G 96 GSR-EMF
pour portes à 2 vantaux, avec régulateur de fermeture et arrêt électromécanique, angle d'ouverture entre 80° et 120°, exécution Jansen, incl. matériel de fixation

Tension de service 24 V DC
Puissance absorbée 3,2 W
Durée de mise en circuit 100% ED

UV = 1 pièce

Remarque:
pour les portes ouvrant vers l'extérieur, utilisation limitée. Respecter les données techniques de Dorma

Commander en plus si besoin:
555.490 Vis (nécessaire: 12 pièces par UV)

550.386

Dorma G 96 GSR-EMF slide rail
for double leaf doors, with door selector and slide rail-mounted, electro-mechanical hold-open (for a hold-open point between 80° and 120°), for use with Jansen design, includes fixing materials

Operating voltage 24 V DC
Power consumption 3,2 W
Duty cycle 100% ED

PU = 1 piece

Note:
Only suitable for certain types of external door. Please refer to the guidelines provided by Dorma.

Order separately if required:
555.490 Screws (12 required per PU)

550.387

Mitnehmerklappe MK 397
Stahl verzinkt, Einsatz in Kombination mit zweiflügeligen Vollpanik-Türen, inkl. Befestigungsmaterial

VE = 1 Stück

550.387

Doigt d'entraînement MK 397
acier zingué, utilisation combinée avec les portes panique complète à deux vantaux, incl. matériel de fixation

UV = 1 pièce

550.387

Selector bar MK 397
galvanised steel, use in combination with double-leaf full panic doors, includes fixing materials

PU = 1 piece

555.674

Türschliesser GEZE Boxer
Grösse 3-6 für ein- und zweiflügelige Türen, links und rechts einsetzbar, Ausführung Jansen, inkl. 2 Befestigungslaschen

VE = 1 Stück

Hinweis:
Flügelgewicht max. 180 kg
Max. Türöffnungswinkel 120°

Bei Bedarf zusätzlich bestellen:
555.490 Schrauben
(Bedarf 8 Stück pro VE)

555.674

Ferme-porte GEZE Boxer
taille 3-6, pour portes à un et deux vantaux, utilisable à gauche et à droite, exécution Jansen, incl. 2 pattes de fixation

UV = 1 pièce

Remarque:
Poids vantail max. 180 kg
Angle d'ouvrant max. 120°

Commander en plus si besoin:
555.490 Vis (nécessaire: 8 pièces par UV)

555.674

GEZE Boxer door closer
size 3-6, for single and double leaf doors, can be used LH and RH, for use with Jansen design, includes 2 fixing plates

PU = 1 piece

Note:
Max. leaf weight 180 kg
Max. door opening angle 120°

Order separately if required:
555.490 Screws
(8 required per PU)

Einschränkungen bei Verwendung des Türschliessers 555.674 ohne Elektro-Türöffner
Restrictions d'utilisation du ferme-porte 555.674 sans gâche électrique
Restrictions when using door closer 555.674 without electric strike

		Min. Flügelfalzbreite Min. largeur de feuillure vantail Min. leaf rebate width	Max. Flügelfalzbreite Max. largeur de feuillure vantail Max. leaf rebate width
1-flügelig / 1 vantail single leaf		FFB ≥ 640 mm	FFB ≤ 1370 mm
2-flügelig 2 vantaux double leaf	Gangflügel Vantail de service Access leaf	FFB_{GF} ≥ 760 mm [1+3]	FFB_{GF} ≤ 1370 mm
	Standflügel Vantail semi-fixe Secondary leaf	FFB_{SF} ≥ 630 mm [2+3]	FFB_{SF} ≤ 1370 mm

[1] FFB ≥ 690 mm, wenn keine Obenverriegelung des Gangflügels

[2] FFB ≥ 560 mm, wenn keine Obenverriegelung des Standflügels

[3] FFB_{GF} + FFB_{SF} ≥ 1320 mm (ein Flügel benötigt immer eine Obenverriegelung)

Bei zweiflügeligen Türen ist die Mitnehmerklappe 550.387 zwingend erforderlich. Ausnahme: Bei Türen mit Falztreibriegel darf auf eine Mitnehmerklappe verzichtet werden.

[1] FFB ≥ 690 mm, si pas de verrouillage supérieur du vantail de service

[2] FFB ≥ 560 mm, si pas de verrouillage supérieur du vantail semi-fixe

[3] FFB_{GF} + FFB_{SF} ≥ 1320 mm (un vantail doit toujours avoir un verrouillage supérieur)

Pour les portes à deux vantaux, le doigt d'entraînement 550.387 est indispensable! Exception: Pour les portes avec bascule à mortaiser, le doigt d'entraînement n'est pas nécessaire.

[1] FFB ≥ 690 mm, where no top locking point is fitted to access leaf

[2] FFB ≥ 560 mm, where no top locking point is fitted to secondary leaf

[3] FFB_{GF} + FFB_{SF} ≥ 1320 mm (A top locking point is always required for a leaf)

For double leafed doors the selector bar 550.387 is mandatory!
Exception: You may waive the selector bar for doors with rebate lever bolt.

Einschränkungen bei Verwendung des Türschliessers 555.674 mit Elektro-Türöffner oben horizontal
Restrictions d'utilisation du ferme-porte 555.674 avec gâche électrique en haut horizontale
Restrictions when using door closer 555.674 with top horizontal electric strike

	Min. Flügelfalzbreite Min. largeur de feuillure vantail Min. leaf rebate width	Max. Flügelfalzbreite Max. largeur de feuillure vantail Max. leaf rebate width
1-flügelig / 1 vantail single leaf	FFB ≥ 760 mm	FFB ≤ 1370 mm
2-flügelig 2 vantaux double leaf	Nicht zu empfehlen Ne pas recommander Not to recommend	

Bei zweiflügeligen Türen ist die Mitnehmerklappe 550.387 zwingend erforderlich. Ausnahme: Bei Türen mit Falztreibriegel darf auf eine Mitnehmerklappe verzichtet werden.

Pour les portes à deux vantaux, le doigt d'entraînement 550.387 est indispensable! Exception: Pour les portes avec bascule à mortaiser, le doigt d'entraînement n'est pas nécessaire.

For double leafed doors the selector bar 550.387 is mandatory!
Exception: You may waive the selector bar for doors with rebate lever bolt.

555.683

Gleitschiene GEZE Boxer
für einflügelige Türen, links und rechts einsetzbar, Normalausführung ohne Feststellung, Ausführung Jansen, inkl. Befestigungsmaterial

VE = 1 Stück

Bei Bedarf zusätzlich bestellen:
555.490 Schrauben
(Bedarf 4 Stück pro VE)

555.683

Glissière GEZE Boxer
pour portes à un vantail, utilisable à gauche et à droite, version standard, sans arrêt mécanique, exécution Jansen, matériel de fixation inclus

UV = 1 pièce

Commander en plus si besoin:
555.490 Vis (nécessaire: 4 pièces par UV)

555.683

GEZE Boxer slide rail
for single leaf doors, can be used LH and RH, standard design without hold-open, for use with Jansen design, includes fixing materials

PU = 1 piece

Order separately if required:
555.490 Screws
(4 required per PU)

555.686

Gleitschiene GEZE Boxer E
für einflügelige Türen, mit elektromechanischer Feststelleinheit in der Gleitschiene, Feststellwinkel von ca. 80° bis 120° einstellbar, Feststellpunkt überfahrbar, Ausführung Jansen, inkl. Befestigungsmaterial

Betriebsspannung: 24V DC
Schutzart: IP43

VE = 1 Stück

Bei Bedarf zusätzlich bestellen:
555.490 Schrauben
(Bedarf 4 Stück pro VE)

555.686

Glissière GEZE Boxer E
pour portes à un vantail, avec arrêt électromécanique dans la glissière, angle d'ouverture entre 80° et 120°, point d'arrêt dépassable, exécution Jansen, matériel de fixation inclus

Tension de service: 24V DC
Type de protection: IP43

UV = 1 pièce

Commander en plus si besoin:
555.490 Vis (nécessaire: 4 pièces par UV)

555.686

GEZE Boxer E slide rail
for single leaf doors, with slide rail-mounted electro-mechanical hold-open (for a hold-open point between 80° and 120°), retaining point can be overridden, for use with Jansen design, includes fixing materials

Operating voltage: 24V DC
Protection rating: IP43

PU = 1 piece

Order separately if required:
555.490 Screws
(4 required per PU)

555.690

Gleitschiene GEZE Boxer ISM
für zweiflügelige Türen, Normalausführung ohne Feststellung, mit Schliessfolgeregler, Ausführung Jansen, inkl. Befestigungsmaterial

VE = 1 Stück

Bei Bedarf zusätzlich bestellen:
555.490 Schrauben
(Bedarf 4 Stück pro VE)

555.690

Glissière GEZE Boxer ISM
pour portes à deux vantaux, version standard, sans arrêt mécanique, avec régulateur de fermeture, exécution Jansen, matériel de fixation inclus

UV = 1 pièce

Commander en plus si besoin:
555.490 Vis (nécessaire: 4 pièces par UV)

555.690

GEZE Boxer ISM slide rail
for double leaf doors, standard design without hold-open, with door selector, for use with Jansen design, includes fixing materials

PU = 1 piece

Order separately if required:
555.490 Screws
(4 required per PU)

555.693

Gleitschiene GEZE Boxer E-ISM
für zweiflügelige Türen, mit Schliessfolgeregler und elektromechanischer Feststelleinheit in der Gleitschiene, Feststellwinkel von ca. 80° bis 120° einstellbar, Feststellpunkt überfahrbar, Ausführung Jansen, inkl. Befestigungsmaterial

Betriebsspannung: 24V DC
Schutzart: IP43

VE = 1 Stück

Bei Bedarf zusätzlich bestellen:
555.490 Schrauben
(Bedarf 4 Stück pro VE)

555.693

Glissière GEZE Boxer E-ISM
pour portes à deux vantaux, avec régulateur de fermeture et arrêt électromécanique dans la glissière, angle d'ouverture entre 80° et 120°, point d'arrêt dépassable, exécution Jansen, matériel de fixation inclus

Tension de service: 24V DC
Type de protection: IP43

UV = 1 pièce

Commander en plus si besoin:
555.490 Vis (nécessaire: 4 pièces par UV)

555.693

GEZE Boxer E-ISM slide rail
for double leaf doors, with door selector and slide rail-mounted, electro-mechanical hold-open (for a hold-open point between 80° and 120°), retaining point can be overridden, for use with Jansen design, includes fixing materials

Operating voltage: 24V DC
Protection rating: IP43

PU = 1 piece

Order separately if required:
555.490 Screws
(4 required per PU)

550.276 Stahl gezogen

3D-Anschweissband
Länge 180 mm, ø 20 mm, mit wartungsarmer Gleitlagerung aus Spezialbronze, Exzenter-Dorn und Verschluss-Schraube aus Edelstahl

Verstellbarkeit:
Höhe ± 4 mm, Seite und Anpressdruck ± 1,5 mm

VE = 2 Stück

Einbau mit 499.114/116
Schmieren mit 450.093

550.276 Acier étiré

Paumelle à souder 3D
longueur 180 mm, ø 20 mm, avec coussinet en bronze à entretien réduit, axe excentré et vis de fermeture en acier Inox

Réglable:
Hauteur ± 4 mm, latéralement et en pression ± 1,5 mm

UV = 2 pièces

Montage avec 499.114/116
Graissage avec 450.093

550.276 Drawn steel

3D weld-on hinge
length 180 mm, ø 20 mm, with low maintenance friction bearings made of special bronze, eccentric spindle and screw plug in stainless steel

Adjustable:
Height ± 4 mm, lateral and contact pressure ± 1.5 mm

PU = 2 pieces

Installation with 499.114/116
Lubrication with 450.093

550.229 Stahl gezogen

Höhenverstellbares Anschweissband
Länge 180 mm, ø 20 mm, Buchse und Druckscheibe aus Spezial-Bronze, Dorn und Verschluss-Schraube aus Edelstahl

Verstellbarkeit:
Höhe ± 4 mm

VE = 10 Stück

Einbau mit 499.116
Schmieren mit 450.093

550.229 Acier étiré

Paumelle à souder, à hauteur réglable
longueur 180 mm, ø 20 mm, douille et rondelle en bronze, tige et vis de fermeture en acier Inox

Réglable:
Hauteur ± 4 mm

UV = 10 pièces

Montage avec 499.116
Graissage avec 450.093

550.229 Drawn steel

Height-adjustable weld-on hinge
length 180 mm, ø 20 mm, sleeve and washer made of special bronze, spindle and screw plug in stainless steel

Adjustable:
Height ± 4 mm

PU = 10 pieces

Installation with 499.116
Lubrication with 450.093

Empfehlung Türflügelgewichte für Jansen-Bänder siehe Kapitel «Verarbeitungshilfen und technische Hinweise»

Recommandation poids du vantail pour les paumelles voir chapitre «Outils d'usinage et conseils techniques».

Recommendation leaf weight for the Jansen hinges see chapter «Assembly tools and technical data».

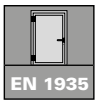

555.268 Stahl gezogen

3D-Anschweissband
Länge 230 mm, ø 20 mm, mit wartungsarmer Gleitlagerung aus Spezialbronze, Exzenter-Dorn und Verschluss-Schraube aus Edelstahl

Verstellbarkeit:
Höhe ± 4 mm, Seite und Anpressdruck ± 1,5 mm

VE = 2 Stück

Einbau mit 499.114/116
Schmieren mit 450.093

555.268 Acier étiré

Paumelle à souder 3D
longueur 230 mm, ø 20 mm, avec coussinet en bronze à entretien réduit, axe excentré et vis de fermeture en acier Inox

Réglable:
Hauteur ± 4 mm, latéralement et en pression ± 1,5 mm

UV = 2 pièces

Montage avec 499.114/116
Graissage avec 450.093

555.268 Drawn steel

3D weld-on hinge
length 230 mm, ø 20 mm, with low maintenance friction bearings made of special bronze, eccentric spindle and screw plug in stainless steel

Adjustable:
Height ± 4 mm, lateral and contact pressure ± 1.5 mm

PU = 2 pieces

Installation with 499.114/116
Lubrication with 450.093

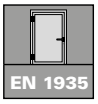

555.267 Stahl gezogen

Höhenverstellbares Anschweissband
Länge 230 mm, ø 20 mm, Buchse und Druckscheibe aus Spezial-Bronze, Dorn und Verschluss-Schraube aus Edelstahl

Verstellbarkeit:
Höhe ± 4 mm

VE = 2 Stück

Einbau mit 499.116
Schmieren mit 450.093

555.267 Acier étiré

Paumelle à souder, à hauteur réglable
longueur 230 mm, ø 20 mm, douille et rondelle en bronze, tige et vis de fermeture en acier Inox

Réglable:
Hauteur ± 4 mm

UV = 2 pièces

Montage avec 499.116
Graissage avec 450.093

555.267 Drawn steel

Height-adjustable weld-on hinge
length 230 mm, ø 20 mm, sleeve and washer made of special bronze, spindle and screw plug in stainless steel

Adjustable:
Height ± 4 mm

PU = 2 pieces

Installation with 499.116
Lubrication with 450.093

450.093

Fliessfett
für die Schmierung der Jansen-Anschraub- und Anschweiss-bänder

VE = 1 Flasche à 500 g
2 Dosierflaschen

450.093

Graisse fluide
pour le graissage des paumelles à souder et visser Jansen

UV = 1 flacon de 500 g
2 flacons doseurs

450.093

Lubrication
for lubricating Jansen weld-on and screw-on hinges

PU = 1 bottle each 500 g
2 dosing bottles

555.570 links
555.571 rechts

3D Anschraubband
Stahl verzinkt und blauchromatiert, Länge 180 mm, ø 20 mm, inkl. Befestigungsschrauben Stahl verzinkt

Verstellbarkeit:
Höhe ± 4 mm, Seite und Anpressdruck ± 1,5 mm

VE = 2 Stück

Einbau mit 499.399
Schmieren mit 450.093

555.570 à gauche
555.571 à droite

Paumelle à visser 3D
acier zinguée et chromatée bleu, longueur 180 mm, ø 20 mm, y compris vis de fixation en acier zingué

Réglable:
Hauteur ± 4 mm, latéralement et en pression ± 1,5 mm

UV = 2 pièces

Montage avec 499.399
Graissage avec 450.093

555.570 LH
555.571 RH

3D Screw-on hinge
galvanised steel and blue chromated, length 180 mm, ø 20 mm, includes fixing screws in galvanised steel

Adjustable:
Height ± 4 mm, lateral and contact pressure ± 1.5 mm

PU = 2 pieces

Installation with 499.399
Lubrication with 450.093

EN 1935

555.572 links
555.573 rechts

3D Anschraubband
Edelstahl geschliffen 1.4307 (AISI 304L), Länge 180 mm, ø 20 mm, inkl. Befestigungsschrauben Edelstahl

Verstellbarkeit:
Höhe ± 4 mm, Seite und Anpressdruck ± 1,5 mm

VE = 2 Stück

Einbau mit 499.399
Schmieren mit 450.093

555.572 à gauche
555.573 à droite

Paumelle à visser 3D
acier Inox poli 1.4307 (AISI 304L), longueur 180 mm, ø 20 mm, y compris vis de fixation en acier Inox

Réglable:
Hauteur ± 4 mm, latéralement et en pression ± 1,5 mm

UV = 2 pièces

Montage avec 499.399
Graissage avec 450.093

555.572 LH
555.573 RH

3D Screw-on hinge
polished stainless steel 1.4307 (AISI 304L), length 180 mm, ø 20 mm, includes fixing screws in stainless steel

Adjustable:
Height ± 4 mm, lateral and contact pressure ± 1.5 mm

PU = 2 pieces

Installation with 499.399
Lubrication with 450.093

EDELSTAHL Rost frei INOX STAINLESS STEEL

EN 1935

Empfehlung Türflügelgewichte für Jansen-Bänder siehe Kapitel «Verarbeitungshilfen und technische Hinweise»

Recommandation poids du vantail pour les paumelles voir chapitre «Outils d'usinage et conseils techniques».

Recommendation leaf weight for the Jansen hinges see chapter «Assembly tools and technical data».

555.536 links
555.537 rechts

Höhenverstellbares Anschraubband
Stahl verzinkt und blauchromatiert, Länge 180 mm, ø 20 mm, Buchse und Druckscheibe aus Spezial-Bronze, Dorn und Verschluss-Schraube aus Edelstahl, inkl. Befestigungsschrauben

Verstellbarkeit: Höhe ± 4 mm

VE = 2 Stück

Einbau mit 499.399
Schmieren mit 450.093

555.536 à gauche
555.537 à droite

Paumelle à visser, à hauteur réglable
acier zinguée et chromatée bleu, longueur 180 mm, ø 20 mm, douille et rondelle en bronze, tige et vis de fermeture en acier Inox, y compris vis de fixation

Réglable: Hauteur ± 4 mm

UV = 2 pièces

Montage avec 499.399
Graissage avec 450.093

555.536 LH
555.537 RH

Height adjustable screw-on hinge
galvanised steel and blue chromated, length 180 mm, ø 20 mm, sleeve and washer made of special bronze, spindle and screw plug in stainless steel, includes fixing screws

Adjustable: Height ± 4 mm

PU = 2 pieces

Installation with 499.399
Lubrication with 450.093

555.538 links
555.539 rechts

Höhenverstellbares Anschraubband
Edelstahl geschliffen 1.4307 (AISI 304L), Länge 180 mm, ø 20 mm, Buchse und Druckscheibe aus Spezial-Bronze, Dorn und Verschluss-Schraube aus Edelstahl, inkl. Befestigungsschrauben

Verstellbarkeit: Höhe ± 4 mm

VE = 2 Stück

Einbau mit 499.399
Schmieren mit 450.093

555.538 à gauche
555.539 à droite

Paumelle à visser, à hauteur réglable
acier Inox poli 1.4307 (AISI 304L), longueur 180 mm, ø 20 mm, douille et rondelle en bronze, tige et vis de fermeture en acier Inox, y compris vis de fixation

Réglable: Hauteur ± 4 mm

UV = 2 pièces

Montage avec 499.399
Graissage avec 450.093

555.538 LH
555.539 RH

Height adjustable screw-on hinge
polished stainless steel 1.4307 (AISI 304L), length 180 mm, ø 20 mm, sleeve and washer made of special bronze, spindle and screw plug in stainless steel, includes fixing screws

Adjustable: Height ± 4 mm

PU = 2 pieces

Installation with 499.399
Lubrication with 450.093

Türbeschläge
Ferrures de porte
Door fittings

DXF DWG

EN 1935

555.656 links
555.657 rechts

3D Anschraubband
(Achsabstand 36 mm)
Stahl verzinkt und blauchromatiert, Länge 180 mm, ø 20 mm, mit wartungsarmer Gleitlagerung aus Spezialbronze, Exzenter-Dorn und Verschluss-Schraube aus Edelstahl, inkl. Befestigungsschrauben

Verstellbarkeit:
Höhe ± 4 mm, Seite und Anpressdruck ± 1,5 mm

VE = 2 Stück

Einbau mit 499.430
Schmieren mit 450.093

555.656 à gauche
555.657 à droite

Paumelle à visser 3D
(Entraxe 36 mm)
acier zinguée et chromatée bleu, longueur 180 mm, ø 20 mm, avec coussinet en bronze à entretien réduit, axe excentré et vis de fermeture en acier Inox, y compris vis de fixation

Réglable:
Hauteur ± 4 mm, latéralement et en pression ± 1,5 mm

UV = 2 pièces

Montage avec 499.430
Graissage avec 450.093

555.656 LH
555.657 RH

3D Screw-on hinge
(Hinge pin distance 36 mm)
galvanised steel and blue chromated, length 180 mm, ø 20 mm, with low maintenance friction bearings made of special bronze, eccentric spindle and screw plug in stainless steel, includes fixing screws

Adjustable:
Height ± 4 mm, lateral and contact pressure ± 1.5 mm

PU = 2 pieces

Installation with 499.430
Lubrication with 450.093

EDELSTAHL Rost frei INOX STAINLESS STEEL

EN 1935

555.658 links
555.659 rechts

3D Anschraubband
(Achsabstand 36 mm)
Edelstahl geschliffen 1.4307 (AISI 304L), Länge 180 mm, ø 20 mm, mit wartungsarmer Gleitlagerung aus Spezialbronze, Exzenter-Dorn und Verschluss-Schraube aus Edelstahl, inkl. Befestigungsschrauben

Verstellbarkeit:
Höhe ± 4 mm, Seite und Anpressdruck ± 1,5 mm

VE = 2 Stück

Einbau mit 499.430
Schmieren mit 450.093

555.658 à gauche
555.659 à droite

Paumelle à visser 3D
(Entraxe 36 mm)
acier Inox poli 1.4307 (AISI 304L), longueur 180 mm, ø 20 mm, avec coussinet en bronze à entretien réduit, axe excentré et vis de fermeture en acier Inox, y compris vis de fixation

Réglable:
Hauteur ± 4 mm, latéralement et en pression ± 1,5 mm

UV = 2 pièces

Montage avec 499.430
Graissage avec 450.093

555.658 LH
555.659 RH

3D Screw-on hinge
(Hinge pin distance 36 mm)
polished stainless steel 1.4307 (AISI 304L), length 180 mm, ø 20 mm, with low maintenance friction bearings made of special bronze, eccentric spindle and screw plug in stainless steel, includes fixing screws

Adjustable:
Height ± 4 mm, lateral and contact pressure ± 1.5 mm

PU = 2 pieces

Installation with 499.430
Lubrication with 450.093

EN 1935

550.250

Höhen- und seitenverstellbares Anschraubband
Bandhöhe 100 mm, Abdeckkappe 54 x 100 x 11 mm, Ausführung **Stahl verzinkt** und blau chromatiert

Verstellbarkeit:
Höhe ± 4 mm
Seite ± 3 mm

VE = 2 Stück
inkl. Befestigungsmaterial

Einbau mit 499.115

550.250

Paumelle à visser, réglable verticalement et latéralement
hauteur de la paumelle 100 mm, capuchon 54 x 100 x 11 mm, **acier zinguée** et chromatée bleu

Réglable:
Hauteur ± 4 mm
Latéralement ± 3 mm

UV = 2 pièces y compris
materiel de fixation

Montage avec 499.115

550.250

Screw-on hinge, with height and lateral adjustment
hinge height 100 mm, cover cap 54 x 100 x 11 mm, **galvanised steel** design and blue chromated

Adjustable:
Height ± 4 mm
Lateral ± 3 mm

PU = 2 pieces
includes fixing materials

Installation with 499.115

EDELSTAHL Rost frei INOX STAINLESS STEEL

EN 1935

550.286

Höhen- und seitenverstellbares Anschraubband
Bandhöhe 100 mm, Abdeckkappe 54 x 100 x 11 mm, Ausführung **Edelstahl 1.4301 (AISI 304)**

Verstellbarkeit:
Höhe ± 4 mm
Seite ± 3 mm

VE = 2 Stück
inkl. Befestigungsmaterial

Einbau mit 499.115

550.286

Paumelle à visser, réglable verticalement et latéralement
hauteur de la paumelle 100 mm, capuchon 54 x 100 x 11 mm, version **acier Inox 1.4301 (AISI 304)**

Réglable:
Hauteur ± 4 mm
Latéralement ± 3 mm

UV = 2 pièces y compris
materiel de fixation

Montage avec 499.115

550.286

Screw-on hinge, with height adjustment and lateral adjustment
hinge height 100 mm, cover cap 54 x 100 x11 mm, design **stainless steel 1.4301 (AISI 304)**

Adjustable:
Height ± 4 mm
Lateral ± 3 mm

PU = 2 pieces
includes fixing materials

Installation with 499.115

555.298

Blindnietmutter M6
Edelstahl 1.4567, zur Befestigung der Beschläge

VE = 100 Stück

555.298

Ecrou aveugle M6
acier Inox 1.4567, pour fixation des ferrures

UV = 100 pièces

555.298

Blind rivet M6
stainless steel 1.4567, for fixing fittings

PU = 100 pieces

555.297

Blindnietmutter M5
Stahl verzinkt und gelbchromatiert, zur Befestigung der Beschläge

VE = 100 Stück

555.297

Ecrou aveugle M5
acier zingué et chromatée jaune, pour fixation des ferrures

UV = 100 pièces

555.297

Blind rivet M5
steel galvanised and yellow chromated, for fixing fittings

PU = 100 pieces

550.678

Mitnehmerklappe MK 396*
Stahl verzinkt,
inkl. Befestigungsmaterial

VE = 1 Stück

* Für integrierte Türschliesser, Panik-Stangengriff und Panik-Druckstange nicht geeignet

550.678

Doigt d'entraînement MK 396*
acier zingué,
matériel de fixation incl.

UV = 1 pièce

* Pour ferme-porte intégré, barre panique et barre panique à pousser non approprié

550.678

Selector bar MK 396*
galvanised steel,
includes fixing materials

PU = 1 piece

* Not suitable for integrated door closer, panic push-bar and panic touch-bar

EN 179

EDELSTAHL Rost frei INOX STAINLESS STEEL

555.586

Edelstahl-Drücker-Lochteil
matt, mit Gleitlager, mit Clips-Ovalrosette 70x33x13 mm festdrehbar gelagert, mit Hochhaltefeder, für Drückerstift 9 mm

Breite: 175 mm
Tiefe: 85 mm

VE = 1 Stück

Zusätzlich bestellen:
555.297 Blindnietmutter M5
555.515 Schrauben
555.585 / 555.592 / 555.594 Drückerstift

555.586

Poignée femelle en acier Inox
mat, avec palier lisse, avec rosace ovale à clips 70x33x13 mm rivée tournante, avec ressort de rappel, pour tige carrée 9 mm

Largeur: 175 mm
Profondeur: 85 mm

UV = 1 pièce

Commander séparément:
555.297 Ecrou aveugle M5
555.515 Vis
555.585 / 555.592 / 555.594 Tige carrée

555.586

Stainless steel handle without spindle
matt, with friction bearing, with oval clip-on rosette 70x33x13 mm, with return spring, for handle spindle 9 mm

Width: 175 mm
Depth: 85 mm

PU = 1 piece

Order separately:
555.297 Blind rivet M5
555.515 Screws
555.585 / 555.592 / 555.594 Handle spindle

EN 179

EDELSTAHL Rost frei INOX STAINLESS STEEL

555.579

Edelstahl-Drücker-Lochteil
matt, mit Gleitlager, mit Clips-Ovalrosette 70×33×13 mm festdrehbar gelagert, mit Hochhaltefeder, für Drückerstift 9 mm.

Breite: 179 mm
Tiefe: 79 mm

VE = 1 Stück

Bei Bedarf zusätzlich bestellen:
555.297 Blindnietmutter
555.515 Schrauben
555.583-555.585 Drückerstift

555.579

Poignée femelle en acier Inox
mat, avec palier lisse, avec rosace ovale à clips 70×33×13 mm rivée tournante, avec ressort de rappel, pour tige carrée 9 mm.

Largeur: 179 mm
Profondeur: 79 mm

UV = 1 pièce

Commander en plus si besoin:
555.297 Ecrou aveugle
555.515 Vis
555.583-555.585 Tige carré

555.579

Stainless steel handle without spindle
matt, with friction bearing, with oval clip-on rosette 70×33×13 mm fixed swivel mounted, with return spring, for handle spindle 9 mm.

Width: 179 mm
Depth: 79 mm

PU = 1 piece

Order separately if required:
555.297 Blind rivet
555.515 Screws
555.583-555.585 Handle spindle

EN 179

EDELSTAHL Rost frei INOX STAINLESS STEEL

555.588

Edelstahl-Drücker-Lochteil
matt, mit Gleitlager, mit Clips-Ovalrosette 70x33x13 mm festdrehbar gelagert, mit Hochhaltefeder, für Drückerstift 9 mm

Breite: 170 mm
Tiefe: 72 mm

VE = 1 Stück

Zusätzlich bestellen:
555.297 Blindnietmutter M5
555.515 Schrauben
555.585 / 555.592 / 555.594 Drückerstift

555.588

Poignée femelle en acier Inox
mat, avec palier lisse, avec rosace ovale à clips 70x33x13 mm rivée tournante, avec ressort de rappel, pour tige carrée 9 mm

Largeur: 170 mm
Profondeur: 72 mm

UV = 1 pièce

Commander séparément:
555.297 Ecrou aveugle M5
555.515 Vis
555.585 / 555.592 / 555.594 Tige carrée

555.588

Stainless steel handle without spindle
matt, with friction bearing, with oval clip-on rosette 70x33x13 mm, fixed swivel mounted, for handle spindle 9 mm

Width: 170 mm
Depth: 72 mm

PU = 1 piece

Order separately:
555.297 Blind rivet M5
555.515 Screws
555.585 / 555.592 / 555.594 Handle spindle

555.589

Edelstahl-Türknopf
matt, fest

Breite: 65 mm
Tiefe: 97 mm

VE = 1 Stück

Zusätzlich bestellen:
555.297 Blindnietmutter M5
555.515 Schrauben

555.589

Bouton de porte en acier Inox
mat, fixe

Largeur: 65 mm
Profondeur: 97 mm

UV = 1 pièce

Commander séparément:
555.297 Ecrou aveugle M5
555.515 Vis

555.589

Stainless steel door knob furniture
matt, fixed

Width: 65 mm
Depth: 97 mm

PU = 1 piece

Order separately:
555.297 Blind rivet M5
555.515 Screws

555.590

Edelstahl-Türknopf
matt, fest

Breite: 78 mm
Tiefe: 70 mm

VE = 1 Stück

Zusätzlich bestellen:
555.297 Blindnietmutter M5
555.515 Schrauben

555.590

Bouton de porte en acier Inox
mat, fixe

Largeur: 78 mm
Profondeur: 70 mm

UV = 1 pièce

Commander séparément:
555.297 Ecrou aveugle M5
555.515 Vis

555.590

Stainless steel door knob furniture
matt, fixed

Width: 78 mm
Depth: 70 mm

PU = 1 piece

Order separately:
555.297 Blind rivet M5
555.515 Screws

555.580

Oval-Zylinder-Rosette
für Rundzylinder ø 22 mm, Edelstahl matt, 70/33/7 mm, zum Aufklipsen, Lochabstand 50 mm

VE = 1 Stück

Zusätzlich bestellen:
555.515 Schrauben

555.580

Rosace cylindre ovale
pour cylindre rond ø 22 mm, acier Inox mat, 70/33/7 mm, à clipser, distance des trous 50 mm

UV = 1 pièce

Commander séparément:
555.515 Vis

555.580

Oval cylinder rosette
for round cylinders ø 22 mm, matt stainless steel, 70/33/7 mm, clip-on design, distance of hole 50 mm

PU = 1 piece

Order separately:
555.515 Screws

555.581

Oval-Zylinder-Rosette
für Profilzylinder ø 17 mm, Edelstahl matt, 70/33/7 mm, zum Aufklipsen, Lochabstand 50 mm

VE = 1 Stück

Zusätzlich bestellen:
555.515 Schrauben

555.581

Rosace cylindre ovale
pour cylindre profilé ø 17 mm, acier Inox mat, 70/33/7 mm, à clipser, distance des trous 50 mm

UV = 1 pièce

Commander séparément:
555.515 Vis

555.581

Oval cylinder rosette
for profile cylinders ø 17 mm, matt stainless steel, 70/33/7 mm, clip-on design, distance of hole 50 mm

PU = 1 piece

Order separately:
555.515 Screws

555.582

Blind-Rosette
Edelstahl matt, 70/33/7 mm, zum Aufklipsen, Lochabstand 50 mm

VE = 1 Stück

Zusätzlich bestellen:
555.515 Schrauben

555.582

Rosace aveugle
acier Inox mat, 70/33/7 mm, à clipser, distance des trous 50 mm

UV = 1 pièce

Commander séparément:
555.515 Vis

555.582

Blind rosette
matt stainless steel, 70/33/7 mm, clip-on design, distance of hole 50 mm

PU = 1 piece

Order separately:
555.515 Screws

555.594 Länge 60+60 mm

Drückerstift geteilt
Vierkant 9 mm, Stahl gehärtet, verzinkt, für Türstärken bis 70 mm, für Schlösser mit Panikfunktion B in Kombination Drücker (EN 179)

VE = 1 Stück

555.594 Longueur 60+60 mm

Tige carrée sertie en deux partie
carré 9 mm, acier trempé, zingué, pour portes jusqu'à 70 mm d'épaisseur, pour serrures avec fonction B panique en combinaison avec poignée (EN 179)

UV = 1 pièce

555.594 Length 60+60 mm

Split handle spindle
square 9 mm, steel reinforced, galvanised, for a door thickness of up to 70 mm, for locks with emergency function B in conjunction with handle (EN 179)

PU = 1 piece

555.585 Länge 70 mm

Drückerstift
Vierkant 9 mm, Stahl gehärtet, verzinkt, für Türstärken bis 70 mm, für Schlösser mit Panikfunktion E und Panik-Treibriegelschloss

VE = 1 Stück

555.585 Longueur 70 mm

Tige carré
carré 9 mm, acier trempé, zingué, pour portes jusqu'à 70 mm d'épaisseur, pour serrures avec fonction E panique et serrure contre-bascule panique

UV = 1 pièce

555.585 Length 70 mm

Handle spindle
square 9 mm, steel reinforced, galvanised, for a door thickness of up to 70 mm, for locks with emergency function E and shoot bolt lock with emergency function (reversible)

PU = 1 piece

555.592 Länge 120 mm

Drückerstift
Vierkant 9 mm, Stahl gehärtet, verzinkt, für Türstärken bis 70 mm, für Schlösser ohne Panikfunktion

VE = 1 Stück

555.592 Longueur 120 mm

Tige carré
carré 9 mm, acier trempé, zingué, pour portes jusqu'à 70 mm d'épaisseur, pour serrures sans fonction panique

UV = 1 pièce

555.592 Length 120 mm

Handle spindle
square 9 mm, steel reinforced, galvanised, for a door thickness of up to 70 mm, for locks without emergency function

PU = 1 piece

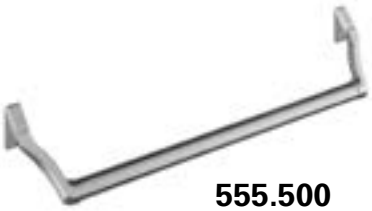

555.500

Edelstahl-Panik-Stangengriff
matt, Beschlag und Rohr,
links und rechts verwendbar,
für Gang- und Standflügel

VE = 1 Garnitur

Zusätzlich bestellen:
555.297 Blindnietmutter M5*
555.515 SR1-Schraube M5x16
555.594/ Drückerstift
555.585

Einbau mit 499.167/168

Für Flügelbreiten bis 1360 mm, bei zweiflügeligen Türen ab 1300 mm totaler lichter Breite

555.500

Barre panique en acier Inox
mat, ferrure et tube, utilisable
à droite et à gauche, pour vantail
de service et vantail semi-fixe

UV = 1 garniture

Commander séparément:
555.297 Ecrou aveugle M5*
555.515 SR1 vis M5x16
555.594/ Tige carrée
555.585

Montage avec 499.167/168

Pour vantail jusqu'à 1360 mm de largeur; pour portes à deux vantaux à partir d'une largeur totale d'ouverture de 1300 mm

555.500

Stainless steel panic push-bar
matt, fitting and tube, can
be used LH and RH, for access
leaf and secondary leaf

PU = 1 assembly

Order separately:
555.297 Blind rivet M5*
555.515 SR1 screw M5x16
555.594/ Handle spindle
555.585

Installation with 499.167/168

For leafs widths up to 1360 mm, for double-leaf doors above 1300 mm total clear width

555.501

Aluminium-Panik-Stangengriff
F1, Beschlag und Rohr,
links und rechts verwendbar,
für Gang- und Standflügel

VE = 1 Garnitur

Zusätzlich bestellen:
555.297 Blindnietmutter M5*
555.515 SR1-Schraube M5x16
555.594/ Drückerstift
555.585

Einbau mit 499.167/168

Für Flügelbreiten bis 1360 mm, bei zweiflügeligen Türen ab 1300 mm totaler lichter Breite

555.501

Barre panique en aluminium
F1, ferrure et tube, utilisable
à droite et à gauche, pour vantail
de service et vantail semi-fixe

UV = 1 garniture

Commander séparément:
555.297 Ecrou aveugle M5*
555.515 SR1 vis M5x16
555.594/ Tige carrée
555.585

Montage avec 499.167/168

Pour vantail jusqu'à 1360 mm de largeur; pour portes à deux vantaux à partir d'une largeur totale d'ouverture de 1300 mm

555.501

Aluminium panic push-bar
F1, fitting and tube, can
be used LH and RH, for access
leaf and secondary leaf

PU = 1 assembly

Order separately:
555.297 Blind rivet M5*
555.515 SR1 screw M5x16
555.594/ Handle spindle
555.585

Installation with 499.167/168

For leafs widths up to 1360 mm, for double-leaf doors above 1300 mm total clear width

*** Einsatz bei hochfrequentierten Türen**

*** A utiliser pour les portes à hautes fréquentation**

*** For frequently-used doors**

EN 1125

EDELSTAHL Rost frei INOX STAINLESS STEEL

555.860

Edelstahl-Panik-Stangengriff
matt, links und rechts verwendbar, für Gang- und Standflügel

VE = 1 Garnitur

Zusätzlich bestellen:
555.297 Blindnietmutter M5*
555.515 SR1-Schraube M5x16
555.512/ 555.585 Drückerstift
555.859 Griffrohr

555.860

Barre panique en acier Inox
mat, utilisable à droite et à gauche, pour vantail de service et vantail semi-fixe

UV = 1 garniture

Commander séparément:
555.297 Ecrou aveugle M5*
555.515 SR1 vis M5x16
555.512/ 555.585 Tige carrée
555.859 Tube de la poignée

555.860

Stainless steel panic push-bar
matt, can be used LH and RH, for access leaf and secondary leaf

PU = 1 assembly

Order separately:
555.297 Blind rivet M5*
555.515 SR1 screw M5x16
555.512/ 555.585 Handle spindle
555.859 Handle tube

EN 1125

EDELSTAHL Rost frei INOX STAINLESS STEEL

555.859

Edelstahl-Griffrohr
matt, Länge 1090 mm
für Flügelbreiten bis 1350 mm, passend zu Stangengriff 555.860

VE = 1 Garnitur

Zusätzlich bestellen:
555.860 Stangengriff

555.859

Tube de la poignée en acier Inox
mat, longueur 1090 mm, pour vantail jusqu'à 1350 mm de largeur, à utiliser avec barre panique 555.860

UV = 1 garniture

Commander séparément:
555.860 Barre panique

555.859

Stainless steel handle tube
matt, length 1090 mm, for leafs widths up to 1360 mm, for use with panic push-bar 555.860

PU = 1 assembly

Order separately:
555.860 Panic push-bar

*** Einsatz bei hochfrequentierten Türen**

*** A utiliser pour les portes à hautes fréquentation**

*** For frequently-used doors**

EN 1125

555.696 FFB 858-1208 mm
555.697 FFB 1209-1400 mm

Aluminium-Panik-Druckstange
F1, links und rechts verwendbar, für Gang- und Standflügel

VE = 1 Garnitur

Zusätzlich bestellen:
555.297 Blindnietmutter M5*
555.515 SR1-Schraube M5x16
555.594/ Drückerstift
555.585

Einbau mit 499.167/168

*** Einsatz bei hochfrequentierten Türen**

555.696 FFB 858-1208 mm
555.697 FFB 1209-1400 mm

Barre panique à pousser en aluminium
F1, utilisable à droite et à gauche, pour vantail de service et vantail semi-fixe

UV = 1 garniture

Commander séparément:
555.297 Ecrou aveugle M5*
555.515 SR1 vis M5x16
555.594/ Tige carrée
555.585

Montage avec 499.167/168

*** A utiliser pour les portes à hautes fréquentation**

555.696 FFB 858-1208 mm
555.697 FFB 1209-1400 mm

Aluminium panic touch-bar
F1, can be used LH and RH, for access leaf and secondary leaf

PU = 1 assembly

Order separately:
555.297 Blind rivet M5*
555.515 SR1 screw M5x16
555.594/ Handle spindle
555.585

Installation with 499.167/168

*** For frequently-used doors**

Über Sonderbestellung liefern wir die Panik-Druckstangen auf Mass zugeschnitten.

Bitte geben Sie uns bei der Bestellung folgende Angaben bekannt:

Mass X _____ mm
links oder rechts

Sur commande spéciale, nous fournissons des barres panique à pousser sur mesure.

Veuillez fournir les indications suivantes lors de votre commande:

Mesure X _____ mm
à gauche ou à droite

We can supply additional panic touch-bar cut to size via special order.

When ordering, please notify us of the following information:

Measurement X _____ mm
left or right

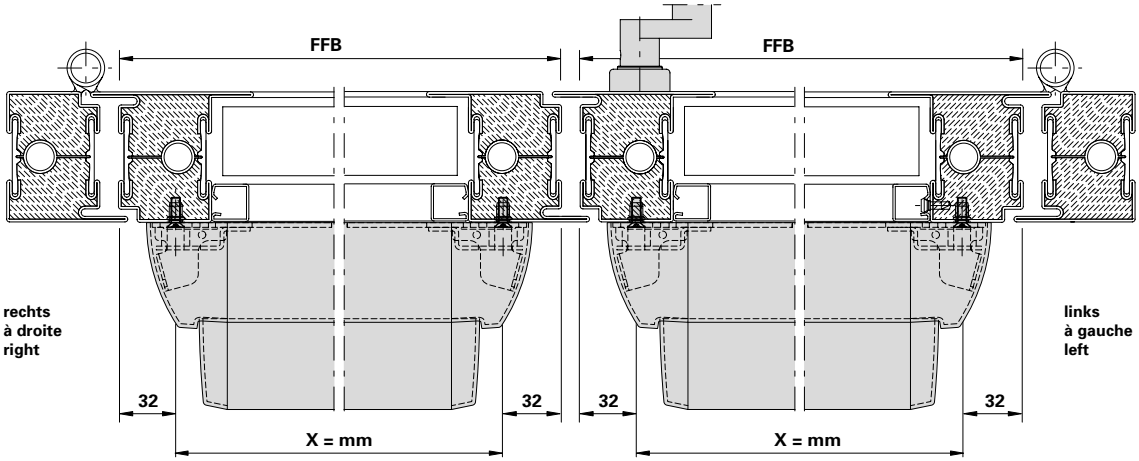

EN 1125

EDELSTAHL Rost frei INOX STAINLESS STEEL

555.698 FFB 858-1208 mm
555.699 FFB 1209-1400 mm

Edelstahl-Panik-Druckstange
matt, links und rechts verwendbar, für Gang- und Standflügel

VE = 1 Garnitur

Zusätzlich bestellen:
555.297 Blindnietmutter M5*
555.515 SR1-Schraube M5x16
555.594/ Drückerstift
555.585

Einbau mit 499.167/168

*** Einsatz bei hochfrequentierten Türen**

555.698 FFB 858-1208 mm
555.699 FFB 1209-1400 mm

Barre panique à pousser en acier Inox
mat, utilisable à droite et à gauche, pour vantail de service et vantail semi-fixe

UV = 1 garniture

Commander séparément:
555.297 Ecrou aveugle M5*
555.515 SR1 vis M5x16
555.594/ Tige carrée
555.585

Montage avec 499.167/168

*** A utiliser pour les portes à hautes fréquentation**

555.698 FFB 858-1208 mm
555.699 FFB 1209-1400 mm

Stainless steel panic touch-bar
matt, can be used LH and RH, for access leaf and secondary leaf

PU = 1 assembly

Order separately:
555.297 Blind rivet M5*
555.515 SR1 screw M5x16
555.594/ Handle spindle
555.585

Installation with 499.167/168

*** For frequently-used doors**

Über Sonderbestellung liefern wir die Panik-Druckstangen auf Mass zugeschnitten.

Bitte geben Sie uns bei der Bestellung folgende Angaben bekannt:

Mass X _____ mm
links oder rechts

Sur commande spéciale, nous fournissons des barres panique à pousser sur mesure.

Veuillez fournir les indications suivantes lors de votre commande:

Mesure X _____ mm
à gauche ou à droite

We can supply additional panic touch-bar cut to size via special order.

When ordering, please notify us of the following information:

Measurement X _____ mm
left or right

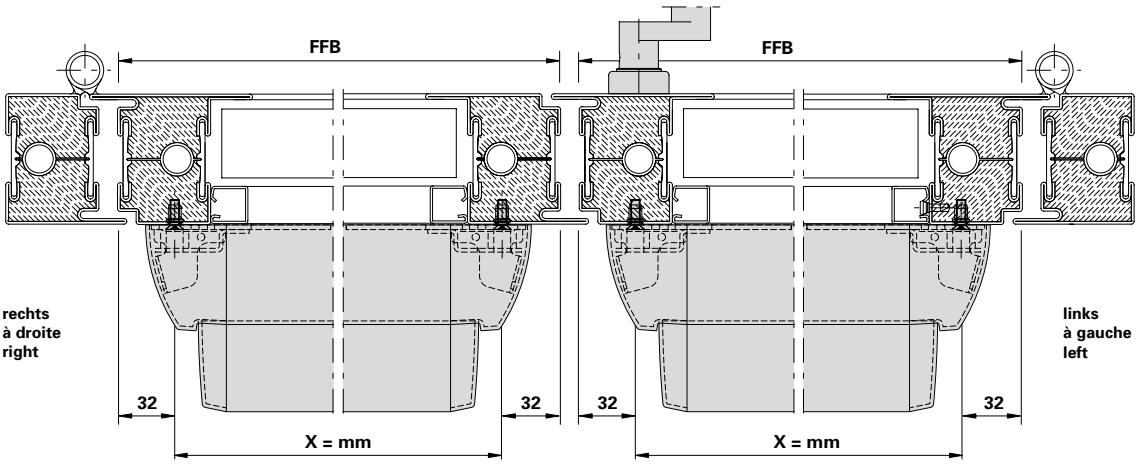

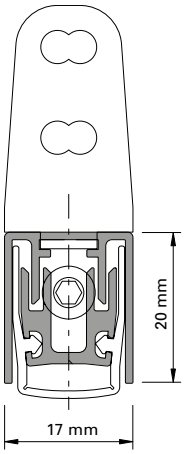

Automatische Senkdichtung
Aluminium, Dichtung aus Silikon, seitliche Befestigung mit Winkeln aus Edelstahl. Links und rechts einsetzbar. Die Dichtungen lösen bandseitig aus und der Hub ist einstellbar bis 16 mm. Parallelabsenkung mit automatischem Ausgleich bei schiefem Boden. Einseitig kürzbar bis zur nächst kleineren Nennlänge.

VE = 1 Stück
4 Schrauben M4x7
2 Befestigungswinkel

Art.-Nr.	max. FFB mm	min. FFB mm
555.366	400	275
555.367	550	400
555.368	700	550
555.369	850	700
555.370	1000	850
555.371	1150	1000
555.372	1300	1150
555.373	1450	1300

Einbau mit 499.170

Joint seuil automatique
aluminium, joint en silicon, fixation latérale par équerres en acier Inox, utilisable à gauche et à droite.
Les joints se déclenchent côté paumelle et la course est réglable jusqu'à 16 mm. Abaissement parallèle avec compensation automatique sur sol en pente. Peut être raccourci d'un côté jusqu'à la longueur nominale inférieure la plus proche.

UV = 1 pièce
4 vis M4x7
2 équerres de fixation

No d'art	max. FFB mm	min. FFB mm
555.366	400	275
555.367	550	400
555.368	700	550
555.369	850	700
555.370	1000	850
555.371	1150	1000
555.372	1300	1150
555.373	1450	1300

Montage avec 499.170

Automatic drop seal
aluminium, weatherstrip made of silicone, lateral fastening with stainless steel brackets, can be used LH and RH.
The weatherstrips are removed on the hinge side and the travel can be set at up to 16 mm. Parallel settlements with automatic compensation on sloping ground. Can be shortened on one side as far as the next smallest nominal length.

PU = 1 joint
4 screws M4x7
2 angled brackets

Part no.	max. FFB mm	min. FFB mm
555.366	400	275
555.367	550	400
555.368	700	550
555.369	850	700
555.370	1000	850
555.371	1150	1000
555.372	1300	1150
555.373	1450	1300

Installation with 499.170

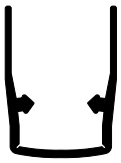

456.116

Dichtungsprofil
Silikon, Ersatzdichtung für automatische Senkdichtung 555.366 - 555.373

VE = 1,5 m

456.116

Profilé d'étanchéité
silicone, joint de remplacement pour joint seuil automatique 555.366 - 555.373

UV = 1,5 m

456.116

Gasket profile
silicone, spare gasket for automatic drop seal 555.366 - 555.373

PU = 1,5 m

555.490

Senkschraube M5x12
Stahl verzinkt, Edelstahl-Look, SR1-Angriff, selbstgewindend, 100° Senkkopf, für die Befestigung der Schlösser mit Edelstahl-Stulpen und Schloss-Zubehörteile aus Edelstahl

Bohrdurchmesser ø 4,5 mm

VE = 500 Stück

555.490

Vis à tête fraisée M5x12
acier zingué, surface acier Inox, empreinte SR1, autotaraudeuse, tête noyée 100°, pour la fixation des serrures avec têtière en acier Inox et accessoires en acier Inox

Diamètre de perçage ø 4,5 mm

UV = 500 pièces

555.490

Countersunk screw M5x12
galvanised steel, stainless steel surface, SR1 head, self-tapping, 100° countersunk, for fixing locks with stainless steel face plate and lock accessories

Hole diameter ø 4.5 mm

PU = 500 pieces

550.322

Senkschraube M5x12
Edelstahl, SR1-Angriff, selbstgewindend, 100° Senkkopf, für die Befestigung der Schlösser mit Edelstahl-Stulpen und Schloss-Zubehörteile aus Edelstahl

Bohrdurchmesser ø 4,5 mm

VE = 500 Stück

550.322

Vis à tête fraisée M5x12
acier Inox, empreinte SR1, autotaraudeuse, tête noyée 100°, pour la fixation des serrures avec têtière en acier Inox et accessoires en acier Inox

Diamètre de perçage ø 4,5 mm

UV = 500 pièces

550.322

Countersunk screw M5x12
stainless steel, SR1 head, self-tapping, 100° countersunk, for fixing locks with stainless steel face plate and lock accessories

Hole diameter ø 4.5 mm

PU = 500 pieces

555.515

Senkschraube M5x16
Stahl verzinkt, SR1-Angriff, selbstgewindend, 100° Senkkopf, für die Befestigung der Drücker, Panik-Stangengriffe

Bohrdurchmesser
ø 4,5 / 4,7 mm

VE = 100 Stück

555.515

Vis à tête fraisée M5x16
acier zingué, empreinte SR1, autotaraudeuse, tête noyée 100°, pour la fixation des poignées, barre panique

Diamètre de perçage
ø 4,5 / 4,7 mm

UV = 100 pièces

555.515

Countersunk screw M5x16
galvanised steel, SR1 head, self-tapping, 100° countersunk, for fixing handles, locking bars with emergency function

Hole diameter
ø 4,5 / 4,7 mm

PU = 100 pieces

550.376

Senkschraube ø 4,8x20
Edelstahl, SR1-Angriff, selbstbohrend, für die Befestigung des Schlossstulps in den Isolator

VE = 100 Stück

550.376

Vis à tête fraisée ø 4,8x20
acier Inox, empreinte SR1, autoforeuse, pour la fixation de la têtière de serrure dans l'isolateur

UV = 100 pièces

550.376

Countersunk screw ø 4,8x20
stainless steel, SR1 head, self tapping, for fixing the face plate to the isolator.

PU = 100 pieces

550.249

Senkschraube M5x50 mit Senkmutter
Stahl verzinkt,
für Montagestösse

VE = 100 Stück

550.249

Vis noyée M5x50 avec écrou conique
acier zingué,
pour raccords de montage

UV = 100 pièces

550.249

Countersunk screw M5x50 with countersunk nut
galvanised steel,
for site joints

PU = 100 pieces

550.454

Senkschraube 4,2x67 mm
Stahl verzinkt, SR1-Angriff,
selbstbohrend, für
Blendrahmenverbreiterung

VE = 100 Stück

550.454

Vis à tête fraisée 4,2x67 mm
acier zingué, empreinte SR1,
autoforeuse, pour l'élargisseur
du cadre dormant

UV = 100 pièces

550.454

Countersunk screw 4.2x67 mm
galvanised steel, SR1 head,
self-cutting, for outer frame
enlargement.

PU = 100 pieces

550.010

Senkschraube 4,2x41 mm
Stahl verzinkt, SR1-Angriff,
selbstbohrend, für
Blendrahmenverbreiterung

VE = 100 Stück

550.010

Vis à tête fraisée 4,2x41 mm
acier zingué, empreinte SR1,
autoforeuse, pour l'élargisseur
du cadre dormant

UV = 100 pièces

550.010

Countersunk screw 4.2x41 mm
galvanised steel, SR1 head,
self-cutting, for outer frame
enlargement

PU = 100 pieces

550.498

Aussteifbolzen
Stahl, ø 4,7 mm, Länge 50 mm

VE = 20 Stück

550.498

Boulon raidisseur
acier, ø 4,7 mm, longueur 50 mm

UV = 20 pièces

550.498

Reinforcing bolt
steel, ø 4,7 mm, length 50 mm

PU = 20 pieces

451.093

Rahmendübel
für Beton/Ziegelvollstein/ Hochlochziegel, Torx-Angriff, Länge 140 mm, Einbau mit Torx-Klinge 499.005

VE = 50 Stück

Einbau mit 499.144

451.093

Goujon d'ancrage
pour béton/briques pleines, empreinte Torx, longueur 140 mm, fixation avec lame Torx 499.005

UV = 50 pièces

Montage avec 499.144

451.093

Anchor bolt
for concrete/solid clay brick, Torx-set recess head, length 140 mm, insert with Torx-set blade 499.005

PU = 50 pieces

Installation with 499.144

451.094

Rahmendübel
für Beton/Ziegelvollstein/ Hochlochziegel, Torx-Angriff, Länge 160 mm, Einbau mit Torx-Klinge 499.005

VE = 50 Stück

Einbau mit 499.144

451.094

Goujon d'ancrage
pour béton/briques pleines, empreinte Torx, longueur 160 mm, fixation avec lame Torx 499.005

UV = 50 pièces

Montage avec 499.144

451.094

Anchor bolt
for concrete/solid clay brick, Torx-set recess head, length 160 mm, insert with Torx-set blade 499.005

PU = 50 pieces

Installation with 499.144

550.596

Bohrschraube selbstgewindend M8x109 mit Spannstift ø 10,5x48 mm
für Wandanschlüsse an Gipskartonplatten-Montagewand sowie Stahlstützen (2 bis 7 mm), Schraube mit Torx-Angriff. Bohrdurchmesser für Spannstift im Rahmenprofil ø 10.5 mm. Der Spannstift dient als Zentrierhilfe für die Bohrschraube.

VE = 25 Bohrschrauben
25 Spannstifte

550.596

Vis autoforeuse / autotaraudeuse M8x109 avec goupille élastique ø 10,5x48 mm
pour le raccord d'éléments de façade à la paroi préfabriquée en placopâtre ainsi qu'aux colonnes en acier (2 à 7 mm), vis avec empreinte Torx. Diamètre de perçage de la goupille ø 10.5 mm. La goupille sert d'aide de centrage pour la vis.

UV = 25 vis
25 goupilles

550.596

Self drilling and tapping screw M8 x109 with spring dowel sleeve ø 10,5x48 mm
for wall fastening to sandwich-type plasterboard-mounting wall and steel supports (2 to 7 mm), Torx-set recess screw.
Hole diameter for spring dowel sleeve ø 10.5 mm. The sleeve acts as centring aid for screw.

PU = 25 screws
25 sleeves

550.389

Bohrschraube selbstgewindend M8x156 mit Spannstift ø 10,5x48 mm
für Wandanschlüsse an Gipskartonplatten-Montagewand sowie Stahlstützen (2 bis 7 mm), Schraube mit Torx-Angriff. Bohrdurchmesser für Spannstift im Rahmenprofil ø 10.5 mm.
Der Spannstift dient als Zentrierhilfe für die Schraube.

VE = 25 Schrauben
25 Spannstifte

550.389

Vis autoforeuse / autotaraudeuse M8x156 avec goupille élastique ø 10,5x48 mm
pour le raccord d'éléments de façade à la paroi préfabriquée en placopâtre ainsi qu'aux colonnes en acier (2 à 7 mm), vis avec empreinte Torx. Diamètre de perçage de la goupille ø 10.5 mm. La goupille sert d'aide de centrage pour la vis.

UV = 25 vis
25 goupilles

550.389

Self drilling and tapping screw M8 x156 with spring dowel sleeve ø 10,5x48 mm
for wall fastening to sandwich-type plasterboard-mounting wall and steel supports (2 to 7 mm), Torx-set recess screw.
Hole diameter for spring dowel sleeve ø 10,5 mm. The sleeve acts as centring aid for screw.

PU = 25 screws
25 sleeves

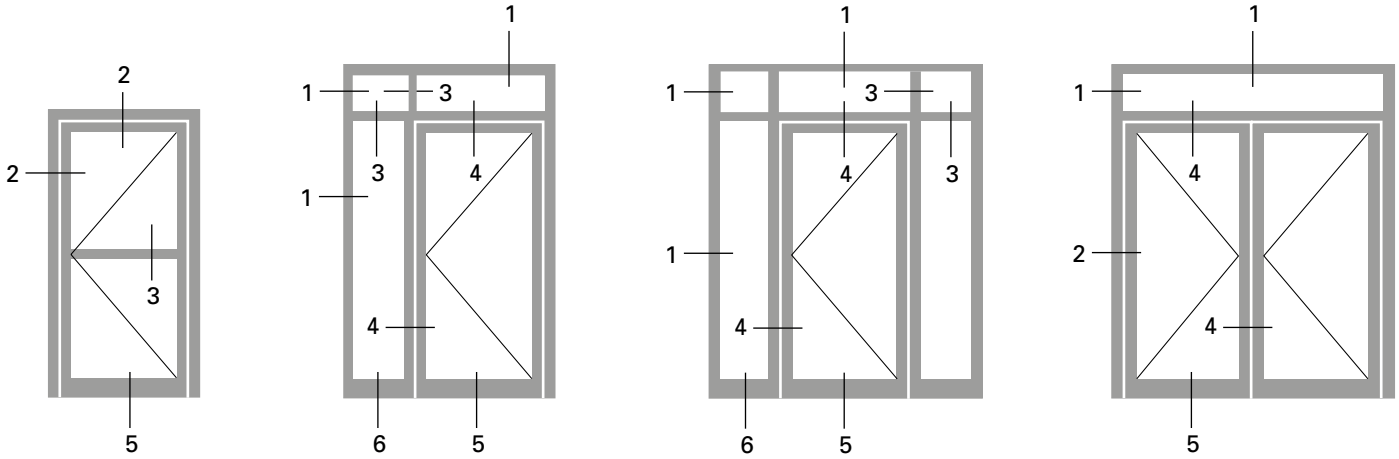

1.0

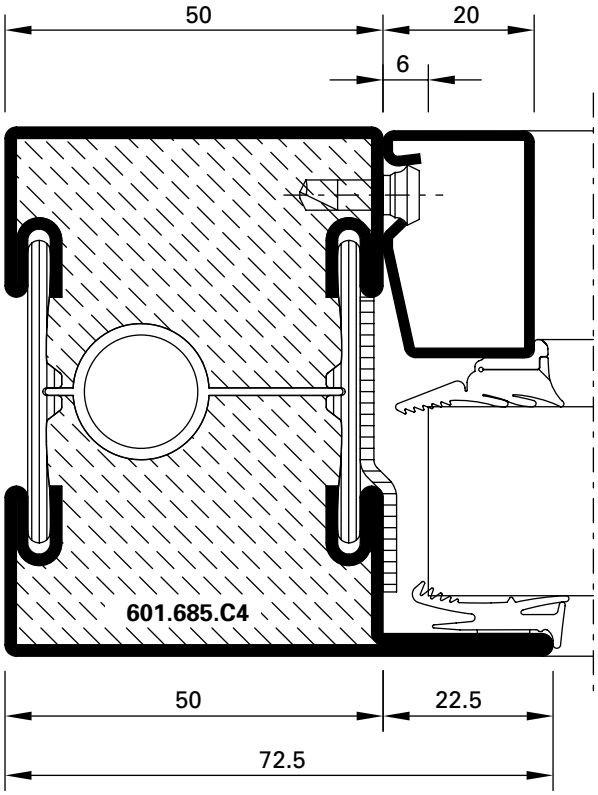

DXF DWG *33-0101-C-001*

3.0

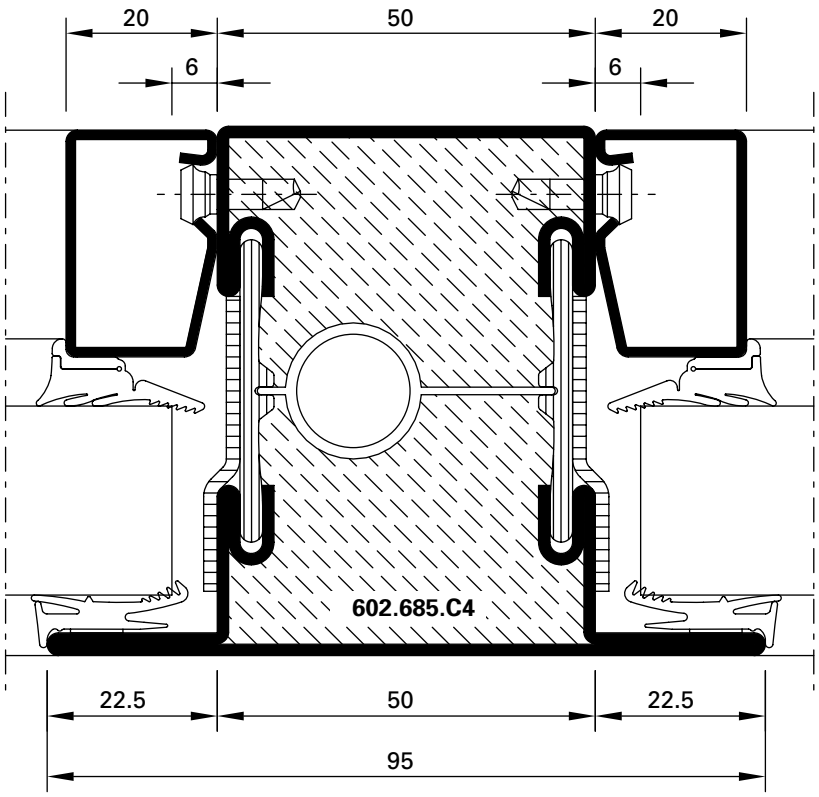

DXF DWG *33-0101-C-002*

2.0

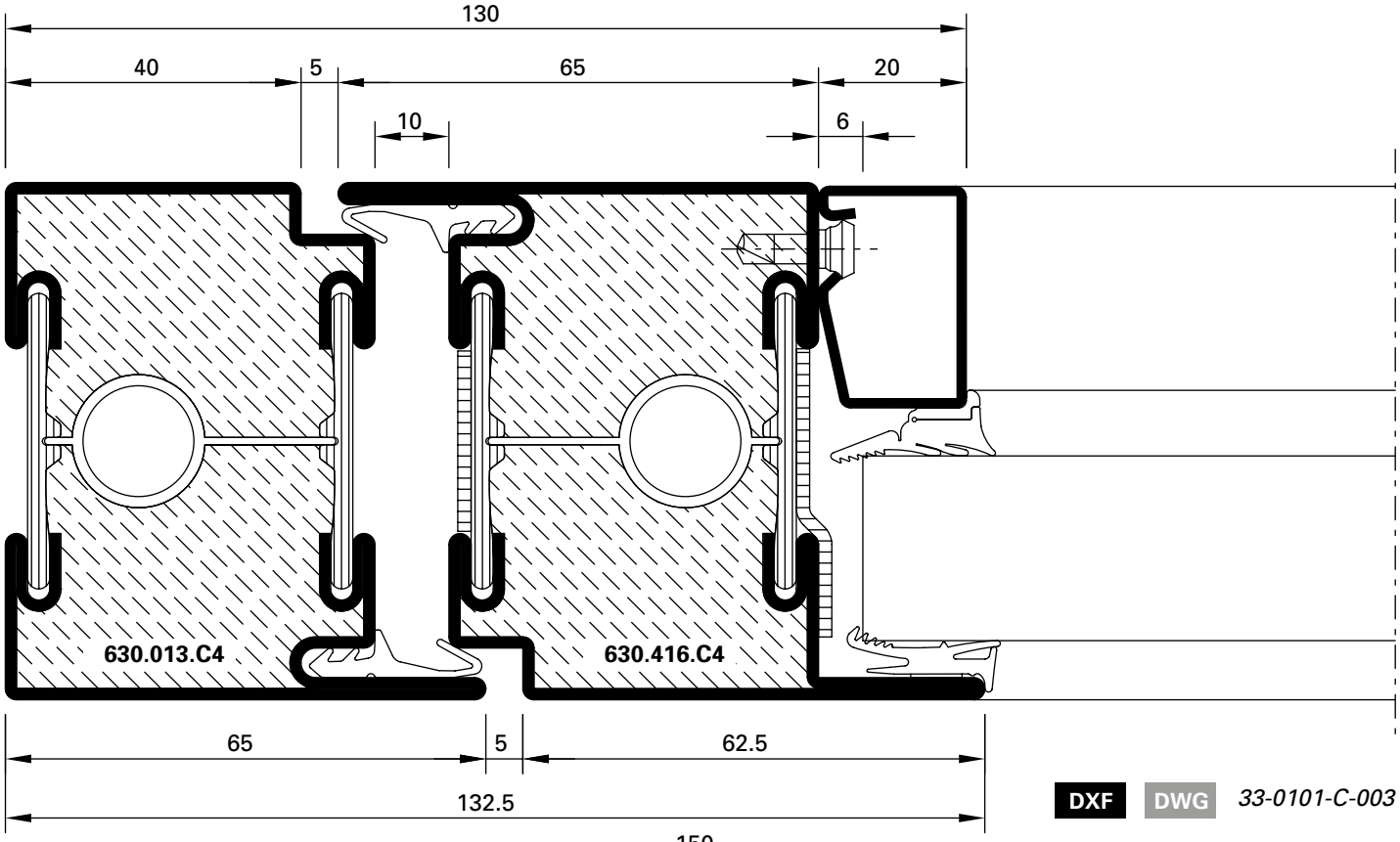

DXF DWG *33-0101-C-003*

4.0

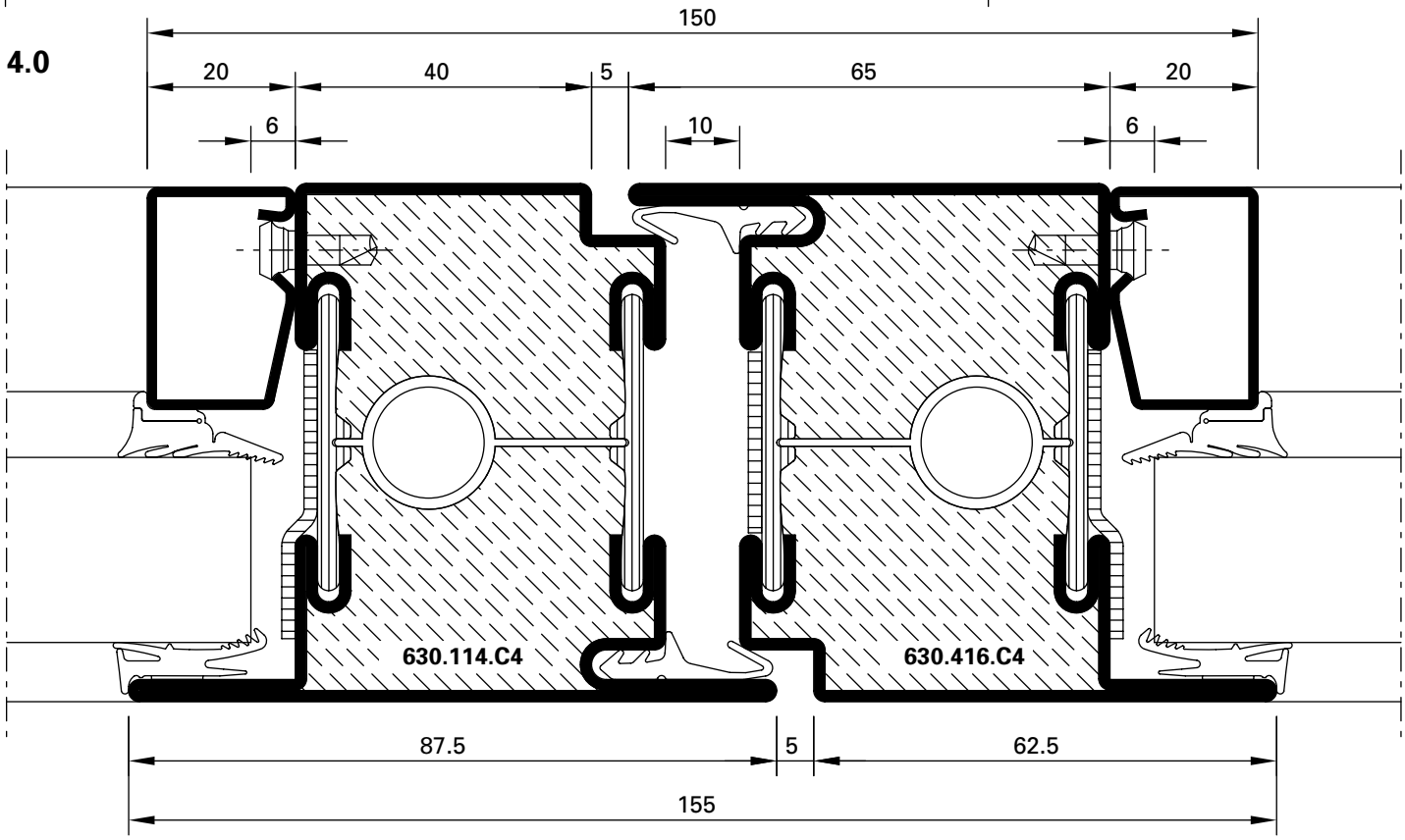

DXF DWG *33-0101-C-004*

2.1

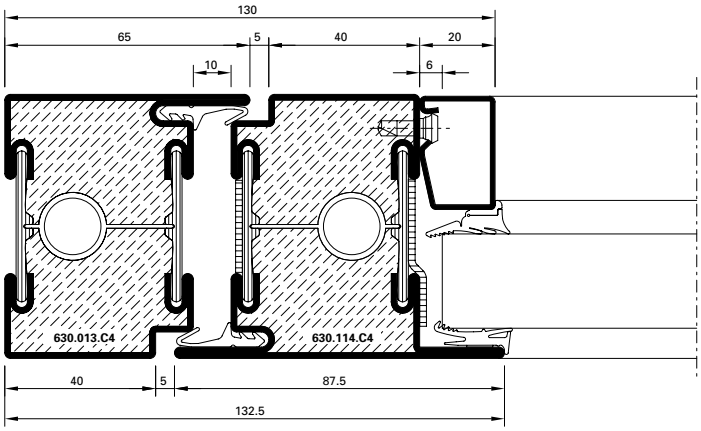

DXF DWG *33-0101-C-005*

4.1

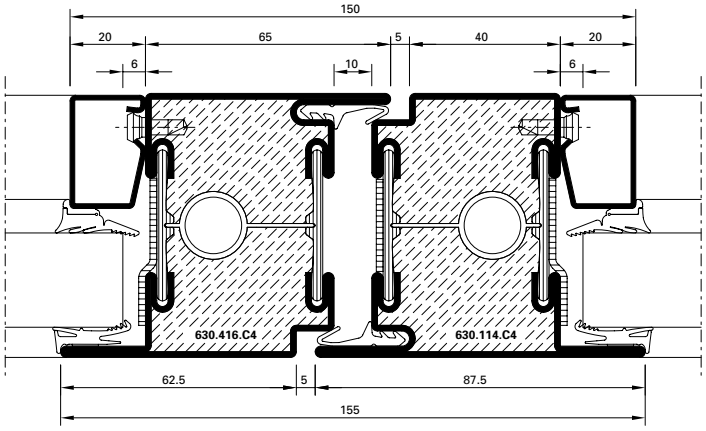

DXF DWG *33-0101-C-006*

4.2

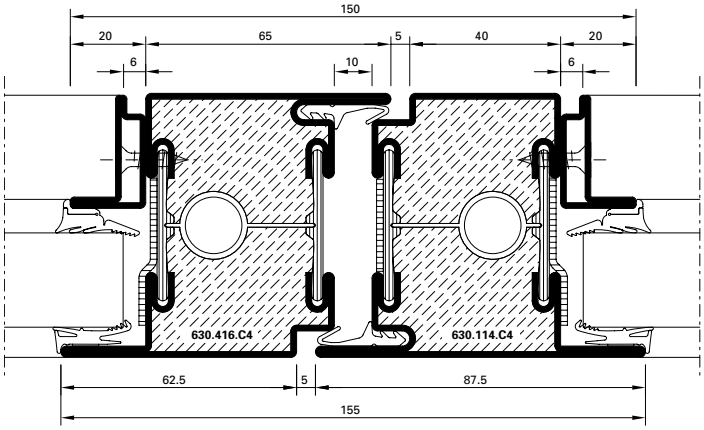

DXF DWG *33-0101-C-007*

3.1

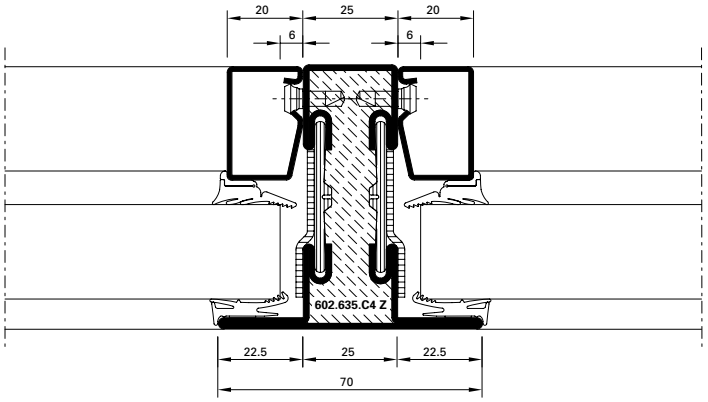

DXF DWG *33-0101-C-014*

2.2

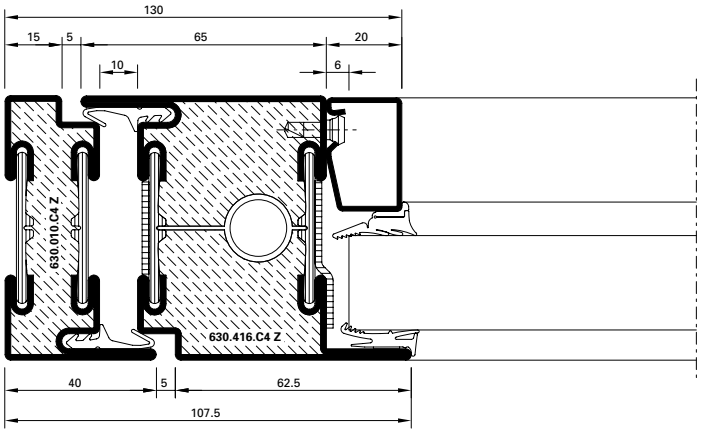

DXF DWG *33-0201-C-016*

2.3

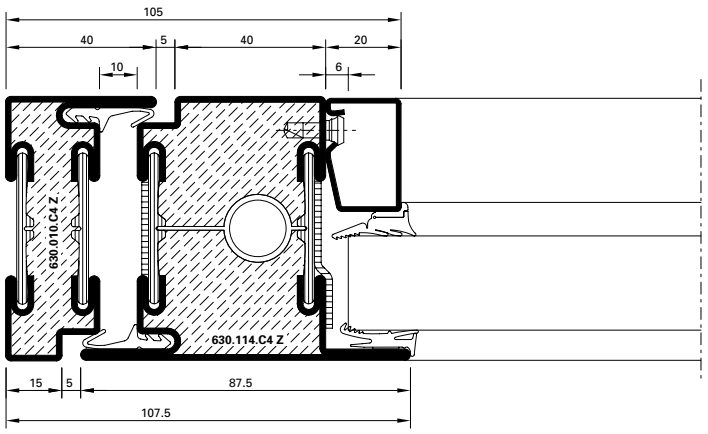

DXF DWG *33-0201-C-015*

5.0

DWG DXF

33-0101-C-008

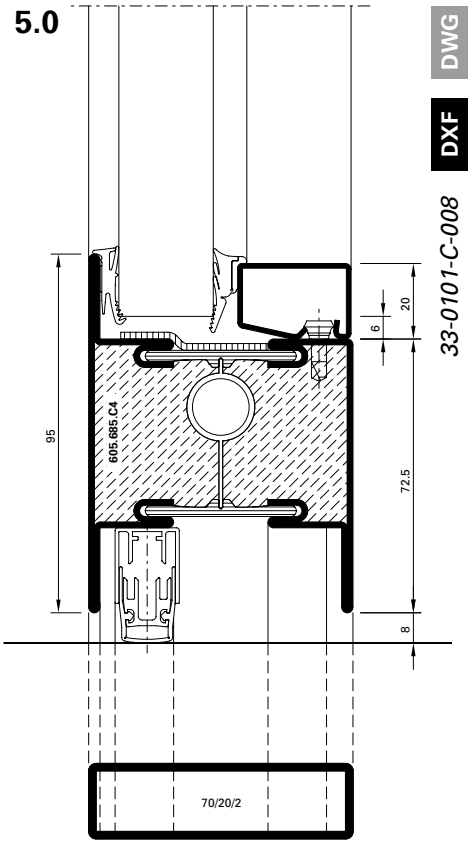

5.1

DWG DXF

33-0101-C-009

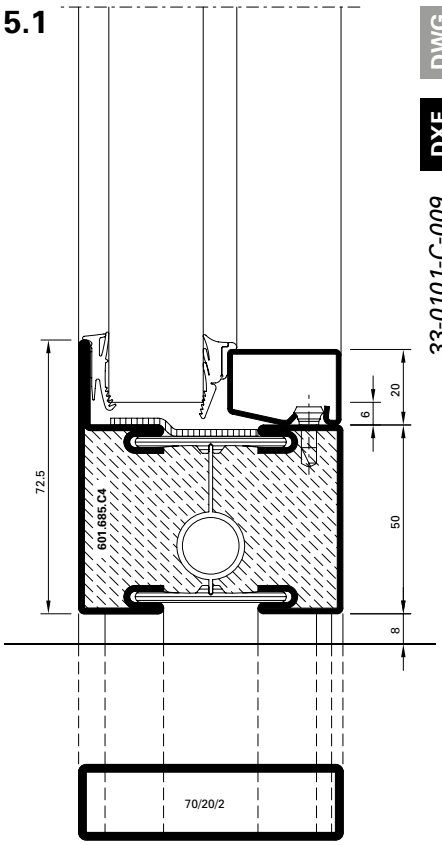

5.2

DWG DXF

33-0101-C-010

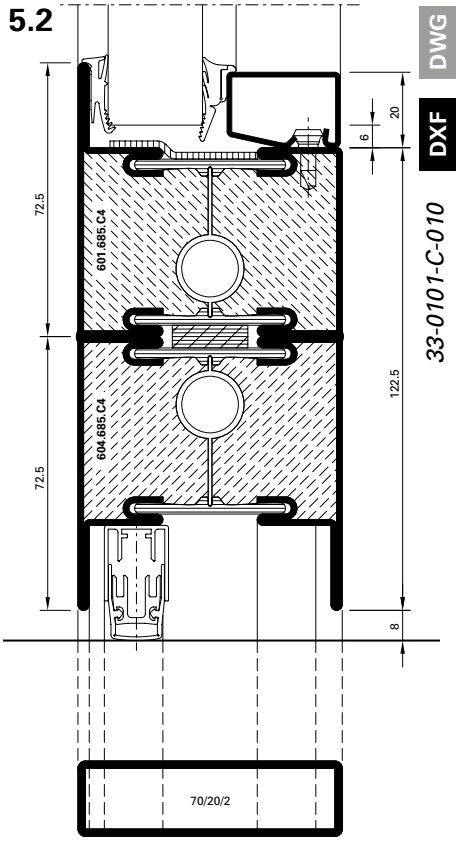

5.3

DWG DXF

33-0101-C-013

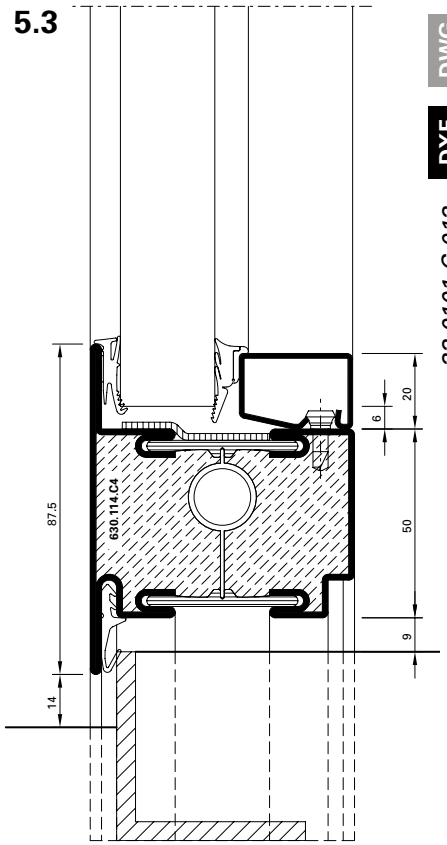

5.4

DWG DXF

33-0101-C-015

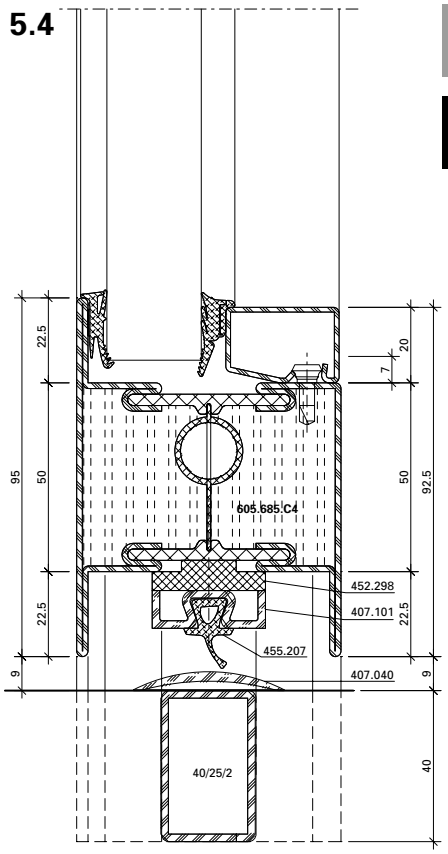

6.0

DWG DXF

33-0101-C-011

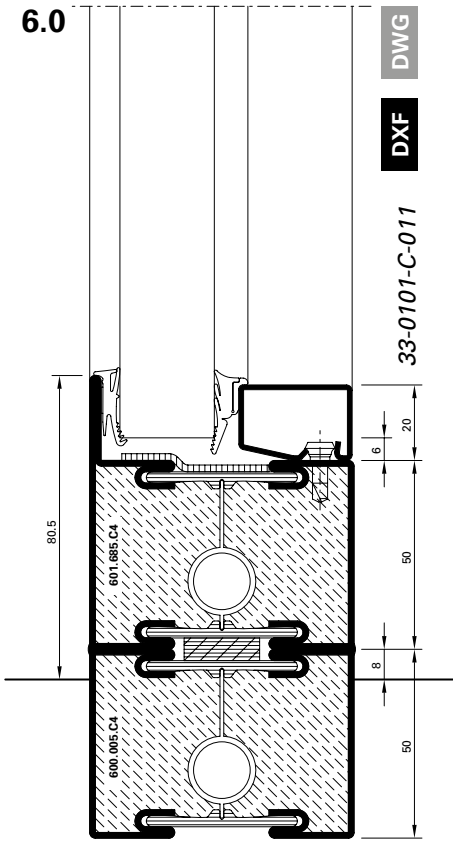

A-A

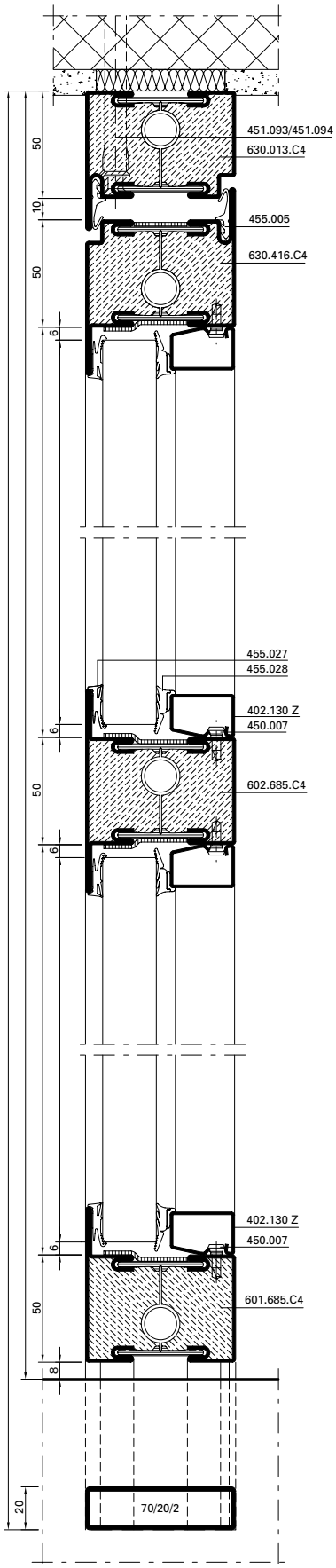

B-B

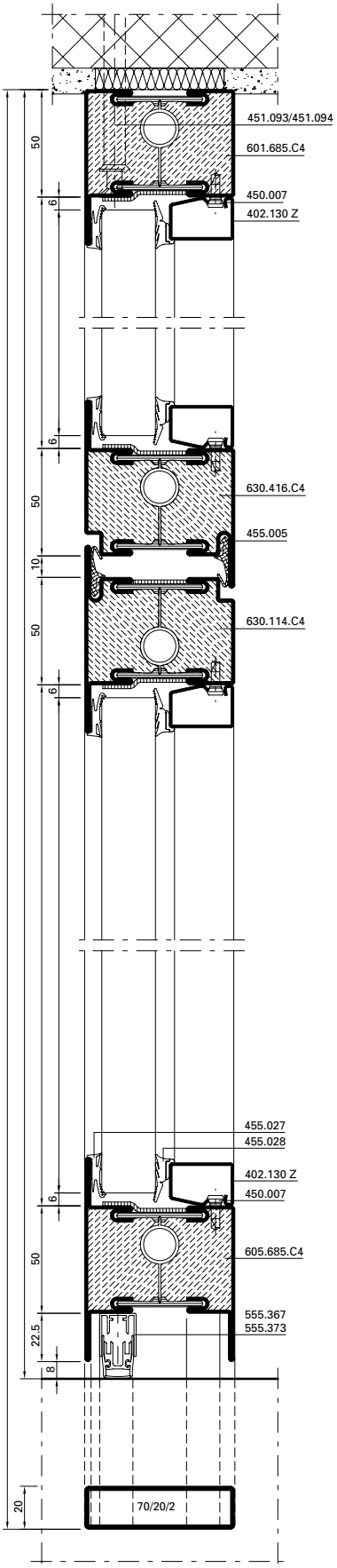

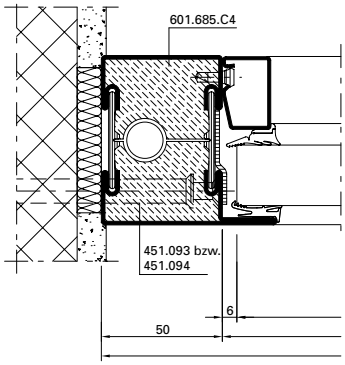

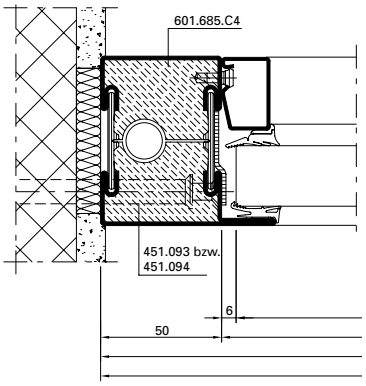

Alternative

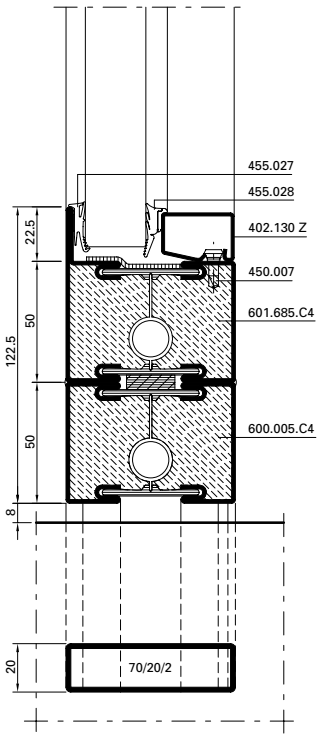

C-C

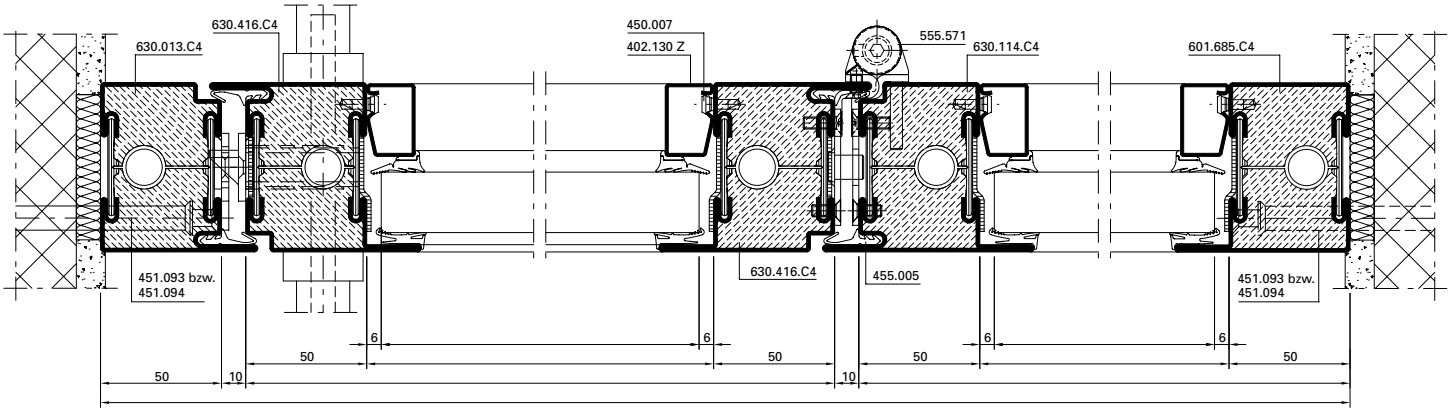

D-D

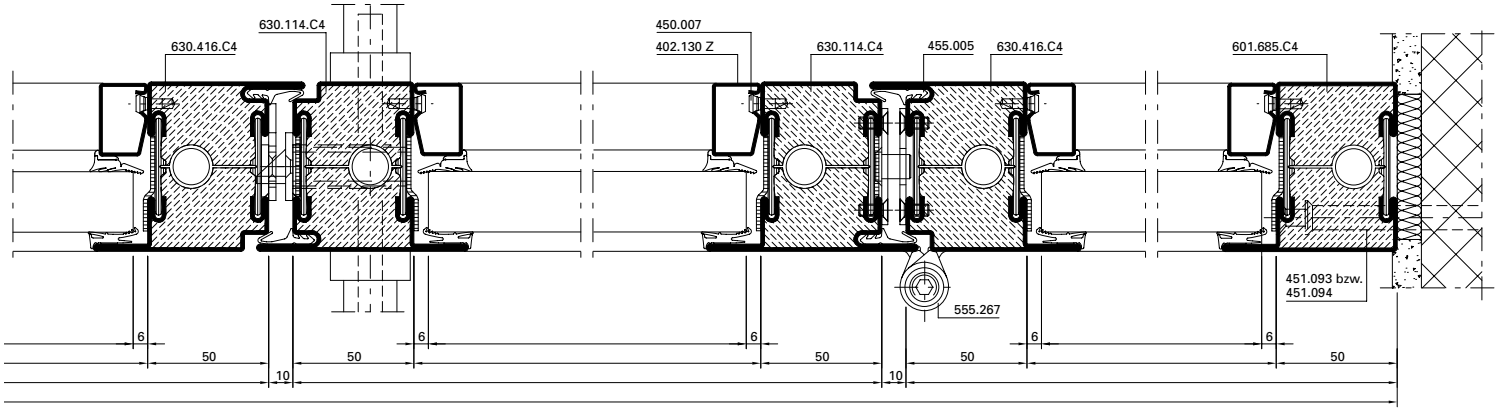

Alternative

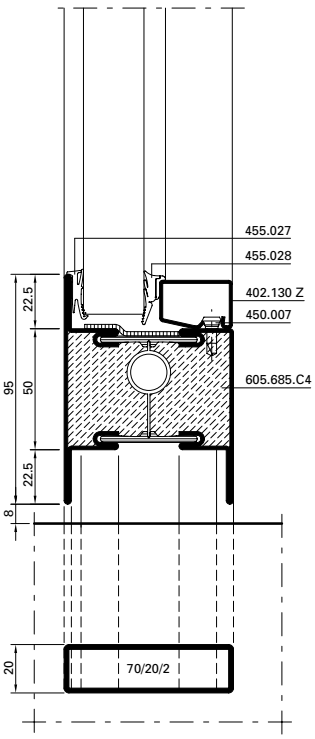

Alternative

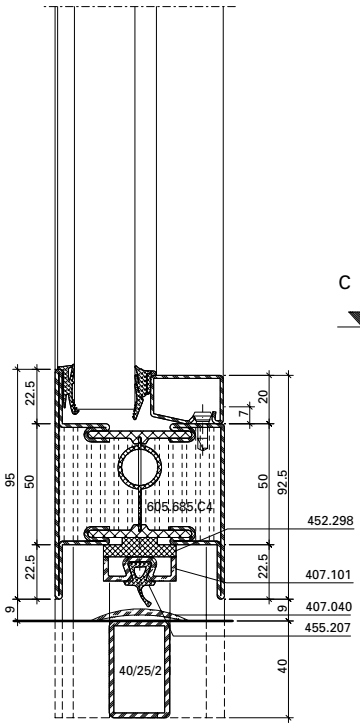

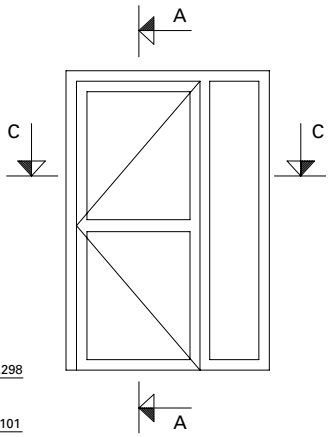

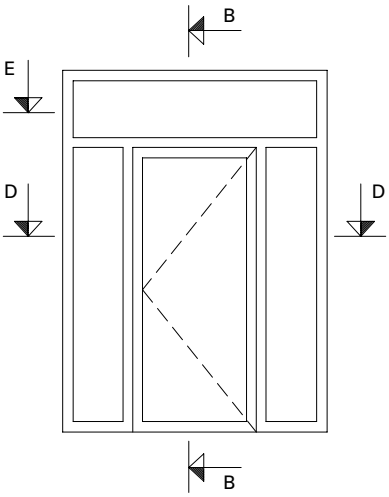

A-A

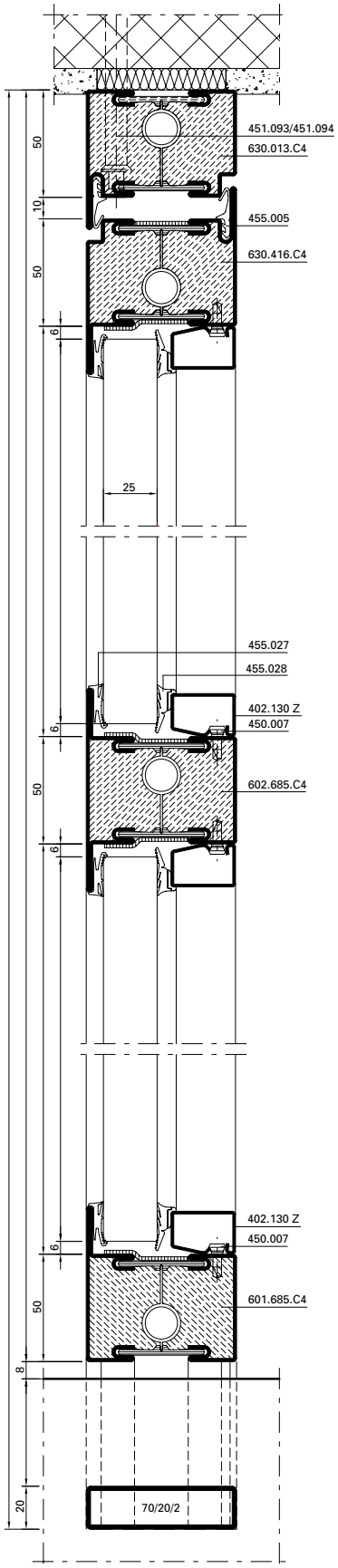

B-B

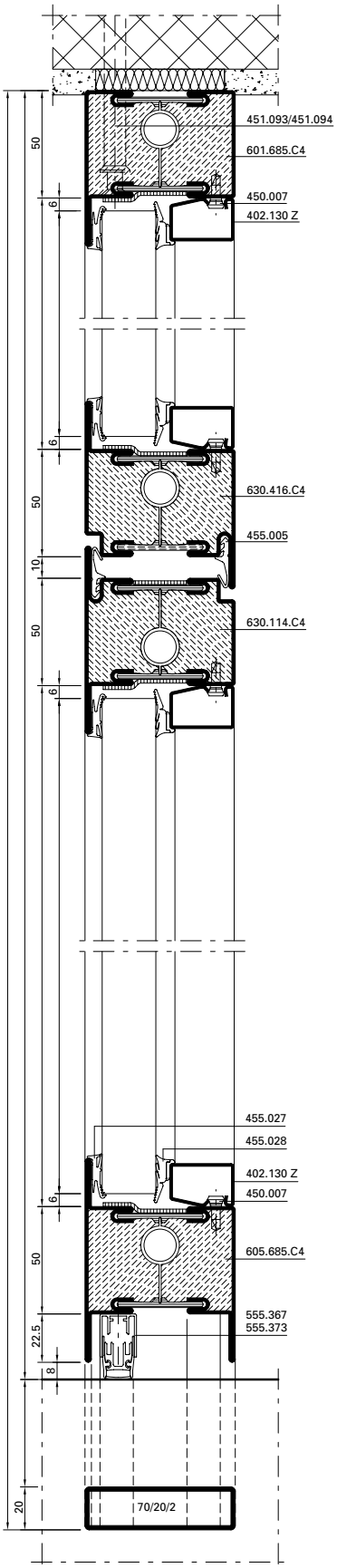

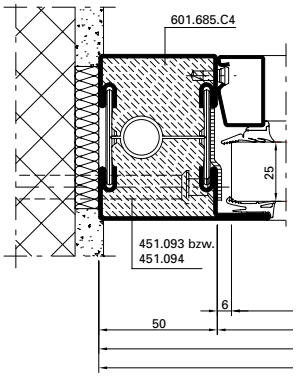

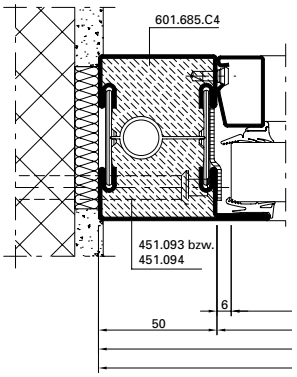

Alternative

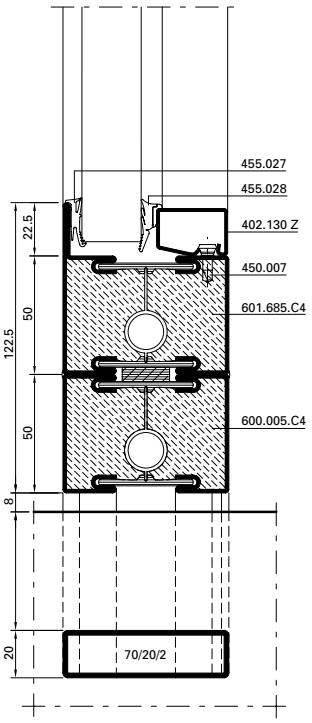

C-C

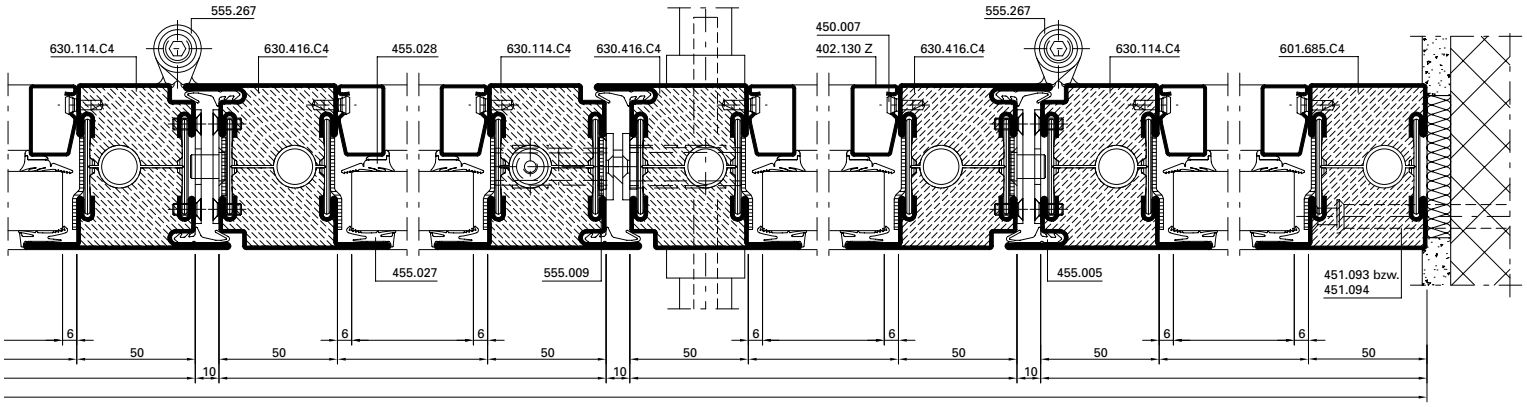

D-D

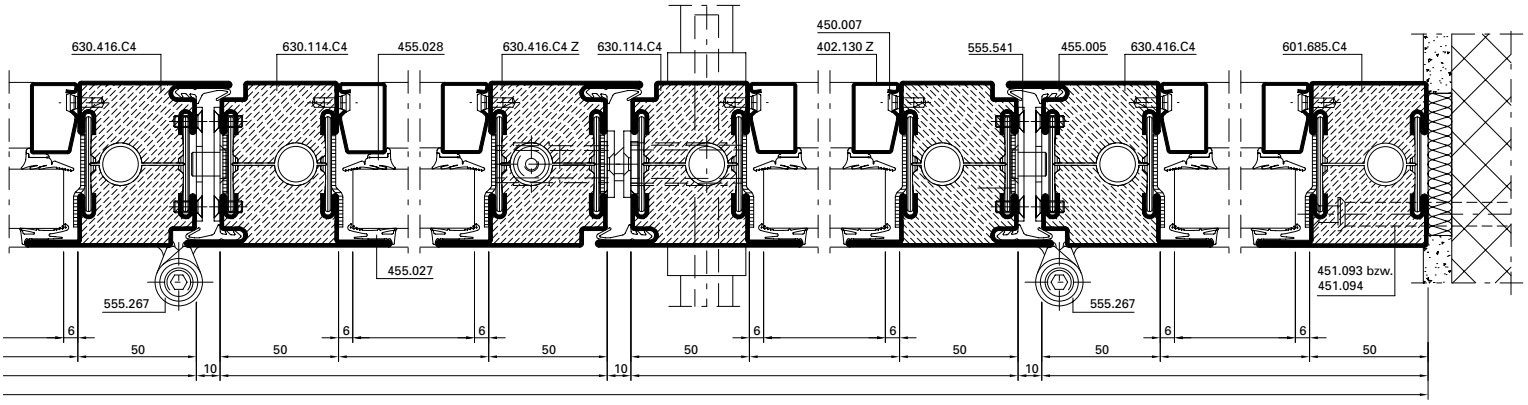

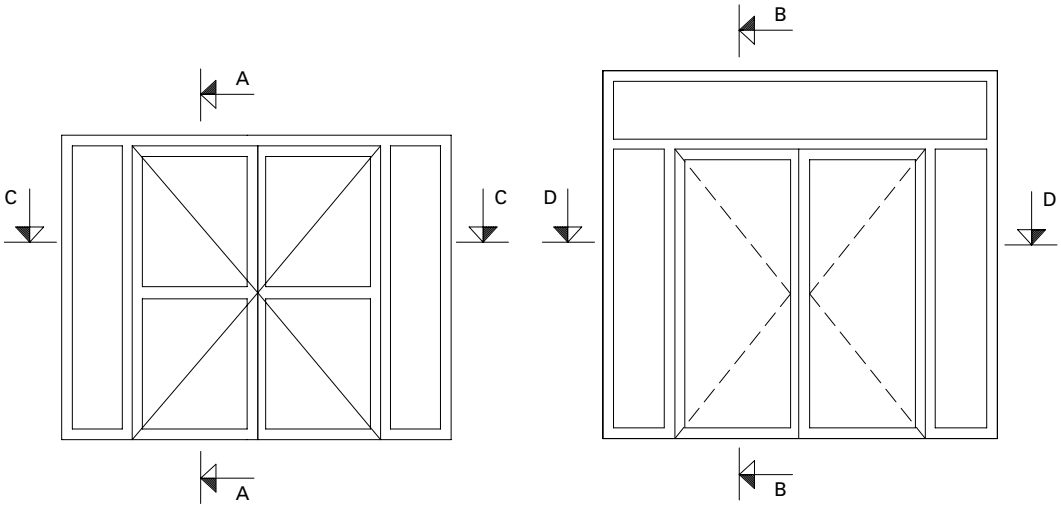

0 10 20 30 40 50 mm

A-A

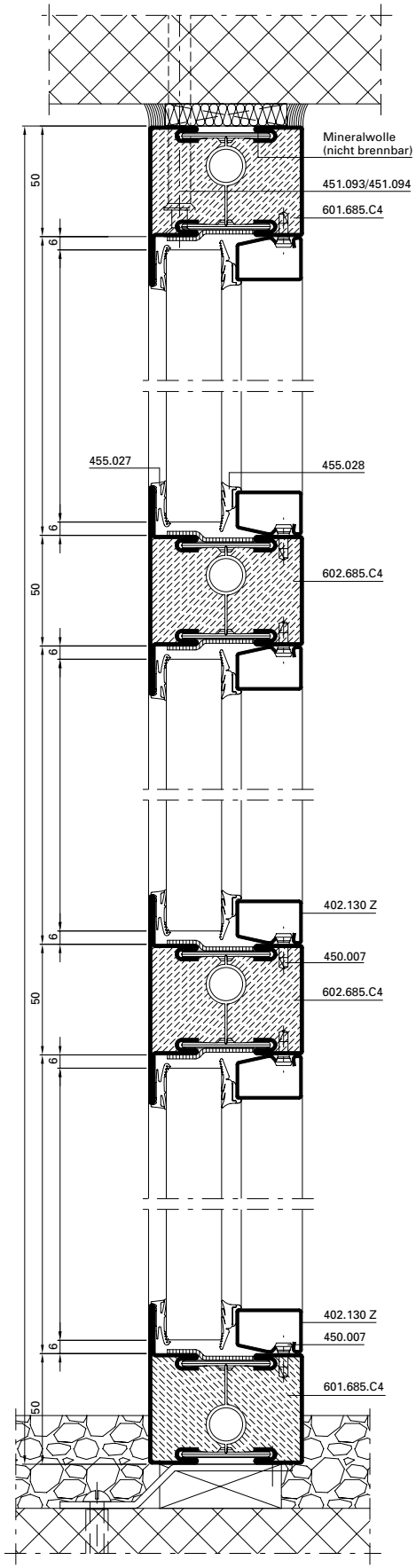

Alternative

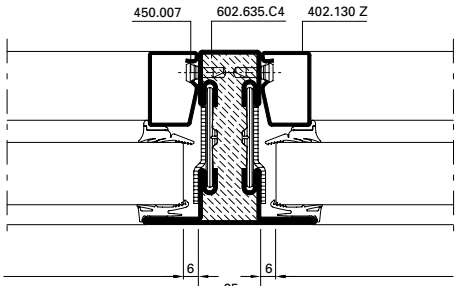

Alternative

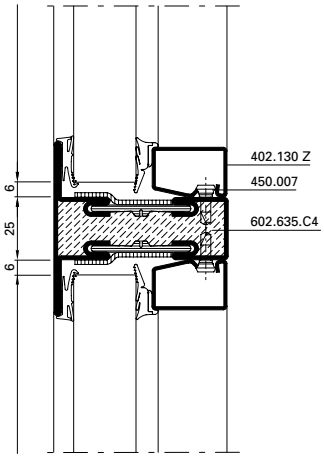

Alternative

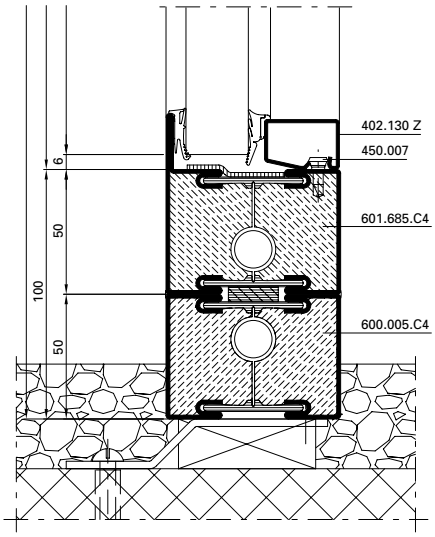

B-B

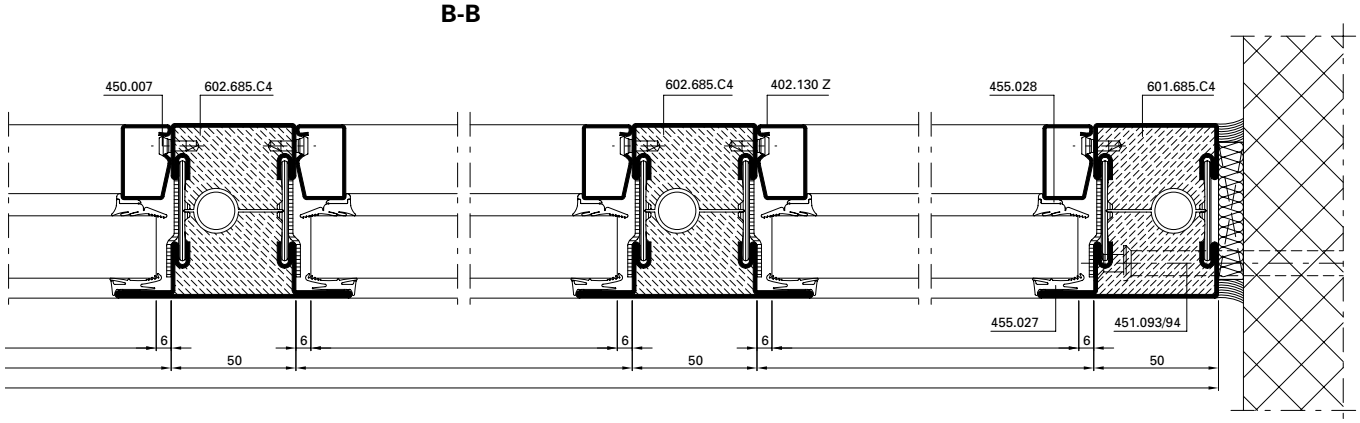

B-B mit Elementkopplung

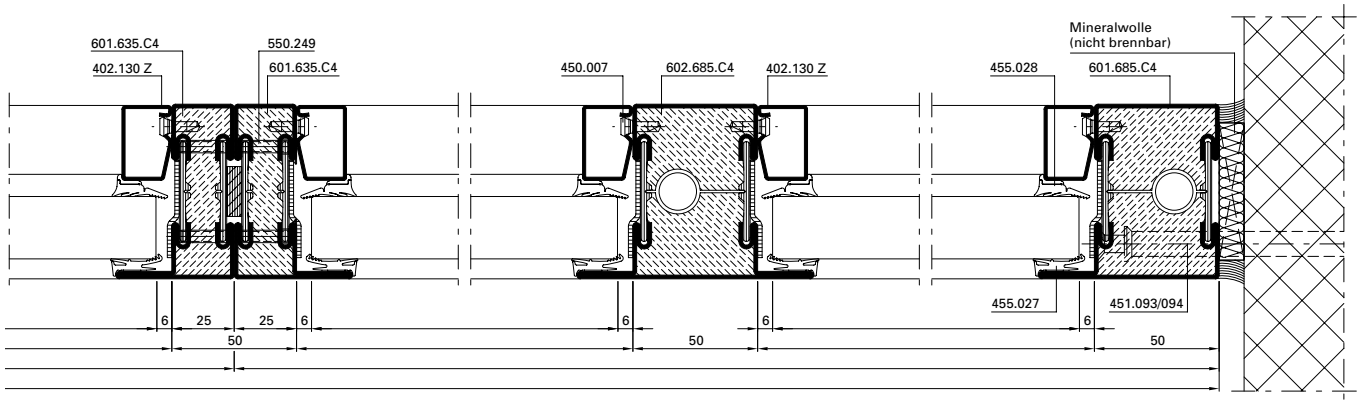

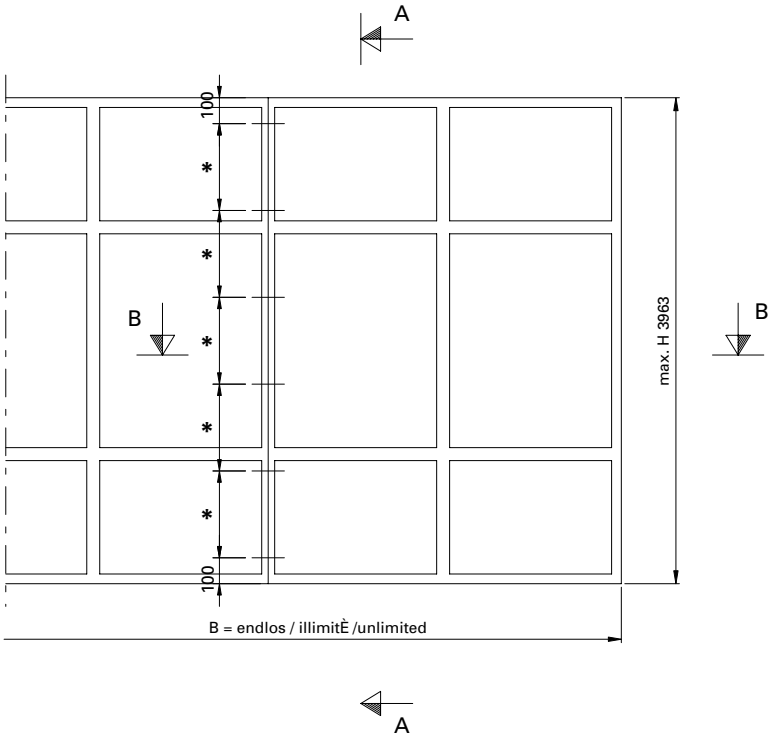

max. Glasfelder:
B 1291 x H 2500 mm
B 2500 x H 1400 mm

* Schrauben-Abstand ≤ 500 mm

* Distance des vis ≤ 500 mm

* Screw distance ≤ 500 mm

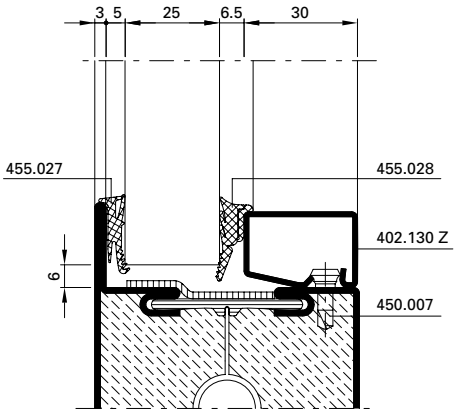

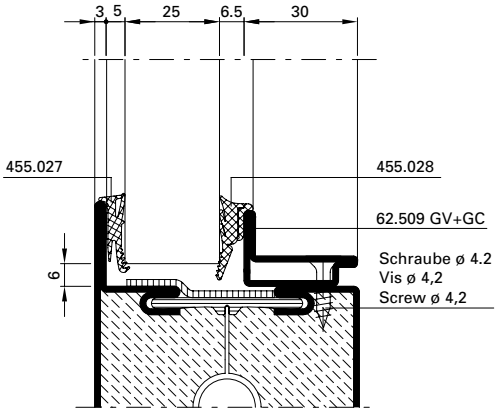

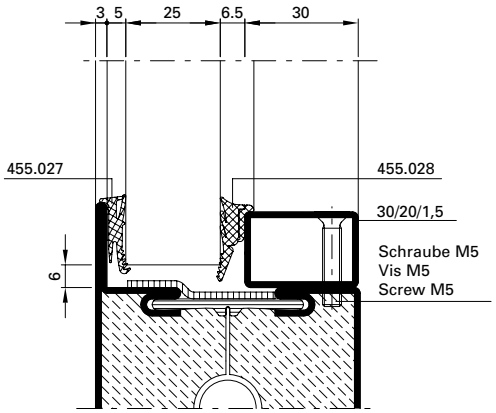

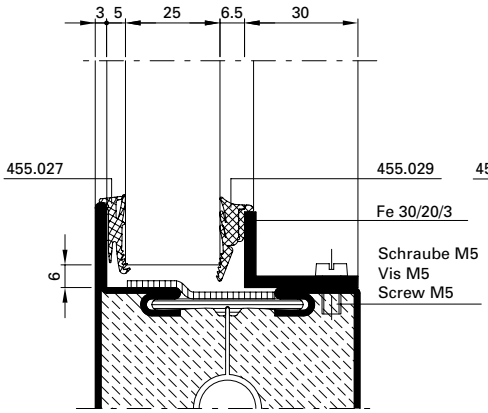

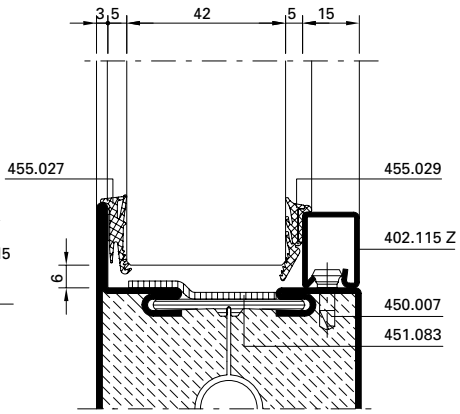

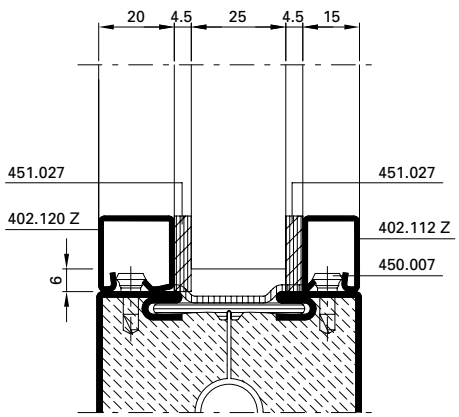

Promatect H
Tür oder Festverglasung
Porte ou vitrage fixe
Door or fixed glazing

Promatect H
Tür oder Festverglasung
Porte ou vitrage fixe
Door or fixed glazing

Promatect H
Tür oder Festverglasung
Porte ou vitrage fixe
Door or fixed glazing

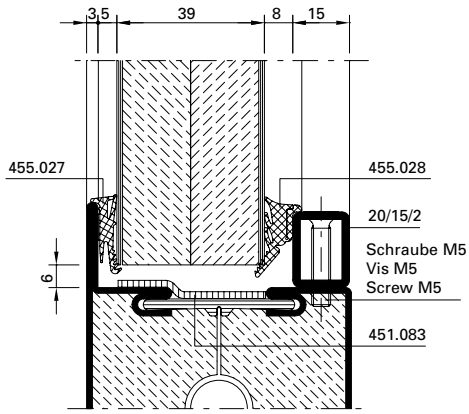

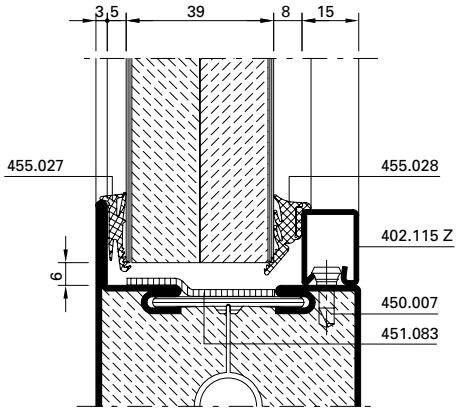

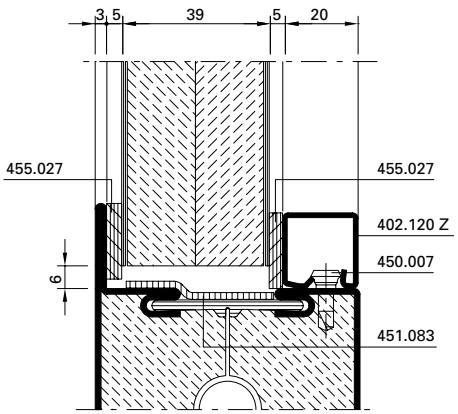

Bedingt durch verschiedene Toleranzen (Profile, Glasleisten, Anordnung Befestigungsknöpfe, Glasdichtungen resp. Papierfaserbänder und Glaselemente) empfehlen wir, die Wahl der Papierfaserbänder resp. Glasdichtungen vorgängig an einem Element zu prüfen.

A cause des différentes tolérances (profilés, parcloses, disposition boutons de fixation, joints de vitrage resp. bande de papier et éléments vitrés) nous recommandons d'effectuer un essai préalable avec la bande de fibre de papier resp. joints de vitrage choisie sur un élément.

Owing to variations in the tolerances (profiled sections, glazing beads, layout of bead studs, glazing weatherstrips, paper fibre strips and glazing) it is advisible to check your choice of paper fibre strips resp. glazing weatherstrips on an infill panel beforehand.

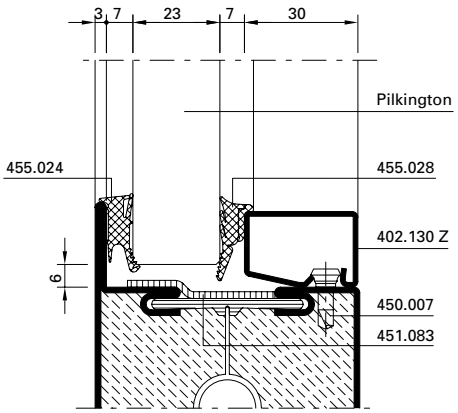
3
7
23
7
30
Pilkington
455.024
455.028
402.130 Z
9
450.007
451.083

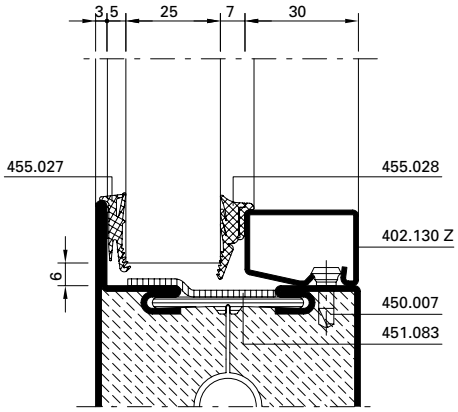
3
5
25
7
30
455.027
455.028
402.130 Z
9
450.007
451.083

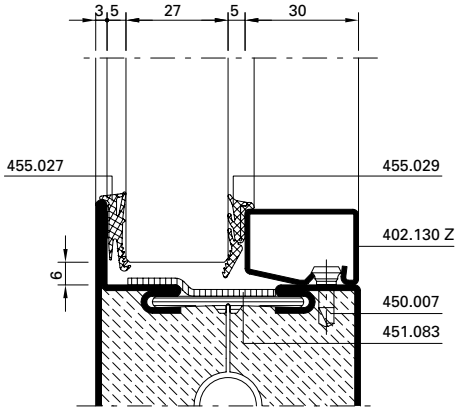
3
5
27
5
30
455.027
455.029
402.130 Z
9
450.007
451.083

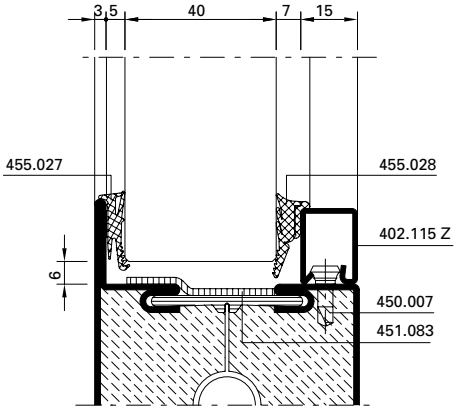
3
5
40
7
15
455.027
455.028
402.115 Z
9
450.007
451.083

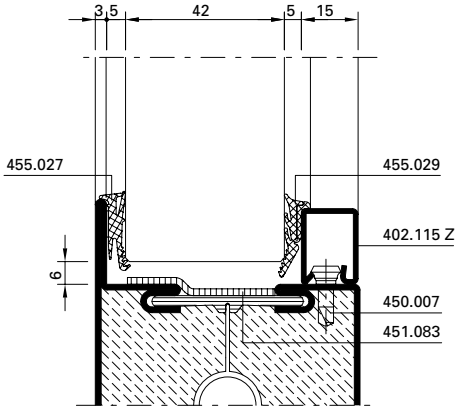
3
5
42
5
15
455.027
455.029
402.115 Z
9
450.007
451.083

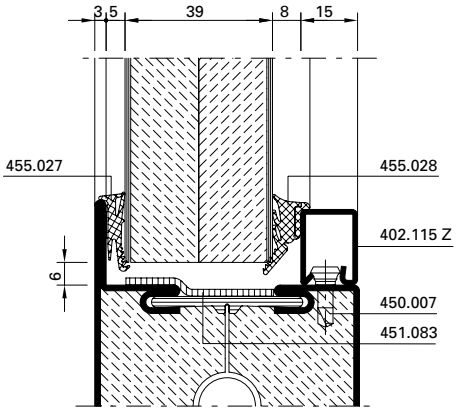
3
5
39
8
15
455.027
455.028
402.115 Z
9
450.007
451.083

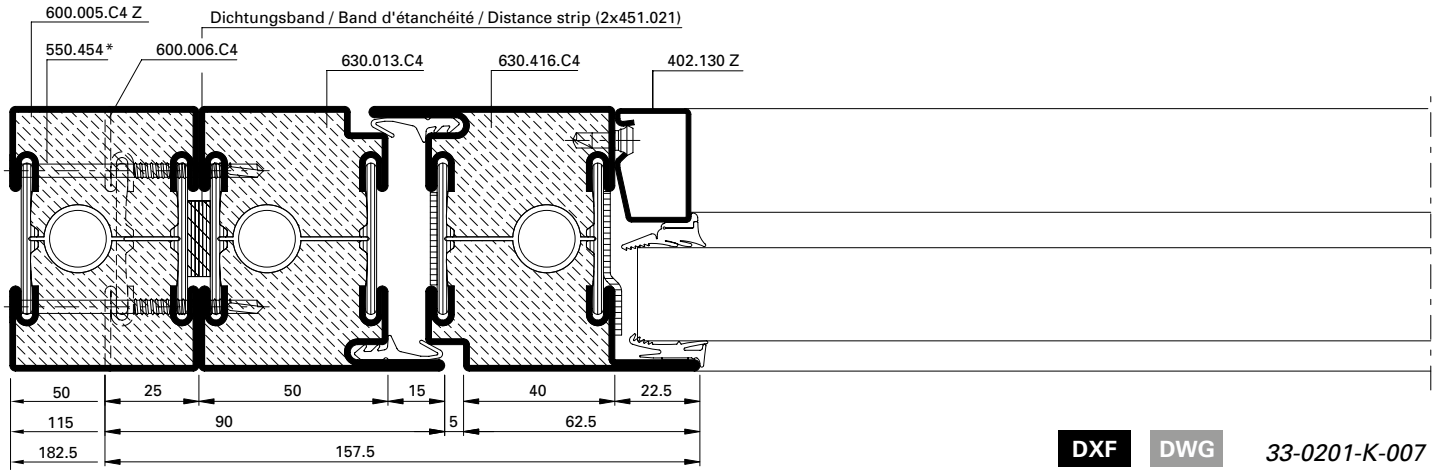

DXF DWG *33-0201-K-007*

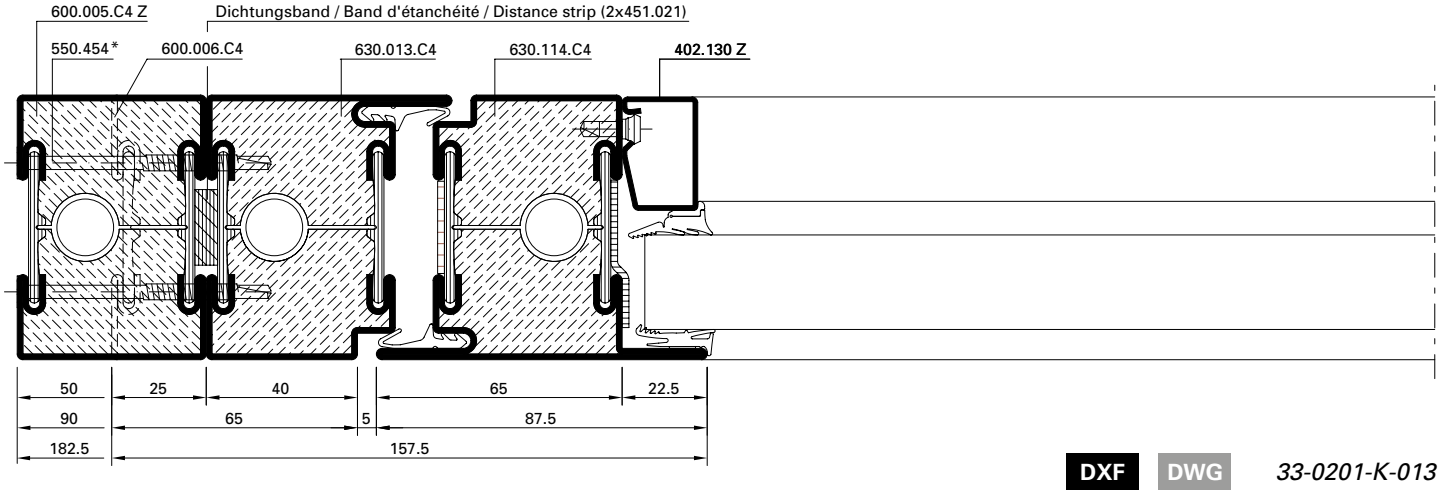

DXF DWG *33-0201-K-013*

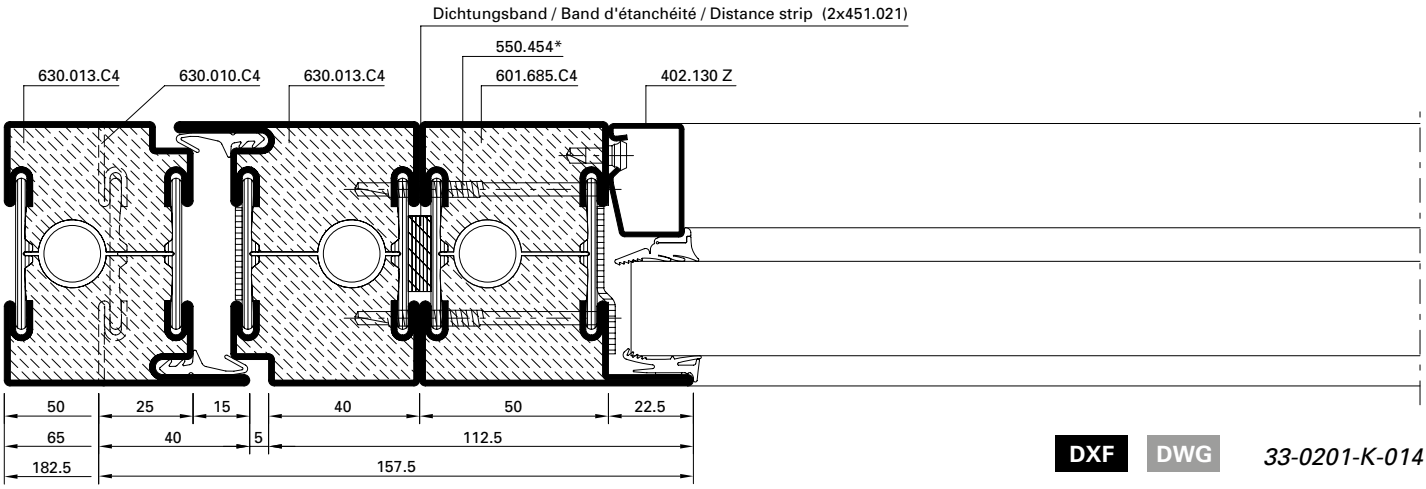

DXF DWG *33-0201-K-014*

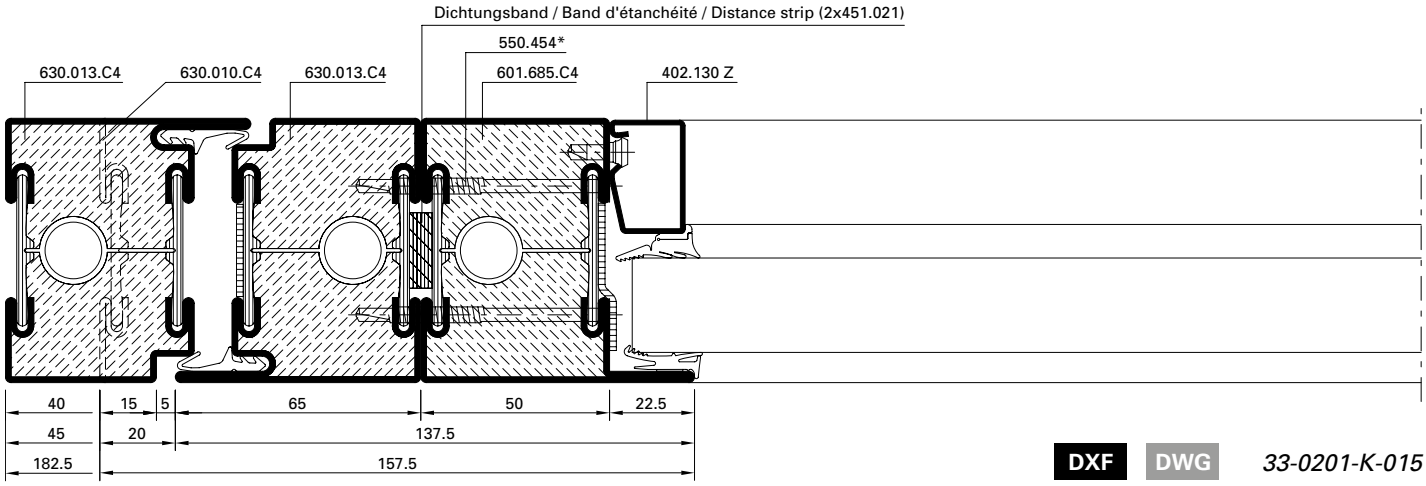

DXF DWG *33-0201-K-015*

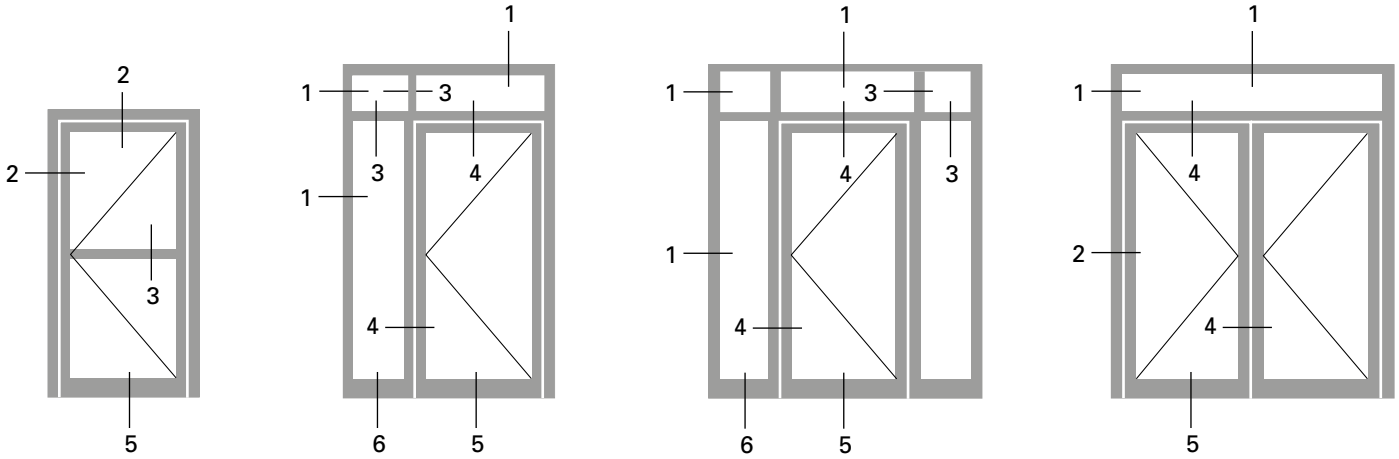

1.0

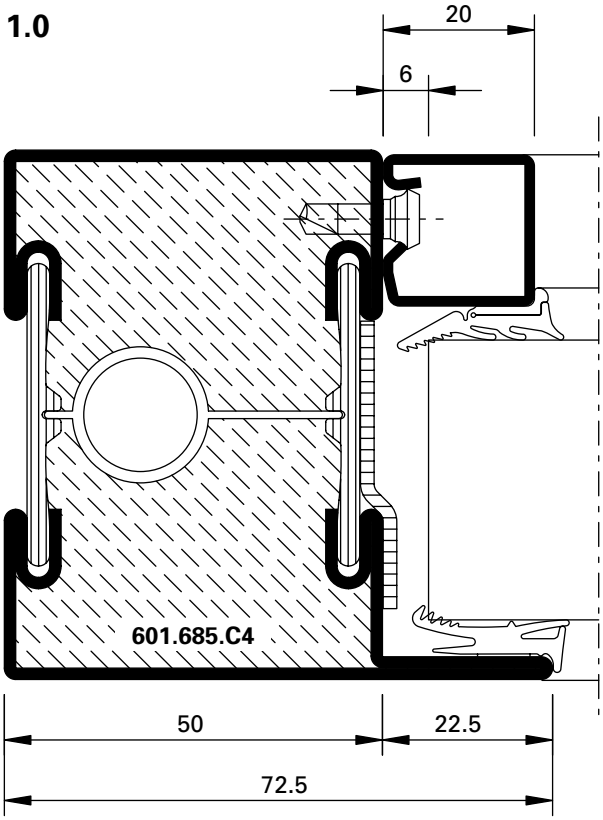

3.0

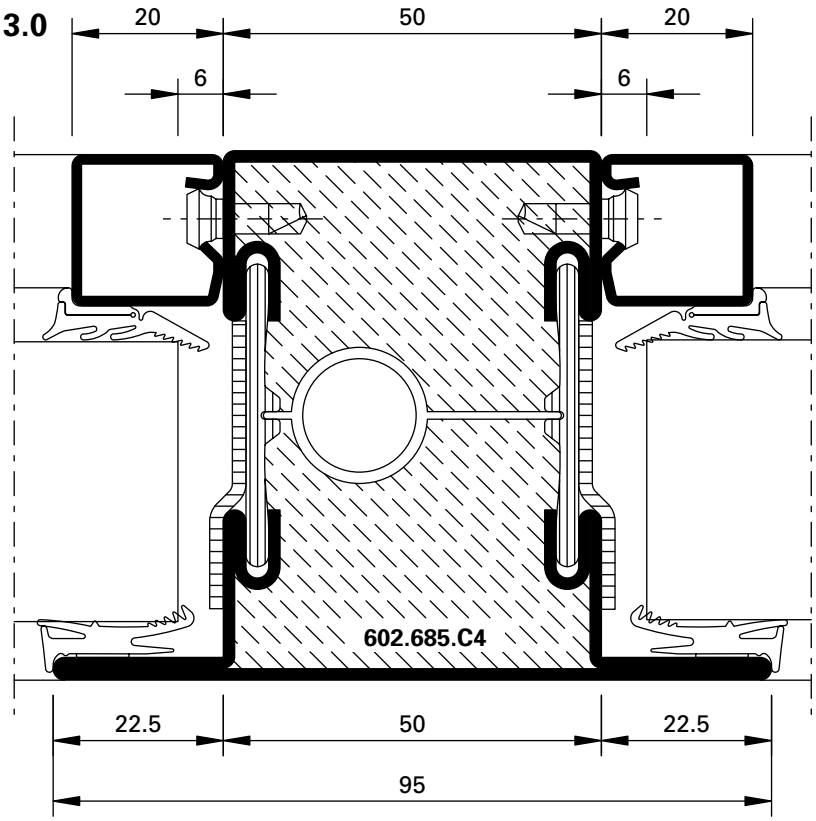

DXF DWG *33-0201-C-001*

DXF DWG *33-0201-C-002*

2.0

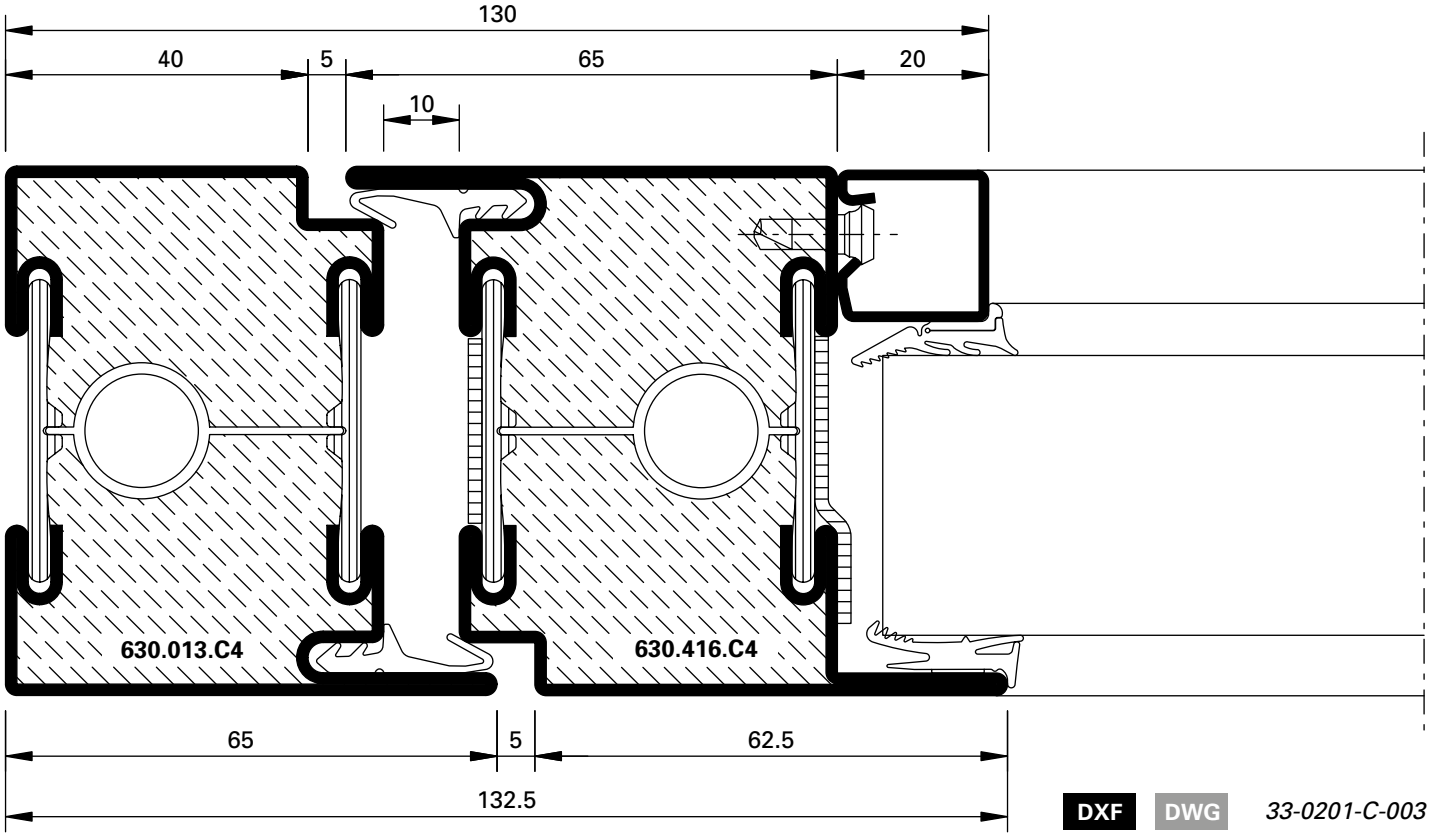

DXF DWG *33-0201-C-003*

4.0

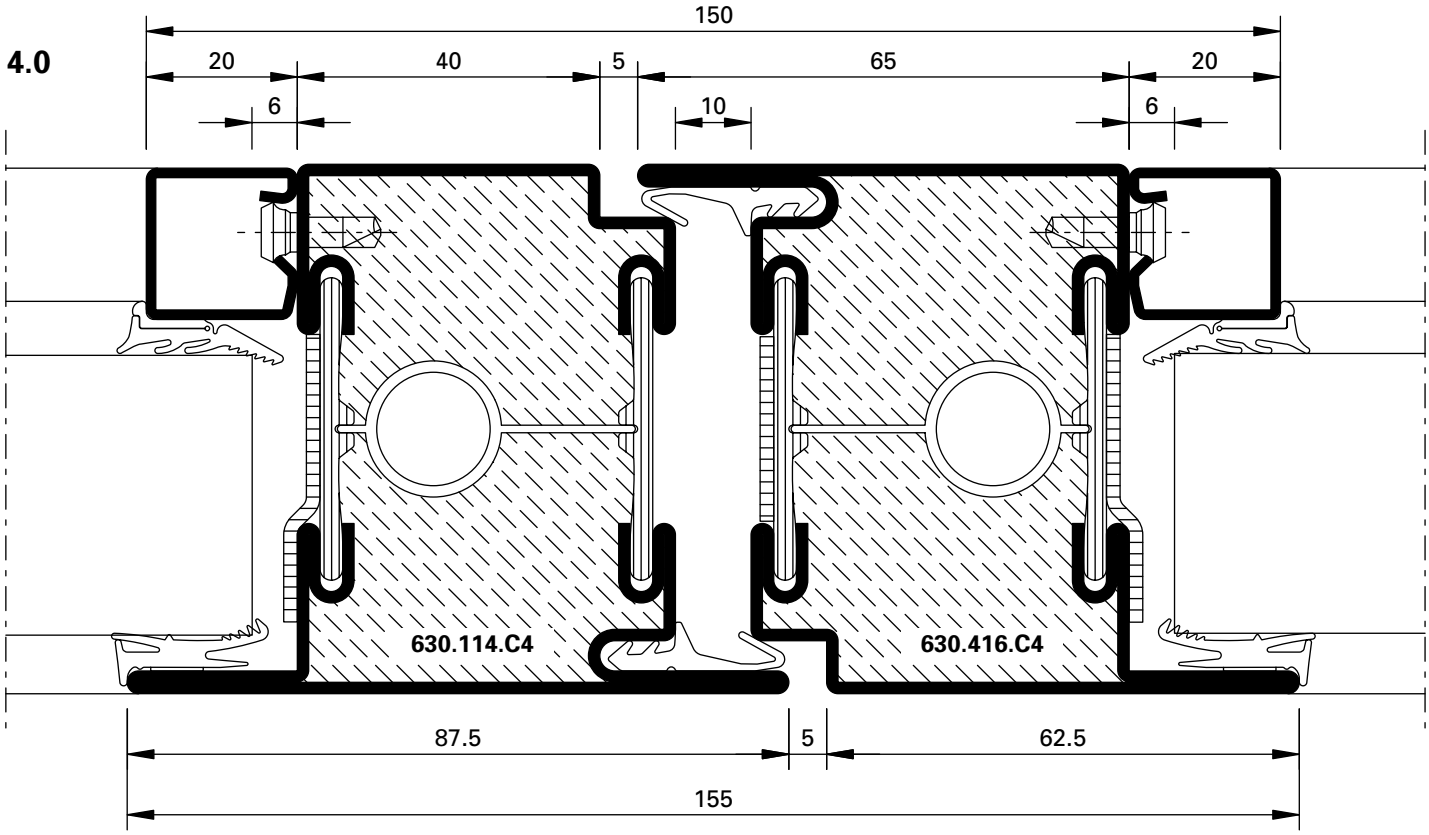

DXF DWG *33-0201-C-004*

2.1

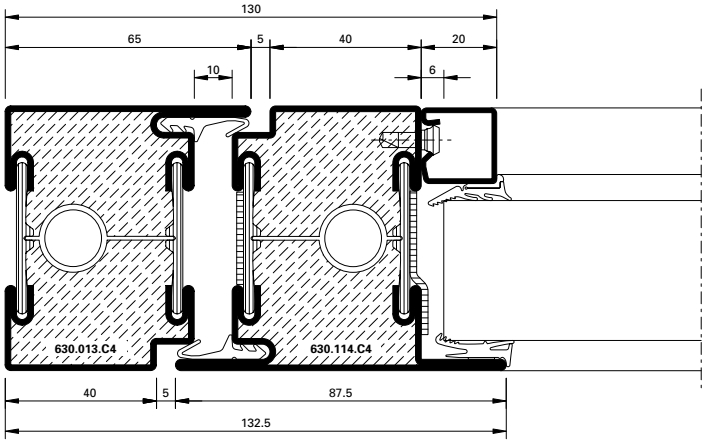

DXF DWG *33-0201-C-005*

4.1

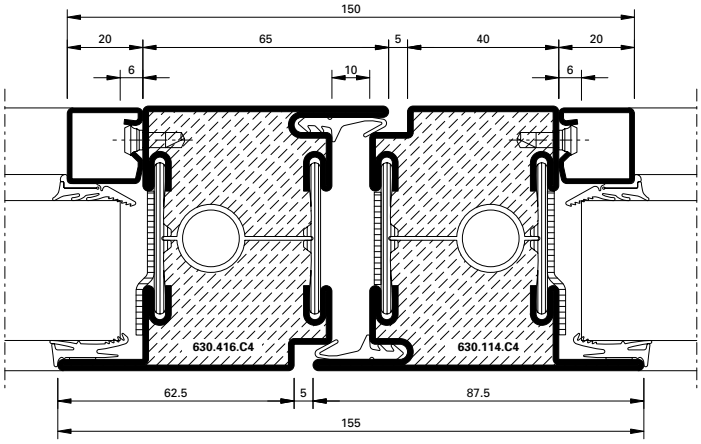

DXF DWG *33-0201-C-006*

4.2

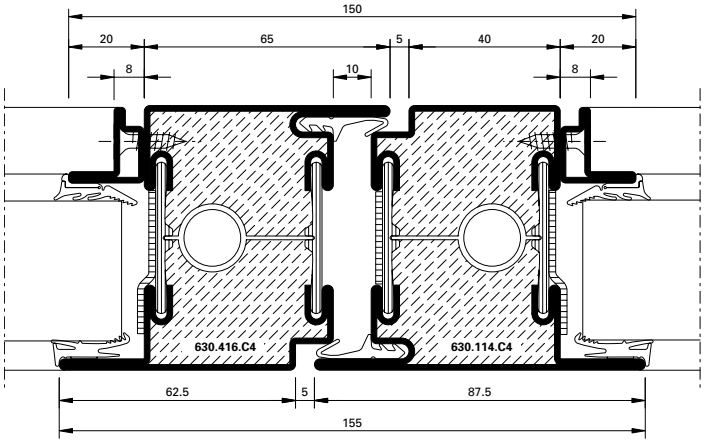

DXF DWG *33-0201-C-007*

5.0

DWG DXF

33-0201-C-008

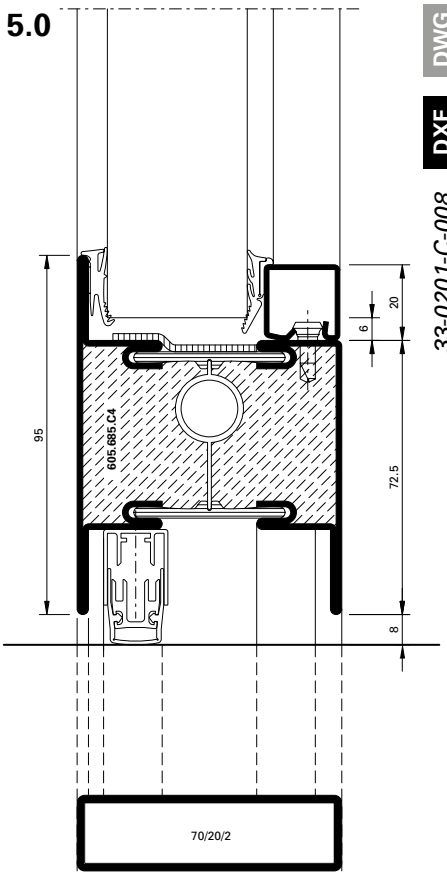

5.1

DWG DXF

33-0201-C-009

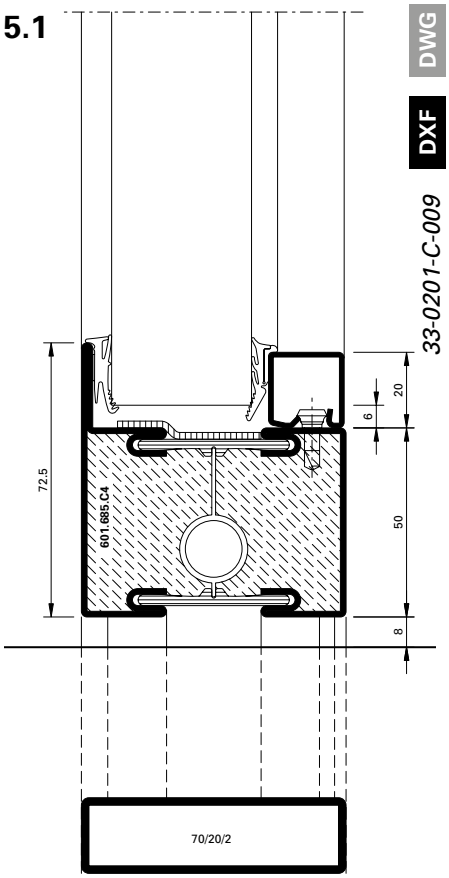

5.2

DWG DXF

33-0201-C-010

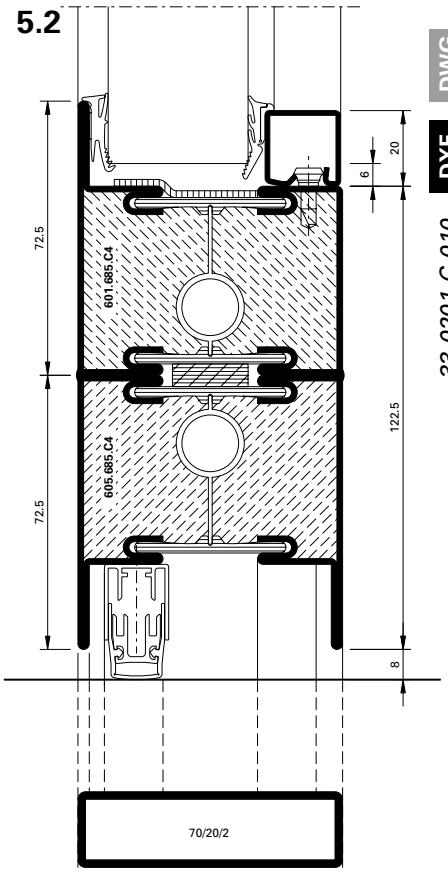

5.3

DWG DXF

33-0201-C-013

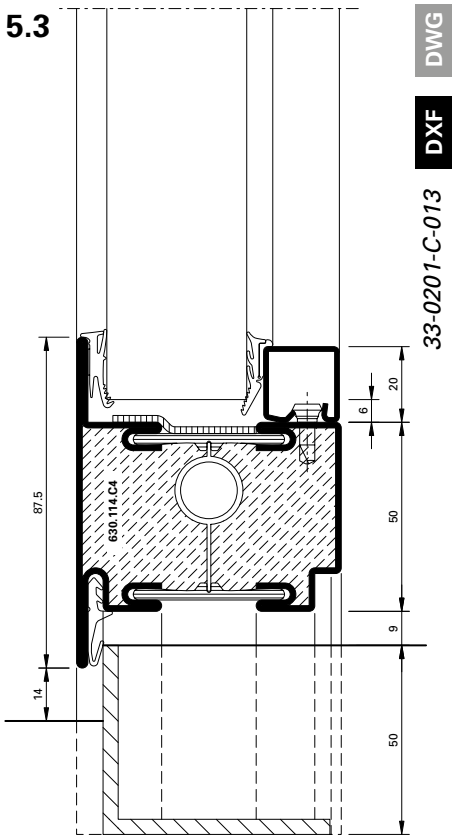

6.0

DWG DXF

33-0201-C-011

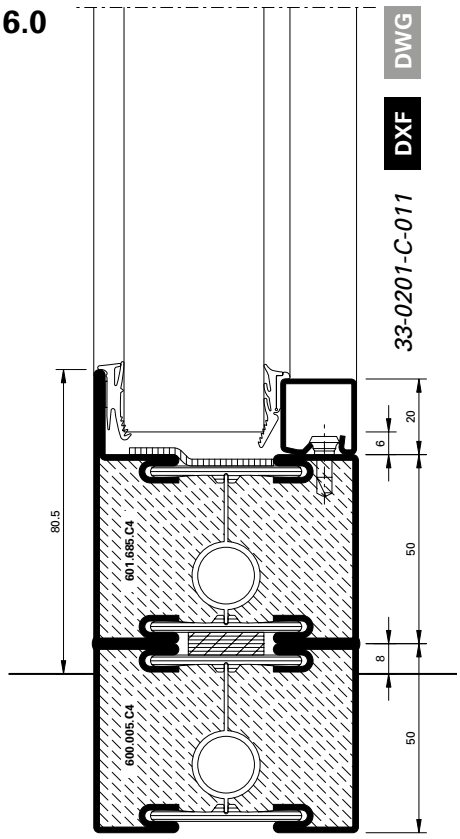

6.1

DWG DXF

33-0201-C-012

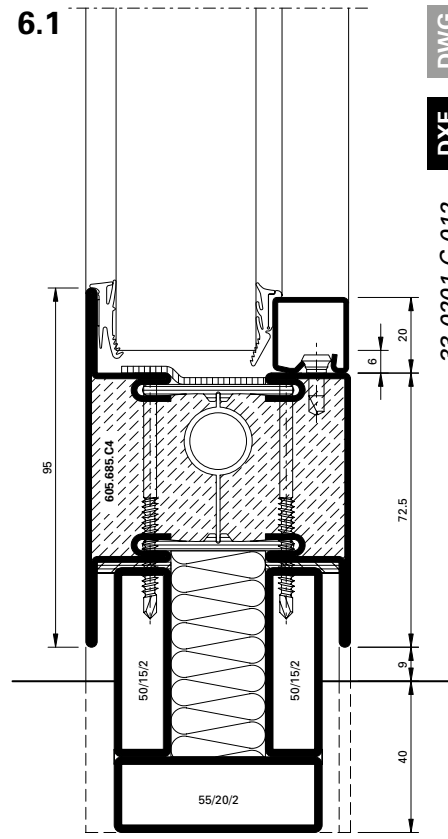

A-A

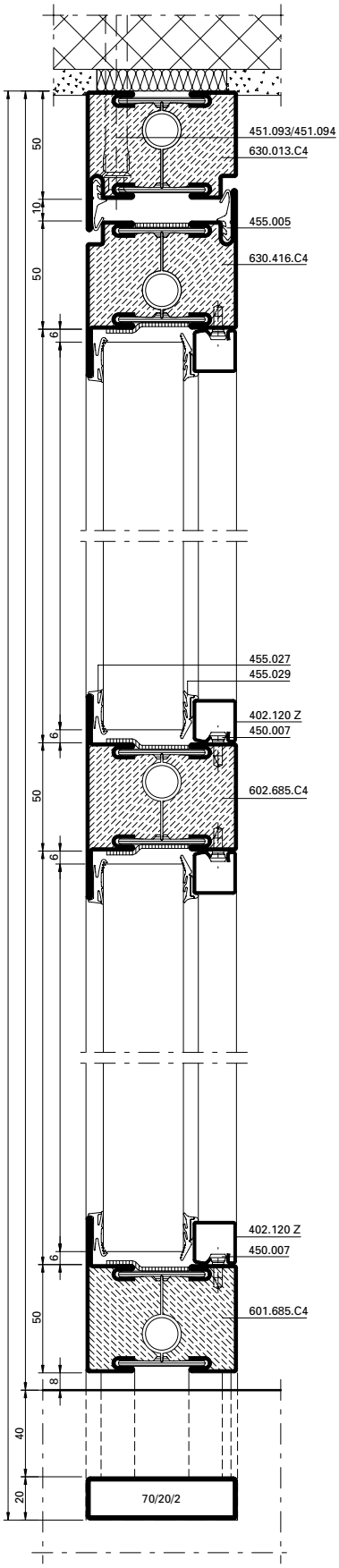

B-B

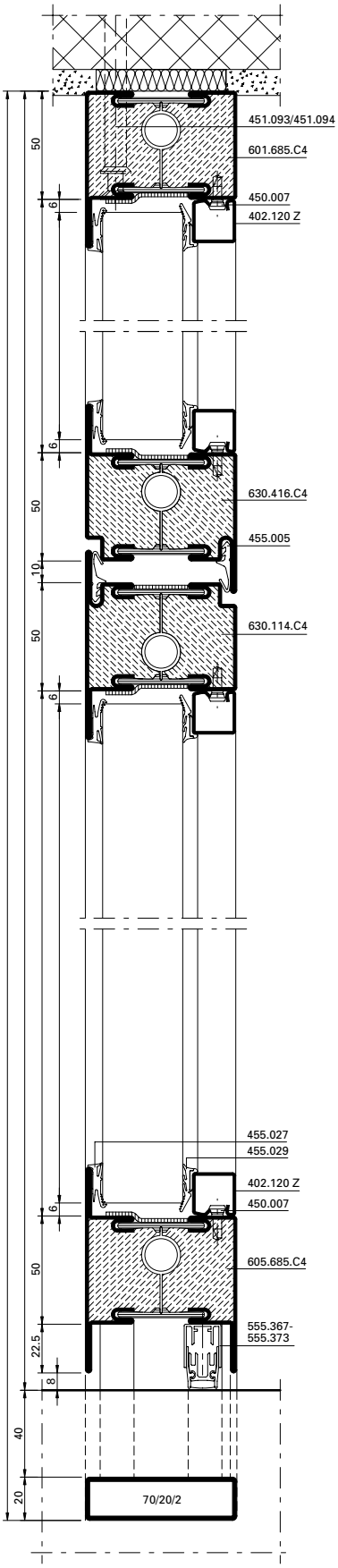

Detail E

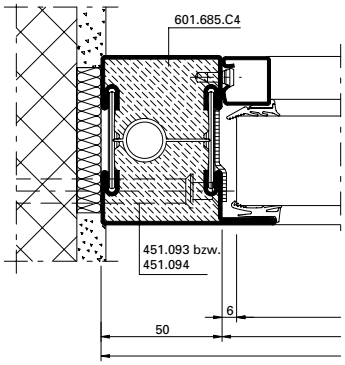

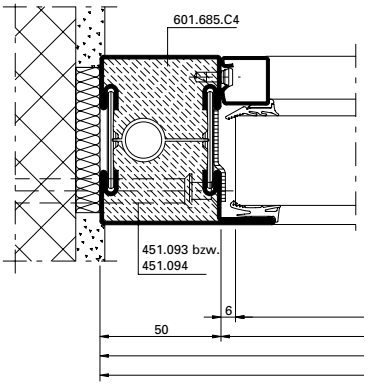

Alternative

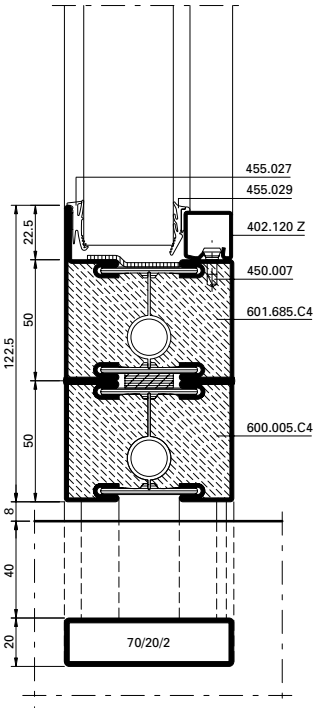

C-C

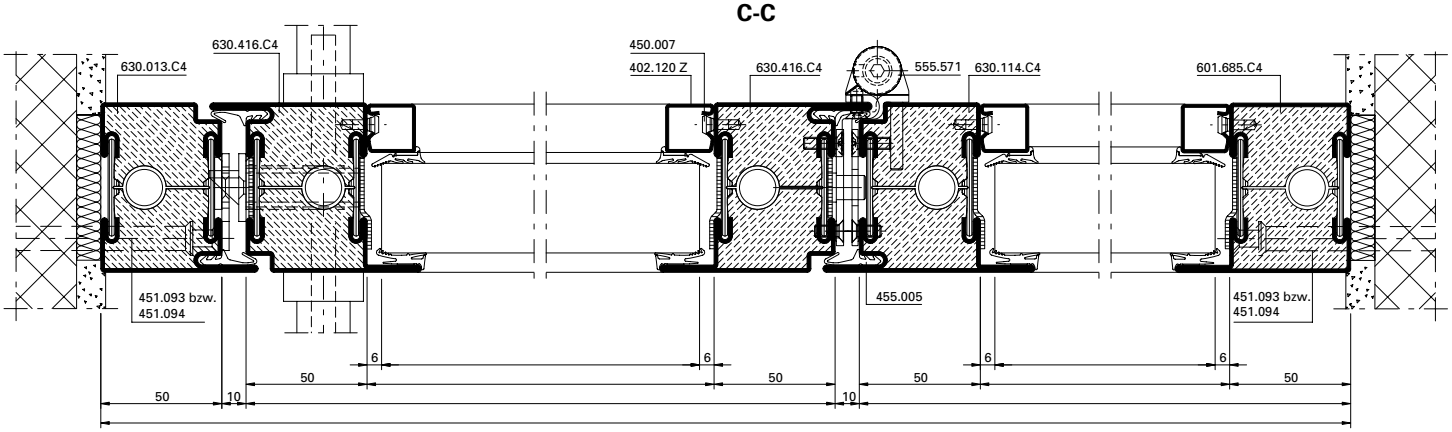

D-D

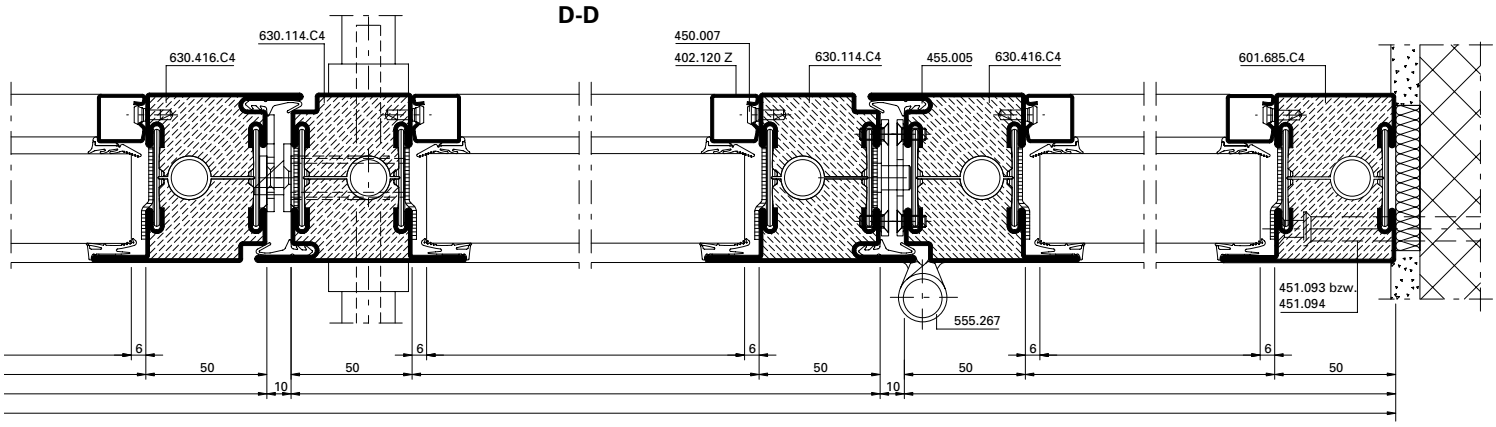

Alternative

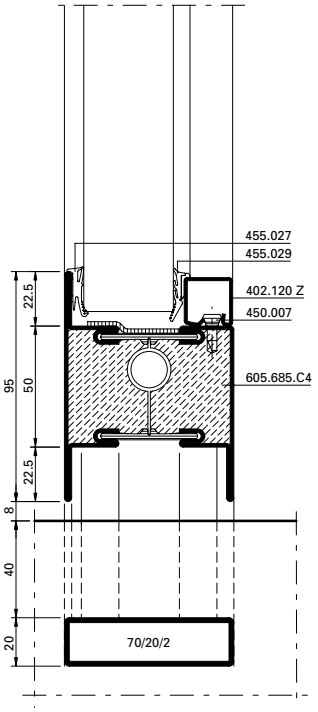

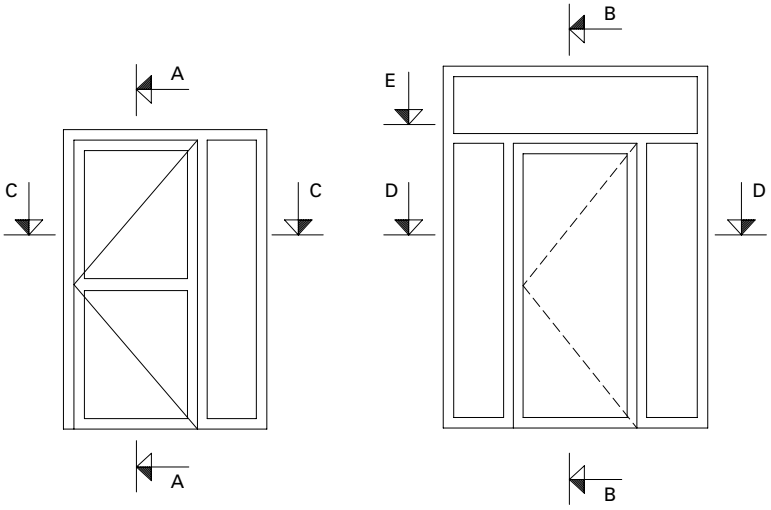

0 10 20 30 40 50 mm

A-A

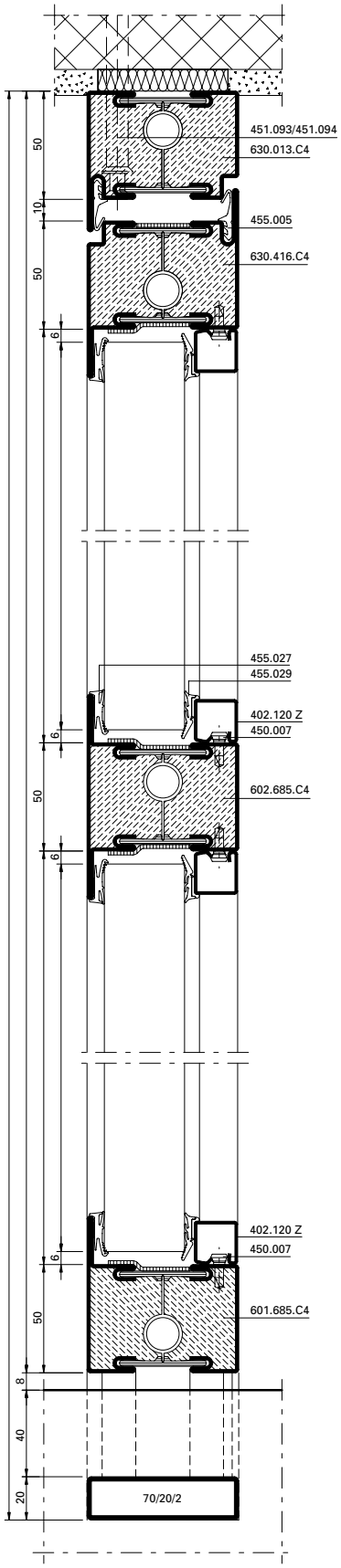

B-B

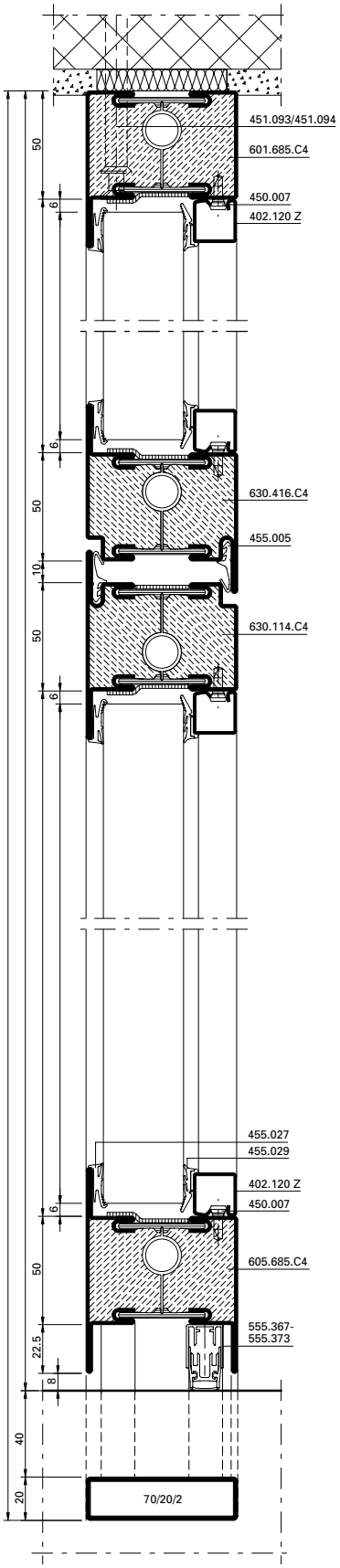

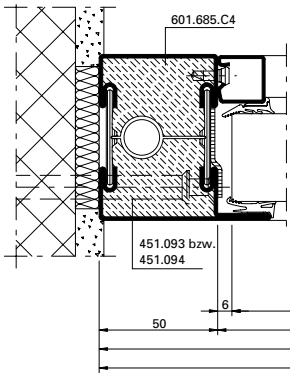

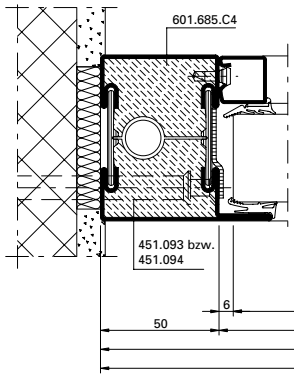

Alternative

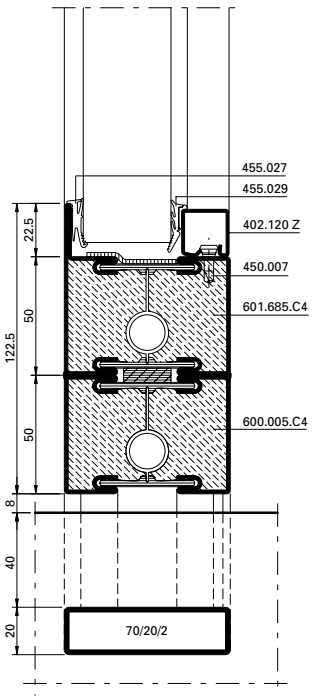

C-C

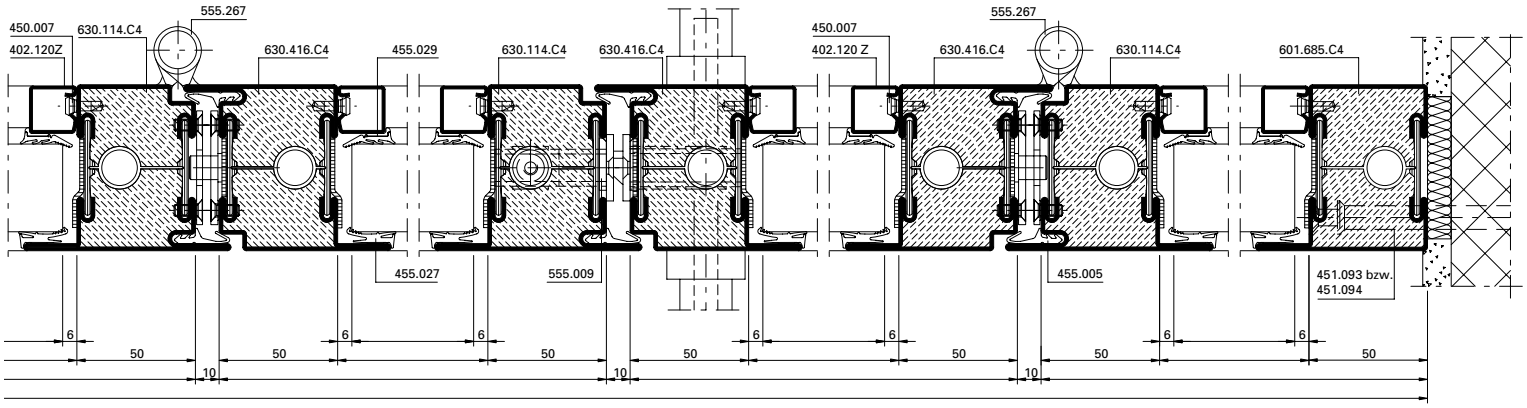
450.007
402.120Z
630.114.C4
555.267
630.416.C4
455.029
630.114.C4
630.416.C4
450.007
402.120 Z
555.267
630.416.C4
630.114.C4
601.685.C4
455.027
555.009
455.005
451.093 bzw.
451.094
6
50
10

D-D

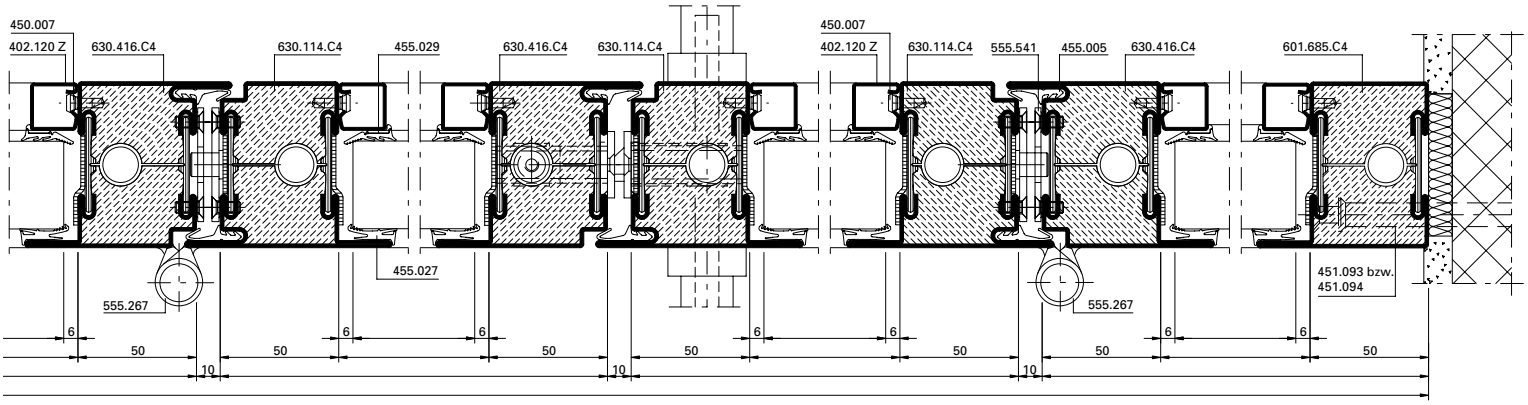
450.007
402.120 Z
630.416.C4
630.114.C4
455.029
630.416.C4
630.114.C4
450.007
402.120 Z
630.114.C4
555.541
455.005
630.416.C4
601.685.C4
455.027
555.267
555.267
451.093 bzw.
451.094
6
50
10

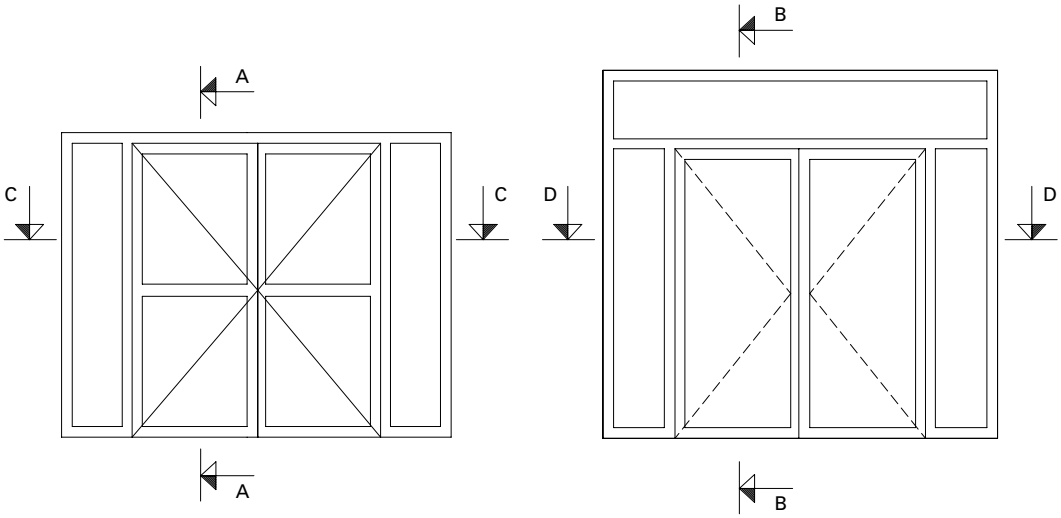
A
A
C
C
B
B
D
D

0 10 20 30 40 50
mm

A-A

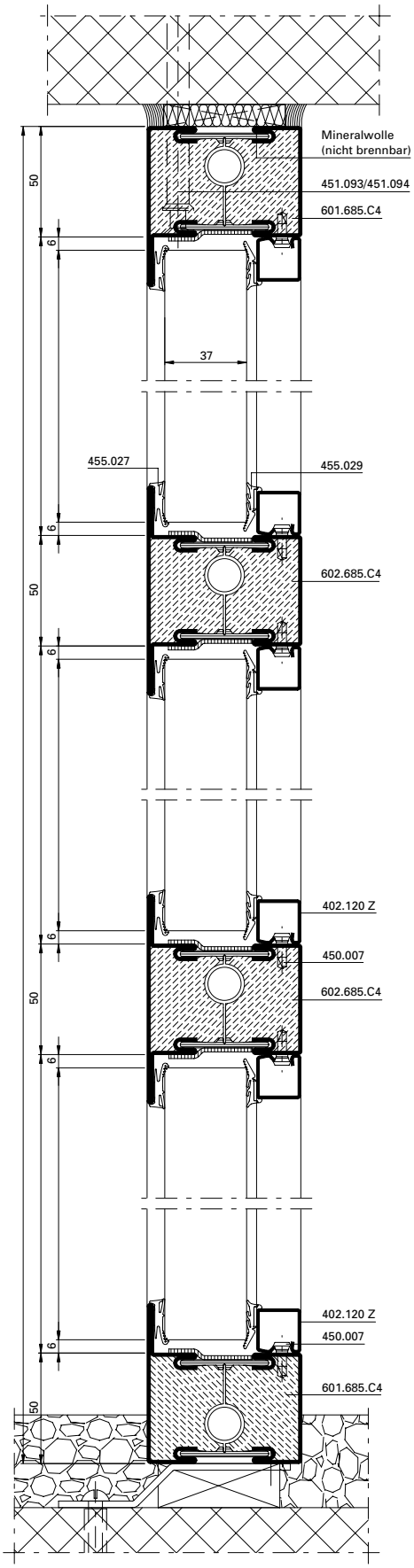

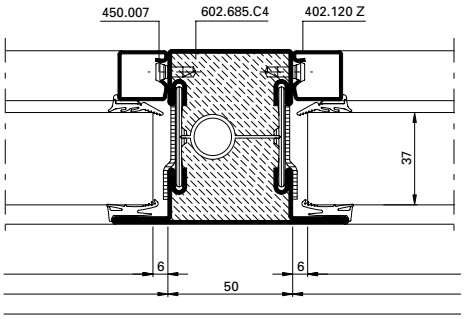

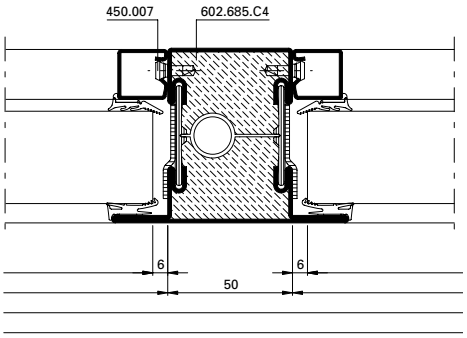

Alternative

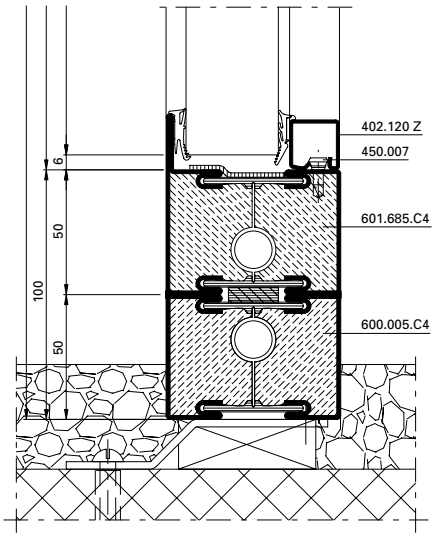

B-B

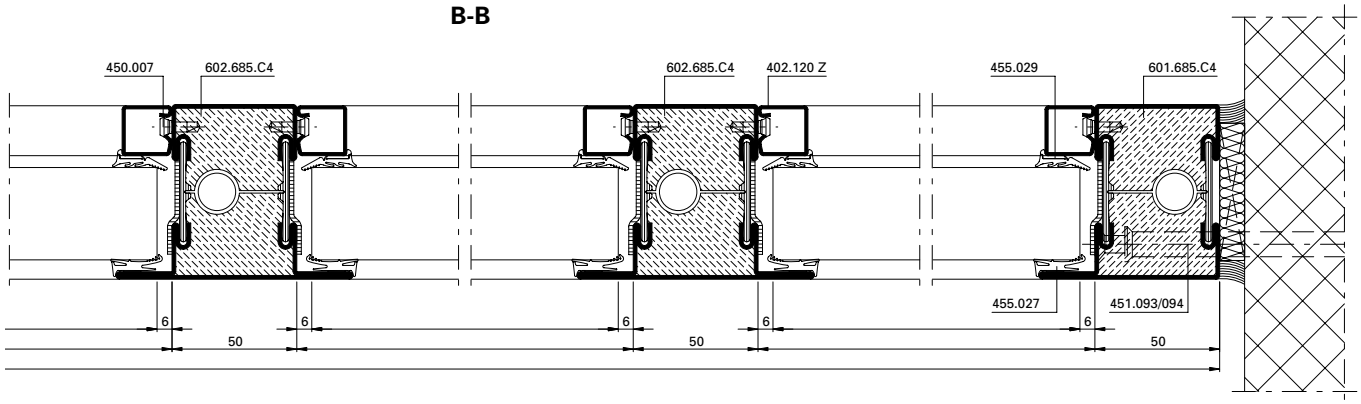

B-B mit Elementkopplung

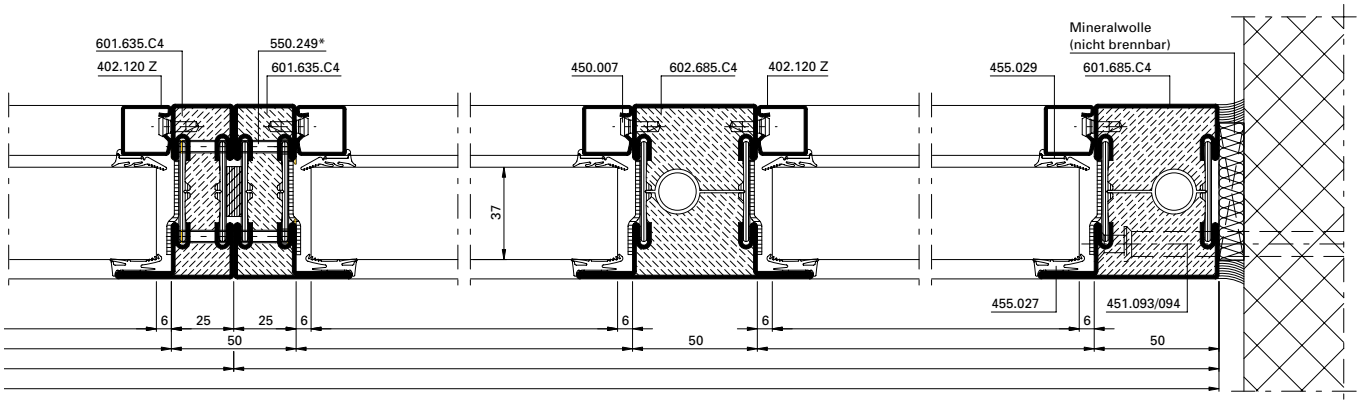

Alternative

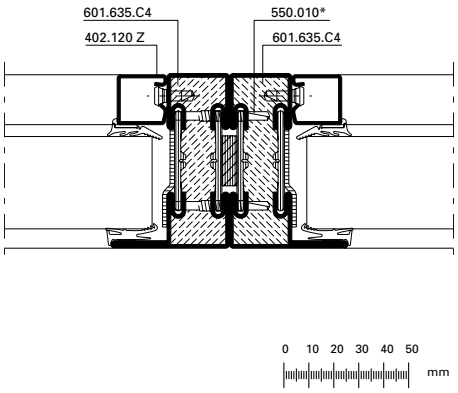

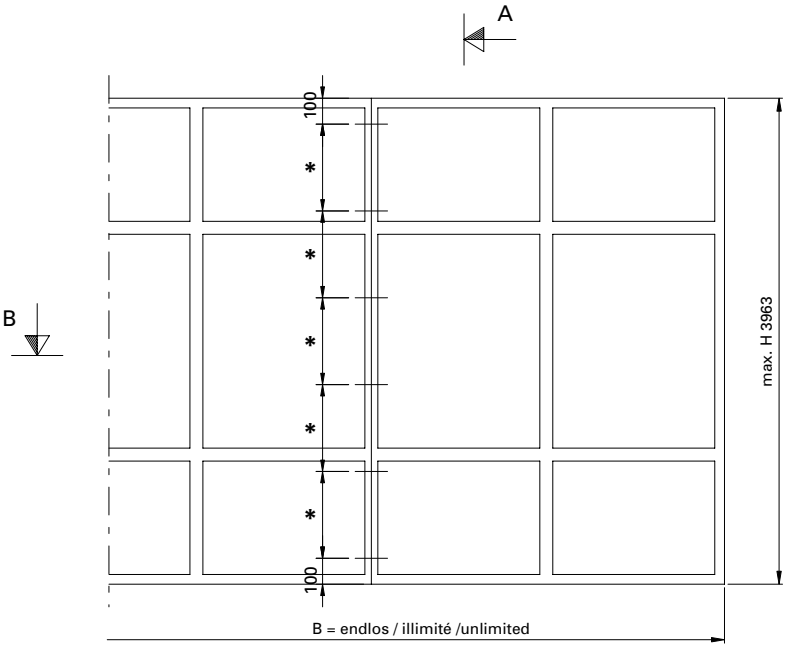

* Schrauben-Abstand ≤ 500 mm

* Distance des vis ≤ 500 mm

* Screw distance ≤ 500 mm

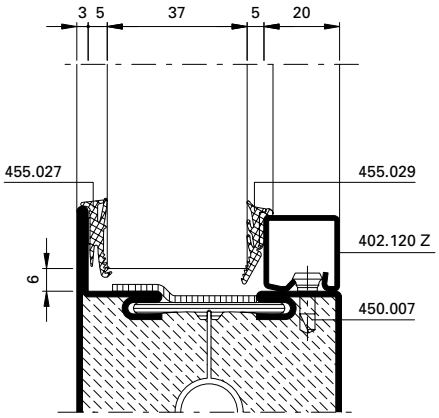

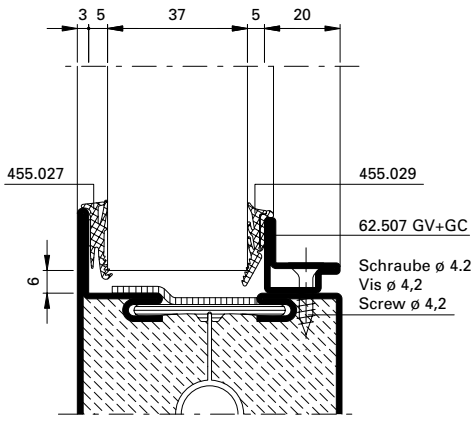

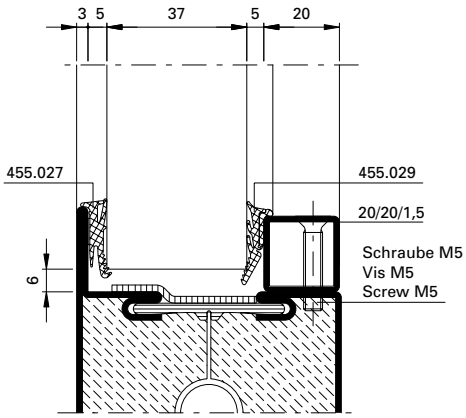

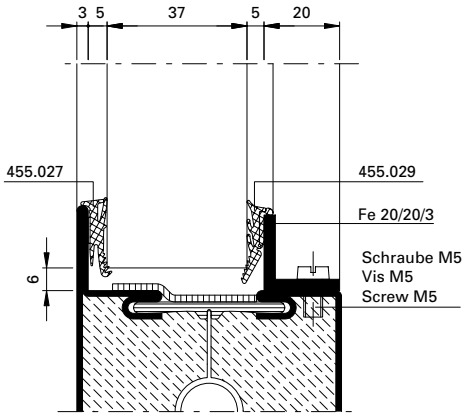

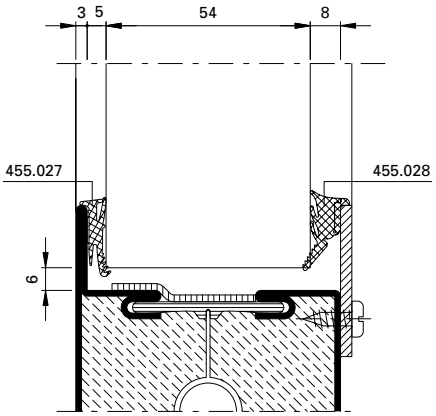

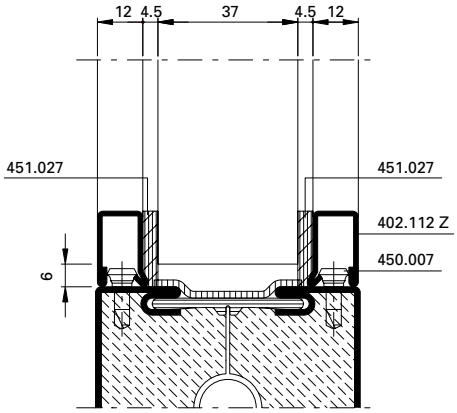

Promatect H
Tür oder Festverglasung
Porte ou vitrage fixe
Door or fixed glazing

Promatect H
Tür oder Festverglasung
Porte ou vitrage fixe
Door or fixed glazing

Promatect H
Tür oder Festverglasung
Porte ou vitrage fixe
Door or fixed glazing

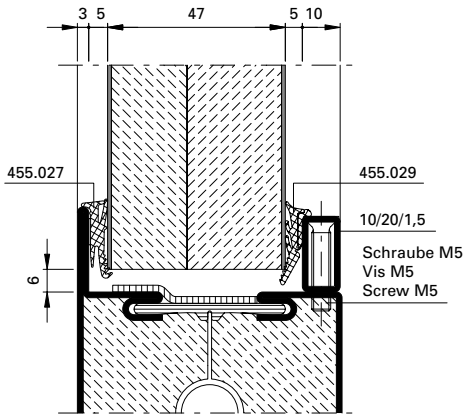

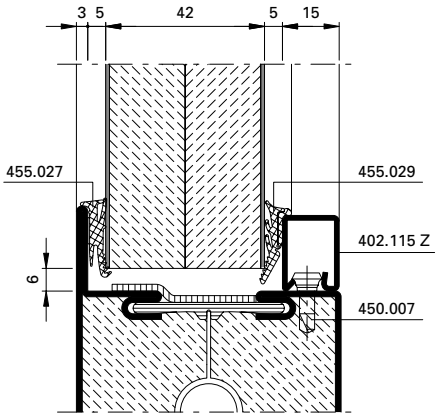

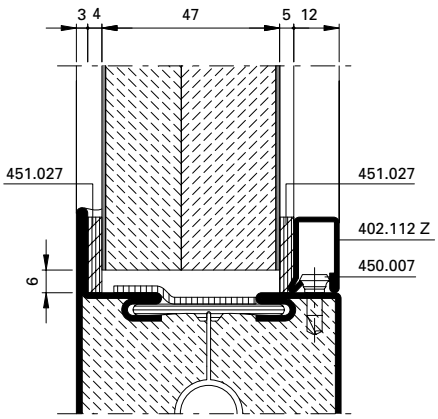

Bedingt durch verschiedene Toleranzen (Profile, Glasleisten, Anordnung Befestigungsknöpfe, Glasdichtungen resp. Papierfaserbänder und Glaselemente) empfehlen wir, die Wahl der Papierfaserbänder resp. Glasdichtungen vorgängig an einem Element zu prüfen.

A cause des différentes tolérances (profilés, parcloses, disposition boutons de fixation, joints de vitrage resp. bande de papier et éléments vitrés) nous recommandons d'effectuer un essai préalable avec la bande de fibre de papier resp. joints de vitrage choisie sur un élément.

Owing to variations in the tolerances (profiled sections, glazing beads, layout of bead studs, glazing weatherstrips, paper fibre strips and glazing) it is advisible to check your choice of paper fibre strips resp. glazing weatherstrips on an infill panel beforehand.

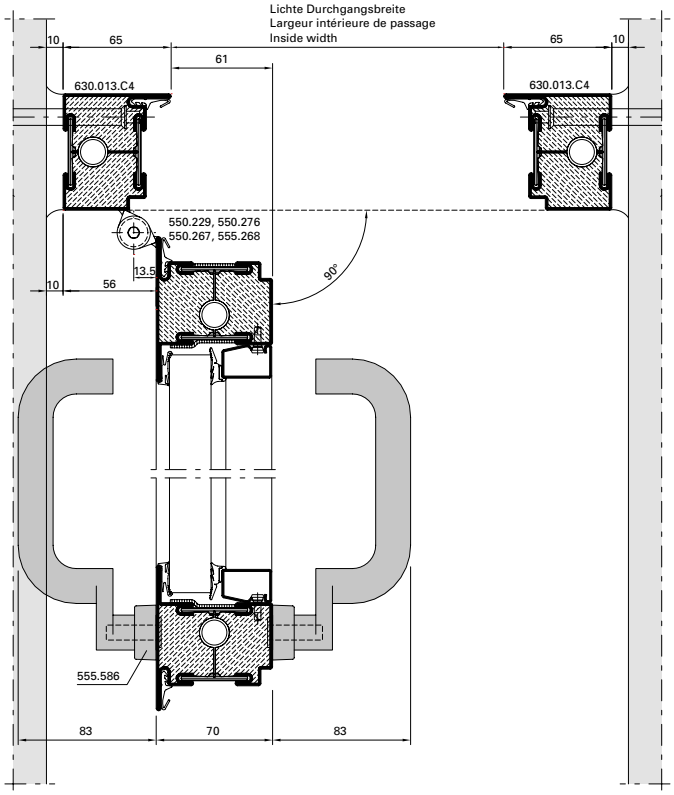

DXF **DWG** *33-0101-E-003*

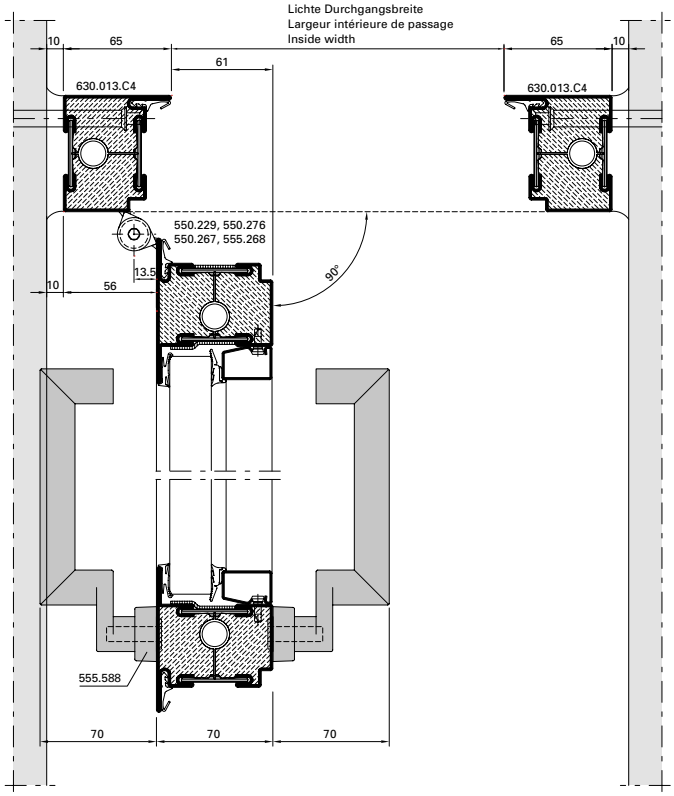

DXF **DWG** *33-0101-E-004*

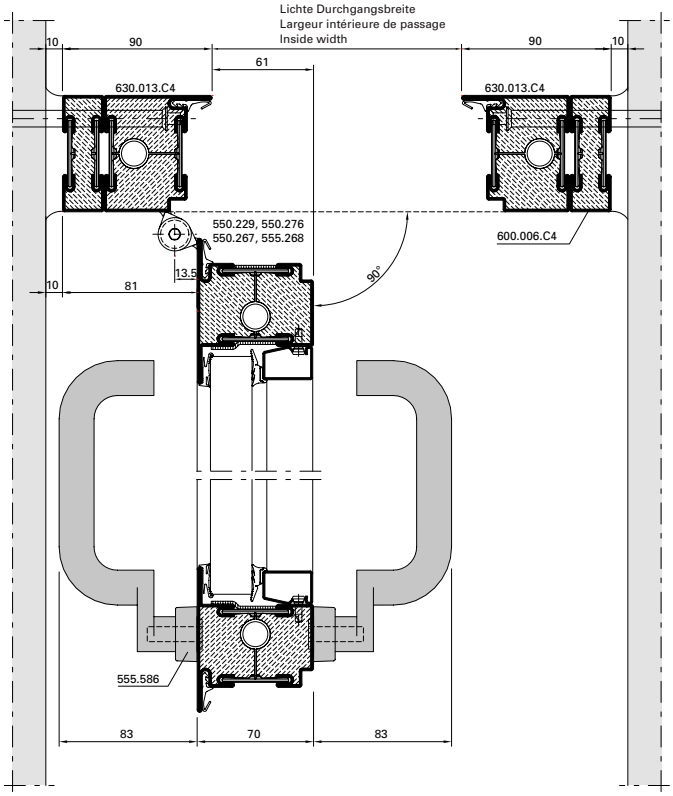

DXF **DWG** *33-0101-E-005*

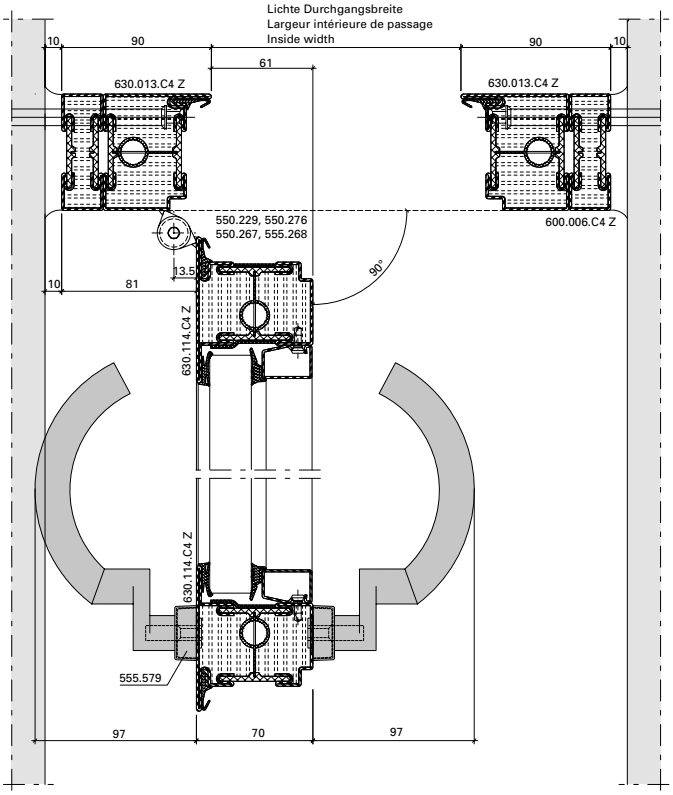

DXF **DWG** *33-0101-E-006*

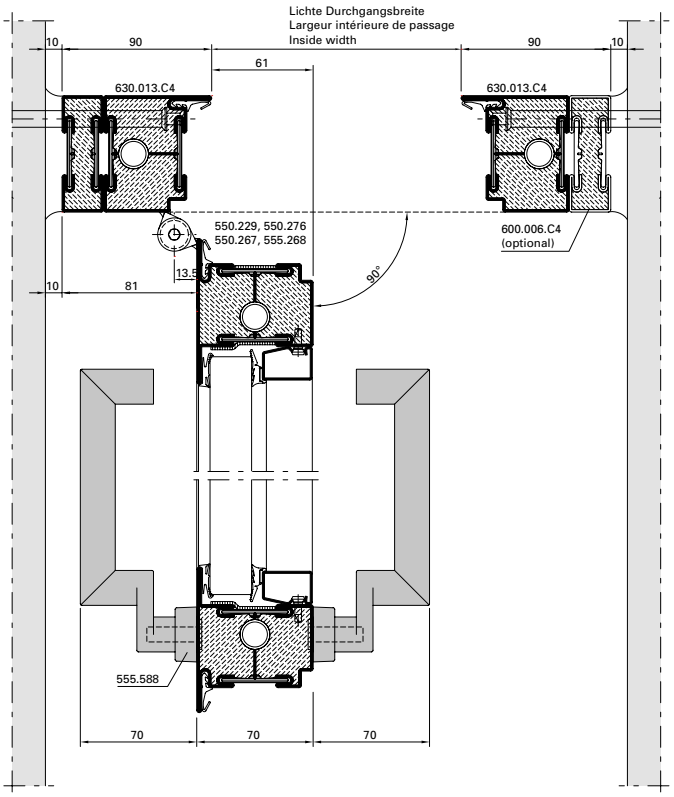

DXF **DWG** *33-0101-E-007*

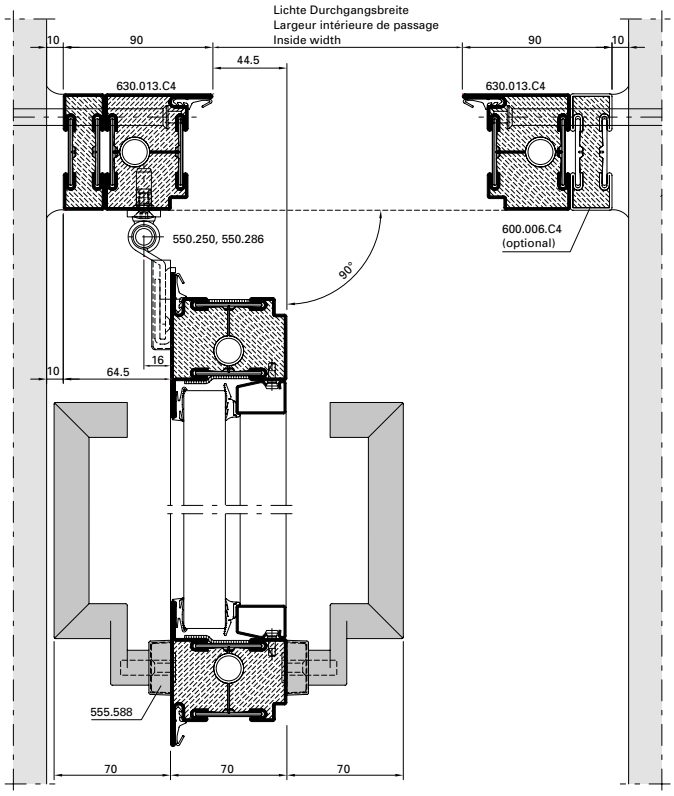

DXF **DWG** *33-0101-E-008*

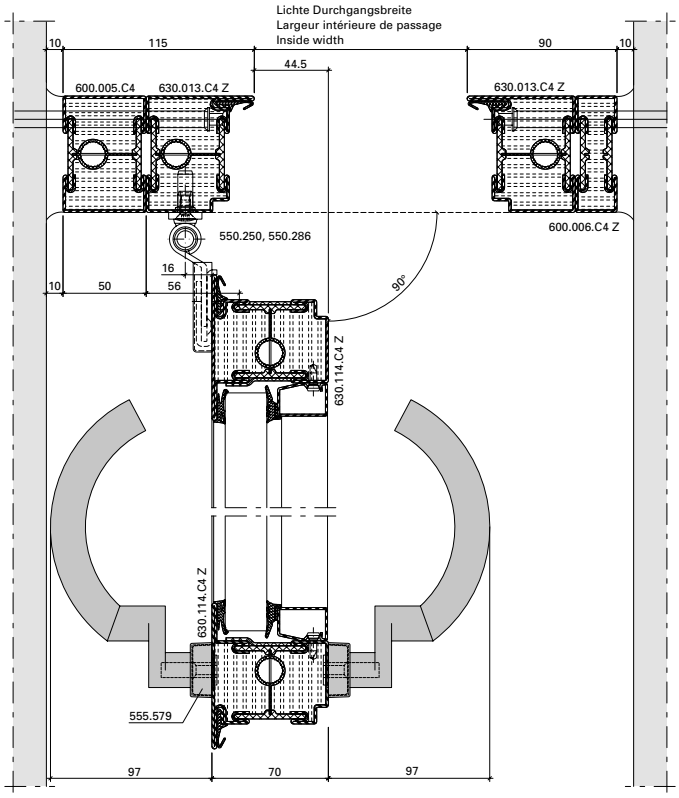

DXF **DWG** *33-0101-E-009*

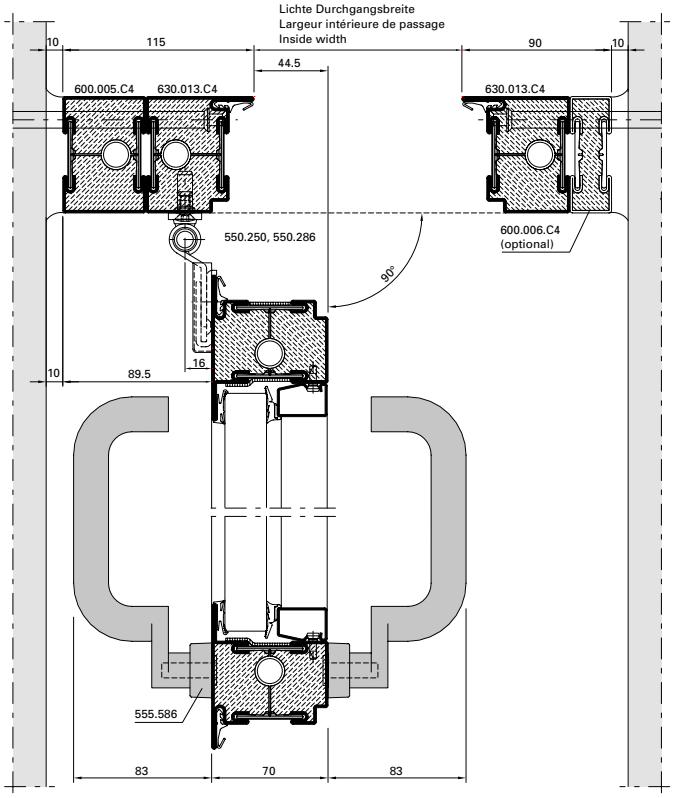

DXF **DWG** *33-0101-E-010*

JANSEN

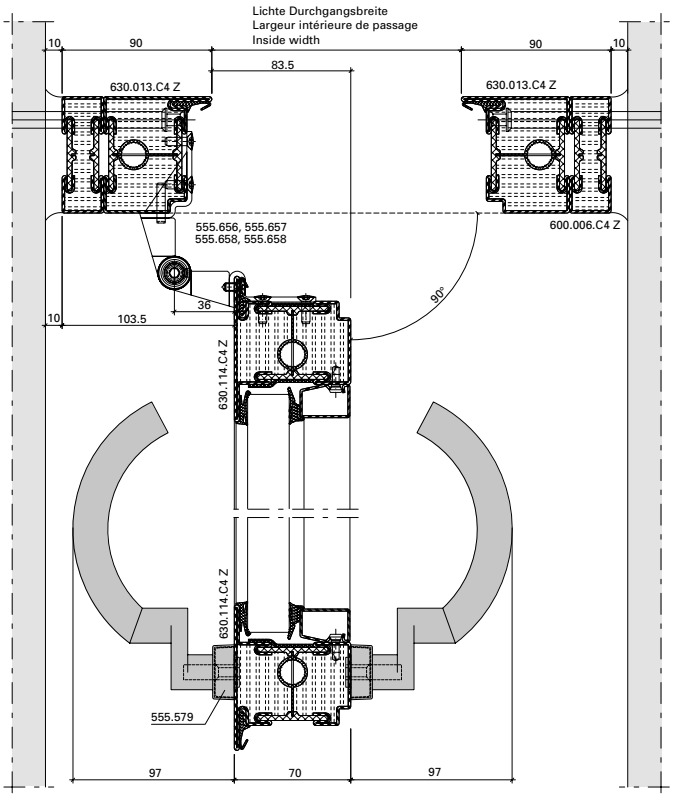

DXF DWG *33-0101-E-020*

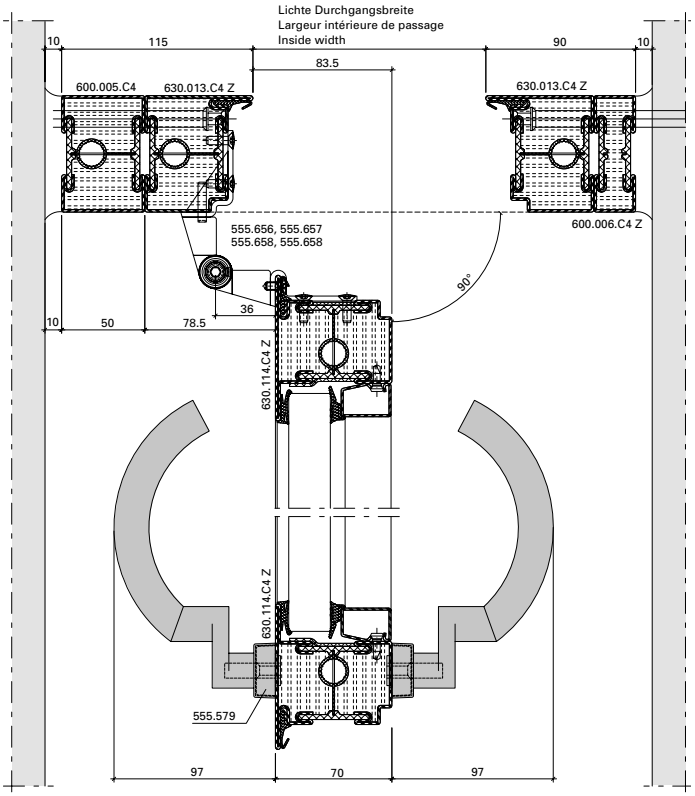

DXF DWG *33-0101-E-021*

Detail Rahmen-Verbreiterung

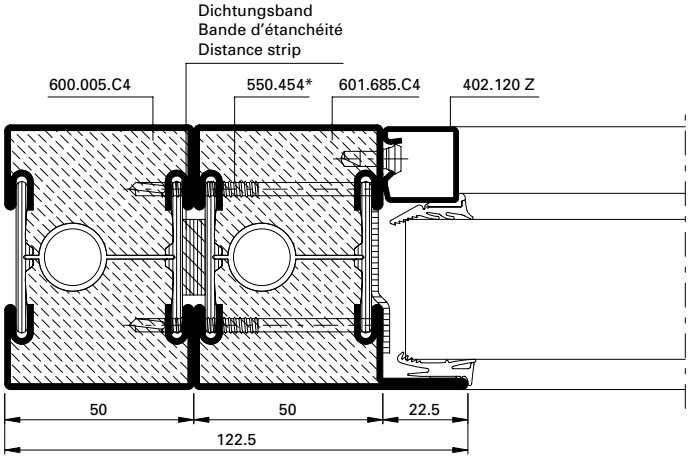

DXF DWG *33-0201-K-001*

Détail élargissement du cadre

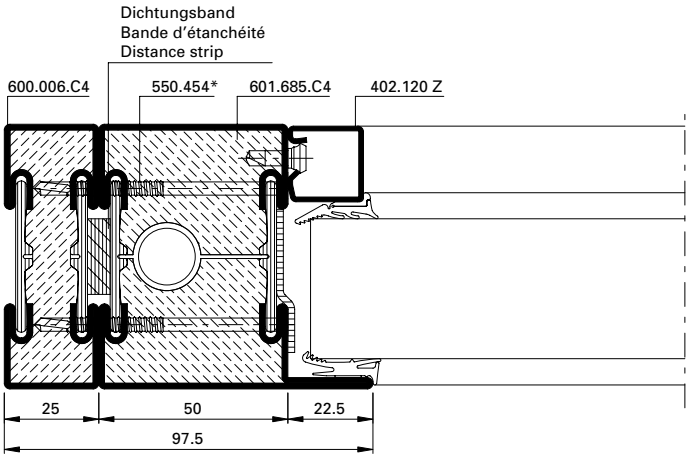

DXF DWG *33-0201-K-002*

Detail enlargement of frame

Detail Elementstoss Pfosten-Verbreiterung

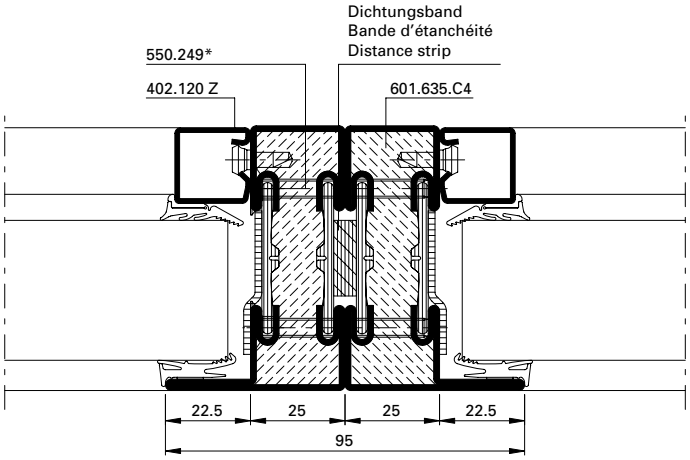

DXF DWG *33-0201-K-003*

Détail jonction des éléments élargissement du montant

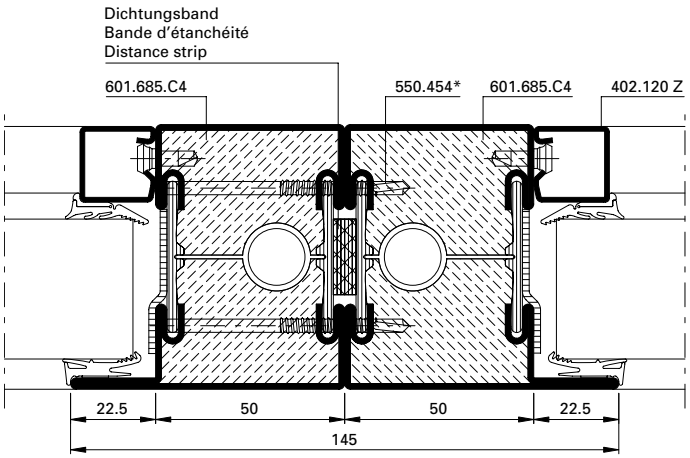

DXF DWG *33-0201-K-004*

Junction detail enlargement of mullion

* Schrauben-Abstand ≤ 500 mm

* Distance des vis ≤ 500 mm

* Screw distance ≤ 500 mm

Elementstoss Türe - Festverglasung **Détail jonction porte - vitrage fixe** **Junction detail door - fixed glazing**

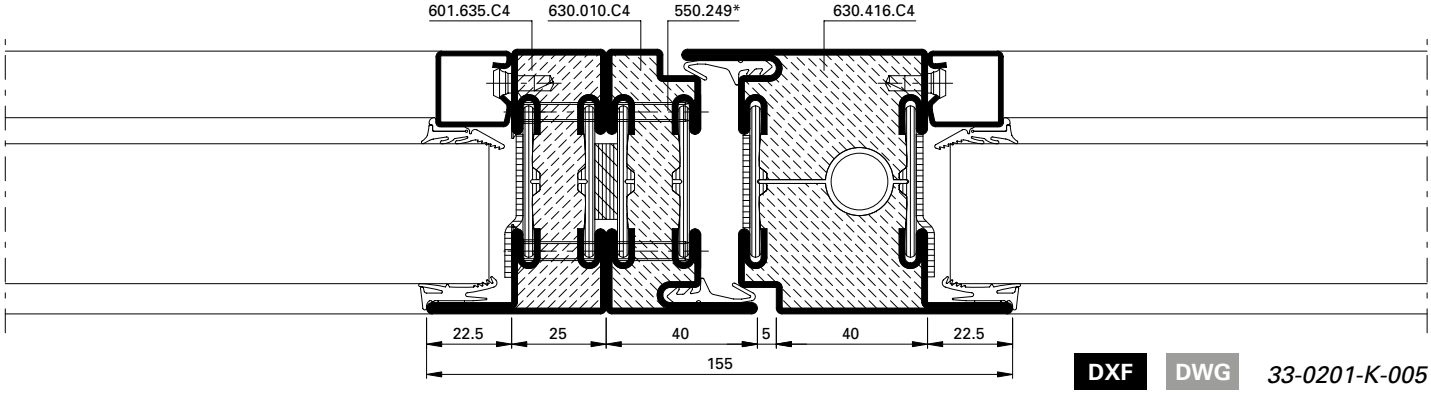

DXF DWG *33-0201-K-005*

Elementstoss Türe - Festverglasung **Détail jonction porte - vitrage fixe** **Junction detail door - fixed glazing**

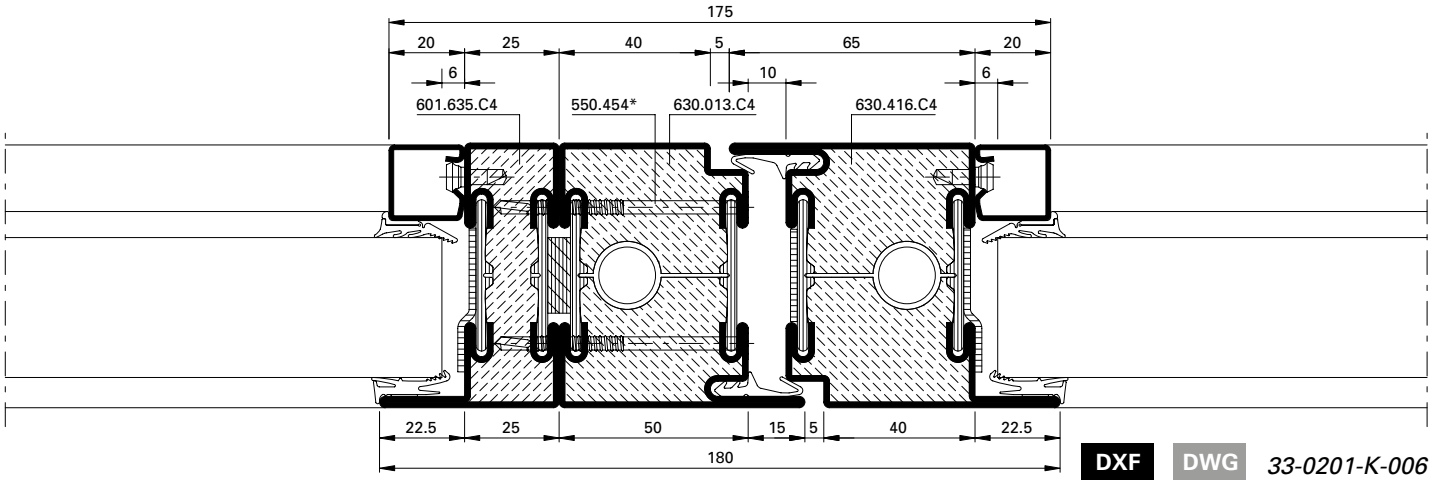

DXF DWG *33-0201-K-006*

Detail Türrahmen-Verbreiterung **Détail élargissement du cadre de la porte** **Detail of enlargement of door frame**

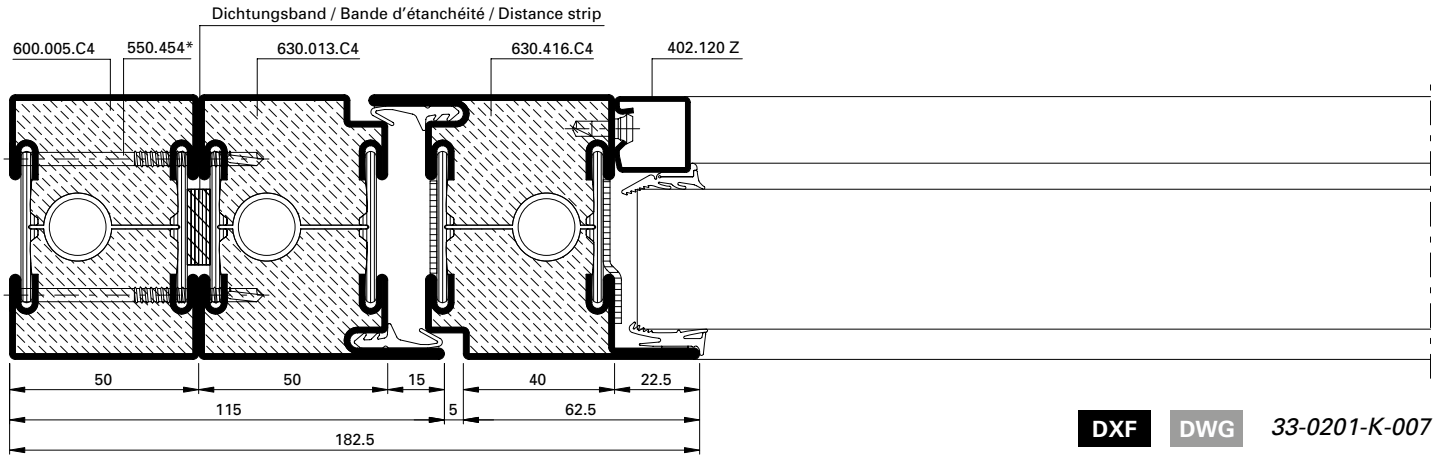

DXF DWG *33-0201-K-007*

* Schrauben-Abstand ≤ 500 mm

* Distance des vis ≤ 500 mm

* Screw distance ≤ 500 mm

Statische Verstärkungen

Renforts statiques

Static reinforcements

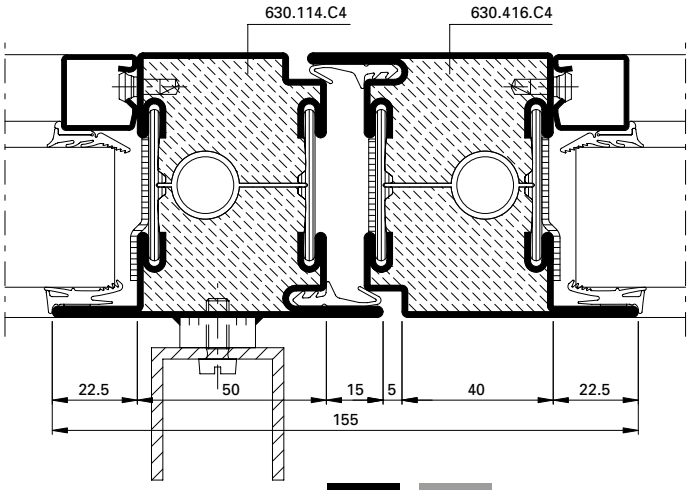

DXF DWG *33-0201-K-008*

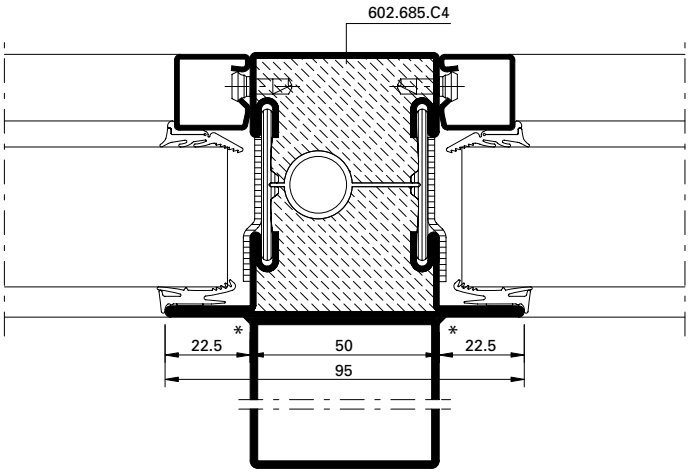

DXF DWG *33-0201-K-009*

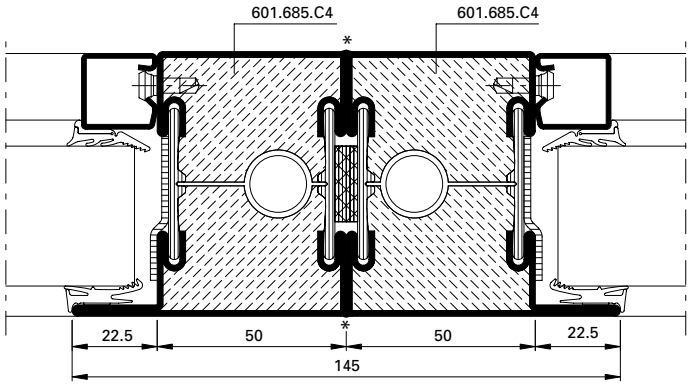

DXF DWG *33-0201-K-010*

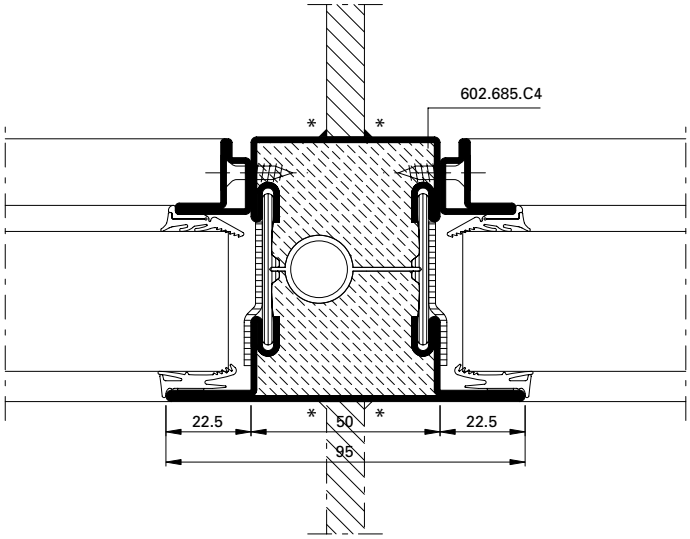

DXF DWG *33-0201-K-011*

* wahlweise örtliche Schweissung 20 mm alle 300 mm oder durchgehende Laserschweissung

* Au choix, soudage local à la place 20 mm tous les 300 mm ou soudage au laser en continu

* Optionally, local weld 20 mm all 300 mm or continuous laser welding

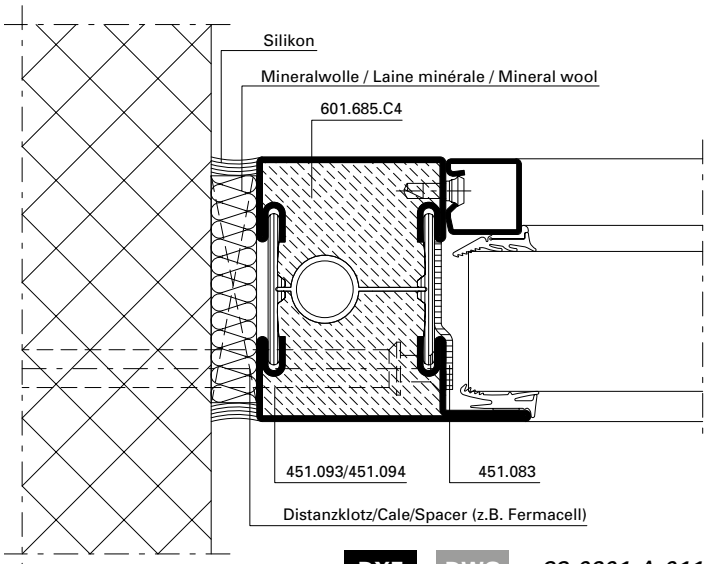

DXF **DWG** *33-0201-A-011*

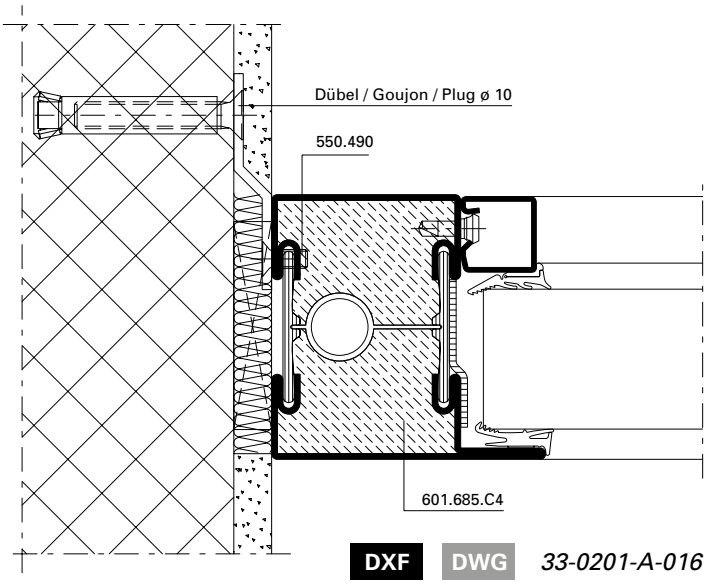

DXF **DWG** *33-0201-A-016*

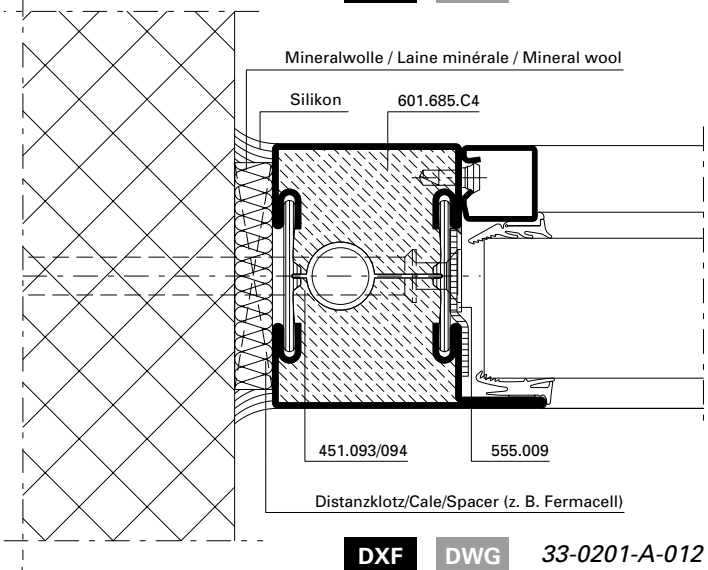

DXF **DWG** *33-0201-A-012*

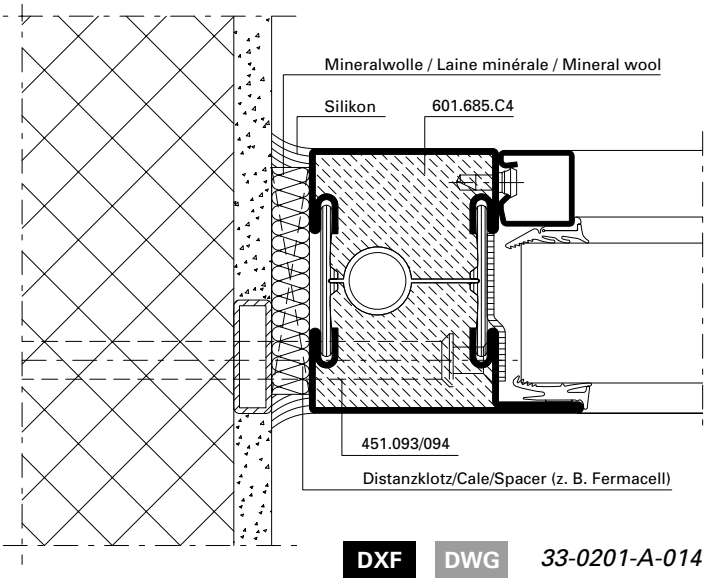

DXF **DWG** *33-0201-A-014*

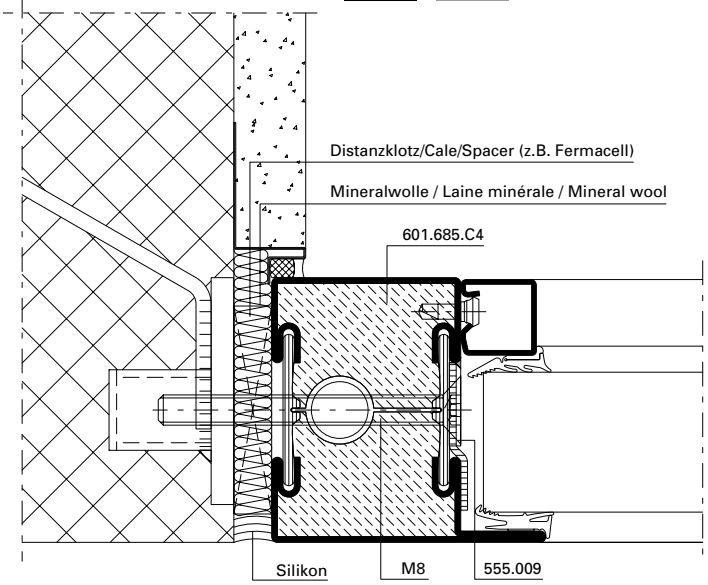

DXF **DWG** *33-0201-A-015*

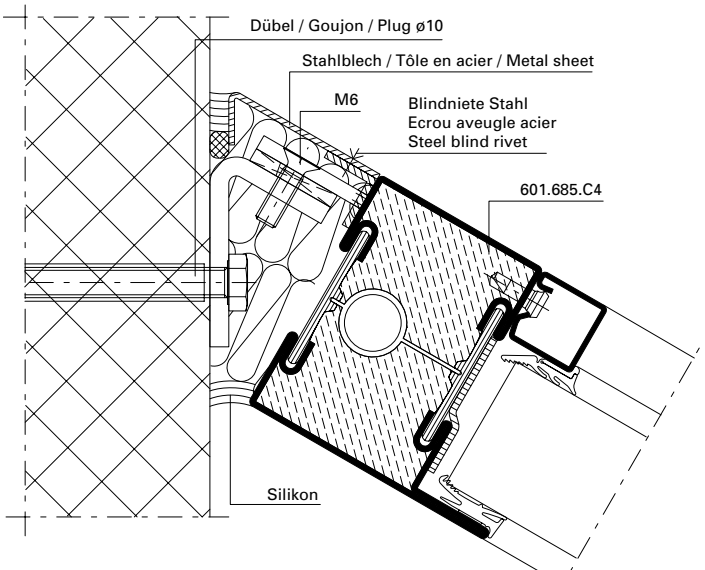

DXF **DWG** *33-0201-A-013*

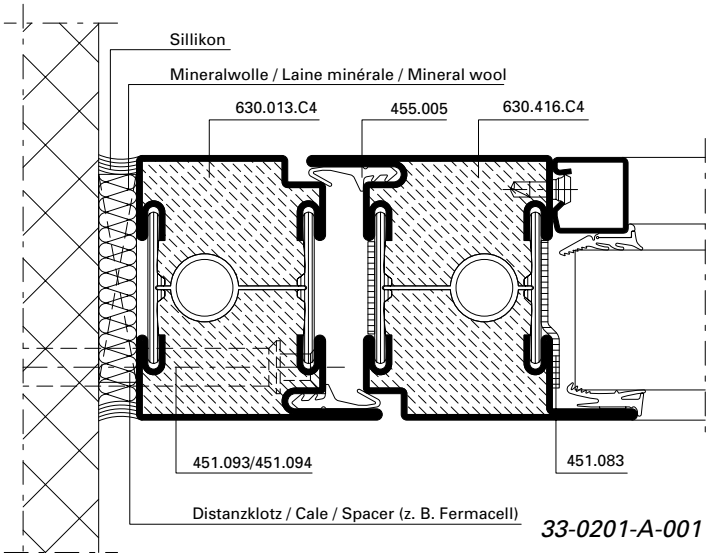

33-0201-A-001

DXF **DWG**

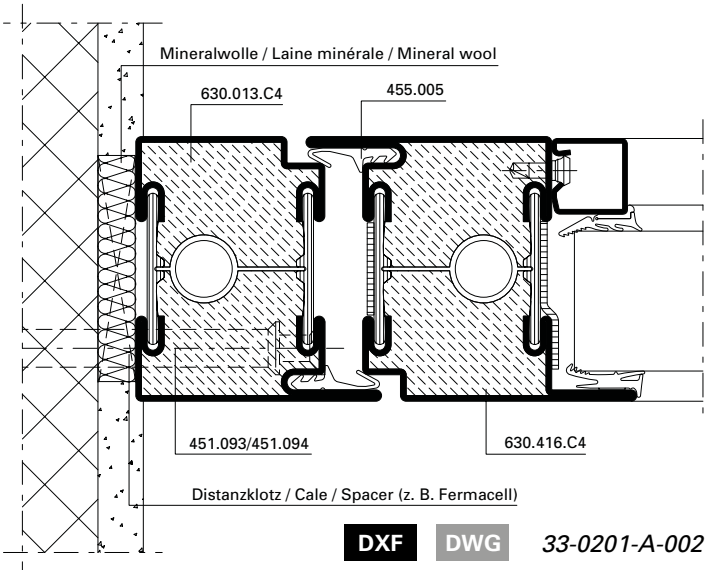

DXF **DWG** *33-0201-A-002*

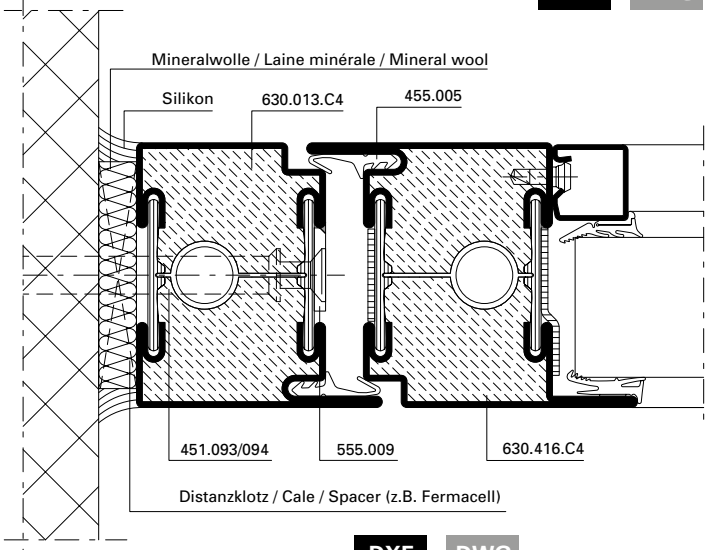

DXF **DWG** *33-0201-A-003*

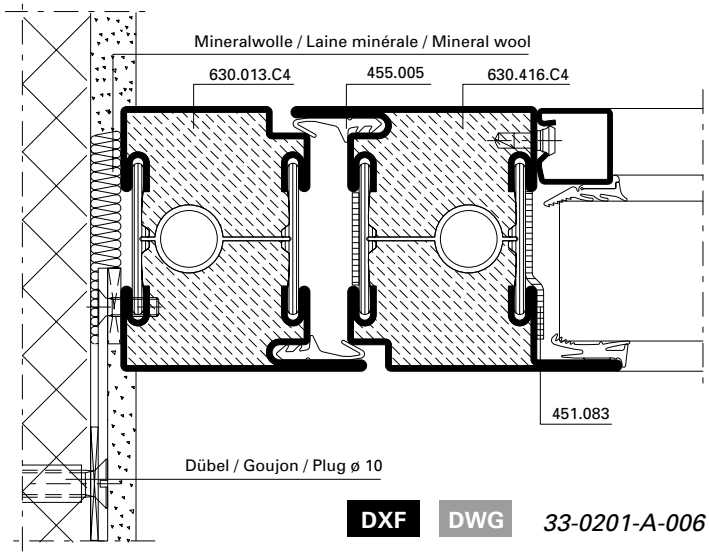

DXF **DWG** *33-0201-A-006*

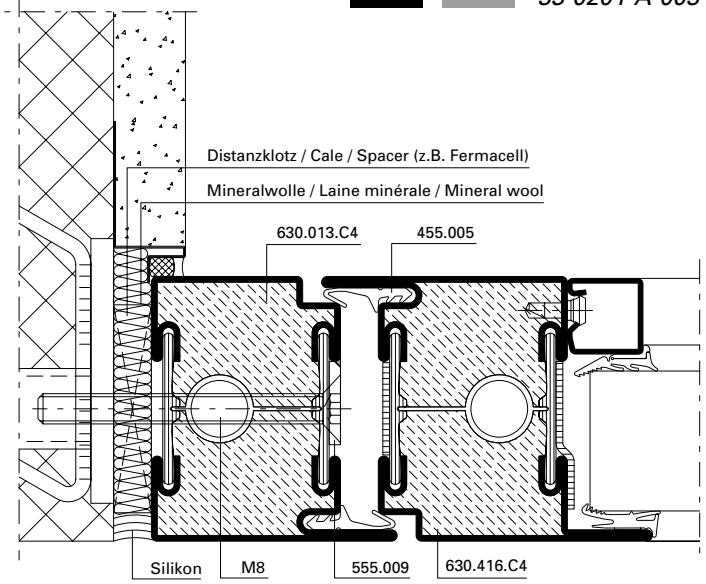

DXF **DWG** *33-0201-A-005*

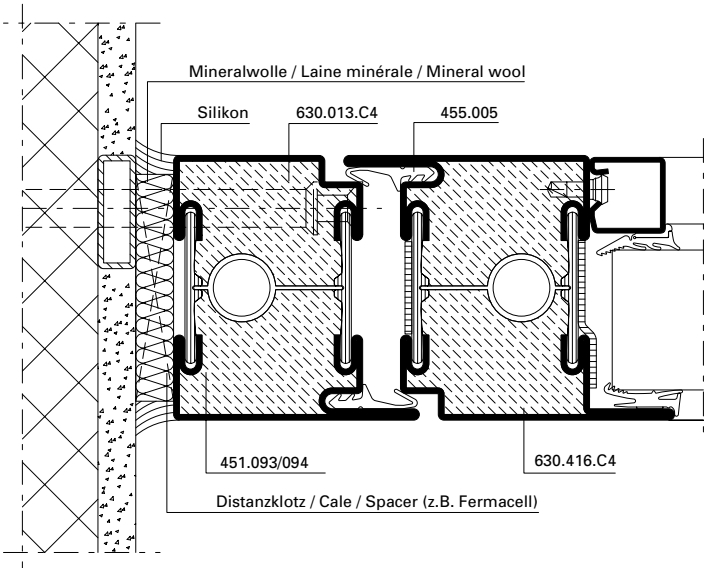

DXF **DWG** *33-0201-A-004*

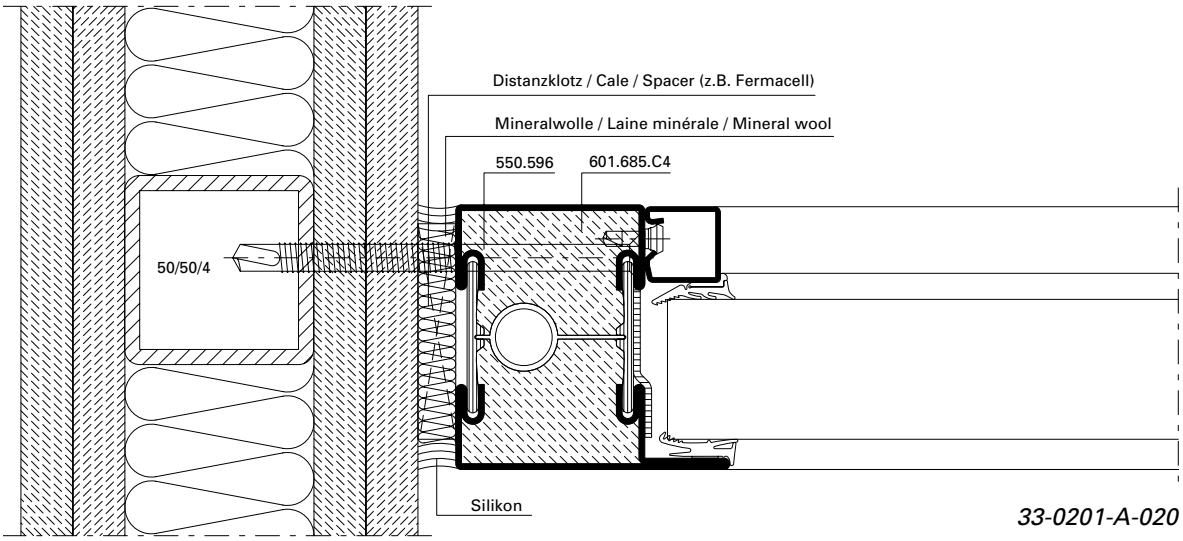

33-0201-A-020

DXF DWG

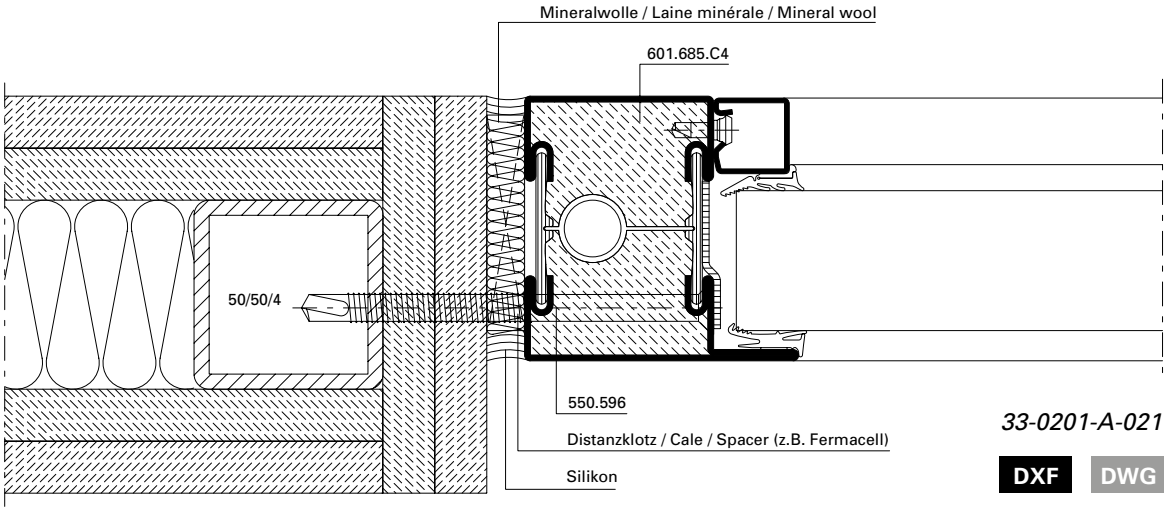

33-0201-A-021

DXF DWG

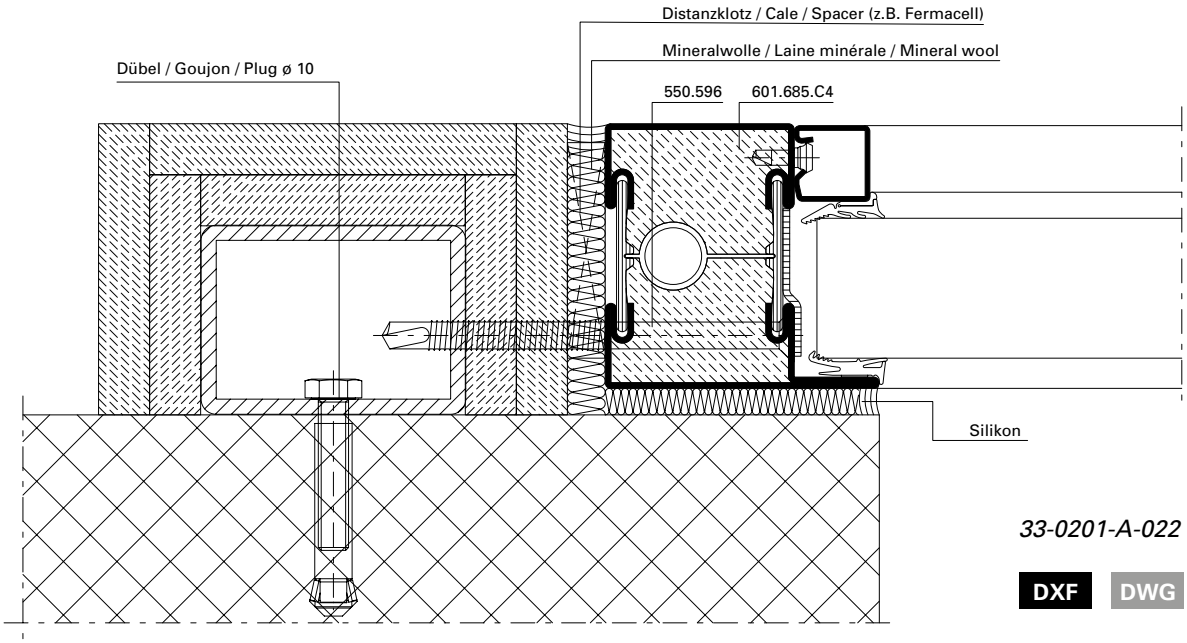

33-0201-A-022

DXF DWG

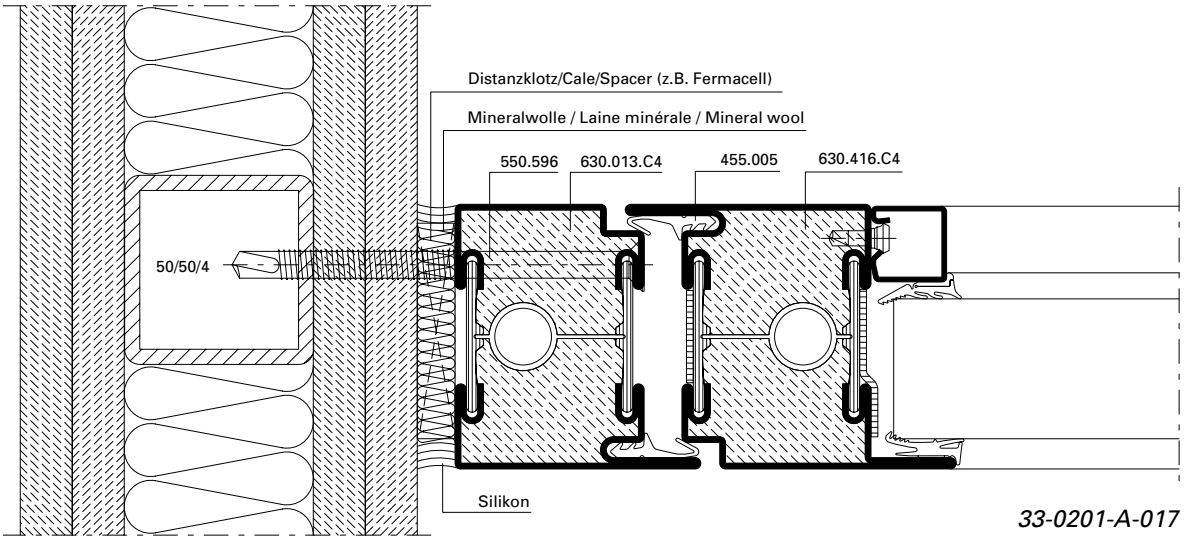

33-0201-A-017

DXF DWG

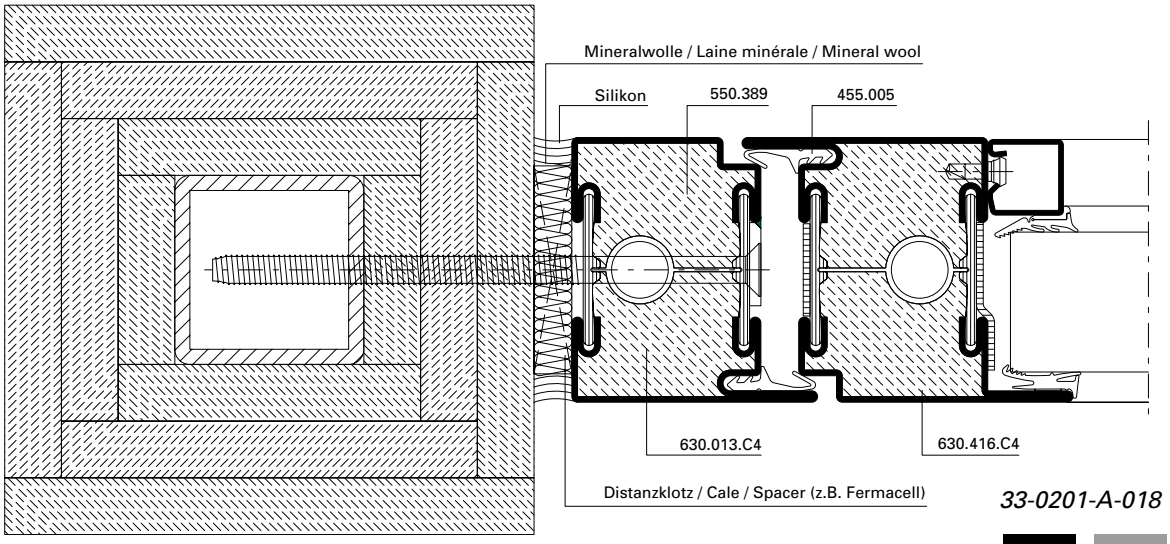

33-0201-A-018

DXF DWG

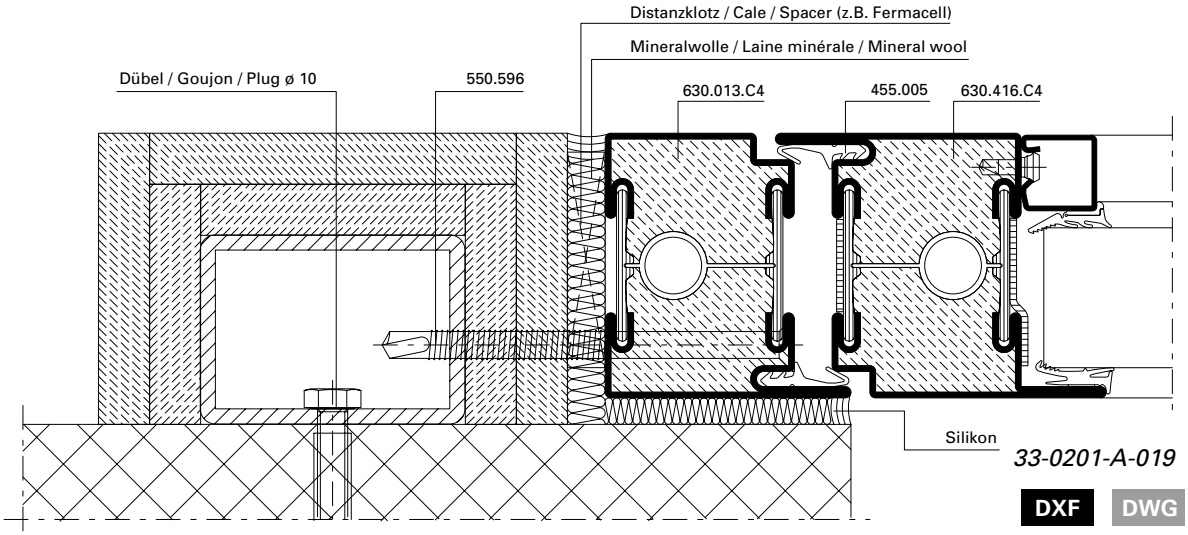

33-0201-A-019

DXF DWG

33-0201-A-008

DXF DWG

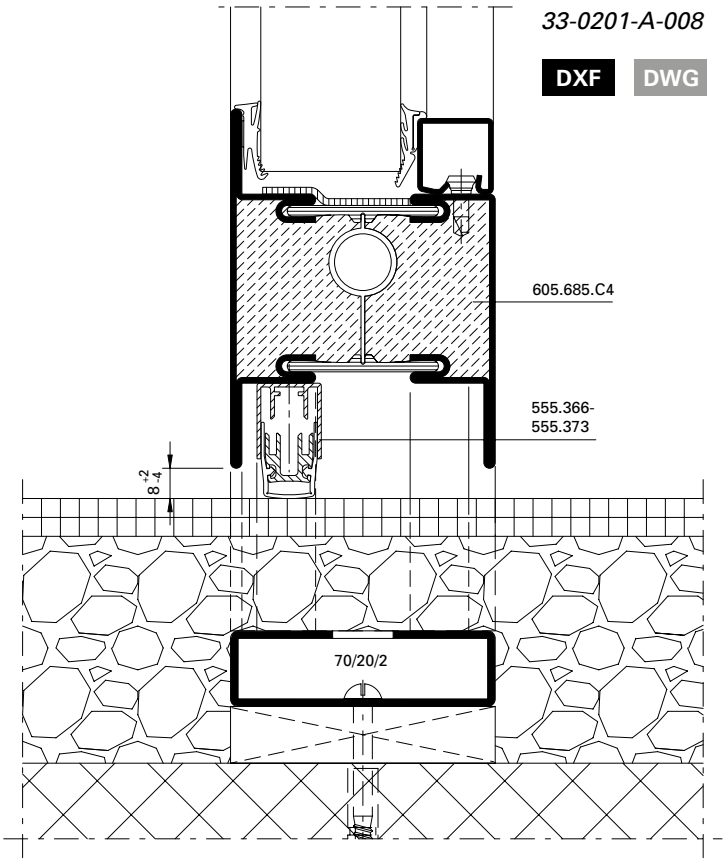

33-0101-A-001

DXF DWG

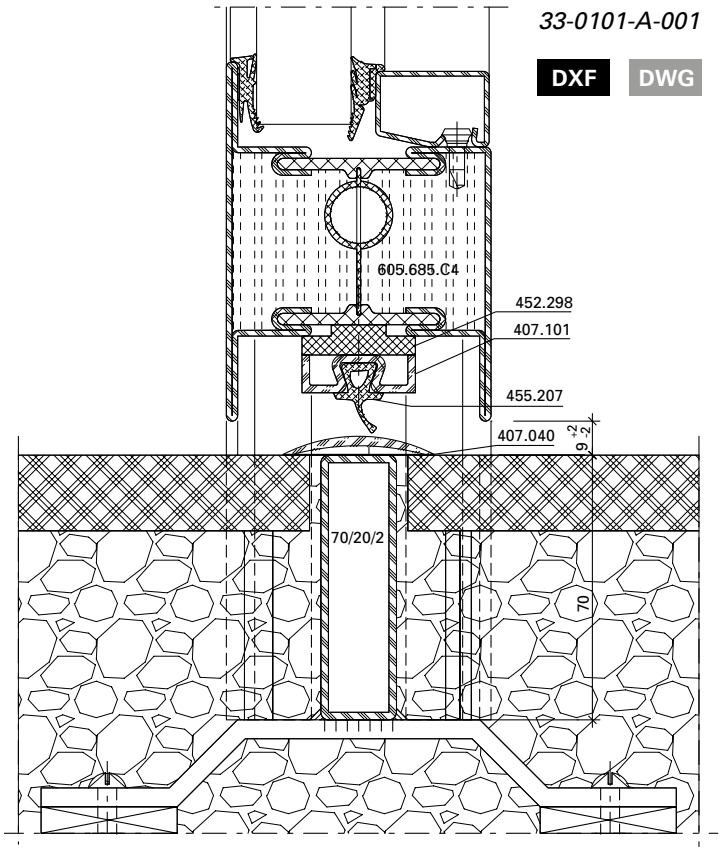

33-0201-A-007

DXF DWG

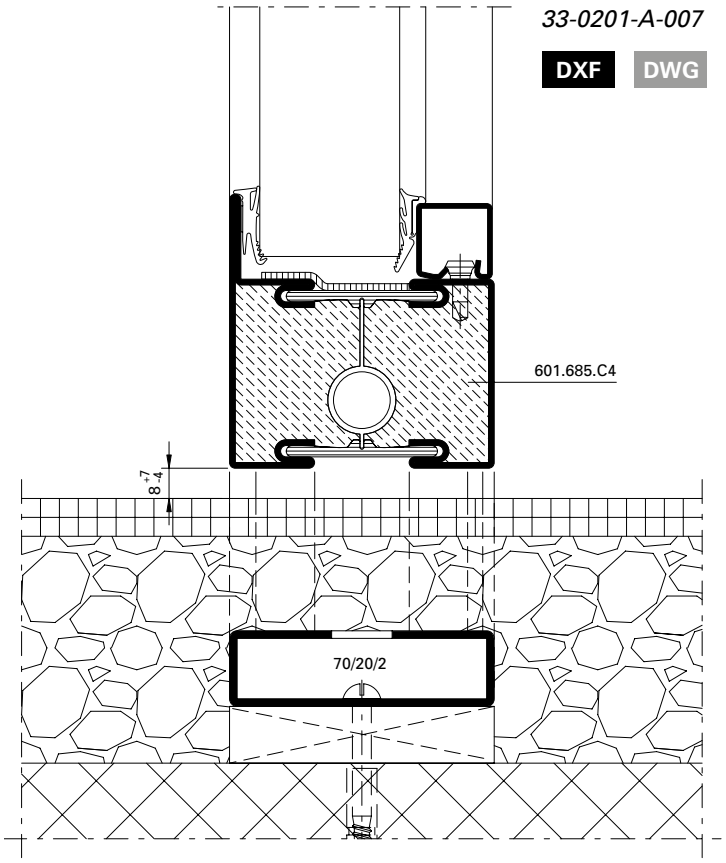

33-0201-A-009

DXF DWG

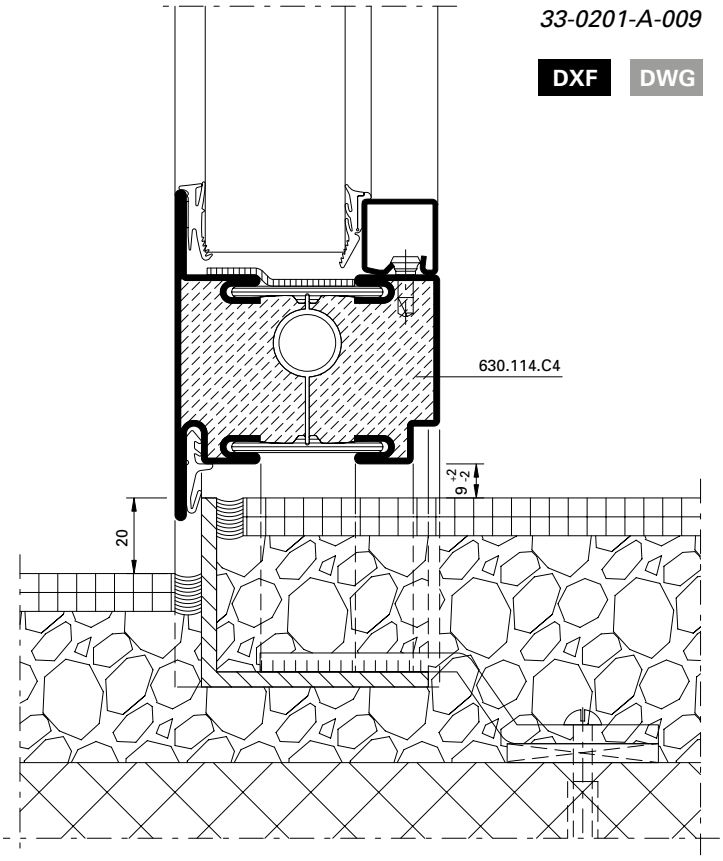

33-0201-A-023

DXF **DWG**

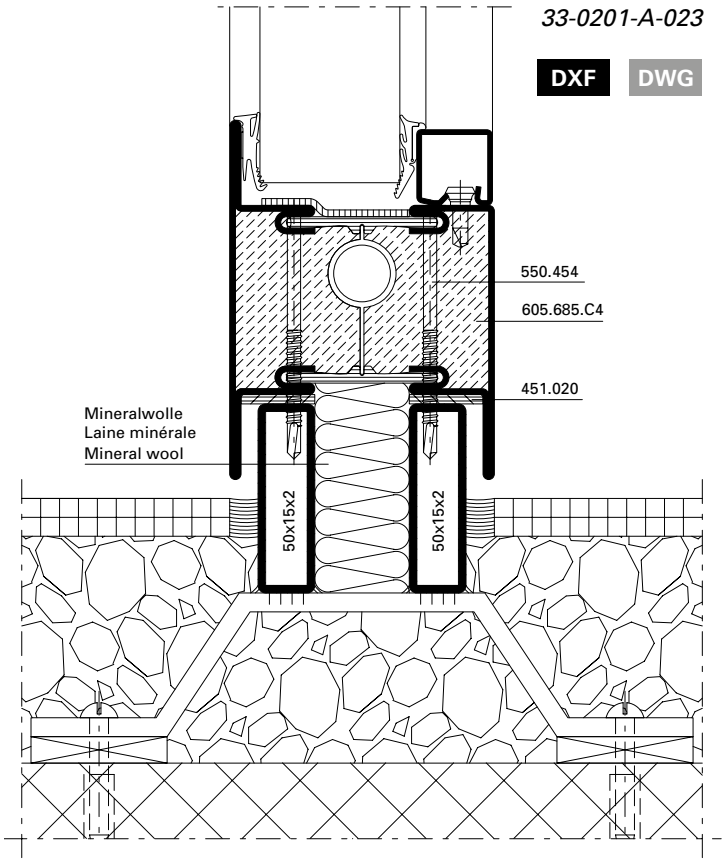

33-0201-A-025

DXF **DWG**

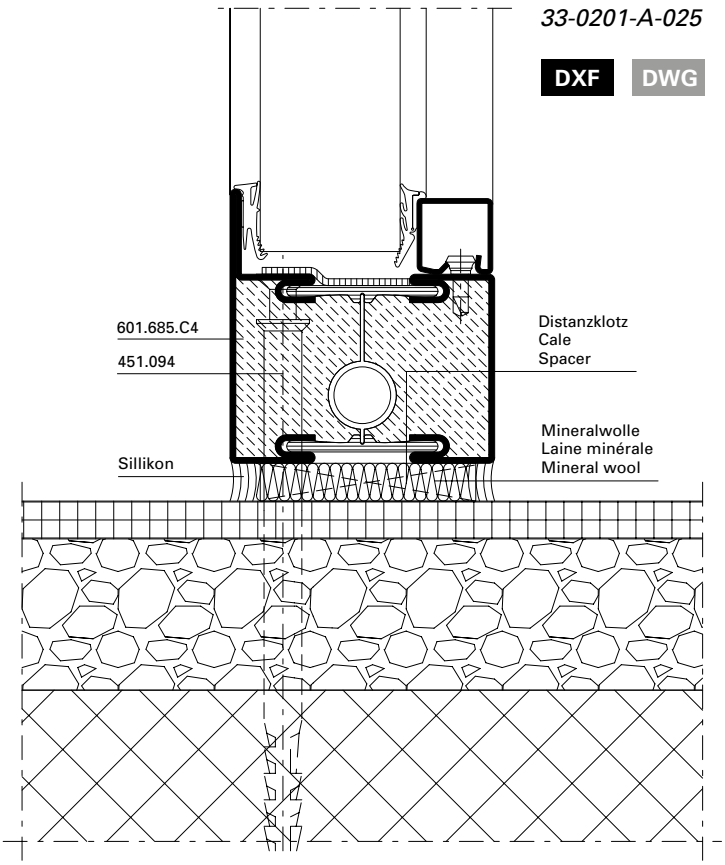

33-0201-A-024

DXF **DWG**

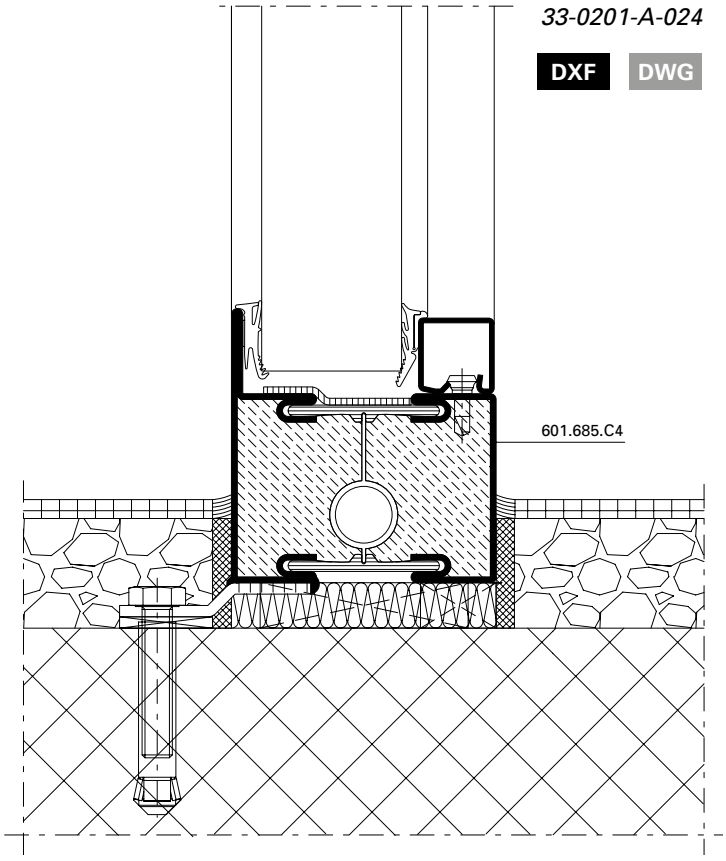

33-0201-A-026

DXF **DWG**

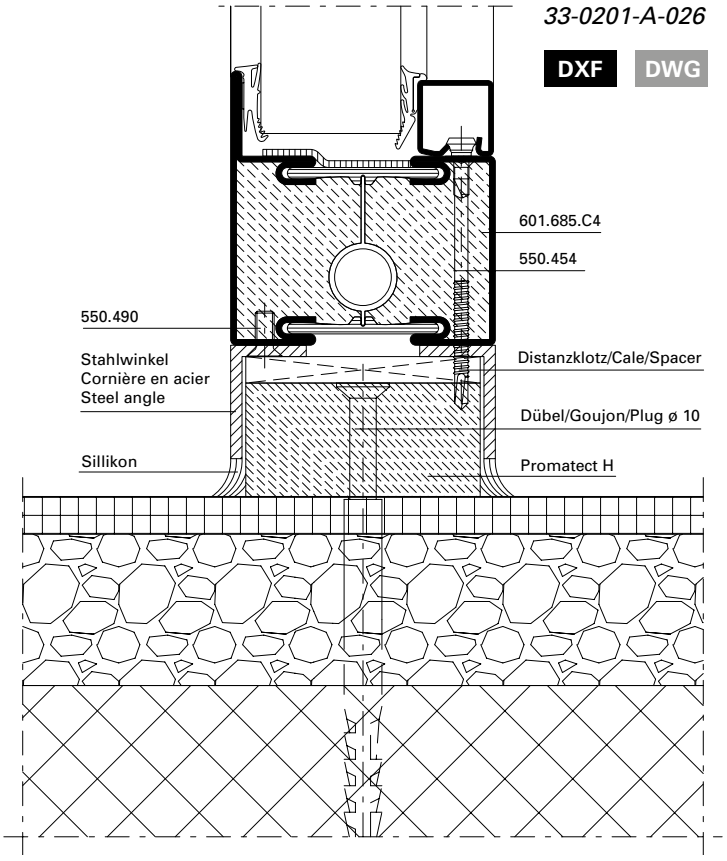

Übersicht	**Sommaire**	**Content**	
Schlossausnehmung	Evidement de serrure	Lock cut-out	**133**
Drücker- und Zylinderausnehmung	Entaille pour poignée et cylindre	Cut out for handle and cylinder	**134**
Fallenriegel-Schloss 555.800 - 555.813	Serrure à mortaiser 555.800 - 555.813	Latch and bolt lock 555.800 - 555.813	**135**
Fallenriegel-Schloss 555.814 - 555.827 mit Zusatzverriegelung	Serrure à mortaiser 555.814 - 555.827 avec verrouillage supplémentaire	Latch and bolt lock 555.814 - 555.827 with additional locking point	**136**
Schnappriegel 555.528	Pêne à ressort 555.528	Safety catch 555.528	**137**
Einbau Bimetall-Lasche 555.012	Montage languette bimétal 555.012	Installation bimetal latch 555.012	**138**
Schliessblech 555.844	Gâche de fermeture 555.844	Strike plate 555.844	**139**
Falztreibriegel 555.380	Bascule à mortaiser 555.380	Rebate lever bolt 555.380	**140**
Falztreibriegel 555.380 in Kombination mit Elektro-Türöffner	Bascule à mortaiser 555.380 en combinaison avec gâche électrique	Rebate lever bolt 555.380 in combination with electric strike	**141**
Panik-Treibriegel-Schloss 555.828	Serrure contre-bascule panique 555.828	Shoot bolt lock with emergency function 555.828	**142**
Panik-Treibriegel-Schloss 555.850/851 mit Elektro-Türöffner	Serrure contre-bascule panique 555.850/851 avec gâche électrique	Shoot bolt lock with emergency function 555.850/851 with electric strike	**143**
Schaltschloss 555.546 Standflügelverriegelung oben	Serrure de retient 555.546 Verrouillage pour vantail semi-fixe en haut	Switch latch 555.546 Top additional set for secondary leaf	**144**
Schnappriegel gefedert 555.527	Pêne à ressort 555.527	Spring-loaded safety catch 555.527	**145**
Standflügelverriegelung unten mit Bodenbuchse 550.458 und Bodenschliessmulde 555.136	Verrouillage pour vantail semi-fixe en bas avec douille de verrouillage 550.458 et douille à sceller 555.136	Bottom additional set for secondary leaf with floor socket 550.458 and floor socket 555.136	**146**
Elektro-Türöffner 555.845/846	Gâche électrique 555.845/846	Electric strike 555.845/846	**147**
Elektro-Türöffner 555.565	Gâche électrique 555.565	Electric strike 555.565	**148**
Fluchttüröffner mit Fallenschloss 555.544	Serrure porte de fuite avec serrure 555.544	Escape-door release with lock 555.544	**151**
Stulpadapter 555.010	Adaptateur de têtière 555.010	Face plate adapter 555.010	**153**
Kabelübergang 555.446	Passage de câble 555.446	Cable duct 555.446	**157**
Magnetkontakt 597.049	Contact magnétique 597.049	Magnetic contact 597.049	**158**

Übersicht restliche Beschläge	**Aperçu des ferrures restantes**	**Overview of other fittings**	**172**

Übersicht **Mehrfachverriegelungs-Schloss**	**Sommaire** **Serrure à verrouillage multiple**	**Content** **Multipoint lock**	
Drücker- und Zylinderausnehmung Normalfunktion	Entaille pour poignée et cylindre Fonction standard	Cut out for handle and cylinder Standard function	**159**
Drücker- und Zylinderausnehmung Panikfunktion	Entaille pour poignée et cylindre Fonction panique	Cut out for handle and cylinder Emergency function	**160**
Nebenschloss oben Normal- und Panikfunktion	Serrure secondaire en haut Fonction standard et panique	Secondary lock top Standard and emergency function	**161**
Hauptschloss Normalfunktion	Serrure principale Fonction standard	Main lock Standard function	**162**
Hauptschloss Panikfunktion	Serrure principale Fonction panique	Main lock Emergency function	**163**
Nebenschloss unten Normal- und Panikfunktion	Serrure secondaire en bas Fonction standard et panique	Secondary lock bottom Standard and emergency function	**164**
Automatik-Öffner Normal- und Panikfunktion	Gâche automatique Fonction standard et panique	Automatic opener Standard and emergency function	**165**
Unterbrechungsfreie Spannungsversorgung 555.638	Alimentation de sauvegarde secteur 555.638	Uninterruptible power supply 555.638	**166**
Schliessblech für Nebenschloss oben Normal- und Panikfunktion	Gâche pour serrure secondaire en haut Fonction standard et panique	Strike plate for secondary lock top Standard and emergency function	**167**
Schliessblech für Hauptschloss Normalfunktion	Gâche pour serrure principale Fonction standard	Strike plate for main lock Standard function	**168**
Schliessblech für Hauptschloss Panikfunktion	Gâche pour serrure principale Fonction panique	Strike plate for main lock Emergency function	**169**
Schliessblech für Nebenschloss unten Normal- und Panikfunktion	Gâche pour serrure secondaire en bas Fonction standard et panique	Strike plate for secondary lock bottom Standard and emergency function	**170**
Panik-Gegenkasten Standflügel	Serrure contre-bascule panique Vantail semi-fixe	Opposite lock with emergency function Secondary leaf	**171**

Reihenfolge
Schlossausnehmung

Chronologie
Evidement de serrure

Sequence
Lock cut-out

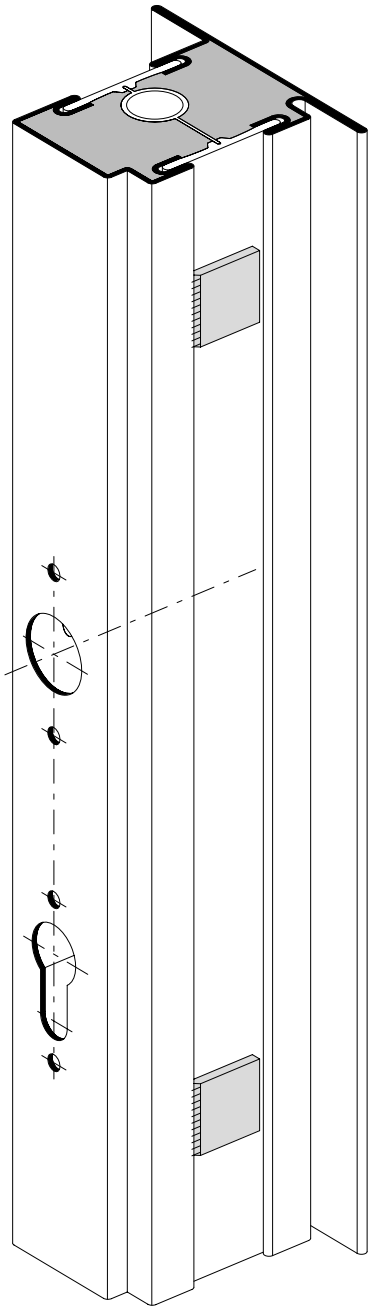

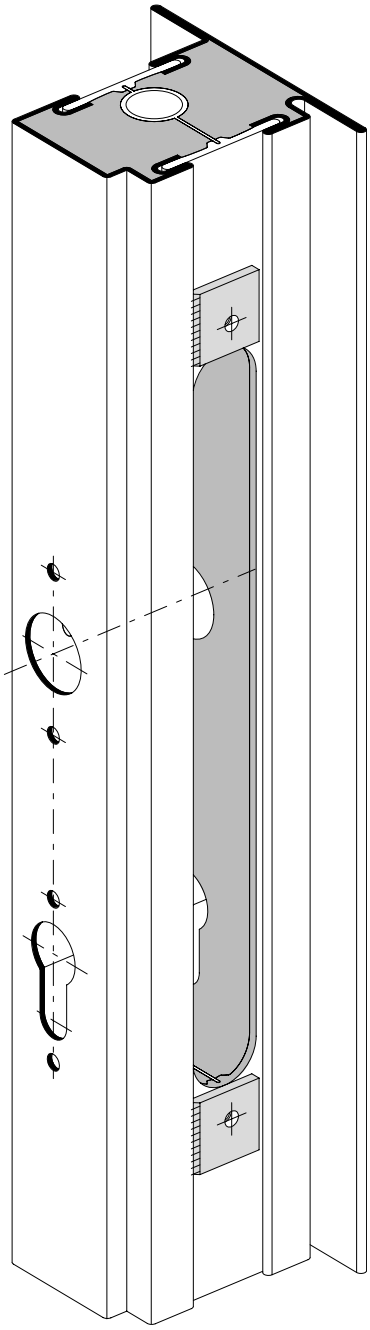

Schritt 1:
Ausnehmung für Drücker und Zylinder bohren

Schritt 2:
Ausnehmung für Schlosskasten fräsen

Etape 1:
Percer les ouvertures pour les poignées et le cylindre

Etape 2:
Percer l'ouverture pour le coffre

Step 1:
Mill the recess for the handle and cylinder

Step 2:
Mill the recess for the lock casing

Drücker- und Zylinderausnehmung

Entaille pour poignée et cylindre

Cut out for handle and cylinder

Profilzylinder ø 17 mm
Cylindre profilé ø 17 mm
Profile cylinder ø17 mm

Rundzylinder ø 22 mm
Cylindre rond ø 22 mm
Round cylinder ø 22 mm

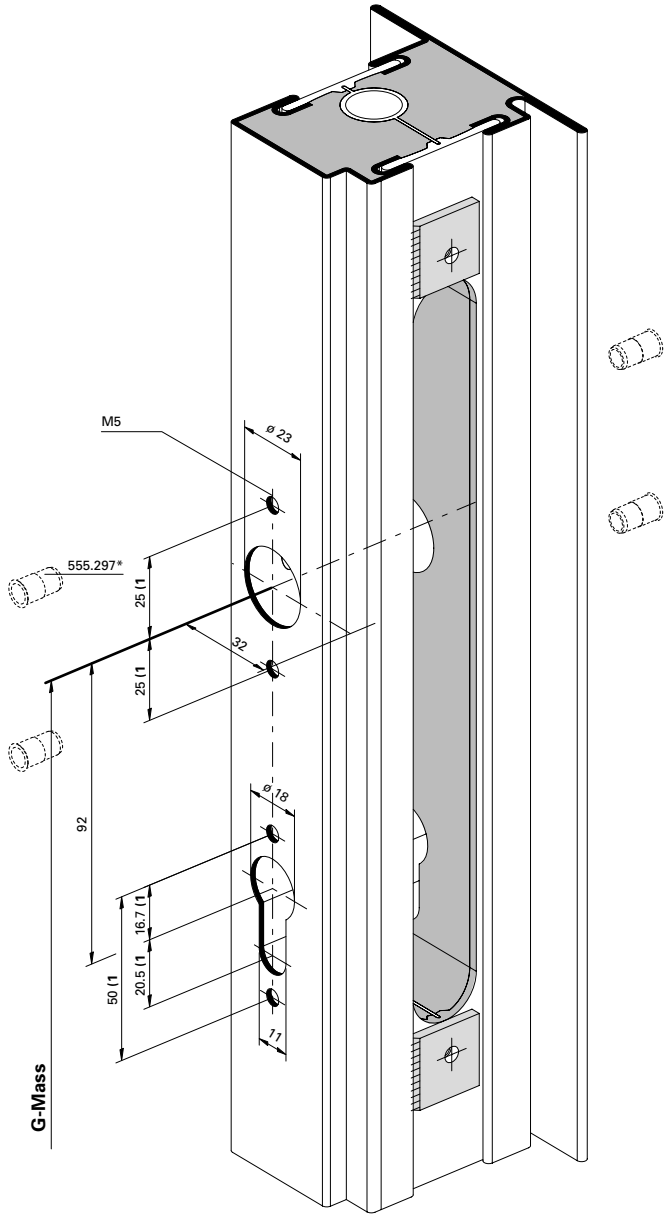

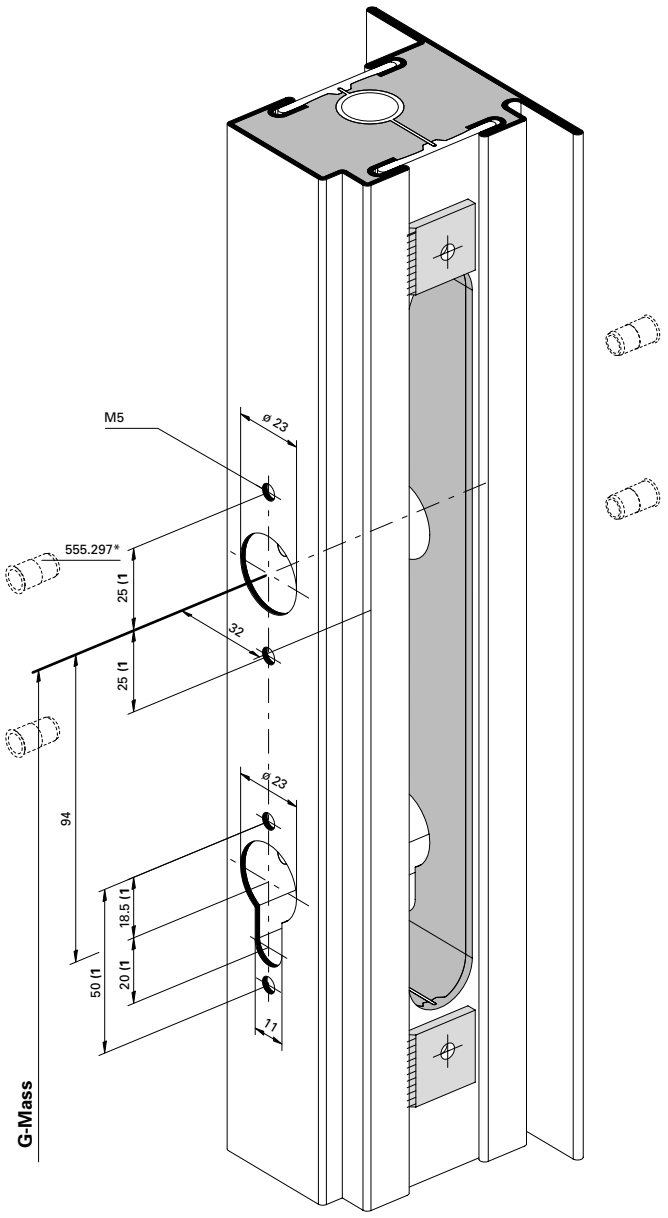

* Bei hochfrequentierten Türen empfehlen wir den Einsatz von Blindnietmuttern.

1) Achtung: Bohrabstände überprüfen! Je nach Rosetten-Fabrikat unterschiedliche Masse.

Einbau mit
499.167 (ø 22 mm) / 499.168 (ø 17 mm)

* Nous recommandons l'utilisation d'écrous aveugles pour les portes à passages fréquents.

1) Attention: Vérifier les écarts de perçage! Dimensions différentes enfonction du type de rosace.

Montage avec
499.167 (ø 22 mm) / 499.168 (ø 17 mm)

* We recommend the use of blind rivet nuts for doors subject to heavy use.

1) Important: Check spacing of drill holes! Different dimensions, depending on the rosette manufacturer.

Installation with
499.167 (ø 22 mm) / 499.168 (ø 17 mm)

Fallenriegel-Schloss
555.800 - 555.813

Serrure à mortaiser
555.800 - 555.813

Latch and bolt lock
555.800 - 555.813

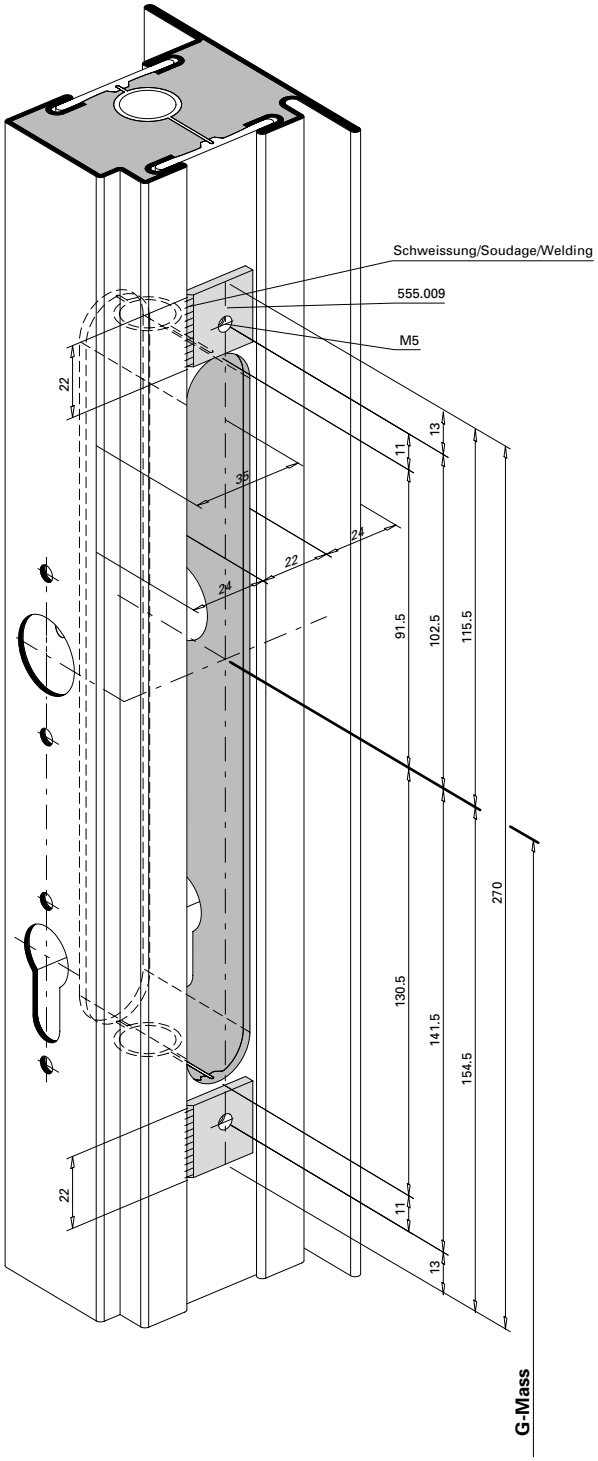

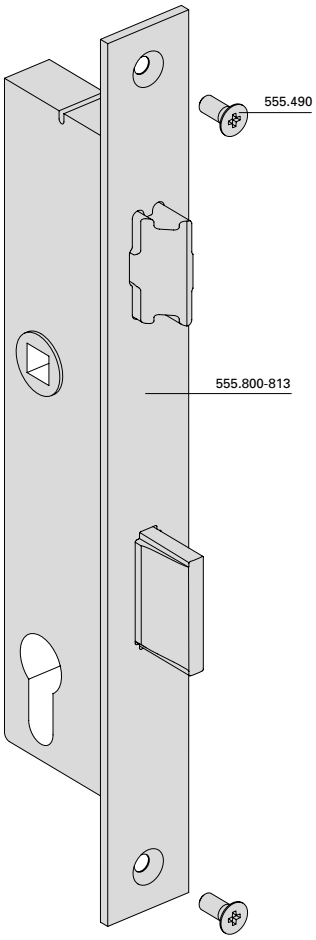

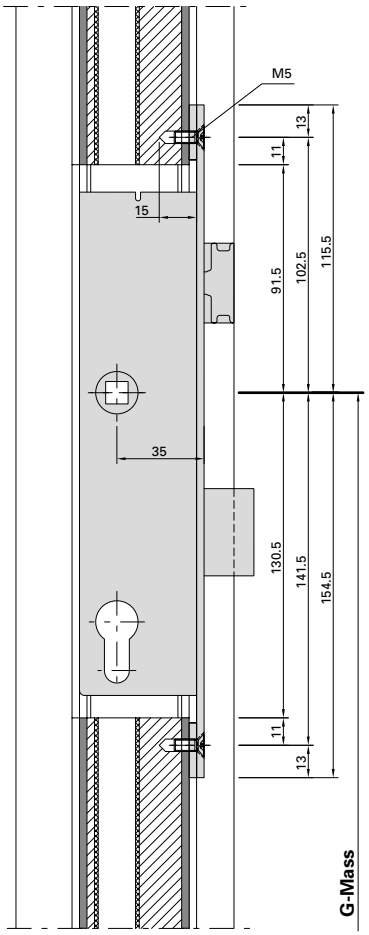

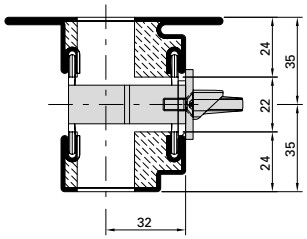

Einbau mit
499.167 (ø 22 mm) / 499.168 (ø 17 mm)

Montage avec
499.167 (ø 22 mm) / 499.168 (ø 17 mm)

Installation with
499.167 (ø 22 mm) / 499.168 (ø 17 mm)

Fallenriegel-Schloss
555.814 - 555.827
mit Zusatzverriegelung

Serrure à mortaiser
555.814 - 555.827
avec verrouillage supplémentaire

Latch and bolt lock
555.814 - 555.827
with additional locking point

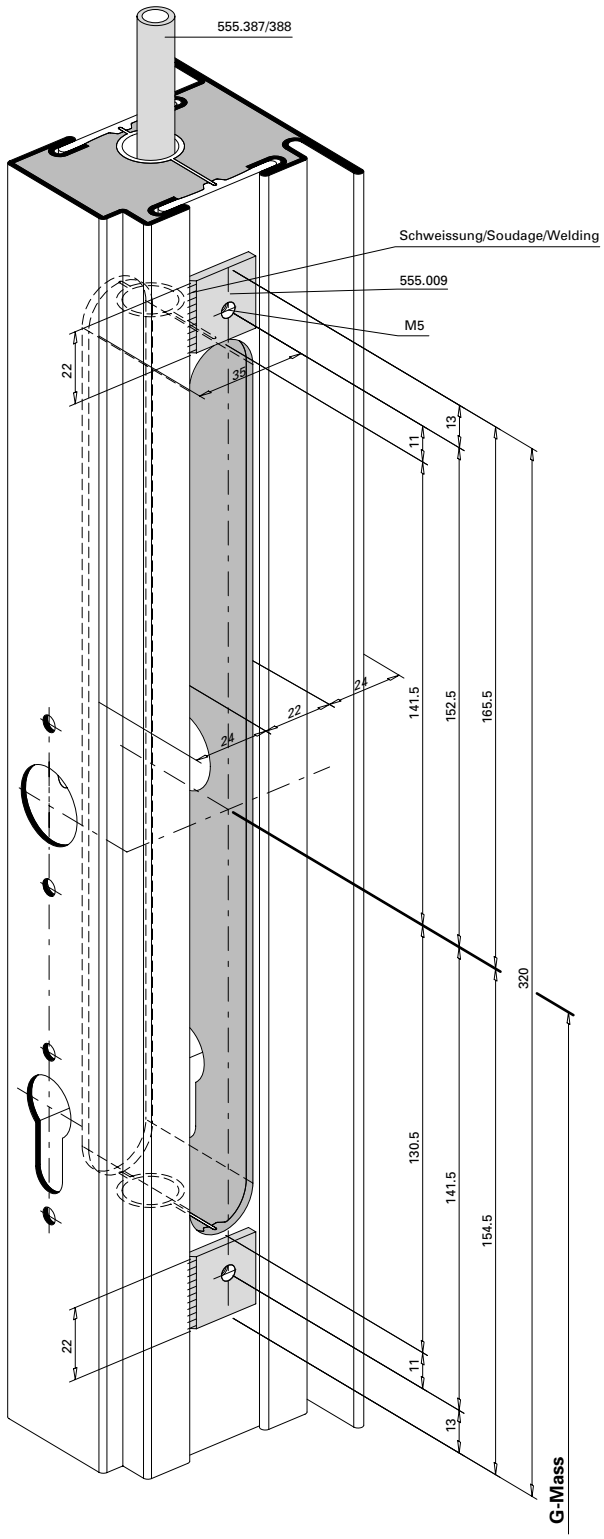

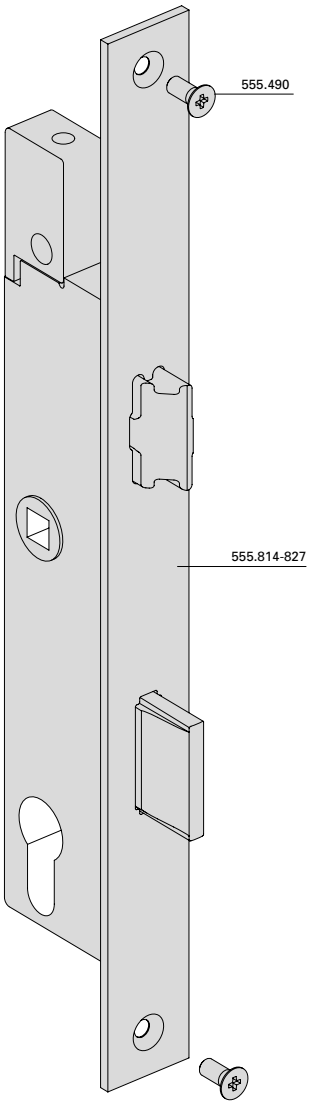

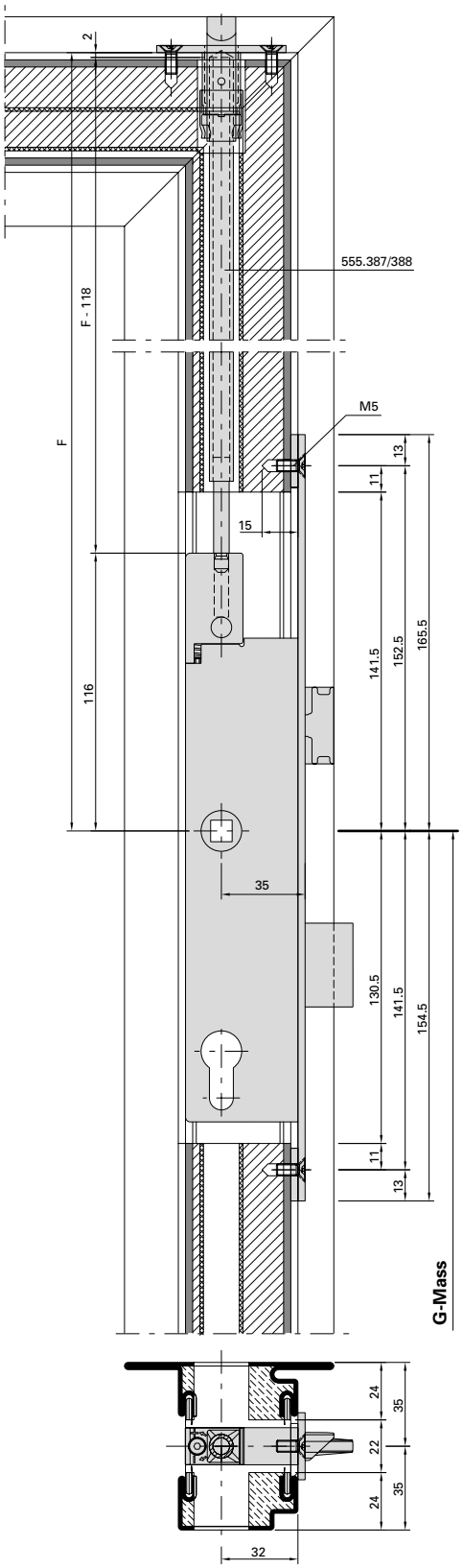

Einbau mit 499.167 / 499.168
Montage avec 4499.167 / 499.168
Installation with 499.167 / 499.168

Schnappriegel 555.528 bei Schloss mit Zusatzverriegelung Gangflügel

Pêne à ressort 555.528 avec serrure avec verrouillage supplémentaire Vantail de service

Safety catch 555.528 with lock with additional locking point Access leaf

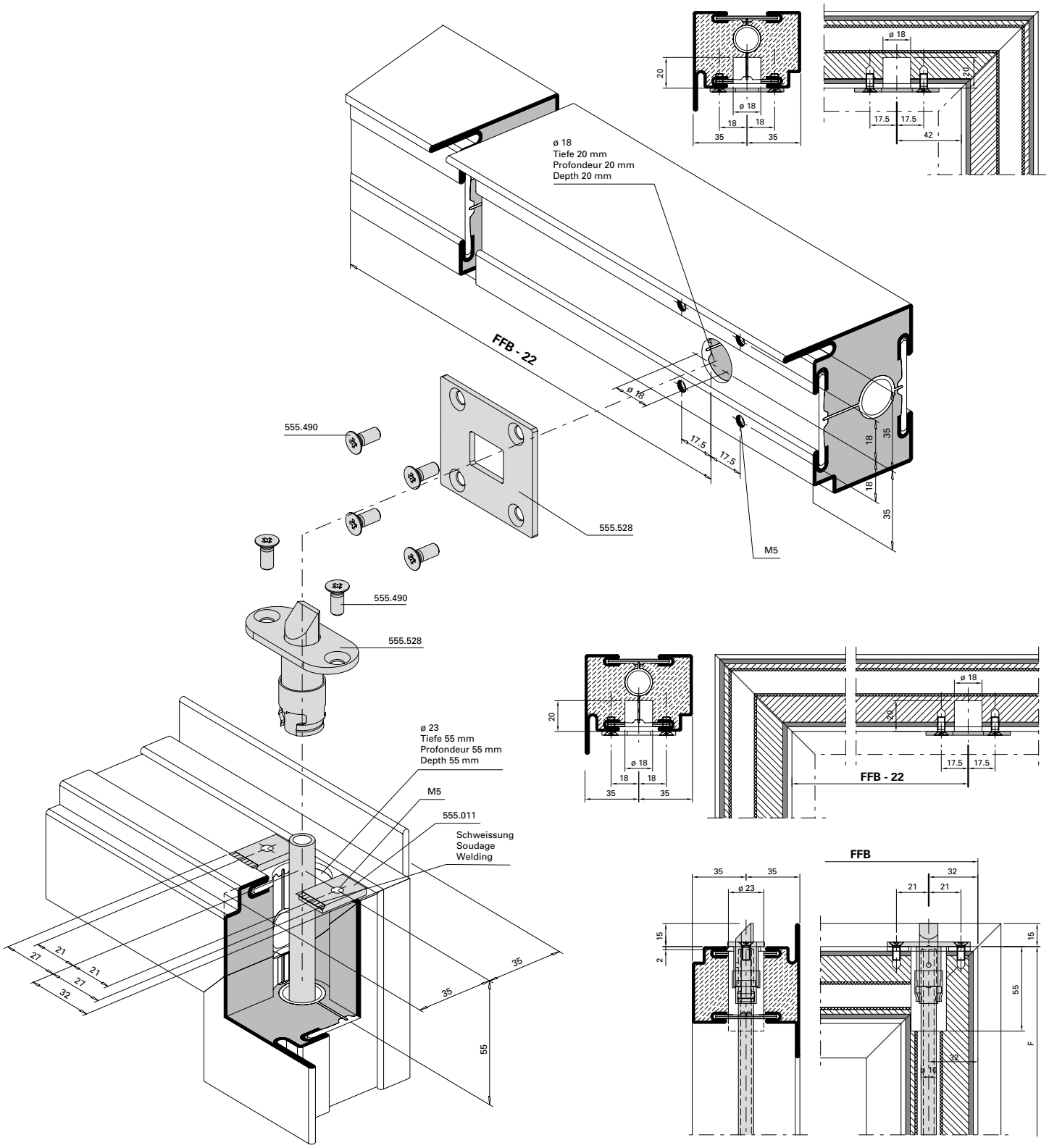

Einbau mit 499.171

Montage avec 499.171

Installation with 499.171

Einbau Bimetall-Lasche
555.012

Montage languette bimétal
555.012

Installation bimetal latch
555.012

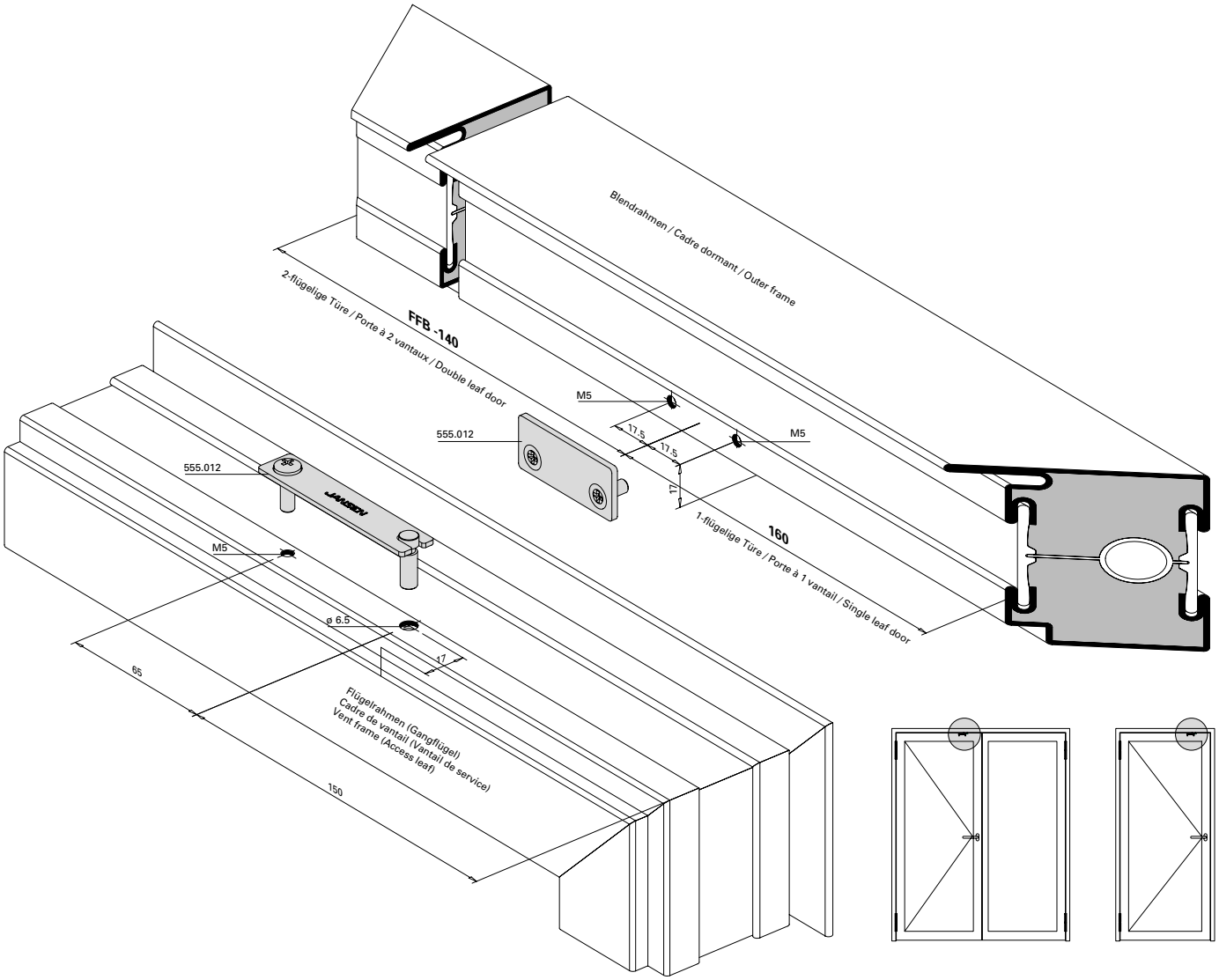

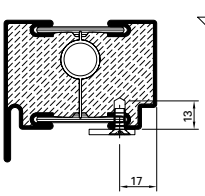

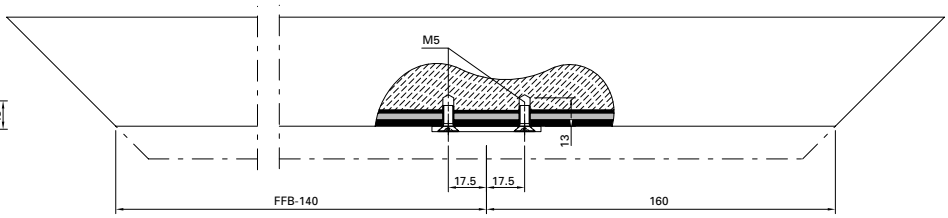

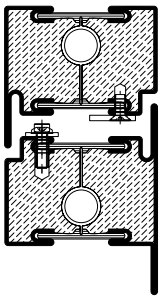

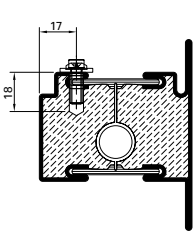

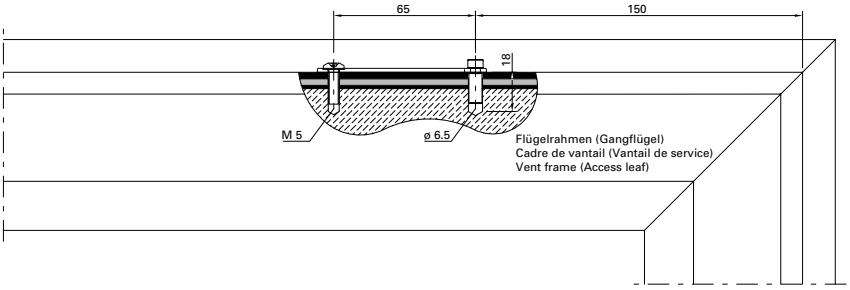

JANSEN

Schliessblech 555.844
Rahmen/Standflügel

Gâche de fermeture 555.844
Cadre/Vantail semi-fixe

Strike plate 555.844
Frame/Secondary leaf

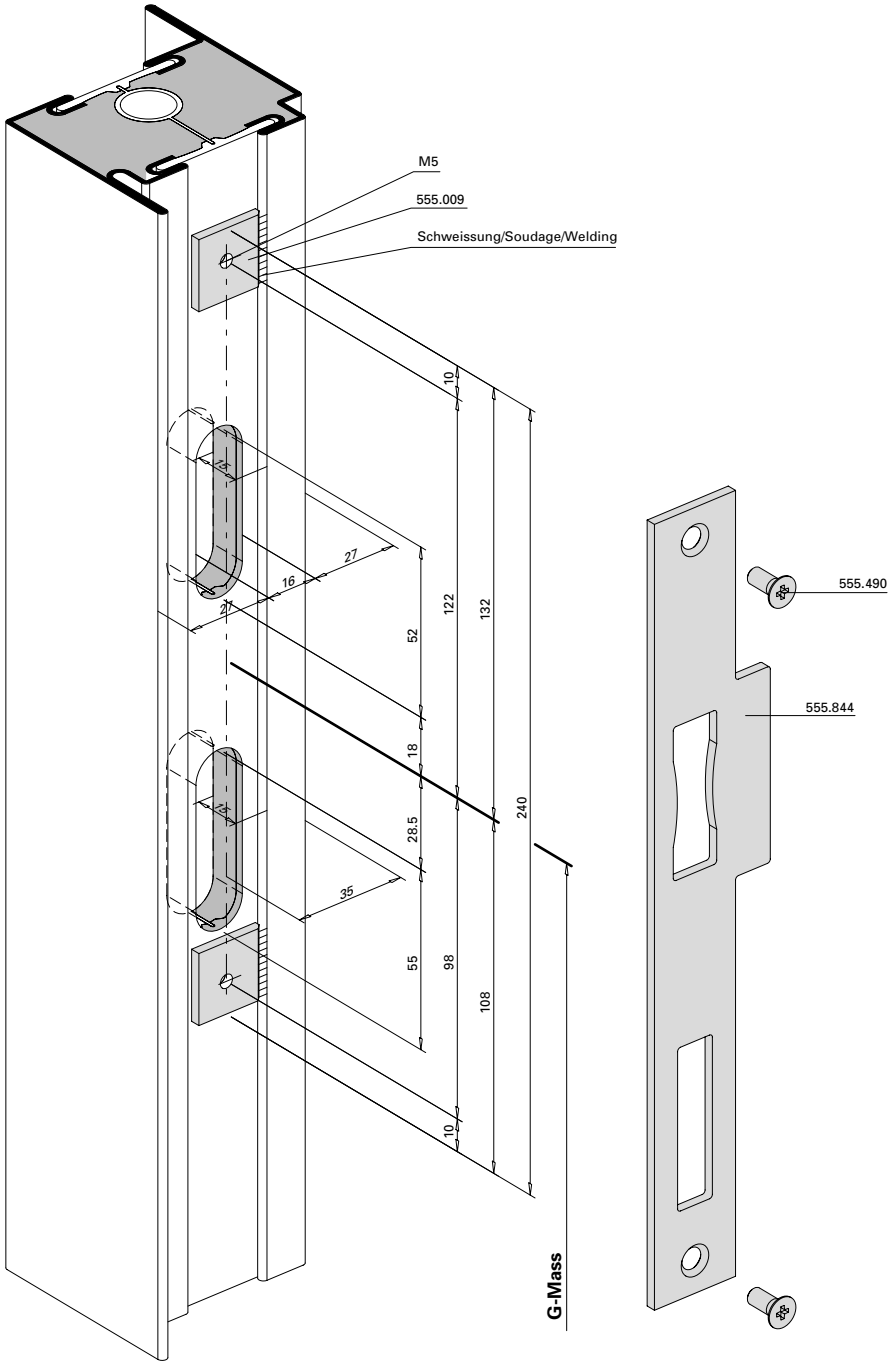

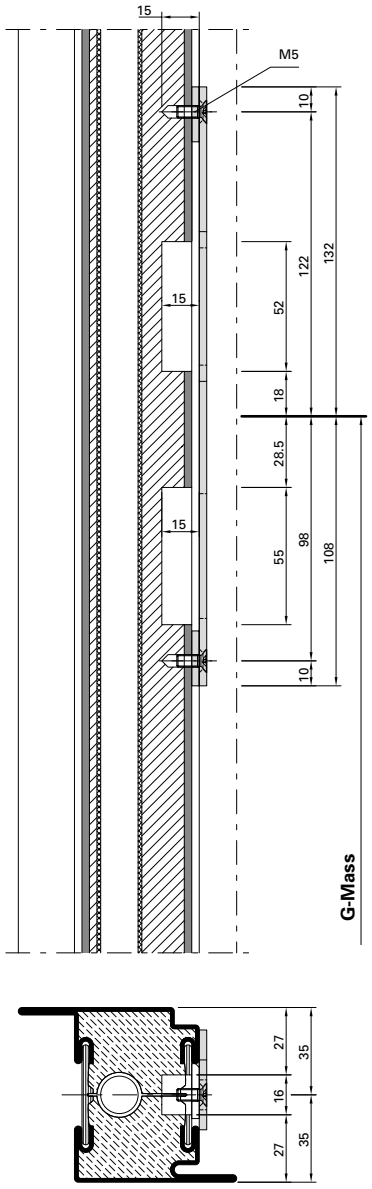

Einbau mit 499.169

Montage avec 499.169

Installation with 499.169

Falztreibriegel 555.380
Standflügel

Bascule à mortaiser 555.380
Vantail semi-fixe

Rebate lever bolt 555.380
Secondary leaf

*** Empfehlung:** Bei Endmontage mittels chemischer Gewindesicherung (z.B. Loctite) sichern.

*** Recommandation:** sécurisation chimique du filet (telle que Loctite) lors du montage final!

*** Recommendation:** Chemical thread lock (e.g. Loctite) for final assembly.

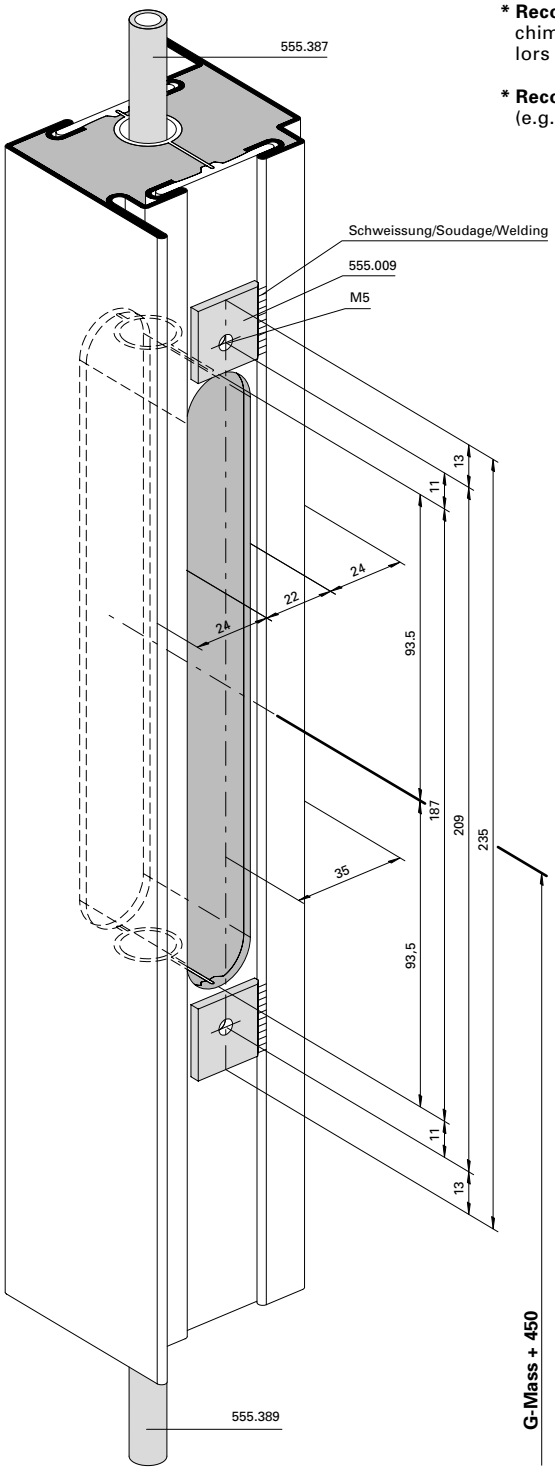

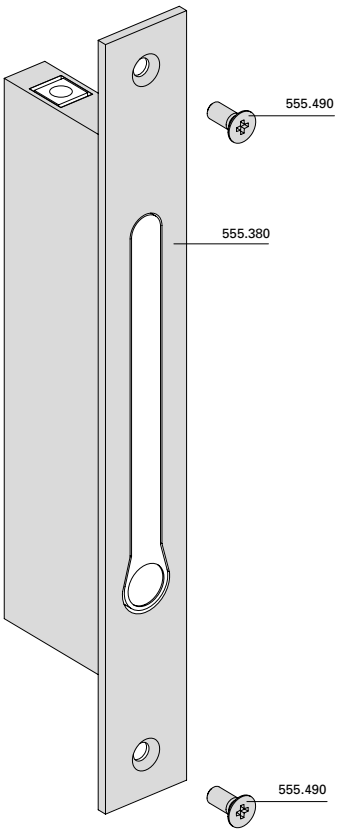

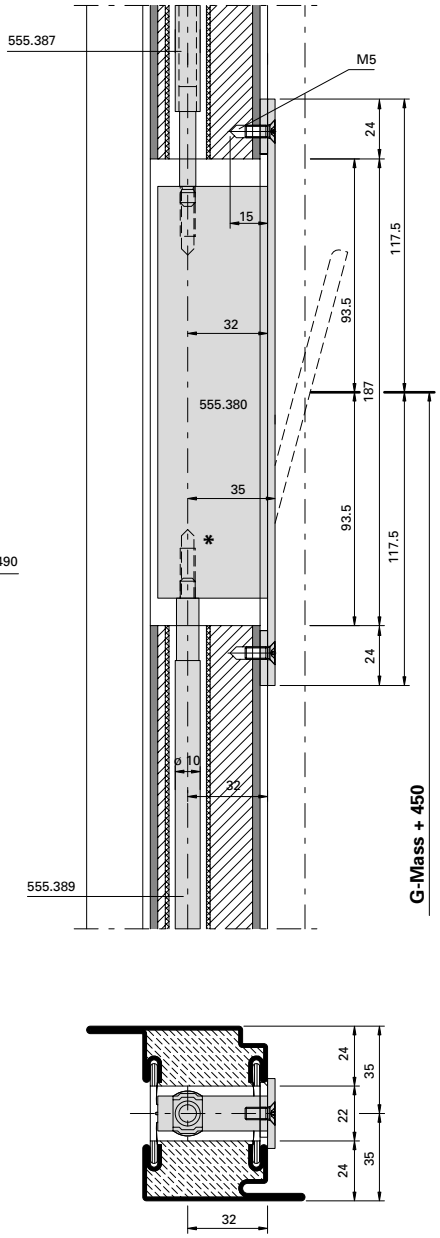

Einbau mit 499.167 / 499.168

Montage avec 499.167 / 499.168

Installation with 499.167 / 499.168

Falztreibriegel 555.380 in Kombination mit Elektro-Türöffner Standflügel

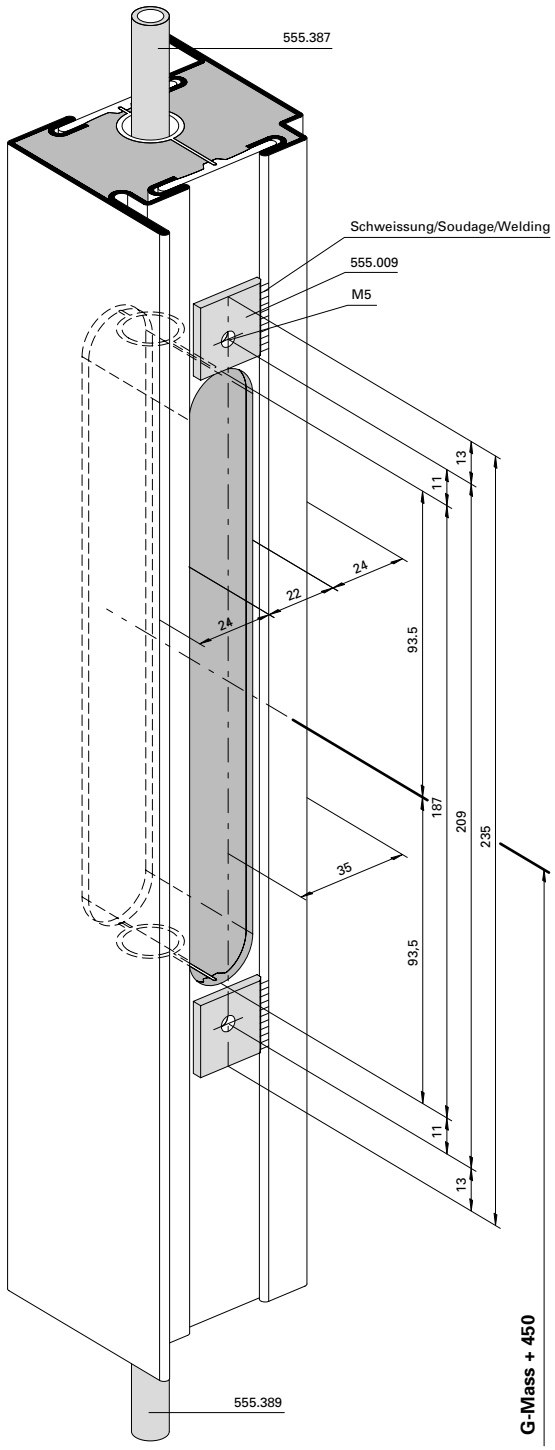

Bascule à mortaiser 555.380 en combinaison avec gâche électrique Vantail semi-fixe

*** Empfehlung:** Bei Endmontage mittels chemischer Gewindesicherung (z.B. Loctite) sichern.

*** Recommandation:** sécurisation chimique du filet (telle que Loctite) lors du montage final!

*** Recommendation:** Chemical thread lock (e.g. Loctite) for final assembly.

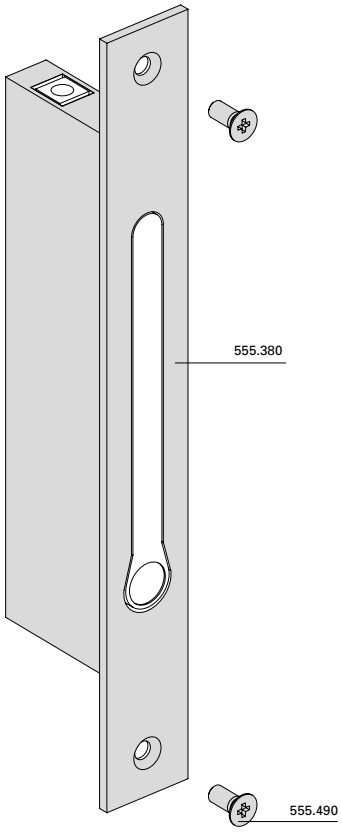

Rebate lever bolt 555.380 in combination with electric strike Secondary leaf

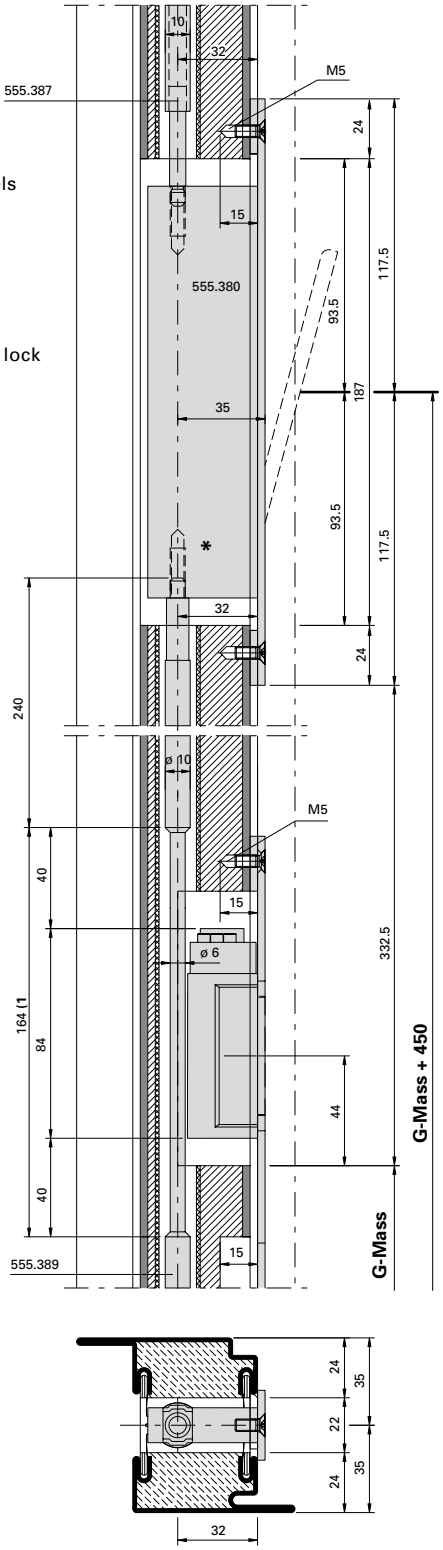

1) Treibriegelstange 555.389 im Bereich Elektro-Türöffner 555.845/846 auf ø 6 mm reduzieren.

1) Réduire la tige de verrouillage 555.389 dans la zone de la gâche électrique 555.845/846 à ø 6 mm

1) Reduce shoot bolt 555.389 to ø 6 mm in the area of the electric strike 555.845/846

Panik-Treibriegel-Schloss (Panik-Gegenkasten) 555.828 Standflügel

Serrure contre-bascule panique 555.828 Vantail semi-fixe

Shoot bolt lock with emergency function 555.828 Secondary leaf

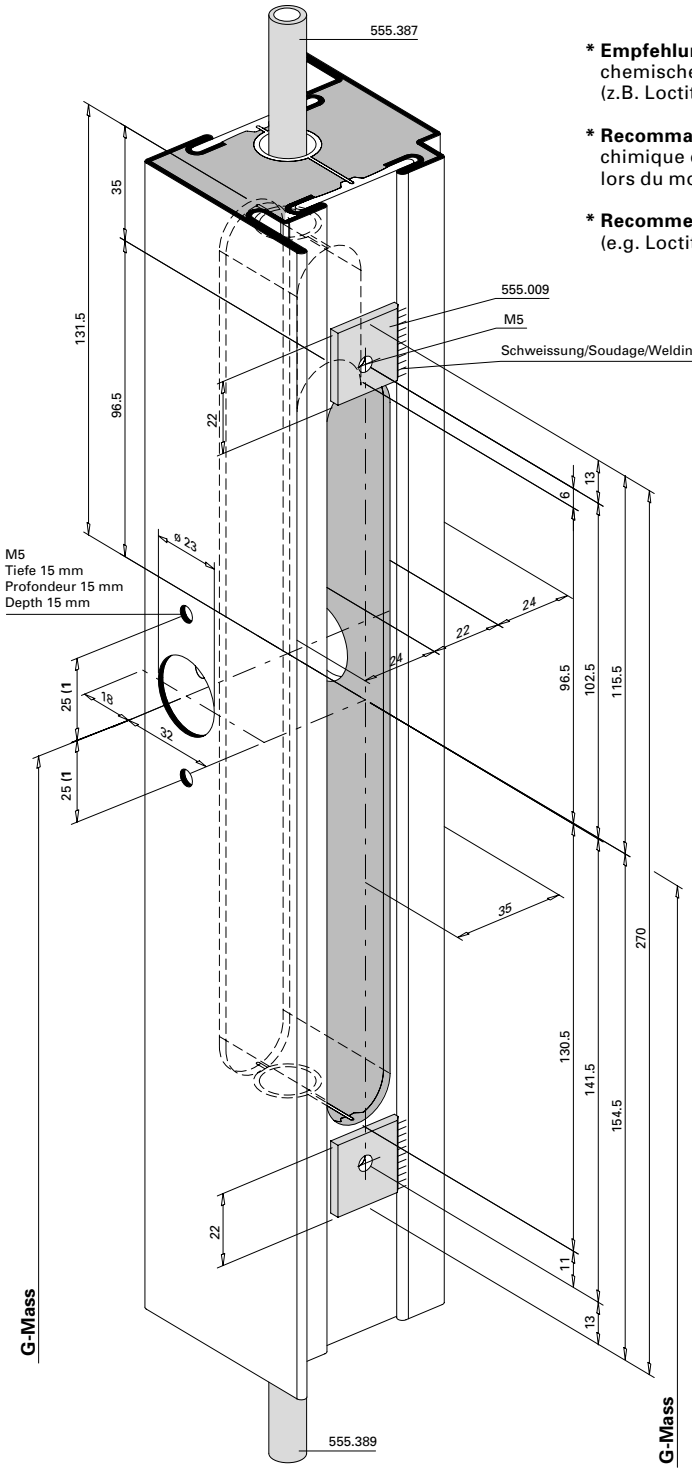

* **Empfehlung:** Bei Endmontage mittels chemischer Gewindesicherung (z.B. Loctite) sichern.

* **Recommandation:** sécurisation chimique du filet (telle que Loctite) lors du montage final!

* **Recommendation:** Chemical thread lock (e.g. Loctite) for final assembly.

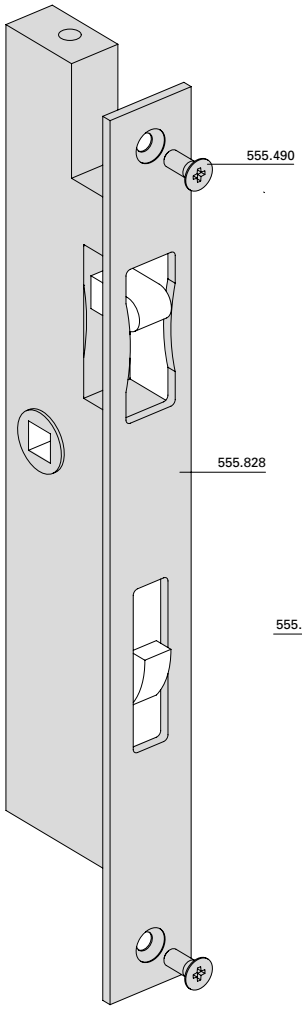

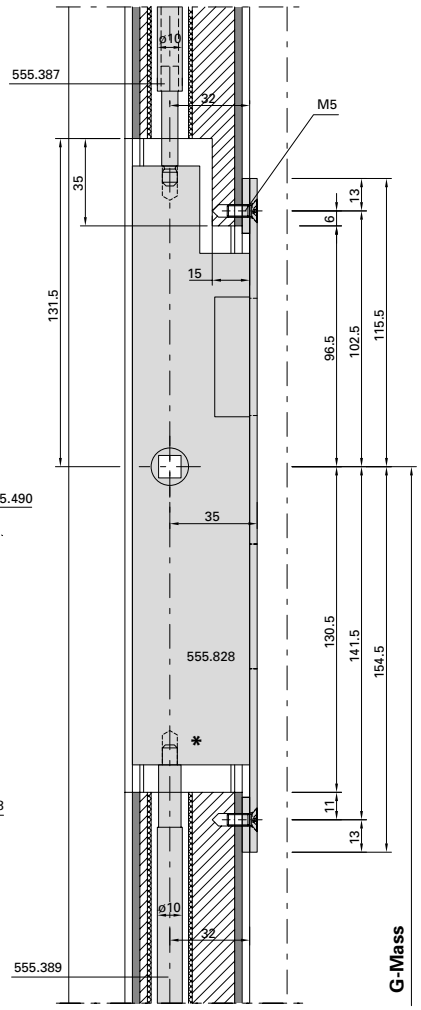

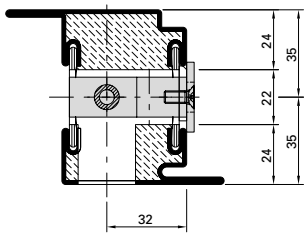

1) Achtung: Bohrabstände überprüfen!
Je nach Rosetten-Fabrikat unterschiedliche Masse.

1) Attention: Vérifier les écarts de perçage!
Dimensions différentes enfonction du type de rosace.

1) Important: Check spacing of drill holes!
Different dimensions, depending on the rosette manufacturer.

Einbau mit 499.167 / 499.168
Montage avec 499.167 / 499.168
Installation with 499.167 / 499.168

Panik-Treibriegel-Schloss 555.850/851 mit Elektro-Türöffner Standflügel

Serrure contre-bascule panique 555.850/851 avec gâche électrique Vantail semi-fixe

Shoot bolt lock with emergency function 555.850/851 with electric strike Secondary leaf

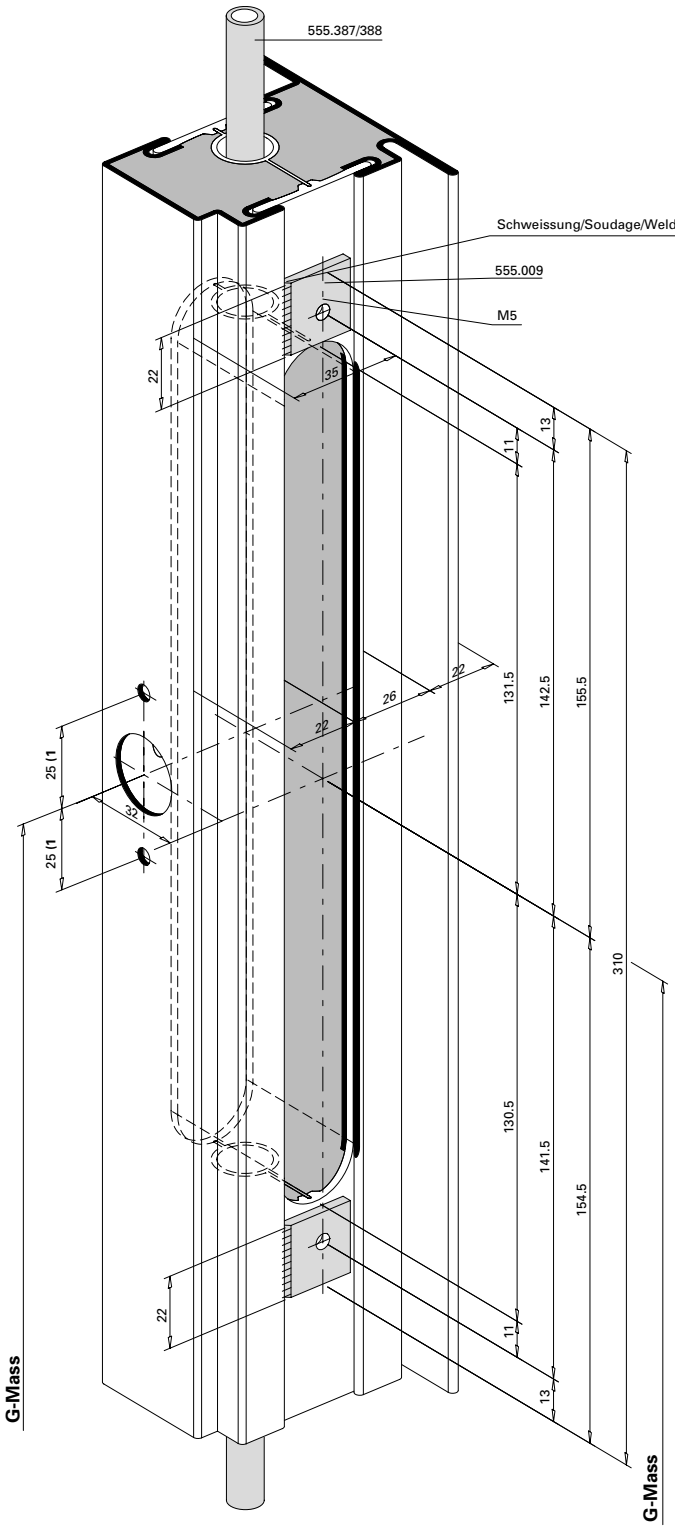

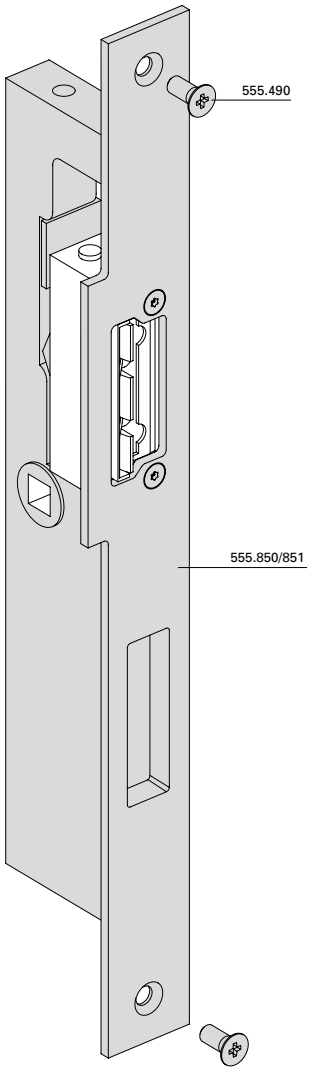

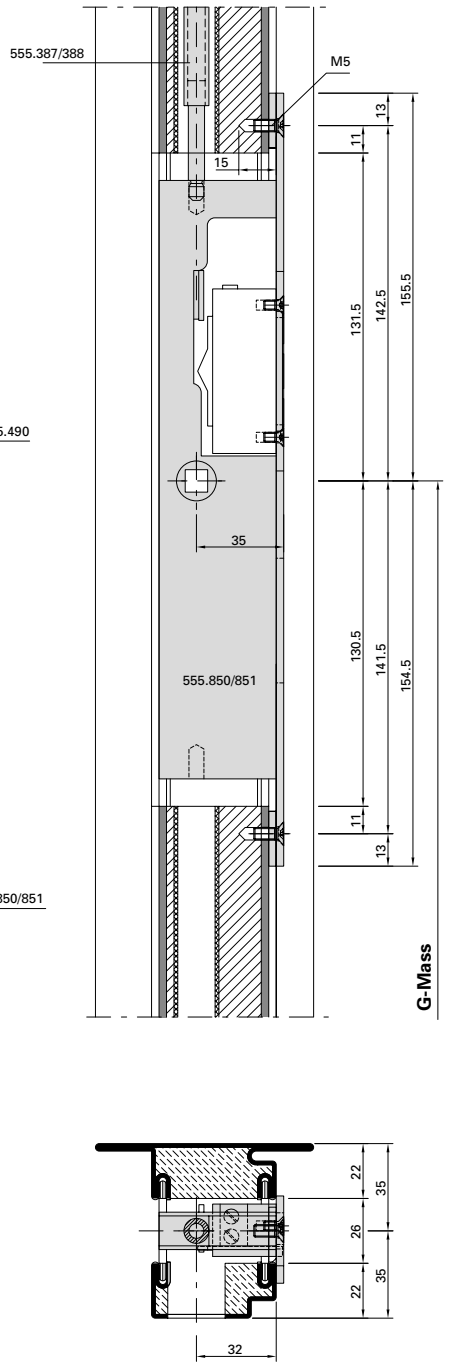

1) Achtung: Bohrabstände überprüfen! Je nach Rosetten-Fabrikat unterschiedliche Masse.

1) Attention: Vérifier les écarts de perçage! Dimensions différentes enfonction du type de rosace.

1) Important: Check spacing of drill holes! Different dimensions, depending on the rosette manufacturer.

Schaltschloss 555.546
Standflügelverriegelung oben

Serrure de retient 555.546
Verrouillage pour vantail semi-fixe en haut

Switch latch 555.546
Top additional set for secondary leaf

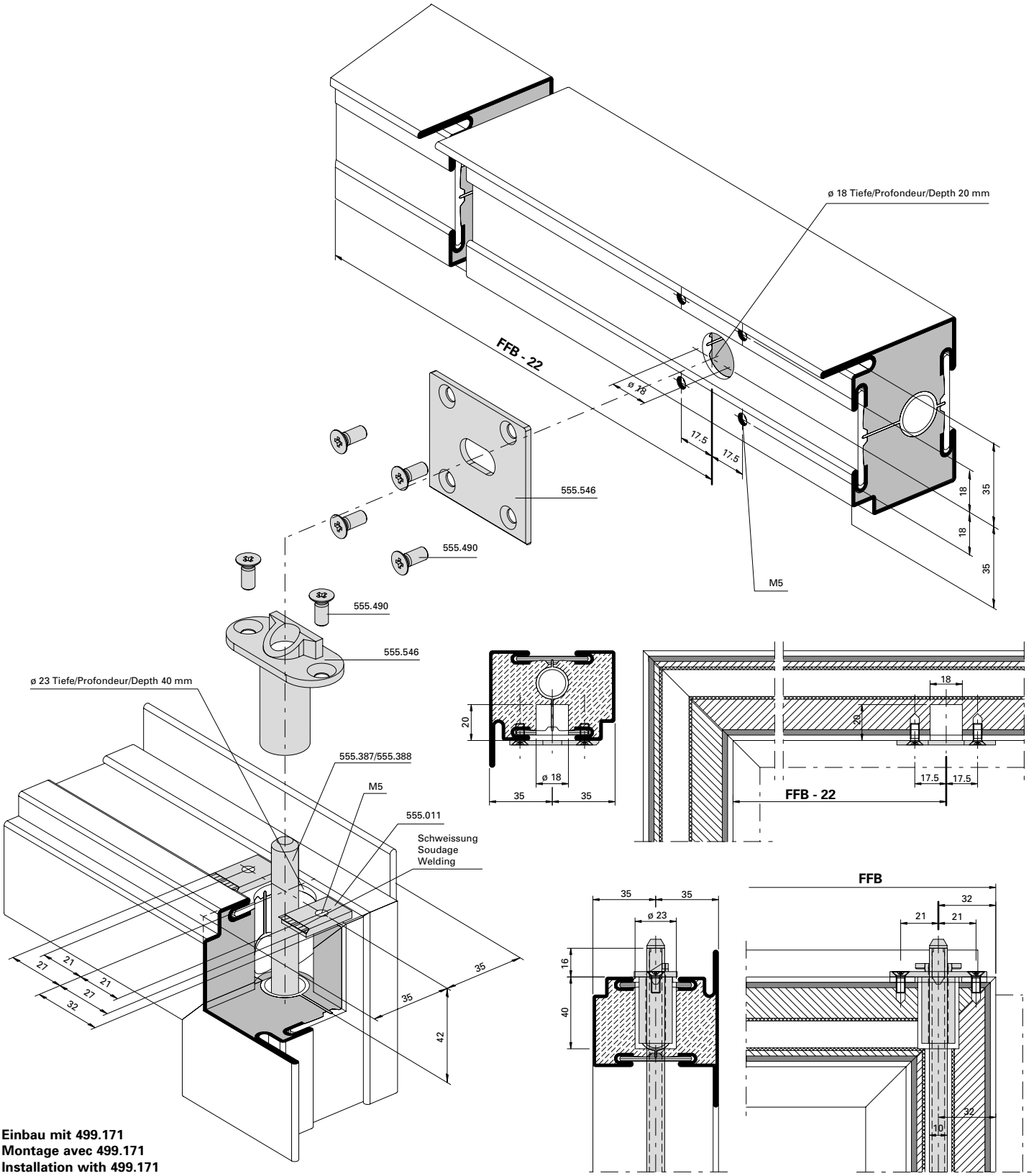

Einbau mit 499.171
Montage avec 499.171
Installation with 499.171

Schnappriegel gefedert 555.527 in Kombination mit Elektro-Türöffner Standflügel

Pêne à ressort 555.527 en combinaison avec gâche électrique Vantail semi-fixe

Spring-loaded safety catch 555.527 in combination with electric strike Secondary leaf

Achtung:
Standflügel darf nicht nach unten verriegelt werden.

Attention:
Le vantail semi-fixe ne doit pas être verrouillé en bas.

Important:
Secondary leaf must not be bolted in a downward direction

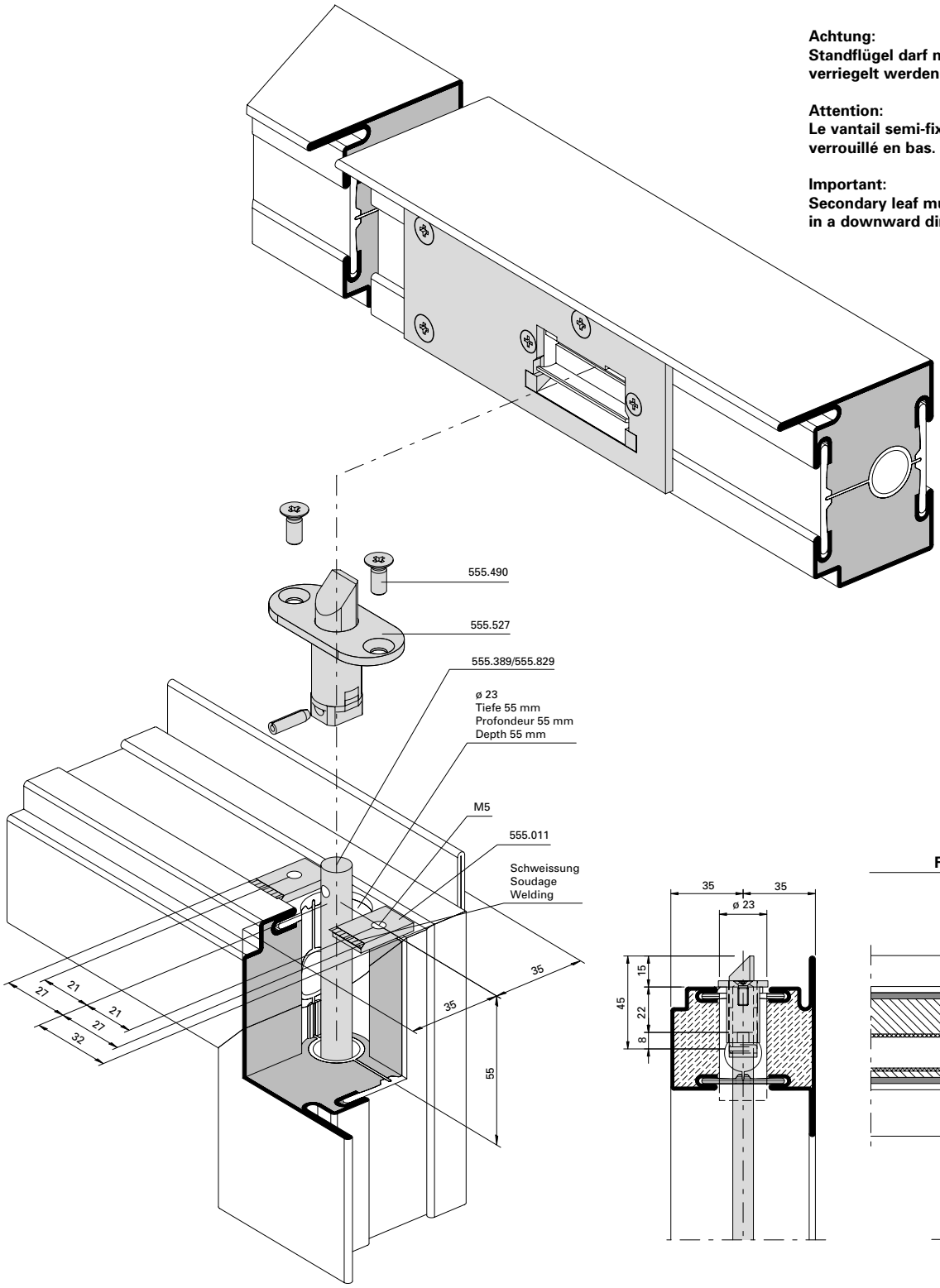

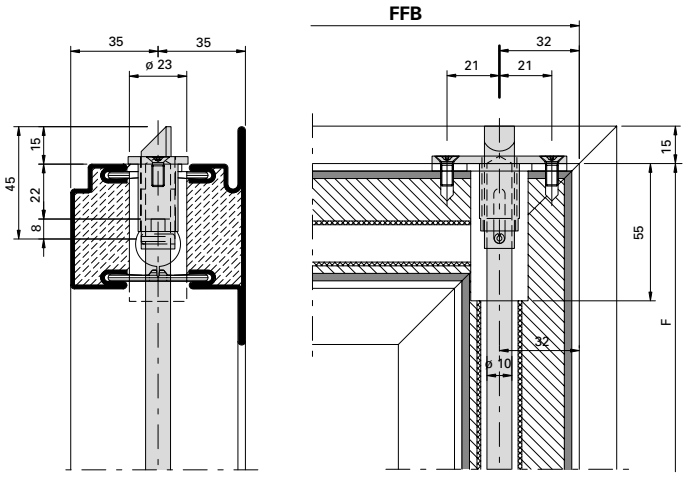

Einbau mit 499.171

Montage avec 499.171

Installation with 499.171

Standflügelverriegelung unten mit Bodenbuchse 550.458 und Bodenschliessmulde 555.136

Verrouillage pour vantail semi-fixe en bas avec douille de verrouillage 550.348 et douille à sceller 550.136

Bottom additional set for secondary leaf with floor socket 550.458 and floor socket 550.136

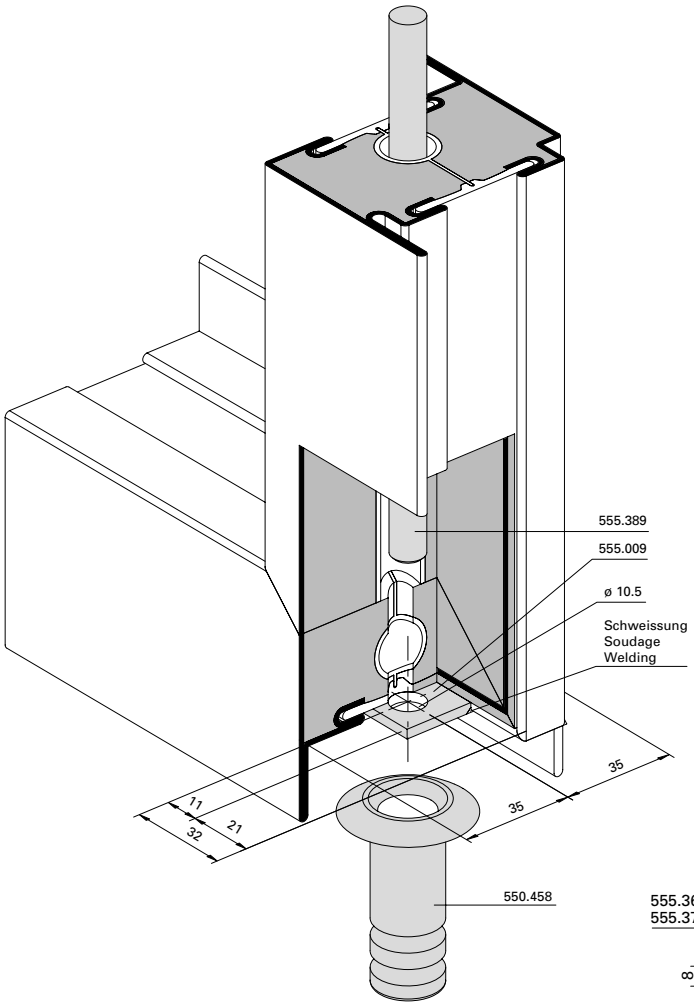

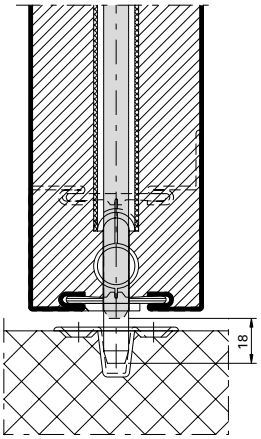

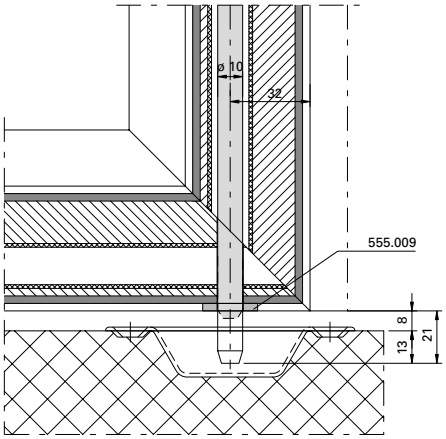

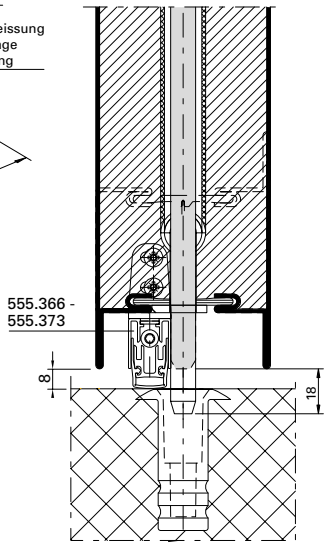

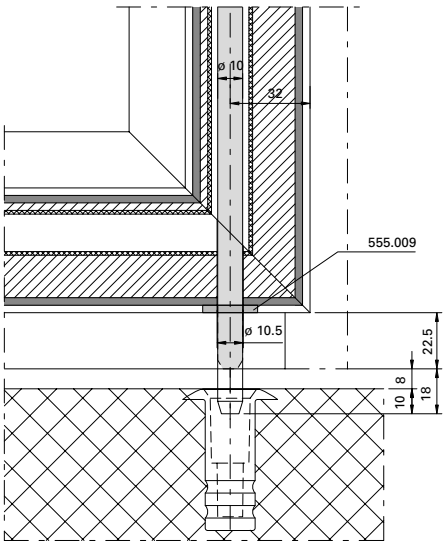

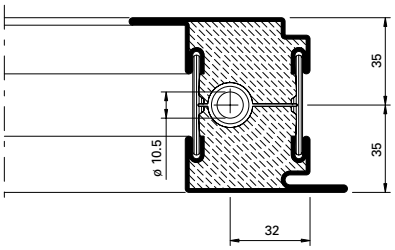

Elektro-Türöffner
555.845/555.846
Rahmen/Standflügel

Gâche électrique
555.845/555.846
Cadre/Vantail semi-fixe

Electric strike
555.845/555.846
Frame/Secondary leaf

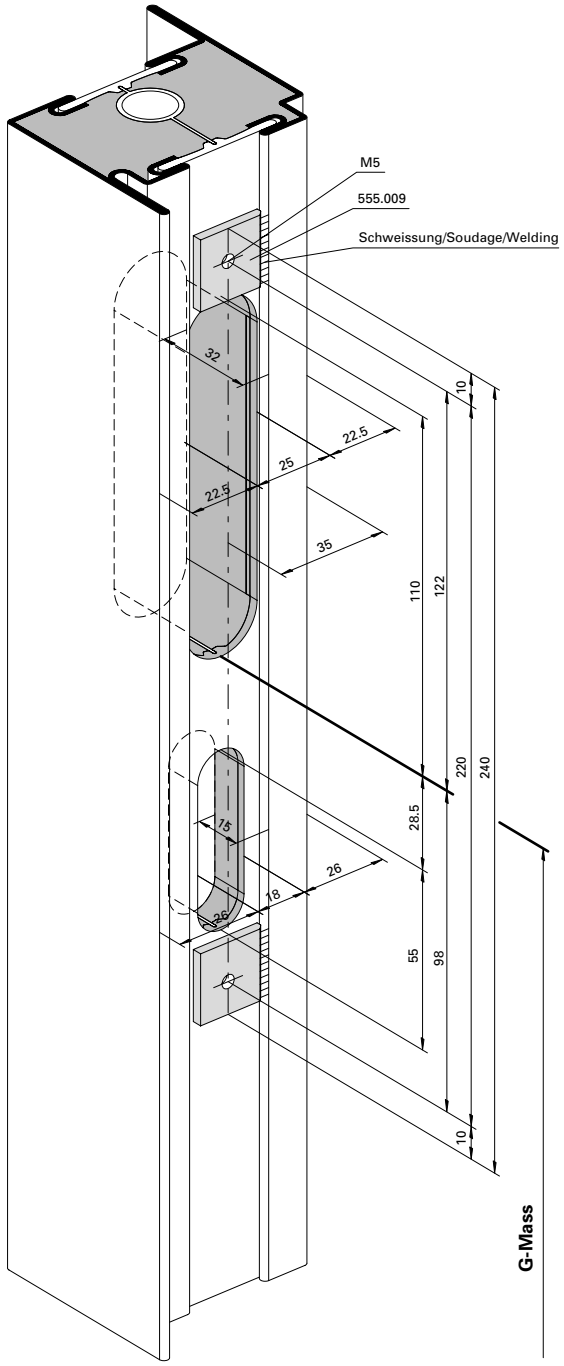

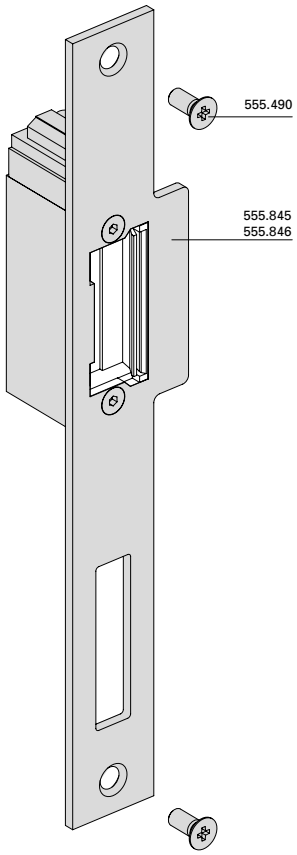

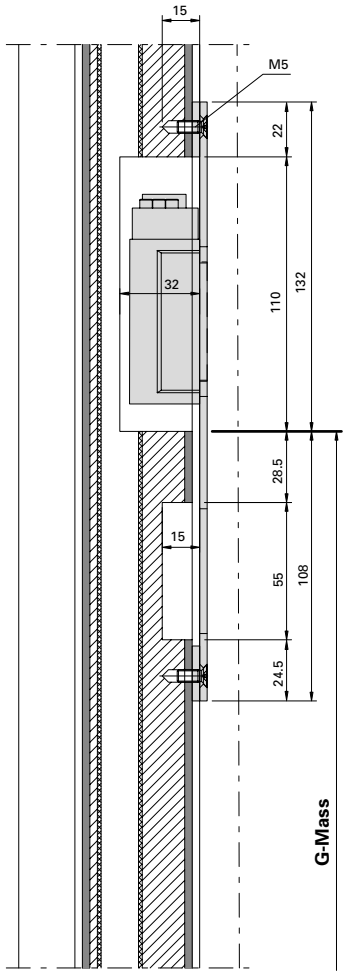

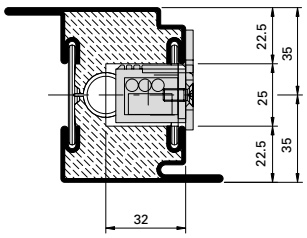

Einbau mit 499.169

Montage avec 499.169

Installation with 499.169

Elektro-Türöffner 555.565
Einflügelige Türe

Gâche électrique 555.565
Porte à un vantail

Electric strike 555.565
Single leaf door

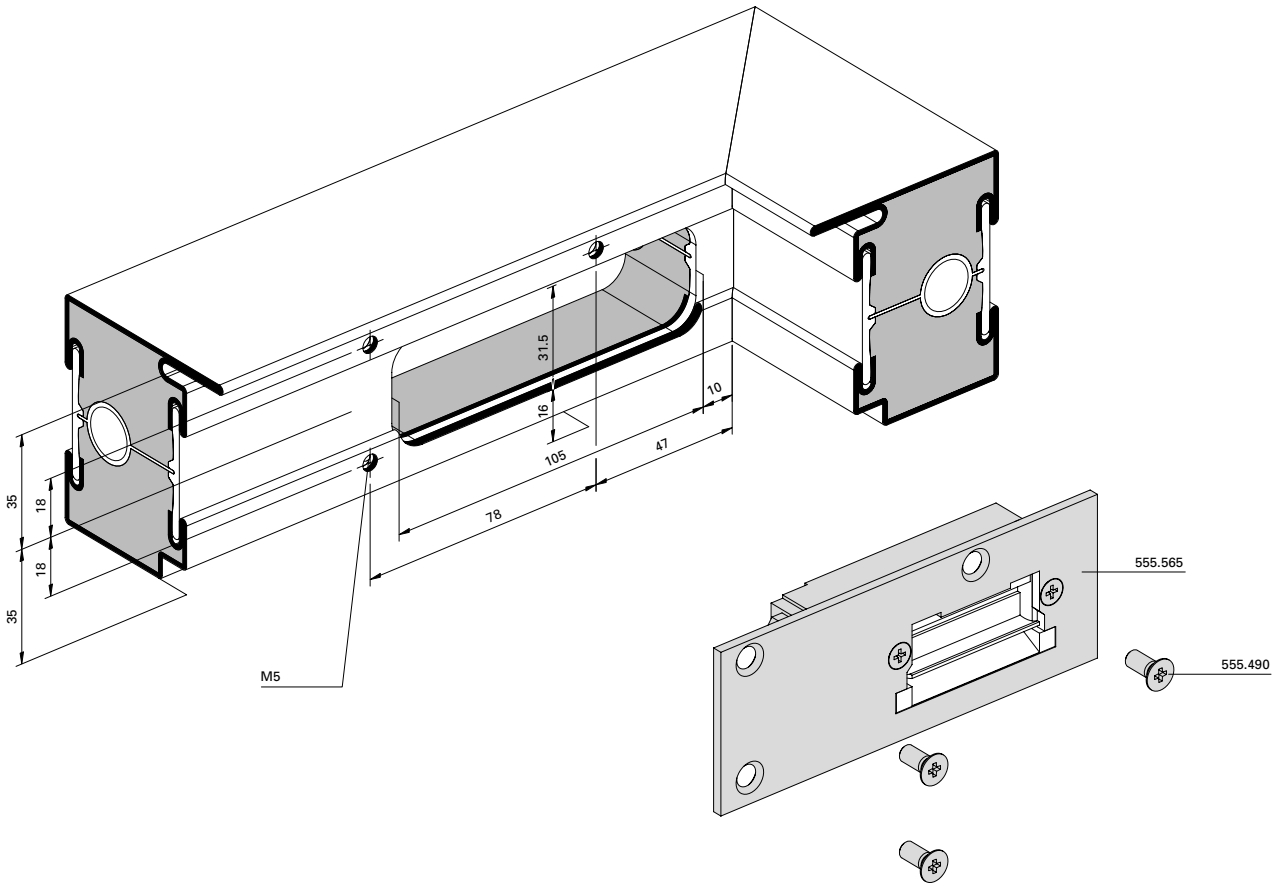

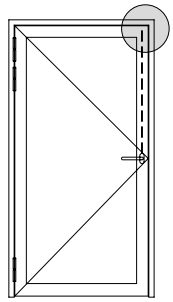

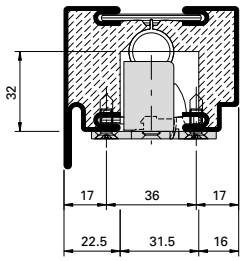

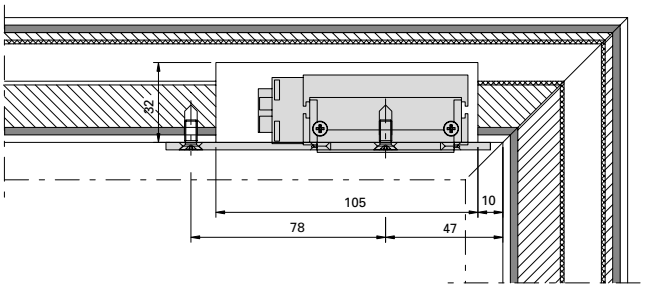

Elektro-Türöffner 555.565 für Schloss mit Zusatzverriegelung und Standflügelverriegelung Zweiflügelige Türe

Gâche électrique 555.565 pour serrure avec verrouillage supplémentaire et verrouillage pour vantail semi-fixe Porte à deux vantaux

Electric strike 555.565 for lock with additional locking point and additional set for secondary leaf Double leaf door

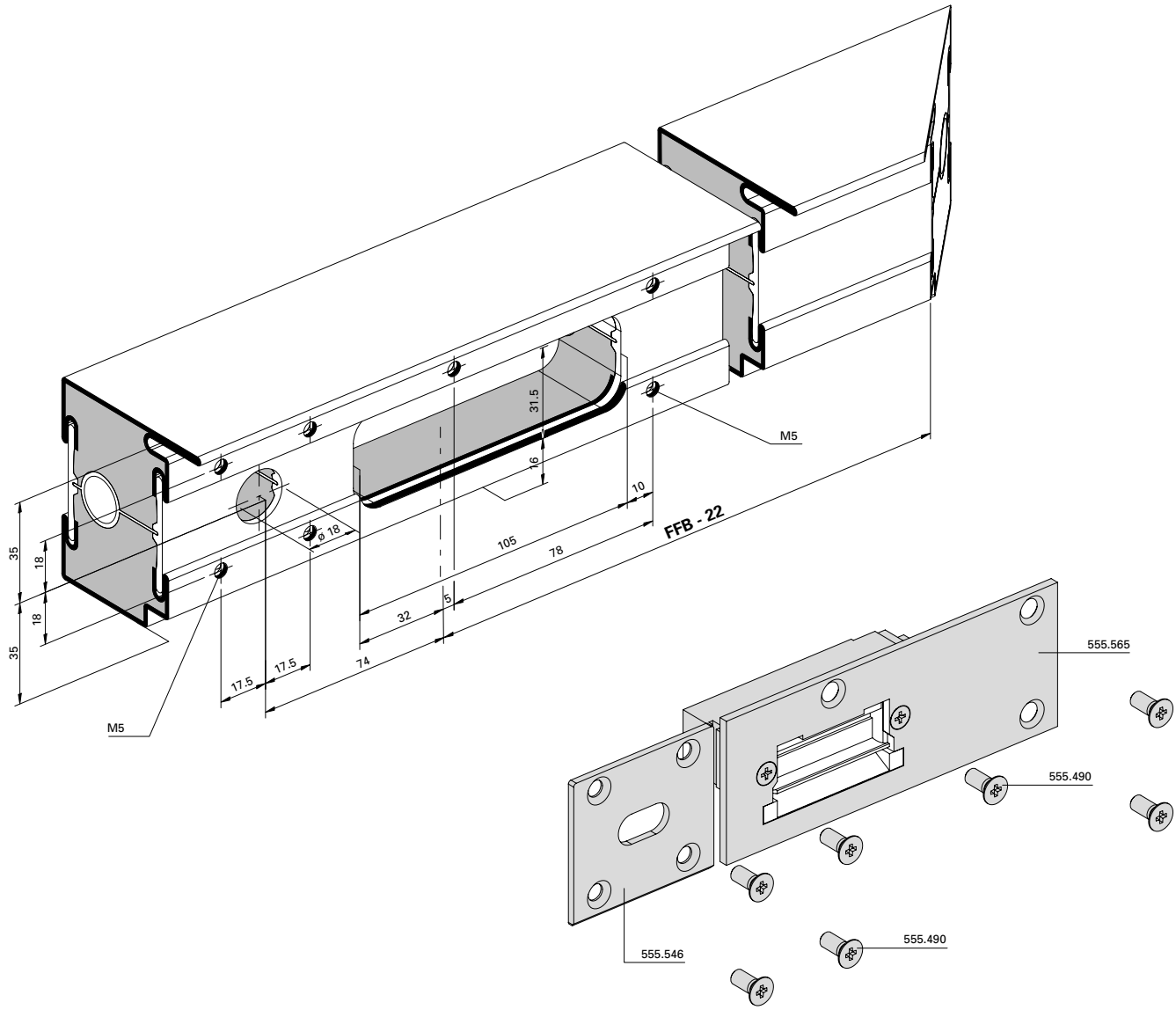

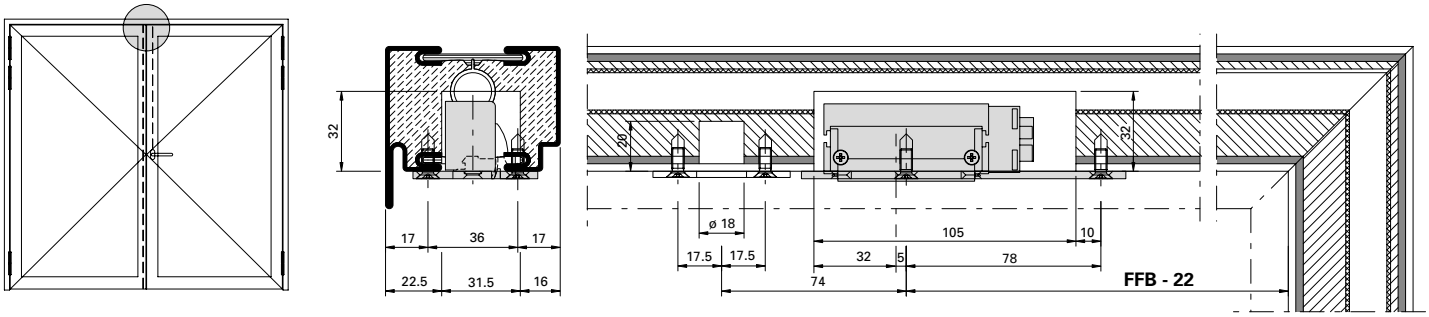

Elektro-Türöffner 555.565 für Standflügelverriegelung Zweiflügelige Türe

Gâche électrique 555.565 pour verrouillage pour vantail semi-fixe Porte à deux vantaux

Electric strike 555.565 for additional set for secondary leaf Double leaf door

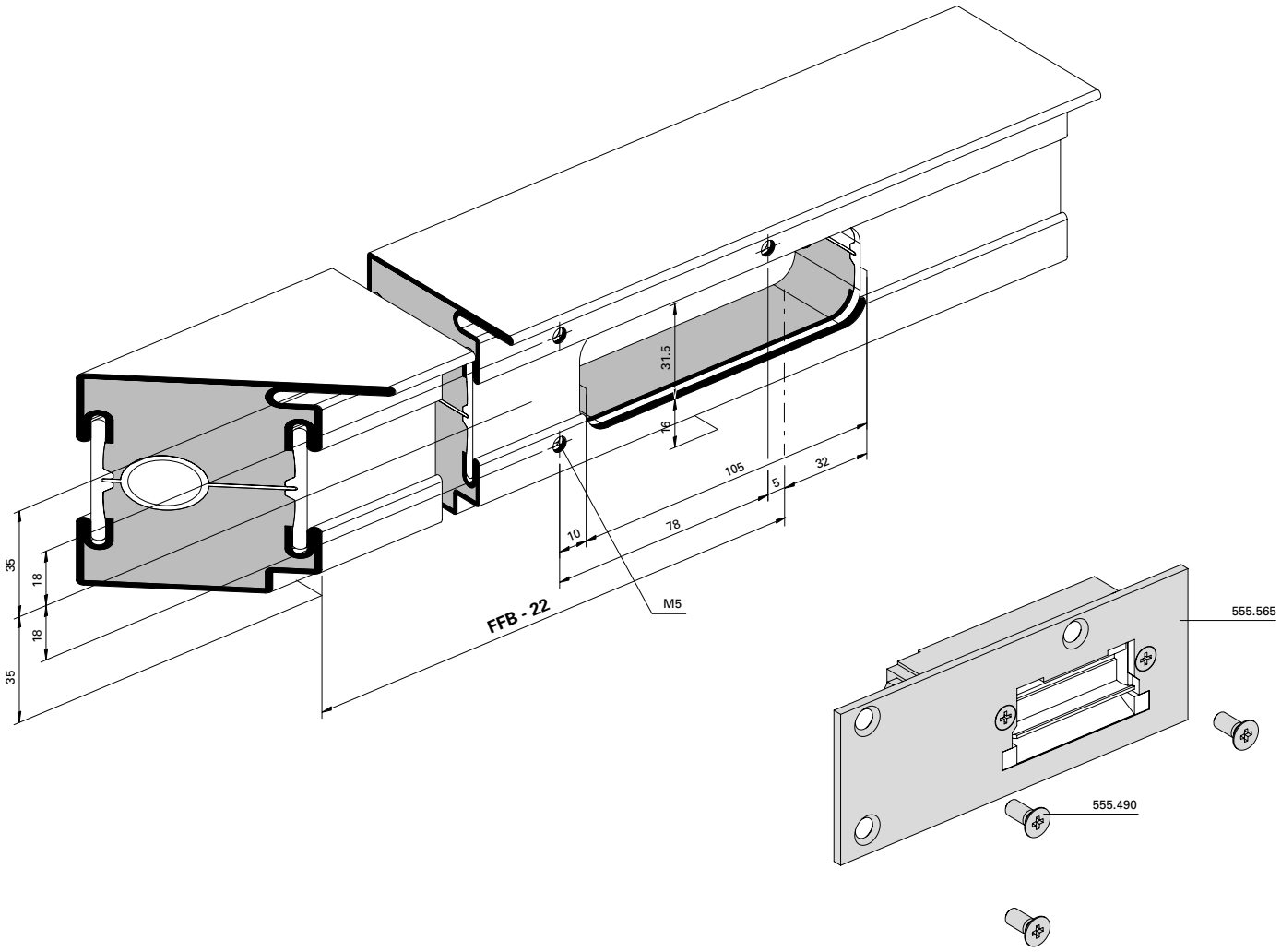

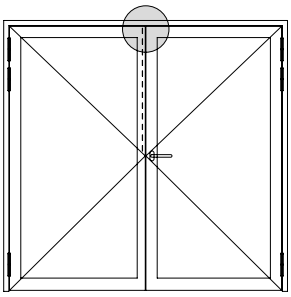

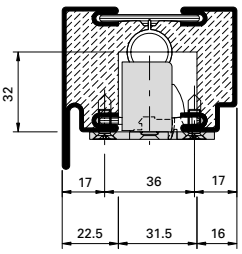

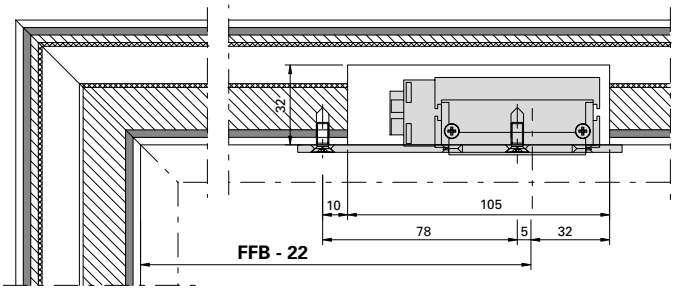

Achtung:
Standflügel darf nicht nach unten verriegelt werden.

Attention:
Le vantail semi-fixe ne doit pas être verrouillé en bas.

Important:
Secondary leaf must not be bolted in a downward direction.

Fluchttüröffner mit Fallenschloss 555.544 Einbau vertikal

Serrure porte de fuite avec serrure 555.544 Montage vertical

Escape-door release with lock 555.544 Installation vertical

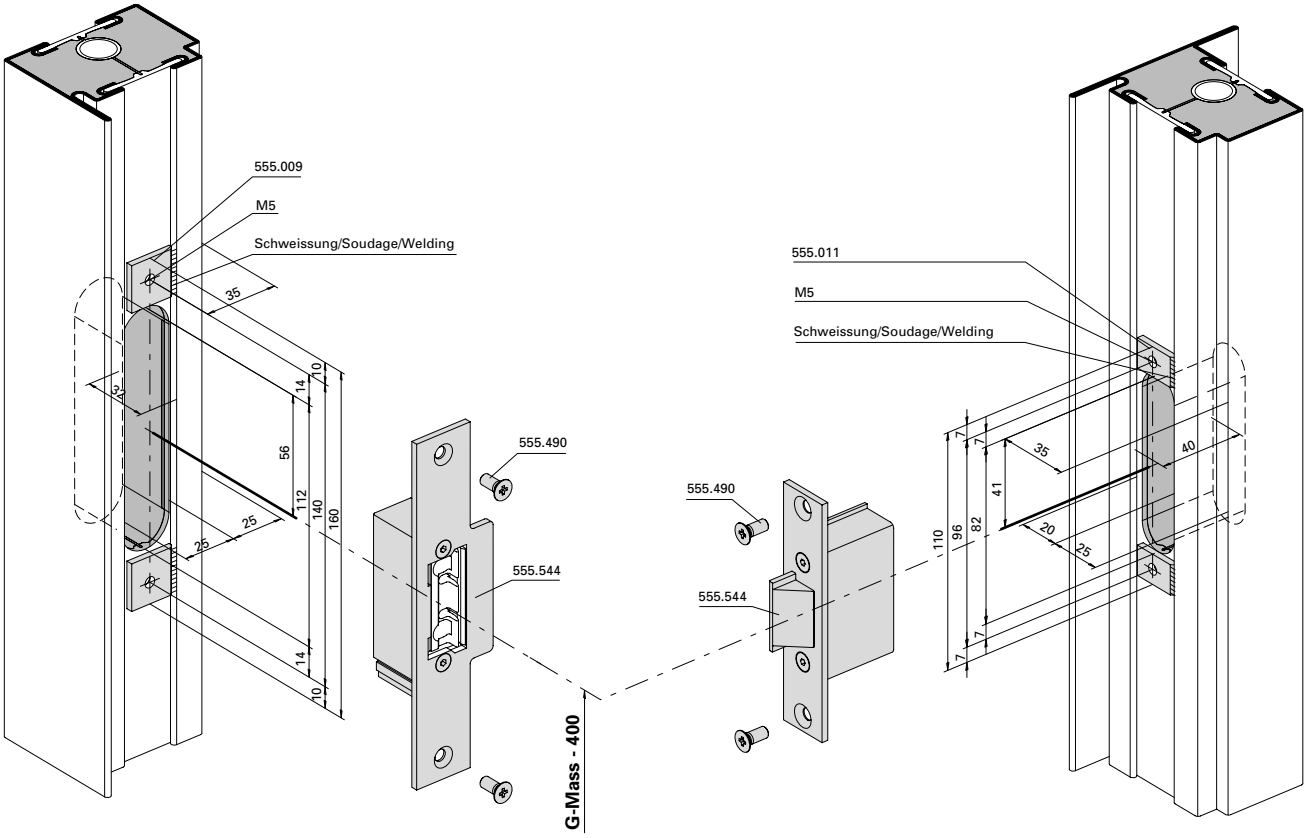

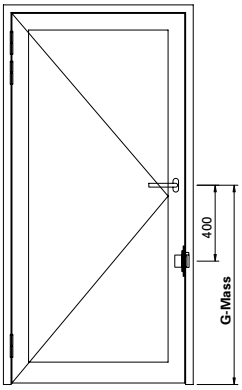

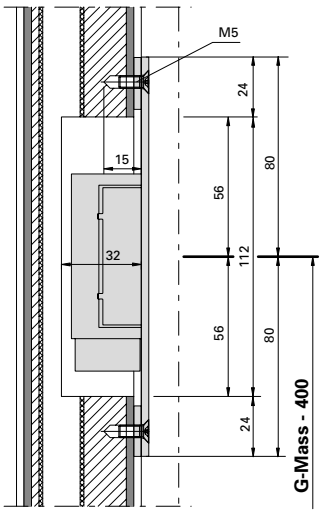

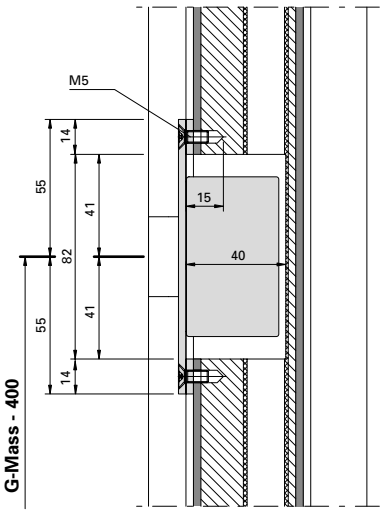

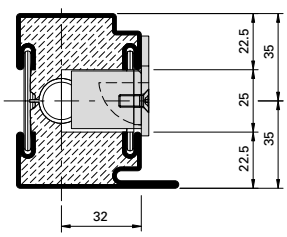

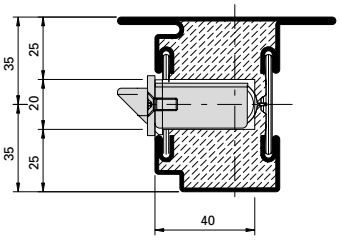

Fluchttüröffner mit Fallenschloss 555.544 Einbau oben

Serrure porte de fuite avec serrure 555.544 Montage supérieur

Escape-door release with lock 555.544 Installation at top

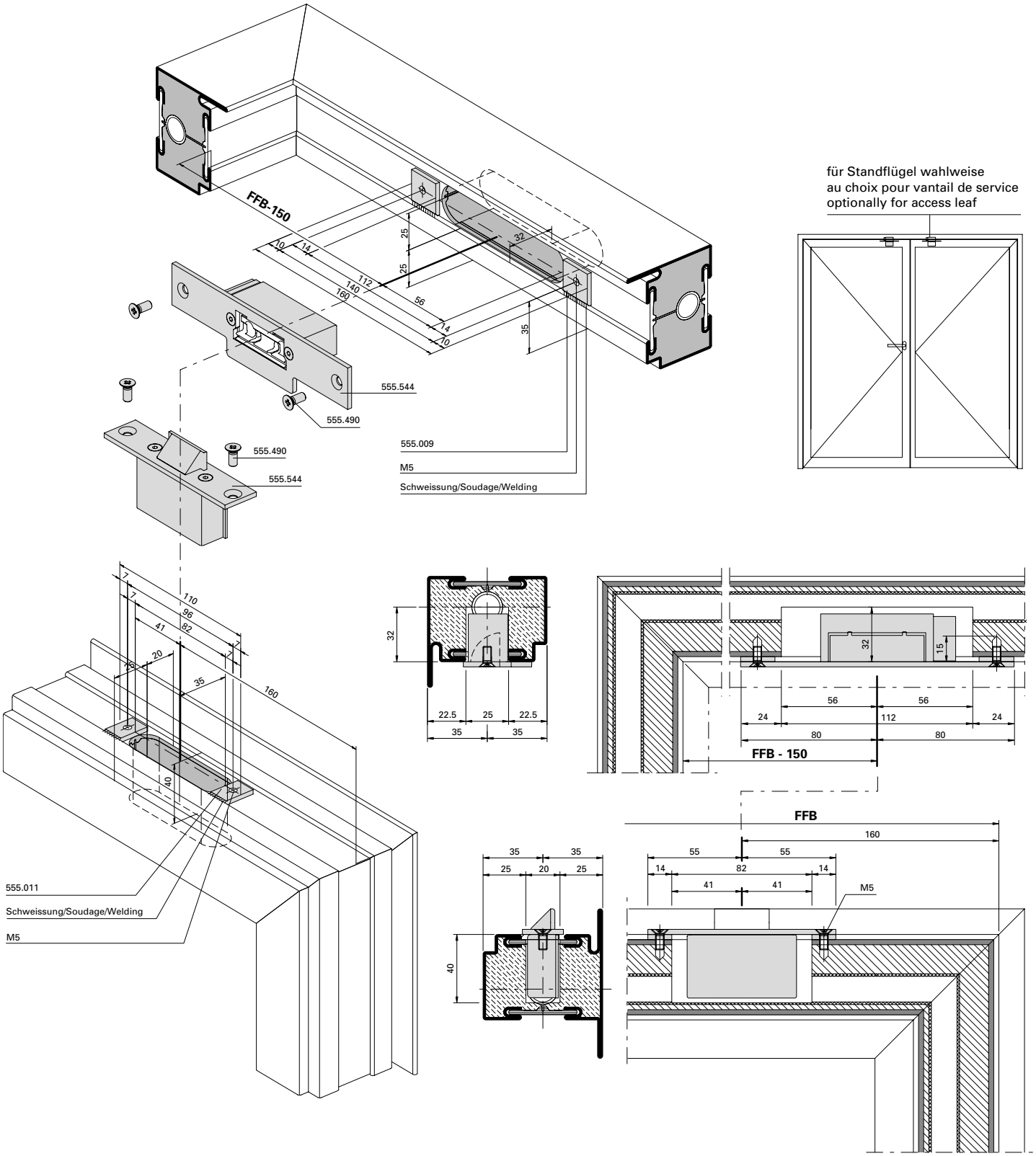

Einbau-Varianten
Stulpadapter 555.010

Montage alternatif
Adaptateur de têtière 555.010

Alternativ installation
Face plate adapter 555.010

Fallenriegel-Schloss
Serrure à mortaiser
Latch and bolt lock

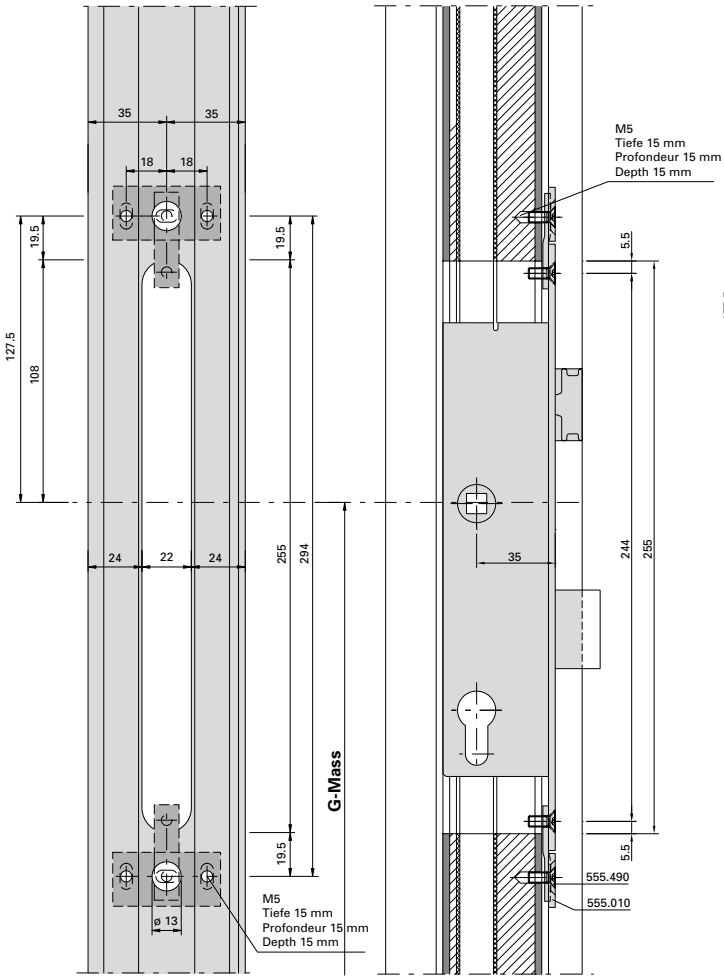

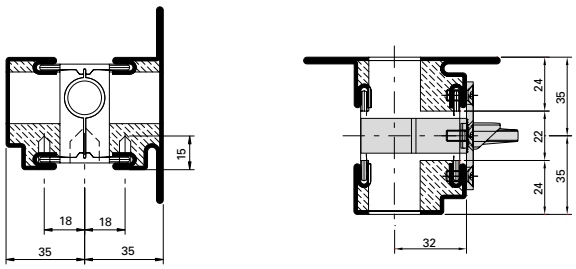

Fallenriegel-Schloss mit oberer Verriegelung
Serrure à mortaiser avec verrouillage supérieur
Latch and bolt lock with top locking point

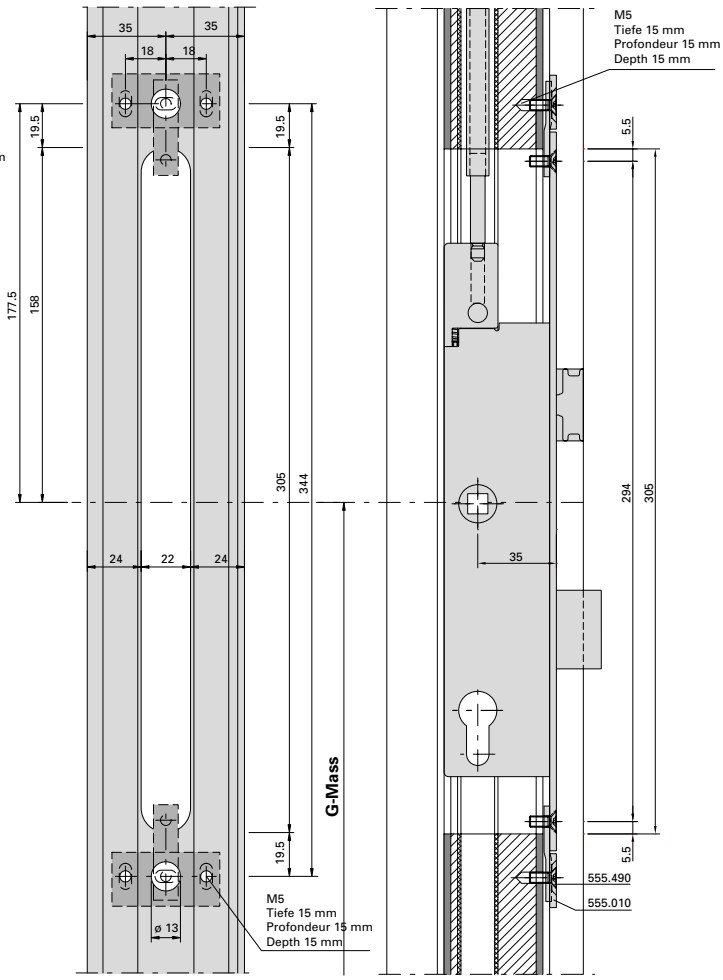

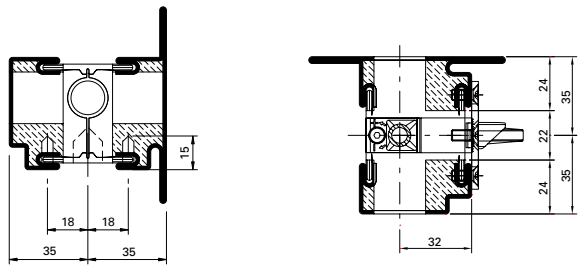

Einbau-Varianten
Stulpadapter 555.010

Montage alternatif
Adaptateur de têtière 555.010

Alternativ installation
Face plate adapter 555.010

Schliessblech
Gâche de fermeture
Strike plate

Falztreibriegel
Bascule à mortaiser
Rebate lever bolt

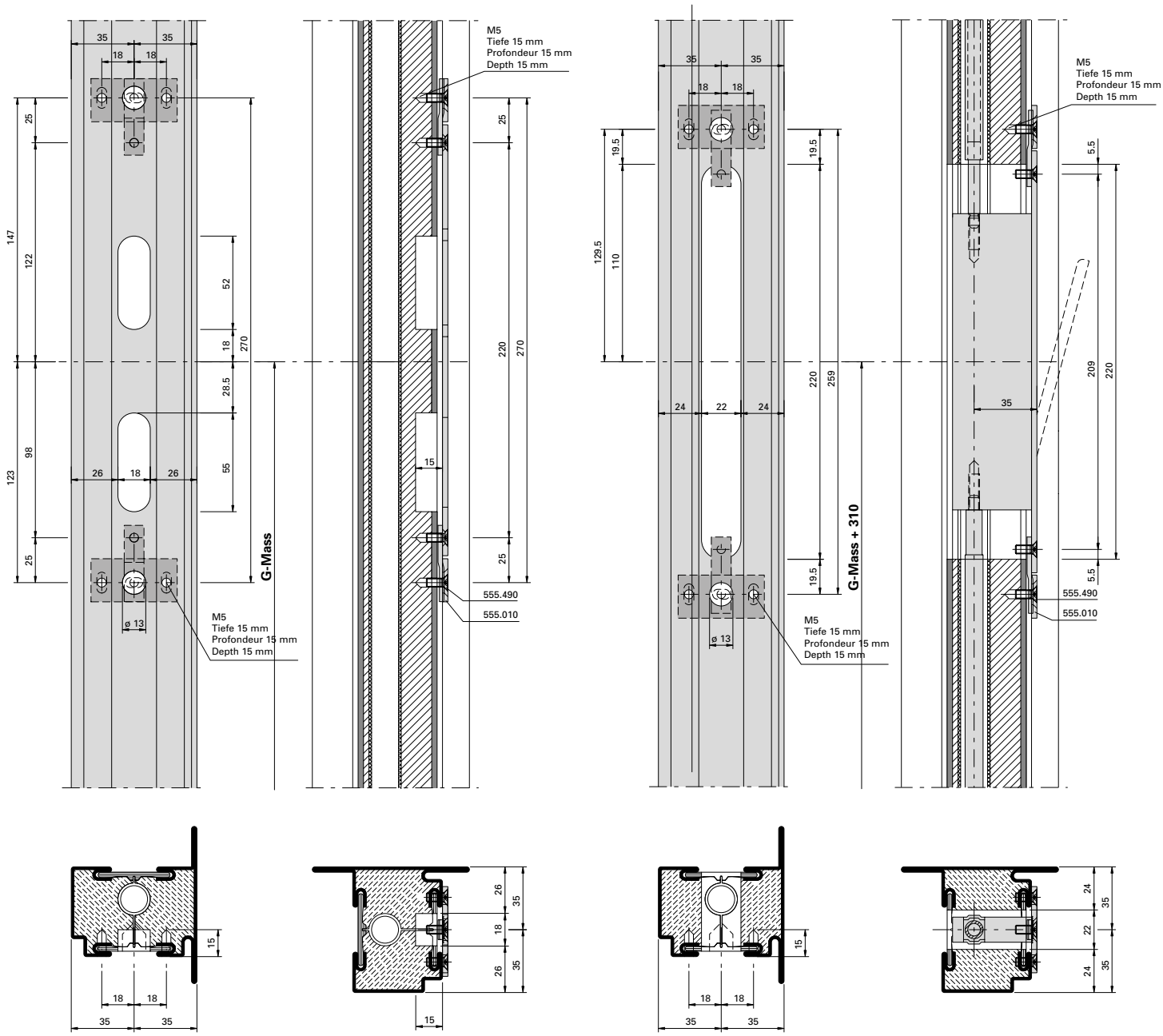

Einbau-Varianten
Stulpadapter 555.010

Montage alternatif
Adaptateur de têtière 555.010

Alternativ installation
Face plate adapter 555.010

Panik-Treibriegel-Schloss
Serrure contre-bascule panique
Shoot bolt lock with emergency function

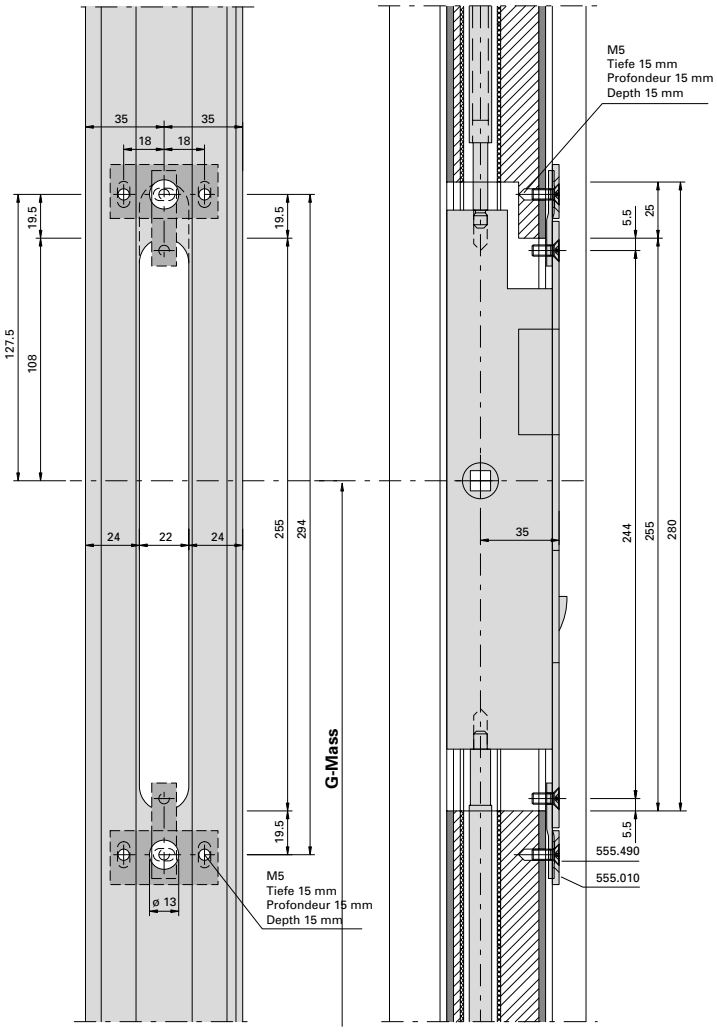

Elektro-Türöffner
Gâche électrique
Electric strike

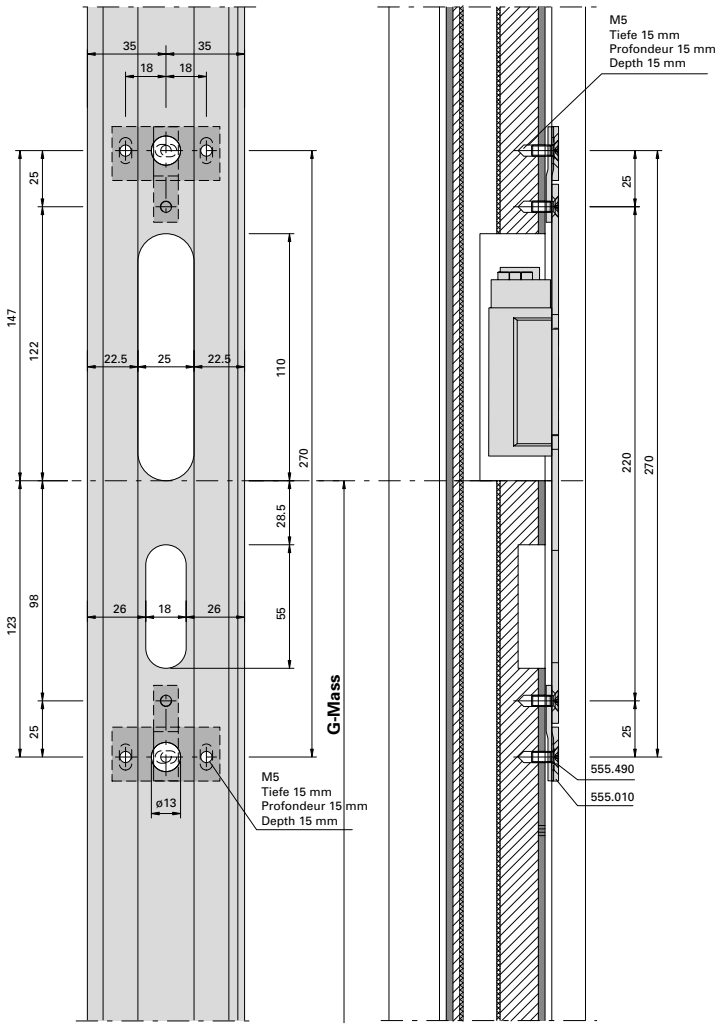

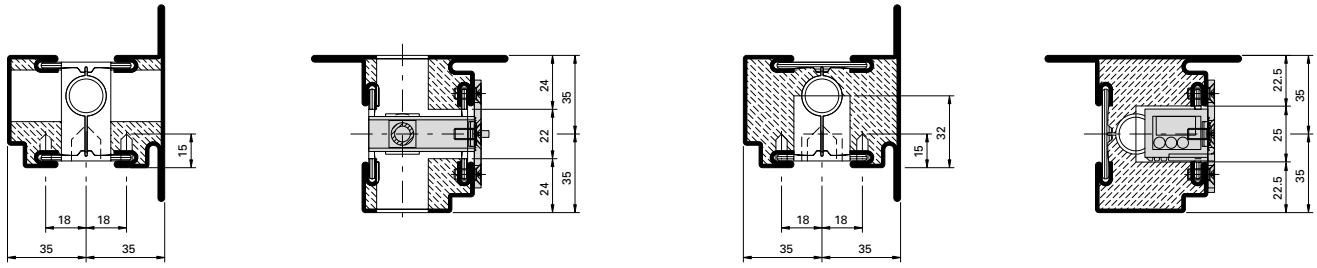

Einbau-Varianten
Stulpadapter 555.010

Montage alternatif
Adaptateur de têtière 555.010

Alternativ installation
Face plate adapter 555.010

Fluchttür-Öffner mit Fallenschloss
Serrure porte de fuite avec serrure
Escape-door release with lock

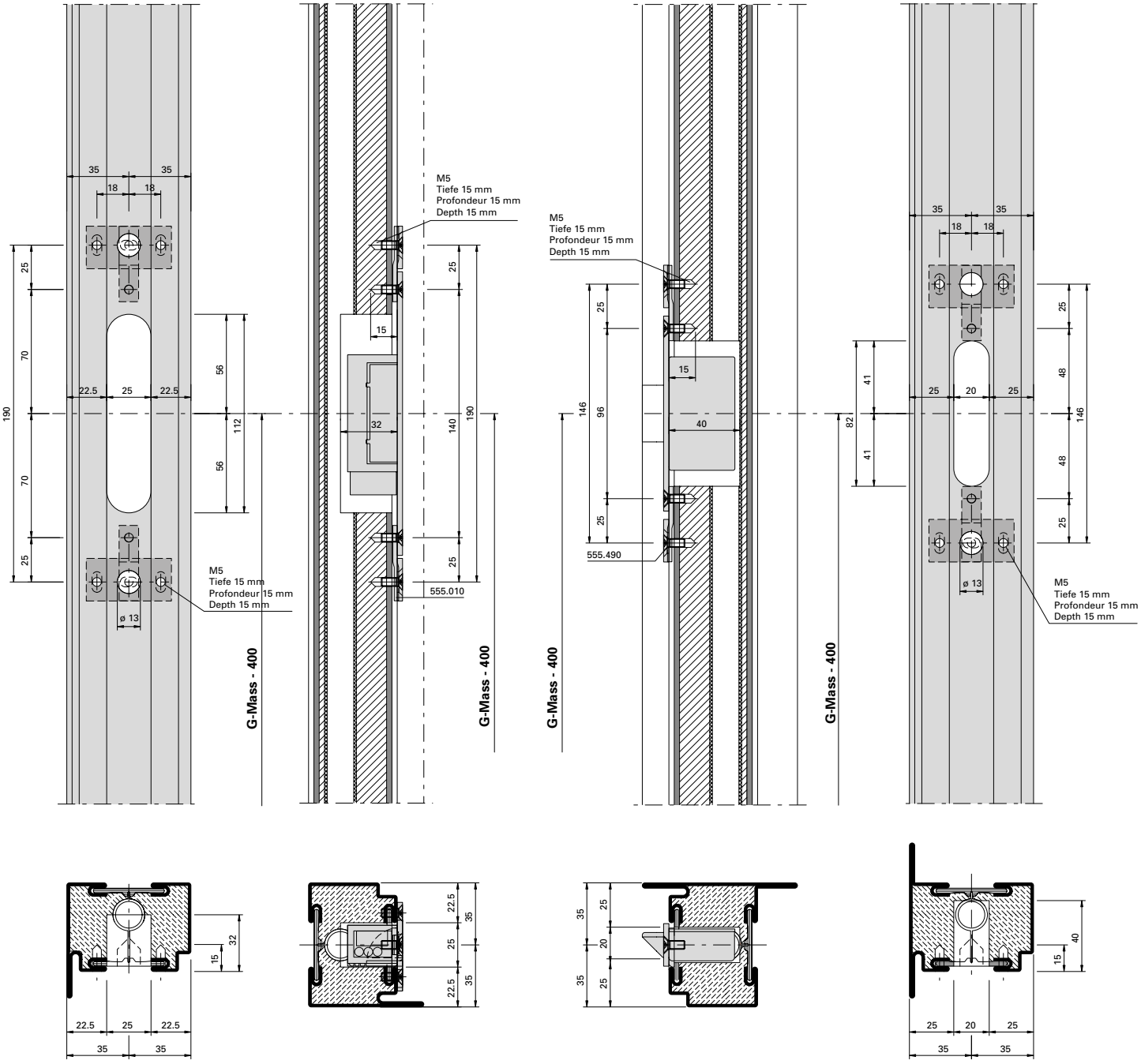

Kabelübergang 555.446 **Passage de câble 555.446** **Cable link connector 555.446**

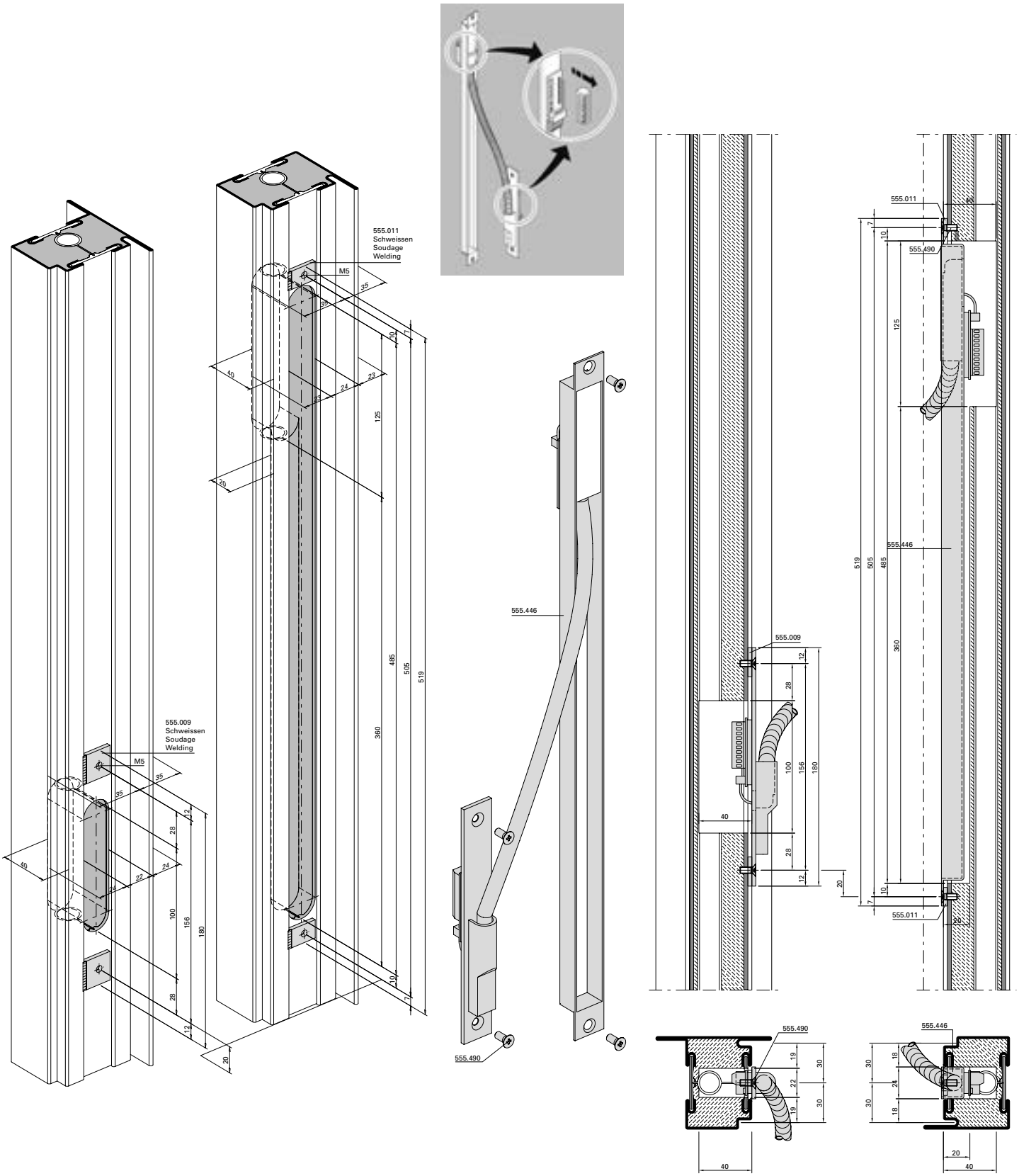

Magnetkontakt 597.049 **Contact magnétique 597.049** **Magnetic contact 597.049**

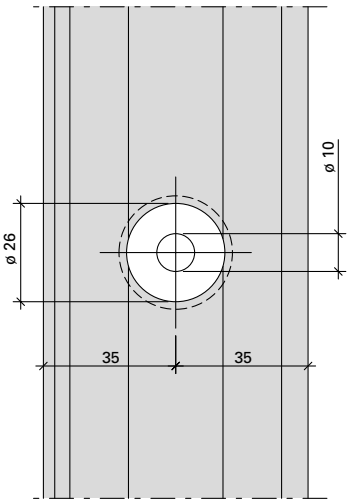

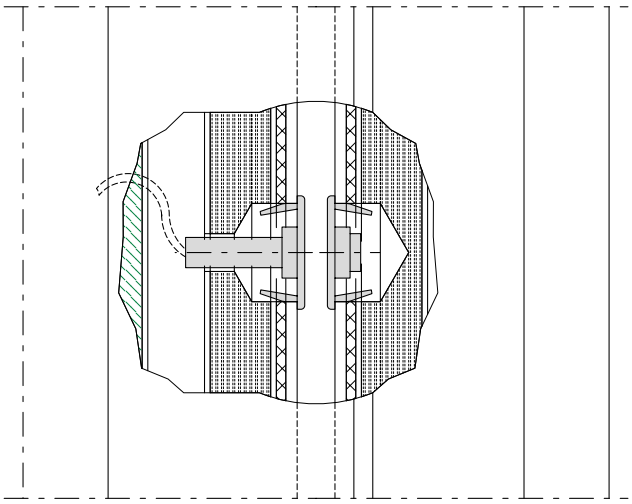

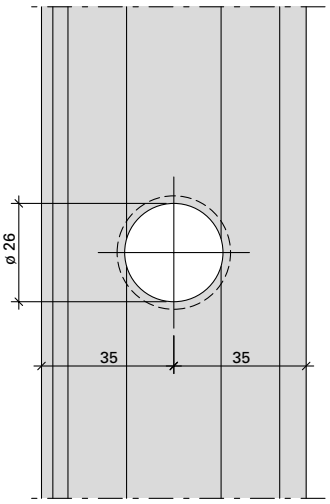

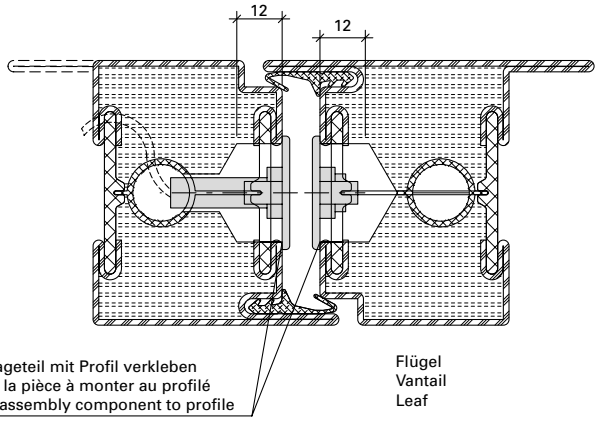

Der Magnetkontakt ist mittels Cyanacrylat (Sekundenkleber) 450.089 im Montageteil zu fixieren.
Die Verarbeitungsvorschriften des jeweiligen Herstellers sind zu beachten.

Le contact magnétique doit être fixé dans la pièce à monter avec du cyanacrylate (colle ultrarapide) 450.089. Les prescriptions d'utilisation du fabricant concerné doivent être respectées.

The magnet contact should be fixed in the assembly component using cyanoacrylate (superglue) 450.089.
Please note the manufacturer's fabrication instructions.

Mehrfachverriegelungs-Schloss
555.600 - 555.605

Drücker- und
Zylinderausnehmung
Normalfunktion

Serrure à verrouillage multiple
555.600 - 555.605

Entaille pour poignée
et cylindre
Fonction standard

Multipoint lock
555.600 - 555.605

Cut out for handle
and cylinder
Standard function

Profilzylinder ø 17 mm
Cylindre profilé ø 17 mm
Profile cylinder ø17 mm

Rundzylinder ø 22 mm
Cylindre rond ø 22 mm
Round cylinder ø 22 mm

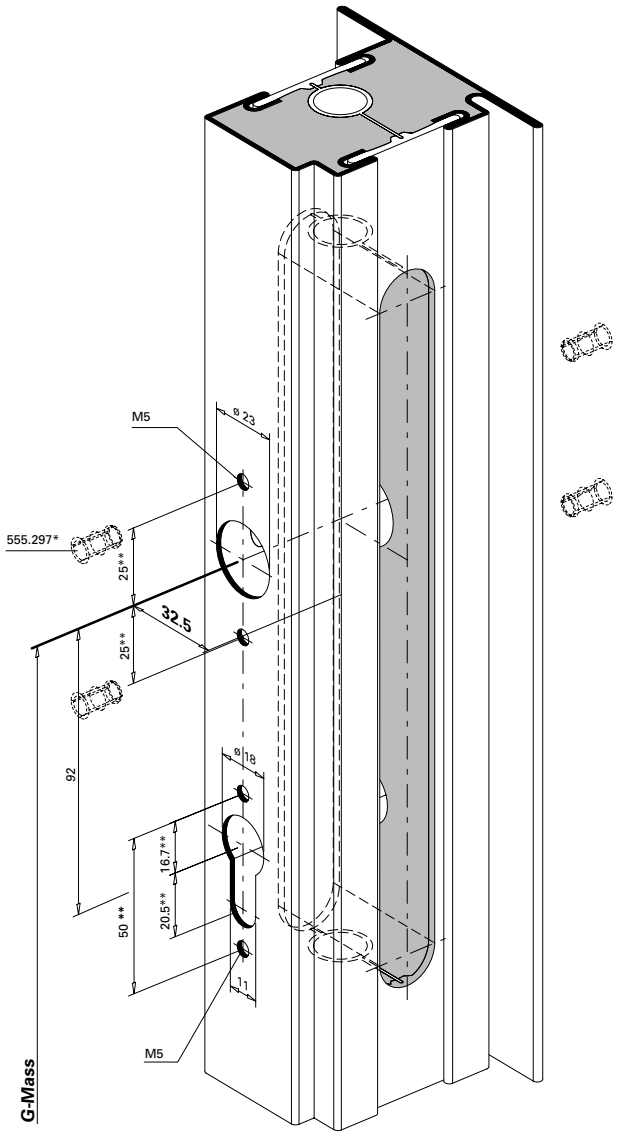

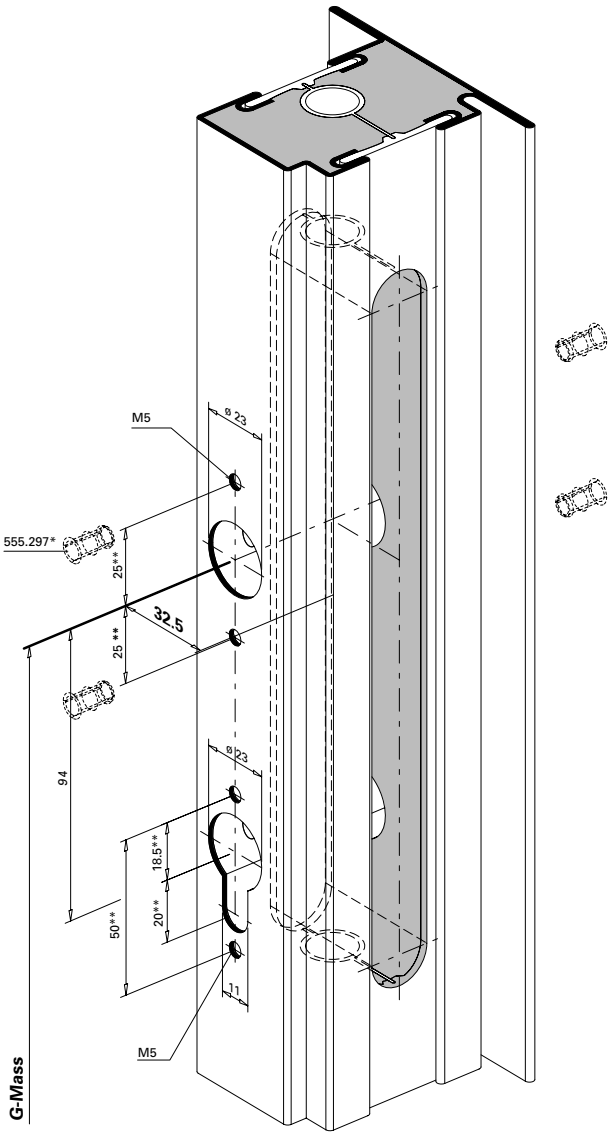

* Bei hochfrequentierten Türen empfehlen wir den Einsatz von Blindnietmuttern.

** Achtung: Bohrabstände überprüfen! Je nach Rosetten-Fabrikat unterschiedliche Masse.

* Nous recommandons l'utilisation d'écrous aveugles pour les portes à passages fréquents.

** Attention: Vérifier les écarts de perçage! Dimensions différentes enfonction du type de rosace.

* We recommend the use of blind rivet nuts for doors subject to heavy use.

** Important: Check spacing of drill holes! Different dimensions, depending on the rosette manufacturer.

Mehrfachverriegelungs-Schloss
555.606 - 555.637

Drücker- und
Zylinderausnehmung
Panikfunktion

Serrure à verrouillage multiple
555.606 - 555.637

Entaille pour poignée
et cylindre
Fonction panique

Multipoint lock
555.606 - 555.637

Cut out for handle
and cylinder
Emergency function

Profilzylinder ø 17 mm
Cylindre profilé ø 17 mm
Profile cylinder ø17 mm

Rundzylinder ø 22 mm
Cylindre rond ø 22 mm
Round cylinder ø 22 mm

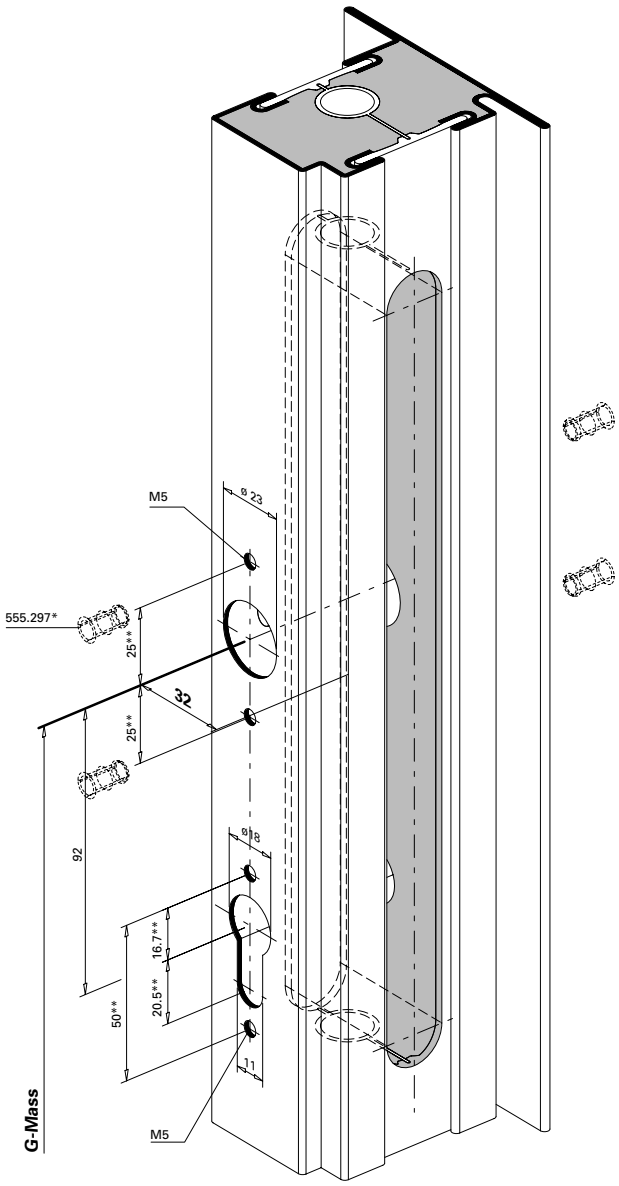

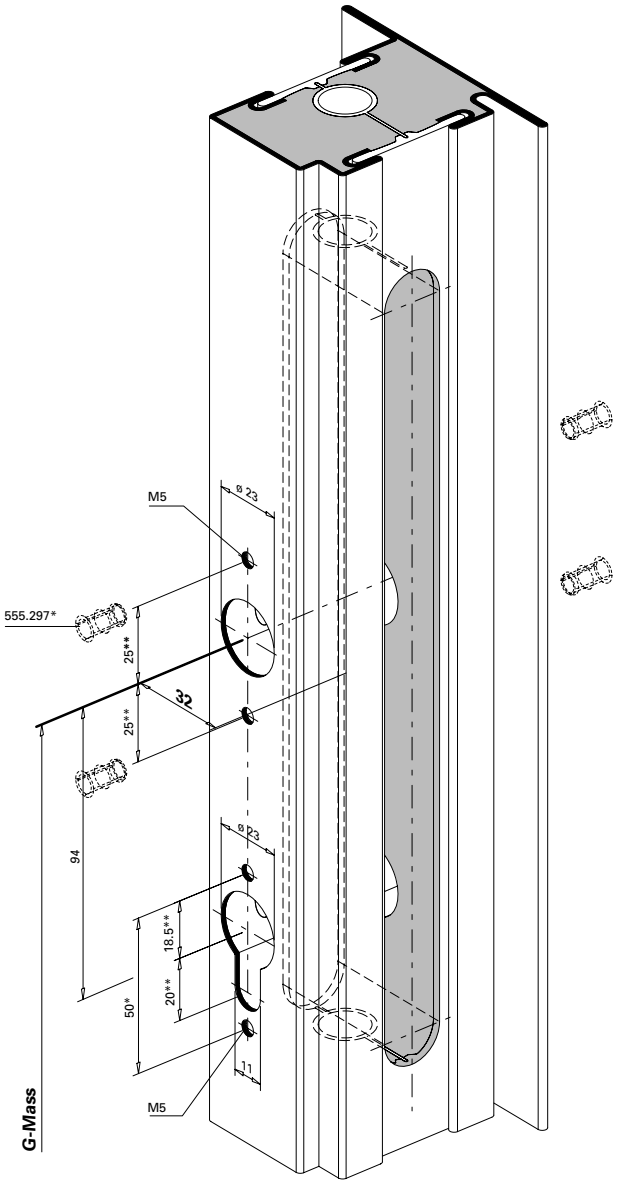

* Bei hochfrequentierten Türen empfehlen wir den Einsatz von Blindnietmuttern.

** Achtung: Bohrabstände überprüfen! Je nach Rosetten-Fabrikat unterschiedliche Masse.

* Nous recommandons l'utilisation d'écrous aveugles pour les portes à passages fréquents.

** Attention: Vérifier les écarts de perçage! Dimensions différentes enfonction du type de rosace.

* We recommend the use of blind rivet nuts for doors subject to heavy use.

** Important: Check spacing of drill holes! Different dimensions, depending on the rosette manufacturer.

Mehrfachverriegelungs-Schloss

Nebenschloss oben
555.600 - 555.637
Normalfunktion und
Panikfunktion

Serrure à verrouillage multiple

Serrure secondaire en haut
555.600 - 555.637
Fonction standard et
Fonction panique

Multipoint lock

Secondary lock top
555.600 - 555.637
Standard function and
Emergency function

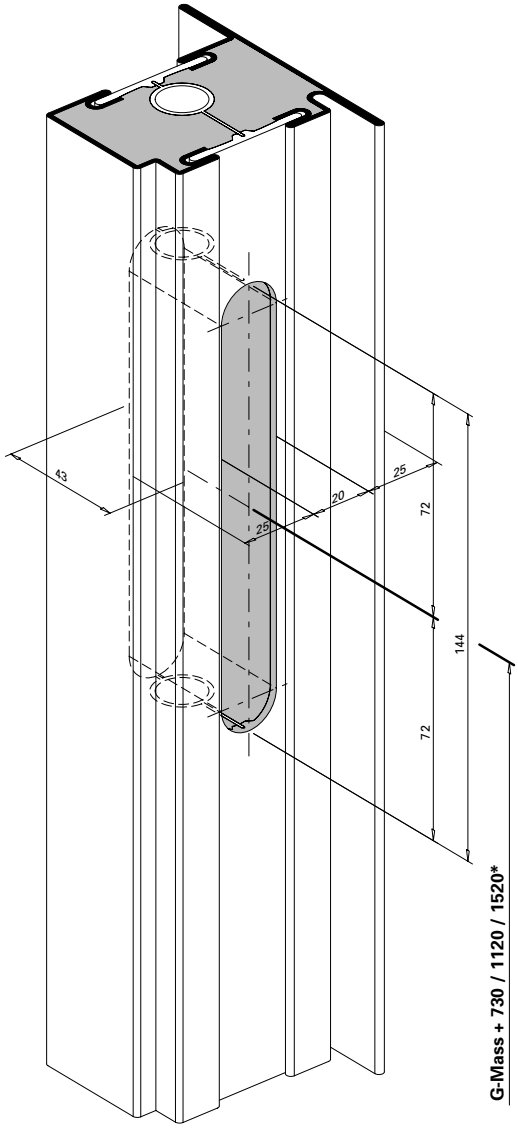

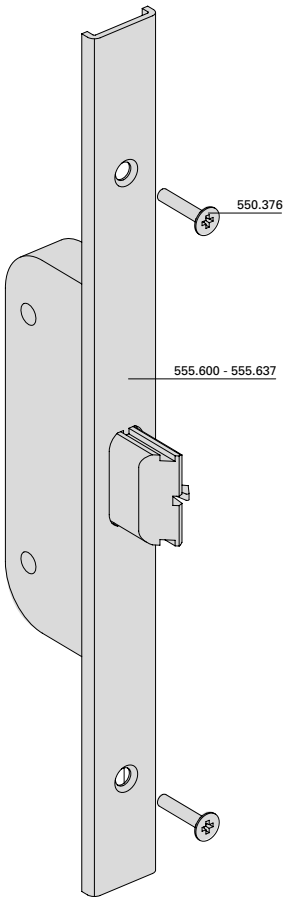

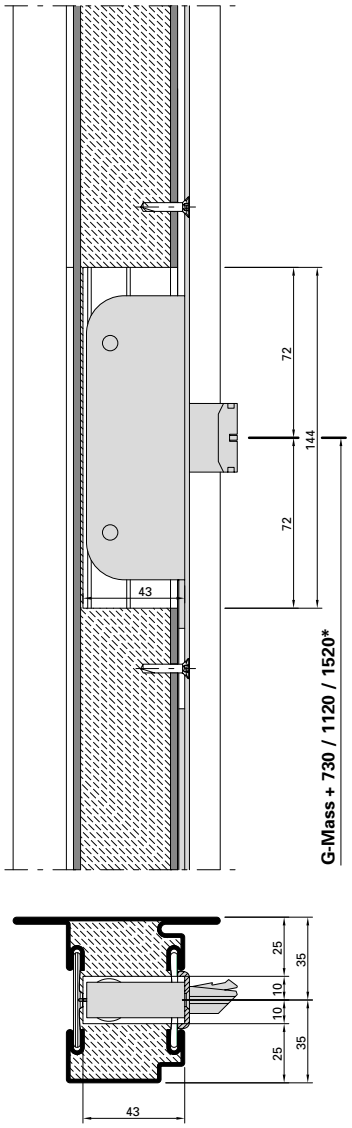

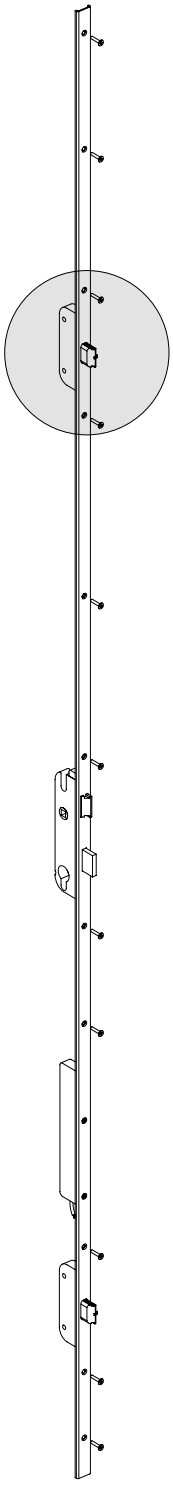

*** G-Mass + 730**
555.600
555.602
555.606 / 555.607
555.610 / 555.611
555.614 / 555.615
555.618 / 555.619
555.622 / 555.623
555.626 / 555.627
555.630 / 555.631
555.634 / 555.635

*** G-Mass + 1120**
555.601
555.603
555.608 / 555.609
555.612 / 555.613
555.616 / 555.617
555.620 / 555.621
555.624 / 555.625
555.628 / 555.629
555.632 / 555.633
555.636 / 555.637

*** G-Mass + 1520**
555.604
555.605

Mehrfachverriegelungs-Schloss

Hauptschloss
555.600 - 555.605
Normalfunktion

Serrure à verrouillage multiple

Serrure principale
555.600 - 555.605
Fonction standard

Multipoint lock

Main lock
555.600 - 555.605
Standard function

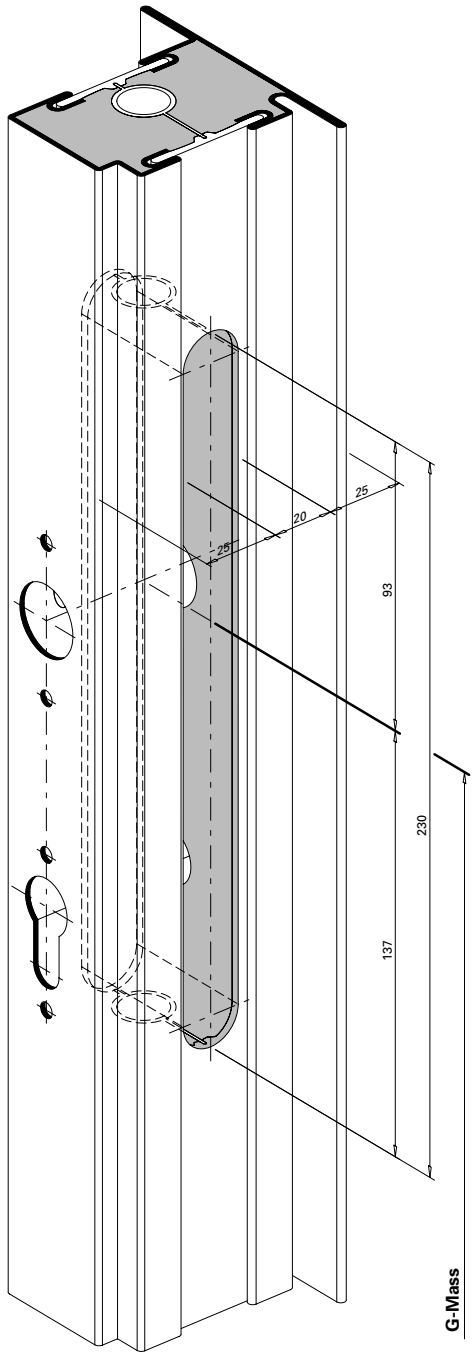

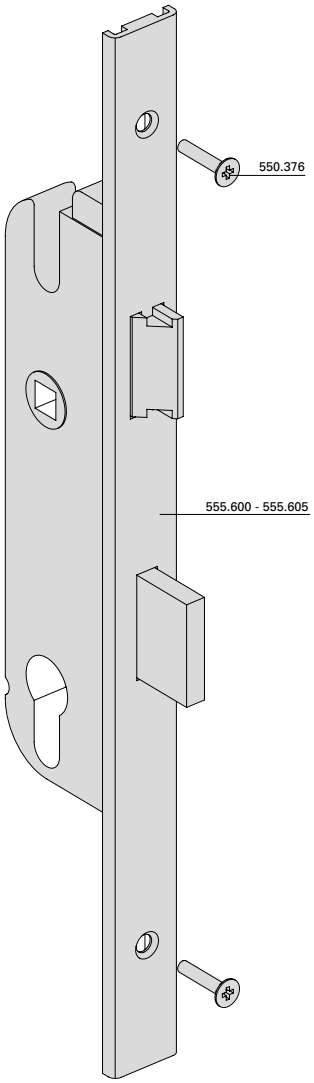

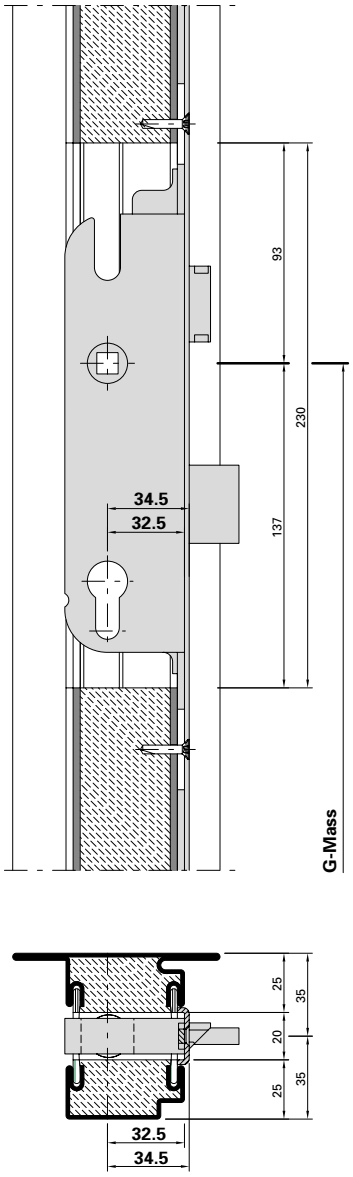

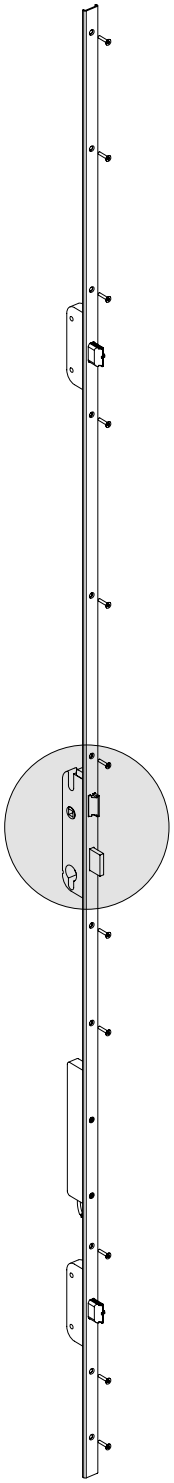

Mehrfachverriegelungs-Schloss

Hauptschloss
555.606 - 555.637
Panikfunktion

Serrure à verrouillage multiple

Serrure principale
555.606 - 555.637
Fonction panique

Multipoint lock

Main lock
555.606 - 555.637
Emergency function

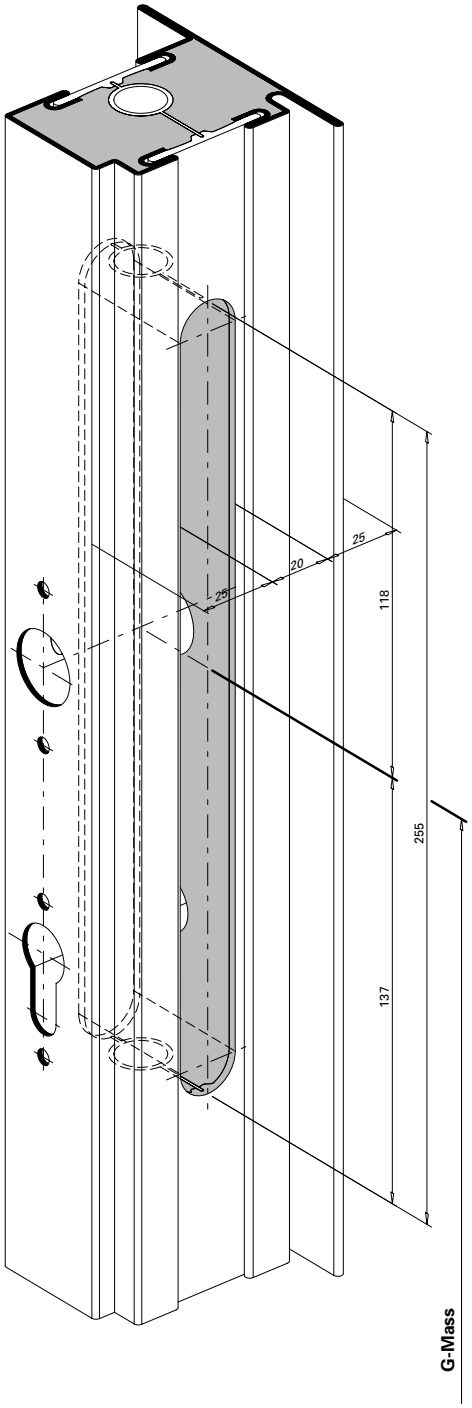

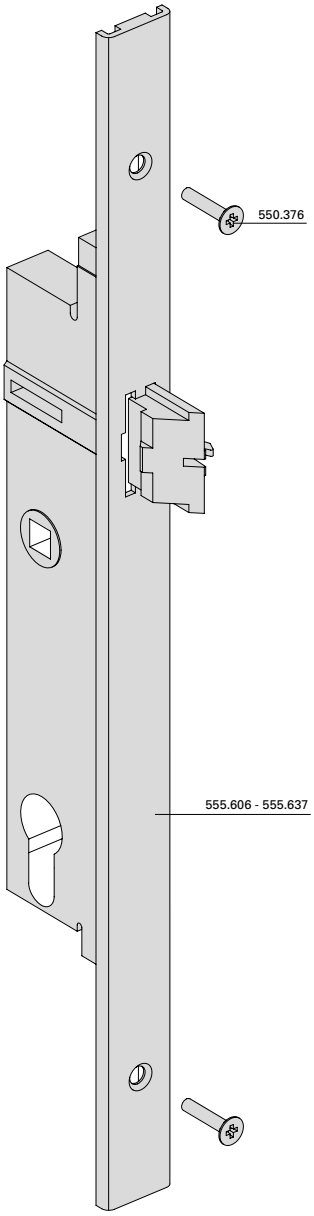

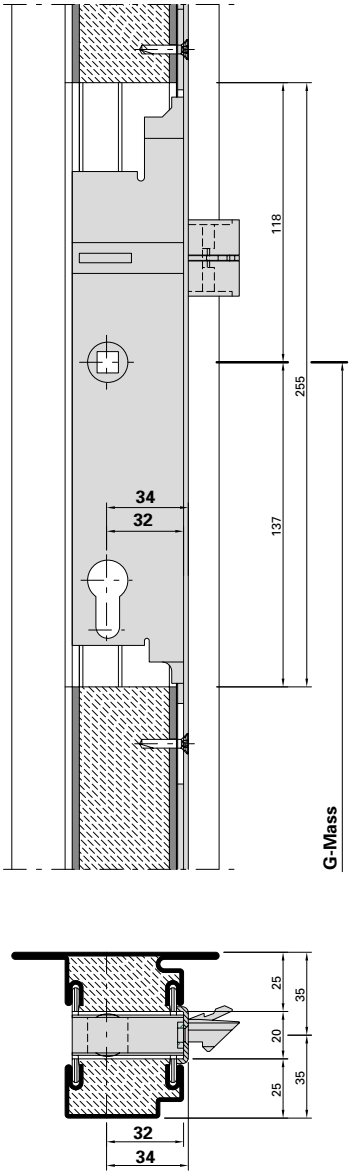

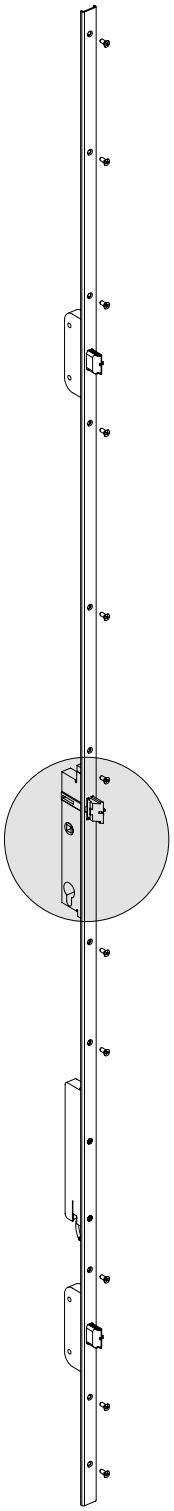

Mehrfachverriegelungs-Schloss

Nebenschloss unten
555.600 - 555.637
Normalfunktion und
Panikfunktion

Serrure à verrouillage multiple

Serrure secondaire en bas
555.600 - 555.637
Fonction standard et
Fonction panique

Multipoint lock

Secondary lock bottom
555.600 - 555.637
Standard function and
Emergency function

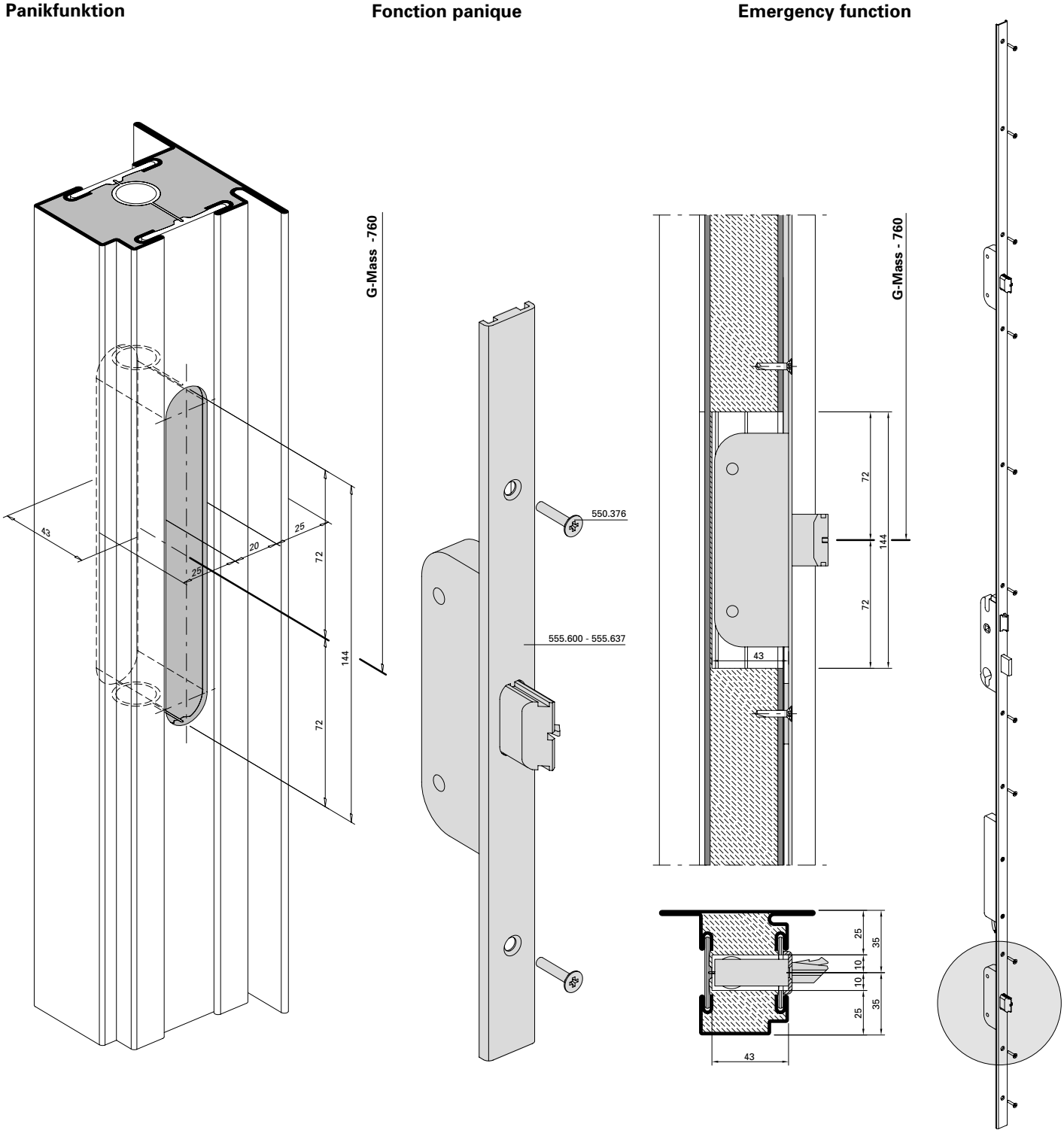

Mehrfachverriegelungs-Schloss

Automatik-Öffner 555.641
Normalfunktion und
Panikfunktion

Serrure à verrouillage multiple

Gâche automatique 555.641
Fonction standard et
Fonction panique

Multipoint lock

Automatic opener 555.641
Standard function and
Emergency function

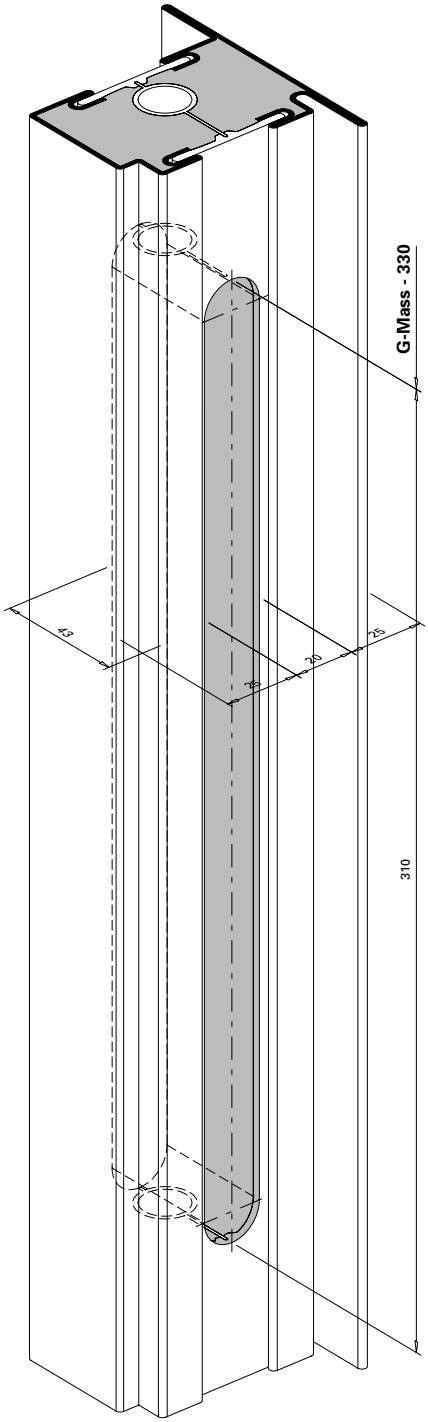

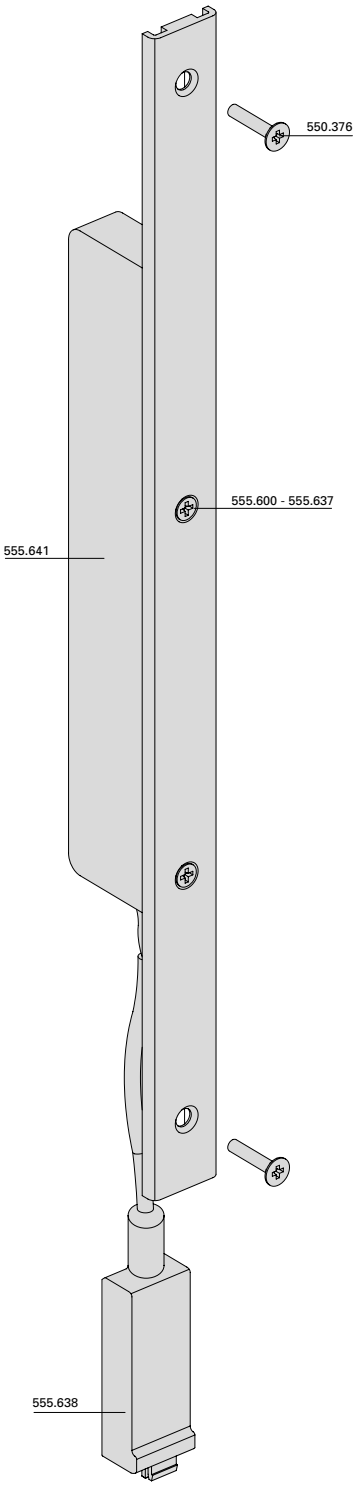

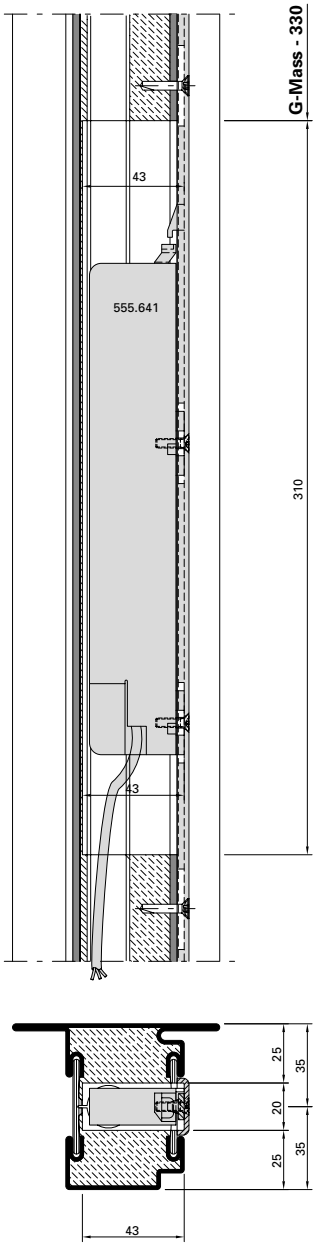

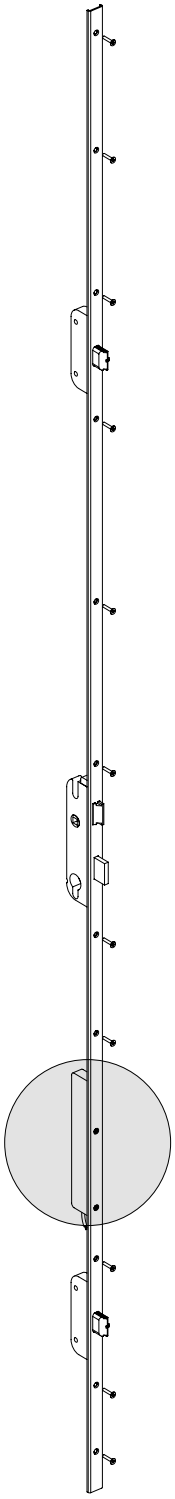

Mehrfachverriegelungs-Schloss

Unterbrechungsfreie Spannungsversorgung 555.638 Normalfunktion und Panikfunktion

Serrure à verrouillage multiple

Alimentation de sauvegarde secteur 555.638 Fonction standard et Fonction panique

Multipoint lock

Uninterruptible power supply 555.638 Standard function and Emergency function

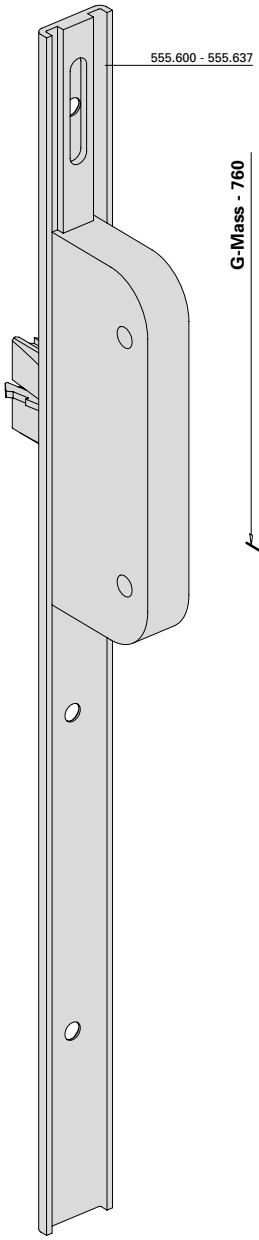

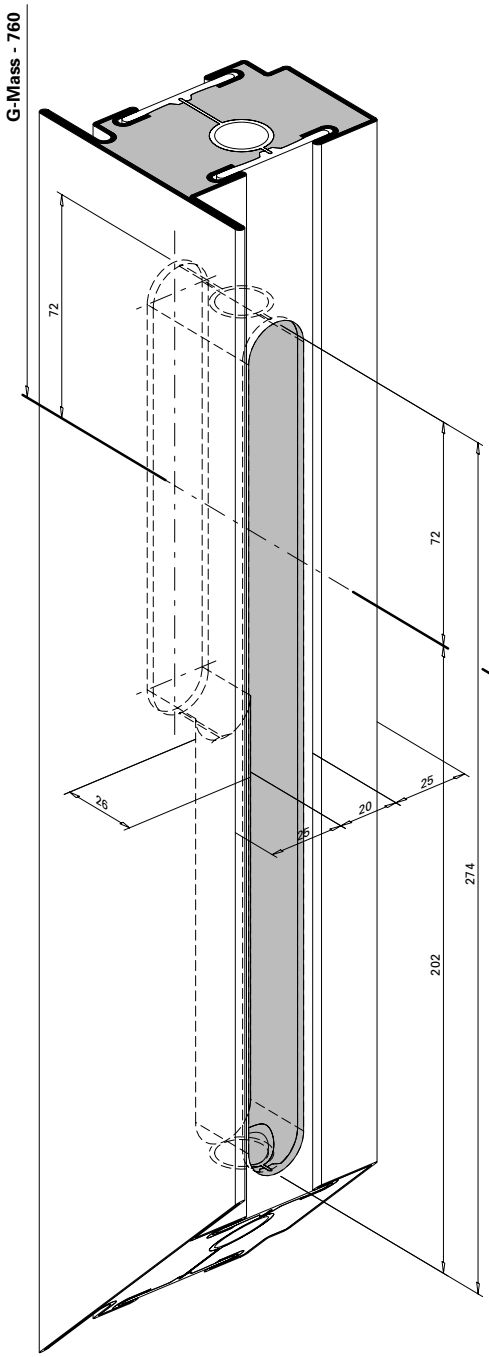

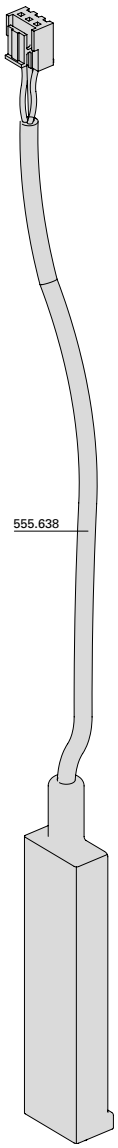

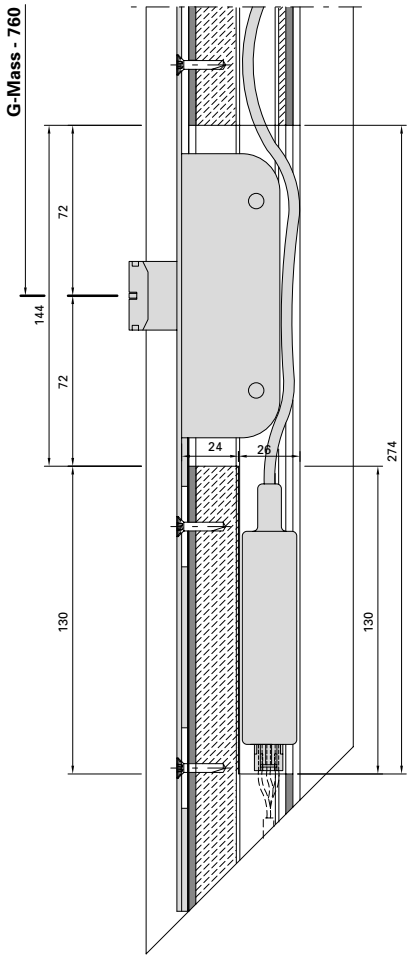

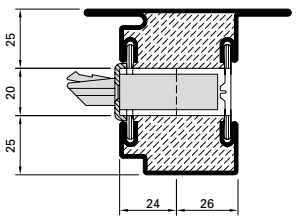

JANSEN

Mehrfachverriegelungs-Schloss

Schliessblech 555.655
Nebenschloss oben
Normalfunktion und
Panikfunktion

Serrure à verrouillage multiple

Gâche de fermeture 555.655
Serrure secondaire en haut
Fonction standard et
Fonction panique

Multipoint lock

Strike plate 555.655
Secondary lock top
Standard function and
Emergency function

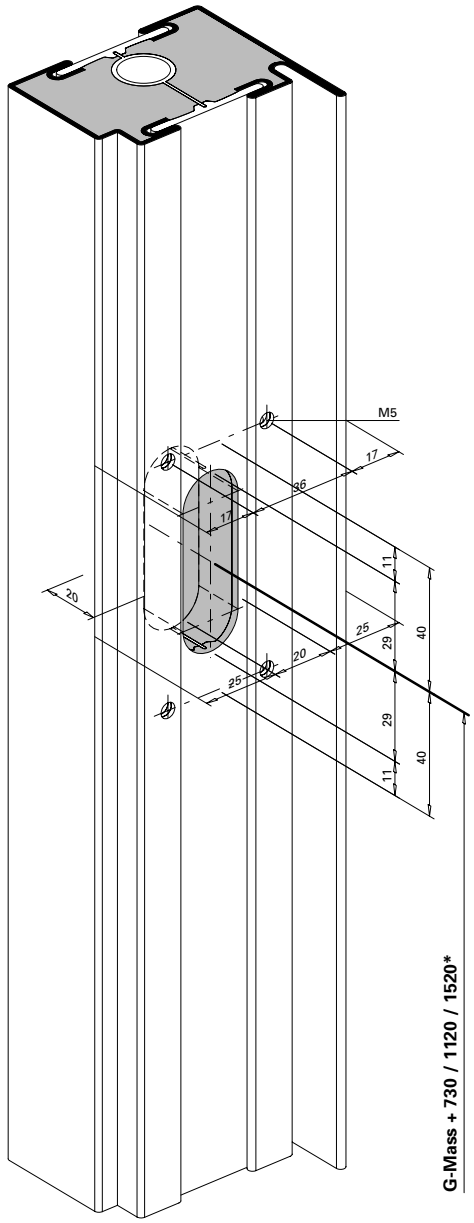

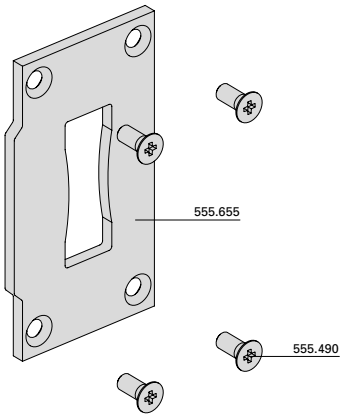

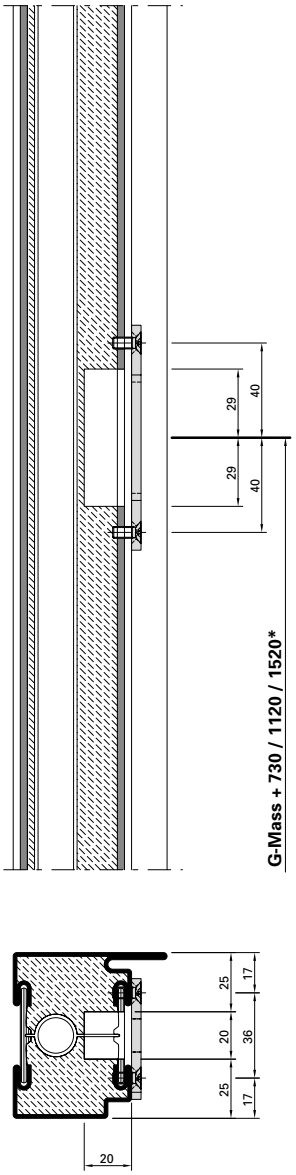

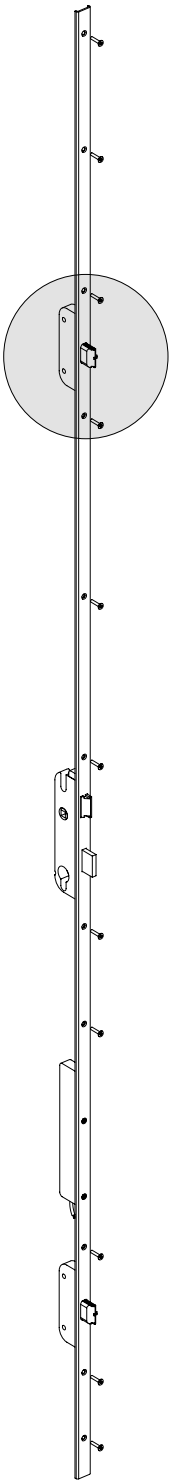

*** G-Mass + 730**
555.600
555.602
555.606 / 555.607
555.610 / 555.611
555.614 / 555.615
555.618 / 555.619

*** G-Mass + 1120**
555.601
555.603
555.608 / 555.609
555.612 / 555.613
555.616 / 555.617
555.620 / 555.621

*** G-Mass + 1520**
555.604
555.605

Mehrfachverriegelungs-Schloss

Schliessblech 555.653
Hauptschloss
Normalfunktion

Serrure à verrouillage multiple

Gâche de fermeture 555.654
Serrure principale
Fonction standard

Multipoint lock

Strike plate 555.654
Main lock
Standard function

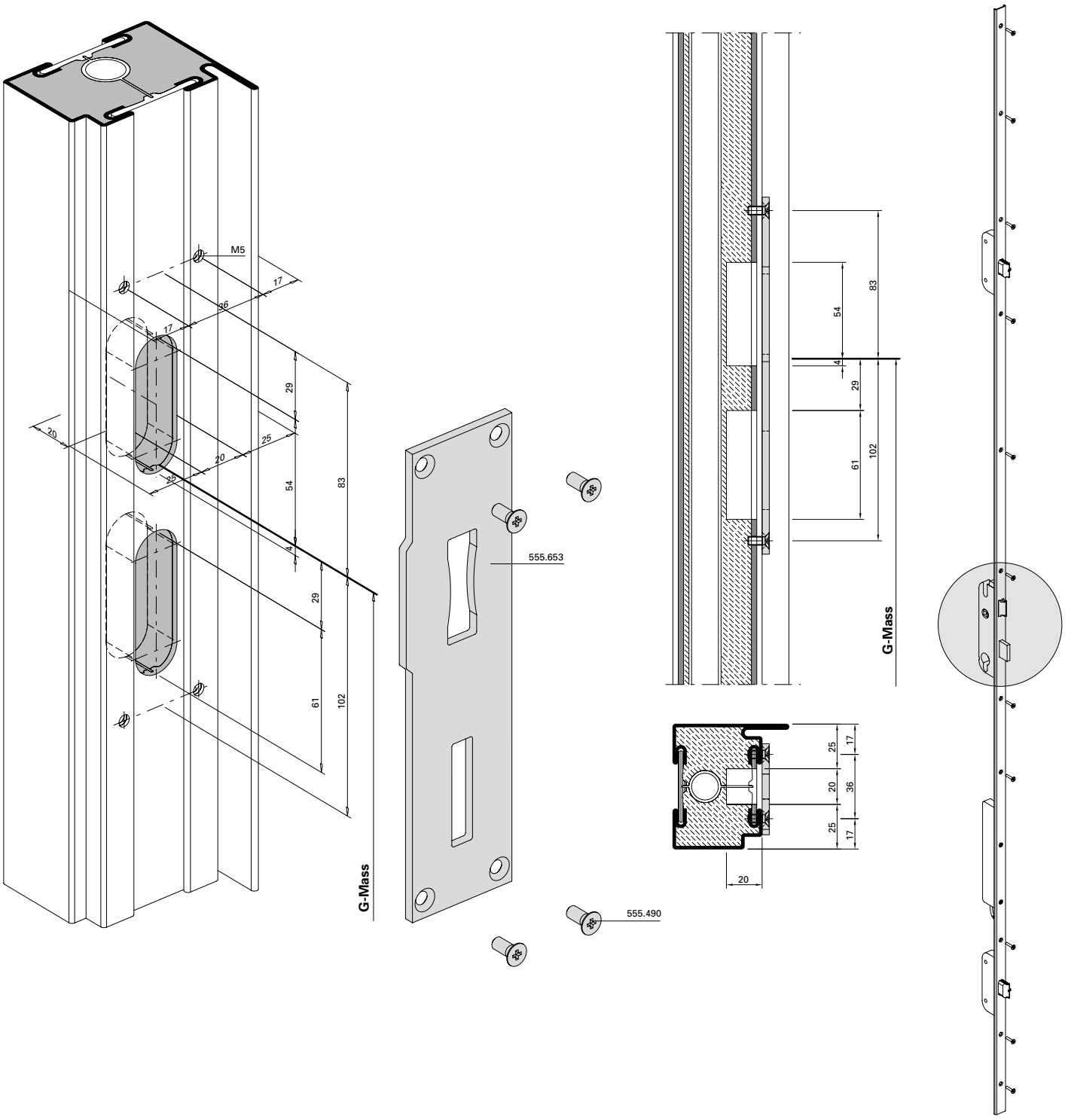

Mehrfachverriegelungs-Schloss

Schliessblech 555.654
Hauptschloss
Panikfunktion

Serrure à verrouillage multiple

Gâche de fermeture 555.654
Serrure principale
Fonction panique

Multipoint lock

Strike plate 555.654
Main lock
Emergency function

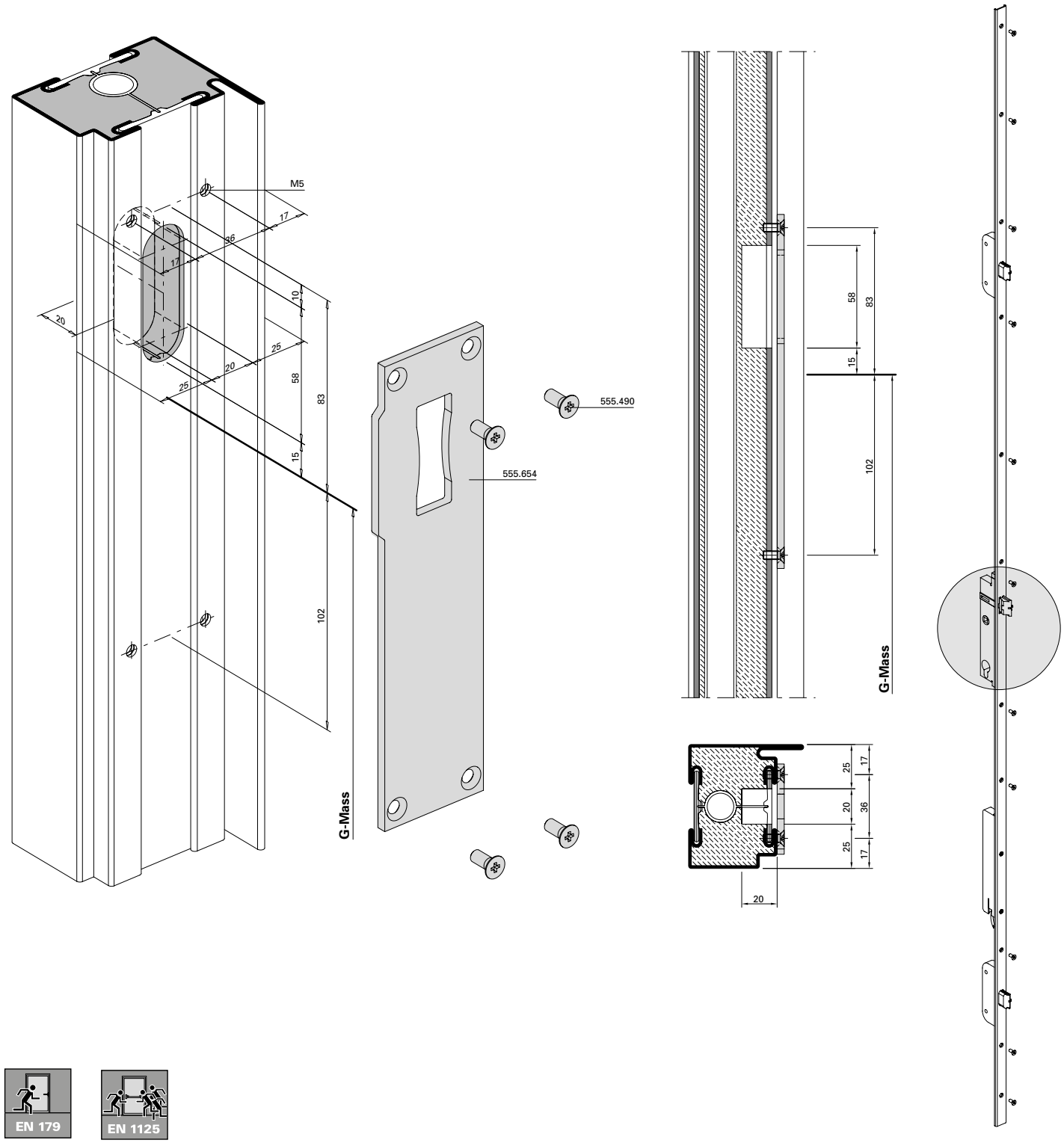

Mehrfachverriegelungs-Schloss

Schliessblech 555.655
Nebenschloss unten
Normalfunktion und
Panikfunktion

Serrure à verrouillage multiple

Gâche de fermeture 555.655
Serrure secondaire en bas
Fonction standard et
Fonction panique

Multipoint lock

Strike plate 555.655
Secondary lock bottom
Standard function and
Emergency function

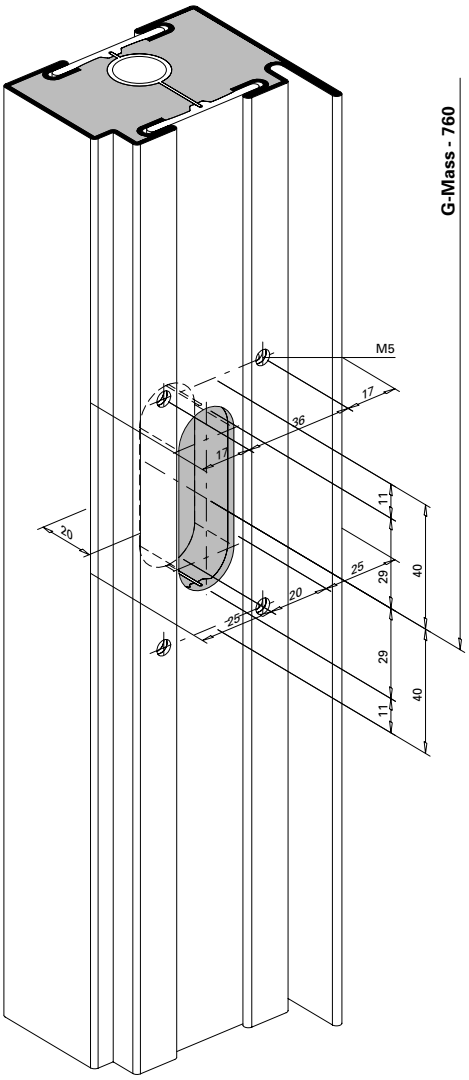

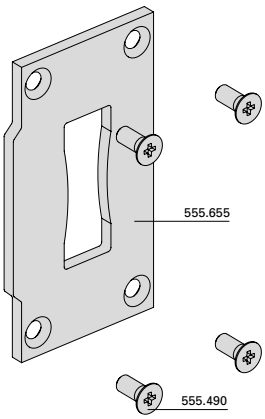

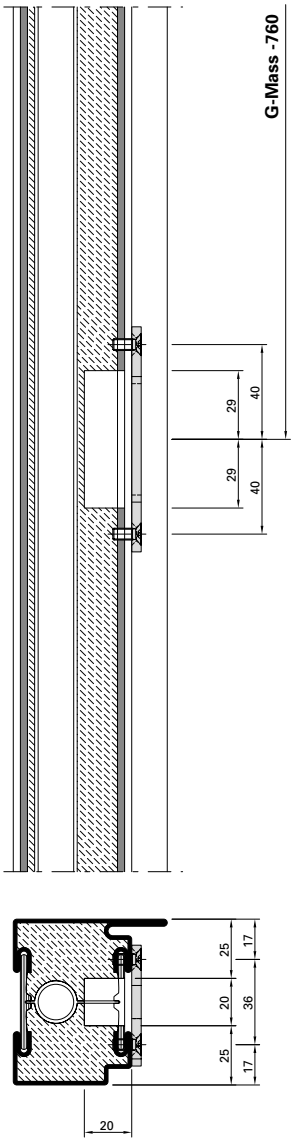

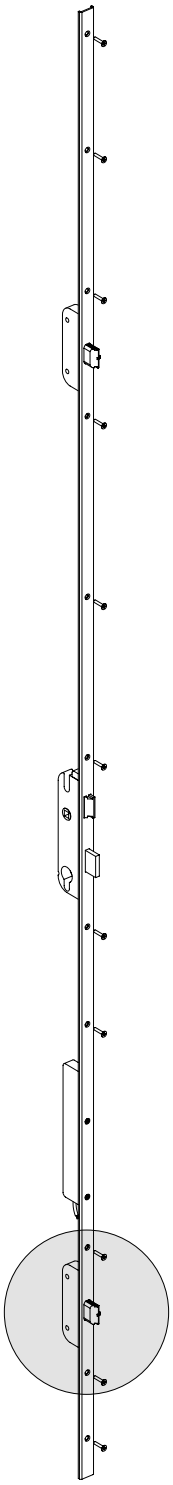

Mehrfachverriegelungs-Schloss

Panik-Gegenkasten
555.640

Serrure à verrouillage multiple

Serrure contre-bascule panique
555.640

Multipoint lock

Opposite lock with emergency function 555.640

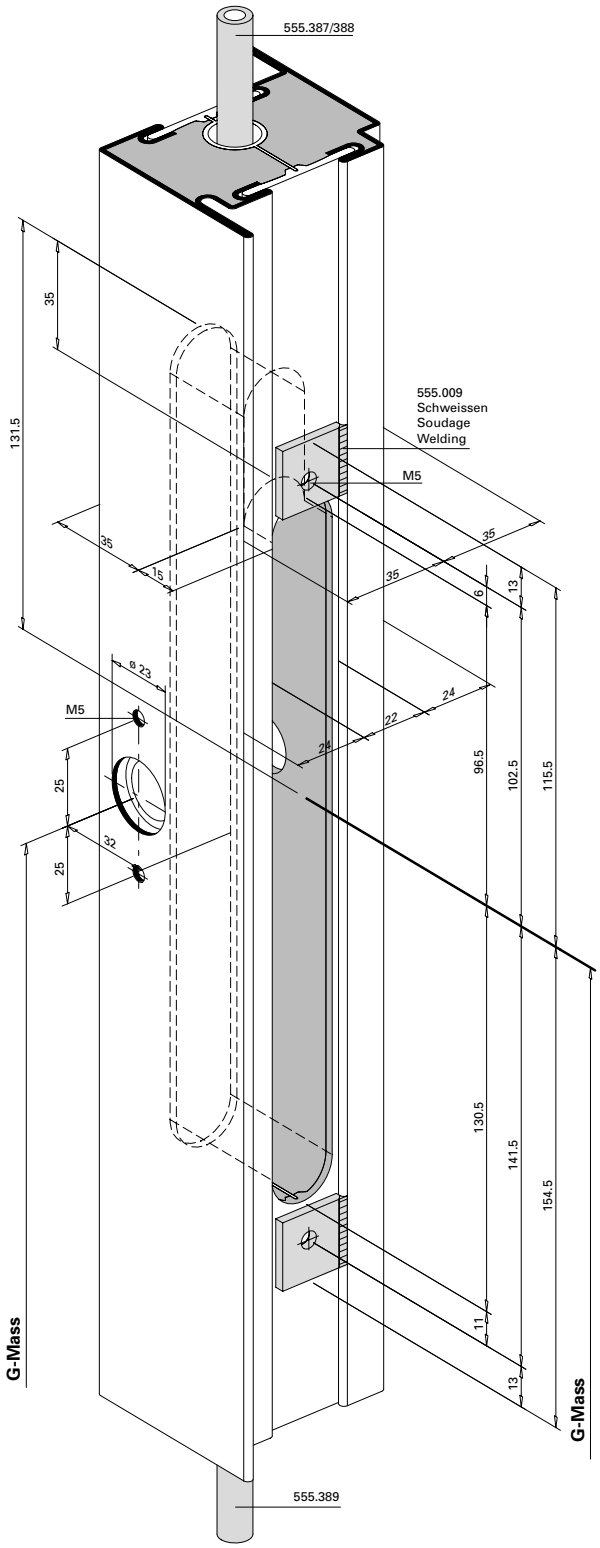

*** Empfehlung:** Bei Endmontage mittels chemischer Gewindesicherung (z.B. Loctite) sichern.

*** Recommandation:** sécurisation chimique du filet (telle que Loctite) lors du montage final!

*** Recommendation:** Chemical thread lock (e.g. Loctite) for final assembly.

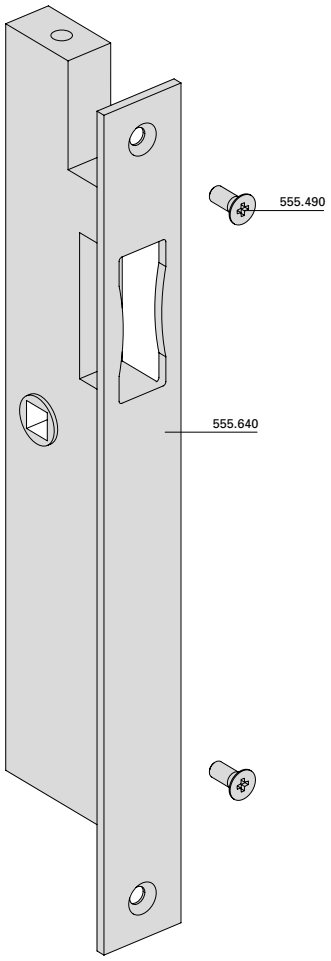

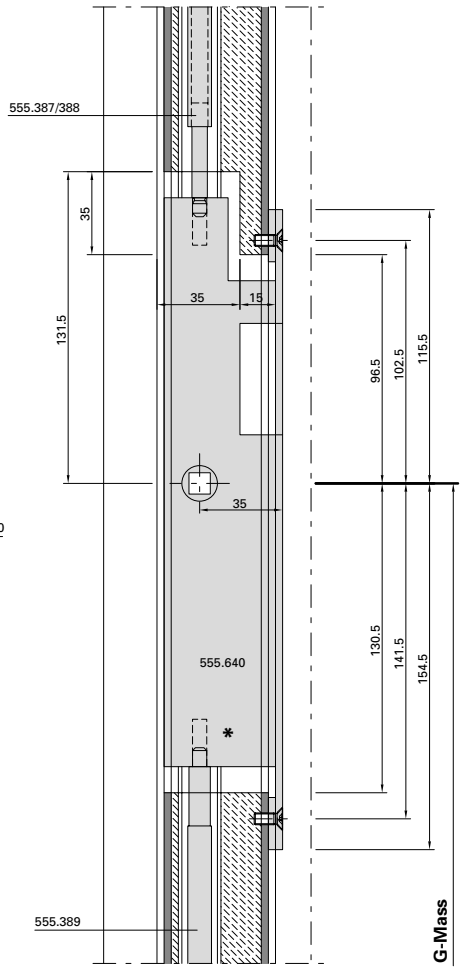

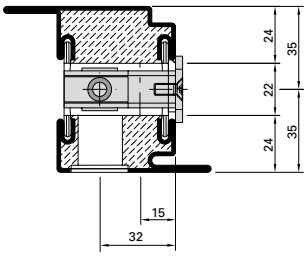

Übersicht	**Sommaire**	**Content**	
Anschweissbänder	Paumelles à souder	Weld-on hinges	**173**
3D Anschraubband 555.570 - 555.573	Paumelle à visser 3D 555.570 - 555.573	3D screw-on hinges 555.570 - 555.573	**175**
Höhen- und seitenverstellbares Anschraubband 550.250 / 550.286	Paumelle à visser réglable en hauteur et latéralement 550.250 / 550.286	Screw-on hinge, adjustable vertically and laterally 550.250 / 550.286	**176**
3D Anschraubband (Achsabstand 36 mm) 555.656/555.657/555.658/555.659	Paumelle à visser 3D (Entraxe 36 mm) 555.656/555.657/555.658/555.659	3D Screw-on hinge (Hinge pin distance 36 mm) 555.656/555.657/555.658/555.659	**177**
Falzsicherung 555.541	Sécurité de feuillure 555.541	Stainless steel barrel hing 555.541	**178**
Obentürschliesser	Ferme-porte supérieur	Top door closer	**179**
Drehtürautomat	Mechanisme automatique pour porte	Automatic mechanism for door	**179**
Mitnehmerklappe	Doigt d'entraînement	Selector bar	**180**
Panik-Stangengriff 555.500/501 Einflügelige Türe	Barre panique 555.500/501 Porte à un vantail	Panic push-bar 555.500/501 Single leaf door	**182**
Panik-Stangengriff 555.500/501 Zweiflügelige Türe	Barre panique 555.500/501 Porte à deux vantaux	Panic push-bar 555.500/501 Double leaf door	**184**
Panik-Stangengriff 555.859/860 Einflügelige Türe	Barre panique 555.859/860 Porte à un vantail	Panic push-bar 555.859/860 Single leaf door	**186**
Panik-Stangengriff 555.859/860 Zweiflügelige Türe	Barre panique 555.859/860 Porte à deux vantaux	Panic push-bar 555.859/860 Zweiflügelige Türe	**188**
Panik-Stangengriff 555.859/860 Einflügelige Türe Mehrfachverriegelungs-Schloss	Barre panique 555.859/860 Porte à un vantail Serrure à verrouillage multiple	Panic push-bar 555.859/860 Double leaf door Multipoint lock	**190**
Panik-Stangengriff 555.859/860 Zweiflügelige Türe Mehrfachverriegelungs-Schloss	Barre panique 555.859/860 Porte à deux vantaux Serrure à verrouillage multiple	Panic push-bar 555.859/860 Double leaf door Multipoint lock	**192**
Panik-Druckstange 555.696 - 699 Einflügelige Türe	Barre panique à pousser 555.696 - 699 Porte à un vantail	Panic touch-bar 555.696 - 699 Single leaf door	**194**
Panik-Druckstange 555.696 - 699 Zweiflügelige Türe	Barre panique à pousser 555.696 - 699 Porte à deux vantaux	Panic touch-bar 555.696 - 699 Double leaf door	**196**
Integrierter Türschliesser 555.694/695 Einflügelige Türe	Ferme-porte intégré 555.694/695 Porte à un vantail	Integrated door closer 555.694/695 Single leaf door	**198**
Integrierter Türschliesser 555.694/695 Zweiflügelige Türe	Ferme-porte intégré 555.694/695 Porte à deux vantaux	Integrated door closer 555.694/695 Double leaf door	**200**
Integrierter Türschliesser 555.674 Einflügelige Türe	Ferme-porte intégré 555.674 Porte à un vantail	Integrated door closer 555.674 Single leaf door	**202**
Integrierter Türschliesser 555.674 Zweiflügelige Türe	Ferme-porte intégré 555.674 Porte à deux vantaux	Integrated door closer 555.674 Double leaf door	**204**
Automatische Senkdichtung 555.366 - 555.373	Joint seuil automatique 555.366 - 555.373	Automatic drop seal 555.366 - 555.373	**207**

Höhenverstellbares Anschweissband 550.229 / 555.267*

Paumelle à souder, à hauteur réglable 550.229 / 555.267*

Height-adjustable weld-on hinge 550.229 / 555.267*

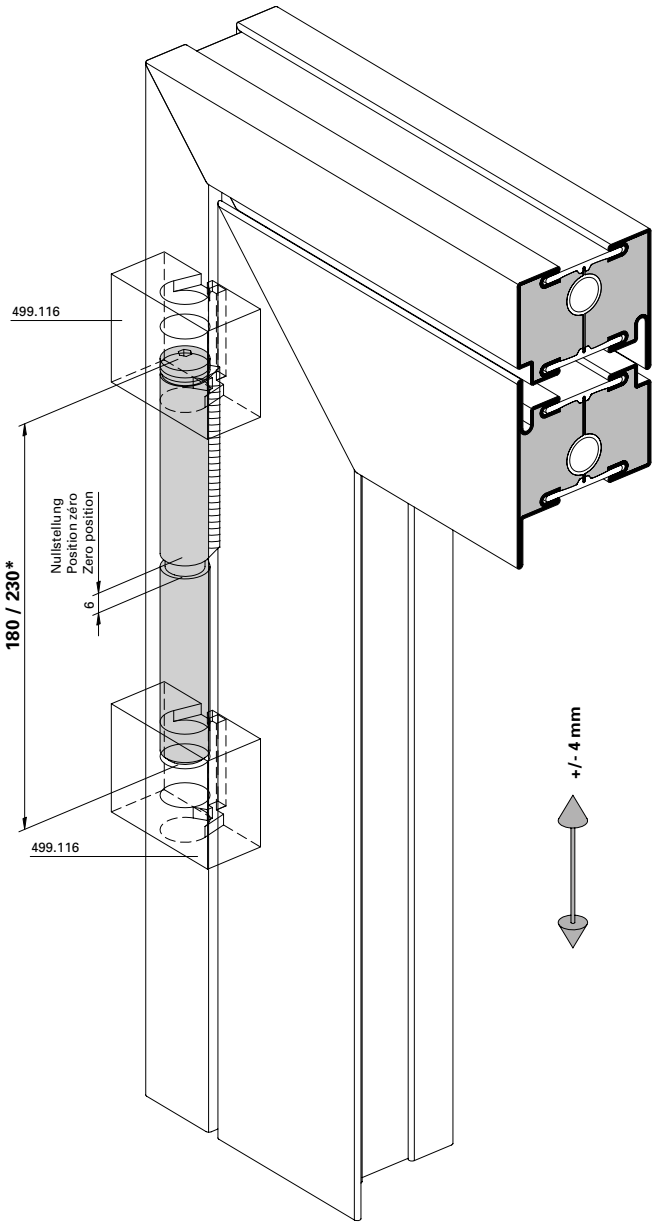

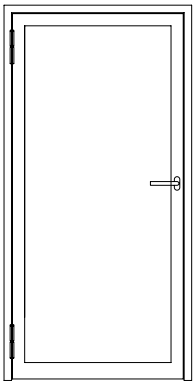

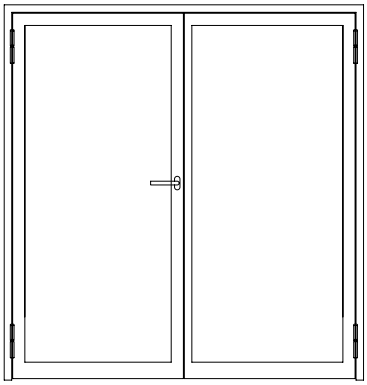

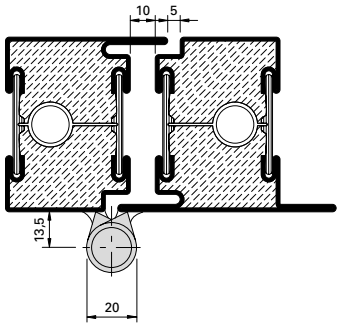

Einbau mit 499.114 / 499.116

Montage avec 499.114 / 499.116

Installation with 499.114 / 499.116

Empfehlung Türflügelgewichte für Jansen-Bänder siehe Kapitel «Verarbeitungshilfen und technische Hinweise»

Recommandation des poids du vantail pour les paumelles Jansen voir chapitre «Outils d'usinage et conseils techniques».

Recommendation leaf weight for the Jansen hinges see chapter «Assembly tools and technical data».

3D-Anschweissband
550.276 / 555.268*

Paumelle à souder 3D
550.276 / 555.268*

3D Weld-on hinge
550.276 / 555.268*

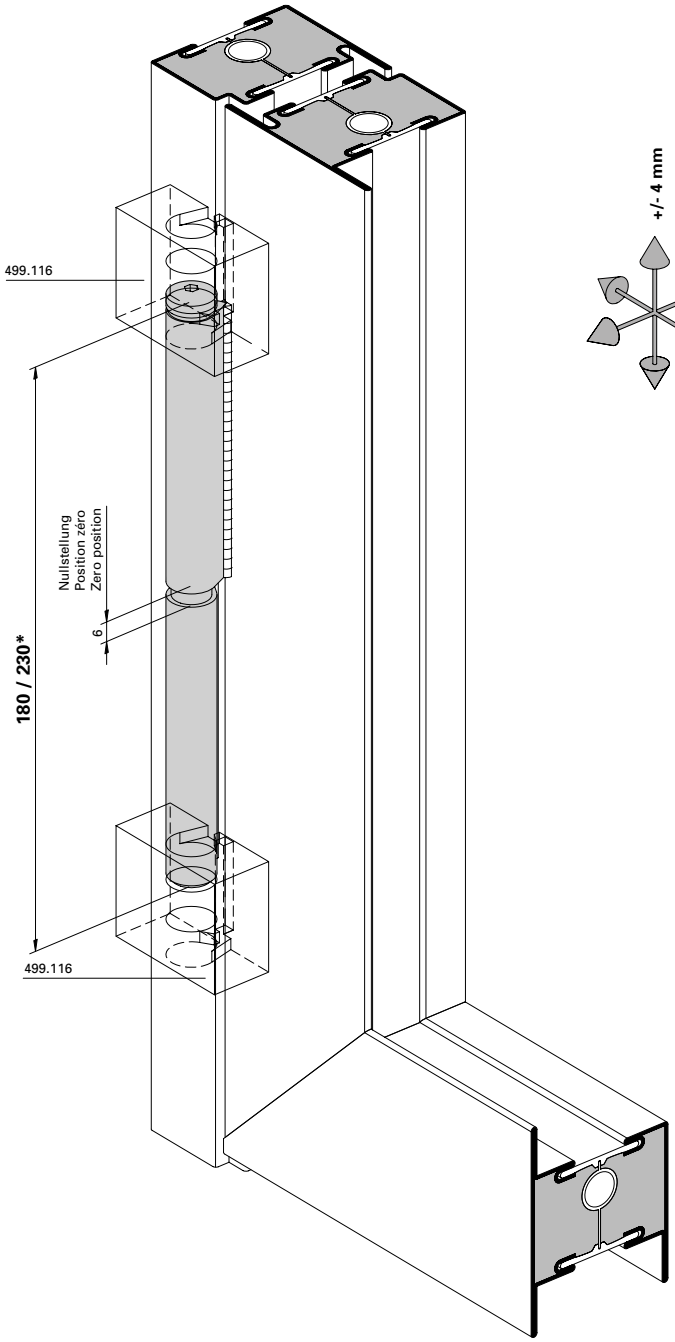

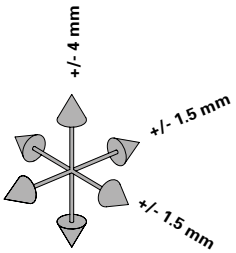

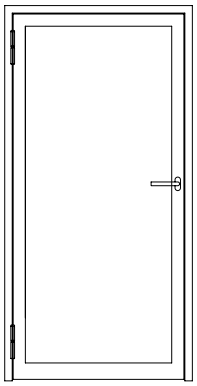

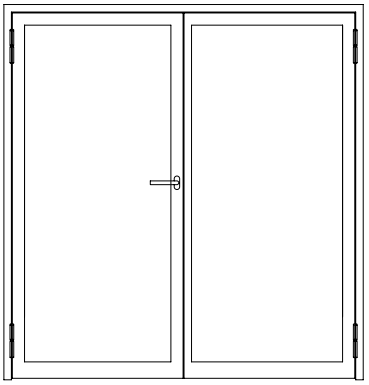

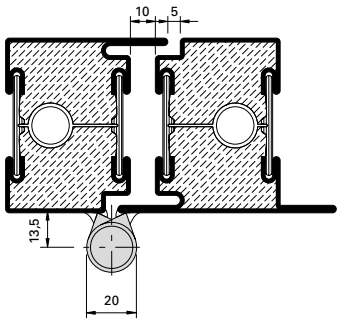

Einbau mit 499.114 / 499.116

Empfehlung Türflügelgewichte für Jansen-Bänder siehe Kapitel «Verarbeitungshilfen und technische Hinweise»

Montage avec 499.114 / 499.116

Recommandation des poids du vantail pour les paumelles Jansen voir chapitre «Outils d'usinage et conseils techniques».

Installation with 499.114 / 499.116

Recommendation leaf weight for the Jansen hinges see chapter «Assembly tools and technical data».

3D Anschraubband
555.536 / 555.537 / 555.537 / 555.539
555.570 / 555.571 / 555.572 / 555.573

Paumelle à visser 3D
555.536 / 555.537 / 555.537 / 555.539
555.570 / 555.571 / 555.572 / 555.573

3D Screw-on hinge
555.536 / 555.537 / 555.537 / 555.539
555.570 / 555.571 / 555.572 / 555.573

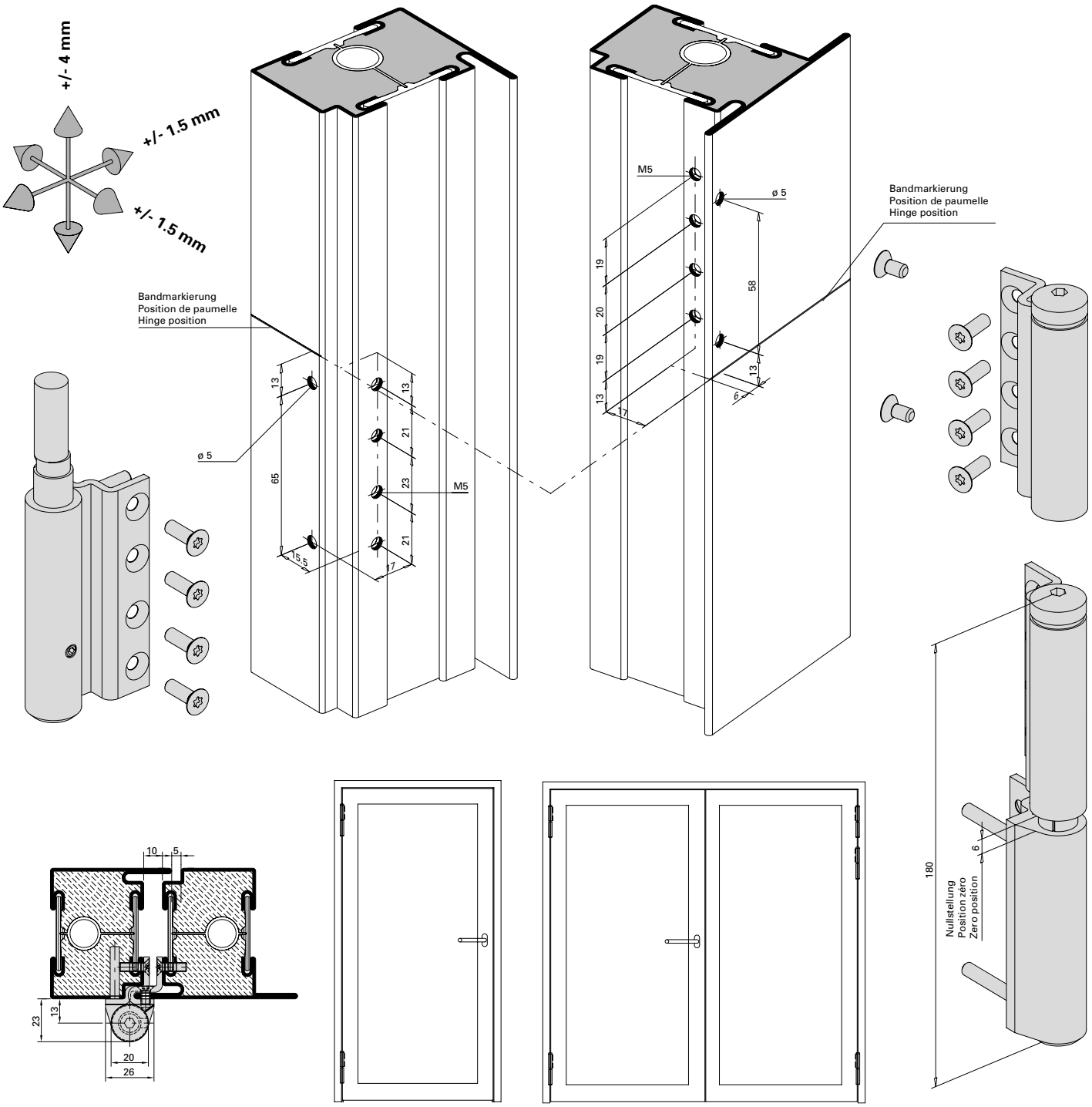

Einbau mit 499.399

Empfehlung Türflügelgewichte für Jansen-Bänder siehe Kapitel «Verarbeitungshilfen und technische Hinweise»

Montage avec 499.399

Recommandation des poids du vantail pour les paumelles Jansen voir chapitre «Outils d'usinage et conseils techniques».

Installation with 499.399

Recommendation leaf weight for the Jansen hinges see chapter «Assembly tools and technical data».

Höhen- und seitenverstellbares Anschraubband 550.250 / 550.286

Paumelle à visser réglable en hauteur et latéralement 550.250 / 550.286

Screw-on hinge, adjustable vertically and laterally 550.250 / 550.286

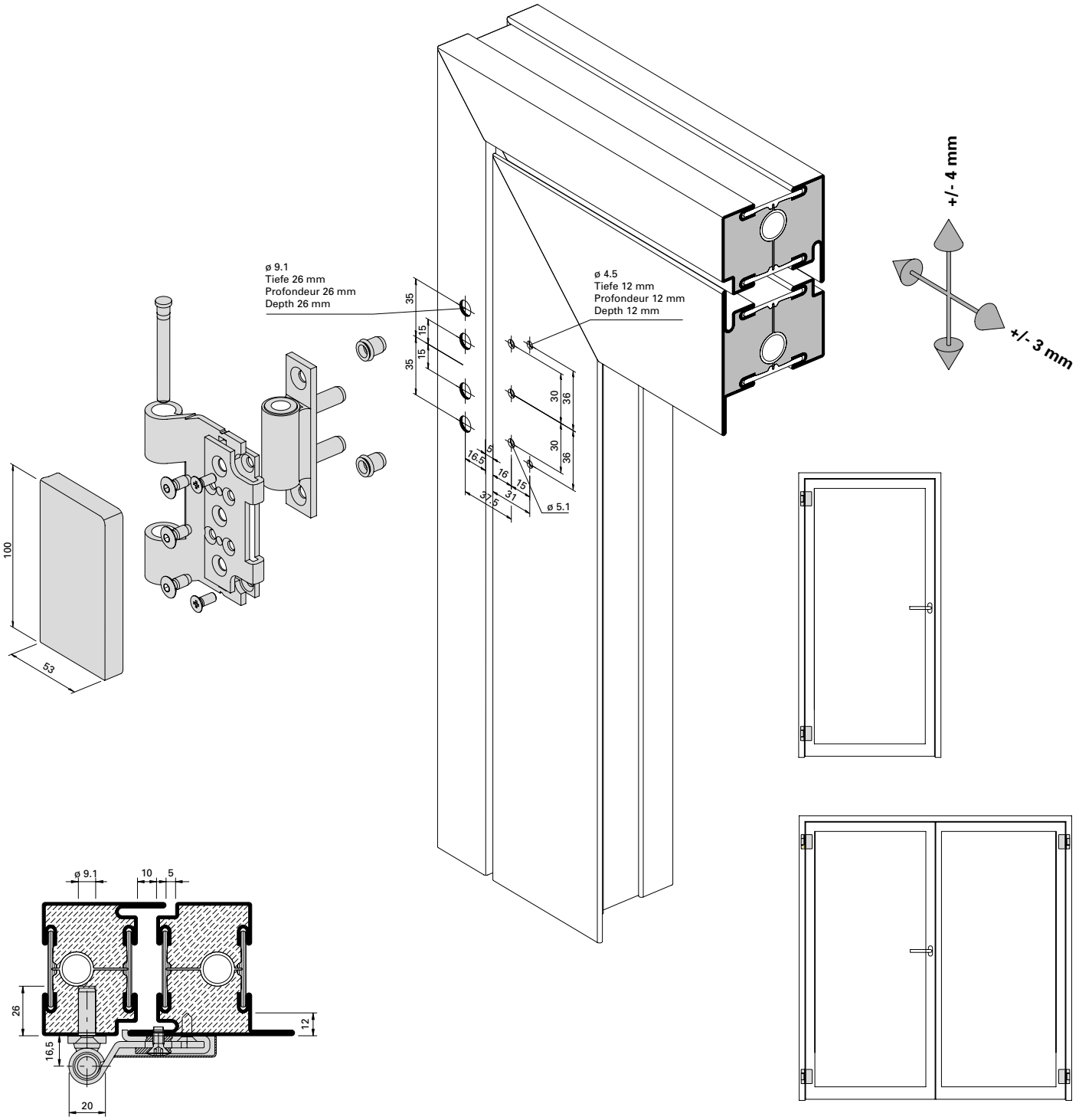

Einbau mit 499.115

Montage avec 499.115

Installation with 499.115

Empfehlung Türflügelgewichte für Jansen-Bänder siehe Kapitel «Verarbeitungshilfen und technische Hinweise»

Recommandation des poids du vantail pour les paumelles Jansen voir chapitre «Outils d'usinage et conseils techniques».

Recommendation leaf weight for the Jansen hinges see chapter «Assembly tools and technical data».

3D Anschraubband
(Achsabstand 36 mm)
555.656/555.657 (Stahl)
555.658/555.659 (Edelstahl)

Paumelle à visser 3D
(Entraxe 36 mm)
555.656/555.657 (acier)
555.658/555.659 (acier Inox)

3D Screw-on hinge
(Hinge pin distance 36 mm)
555.656/555.657 (steel)
555.658/555.659 (stainless steel)

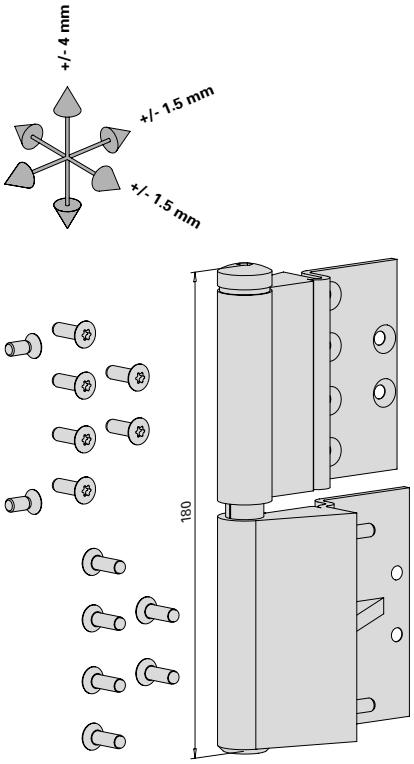

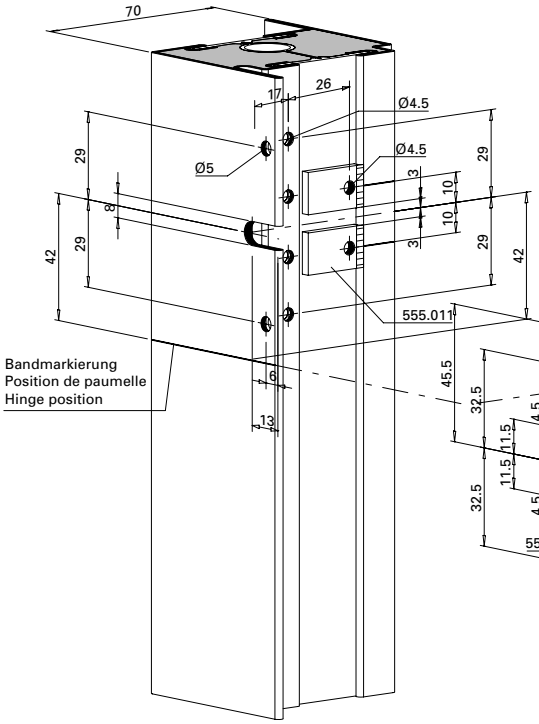

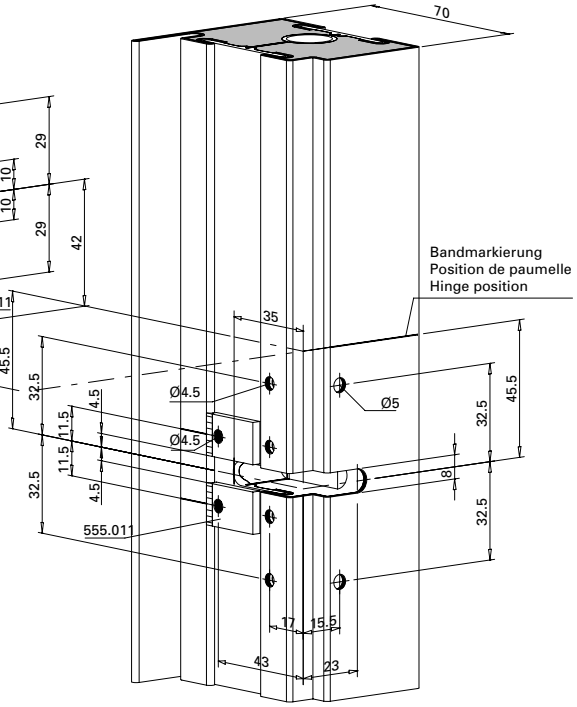

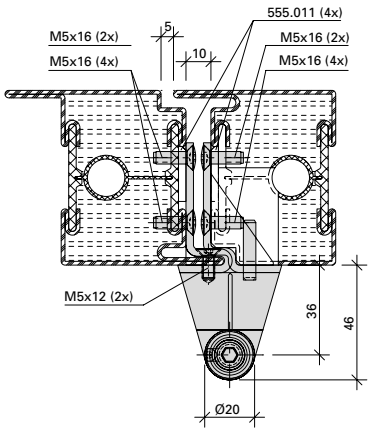

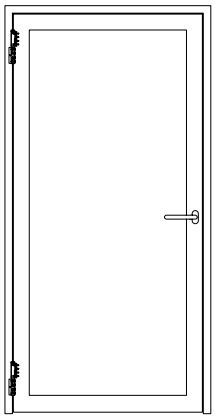

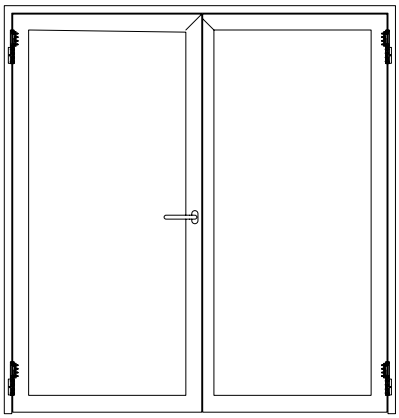

Einbau mit 499.430

Montage avec 499.430

Installation with 499.430

Falzsicherung 555.541
bandseitig

Sécurité de feuillure 555.541
côté paumelle

Rebate mechanism 555.541
hinge side

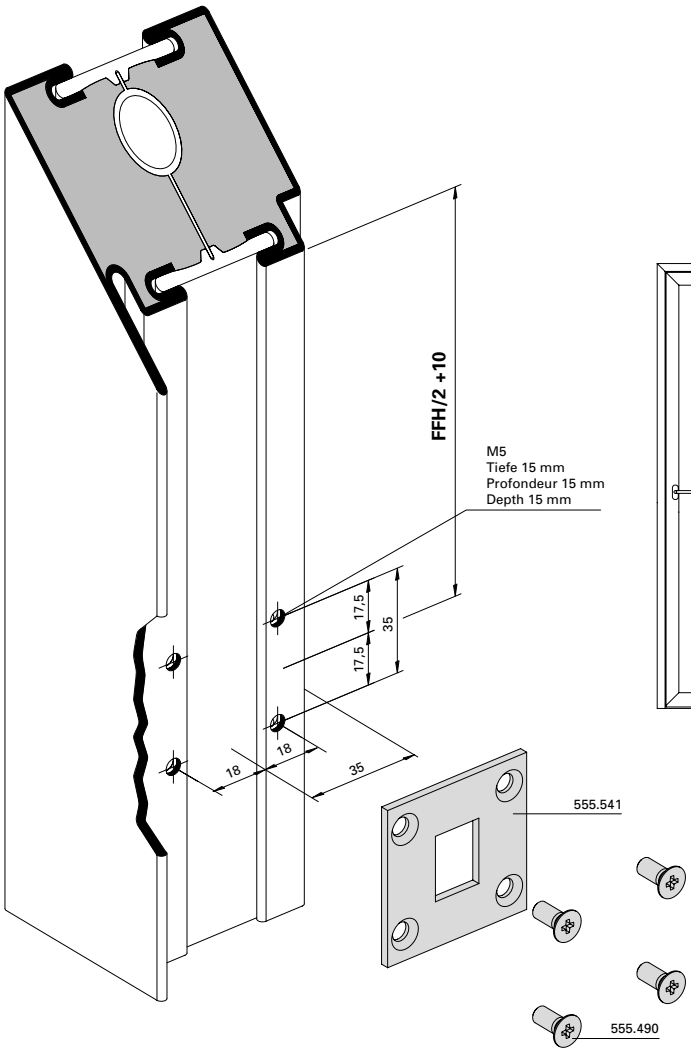

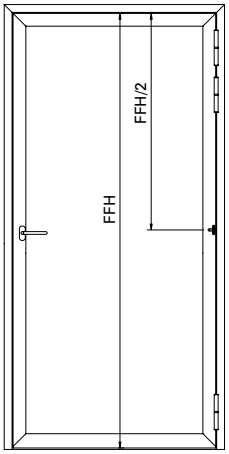

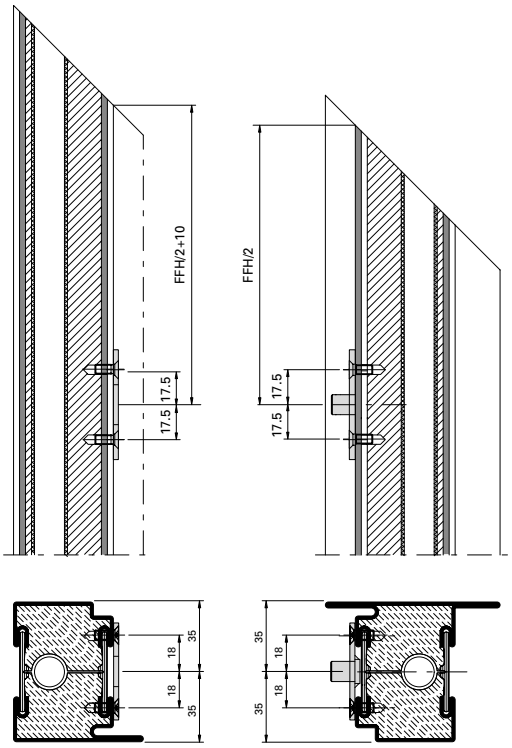

Blendrahmen
Cadre dormant
Door frame

Flügelrahmen
Cadre de vantail
Door leaf

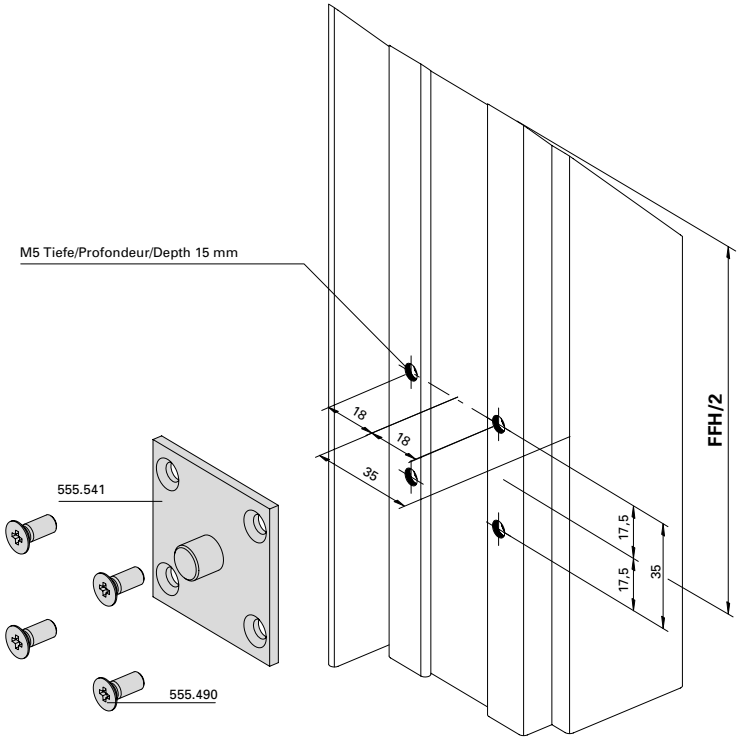

Einbau mit 499.171

Montage avec 499.171

Installation with 499.171

JANSEN

Obentürschliesser

Ferme-porte supérieur

Top door closer

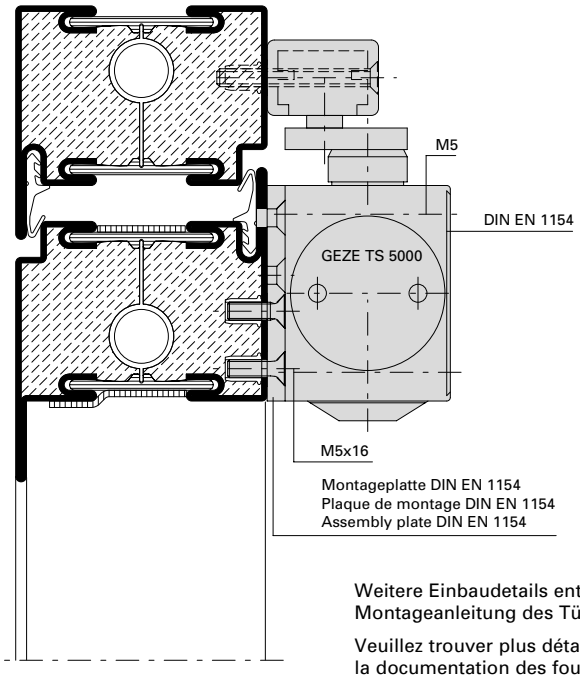

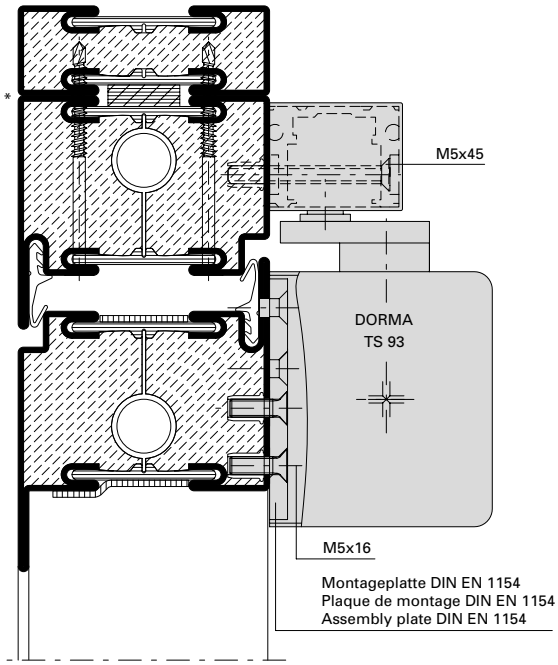

Weitere Einbaudetails entnehmen Sie bitte der Montageanleitung des Türschliesserlieferanten.

Veuillez trouver plus détails sur les applications dans la documentation des fournisseurs de ferme-portes.

Please find more application details in the installation instructions of the door closer suppliers.

Drehtürautomat

Mécanisme automatique pour porte

Automatic mechanism for door

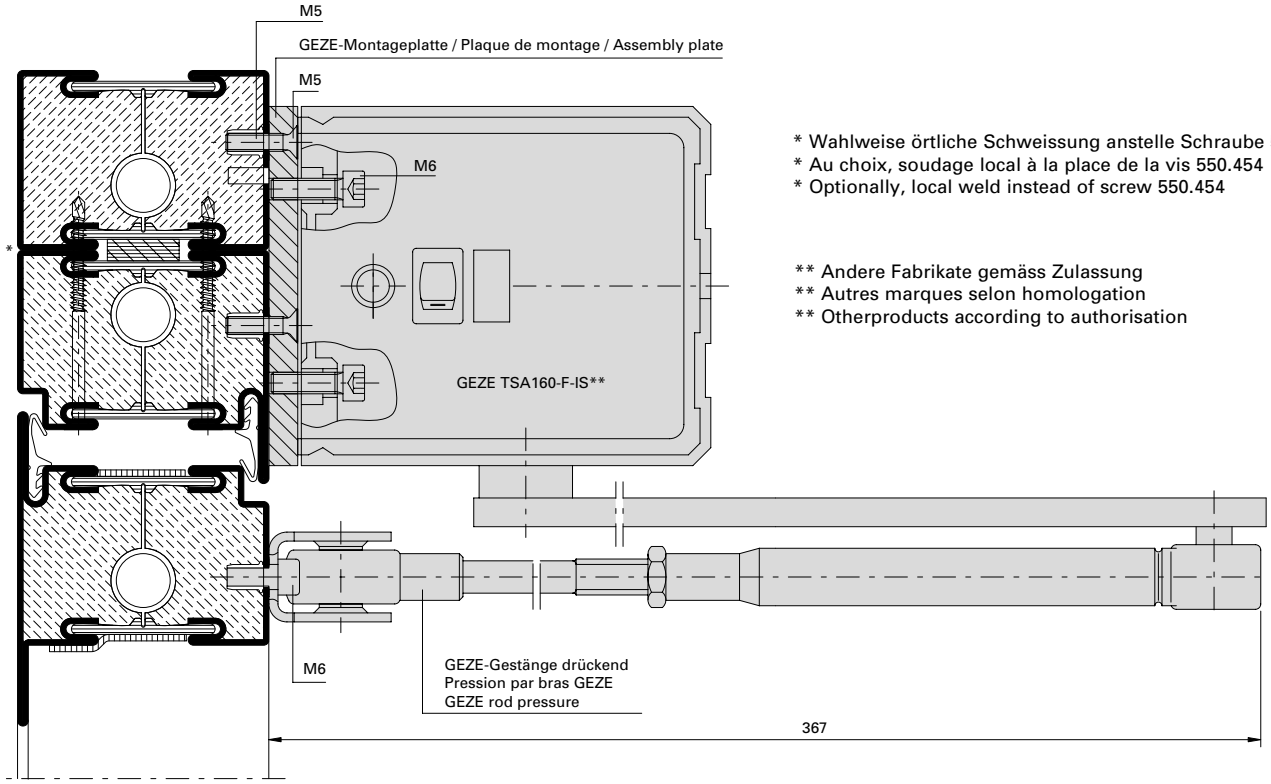

* Wahlweise örtliche Schweissung anstelle Schraube 550.454
* Au choix, soudage local à la place de la vis 550.454
* Optionally, local weld instead of screw 550.454

** Andere Fabrikate gemäss Zulassung
** Autres marques selon homologation
** Otherproducts according to authorisation

Mitnehmerklappe 550.387 **Doigt d'entraînement 550.387** **Selector bar Dorma 550.387**

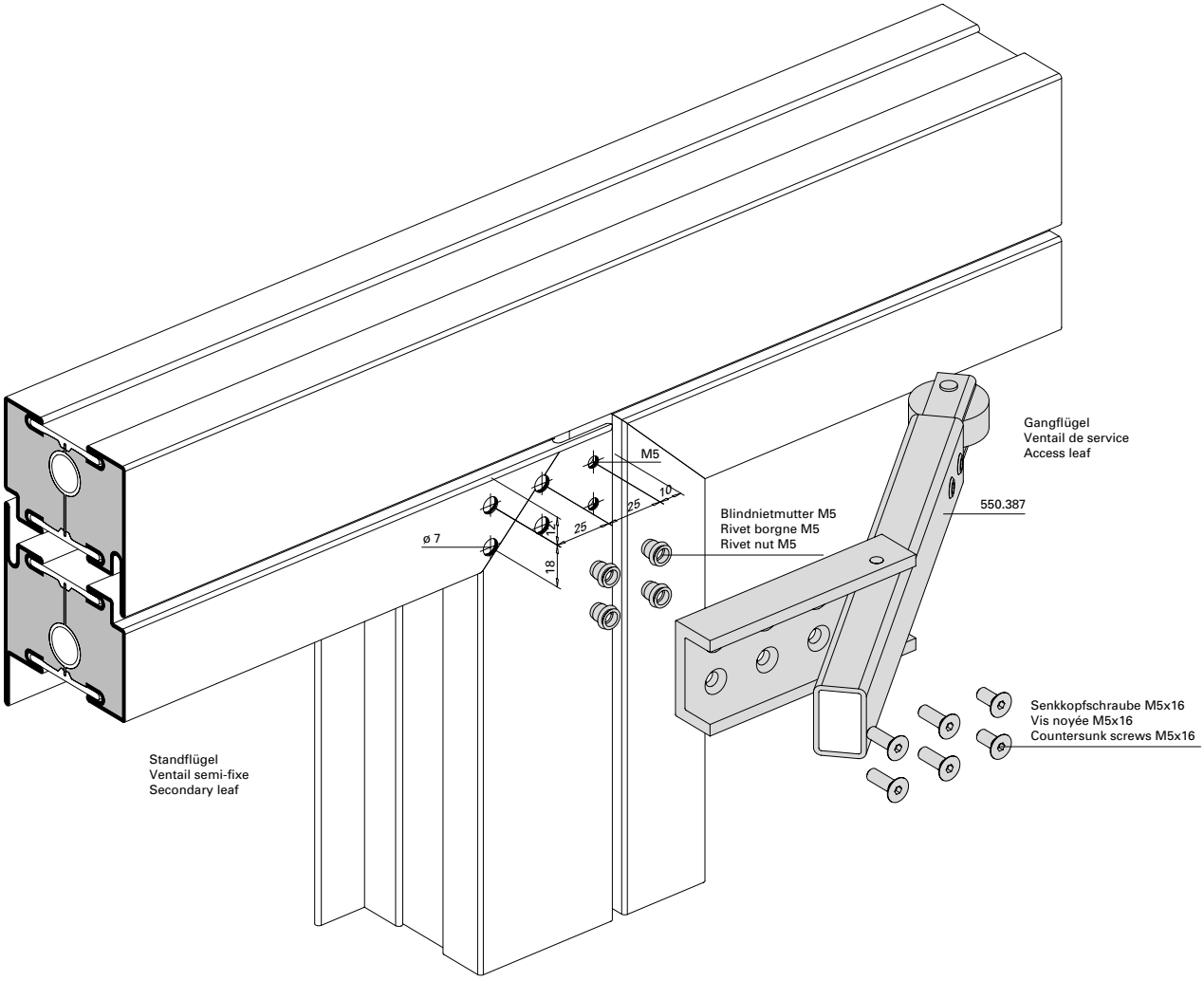

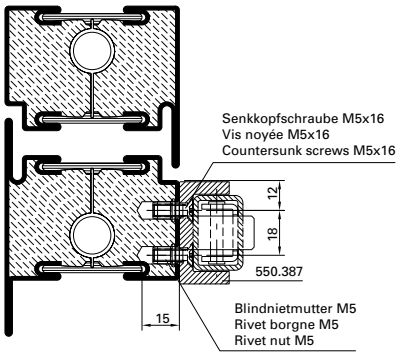

Mitnehmerklappe 550.678* **Doigt d'entraînement 550.678*** **Selector bar 550.678***

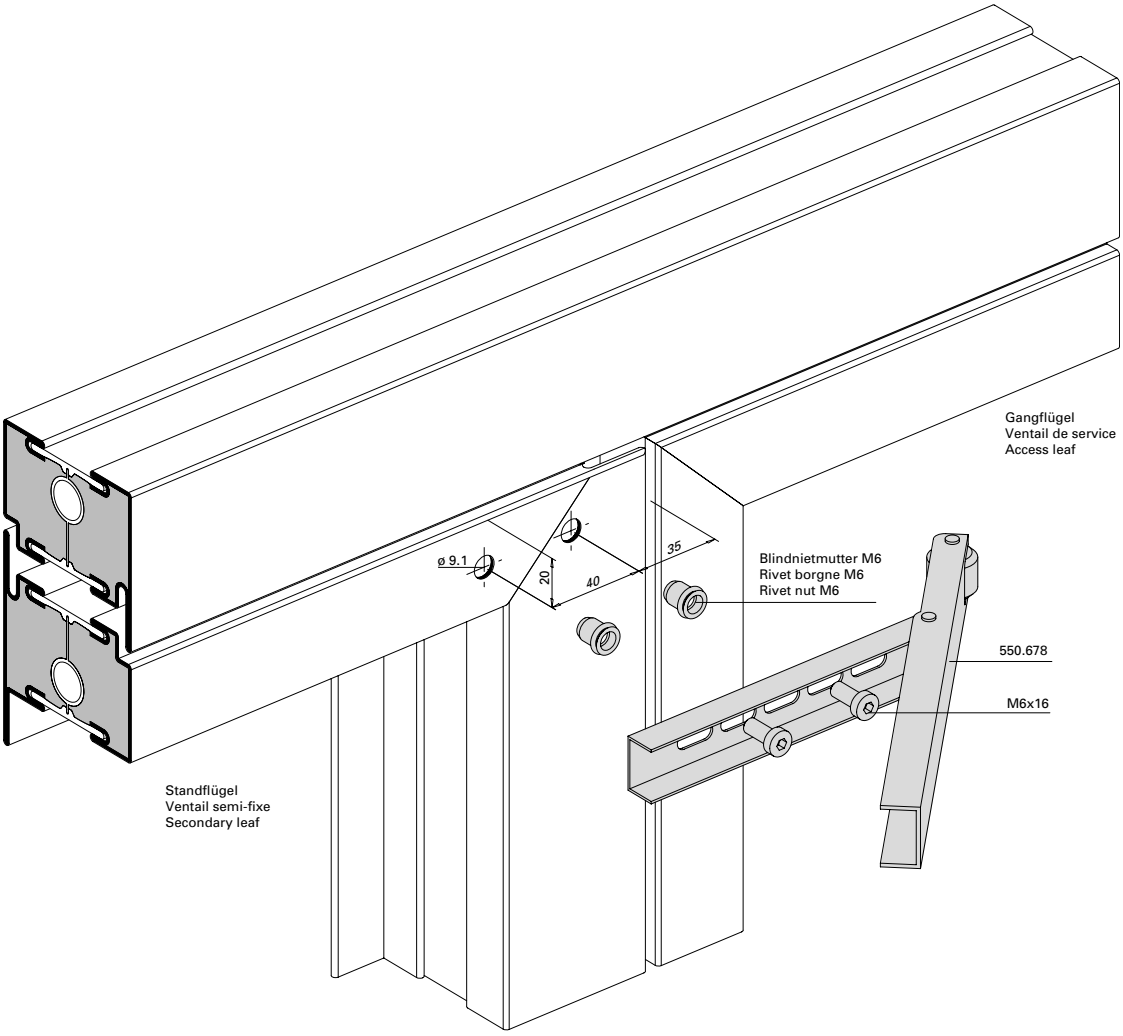

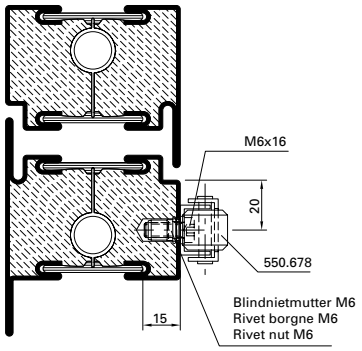

* Für integrierte Türschliesser (ITS 96),
Panik-Stangengriff und Panik-Druckstange nicht geeignet

* Pour ferme-porte intégré (ITS 96),
barre panique, barre panique à pousser non approprié

* Not suitable for integrated door closer (ITS 96),
panic push-bar, panic touch-bar

Panik-Stangengriff 555.500/555.501
Einflügelige Türe

Barre panique 555.500/555.501
Porte à un vantail

Panic push-bar 555.500/555.501
Single leaf door

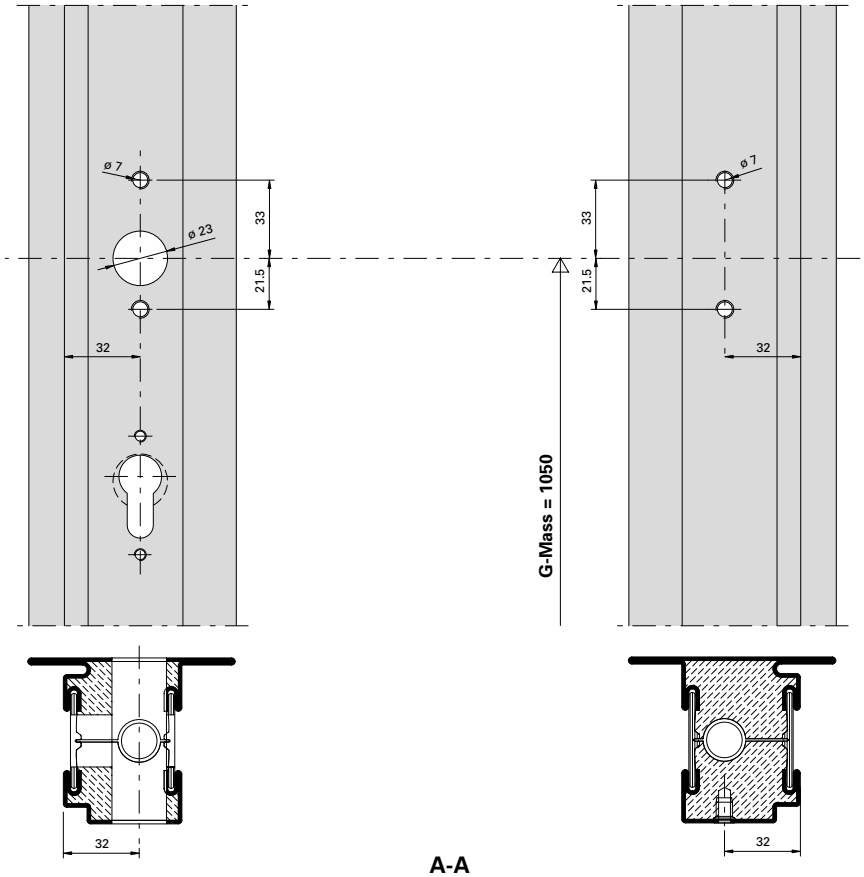

A-A

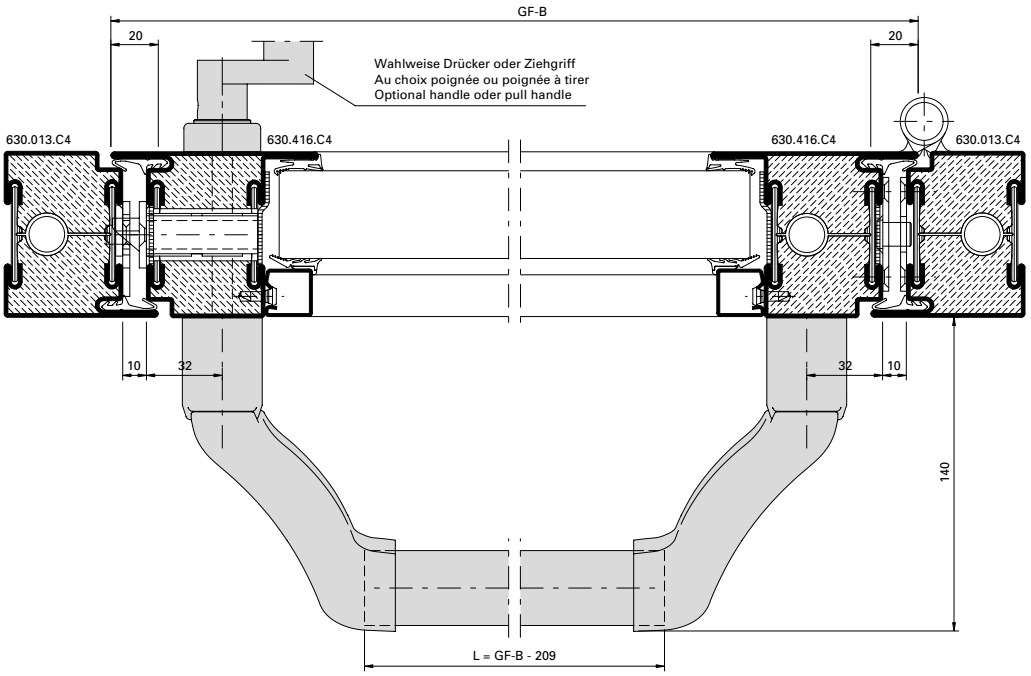

Hinweis: Nach EN 1125 muss die wirksame Länge der Betätigungsstange (L) min. 60% der wirksamen Türöffnungsbreite (GF-B - 40) betragen.

Remarque: selon EN 1125, la longueur effective de la barre de poussée (L) doit correspondre à au moins 60% de la largeur d›ouverture effective de la porte (GF-B - 40).

Note: In accordance with EN 1125, the effective length of the bar (L) must be a minimum of 60% of the effective door opening width (GF-B - 40).

Panik-Stangengriff 555.500/555.501
Einflügelige Türe

Barre panique 555.500/555.501
Porte à un vantail

Panic push-bar 555.500/555.501
Single leaf door

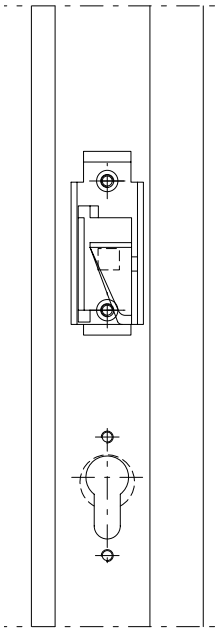

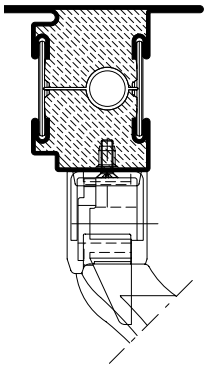

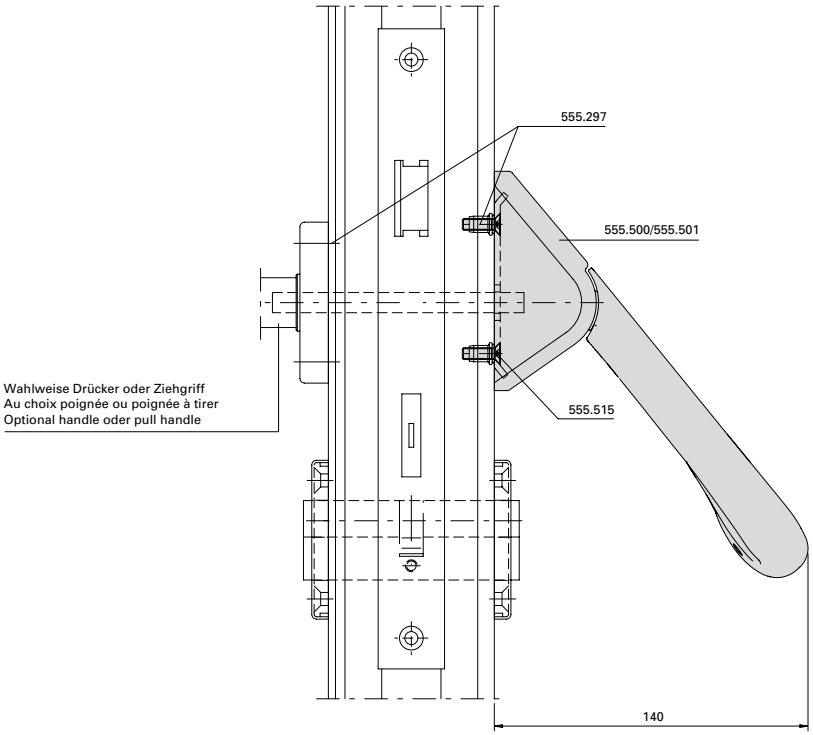

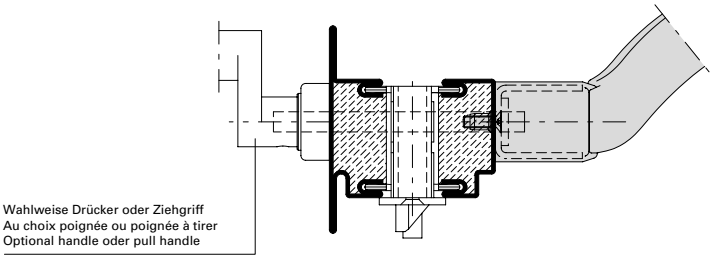

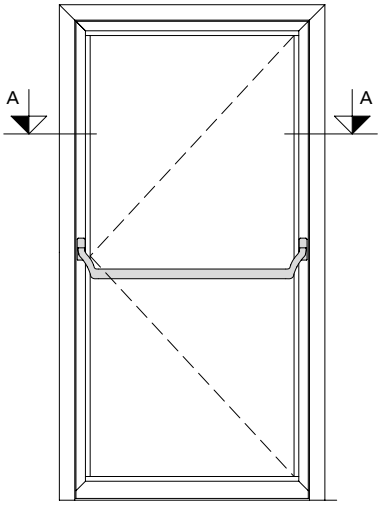

Zwängungsfreies Öffnen
siehe Seite 36-212

Alignement des portes lors
de l'ouverture voir page 36-212

Door alignment when opening
see page 36-212

Panik-Stangengriff 555.500/555.501
Zweiflügelige Türe

Barre panique 555.500/555.501
Porte à deux vantaux

Panic push-bar 555.500/555.501
Double leaf door

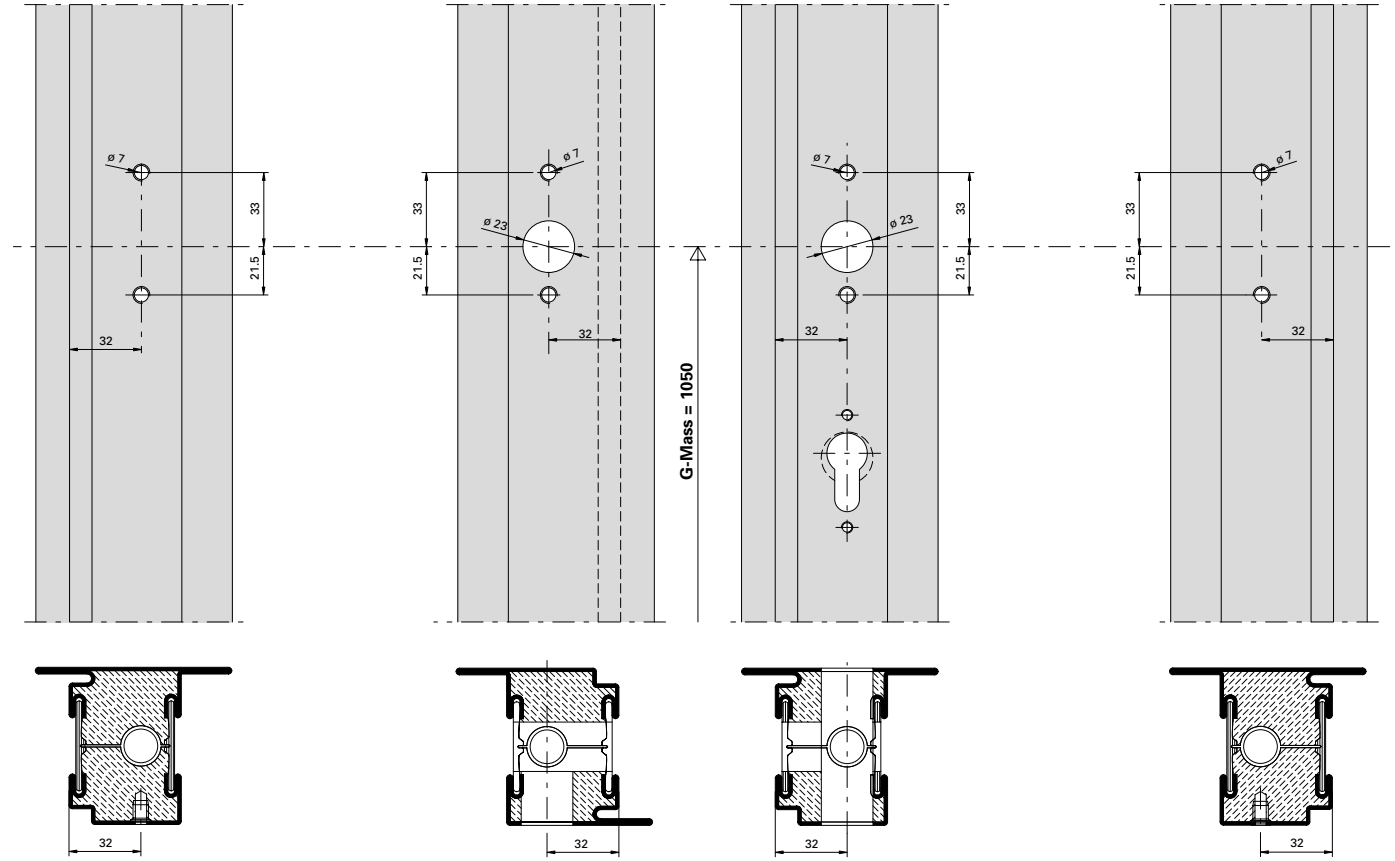

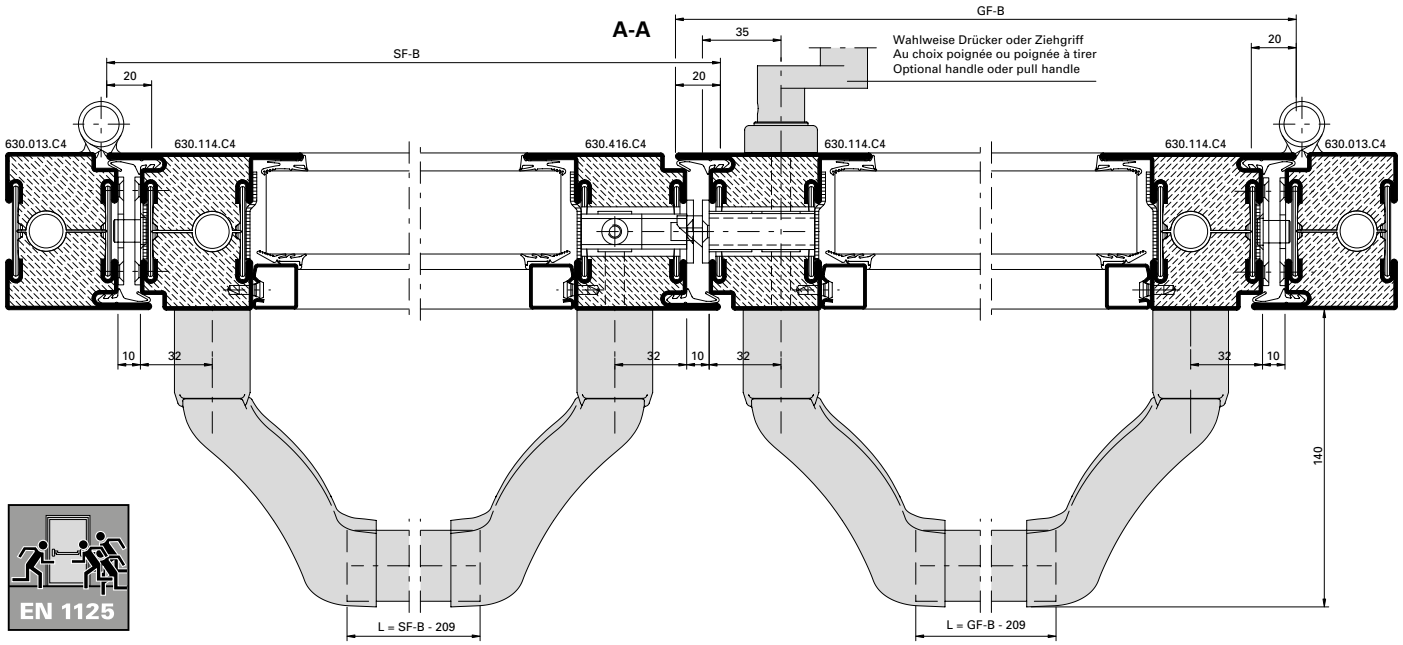

Hinweis: Nach EN 1125 muss die wirksame Länge der Betätigungsstange (L) min. 60% der wirksamen Türöffnungsbreite (GF-B - 40 resp. SF-B - 40) betragen.

Remarque: selon EN 1125, la longueur effective de la barre de poussée (L) doit correspondre à au moins 60 % de la largeur d›ouverture effective de la porte (GF-B - 40 et SF-B - 40).

Note: In accordance with EN 1125, the effective length of the bar (L) must be a minimum of 60% of the effective door opening width (GF-B - 40 or SF-B - 40).

Panik-Stangengriff 555.500/555.501
Zweiflügelige Türe

Barre panique 555.500/555.501
Porte à deux vantaux

Panic push-bar 555.500/555.501
Double leaf door

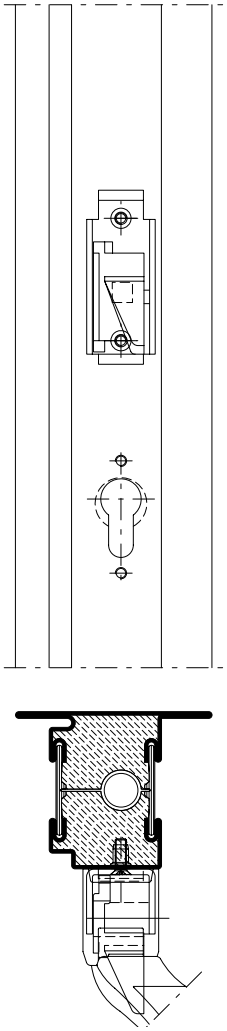

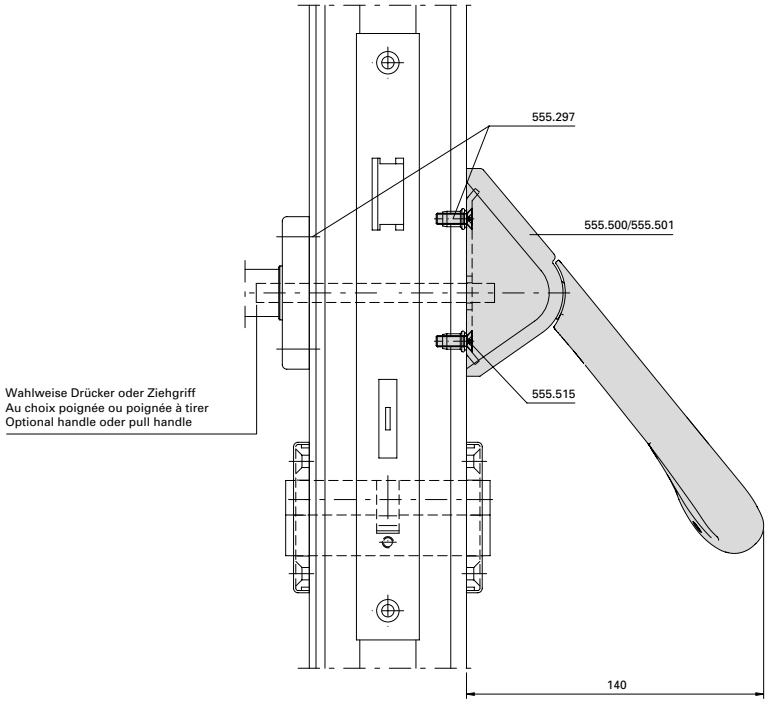

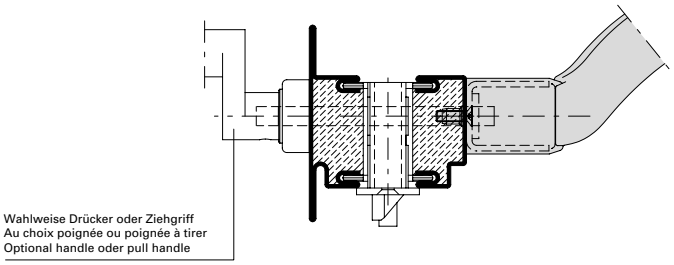

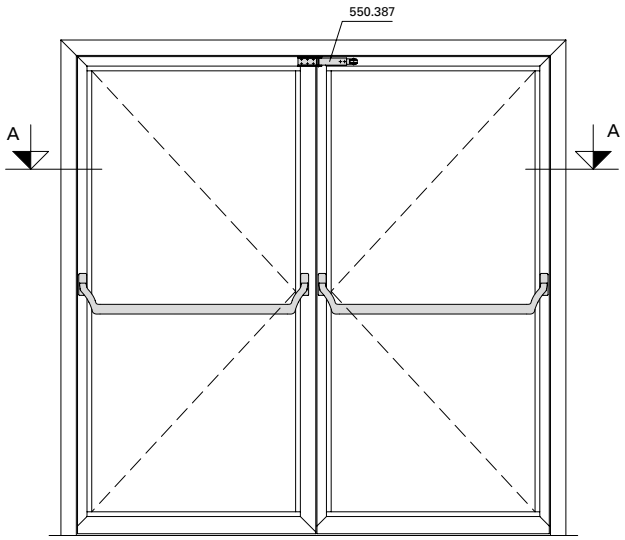

Zwängungsfreies Öffnen
siehe Seite 36-212

Alignement des portes lors
de l'ouverture voir page 36-212

Door alignment when opening
see page 36-212

Panik-Stangengriff 555.859/555.860
Einflügelige Türe

Barre panique 555.859/555.860
Porte à un vantail

Panic push-bar 555.859/555.860
Single leaf door

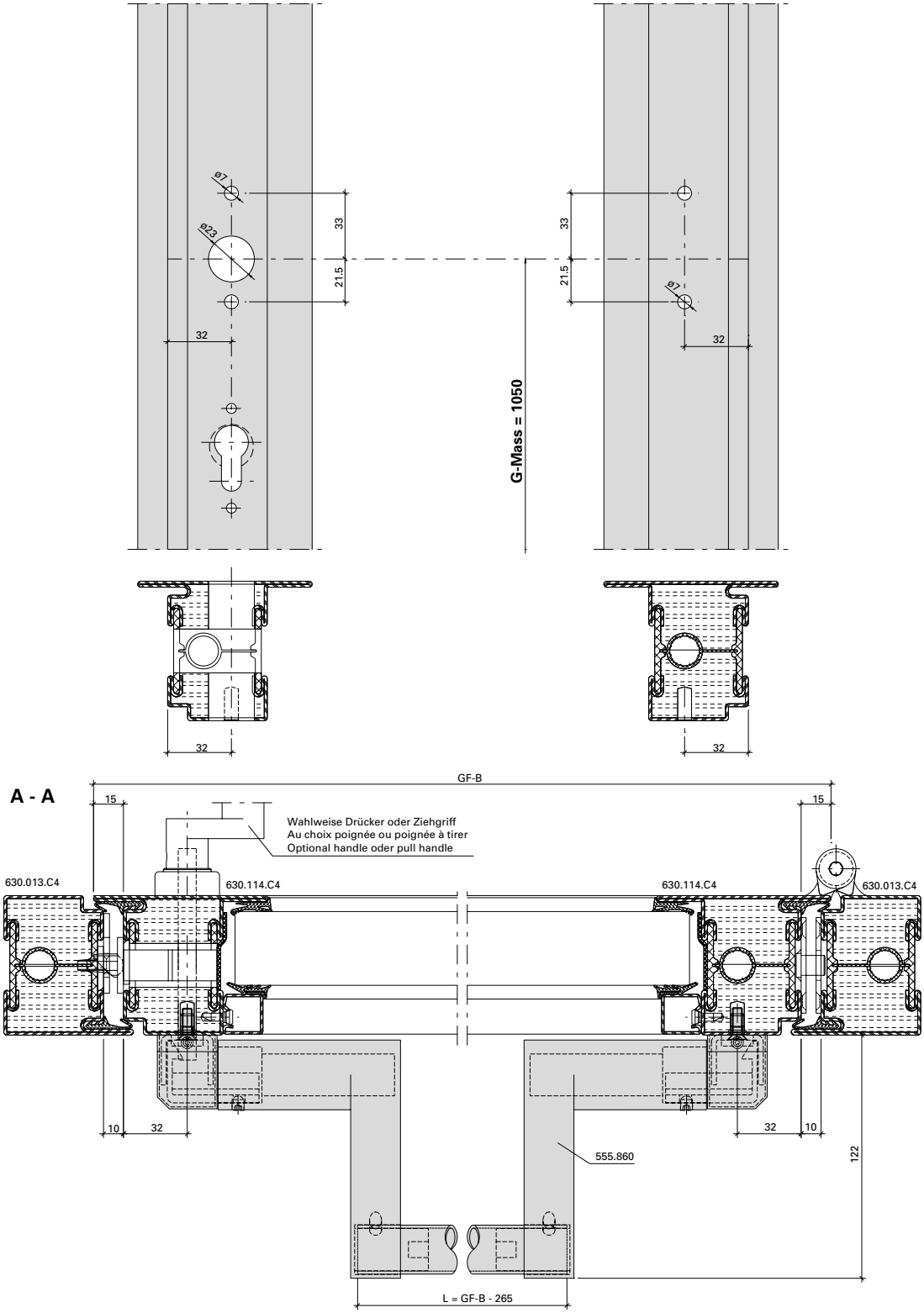

Hinweis: Nach EN 1125 muss die wirksame Länge der Betätigungsstange (L) min. 60% der wirksamen Türöffnungsbreite (GF-B - 40) betragen.

Remarque: selon EN 1125, la longueur effective de la barre de poussée (L) doit correspondre à au moins 60% de la largeur d›ouverture effective de la porte (GF-B - 40).

Note: In accordance with EN 1125, the effective length of the bar (L) must be a minimum of 60% of the effective door opening width (GF-B - 40).

Panik-Stangengriff 555.859/555.860
Einflügelige Türe

Barre panique 555.859/555.860
Porte à un vantail

Panic push-bar 555.859/555.860
Single leaf door

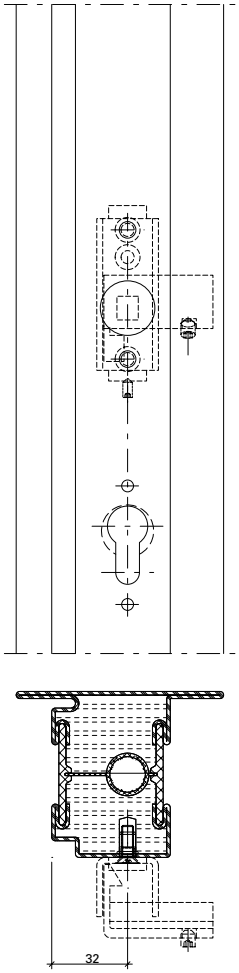

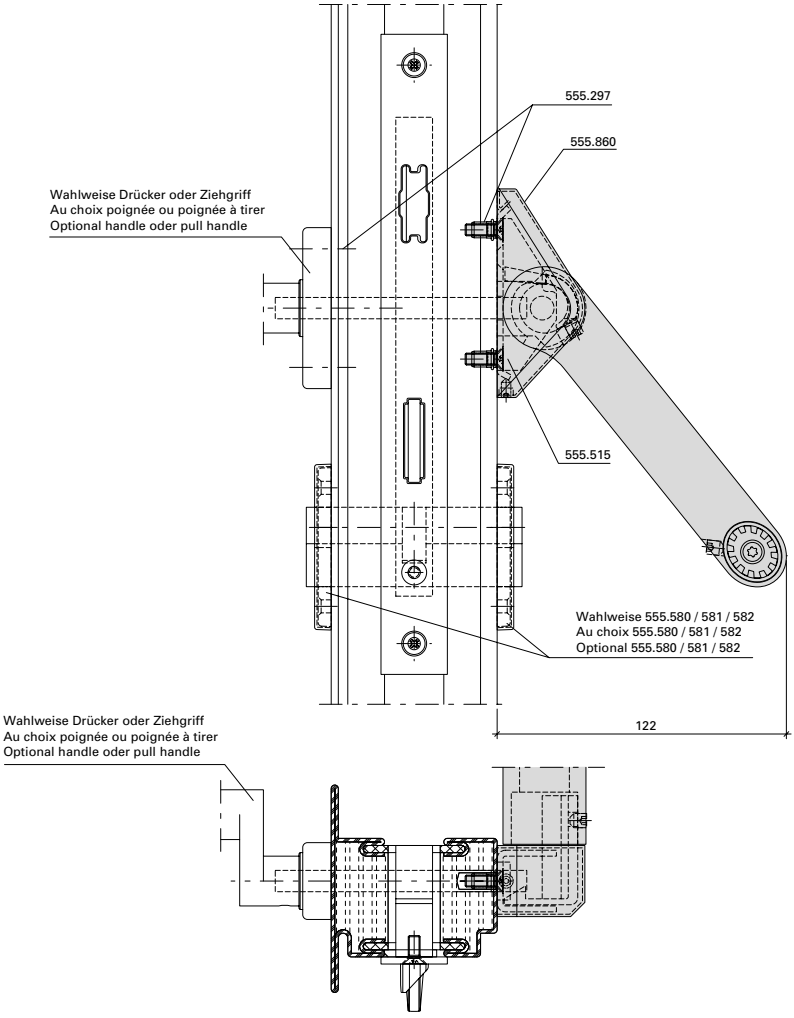

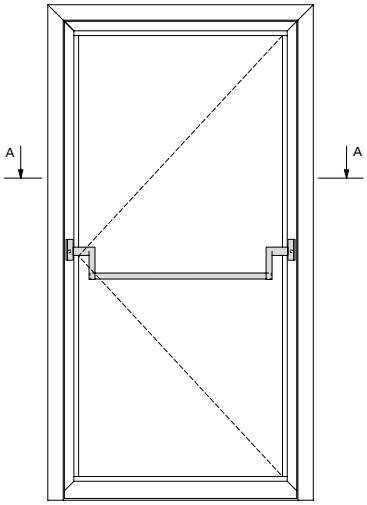

Zwängungsfreies Öffnen
siehe Seite 36-205

Alignement des portes lors
de l'ouverture voir page 36-205

Door alignment when opening
see page 36-205

Panik-Stangengriff 555.859/555.860
Zweiflügelige Türe

Barre panique 555.859/555.860
Porte à deux vantaux

Panic push-bar 555.859/555.860
Double leaf door

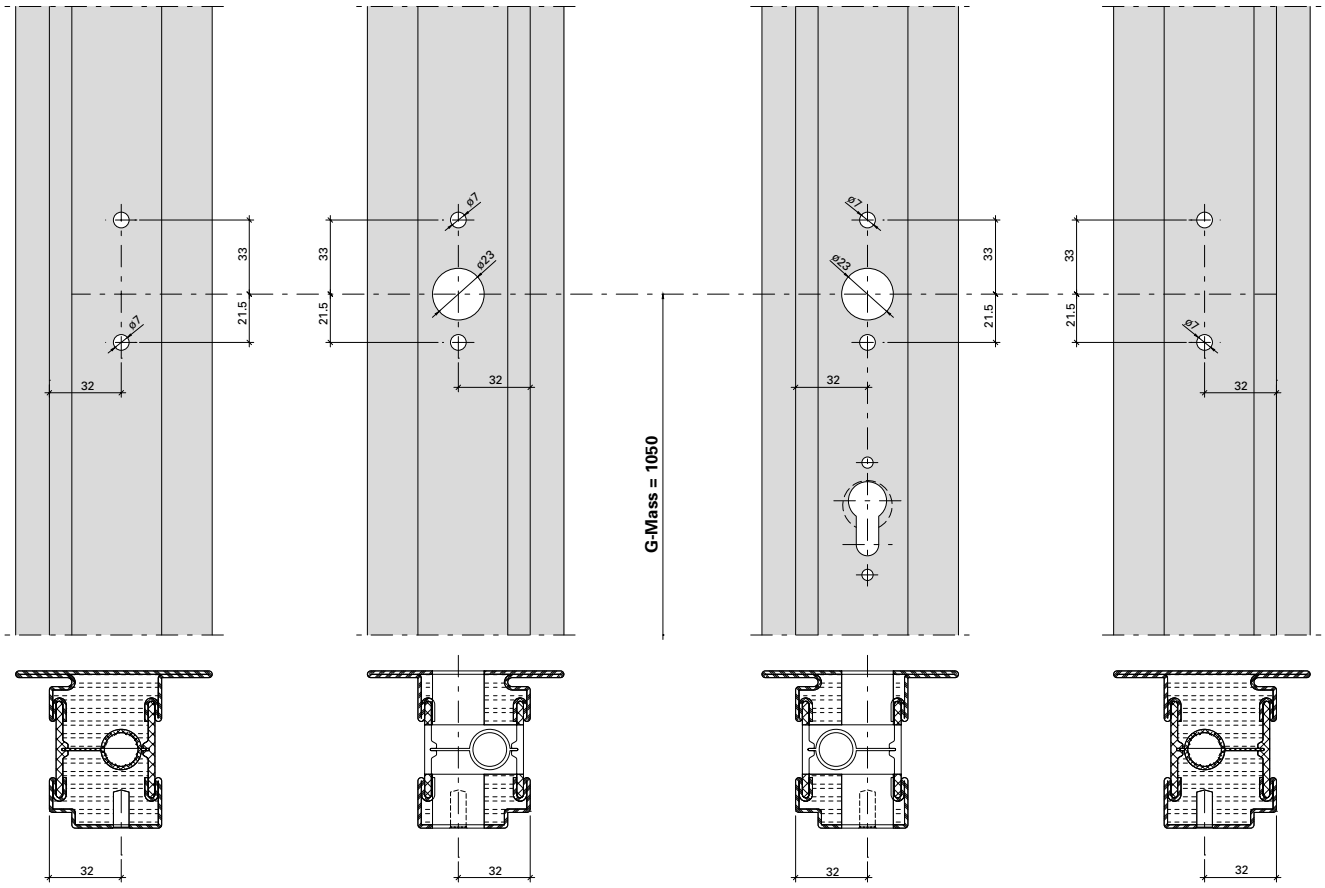

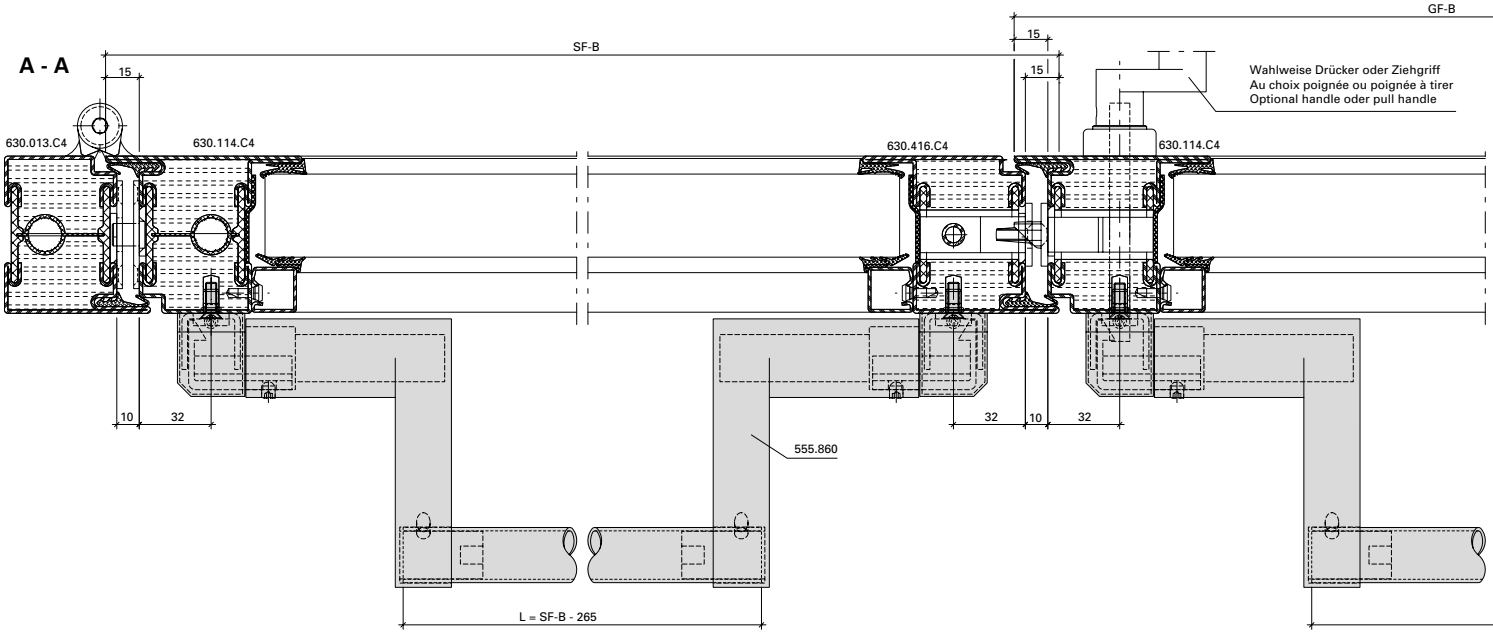

Hinweis: Nach EN 1125 muss die wirksame Länge der Betätigungsstange (L) min. 60% der wirksamen Türöffnungsbreite (GF-B - 40 resp. SF-B - 40) betragen.

Remarque: selon EN 1125, la longueur effective de la barre de poussée (L) doit correspondre à au moins 60 % de la largeur d›ouverture effective de la porte (GF-B - 40 et SF-B - 40).

Note: In accordance with EN 1125, the effective length of the bar (L) must be a minimum of 60% of the effective door opening width (GF-B - 40 or SF-B - 40).

Panik-Stangengriff 555.859/555.860
Zweiflügelige Türe

Barre panique 555.859/555.860
Porte à deux vantaux

Panic push-bar 555.859/555.860
Double leaf door

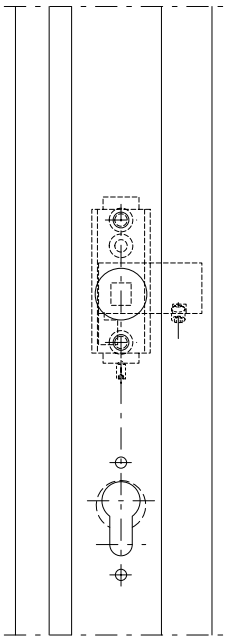

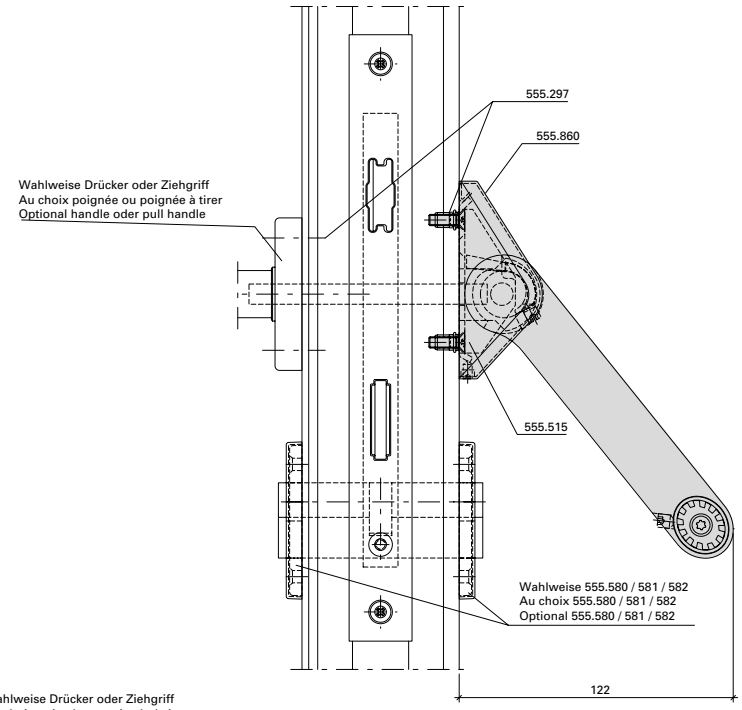

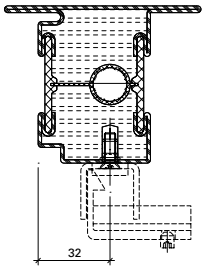

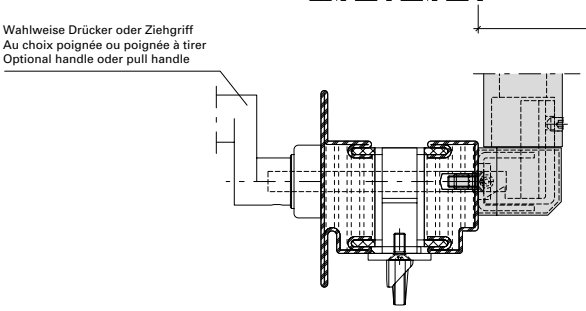

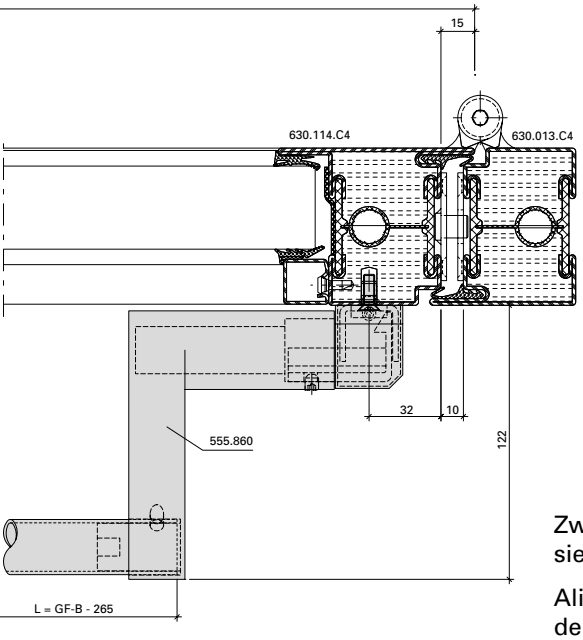

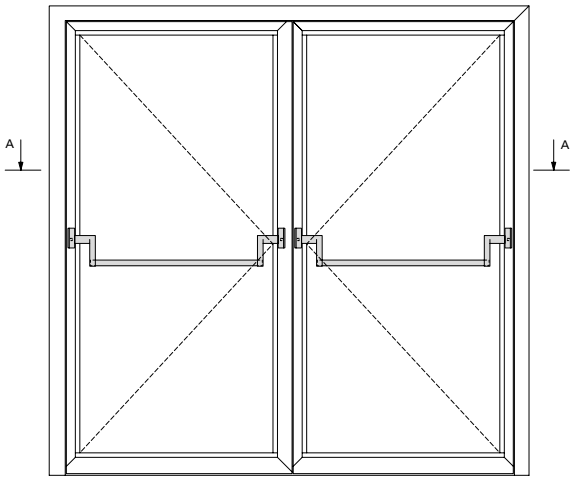

Zwängungsfreies Öffnen
siehe Seite 36-212

Alignement des portes lors
de l'ouverture voir page 36-212

Door alignment when opening
see page 36-212

Panik-Stangengriff 555.859/555.860
Einflügelige Türe
Mehrfachverriegelungs-Schloss

Barre panique 555.859/555.860
Porte à un vantail
Serrure à verrouillage multiple

Panic push-bar 555.859/555.860
Single leaf door
Multipoint lock

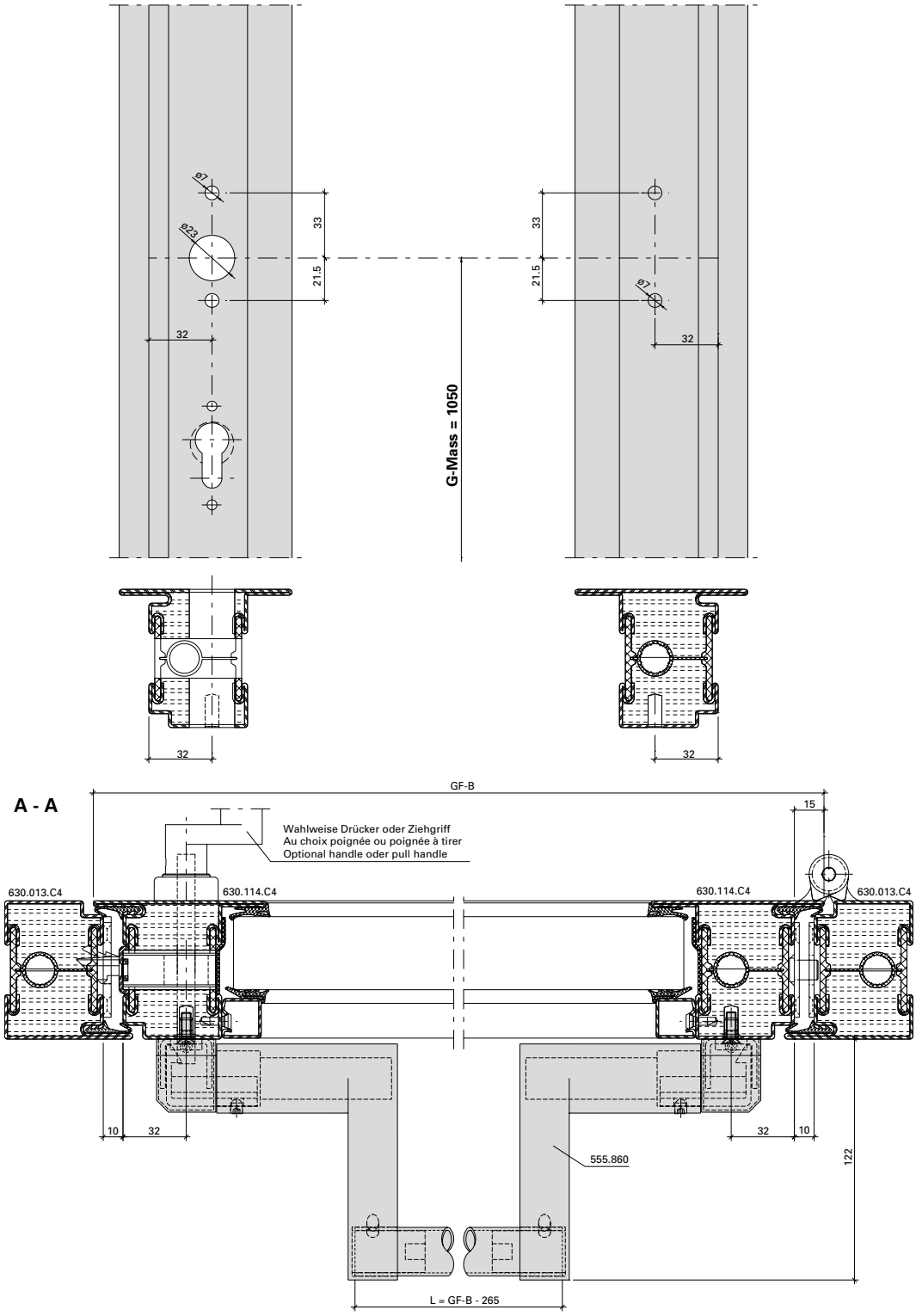

Hinweis: Nach EN 1125 muss die wirksame Länge der Betätigungsstange (L) min. 60% der wirksamen Türöffnungsbreite (GF-B - 40) betragen.

Remarque: selon EN 1125, la longueur effective de la barre de poussée (L) doit correspondre à au moins 60% de la largeur d›ouverture effective de la porte (GF-B - 40).

Note: In accordance with EN 1125, the effective length of the bar (L) must be a minimum of 60% of the effective door opening width (GF-B - 40).

Panik-Stangengriff 555.859/555.860
Einflügelige Türe
Mehrfachverriegelungs-Schloss

Barre panique 555.859/555.860
Porte à un vantail
Serrure à verrouillage multiple

Panic push-bar 555.859/555.860
Single leaf door
Multipoint lock

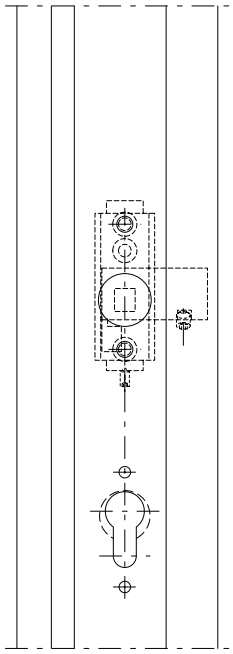

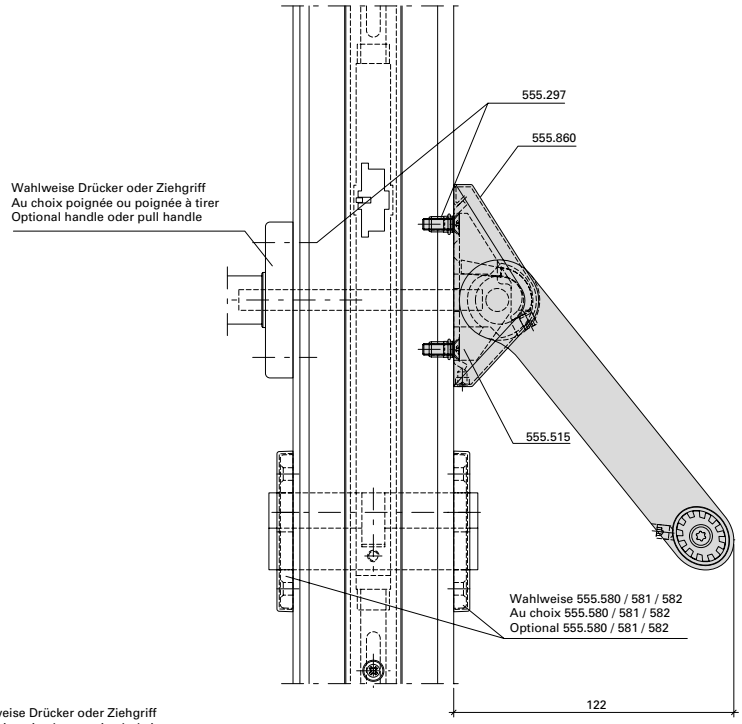

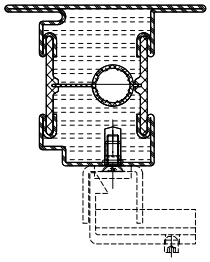

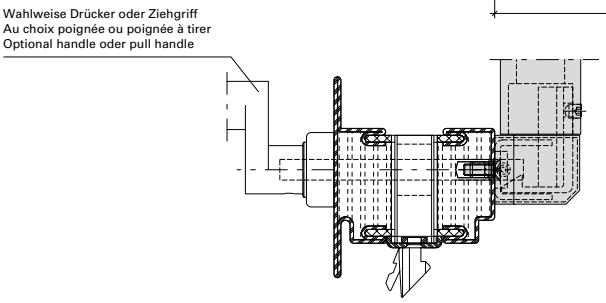

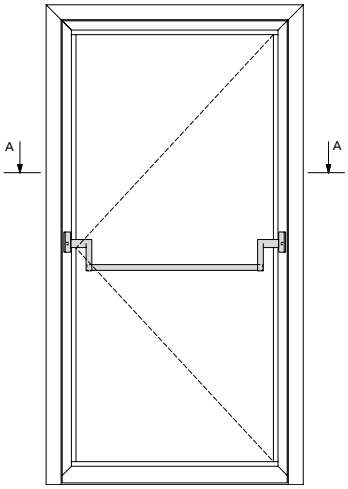

Zwängungsfreies Öffnen
siehe Seite 36-212

Alignement des portes lors
de l'ouverture voir page 36-212

Door alignment when opening
see page 36-212

Panik-Stangengriff 555.859/555.860
Zweiflügelige Türe
Mehrfachverriegelungs-Schloss

Barre panique 555.859/555.860
Porte à deux vantaux
Serrure à verrouillage multiple

Panic push-bar 555.859/555.860
Double leaf door
Multipoint lock

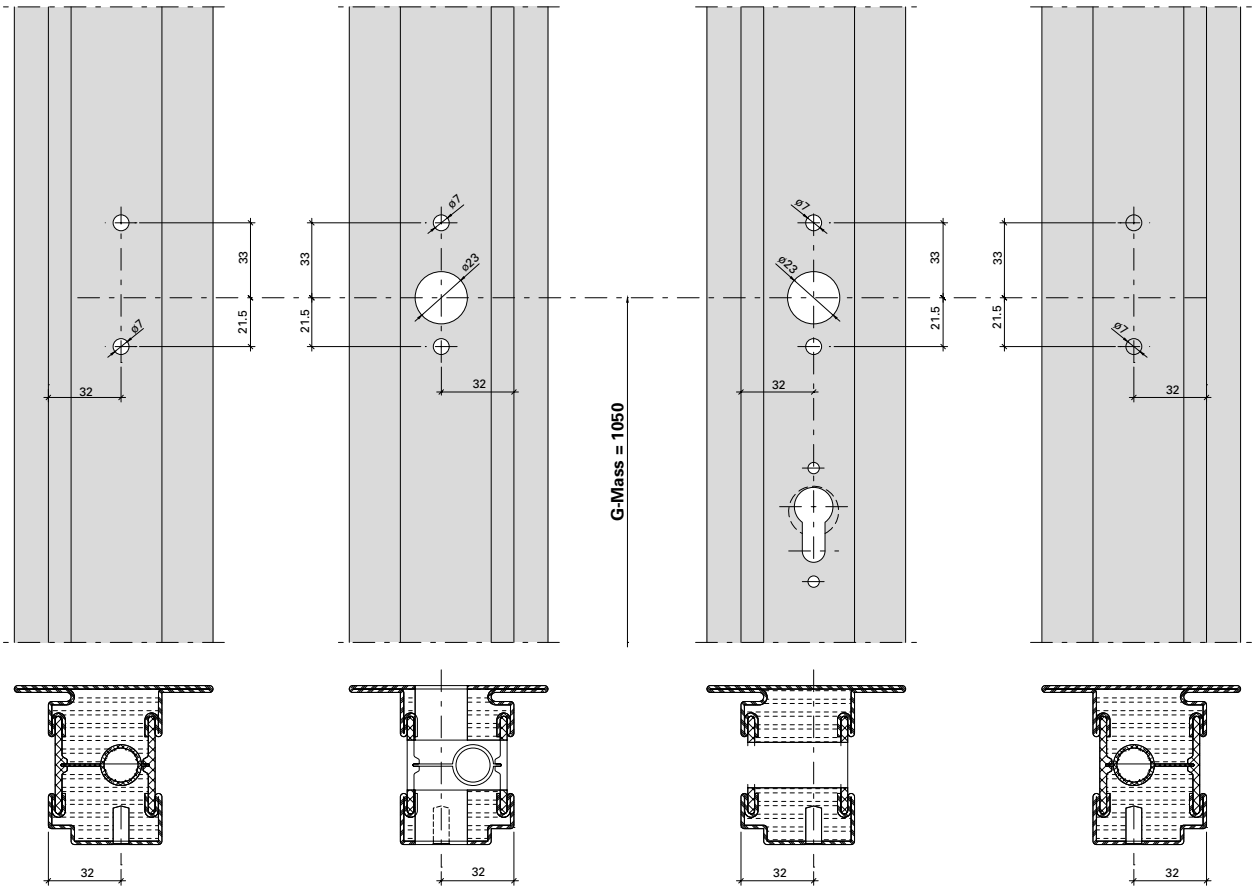

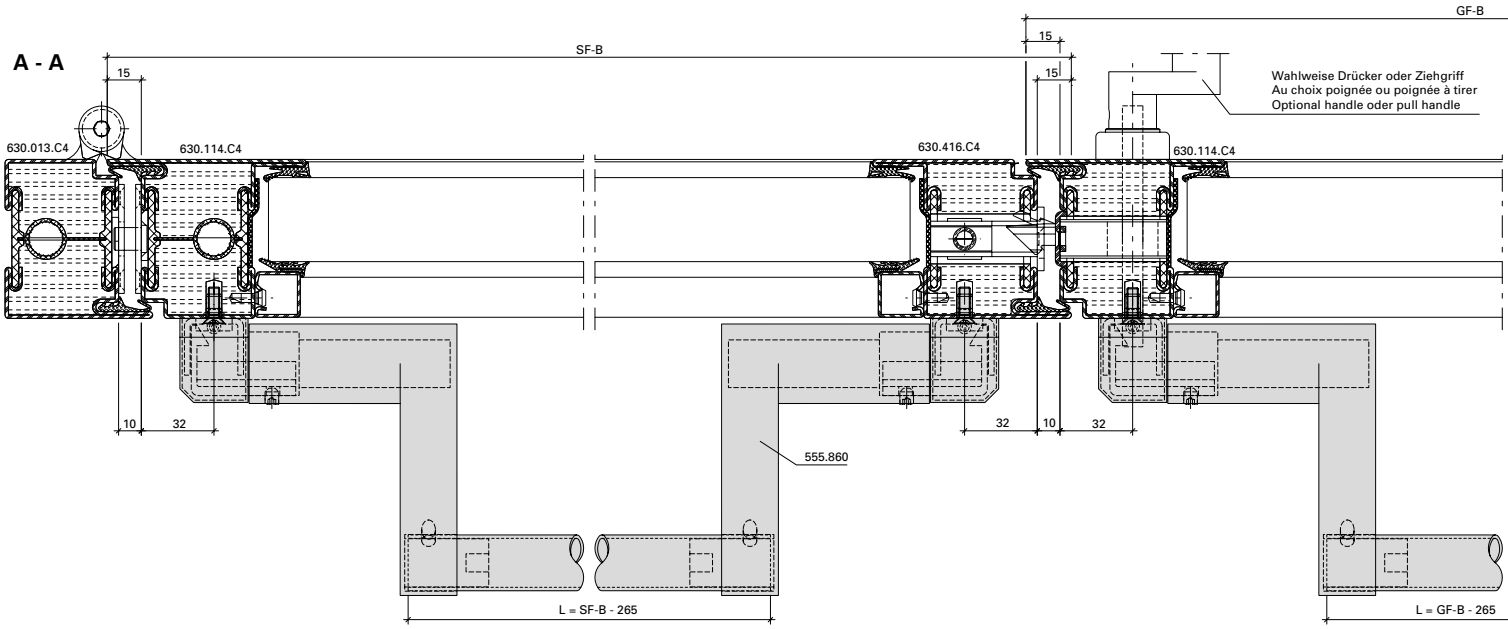

Hinweis: Nach EN 1125 muss die wirksame Länge der Betätigungsstange (L) min. 60% der wirksamen Türöffnungsbreite (GF-B - 40 resp. SF-B - 40) betragen.

Remarque: selon EN 1125, la longueur effective de la barre de poussée (L) doit correspondre à au moins 60 % de la largeur d›ouverture effective de la porte (GF-B - 40 et SF-B - 40).

Note: In accordance with EN 1125, the effective length of the bar (L) must be a minimum of 60% of the effective door opening width (GF-B - 40 or SF-B - 40).

Panik-Stangengriff 555.859/555.860
Zweiflügelige Türe
Mehrfachverriegelungs-Schloss

Barre panique 555.859/555.860
Porte à deux vantaux
Serrure à verrouillage multiple

Panic push-bar 555.859/555.860
Double leaf door
Multipoint lock

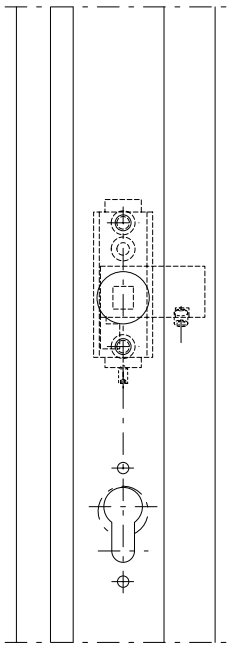

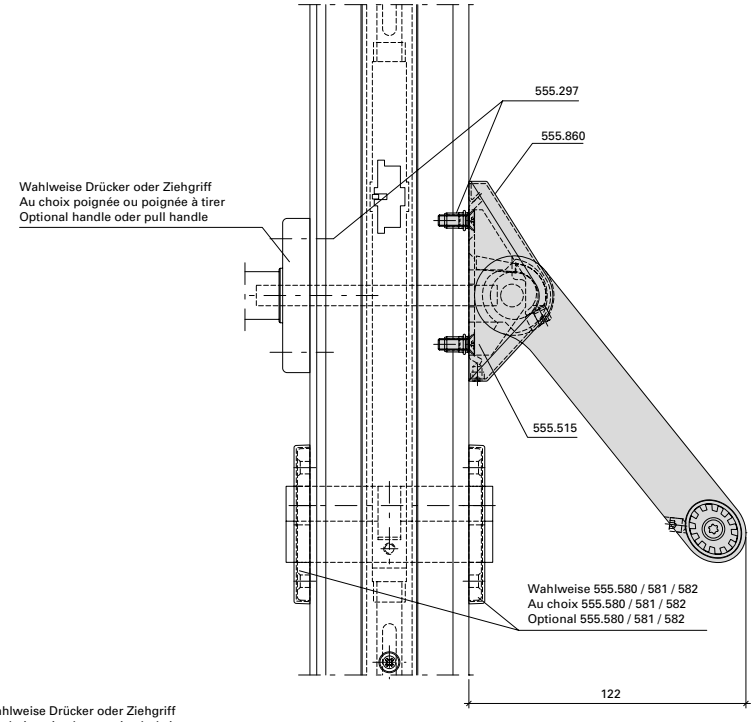

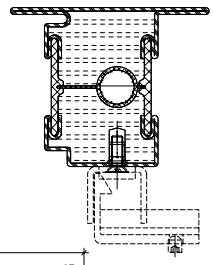

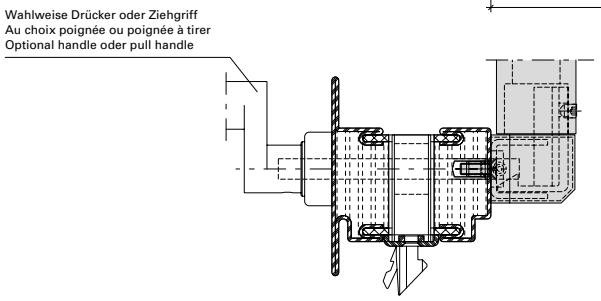

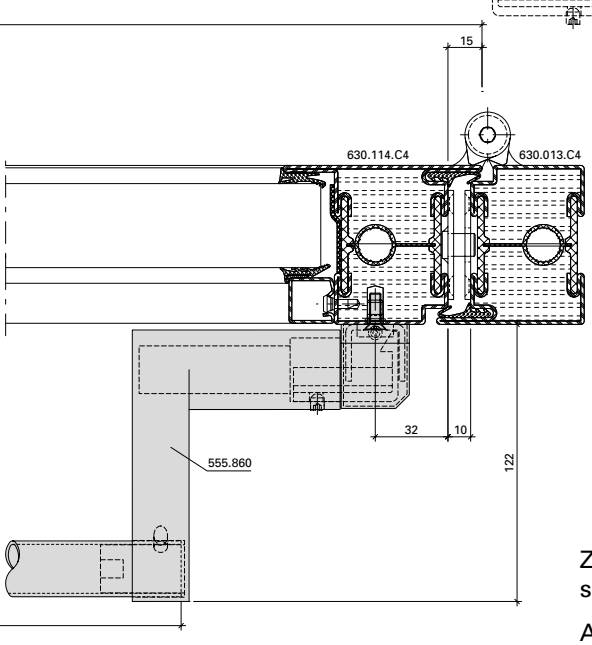

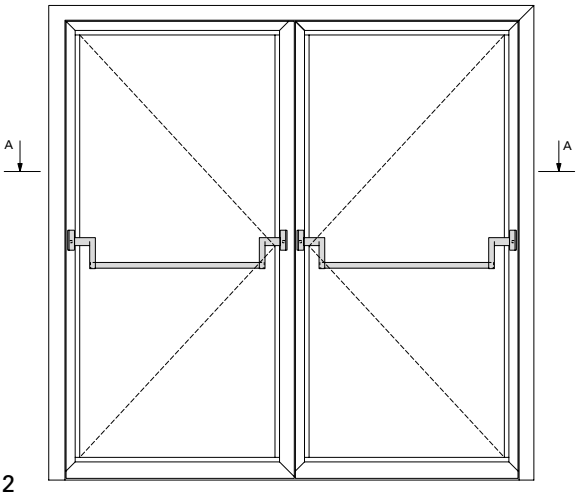

Zwängungsfreies Öffnen
siehe Seite 36-212

Alignement des portes lors
de l'ouverture voir page 36-212

Door alignment when opening
see page 36-212

Panik-Druckstange
555.696 - 555.699
Einflügelige Türe

Barre panique à pousser
555.696 - 555.699
Porte à un vantail

Panic touch-bar
555.696 - 555.699
Single leaf door

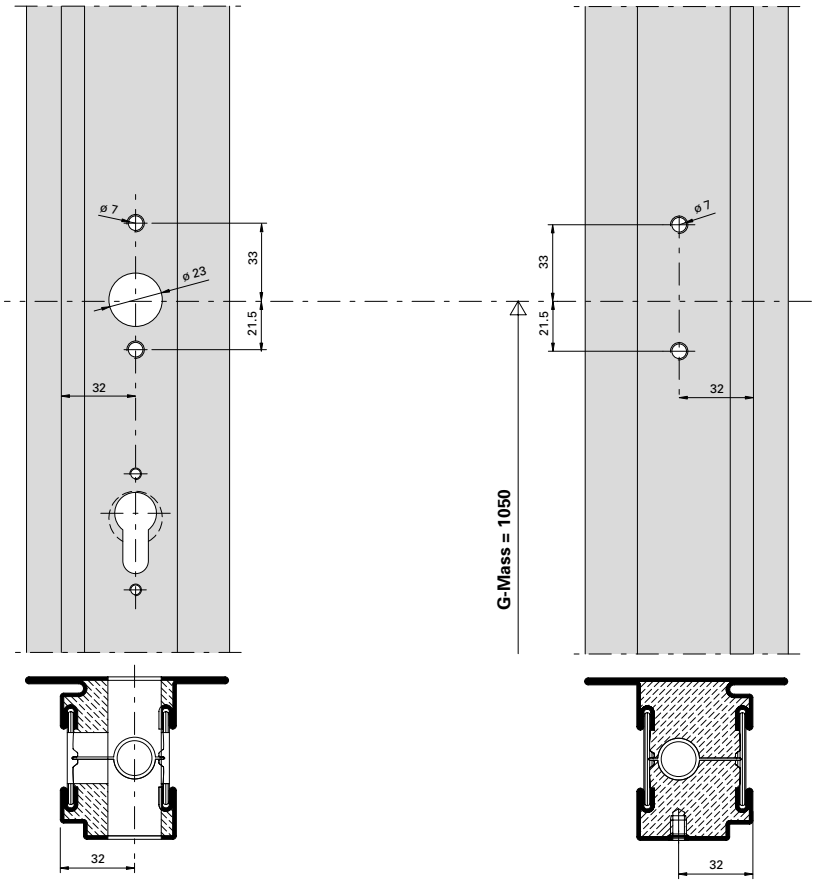

A-A

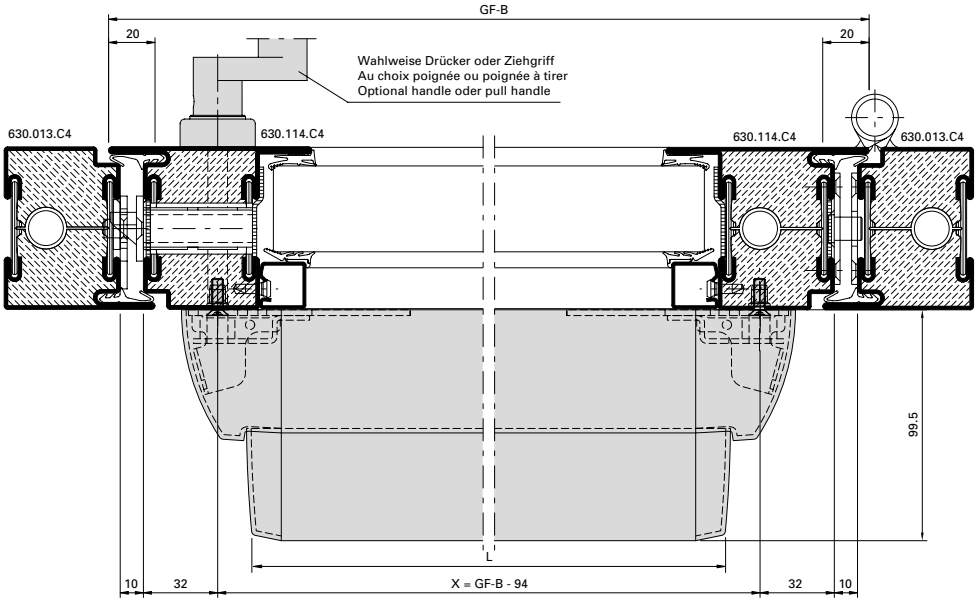

Hinweis: Nach EN 1125 muss die wirksame Länge der Betätigungsstange (L) min. 60% der wirksamen Türöffnungsbreite (GF-B - 40) betragen.

Remarque: selon EN 1125, la longueur effective de la barre de poussée (L) doit correspondre à au moins 60% de la largeur d›ouverture effective de la porte (GF-B - 40).

Note: In accordance with EN 1125, the effective length of the bar (L) must be a minimum of 60% of the effective door opening width (GF-B - 40).

Panik-Druckstange
555.696 - 555.699
Einflügelige Türe

Barre panique à pousser
555.696 - 555.699
Porte à un vantail

Panic touch-bar
555.696 - 555.699
Single leaf door

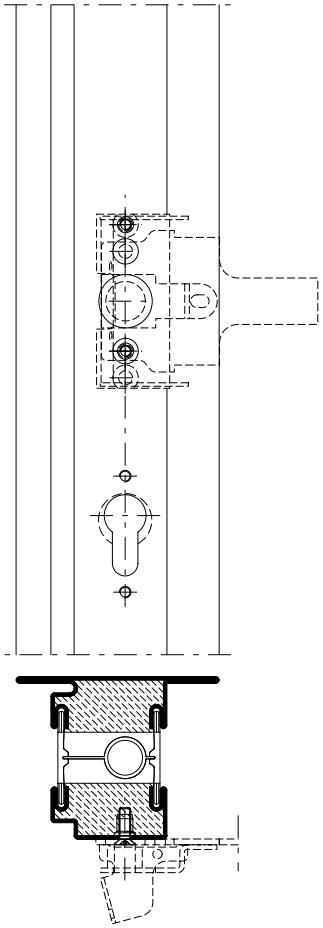

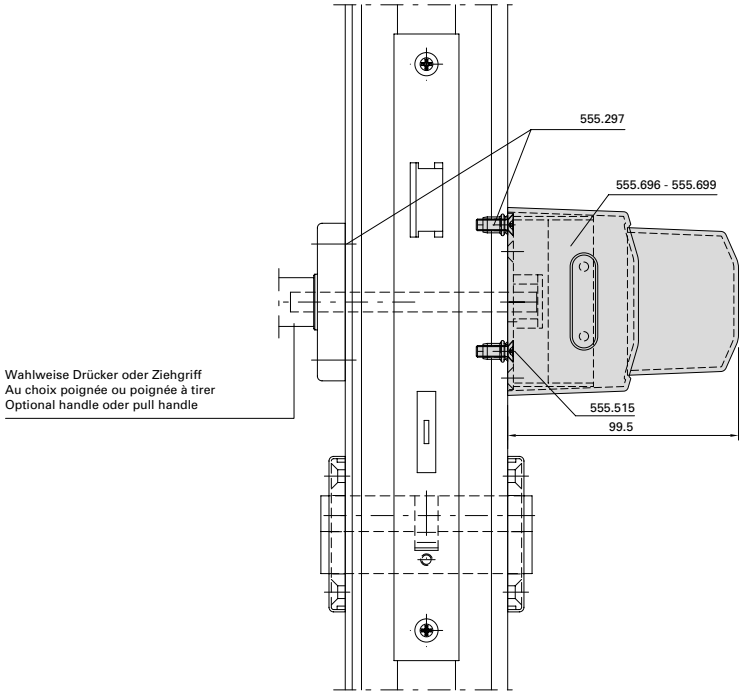

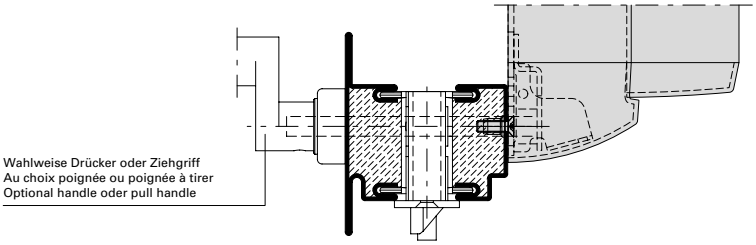

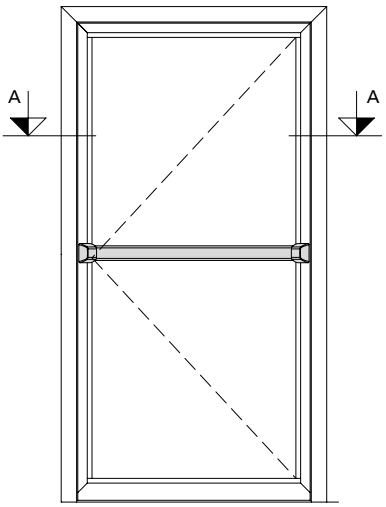

Zwängungsfreies Öffnen
siehe Seite 36-212

Alignement des portes lors
de l'ouverture voir page 36-212

Door alignment when opening
see page 36-212

Panik-Druckstange
555.696 - 555.699
Zweiflügelige Türe

Barre panique à pousser
555.696 - 555.699
Porte à deux vantaux

Panic touch-bar
555.696 - 555.699
Double leaf door

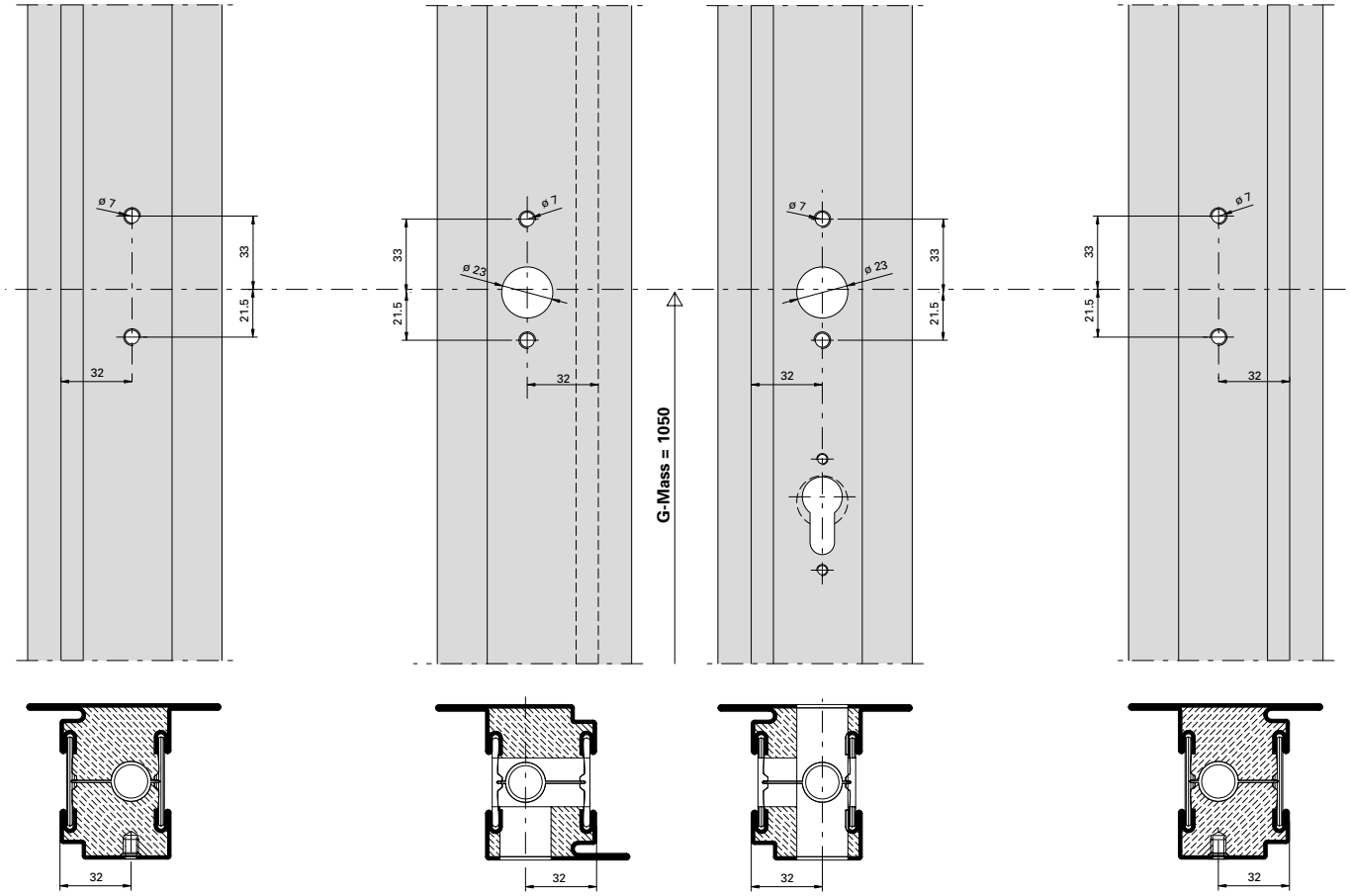

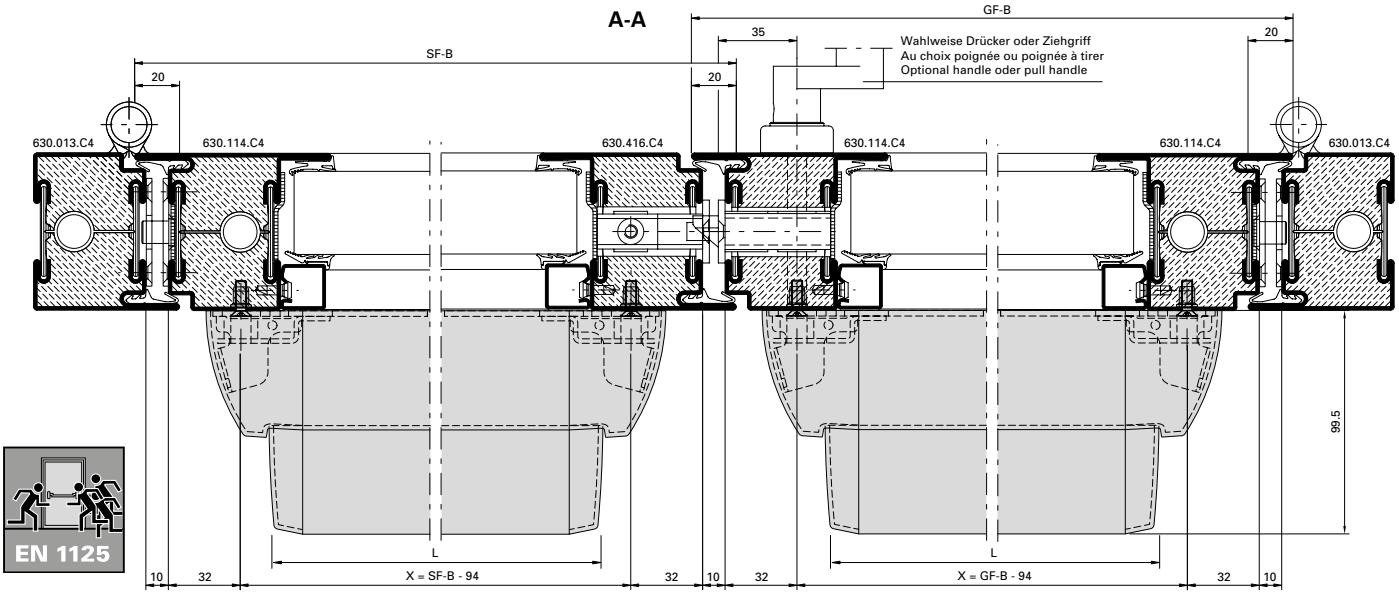

EN 1125

Hinweis: Nach EN 1125 muss die wirksame Länge der Betätigungsstange (L) min. 60% der wirksamen Türöffnungsbreite (GF-B - 40 resp. SF-B - 40) betragen.

Remarque: selon EN 1125, la longueur effective de la barre de poussée (L) doit correspondre à au moins 60 % de la largeur d›ouverture effective de la porte (GF-B - 40 et SF-B - 40).

Note: In accordance with EN 1125, the effective length of the bar (L) must be a minimum of 60% of the effective door opening width (GF-B - 40 or SF-B - 40).

Panik-Druckstange
555.696 - 555.699
Zweiflügelige Türe

Barre panique à pousser
555.696 - 555.699
Porte à deux vantaux

Panic touch-bar
555.696 - 555.699
Double leaf door

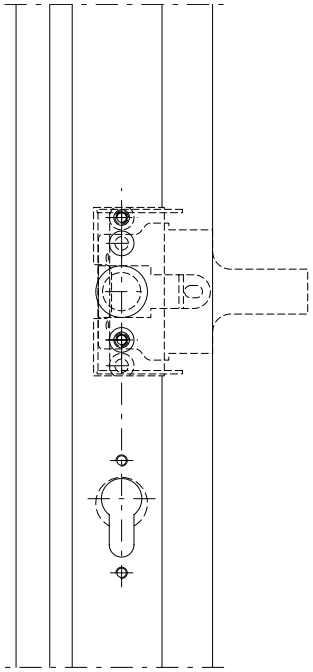

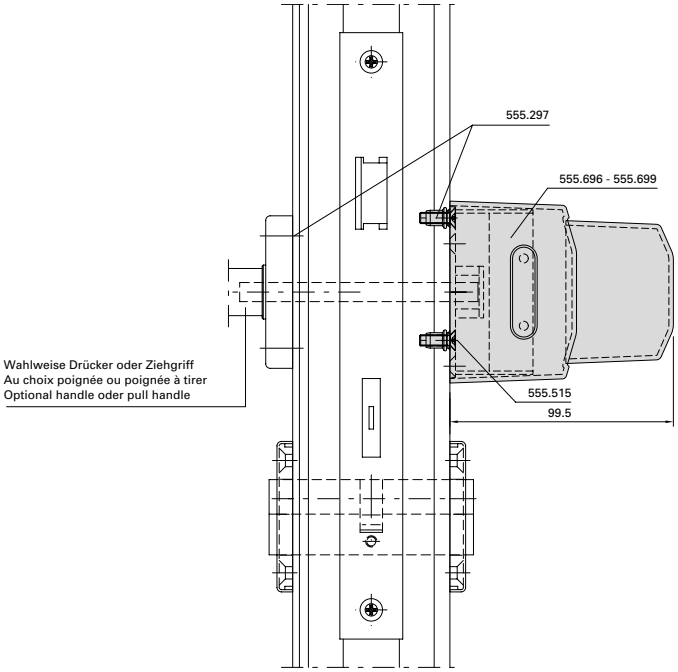

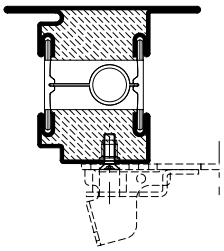

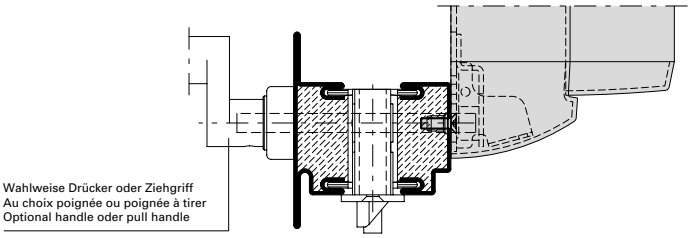

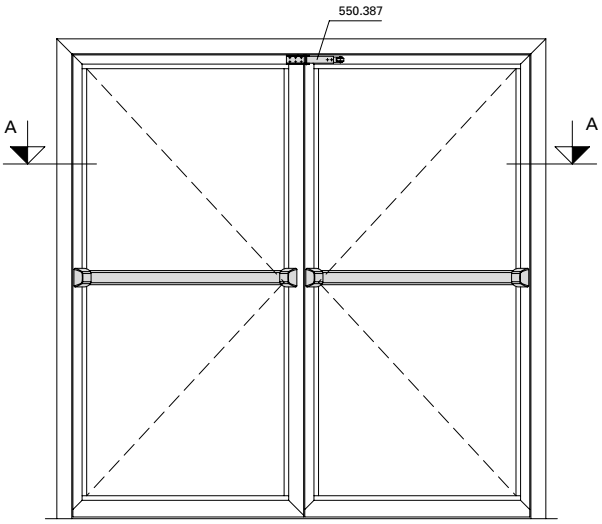

Zwängungsfreies Öffnen
siehe Seite 36-212

Alignement des portes lors
de l'ouverture voir page 36-212

Door alignment when opening
see page 36-212

Integrierter Türschliesser ITS 96
555.694/555.695 (Grösse 3-6)
Einflügelige Türe

Ferme-porte intégré ITS 96
555.694/555.695 (Force 3-6)
Porte à un vantail

Integrated door closer ITS 96
555.694/555.695 (Size 3-6)
Single leaf door

Blendrahmenbearbeitung Ansicht "X"
Finition du cadre dormant vue "X"
Outer frame operation "X"

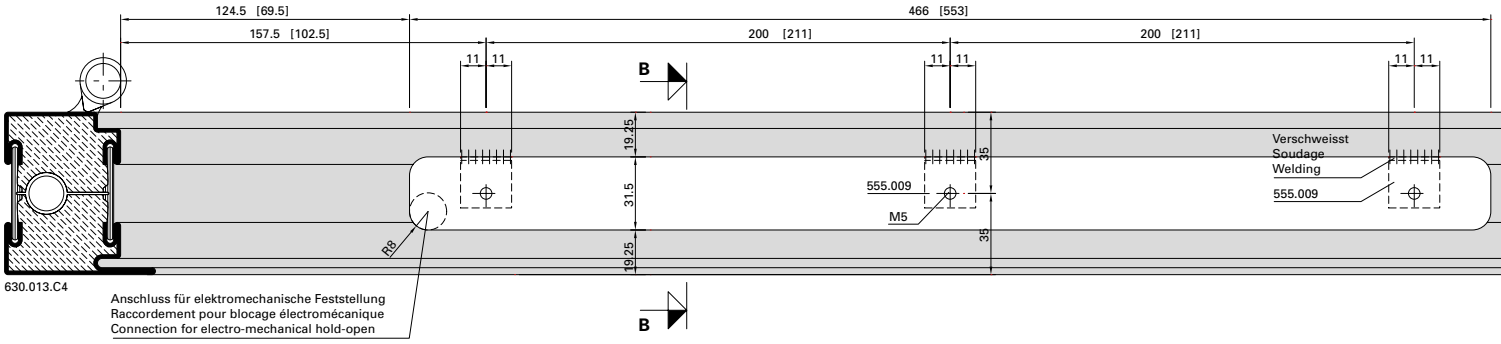

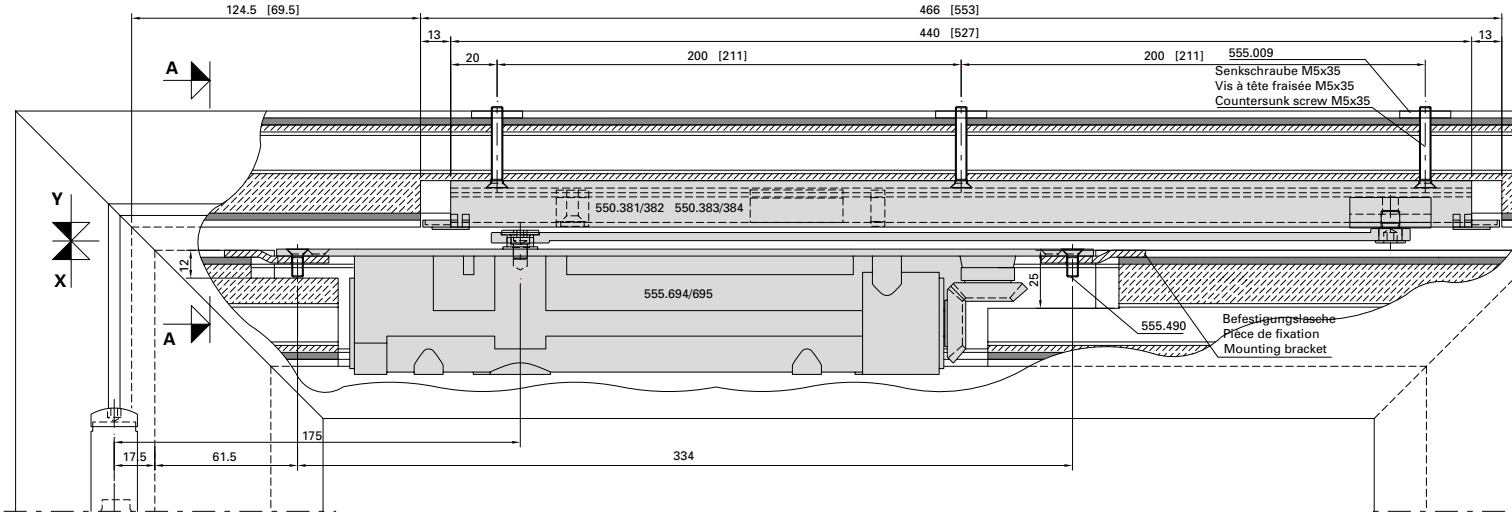

Flügelbearbeitung Ansicht "Y"
Finition de vantail vue "Y"
Leaf operation view "Y"

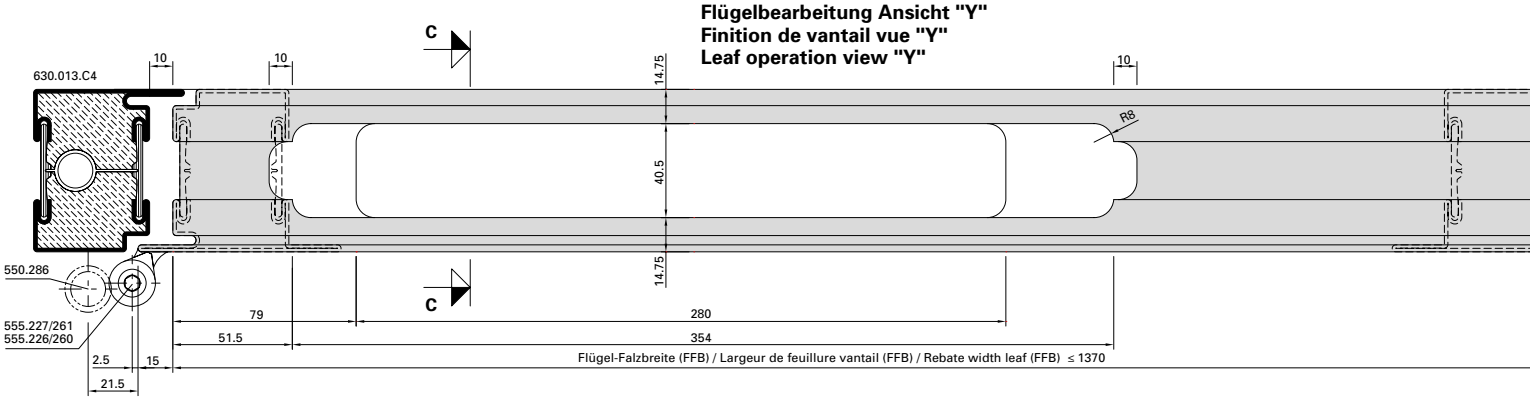

Integrierter Türschliesser ITS 96
555.694/555.695 (Grösse 3-6)
Einflügelige Türe

Ferme-porte intégré ITS 96
555.694/555.695 (Force 3-6)
Porte à un vantail

Integrated door closer ITS 96
555.694/555.695 (Size 3-6)
Single leaf door

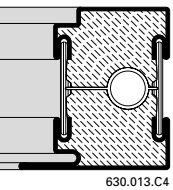

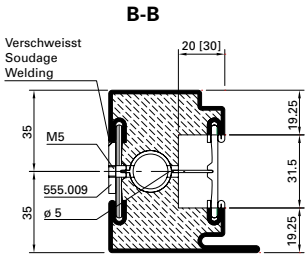

Abbildung: Gleitschiene in Normalausführung. Gleitschiene mit elektromechanischer Feststellung (550.383/384) = Masse in ().

Max. Flügel FFB < 1370 mm
Min. Flügel FFB > 670 mm

Max. Flügelgewicht: 180 kg

Max. Türöffnungswinkel: ca. 120°
(abhängig von Türkonstruktion)
Türstopper verwenden

Bei Verwendung von Elektro-Türöffner gelten andere Mindestmasse.

Hinweis: Für Aussentüren nur bedingt einsetzbar.

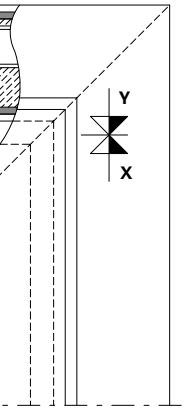

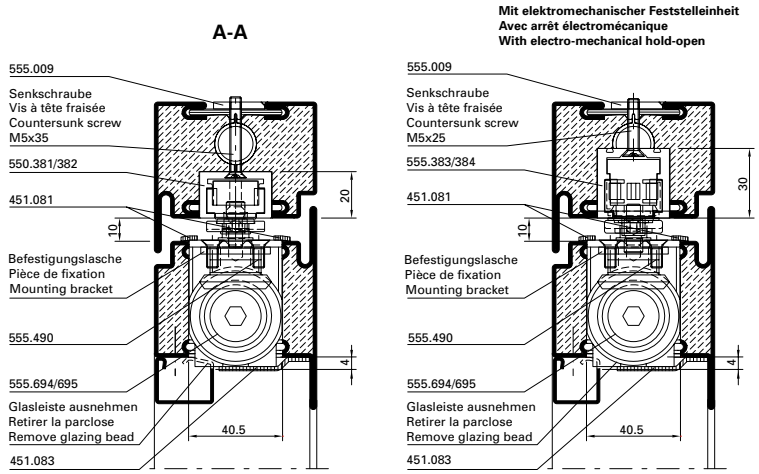

Figure: Glissière en version normale. Glissière avec arrêt électromécanique (550.383/384) = Dimensions en ().

Max. vantail FFB < 1370 mm
Min. vantail FFB > 670 mm

Poids vantail max. 180 kg

Angle d'ouvrant max. env. 120°
(en fonction de la construction de la porte)
Utiliser un arrêt de porte

Dans le cas de gâche électrique les dimensions minimum son autres.

Remarque: Pour les portes ouvrant vers l'extérieur, utilisation limitée.

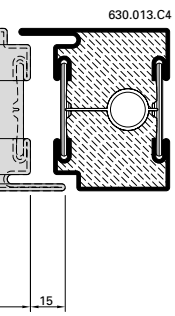

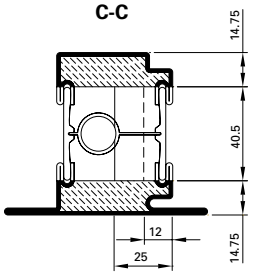

Drawing: Glide rail in standard design. Glide rail with electro-mechanical hold-open (550.383/384 = Dimensions in ().

Max. leaf FFB < 1370 mm
Min. leaf FFB > 670 mm

Max. leaf weight 180 kg

Max. door opening angle: approx. 120°
(depending on door construction)
Use door stop

Alternative minimum measurements apply if electric strikes are used.

Note: Only suitable for certain types of external door.

Detail Befestigungslasche
Détail pièce de fixation
Detail mounting bracket

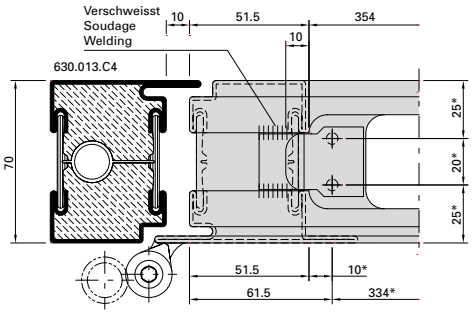

* Schliesser als Lehre verwenden
* Utiliser le ferme-porte comme gabarit
* Use door closer as jig

Einbau Brandschutzlaminat siehe Seite 36-206

Montage bande de protection-incendie voir page 36-206

Installation of fire-resistant laminate see page 36-206

Integrierter Türschliesser ITS 96
555.694/555.695 (Grösse 3-6)
Zweiflügelige Türe

Ferme-porte intégré ITS 96
555.694/555.695 (Force 3-6)
Porte à deux vantaux

Integrated door closer ITS 96
555.694/555.695 (Size 3-6)
Double leaf door

Blendrahmenbearbeitung Ansicht "X"
Finition du cadre dormant vue "X"
Outer frame operation "X"

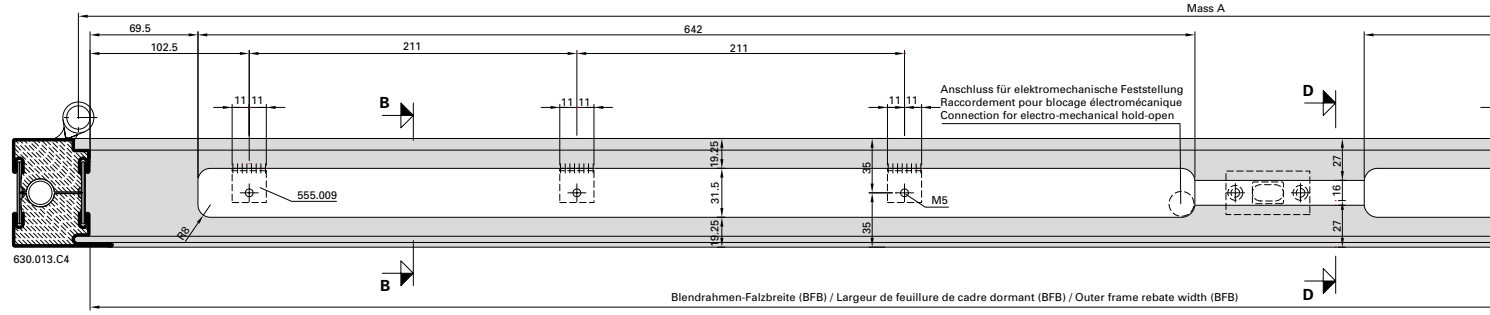

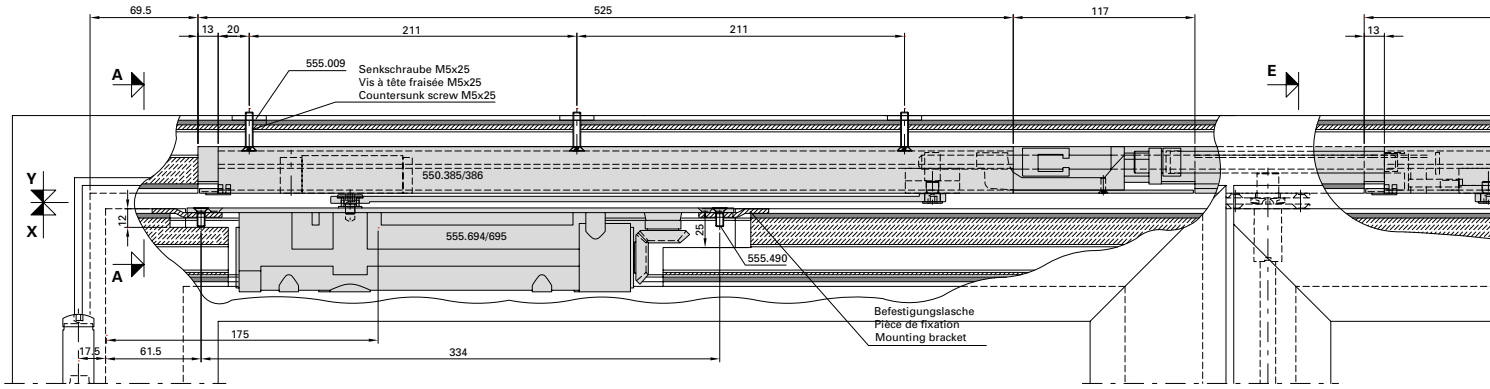

Flügelbearbeitung Ansicht "Y"
Finition de vantail vue "Y"
Leaf operation view "Y"

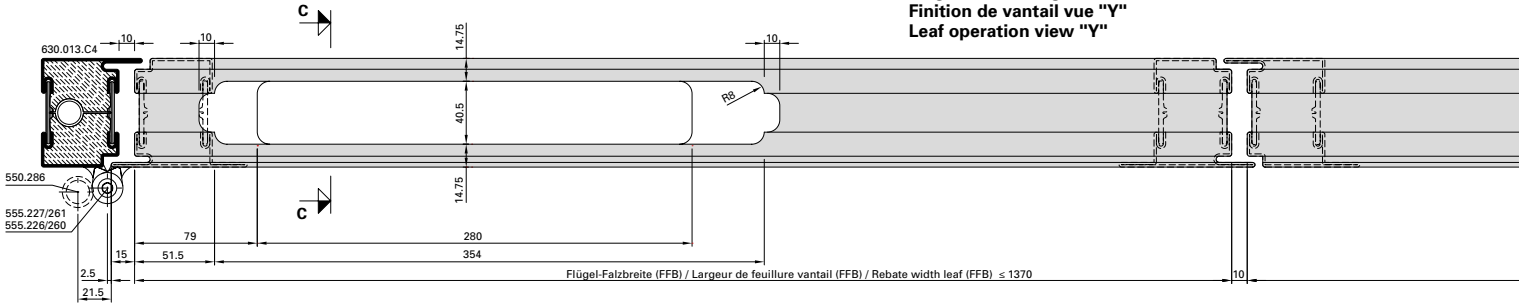

Detail Befestigungslasche
Détail pièce de fixation
Detail mounting bracket

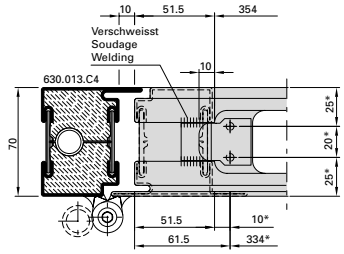

* Schliesser als Lehre verwenden
* Utiliser le ferme-porte comme gabarit
* Use door closer as jig

Integrierter Türschliesser ITS 96
555.694/555.695 (Grösse 3-6)
Zweiflügelige Türe

Ferme-porte intégré ITS 96
555.694/555.695 (Force 3-6)
Porte à deux vantaux

Integrated door closer ITS 96
555.694/555.695 (Size 3-6)
Double leaf door

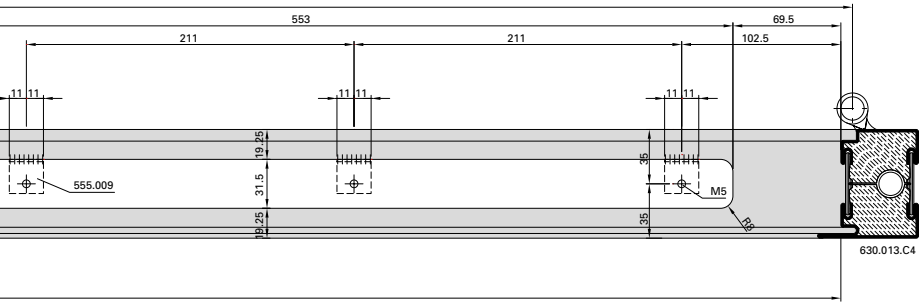

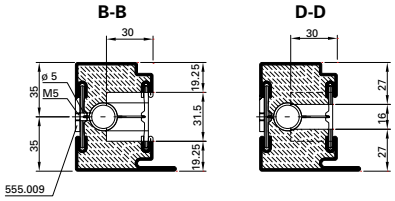

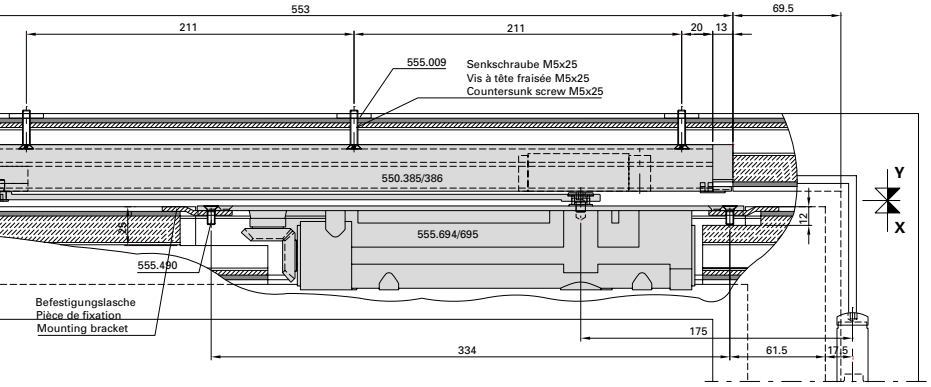

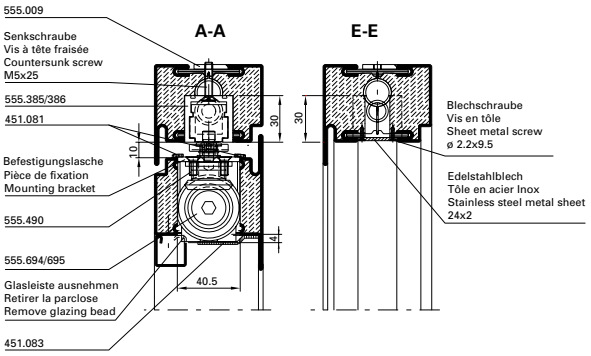

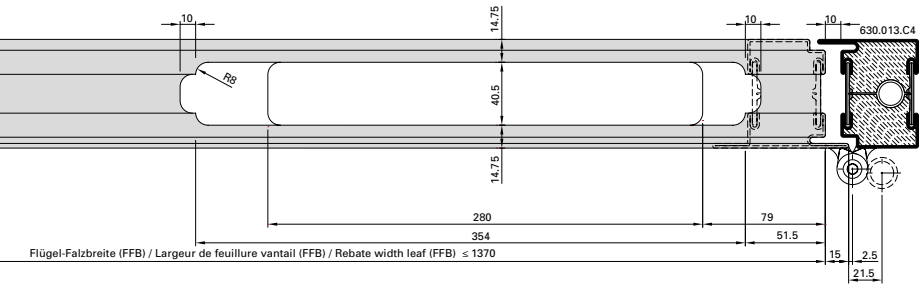

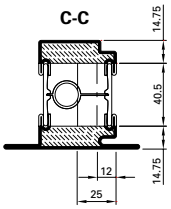

Einbau Brandschutzlaminat siehe Seite 36-206

Montage bande de protection-incendie voir page 36-206

Installation of fire-resistant laminate see page 36-206

Abbildung: Gleitschiene 550.385

Max. Gangflügel FFB (GF) < 1370 mm
Max. Standflügel FFB (SF) < 1370 mm

Min. Gangflügel FFB (GF) > 760 mm
Min. Standflügel FFB (SF) > 670 mm

Max. Flügelgewicht: 180 kg

Max. Türöffnungswinkel: ca. 120°
(abhängig von Türkonstruktion)
Türstopper verwenden

Mitnehmerklappe 550.387 zwingend erforderlich!

Hinweis: Für Aussentüren nur bedingt einsetzbar.

Figure: Glissière 550.385

Max. vantail de service FFB (GF) < 1370 mm
Max. vantail semi-fixe FFB (SF) < 1370 mm

Min. vantail de service FFB (GF) > 760 mm
Min. vantail semi-fixe FFB (SF) > 670 mm

Poids vantail max. 180 kg

Angle d'ouvrant max. env. 120°
(en fonction de la construction de la porte)
Utiliser un arrêt de porte

Le doigt d'entraînement 550.387 est impérativement nécessaire!

Remarque: Pour les portes ouvrant vers l'extérieur, utilisation limitée.

Drawing: Glide rail 550.385

Max. access leaf FFB (GF) < 1370 mm
Max. secondary leaf FFB (SF) < 1370 mm

Min. access leaf FFB (GF) > 760 mm
Min. secondary leaf FFB (SF) > 670 mm

Max. leaf weight 180 kg

Max. door opening angle: approx. 120°
(depending on door construction)
Use door stop

The selector bar 550.387 is mandatory!

Note: Only suitable for certain types of external door.

Integrierter Türschliesser GEZE Boxer 555.674 (Grösse 3-6) Einflügelige Türe

Ferme-porte intégré GEZE Boxer 555.674 (Taille 3-6) Porte à un vantail

Integrated door closer GEZE Boxer 555.674 (Size 3-6) Single leaf door

Blendrahmenbearbeitung Ansicht "X"
Finition du cadre dormant vue "X"
Outer frame operation "X"

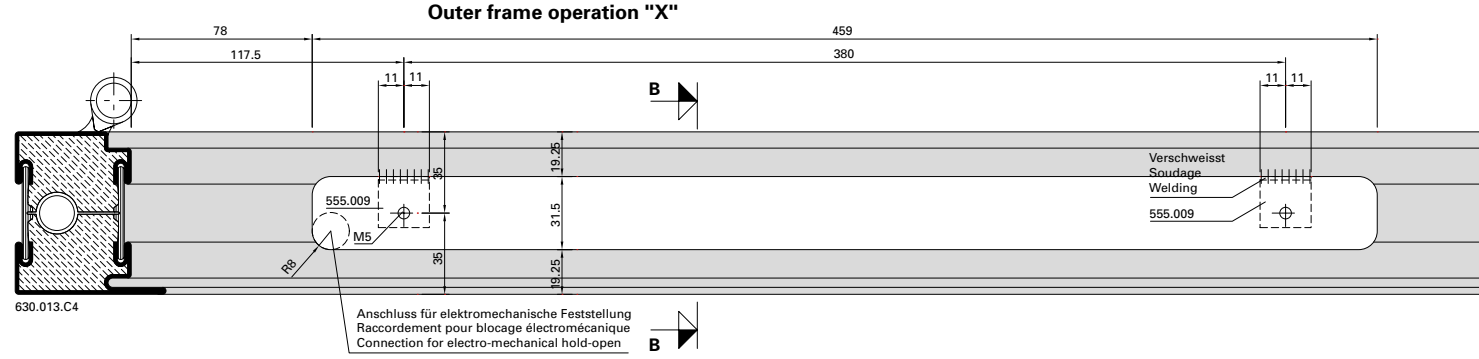

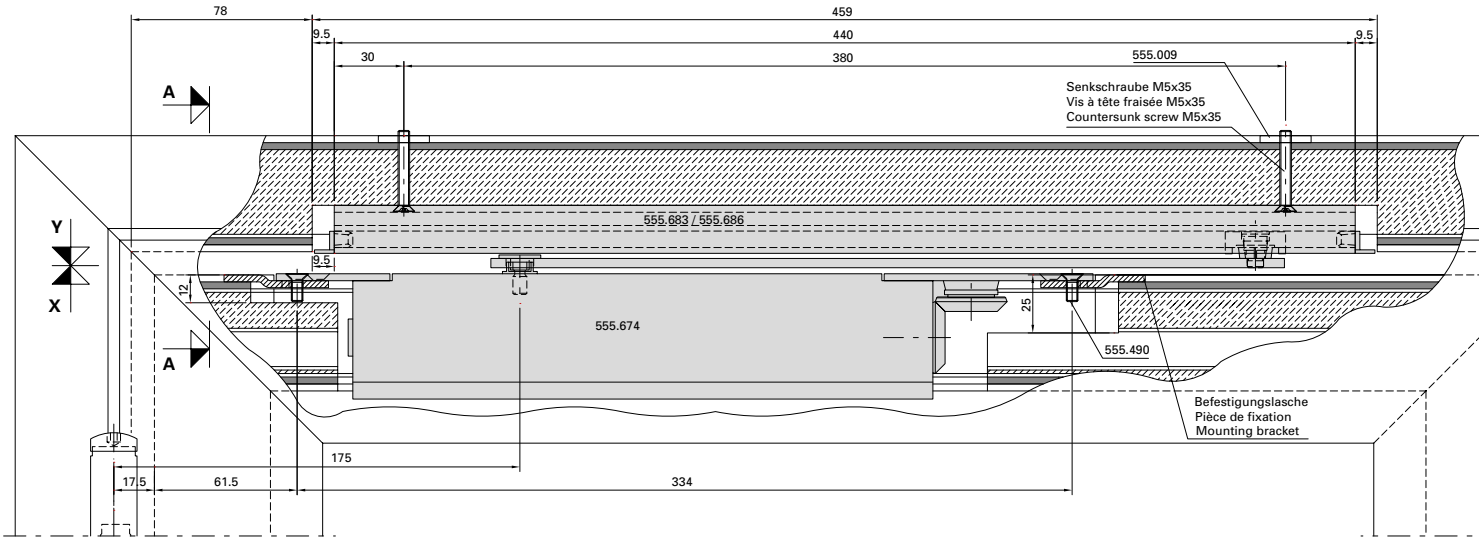

Flügelbearbeitung Ansicht "Y"
Finition de vantail vue "Y"
Leaf operation view "Y"

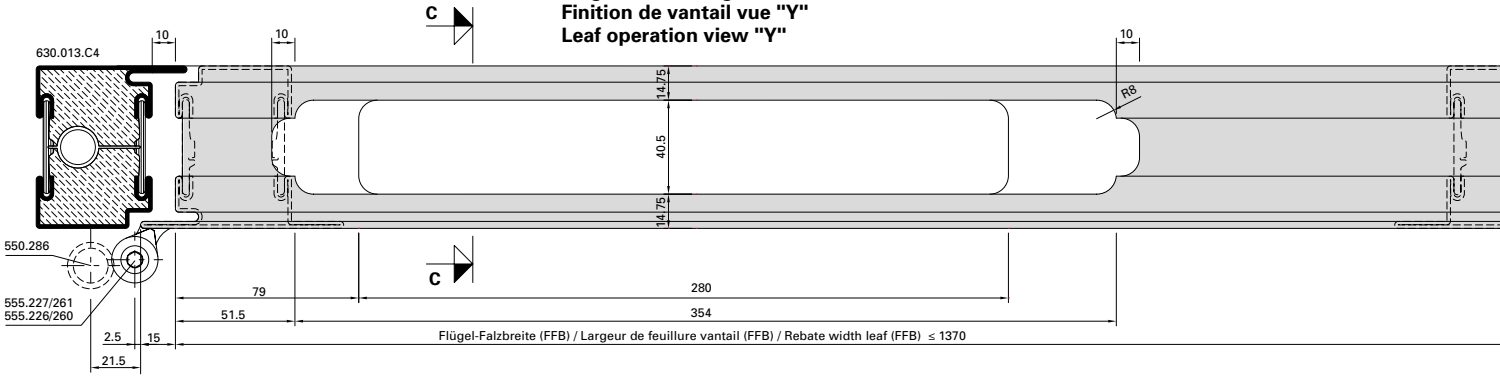

Einbau Brandschutzlaminat siehe Seite 36-206

Montage bande de protection-incendie voir page 36-206

Installation of fire-resistant laminate see page 36-206

Integrierter Türschliesser GEZE Boxer 555.674 (Grösse 3-6) Einflügelige Türe

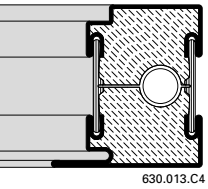

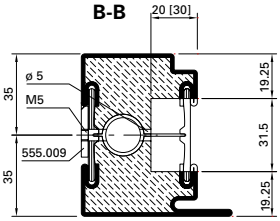

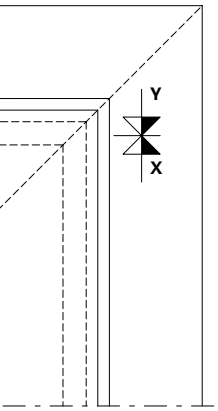

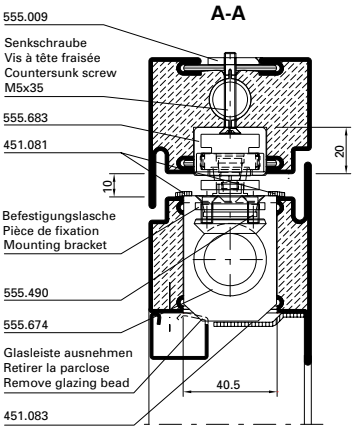

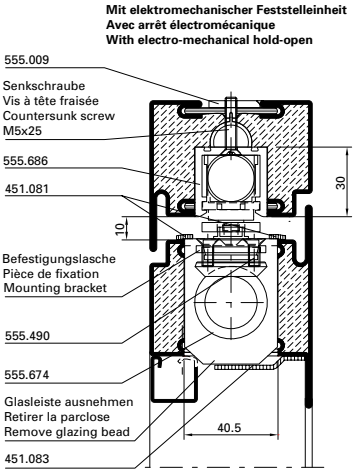

Abbildung: Gleitschiene in Normalausführung. Gleitschiene mit elektromechanischer Feststellung (555.686) = Masse in ().

Max. Flügel FFB < 1370 mm
Min. Flügel FFB > 640 mm

Max. Flügelgewicht: 180 kg

Max. Türöffnungswinkel: ca. 120°
(abhängig von Türkonstruktion)
Türstopper verwenden

Bei Verwendung von Elektro-Türöffner gelten andere Mindestmasse.

Hinweis: Für Aussentüren nur bedingt einsetzbar.

Ferme-porte intégré GEZE Boxer 555.674 (Taille 3-6) Porte à un vantail

Figure: Glissière en version normale. Glissière avec arrêt électromécanique (555.686) = Dimensions en ().

Max. vantail FFB < 1370 mm
Min. vantail FFB > 640 mm

Poids vantail max. 180 kg

Angle d'ouvrant max. env. 120°
(en fonction de la construction de la porte)
Utiliser un arrêt de porte

Dans le cas de gâche électrique les dimensions minimum son autres.

Remarque: Pour les portes ouvrant vers l'extérieur, utilisation limitée.

Integrated door closer GEZE Boxer 555.674 (Size 3-6) Single leaf door

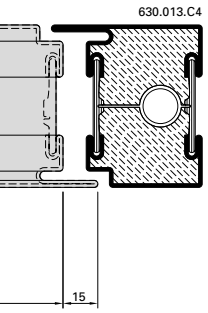

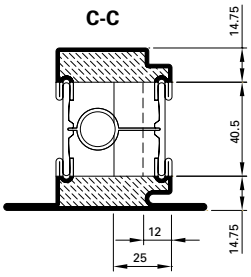

Drawing: Glide rail in standard design. Glide rail with electro-mechanical hold-open (555.686) = Dimensions in ().

Max. leaf FFB < 1370 mm
Min. leaf FFB > 640 mm

Max. leaf weight 180 kg

Max. door opening angle: approx. 120°
(depending on door construction)
Use door stop

Alternative minimum measurements apply if electric strikes are used.

Note: Only suitable for certain types of external door.

Detail Befestigungslasche
Détail pièce de fixation
Detail mounting bracket

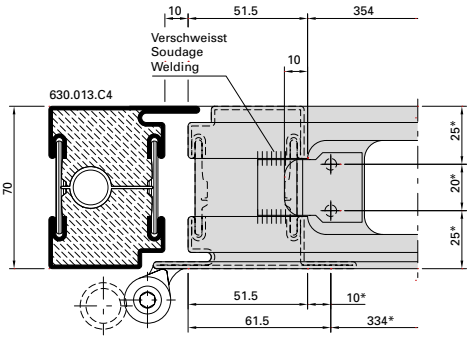

* Schliesser als Lehre verwenden
* Utiliser le ferme-porte comme gabarit
* Use door closer as jig

Integrierter Türschliesser GEZE Boxer, 555.674 (Grösse 3-6) Zweiflügelige Türe

Ferme-porte intégré GEZE Boxer, 555.674 (Taille 3-6) Porte à deux vantaux

Integrated door closer GEZE Boxer, 555.674 (Size 3-6) Double leaf door

Blendrahmenbearbeitung Ansicht "X"
Finition du cadre dormant vue "X"
Outer frame operation "X"

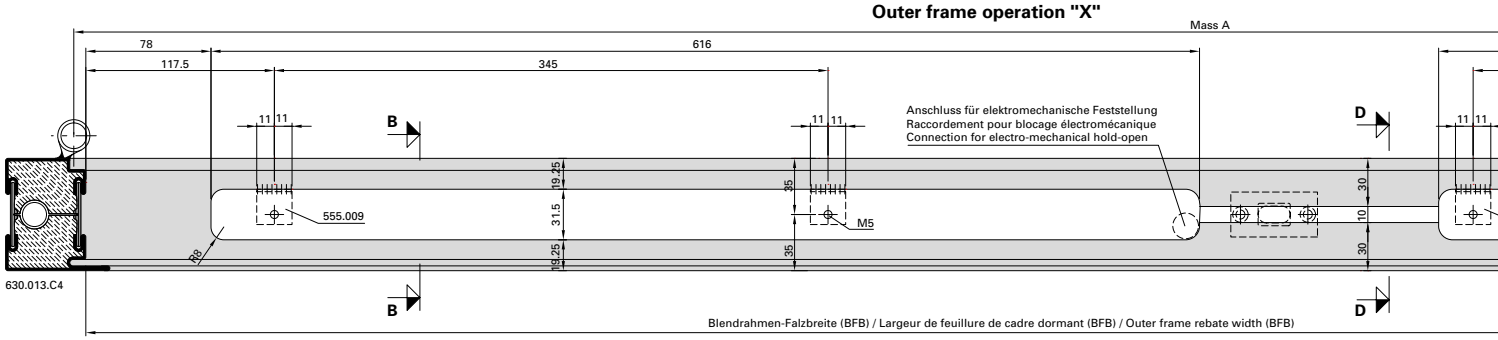

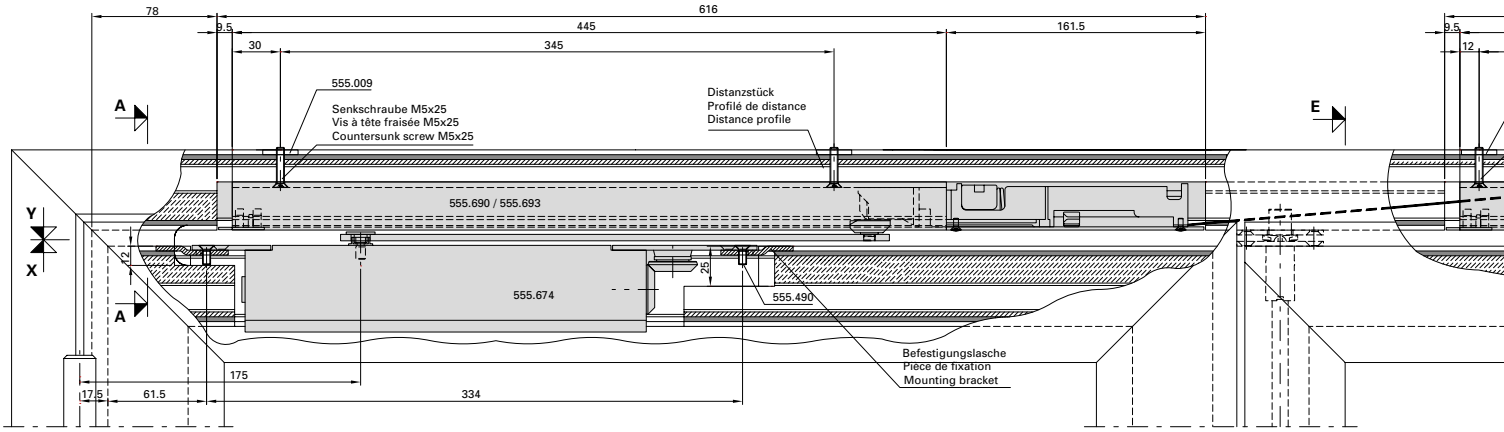

Flügelbearbeitung Ansicht "Y"
Finition de vantail vue "Y"
Leaf operation view "Y"

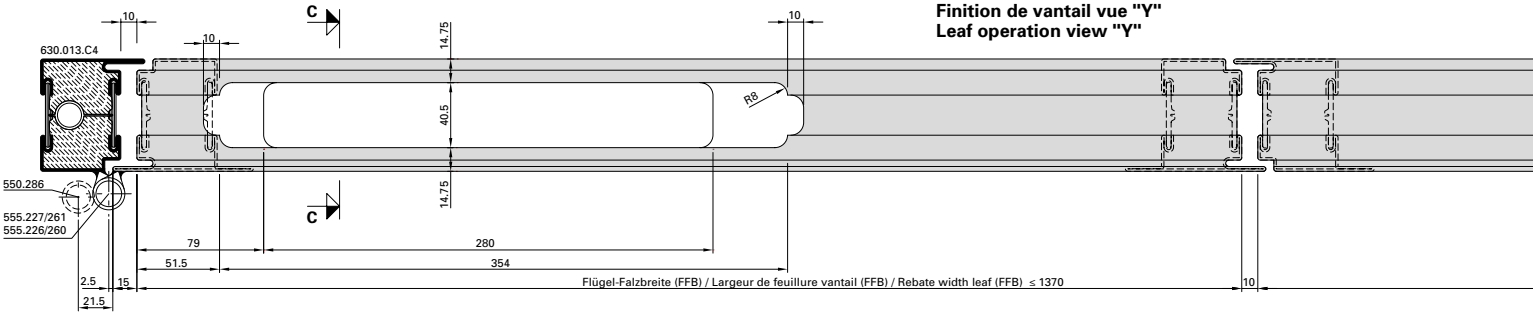

Detail Befestigungslasche
Détail pièce de fixation
Detail mounting bracket

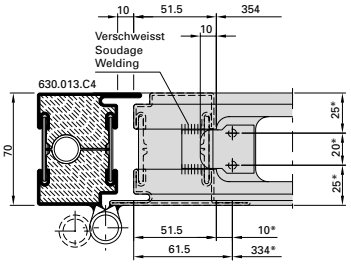

* Schliesser als Lehre verwenden
* Utiliser le ferme-porte comme gabarit
* Use door closer as jig

Integrierter Türschliesser GEZE Boxer, 555.674 (Grösse 3-6)
Zweiflügelige Türe

Ferme-porte intégré GEZE Boxer, 555.674 (Taille 3-6)
Porte à deux vantaux

Integrated door closer GEZE Boxer, 555.674 (Size 3-6)
Double leaf door

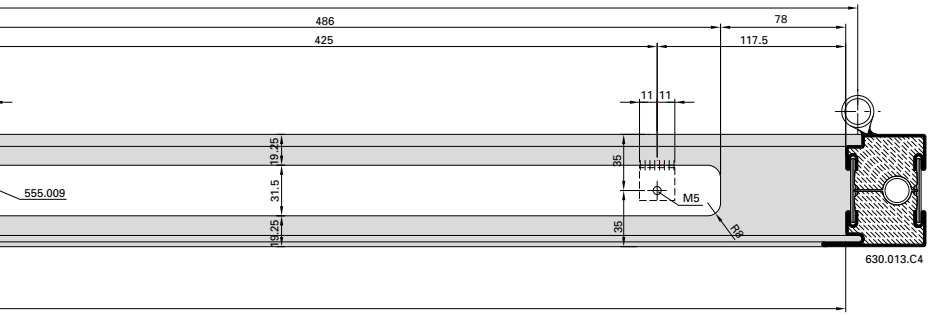

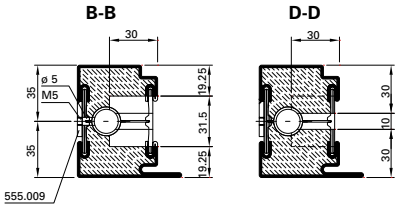

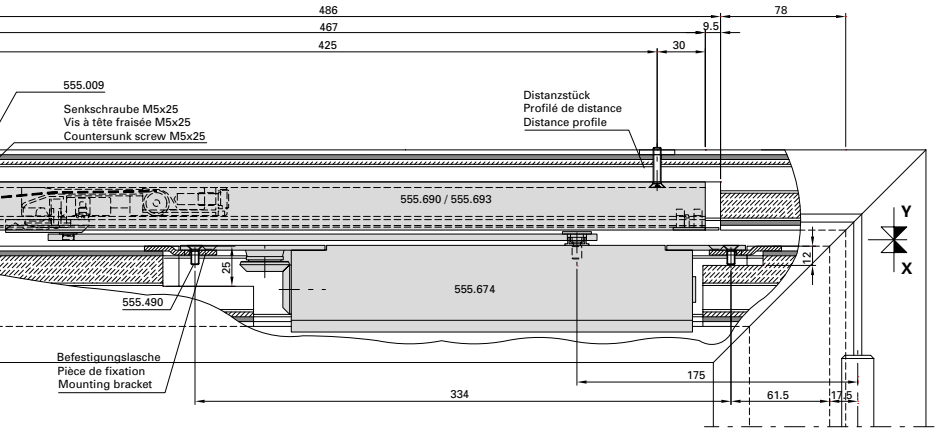

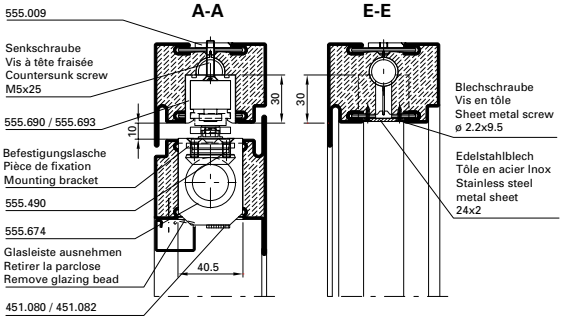

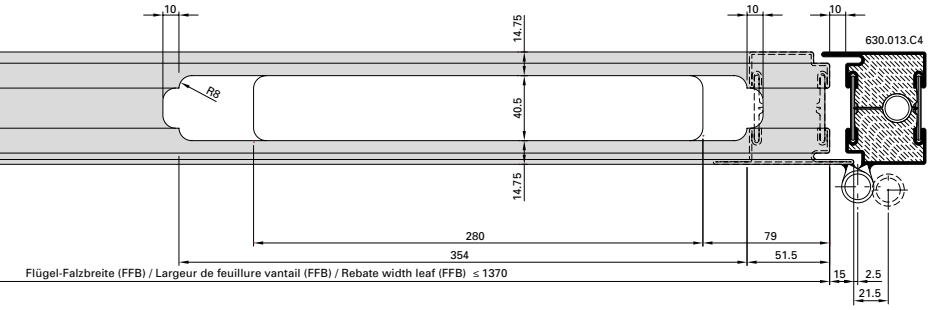

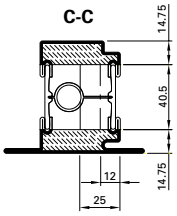

Einbau Brandschutzlaminat siehe Seite 36-206

Montage bande de protection-incendie voir page 36-206

Installation of fire-resistant laminate see page 36-206

Abbildung: Gleitschiene in Normalausführung

Max. Gangflügel FFB (GF) < 1370 mm
Max. Standflügel FFB (SF) < 1370 mm

Min. Gangflügel FFB (GF) > 760 mm
Min. Standflügel FFB (SF) > 630 mm

Max. Flügelgewicht: 180 kg

Max. Türöffnungswinkel: ca. 120°
(abhängig von Türkonstruktion)
Türstopper verwenden

Mitnehmerklappe 550.387 zwingend erforderlich!

Hinweis: Für Aussentüren nur bedingt einsetzbar.

Figure: Glissière en version normale

Max. vantail de service FFB (GF) < 1370 mm
Max. vantail semi-fixe FFB (SF) < 1370 mm

Min. vantail de service FFB (GF) > 760 mm
Min. vantail semi-fixe FFB (SF) > 630 mm

Poids vantail max. 180 kg

Angle d'ouvrant max. env. 120°
(en fonction de la construction de la porte)
Utiliser un arrêt de porte

Le doigt d'entraînement 550.387 est impérativement nécessaire!

Remarque: Pour les portes ouvrant vers l'extérieur, utilisation limitée.

Drawing: Glide rail in standard design

Max. access leaf FFB (GF) < 1370 mm
Max. secondary leaf FFB (SF) < 1370 mm

Min. access leaf FFB (GF) > 760 mm
Min. secondary leaf FFB (SF) > 630 mm

Max. leaf weight 180 kg

Max. door opening angle: approx. 120°
(depending on door construction)
Use door stop

The selector bar 550.387 is mandatory!

Note: Only suitable for certain types of external door.

Einbau Brandschutzlaminat
Integrierter Türschliesser

Montage bande de protection-incendie
Ferme-porte intégré

Installation of fire-resistant laminate
Integrated door closer

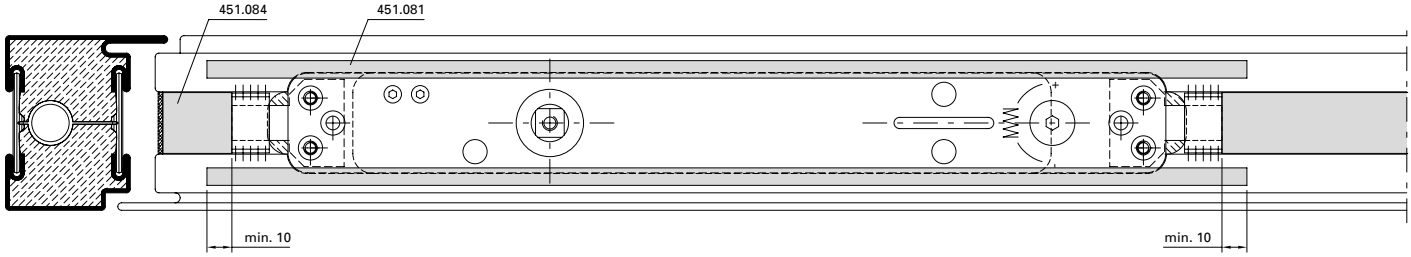

Automatische Senkdichtung
555.366 - 555.373

Montage immer auf Bandgegenseite!

1. **Vor der Oberflächenbehandlung**
   An den Vertikalstäben je 2 Löcher ø 3,5 mm bohren.

2. **Montage**
   – Senkdichtung auf Flügelfalzbreite (FFB) kürzen und Schnittkanten entgraten.
   – Bei zweiflügeligen Türen Gummi-Dichtungsprofil im Stulpbereich ca. 4 bis 5 mm überstehen lassen.
   – Befestigungswinkel ins Aluminiumprofil einstecken und die Senkdichtung anschrauben (Auslöseknopf bandseitig)

3. **Senkdichtung einstellen**
   – Auslöseknopf mit Sechskant-Stiftschlüssel 3 mm (Inbus) drehen, bis das Gummi-Dichtungsprofil bei geschlossener Tür über die ganze Länge gleichmässig am Boden anliegt. Zu starke Anpressung vermeiden.
   – Endstellung des Auslöseknopfes: Spitze von der Band-Drehachse abgewendet.

Joint seuil automatique
555.366 - 555.373

Montage effectué toujours du côté opposé aux paumelles!

1. **Avant le traitement de la surface**
   Aux barres verticales percer 2 trous de 3,5 mm de diamètre de chaque côté.

2. **Montage**
   – Couper le joint seuil à la largeur de feuillure du vantail (FFB) puis ébarber les arêtes de coupe.
   – Dans le cas des portes à deux vantaux, laisser dépasser le joint d'étanchéité profilé en caoutchouc d'env. 4 à 5 mm dans la zone de la butée.
   – Engager l'équerre de fixation dans le profilé en aluminium et visser le joint seuil. (Bouton de déclenchement côté paumelles)

3. **Réglage du joint seuil**
   – Tourner le bouton de déclenchement de 3 mm à l'aide d'une clé à six pans jusqu'à ce que, porte fermée, le joint d'étanchéité profilé soit appliqué uniformément au sol sur toute sa longueur. Éviter une pression excessive.
   – Position finale du bouton de déclenchement: la pointe tournée à l'opposé de l'axe de pivotement de la paumelle.

Automatic drop seal
555.366 - 555.373

Always install on the side opposite the hinges!

1. **Before surface treatment**
   To the vertical bars drill 2 holes 3,5 mm on either side.

2. **After surface treatment**
   – Shorten drop seal on the leaf rebate width (FFB) and de-burr the cut edges.
   – With double-leafed doors leave the rubber sealing profiles protrude approx. 4 to 5 mm in the region of the overlap.
   – Insert the fixing angle into the aluminium profile and screw on the drop seal (release button on the hinge side).

3. **Adjusting the drop seal**
   – Turn release button by 3 mm with the Allen wrench until the rubber weather strip touches the floor evenly over its whole length with the door closed. Avoid too great pressure.
   – Final position of the release button: Tip turned away from the hinge pin axis.

Automatische Senkdichtung
555.366 - 555.373
Einflügelige Türe/Gangflügel

Joint seuil automatique
555.366 - 555.373
Porte à un vantail/Vantail de service

Automatic drop seal
555.366 - 555.373
Single leaf door/Access leaf

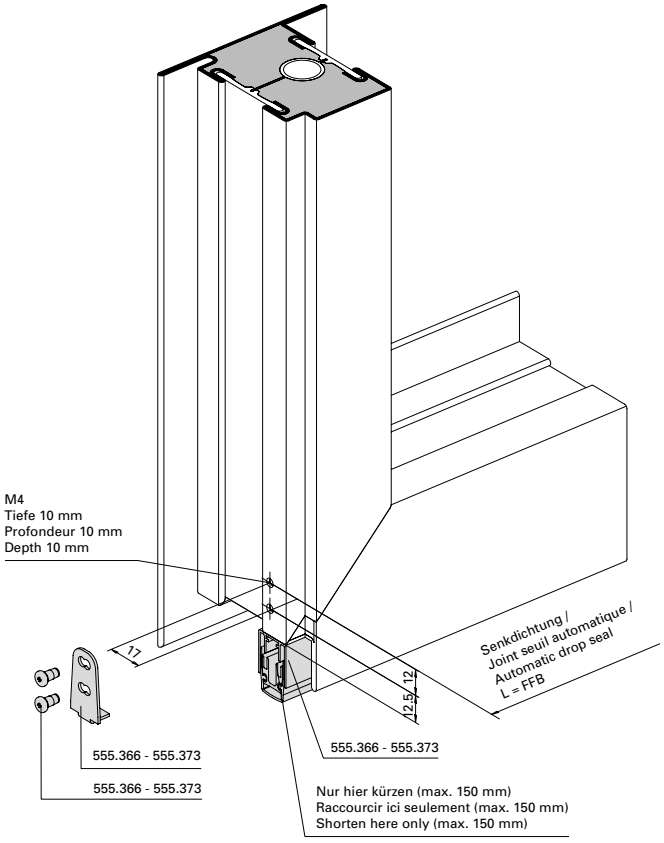

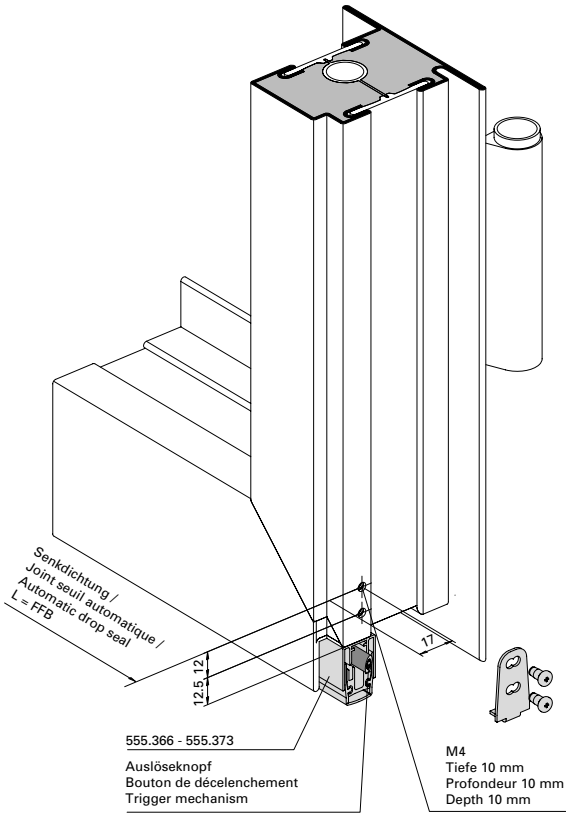

Ansicht von unten
Vue d'en bas
View from below

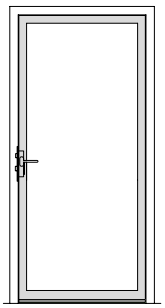

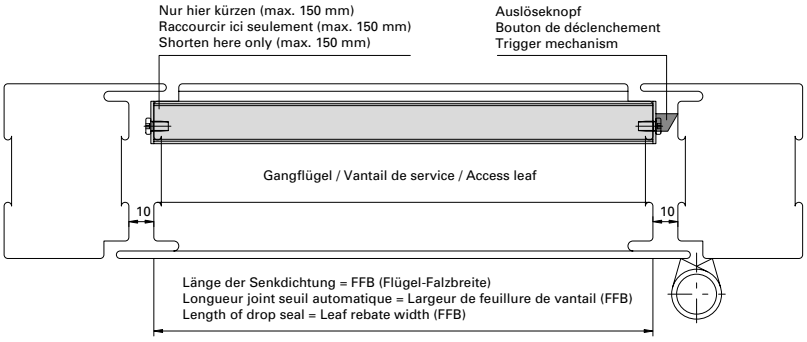

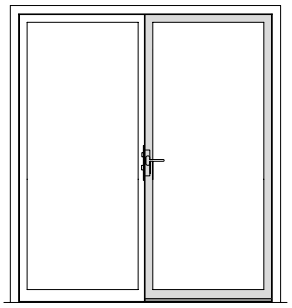

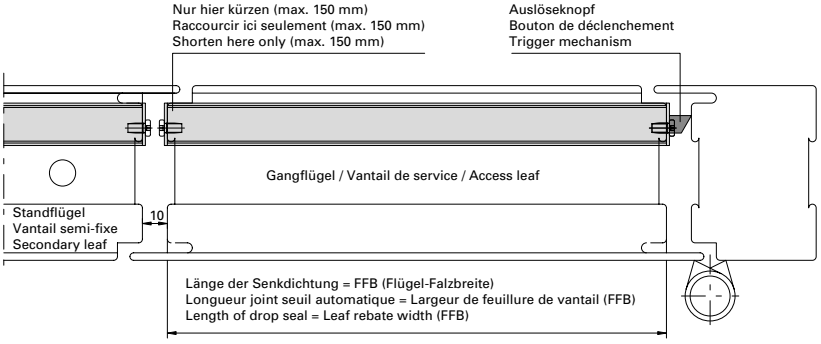

Einbau mit 499.170
Montage avec 499.170
Installation with 499.170

Automatische Senkdichtung
555.366 - 555.373
Zweiflügelige Türe/Standflügel

Joint seuil automatique
555.366 - 555.373
Porte à deux vantaux/Vantail semi-fixe

Automatic drop seal
555.366 - 555.373
Double leaf door/Secondary leaf

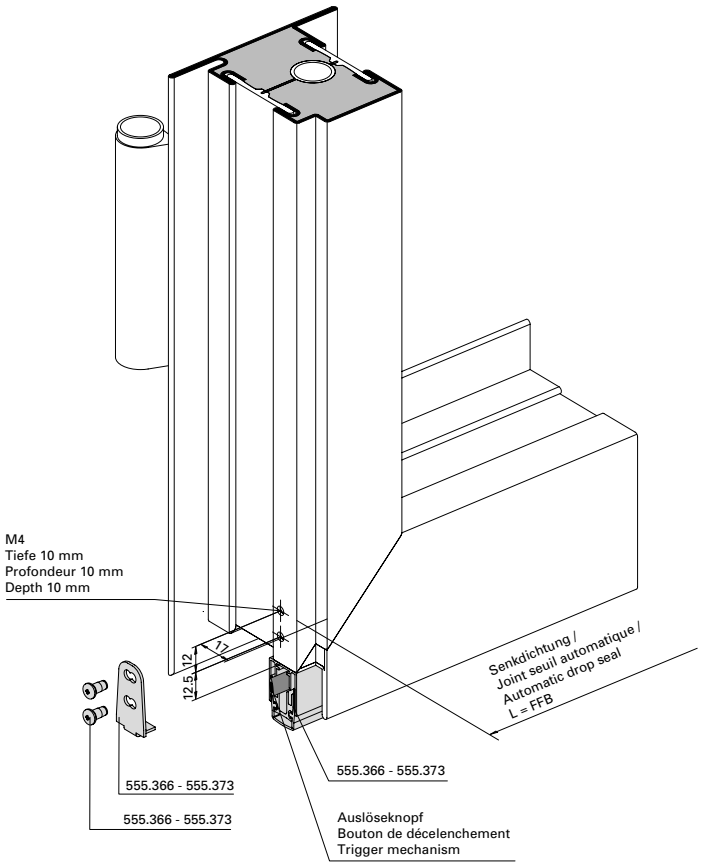

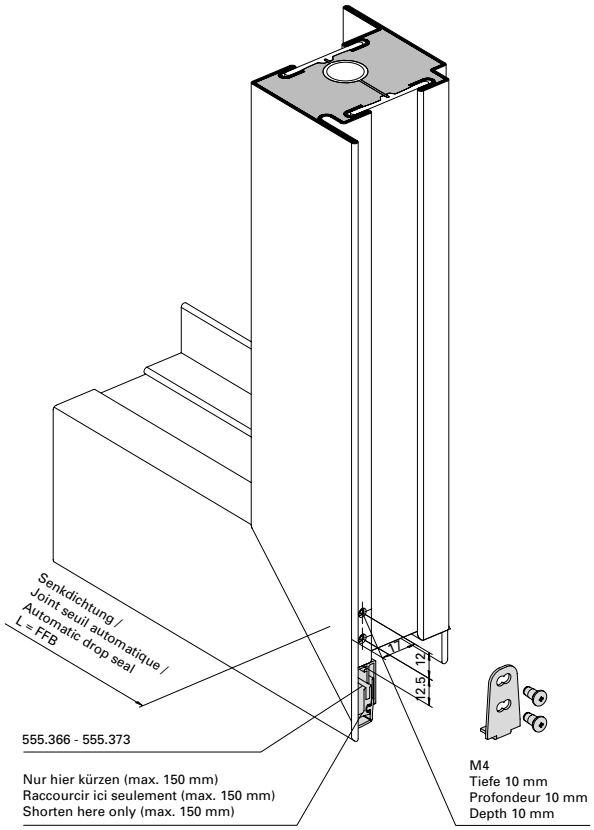

Einbau mit 499.170

Montage avec 499.170

Installation with 499.170

Ansicht von unten
Vue d'en bas
View from below

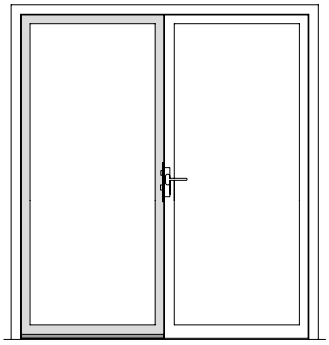

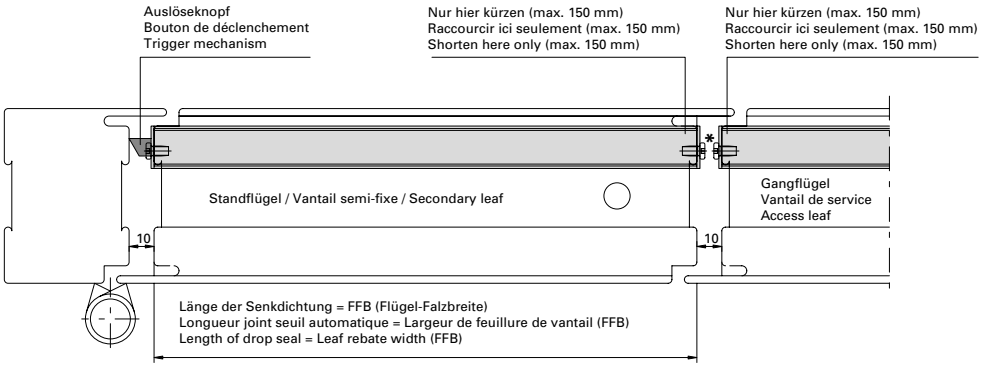

* Bei Fluchttüren sind die Schrauben im Standflügel durch Blindnieten ø 3,2x6,1 zu ersetzen (Zwängungsfreiheit)
* Dans le cas de portes de secours, remplacer les vis dans le vantail semi-fixe par des rivets borgnes 3,2x6,1 (alignement des portes)
* On emergency doors replace the screws in the fixed leaf by blind rivets 3,2x6,1 (door alignment)

Schwelle mit Auflaufdichtung | **Seuil avec joint de contact** | **Threshold with ramp seal**

Dichtung 455.207
Zusatzprofil 407.101

Joint 455.207
Profilé complémentaire 407.101

Weatherstrip 455.207
Additional profile 407.101

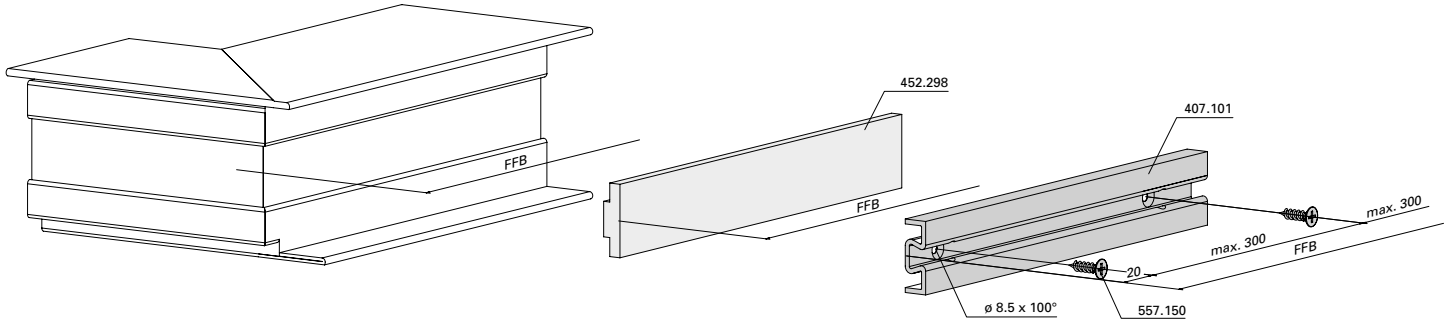

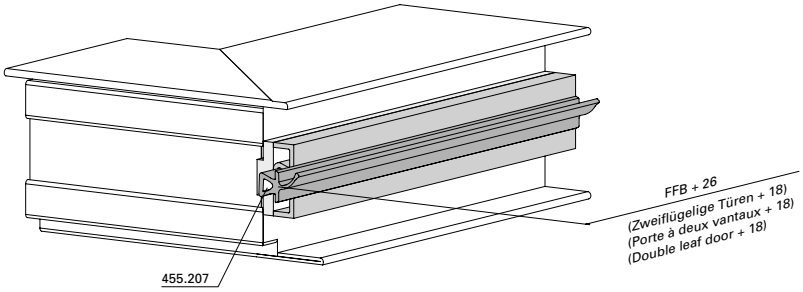

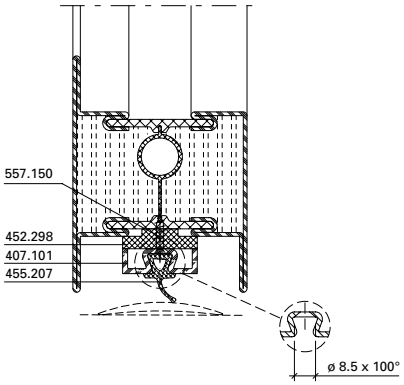

Schwelle 407.041 | **Seuil 407.041** | **Threshold 407.041**

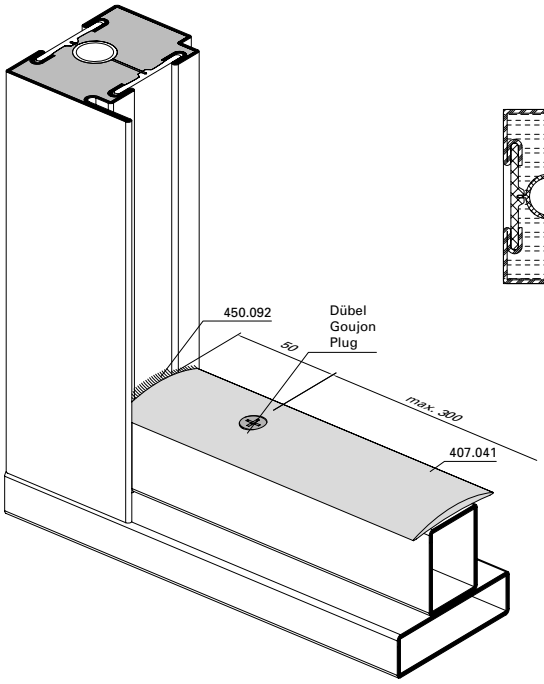

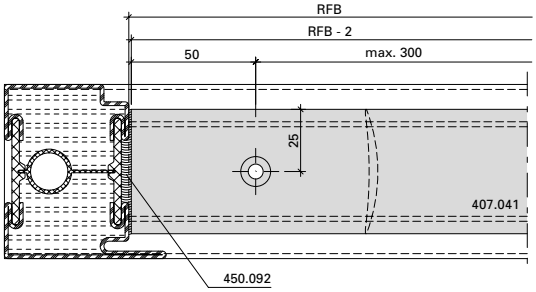

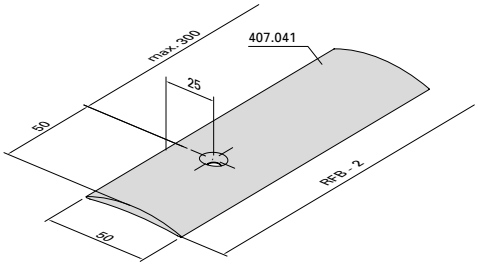

Einbau Brandschutzlaminat

Montage bande de protection-incendie

Installation of fire-resistant laminate

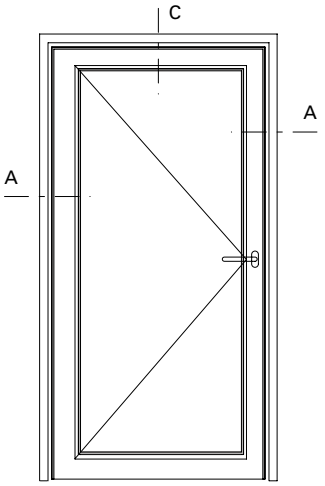

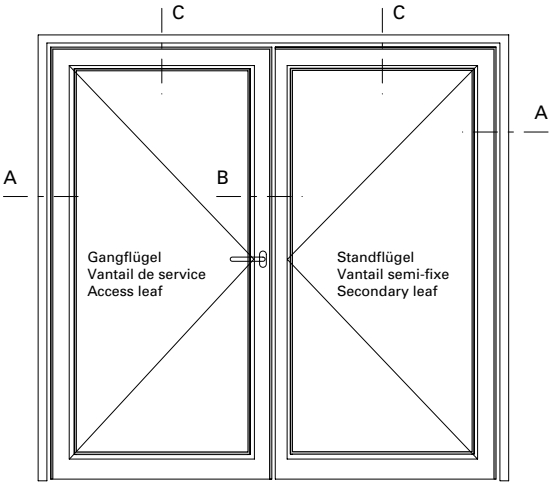

A

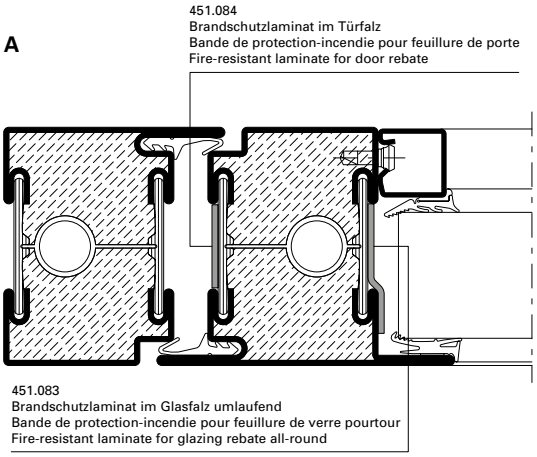

B

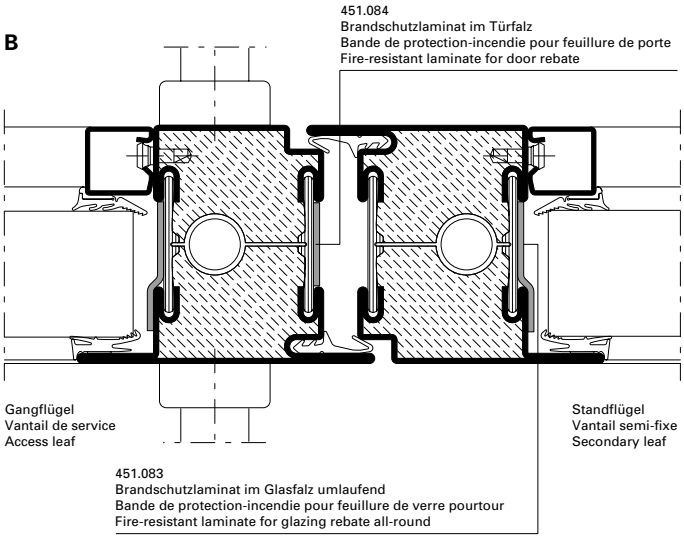

C

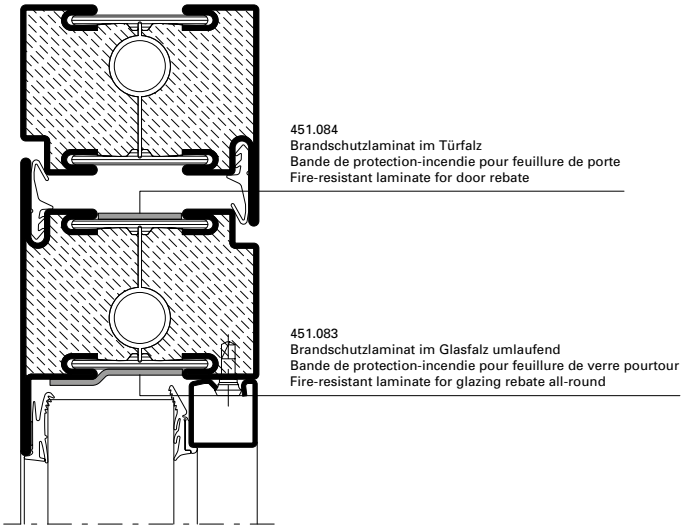

Die Vorschriften bzw. Bestimmungen der verschiedenen Länder sind zu beachten.

Il convient de respecter les prescriptions et règlements des divers pays concernés.

The regulations and bye-laws in force in the particular country must be respected.

Zwängungsfreies Öffnen (Türen in Panik-Ausführung)

Ouvertures sans collision des vantaux (Portes en version panique)

Door alignment when opening (Doors with emergency function)

Bänder Paumelles Hinges	Drehpunktabstand Distance à l'axe de rotation Center axis of hinge **X**	Drücker Poignée Handle	Einflügelig Un vantail Single-leaf		Zweiflügelig Deux vantaux Double-leaf		
			min. LDB mm	min. GF-B mm	min. LDB mm	min. GF-B mm	min. SF-B mm
 Anschweissbänder Paumelles à souder Weld-on hinges 550.229/550.276 555.267/555.268	13,5 mm	 555.586 / 555.579 / 555.588	490	530	1400 (1400)	730 (930)	730 (530)
		 555.696 / 555.697 / 555.698 / 555.699	490	530	1400 (1400)	730 (930)	730 (530)
		 555.500 / 555.501 / 555.860 mit/avec/with 555.859	490	530	2200 (2200)	1130 (1430)	1130 (830)

Masse in Klammern =
bei unsymmetrischen Flügelbreiten

Für zweiflügelige Türen Mitnehmerklappe 550.387 erforderlich.

Länderspezifische Vorgaben für Mindestflügelabmessungen beachten.

Dimensions entre parenthèses =
quand la largeur des vantaux est asymétrique

Pour les portes à deux vantaux, doigt d'entraînement 550.387 nécessaire.

Il convient de respecter les prescription des pays concernés pour les largeurs minimales des vantaux.

Measurements in brackets =
For unsymmetrical leaf widths

Selector bar 550.387 required for double-leaf doors

Please comply with the country specific requirements for the minimal leaf widths.

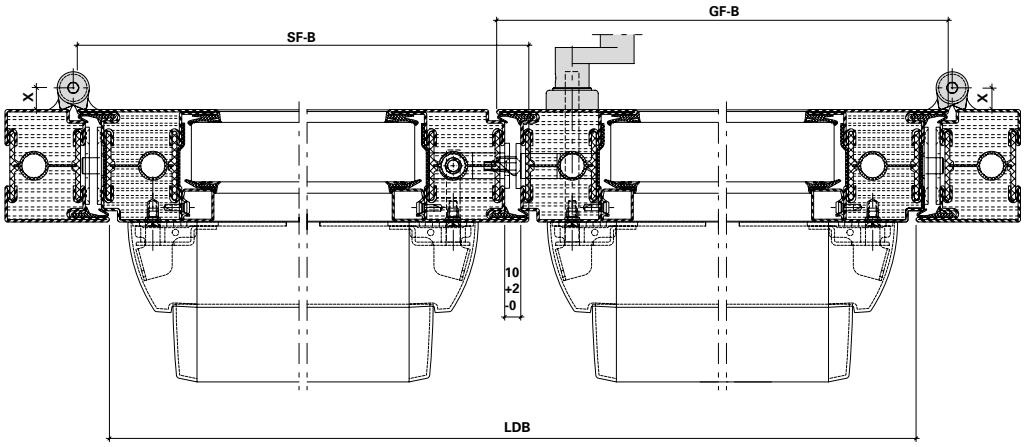

LDB Lichte Durchgangsbreite
GF-B Gangflügel-Breite
SF-B Standflügel-Breite

LDB Largeur vide lumière
GF-B Largeur du vantail de service
SF-B Largeur du vantail semi-fixe

LDB Clear opening width
GF-B Access leaf width
SF-B Secondary leaf width

Zwängungsfreies Öffnen (Türen in Panik-Ausführung)

Ouvertures sans collision des vantaux (Portes en version panique)

Door alignment when opening (Doors with emergency function)

Bänder Paumelles Hinges	Drehpunktabstand Distance à l'axe de rotation Center axis of hinge **X**	Drücker Poignée Handle	Einflügelig Un vantail Single-leaf		Zweiflügelig Deux vantaux Double-leaf		
			min. LDB mm	min. GF-B mm	min. LDB mm	min. GF-B mm	min. SF-B mm
 Anschraubbänder Paumelles à visser Screw-on hinges 555.536-555.539 555.570-555.573	13 mm	 555.586 / 555.579 / 555.588	490	530	1400 (1400)	730 (930)	730 (530)
		 555.696 / 555.697 / 555.698 / 555.699	490	530	1400 (1400)	730 (930)	730 (530)
		 555.500 / 555.501 / 555.860 mit/avec/with 555.859	490	530	2200 (2200)	1130 (1430)	1130 (830)

Masse in Klammern =
bei unsymmetrischen Flügelbreiten

Für zweiflügelige Türen Mitnehmerklappe 550.387 erforderlich.

Länderspezifische Vorgaben für Mindestflügelabmessungen beachten.

Dimensions entre parenthèses =
quand la largeur des vantaux est asymétrique

Pour les portes à deux vantaux, doigt d'entraînement 550.387 nécessaire.

Il convient de respecter les prescription des pays concernés pour les largeurs minimales des vantaux.

Measurements in brackets =
For unsymmetrical leaf widths

Selector bar 550.387 required for double-leaf doors

Please comply with the country specific requirements for the minimal leaf widths.

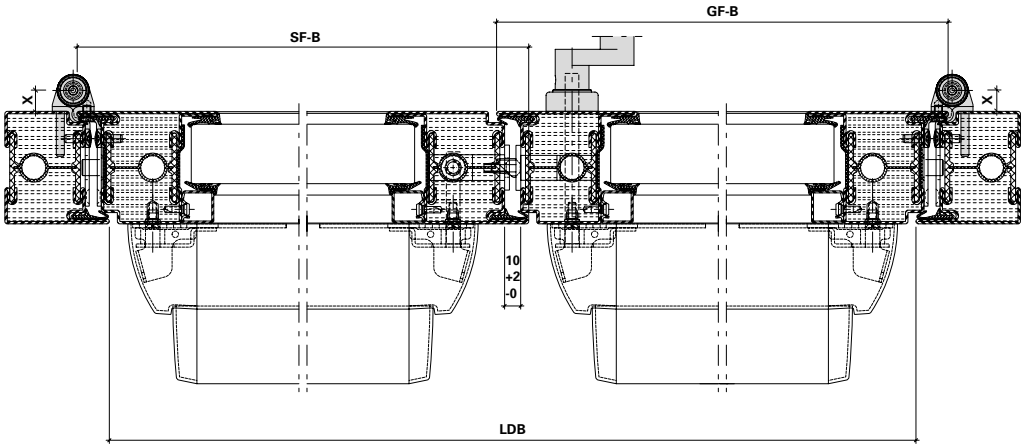

LDB Lichte Durchgangsbreite
GF-B Gangflügel-Breite
SF-B Standflügel-Breite

LDB Largeur vide lumière
GF-B Largeur du vantail de service
SF-B Largeur du vantail semi-fixe

LDB Clear opening width
GF-B Access leaf width
SF-B Secondary leaf width

Zwängungsfreies Öffnen (Türen in Panik-Ausführung)

Ouvertures sans collision des vantaux (Portes en version panique)

Door alignment when opening (Doors with emergency function)

Bänder Paumelles Hinges	Drehpunktabstand Distance à l'axe de rotation Center axis of hinge **X**	Drücker Poignée Handle	Einflügelig Un vantail Single-leaf		Zweiflügelig Deux vantaux Double-leaf		
			min. LDB mm	min. GF-B mm	min. LDB mm	min. GF-B mm	min. SF-B mm
 Anschraubbänder Paumelles à visser Screw-on hinges 550.250/550.286	16,5 mm	 555.586 / 555.579 / 555.588	490	530	1400 (1400)	730 (930)	730 (530)
		 555.696 / 555.697 / 555.698 / 555.699	490	530	1400 (1400)	730 (930)	730 (530)
		 555.500 / 555.501 / 555.860 mit/avec/with 555.859	490	530	2200 (2200)	1130 (1430)	1130 (830)

Masse in Klammern =
bei unsymmetrischen Flügelbreiten

Für zweiflügelige Türen Mitnehmerklappe 550.387 erforderlich.

Länderspezifische Vorgaben für Mindestflügelabmessungen beachten.

Dimensions entre parenthèses =
quand la largeur des vantaux est asymétrique

Pour les portes à deux vantaux, doigt d'entraînement 550.387 nécessaire.

Il convient de respecter les prescription des pays concernés pour les largeurs minimales des vantaux.

Measurements in brackets =
For unsymmetrical leaf widths

Selector bar 550.387 required for double-leaf doors

Please comply with the country specific requirements for the minimal leaf widths.

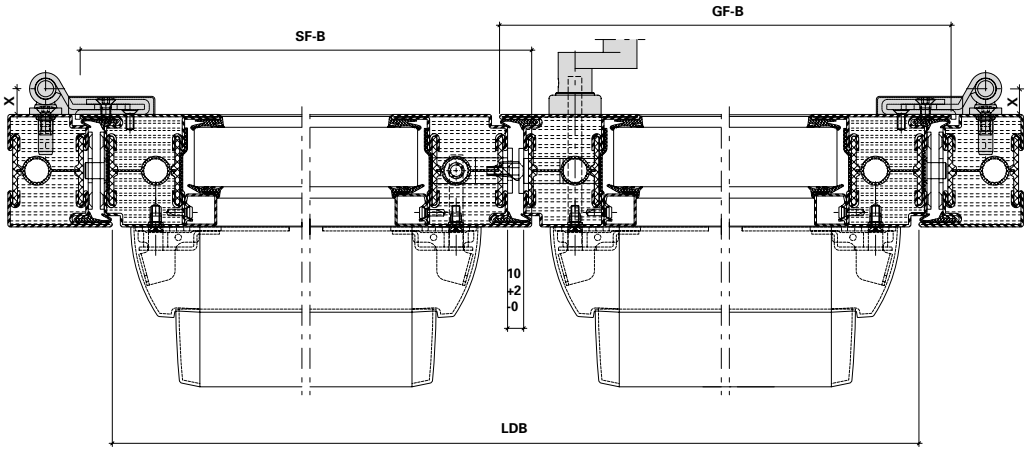

LDB Lichte Durchgangsbreite
GF-B Gangflügel-Breite
SF-B Standflügel-Breite

LDB Largeur vide lumière
GF-B Largeur du vantail de service
SF-B Largeur du vantail semi-fixe

LDB Clear opening width
GF-B Access leaf width
SF-B Secondary leaf width

Einflügelige Türen, auswärts öffnend, Flügelhöhe ≤ 2200 mm

Porte à un vantail, ouvrant vers l'extérieur, hauteur du vantail ≤ 2200 mm

Single leaf door, outward opening, leaf height ≤ 2200 mm

Variante	Beschlag Ferrure Fitting	**EN 12207**	**EN 12208**	**EN 12210**
Senkdichtung mit Türschwellenprofil Joint seuil avec profilé pour seuil de porte Drop seal with door threshold profile 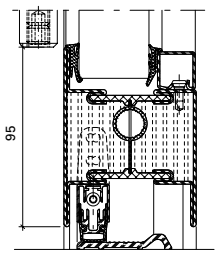	❶	2	1A	C4 / C3*
	❷	2	2A	C4 / C3*
	❸	3	2A	C5 / C4*
Auflaufdichtung Joint de contact Ramp seal 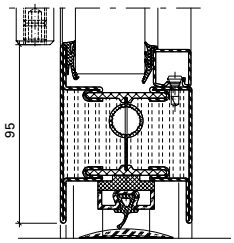	❶	2	0	C4 / C3*
	❷	2	0	C4 / C3*
	❸	2	0	C5 / C4*

* Edelstahl
* Acier Inox
* Stainless steel

❶ Fallenriegel-Schloss
Serrure à mortaiser
Latch and bolt lock

❷ Schloss mit Obenverriegelung
Serrure avec verrouillage supérieur
Lock with top locking point

❸ Mehrfachverriegelungs-Schloss
Serrrure à verrouillage multiple
Multipoint lock

Leistungseigenschaften nach EN 14351-1
Caractéristiques de performance selon EN 14351-1
Performance characteristics according to EN 14351-1

Janisol C4 EI60 / EI90
Janisol C4 EI60 / EI90
Janisol C4 EI60 / EI90

Einflügelige Türen, einwärts öffnend, Flügelhöhe ≤ 2200 mm

Porte à un vantail, ouvrant vers l'intérieur, hauteur du vantail ≤ 2200 mm

Single leaf door, inward opening, leaf height ≤ 2200 mm

Variante 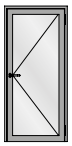	Beschlag Ferrure Fitting	**EN 12207**	**EN 12208**	**EN 12210**
Senkdichtung mit Türschwellenprofil Joint seuil avec profilé pour seuil de porte Drop seal with door threshold profile 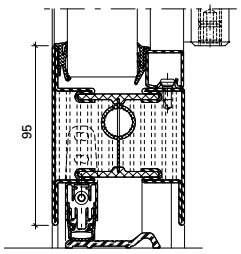	❶	2	0	C4 / C3*
	❷	2	0	C4 / C3*
	❸	3	1A	C5 / C4*
Auflaufdichtung Joint de contact Ramp seal 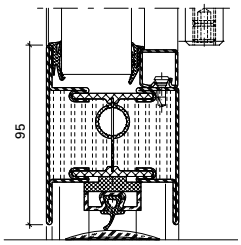	❶	2	0	C4 / C3*
	❷	2	0	C4 / C3*
	❸	2	0	C5 / C4*

* Edelstahl
* Acier Inox
* Stainless steel

❶ Fallenriegel-Schloss
Serrure à mortaiser
Latch and bolt lock

❷ Schloss mit Obenverriegelung
Serrure avec verrouillage supérieur
Lock with top locking point

❸ Mehrfachverriegelungs-Schloss
Serrrure à verrouillage multiple
Multipoint lock

Einflügelige Türen, auswärts öffnend, Flügelhöhe ≤ 3000 mm

Porte à un vantail, ouvrant vers l'extérieur, hauteur du vantail ≤ 3000 mm

Single leaf door, outward opening, leaf height ≤ 3000 mm

Variante	Beschlag Ferrure Fitting	**EN 12207**	**EN 12208**	**EN 12210**
Senkdichtung mit Türschwellenprofil Joint seuil avec profilé pour seuil de porte Drop seal with door threshold profile 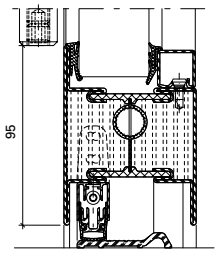	❶	1	0	C1
	❷	1	0	C1
	❸	1	0	C2
Auflaufdichtung Joint de contact Ramp seal 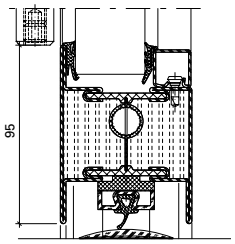	❶	0	0	C1
	❷	0	0	C1
	❸	1	0	C2

❶ Fallenriegel-Schloss
Serrure à mortaiser
Latch and bolt lock

❷ Schloss mit Obenverriegelung
Serrure avec verrouillage supérieur
Lock with top locking point

❸ Mehrfachverriegelungs-Schloss
Serrrure à verrouillage multiple
Multipoint lock

Einflügelige Türen, einwärts öffnend, Flügelhöhe ≤ 3000 mm

Porte à un vantail, ouvrant vers l'intérieur, hauteur du vantail ≤ 3000 mm

Single leaf door, inward opening, leaf height ≤ 3000 mm

Variante 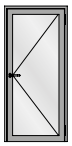	Beschlag Ferrure Fitting	**EN 12207**	**EN 12208**	**EN 12210**
Senkdichtung mit Türschwellenprofil Joint seuil avec profilé pour seuil de porte Drop seal with door threshold profile 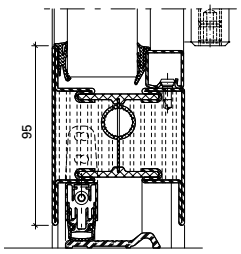	❶	1	0	C1
	❷	1	0	C1
	❸	1	0	C2
Auflaufdichtung Joint de contact Ramp seal 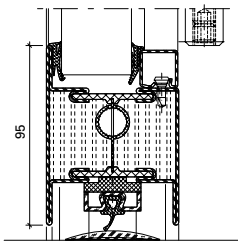	❶	0	0	C1
	❷	0	0	C1
	❸	1	0	C2

❶ Fallenriegel-Schloss
Serrure à mortaiser
Latch and bolt lock

❷ Schloss mit Obenverriegelung
Serrure avec verrouillage supérieur
Lock with top locking point

❸ Mehrfachverriegelungs-Schloss
Serrrure à verrouillage multiple
Multipoint lock

Zweiflügelige Türen, auswärts öffnend, Flügelhöhe ≤ 2200 mm

Porte à deux vantaux, ouvrant vers l'extérieur, hauteur du vantail ≤ 2200 mm

Double leaf door, outward opening, leaf height ≤ 2200 mm

Variante 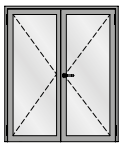	Beschlag Ferrure Fitting	**EN 12207**	**EN 12208**	**EN 12210**
Senkdichtung mit Türschwellenprofil Joint seuil avec profilé pour seuil de porte Drop seal with door threshold profile 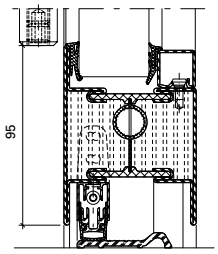	❶	2	1A / 0*	C2
	❷	2	2A / 0*	C2
	❸	2	2A / 1A*	C3
Auflaufdichtung Joint de contact Ramp seal 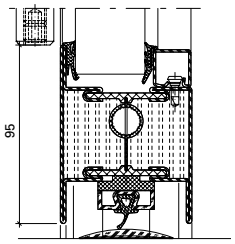	❶	2	0	C2
	❷	2	0	C2
	❸	2	0	C3

* Edelstahl
* Acier Inox
* Stainless steel

❶ Fallenriegel-Schloss
Serrure à mortaiser
Latch and bolt lock

❷ Schloss mit Obenverriegelung
Serrure avec verrouillage supérieur
Lock with top locking point

❸ Mehrfachverriegelungs-Schloss
Serrrure à verrouillage multiple
Multipoint lock

Zweiflügelige Türen, einwärts öffnend, Flügelhöhe ≤ 2200 mm

Porte à deux vantaux, ouvrant vers l'intérieur, hauteur du vantail ≤ 2200 mm

Double leaf door, inward opening, leaf height ≤ 2200 mm

Variante 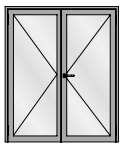	Beschlag Ferrure Fitting	**EN 12207**	**EN 12208**	**EN 12210**
Senkdichtung mit Türschwellenprofil Joint seuil avec profilé pour seuil de porte Drop seal with door threshold profile 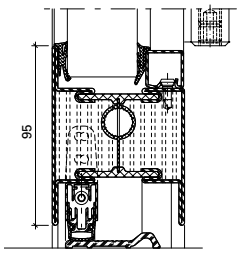	❶	2	0	C2
	❷	2	0	C2
	❸	2	0	C3
Auflaufdichtung Joint de contact Ramp seal 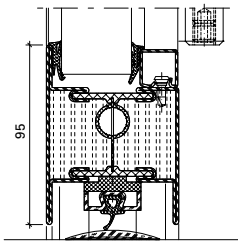	❶	2	0	C2
	❷	2	0	C2
	❸	2	0	C3

❶ Fallenriegel-Schloss
Serrure à mortaiser
Latch and bolt lock

❷ Schloss mit Obenverriegelung
Serrure avec verrouillage supérieur
Lock with top locking point

❸ Mehrfachverriegelungs-Schloss
Serrrure à verrouillage multiple
Multipoint lock

Zweiflügelige Türen, auswärts öffnend, Flügelhöhe ≤ 3000 mm

Porte à deux vantaux, ouvrant vers l'extérieur, hauteur du vantail ≤ 3000 mm

Double leaf door, outward opening, leaf height ≤ 3000 mm

Variante 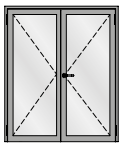	Beschlag Ferrure Fitting	**EN 12207**	**EN 12208**	**EN 12210**
Senkdichtung mit Türschwellenprofil Joint seuil avec profilé pour seuil de porte Drop seal with door threshold profile 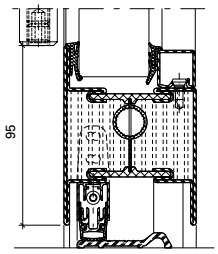	❶	0	0	C1
	❷	0	0	C1
	❸	1	0 / 1A*	C2
Auflaufdichtung Joint de contact Ramp seal 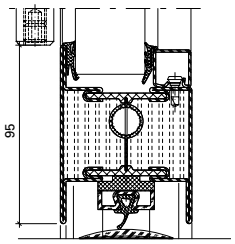	❶	0	0	C1
	❷	0	0	C1
	❸	1	0	C2

* Edelstahl
* Acier Inox
* Stainless steel

❶ Fallenriegel-Schloss
Serrure à mortaiser
Latch and bolt lock

❷ Schloss mit Obenverriegelung
Serrure avec verrouillage supérieur
Lock with top locking point

❸ Mehrfachverriegelungs-Schloss
Serrrure à verrouillage multiple
Multipoint lock

Zweiflügelige Türen, einwärts öffnend, Flügelhöhe ≤ 3000 mm

Porte à deux vantaux, ouvrant vers l'intérieur, hauteur du vantail ≤ 3000 mm

Double leaf door, inward opening, leaf height ≤ 3000 mm

Variante 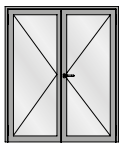	Beschlag Ferrure Fitting	**EN 12207**	**EN 12208**	**EN 12210**
Senkdichtung mit Türschwellenprofil Joint seuil avec profilé pour seuil de porte Drop seal with door threshold profile 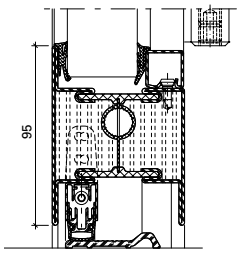	❶	0	0	C1
	❷	0	0	C1
	❸	1	0	C2
Auflaufdichtung Joint de contact Ramp seal 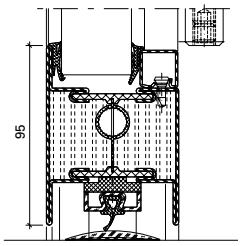	❶	0	0	C1
	❷	0	0	C1
	❸	1	0	C2

❶ Fallenriegel-Schloss
Serrure à mortaiser
Latch and bolt lock

❷ Schloss mit Obenverriegelung
Serrure avec verrouillage supérieur
Lock with top locking point

❸ Mehrfachverriegelungs-Schloss
Serrrure à verrouillage multiple
Multipoint lock

U_f-Werte
(nach EN ISO 10077-2:2016-10)

Valeurs U_f
(selon EN ISO 10077-2:2016-10)

U_f values
(according to EN ISO 10077-2:2016-10)

	Füllelementstärken Elements de remplissages Infill elements **≥ 37 mm**
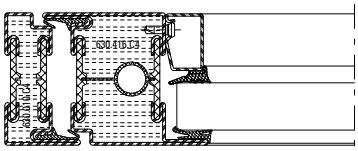	**3,2 W/m²K**
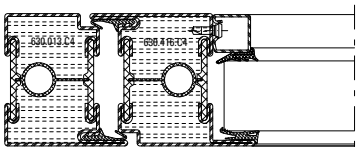	**3,0 W/m²K**
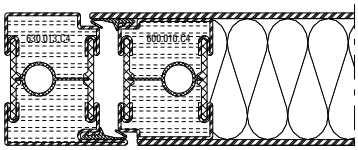	**3,2 W/m²K**
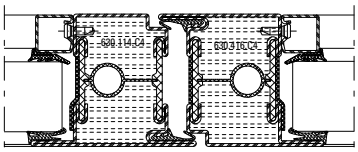	**3,0 W/m²K**
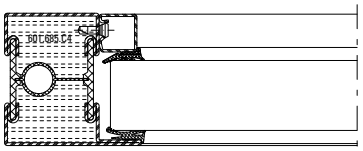	**3,0 W/m²K**
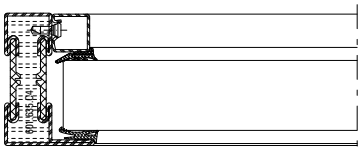	**3,3 W/m²K**
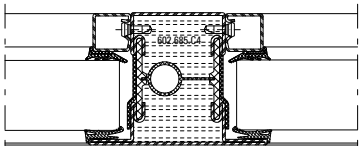	**2,9 W/m²K**

	Füllelementstärken Elements de remplissages Infill elements **≥ 37 mm**
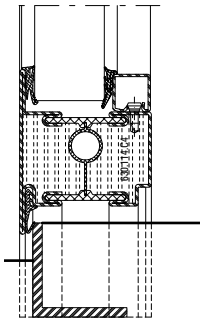	**3,2 W/m²K**
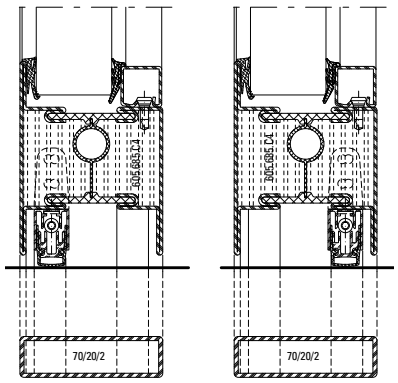	**3,2 W/m²K**
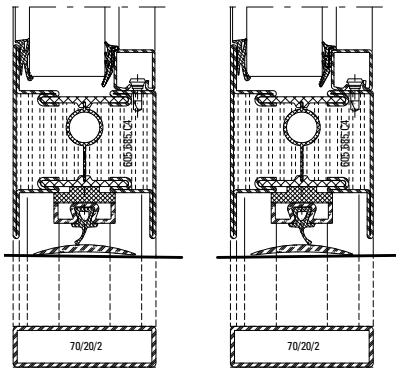	**3,5 W/m²K**

Die Werte gelten für Trocken- und Nassverglasung.
Les valeurs sont valable pour vitrage à sec et vitrage à mastic.
The values are valid for dry glazing and glazing with sealing.

Schallschutz

Ausführungsvarianten
Die nachfolgende Typenübersicht ergibt einen Überblick über die beurteilten Varianten.

Isolation phonique

Modèles
L'aperçu des types suivant fournit une vue d'ensemble des variantes examinées.

Sound insulation

Design range
The following overview of types provides an overview of the evaluated designs.

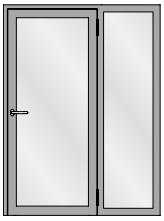

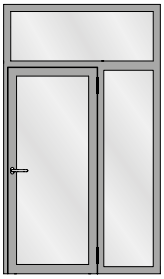

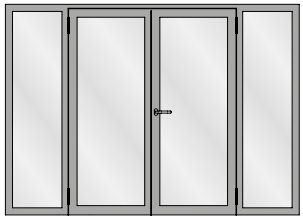
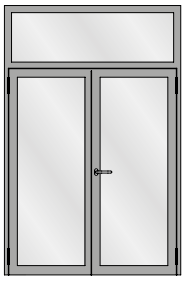
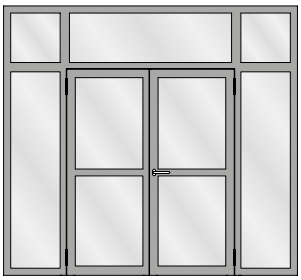
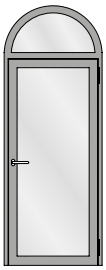
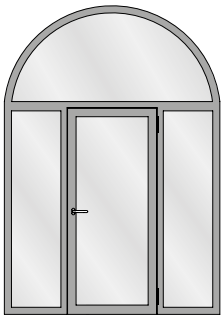
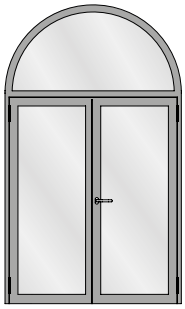

Tabelle A1
Türen in Sonderausführung, Korrekturwerte K_i für besondere Ausführungsmerkmale

Tableau A1
Portes en version spéciale, valeurs de correction K_i pour caractéristiques de réalisation particulières

Table A1
Specially designed doors, correction value Ki for special design features

	1	2	3	4	5	6	7	8	9	10
		Korrekturen **Corrections** **Corrections**								
	$R_{W\ basic}$ **dB**	K_{dl} **dB**	K_{wet} **dB**	K_{width-} **dB**	K_{hinge} **dB**	$K_{threshold}$ **dB**	$K_{G\ 0,4}$ **dB**	$K_{G\ 1,8}$ **dB**	$K_{G\ 2,6}$ **dB**	$K_{G\ 3,2}$ **dB**
1	**37**	0	-1	-1	0	-3[1)]/-	0	-1	-2	-3
2	**38**	0	-1	-1	0	-3[1)]/-	0	-1	-2	-3
3	**39**	0	-1	-1	0	-4[1)]/-1[2)]	0	-1	-2	-3
4	**40**	0	-1	-1	0	-5[1)]/-2[2)]	-1	-1	-2	-3
5	**41**	0	-1	-1	0	-/-2[2)]	-1	-1	-2	-3
6	**42**	-1	-1	-1	0	-/-3[2)]	-2	-1	-2	-3
7	**43**	-1	-1	-1	0	-/-3[2)]	-2	-1	-2	-3
8	**44**	-1	-1	-1	-1	-/-	-3	-1	-2	-3
9	**45**	-1	-1	-1	-1	-/-	-3	-1	-2	-3
10	**46**	-2	-1	-1	-1	-/-	-3	-1	-2	-3
11	**47**	-3	-1	-1	-1	-/-	-4	-1	-2	-3

1) Korrekturwert für Ausführung mit 1 autom. Bodendichtung (gem. Tabelle 3, Zeile 4)
2) Korrekturwert für Ausführung mit 2 autom. Bodendichtungen (gem. Tabelle 3, Zeile 5)

1) Valeur de correction pour version avec 1 joint bas de porte automatique (selon tableau 3, ligne 4)
2) Valeur de correction pour version avec 2 joints bas de porte automatiques (selon tableau 3, ligne 5)

1) Correction value for design with 1 automatic threshold weatherstrip (according to Table 3, line 4))
2) Correction value for design with 2 automatic threshold weatherstrips (according to Table 3, line 5)

$R_{w,doorSD}$ bewertetes Schalldämm-Maß der Tür in Sonderausführung unter Berücksichtigung der individuellen Ausführungs merkmale.

$R_{w,fixSD}$ bewertetes Schalldämm-Maß der feststehender Ober- und Seitenteile in Sonderausführung unter Berücksichtigung der individuellen Ausführungsmerkmale.

$R_{w, basic}$ bewertetes Schalldämm-Maß $R_{w,door}$ der Tür in Standardausführung bzw. $R_{w,fix}$ der feststehenden Ober- und Seitenteile nach Abschnitt 4.2.

K_{dl} Korrekturwert für zweiflüglige Türelemente. (K_{dl} gilt ausschließlich für Schwellenvarianten mit ein oder zwei automatischen Bodendichtungen: Auführung gem. Tabelle 3, Zeilen 4/5 und Tabelle 4, Zeile 11; $R_{w,door}$ nach Tabelle 6, Spalten 3/4. Zweiflüglige Türelemente mit Anschlagschwelle nach Tabelle 3, Zeile 6 und $R_{w,door}$ nach Tabelle 6, Spalte 5 werden in dieser Stellungnahme nicht bewertet.)

K_{wet} Korrekturwert Nassverglasung

K_{width-} Korrekturwert für Türflügelbreite 720 mm ≤ b < 860 mm. (Für Türflügel mit b ≥ 860 mm ist K_{width-} = 0 dB. Türelemente mit Flügelbreiten b < 720 mm werden in dieser Stellungnahme nicht bewertet.)

K_{hinge} Korrekturwert für dichtungsunterbrechende Bandausführung gem. Tabelle 4, Zeile 4

$R_{w,doorSD}$ Indice d'affaiblissement acoustique pondéré de la porte en version spéciale avec prise en compte des caractéristiques de réalisation individuelles.

$R_{w,fixSD}$ Indice d'affaiblissement acoustique pondéré des éléments fixes en imposte et latéraux en version spéciale avec prise en campte des caractéristiques de réalisation individuelles.

$R_{w, basic}$ Indice d'affaiblissement acoustique pondéré $R_{w,door}$ de la porte en version standard au $R_{w,fix}$ des éléments fixes en imposte et latéraux selon le chapitre 4.2.

K_{dl} Valeur de correction pour éléments de porte a deux vantaux. (K_{dl} est valable uniquement pour les versions de seuil avec un ou deux joints bas de porte automatiques: réalisation selon le tableau 3, lignes 4/5 et le tableau 4, ligne 11 ; $R_{w,door}$ selon le tableau 6, colonnes 3/4. Les éléments de porte a deux vantaux avec seuil de butée selon le tableau 3, ligne 6 et $R_{w,door}$ selon Je tableau 6, colonne 5, ne sont pas évalués dans le présent avis d'expert.)

K_{wet} Valeur de correction pour vitrage a joint silicone.

K_{width-} Valeur de correction pour largeur de vantail de porte de 720 mm ≤ l < 860 mm. (Pour les vantaux de porte avec b ≥ 860 mm, K_{width-} = 0 dB. Les éléments de porte avec largeurs de vantail l < 720 mm ne sont pas évalués dans le présent avis d'expert.)

K_{hinge} Valeur de correction pour version de paumelles qui induit une interruption du joint selon tableau 4, ligne 2.

$R_{w,doorSD}$ weighted sound reduction index of the door - special design under consideration of he individual configuration characteristics.

$R_{w,fixSD}$ weighted sound reduction index of fixed fanlights and sidelights - special designs under consideration of the individual configuration characteristics.

$R_{w, basic}$ weighted sound reduction index $R_{w,door}$ of the door - standard design or $R_{w,fix}$ of the fixed fanlights and sidefights described in Section 4.2.

K_{dl} correction value of double leaf doorsets. (K_{dl} applies exclusively to threshold variants with one or two automatic floor seals: design according to Table 3, lines 4/5 and Table 4, line 9; $R_{w,door}$ according to Table 6, columns 3/4. Double leaf doorsets with threshold according to Table 3, line 6 and $R_{w,door}$ according to Table 6, column 5 are not covered by this expert statement.)

K_{wet} correction value for wet glazing.

K_{width-} correction value for door leaf width 720 mm ≤ w < 860 mm. (For door leaves with w ≥ 860 mm the value is K_{width-} = 0 dB. Doorsets with leaf widths w < 720 mm are not covered by this expert statement.)

K_{hinge} correction value for hinge design with discontinued seal according to Table 4, line 2.

$K_{threshold}$ Korrekturwert für Schwellenausführung mit erhöhter Bodenluft 7 mm - 8 mm, Basisvariante gem. Tabelle 3, Zeilen 4/5. Separate Angabe für Schwellenvarianten mit 1/2 Bodendichtungen (im Wertebereich für den in Tabelle 6 keine entsprechende Ausführungsvariante aufgeführt ist, wird kein Korrekturwert $K_{threshold}$ ausgewiesen).

$K_{g\ 0,4}$ Korrekturwert für Einzelscheiben mit einer Glasfläche $S_{glazing} \leq 0,4\ m^2$

$K_{g\ 1,8}$ Korrekturwert für Einzelscheiben mit einer Glasfläche $S_{glazing} \geq 1,8\ m^2$

$K_{g\ 2,6}$ Korrekturwert für Einzelscheiben mit einer Glasfläche $_{Sglazing} \geq 2,6\ m^2$

$K_{g\ 3,2}$ Korrekturwert für Einzelscheiben mit einer Glasfläche $S_{glazing} \geq 3,2\ m^2$

$K_{threshold}$ Valeur de correction pour version de seuil avec plus grand jeu au sol de 7 mm - 8 mm, version de base selon le tableau 3, lignes 4/5. Indication separee pour les versions de seuil avec 1/2 joints bas de porte (aucune valeur de correction $K_{threshold}$ n'est indiquée pour la plage de valeur pour laquelle aucune version de réalisation n'est mentionnée dans le tableau 6).

$K_{g\ 0,4}$ Valeur de correction pour vitres individuelles avec surface de verre $S_{glazing} \leq 0,4\ m^2$

$K_{g\ 1,8}$ Valeur de correction pour vitres individuelles avec surface de verre $S_{glazing} \geq 1,8\ m^2$

$K_{g\ 2,6}$ Valeur de correction pour vitres individuelles avec surface de verre $S_{glazing} \geq 2,6\ m^2$

$K_{g\ 3,2}$ Valeur de correction pour vitres individuelles avec surface de verre $S_{glazing} \geq 3,2\ m^2$

$K_{threshold}$ correction value for threshold design with extended air gap of 7 mm to 8 mm, basic variant according to Table 3, lines 4/5. Separate data for threshold variants with 1/2 floor seals (for the value range with Table 6 not specifying a corresponding design variant, no correction value $K_{threshold}$ is listed).

$K_{g\ 0,4}$ correction value for single panes with glass area $S_{glazing} \leq 0.4\ m^2$

$K_{g\ 1,8}$ correction value for single panes with glass area $S_{glazing} \geq 1.8\ m^2$

$K_{g\ 2,6}$ correction value for single panes with glass area $S_{glazing} \geq 2.6\ m^2$

$K_{g\ 3,2}$ correction value for single panes with glass area $S_{glazing} \geq 3.2\ m^2$

Verarbeitung

Grundsätzlich kann Janisol C4 wie die übrigen Janisol-Profilsysteme verarbeitet werden. Das heisst, dass für die Verarbeitung keine speziellen Maschinen beschafft oder sonstige besondere Massnahmen zu treffen sind. Durch die einfachen Profilformen sind die üblichen Verarbeitungsprozesse wie schweissen und schleifen problemlos durchführbar.

Beim Bohren, Sägen und Bearbeiten der Profile wird Glasfaserstaub freigesetzt. Dieser kann Reizungen der Haut und Augen auslösen. Um dies zu vermeiden sollten bei diesen Arbeiten die Haut und die Augen im Bedarfsfall geschützt werden (geschlossene Arbeitskleidung, Schutzbrille, Handschuhe).

Usinage

Janisol C4 peut fondamentalement être usiné comme les autres systèmes de profilés Janisol. Il n'est donc pas nécessaire de se procurer des machines spéciales ou de prendre d'autres mesures particulières pour l'usinage. Grâce aux formes de profilés simples, les processus d'usinage usuels tels que le soudage et le meulage s'exécutent sans problème.

La poussière de fibre de verre est libérée lors du perçage, du sciage et de l'usinage des profilés. Celle-ci peut provoquer des irritations de la peau et des yeux qui peuvent être évitées en protégeant ces parties du corps lors de ces travaux, si nécessaire. Pour les yeux, il faut utiliser des lunettes de protection, et pour la peau, une tenue de travail fermée et en particulier des gants de protection.

Assembly

Janisol C4 can generally be fabricated in the same way as the other Janisol profile systems. This means that no special machines or measures for fabrication are required. Due to the simple profile types, the standard fabrication processes, such as welding and grinding, can be carried out easily.

Glass fibre dust is released when drilling, sawing or processing the profiles. This dust can irritate the skin and eyes. To avoid any irritation, protect skin and eyes as required when carrying out these tasks. Wear goggles to protect the eyes. Ensure skin is covered by protective work clothing and, in particular, wear gloves.

Zuschnitt

Die Janisol C4-Profile lassen sich mit den herkömmlichen Metallsägemaschinen zuschneiden. Beim Zuschnitt sollten jedoch, im Besonderen bei Gehrungsschnitten, generell passende Einspannunterlagen verwendet werden, damit eine einwandfreie Profileinspannung gewährleistet wird. Für den Zuschnitt der Profile wird generell eine Mikrosprüh-Schmierung empfohlen. Zusätzlich ist der Hinweis bezüglich Massgenauigkeit zu beachten.

Découpe

Les profilés Janisol C4 peuvent être découpés avec les scies mécaniques usuelles. Lors de la découpe, il faut cependant utiliser, en particulier pour les coupes en biseau, en général des cales afin de garantir un serrage optimal du profilé.
Une lubrification par micropulvérisation est en général recommandée pour la découpe des profilés. La consigne ci-dessus citée relative à la précision des cotes devrait en outre être respectée.

Cutting

Cut the Janisol C4 profiles with the conventional metal saw. However, when cutting and, in particular, when performing mitre cuts, suitable clamping supports should be used to ensure the profiles are securely clamped.
To cut the profile, microspray lubrication is generally recommended. Also note the above information regarding dimensional accuracy.

Übersicht Anordnungen Befestigungspunkte

Vue synoptique de la disposition des points de fixation

Overview of positioning of anchoring points

* Bei Türen ohne Bodeneinstand
* Pour portes sans raccordement dans la chape
* For doors without floor recess

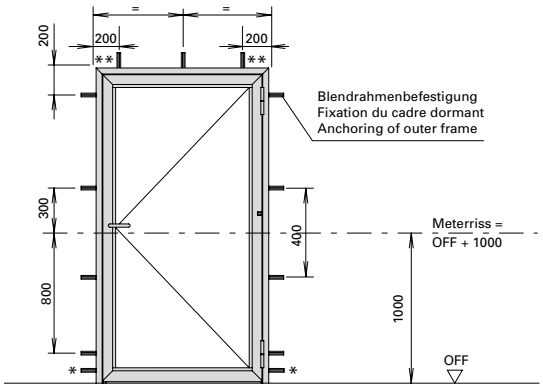

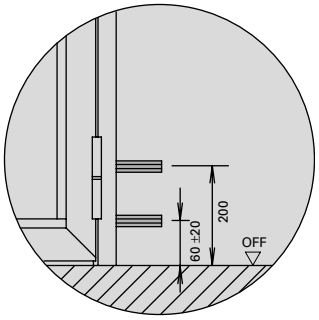

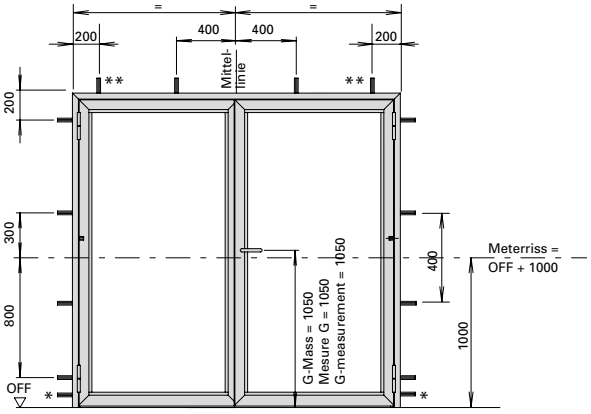

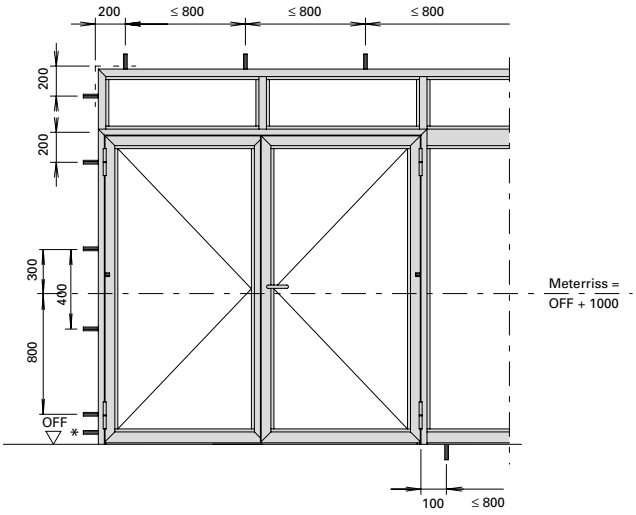

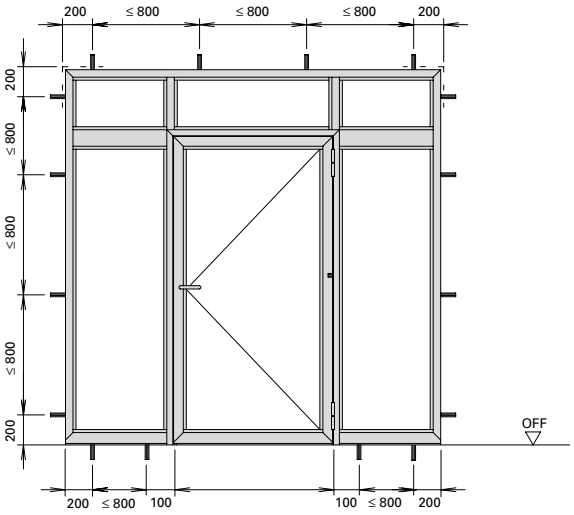

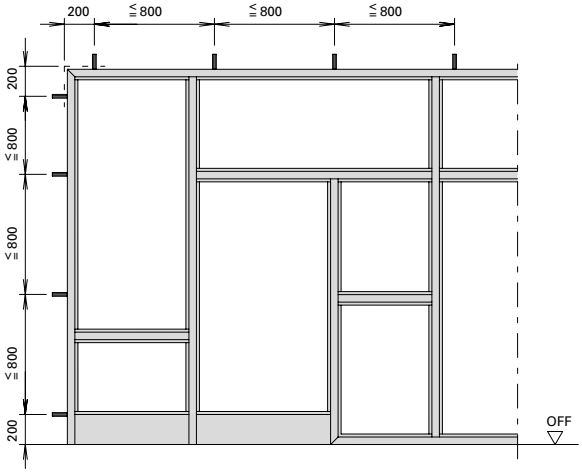

** wahlweise zusätzliche Befestigungspunkte

** au choix points de fixation supplémentaires

** optionally additional anchoring points

Knotenverstärkung mit Aussteifbolzen 550.498

Renforcement des noeds avec boulon raidissant 550.498

Reinforcing bolt 550.498

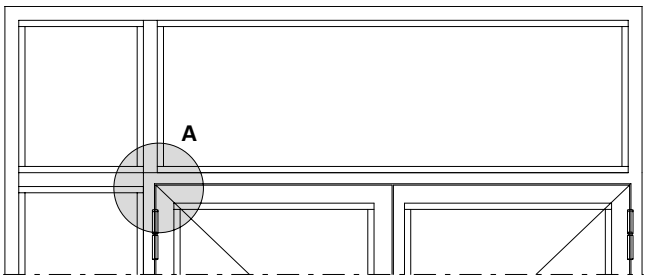

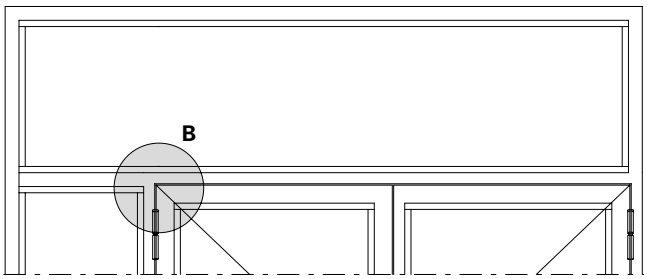

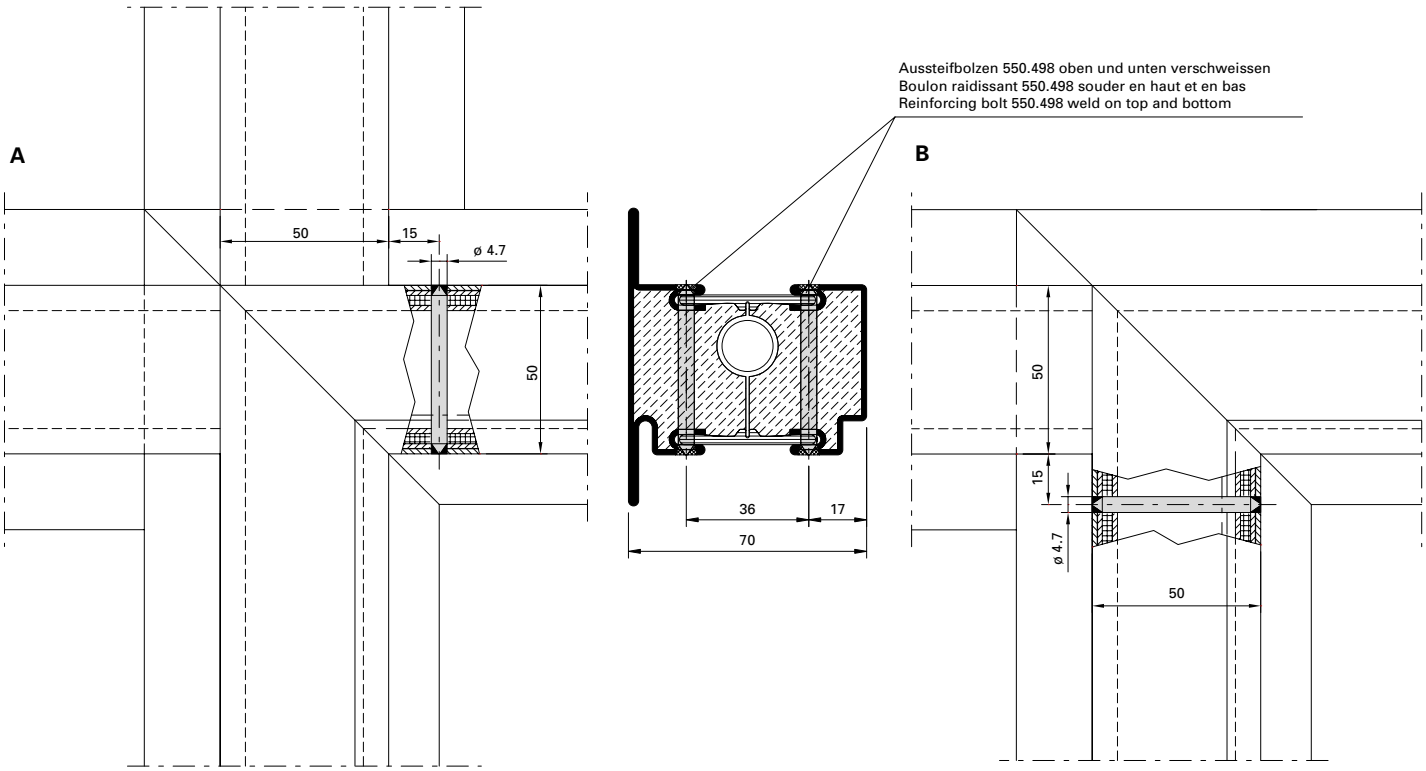

Hinweis:
Aussteifbolzen 550.498 sind erforderlich, wenn ein lastabtragender Pfosten aus konstruktiven Gründen gestossen werden muss.

Remarque:
Des boulons raidissants 550.498 sont nécessaires quand il faut rabouter un montant porteur.

Note:
Reinforcing bolts 550.498 are necessary when the construction requires a bearing mullion to be abutted.

Edelstahl-Glasleisten-Sicherung

Blocage des parcloses en acier Inox

Stainless steel glazing bead fixing

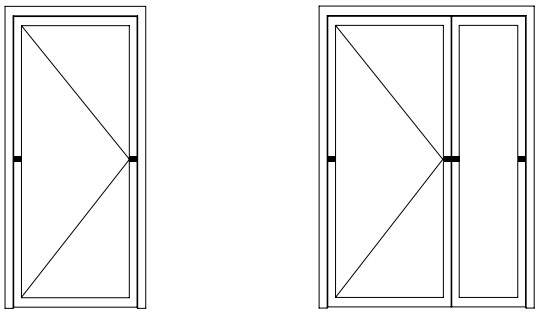

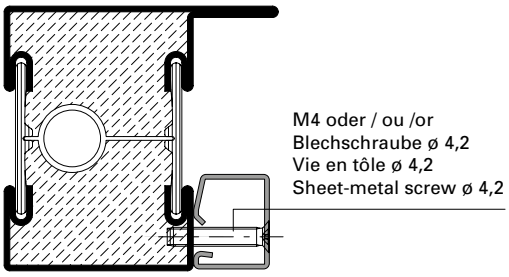

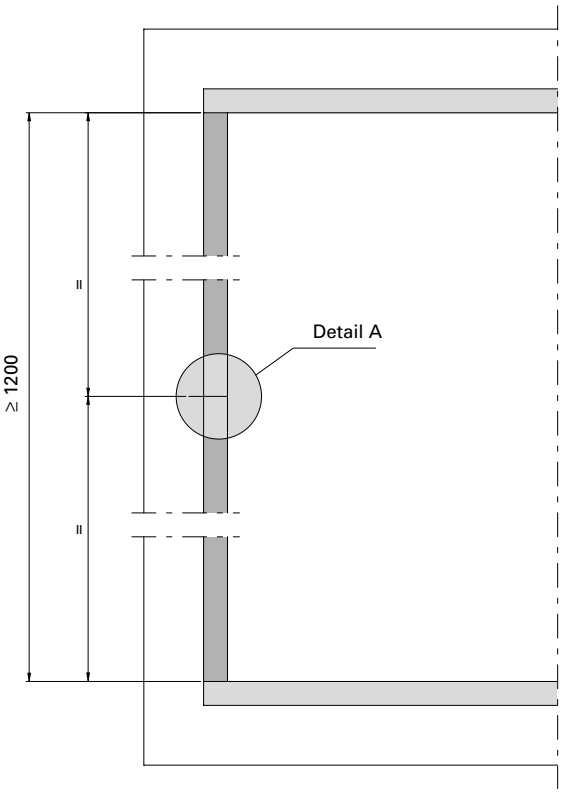

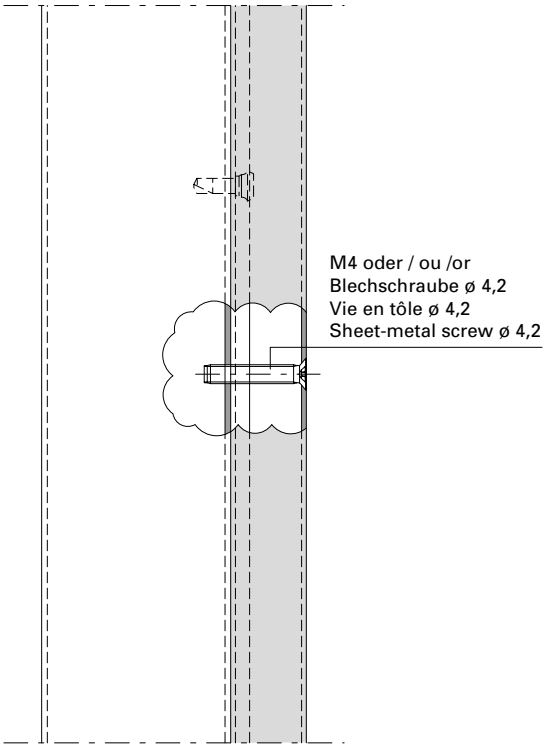

Zwischengesetzte Glasleisten aus Edelstahl mit Länge > 1200 mm sind in der Stabmitte mit einer Schraube zu sichern.

Les parcloses intermédiaires en acier Inox de longueur > 1200 mm doivent être bloquées par une vis.

Centre-mounted stainless steel glazing beads with length > 1200 mm are fixed using a screw.

Einbau mit 499.171

Montage avec 499.171

Installation with 499.171

Einbau Tür-Stulpdichtung 455.405

Einbau oben
Der Einbau erfolgt im Standflügel auf der Innen- und Aussenseite. Die Stulpdichtung (1) wird im Eckbereich des Profildichtungsfalz ausgerichtet und mit der Anschlagdichtung (2) mittels Sekundenkleber verklebt.

Montage embout d'étanchéité pour porte 455.405

Montage en haut
Le montage s'effectue sur le vantail semi-fixe, sur la face intérieure et extérieure. L'embout d'étanchéité (1) est aligné dans l'angle de la feuillure du joint de profilé puis collé à l'aide d'une colle instantanée au joint de butée (2).

Installation weatherstrip for double-leaf doors 455.405

Installation of top
The strip is applied to the inner and outer sides of the fixed leaf. The weatherstrip (1) is aligned in the corner rebate of the profile seal and glued to the rebate seal (2) using superglue.

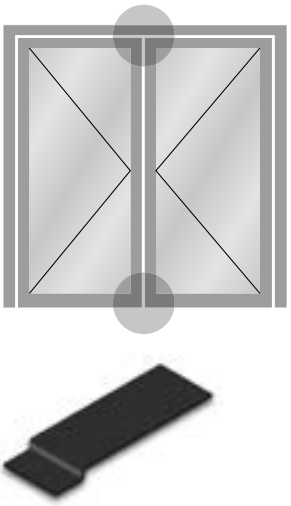

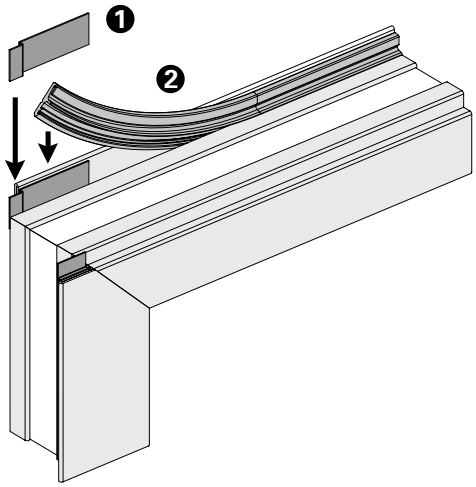

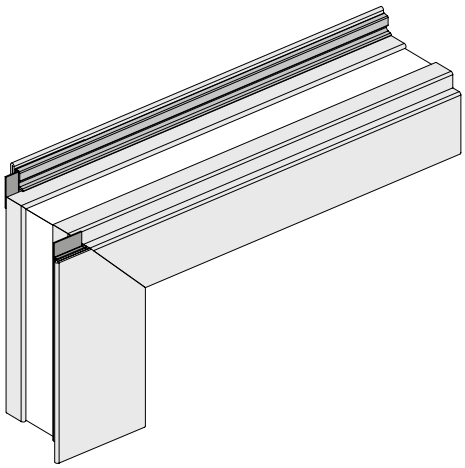

Einbau unten
Bei Türen mit unterem Anschlag erfolgt der Einbau analog zum Einbau der oberen Tür-Stulpdichtung, allerdings nur einseitig beim aufschlagenden Lappen.

Montage en bas
Sur les portes avec butée inférieure, le montage s'effectue de la même façon que pour l'embout d'étanchéité, mais sur une seule face avec la battue.

Installation of bottom
For doors with a bottom stop, the strip is fitted as above but only on one side of the overlapping leaf.

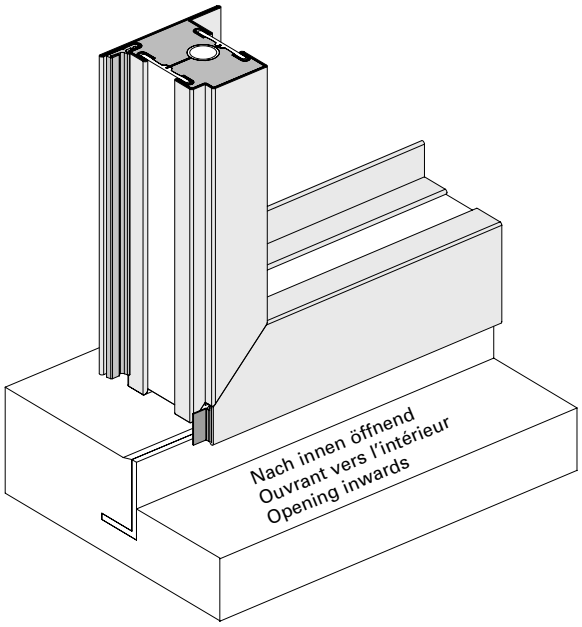

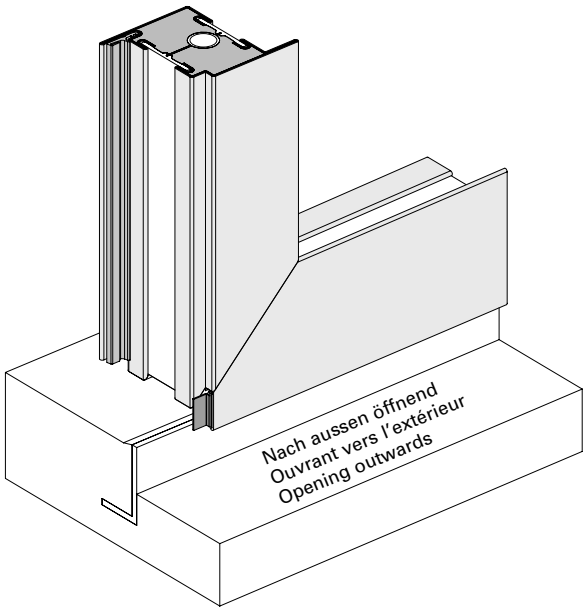

Ausbildung Mittelstoss oben Gangflügel

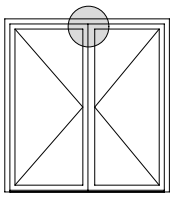

Situation de détail pour porte à deux vantaux, vantail de service

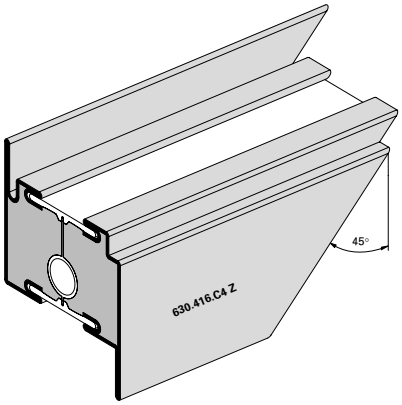

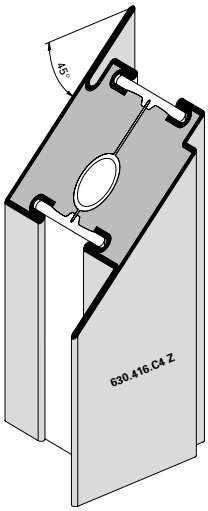

Construction of top central joint, access leaf

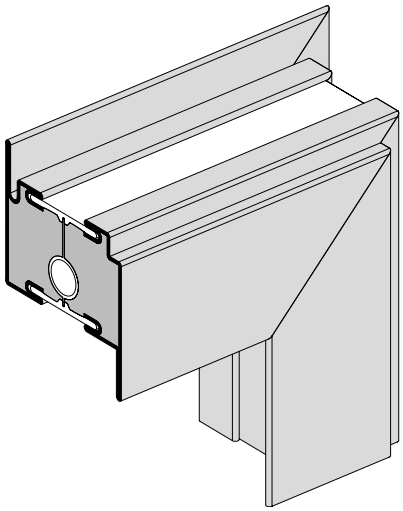

Ausbildung Mittelstoss oben Standflügel

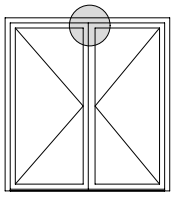

Situation de détail pour porte à deux vantaux, vantail semi-fixe

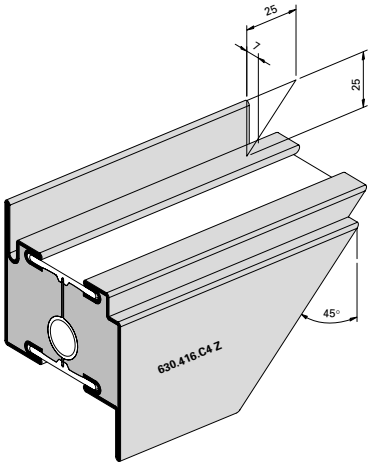

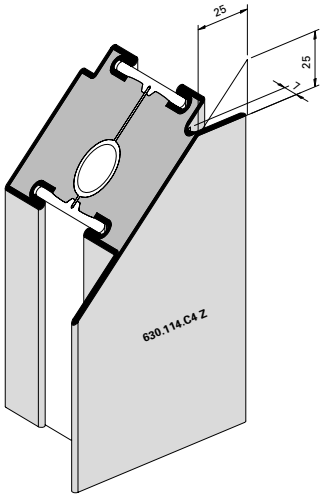

Construction of top central joint, secondary leaf

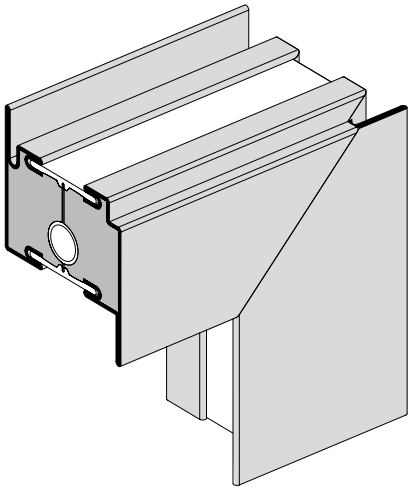

Ausbildung Türsockel automatische Senkdichtung
(Profilwechsel bei schwellenloser Ausführung)

Formation du socle de porte, joint seuil automatique
(Changement de profilé pour exécution sans seuil)

Construction of bottom rail, automatic drop seal
(Change of profile on models without threshould)

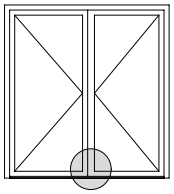

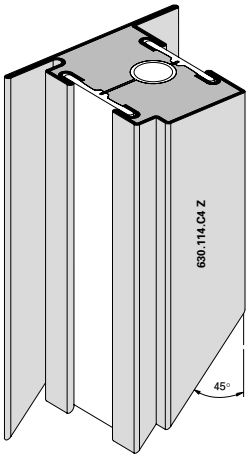

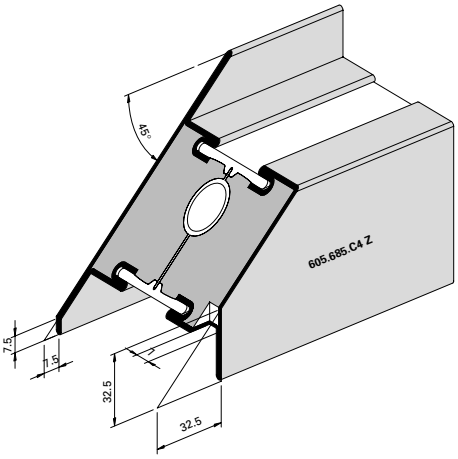

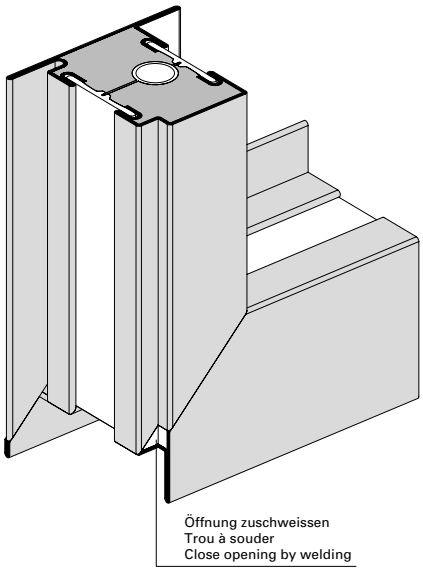

Ausbildung Türsockel ohne Dichtung
(Profilwechsel bei schwellenloser Ausführung)

Formation du socle de porte, sans joint
(Changement de profilé pour exécution sans seuil)

Construction of bottom rail, without gasket
(Change of profile on models without threshould)

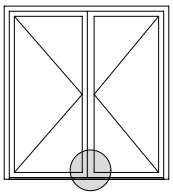

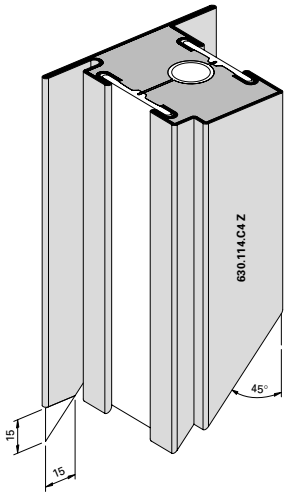

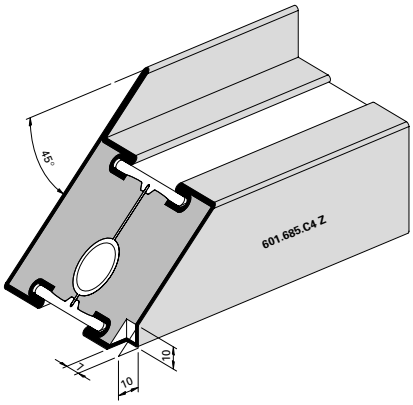

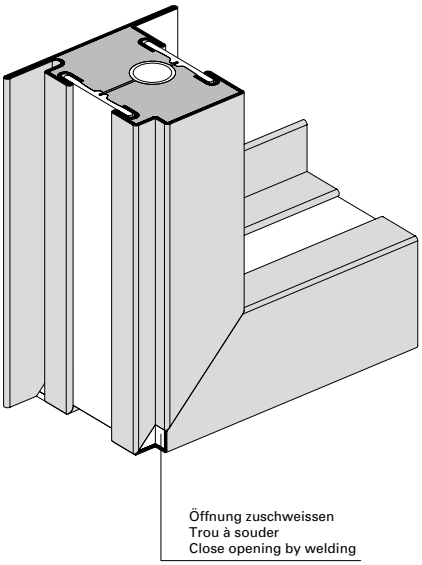

Ausbildung Eckdetail Festverglasung

Détail d'angle du vitrage fixe

Detail of corner construction, fixed lights

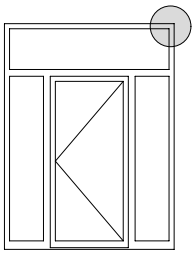

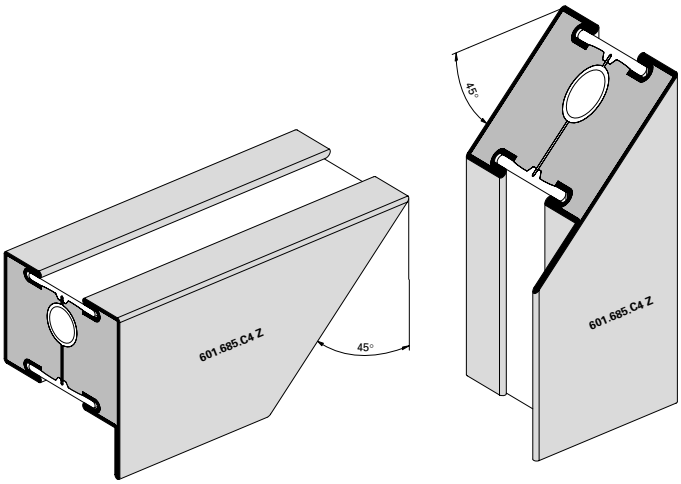

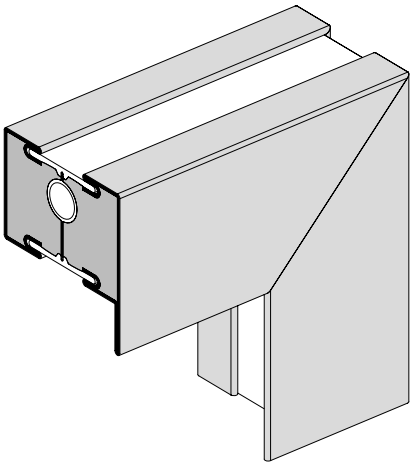

Ausbildung T-Stoss Riegel Türe/Festverglasung

Formation jointure T traverse porte/vitrage fixe

T-joint transom construction, door/fixed lights

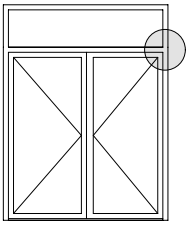

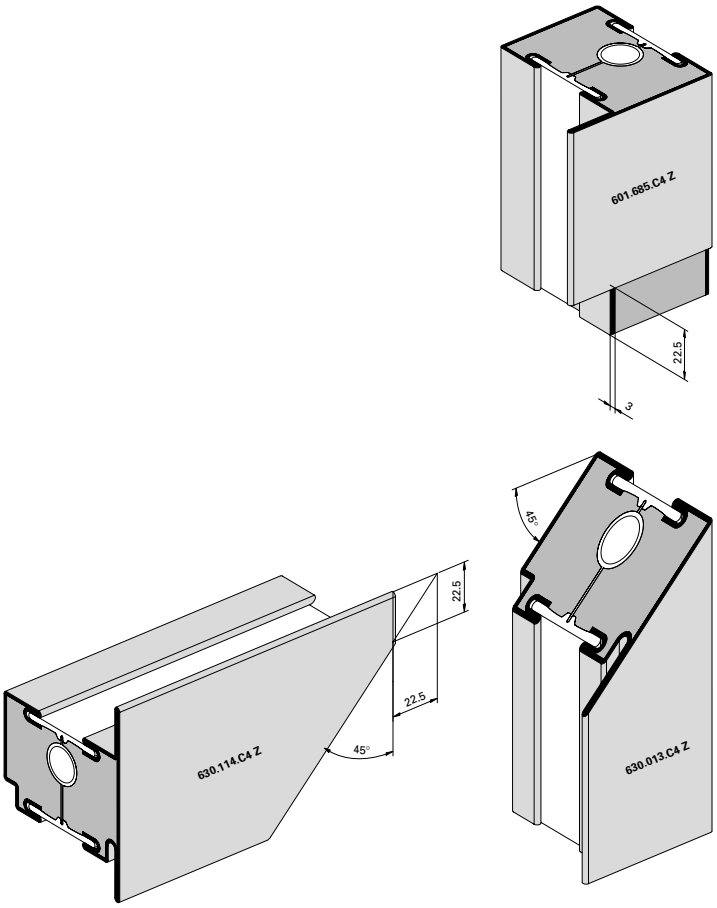

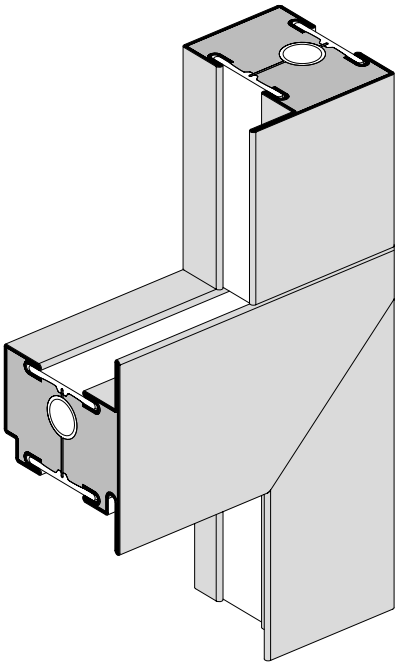

Ausbildung T-Stoss Riegel Festverglasung

Jointure T traverse vitrage fixe

T-joint transom construction, fixed lights

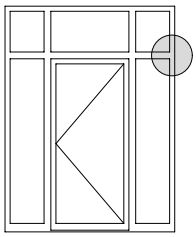

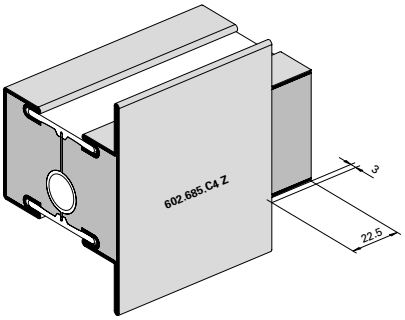

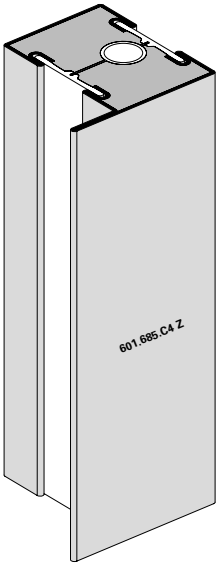

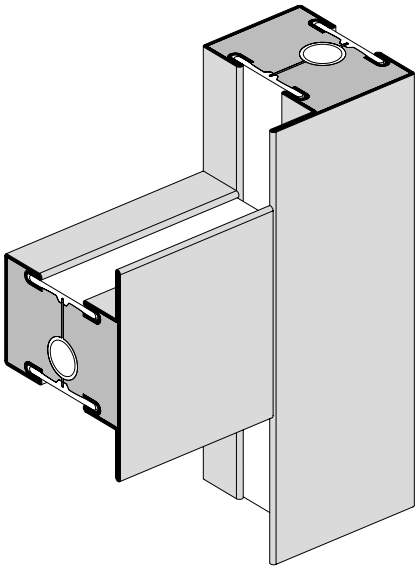

Ausbildung Eckdetail Türflügel/Oberlichtflügel

Détail d'angle vantail de porte/ vantail d'imposte

Detail of corner construction, door leaf/top light leaf

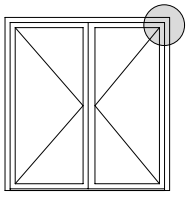

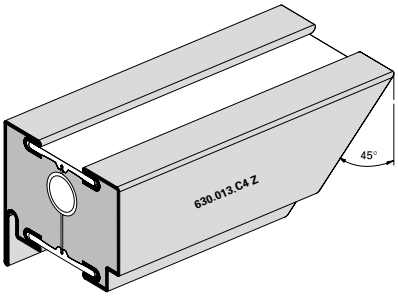

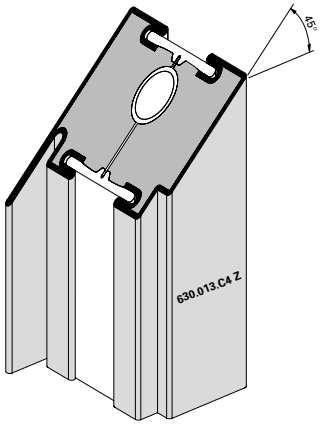

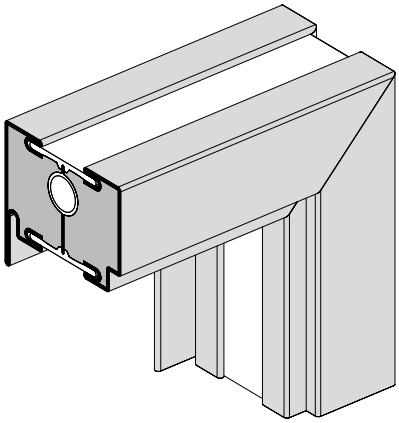

Ausbildung T-Stoss Pfosten Türe/Festverglasung

Formation jointure T montant porte/ vitrage fixe

T-joint mullion construction, door/fixed lights

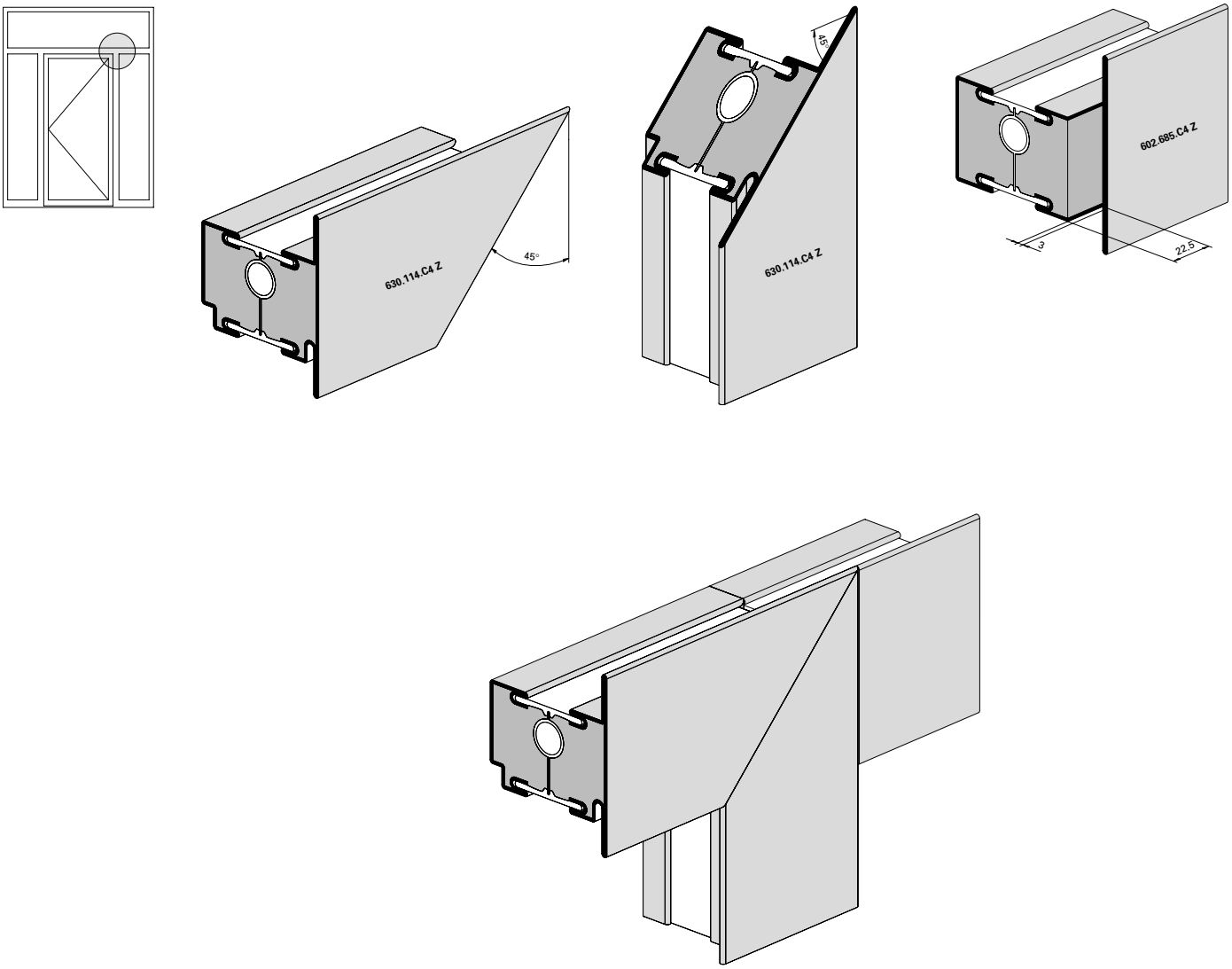

Ausbildung Kreuzpunkt Pfosten-Riegel Türe/Festverglasung

Formation croisée montant-traverse porte/vitrage fixe

Construction of junction of horizontal and vertical members, door/fixed lights

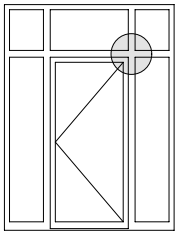

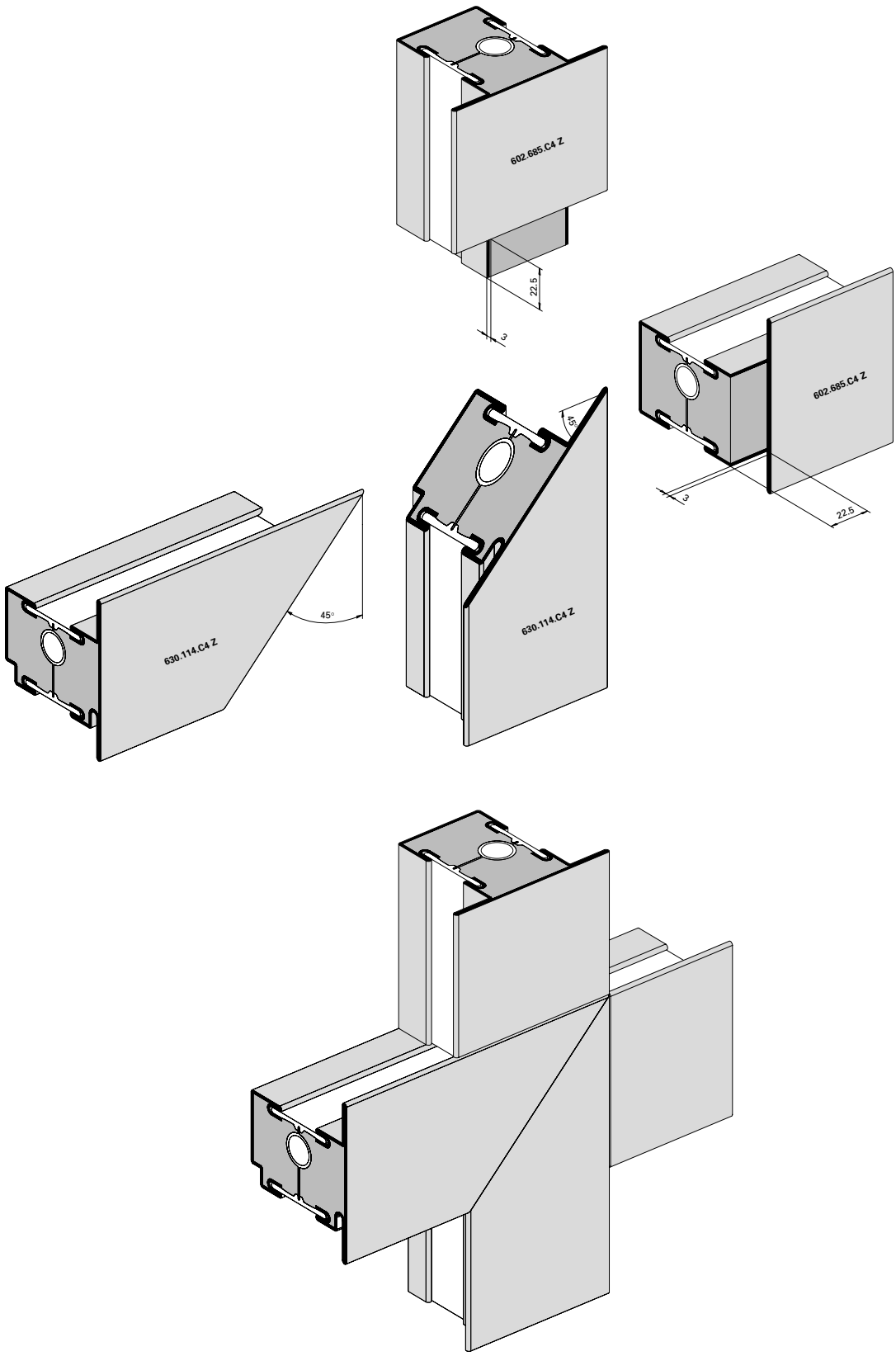

Fertigung der Elemente

Schweissnaht-Vorbereitung (Abb. 1/2)
Die Profilstahlrohre werden wie üblich für die Schweissarbeit angeschrägt. Um eine einwandfreie Schweissnaht zu erzielen, empfehlen wir die Keramik-Masse mit einem Messer fasenförmig auszunehmen.

Fabrication des éléments

Préparation de la soudure (fig. 1/2)
Les tubes profilés d'acier sont chanfreiné comme d'habitude en vue du soudage. Afin d'obtenir une soudure impeccable, nous recommandons d'entailler le masse céramique à l'aide d'un couteau.

Fabrication of the elements

Weld preparation (fig. 1/2)
Miter-cut the profiled steel sections as usual for welding. To ensure a perfect welding seam, we recommend cutting out the ceramic compound using a knife.

Schweissung Türflügelrahmen (Abb. 3)
Die Erfahrung zeigt, dass vor allem breite Türflügel ohne Riegel oder ohne erhöhten Sockel auf der Schlossseite infolge Glasgewicht zum «Absacken» neigen.
Als Gegenmassnahme empfehlen wir deshalb, die Türflügelrahmen schlosseitig leicht erhöht (ca. 1 mm) und möglichst als steifen Rahmen auszubilden.

Folgende Massnahmen ergeben steife Flügelrahmen:
– ein oder mehrere Riegel
– Profile möglichst umlaufend verschweissen

Soudage des cadres vantaux de porte (fig. 3)
L'expérience démontre que les portes larges sans traverse et sans socle élevé, en particulier, ont tendance à «s'affaisser» du côté de la serrure à cause du poids du verre.
C'est pourquoi nous recommandons comme contre-mesure d'élever légèrement (env. 1 mm) les cadres de vantaux de la porte côté serrure et si possible de les pourvoir de cadres rigides.

Les mesures suivantes servent à rendre les cadres ouvrants rigides:
– Une ou plusieurs traverses
– autant que possible, souder tout le périmètre du profilé

Welding door leaf frames (fig. 3)
Experience shows that wide doors without a mid-rail or raised bottom rail are particularly prone to «sagging» on the lock side due to the weight of the glass.
To counteract this tendency we advise you to raise the door leaf frame slightly (approx. 1 mm) on the lock side and to make the frame as rigid as possible.

The following precautions ensure rigid leaf frames:
– one or more mid-rails
– as far as possible, weld the sections all round.

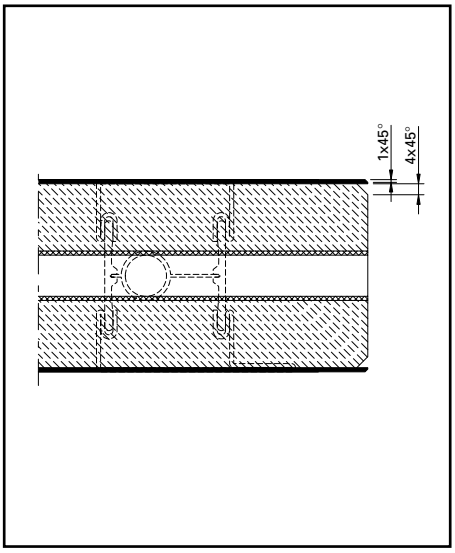

Abb. 1 / Fig. 1 / Fig. 1

Abb. 2 / Fig. 2 / Fig. 2

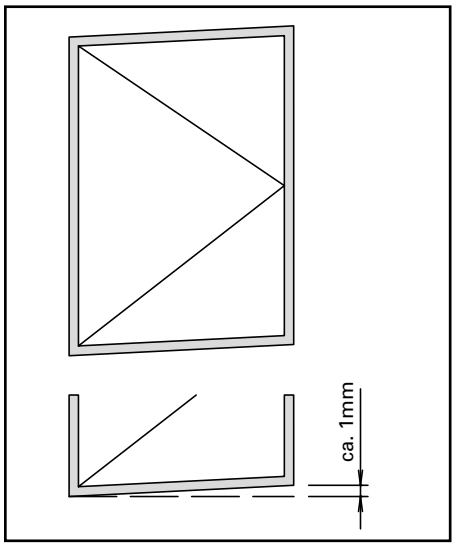

Abb. 3 / Fig. 3 / Fig. 3

Schweissung Glasfalzbereich (Abb. 4)
Zur Erhöhung der Rahmenfestigkeit müssen die Profile auch im Glasfalz verschweisst werden.

Zu beachten:
Infolge Schweissung im Glasfalzbereich sind die inneren Stirnseiten der horizontalen Glasleisten entsprechend anzuschrägen (Schweissraupe).

Soudage de la zone de la feuillure de verre (fig. 4)
Pour accroître la rigidité du cadre, les profilés doivent être soudés aussi dans la feuillure.

Attention:
A la suite du soudage dans la zone de la feuillure de verre, il faut pratiquer des entailles sur la face intérieure des parcloses horizontales (cordon de soudure).

Welding in glazing rebate area (fig. 4)
The profiles must also be welded in the glazing rebate to increase the strength of the frame.

Caution:
Bevel the inner surfaces of the horizontal glazing beads after welding in the glazing rebate area (welding seam).

Zuschnitt Glasleisten (Abb. 5/6)
Damit die Glasleisten im Brandfall dilatieren können, müssen sie auf Untermass zugeschnitten werden. Die horizontalen Glasleisten (Abb. 5) werden durchgeführt, die vertikalen Glasleisten (Abb. 6) dazwischengesetzt.

Coupe des parcloses (fig. 5/6)
Afin de permetter la dilatation des parcloses en cas d'incendie, il faut les couper à une dimension inférieure à la coté préscrite. Les parcloses horizontales (fig. 5) sont posées en continu, les parcloses verticales (fig. 6) sont intercalées.

Cutting glazing beads to size (fig. 5/6)
The glazing beads must be cut to a dimension smaller than specified to allow for expansion in the event of fire. The horizontal glazing beads (fig. 5) are laid in a continuous strip, the vertical ones are positioned between them (fig. 6).

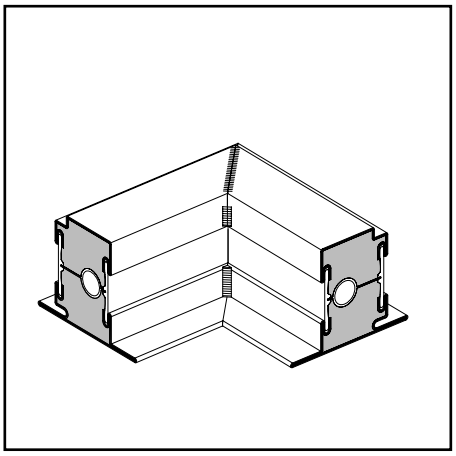

Abb. 4a / Fig. 4a / Fig. 4a

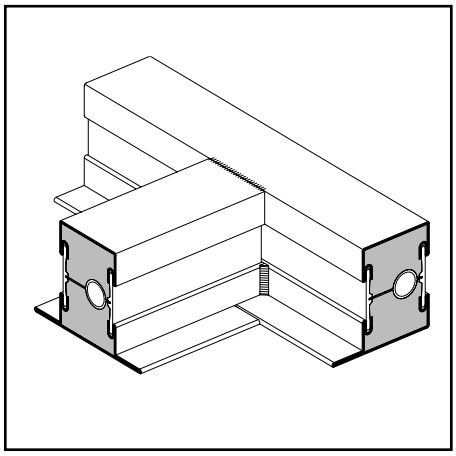

Abb. 4b / Fig. 4b / Fig. 4b

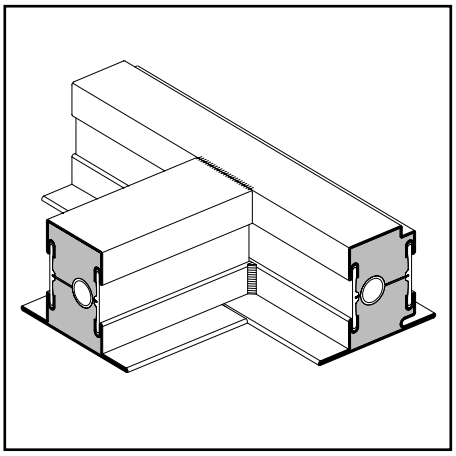

Abb. 4c / Fig. 4c / Fig. 4c

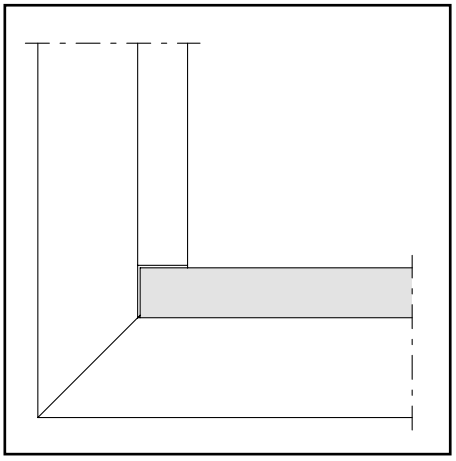

Abb. 5 / Fig. 5 / Fig. 5

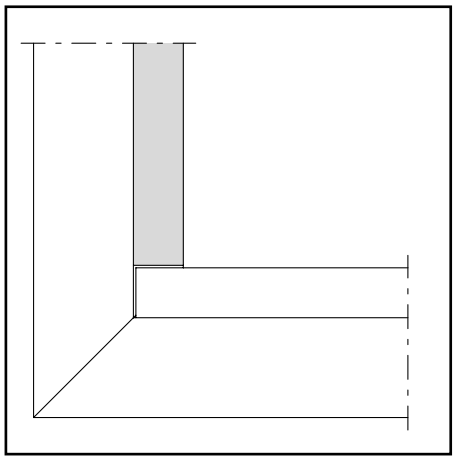

Abb. 6 / Fig. 6 / Fig. 6

Anordnung Befestigungsknöpfe (Abb. 7)
Die Befestigungsknöpfe 450.007 sind grundsätzlich in Abständen von max. 250 mm einzusetzen. Von den Ecken aus ist ein Abstand von 60 mm einzuhalten.

Montage der Glasleisten (Abb. 8)
Der Bohrabstand für die Glasleisten 402.115 Z - 402.136 Z beträgt 9 mm und 7 mm für 402.112 Z. Dies entspricht grundsätzlich einer rahmenbündigen Montage, wobei infolge der Kantenradien ein leichter Versatz gegen innen vorgesehen ist.

Paneel aus Promatect H mit Alu- oder Stahlblech (Abb. 9)
Um das Einsetzen der Paneele in ein Tür- oder Wandelement zu erleichtern, sind zuvor die Stahlbleche mit den Promatect H-Platten zu verkleben. Dazu wird die Dichtmasse 450.096 (Brandklasse B1 nach DIN 4102) im Abstand von ca. 75 mm auf die Gipskartonplatte aufgetragen und anschliessend mit einem Spachtel glatt verstrichen.

Disposition des boutons de fixation (fig. 7)
Disposer les boutons de fixation 450.007 rà des intervalles de 250 mm au maximum. Respecter une distance de 60 mm à partir des angles).

Montage des parcloses (fig. 8)
L'espacement entre les perforations pour les parcloses 4402.115 Z - 402.136 Z est de 9 mm et 7 mm pour 402.112 Z, ce qui correspond au montage à fleur du cadre. Pourtant, à cause des rayons des bords, un léger déplacement vers l'intérieur a été prévu.

Panneaux en Promatect H avec tôle en aluminium ou en acier (fig. 9)
Afin de faciliter l'insertion des panneaux dans un élément de porte ou de paroi, il convient de coller préalablement les tôles d'acier sur le Promatect H. A cet effet, appliquer le mastic 450.096 (classe de feu B1 conformément à DIN 4102) à une distance de env. 75 mm en plâtre puis le répandre uniformément avec une spatule.

Positioning fastening studs (fig. 7)
Position the fastening studs 450.007 max. 250 mm apart. Starting from the edge distance of 60 mm must be kept.

Fitting glazing beads (fig. 8)
The drill distance for the glazing beads 402.115 Z - 402.136 Z amounts to 9 mm and 7 mm for 402.112 Z. Basically this corresponds to a flush fit. To allow for the radius of the edges a slight offset towards inside is assigned.

Promatect H panel with aluminium or metal sheet (fig. 9)
The panels are easier to insert in a wall or door element if the sheet steel plates are glued to the Promatect H slabs beforehand. To do so, apply the sealing compound 450.096 (fireproof category B1, DIN 4102) to the plasterboard at a distance of to approx. 75 mm and then smooth with a spatula.

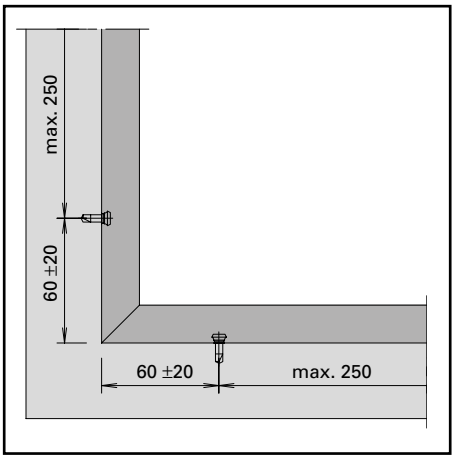

Abb. 7 / Fig. 7 / Fig. 7

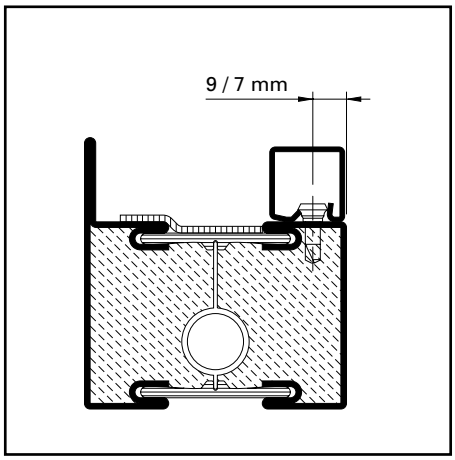

Abb. 8 / Fig. 8 / Fig. 8

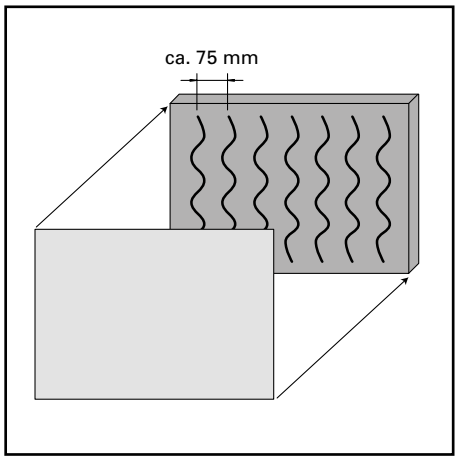

Abb. 9 / Fig. 9 / Fig. 9

Glaseinbau mit Anlage- und Keildichtung

Brandschutzlaminat im Glasfalz erforderlich

1. Verklotzen

– Klötze für Glasdicke 16 ±1 mm: Unten horizontal und oben schlossseitig «1»:
453.075 (2,5 x 24,4 mm)
+ 453.077 (6 x 39 mm)
(Abb. 10-12)

– Türflügel schlossseitig mittels Holzkeil ca. 1 mm anheben. Dadurch können die Klötze «2» mit geringem Spiel eingelegt werden.

  Oben horizontal und unten bandseitig «2»
  453.075 (2,5 x 24,4 mm)
  + 453.074 (2,5 x 39 mm)
  + 3 x 453.073 (1,5 x 39 mm)

  Bei dickeren Füllelementen entsprechende Klotz-Kombinationen zusammen setzen.

– Seitlichen Glasklotz «1» gegen Herunterrutschen sichern (z.B. mit Silikon oder Doppelklebeband ankleben). Abb. 12

Montage du vitrage avec joints

Bande de protection incendie nécessaire dans la feuillure à verre

1. Caler

– Cales de verre pour verre 16 ±1 mm:
En bas horizontal et en haut côté serrure «1»:
453.075 (2,5 x 24,4 mm)
+ 453.077 (6 x 39 mm)
(fig. 10-12)

– Soulever d'un mm le battant côté serrure à l'aide d'une cale en bois. Ainsi les cales «2» peuvent être mises avec un faible jeu.

  En haut horizontal et en bas côté paumelles «2»
  453.075 (2,5 x 24,4 mm)
  + 453.074 (2,5 x 39 mm)
  + 3 x 453.073 (1,5 x 39 mm)

  Pour les épaisseur de remplissage plus grande, former la combinaison nécessaire correspondante.

– Protéger cale de verre latérale «1» contre le glissement vers le bas (par exemple à coller avec du silicone ou une bande autocollante double face). Fig. 12

Glass installation with contact and wedge weatherstrips

Fire-resistant laminate required in the glazing rebate

1. Pad insertion

– Glazing pads for glazing 16 ±1 mm: Bottom horizontal and top on lock side «1»:
453.075 (2,5 x 24,4 mm)
+ 453.077 (6 x 39 mm)
(fig. 10-12)

– Lift door leaf by approx. 1 mm on lock side using a wooden wedge. This enables the «2» pads to be inserted with minimal play.

  Top horizontal and bottom on hinge side «2»
  453.075 (2,5 x 24,4 mm)
  + 453.074 (2.5 x 39 mm)
  + 3 x 453.073 (1.5 x 39 mm)

  Combine commensurate pads for thicker infill elements.

– Secure lateral glazing pad «1» against sliding down (e.g. bond with silicone or double-sided tape). Fig. 12

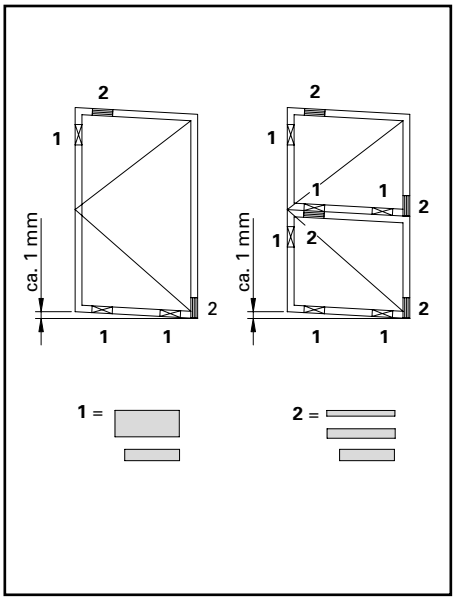

Abb. 10 / Fig. 10 / Fig. 10

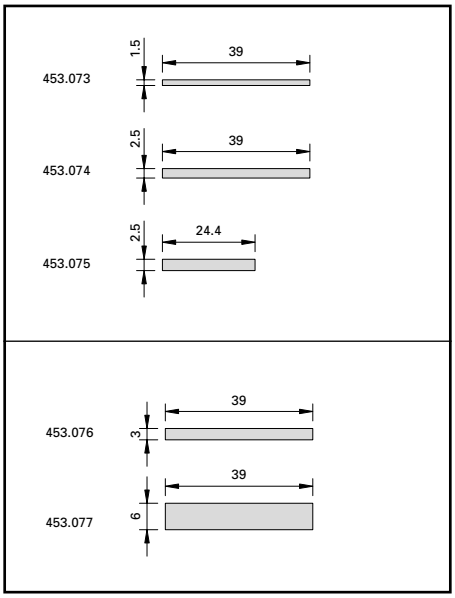

Abb. 11 / Fig. 11 / Fig. 11

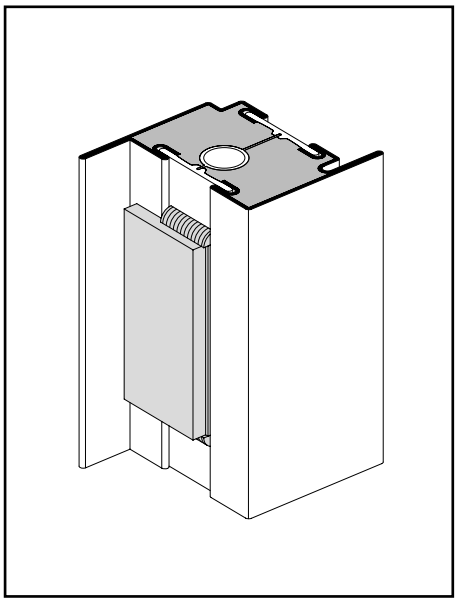

Abb. 12 / Fig. 12 / Fig. 12

2. Brandschutzlaminat

– Das Brandschutzlaminat 451.083 darf erst nach der Oberflächenbehandlung angeklebt werden.
– Der Isolator muss trocken, staub-, öl- und fettfrei sein.
– Im Bereich des Glasklotzes 453.075 muss das Brandschutzlaminat ausgespart werden (Abb. 13).

3. Glaseinsatz

– Profillappen reinigen. Der Anschlag muss trocken, staub-, öl- und fettfrei sein.
– Glasanlagedichtung mit leichtem Übermass in 45°-Gehrung zuschneiden.
– Butylkleber-Schutzfolie abziehen und Dichtung an Profillappen kleben (Abb. 14).
– Glaselement einsetzen, in Richtung Anlagedichtung drücken und verklotzen (Abb. 15).

2. Bande de protection incendie

– La bande de protection incendie 451.083 doit être collée après le traitement de surface.
– L'isolateur doit être exempt de poussière, saleté, huile et graisse.
– Dans la zone de la cale de vitrage 453.075, la bande de protection incendie doit avoir une encoche (fig. 13).

3. Pose du vitrage

– Nettoyer l'aile fixe du profilé. La butée doit être sèche, exempte de poussière, saleté, huile et graisse.
– Découper le joint d'onglet à 45° avec une légère surlongueur
– Retirer la bande de protection du butyle et coller le joint sur l'aile fixe du profilé (fig. 14).
– Poser le vitrage en pressant en direction du joint et le caler (fig. 15)

2. Fire-resistant laminate

– The fire-resistant laminate 451.083 may only be stuck on after surface treatment.
– The insulator must be dry and free of dust, oil and grease.
– The fire-resistant laminate needs to be notched in the area of the glazing bridge 453.075 (fig. 13).

3. Glass installation

– Clean the profile lip. The contact region must be dry and free of dust, oil and grease.
– Cut the glass contact weatherstrip small oversized in a miter joint.
– Remove the butyl adhesive protective film and stick the weatherstrip to the profile lip (fig. 14).
– Insert the glazing element, press in the direction of the glass contact weatherstrip and insert pads (fig. 15).

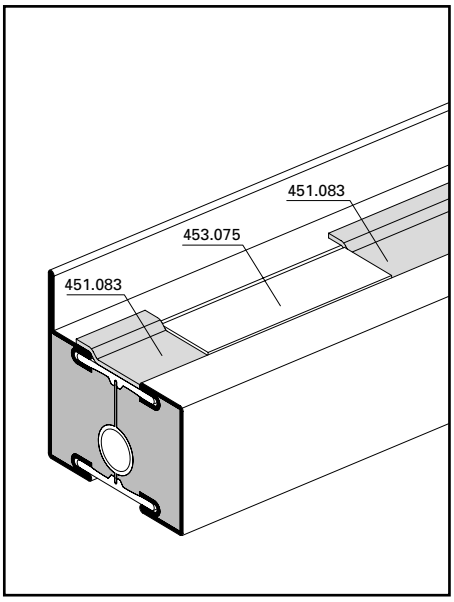

Abb. 13 / Fig. 13 / Fig. 13

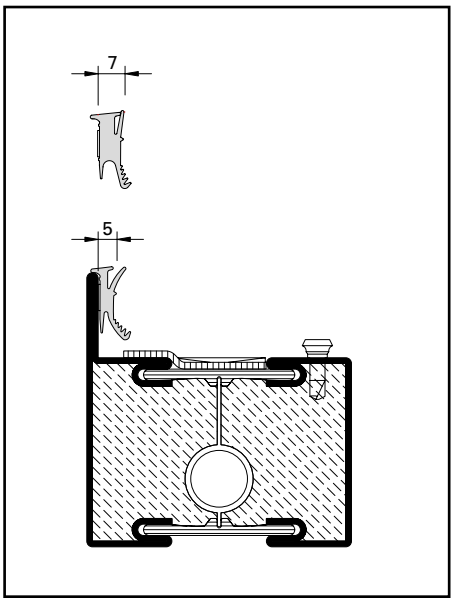

Abb. 14 / Fig. 14 / Fig. 14

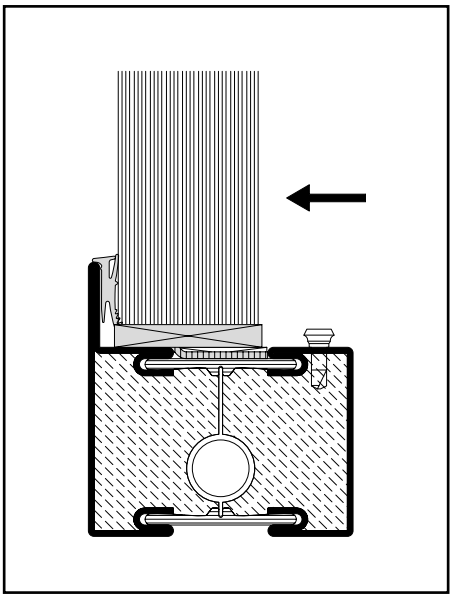
Abb. 15 / Fig. 15 / Fig. 15

- Glasleisten allseitig aufklipsen
- Glaselement mittels Klotzungshebel vorsichtig an die äussere Anschlagdichtung drücken (Abb. 16).

  Hinweis: Klotzungshebel unmittelbar bei Glasleisten-Befestigungsknopf ansetzen!
- Einbaubreiten der Keildichtungen siehe Abb. 17
- Je nach Fugenbreite Zusatzlappen X vorgängig abreissen (Abb. 18)
- Keildichtungen glasleistenseitig mit leichtem Übermass in 45°-Gehrung zuschneiden.

- Clipper les parcloses sur toute la périphérie
- Presser le vitrage contre le joint extérieur à l'aide du levier de calage (fig. 16).

  Remarque: pour cela choisir un endroit à proximité d'un bouton de fixation!
- Voir les largeurs des joints fig. 17.
- En fonction de la largeur du jeu, découper précédemment la lèvre complémentaire X (fig. 18).)
- Découper les joint coté parcloses d'onglet à 45° avec une légère surlongueur

- Clip on the glazing beads along all sides
- Using a pad lever, press the glazing element against the outer glass contact weatherstrip (fig. 16).

  Note: Apply the pad level directly at the glazing bead fixing stud!
- Refer to fig. 17 for the installation widths of the wedge weatherstrips
- Depending on the gap width, tear off additional lip X in advance (fig. 18)
- Cut with small oversize the wedge weatherstrip in a miter joint on the glazing bead side

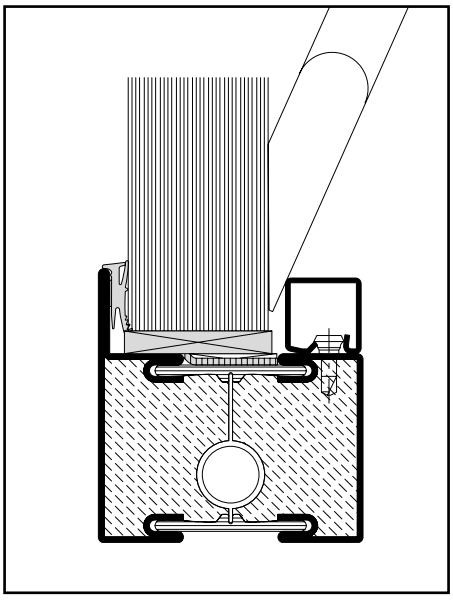

Abb. 16 / Fig. 16 / Fig. 16

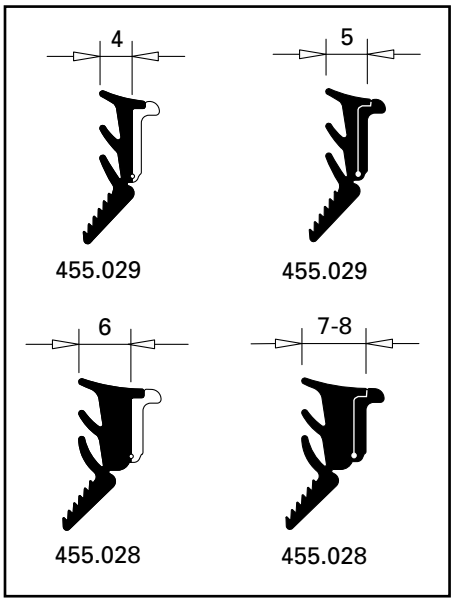

Abb. 17 / Fig. 17 / Fig. 17

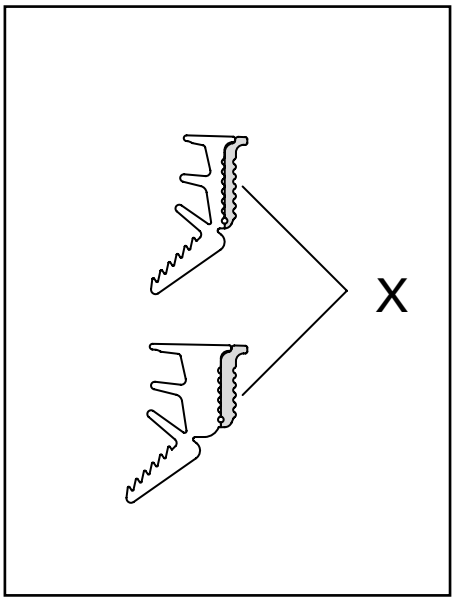

Abb. 18 / Fig. 18 / Fig. 18

- Keildichtung glasleistenseitig eindrücken. Im Eckbereich beginnen und anschliessend in Richtung Mitte eindrücken (Abb. 19).
- Es ist darauf zu achten, dass die Glasklötze glasleistenseitig gegenüber dem Glas nicht zu stark vorstehen. Ansonsten wird die Montage der Keildichtung erschwert (Abb. 20).
- Dünne Stahlbleche (z.B. 0,15 mm) erleichtern das Eindrücken der Dichtungen im Bereich der Glasklötze (Abb. 21).
- Beim Türflügel anschliessend den Holzkeil entfernen und prüfen, ob die Ausrichtung in Ordnung und die Funktion des Türflügels gewährleistet ist.

Allgemeine Hinweise:

- Dichtung vor dem Einbau warm lagern erleichtert den Einbau
- Vorgängiges Besprühen der Dichtung mit Seifenwasser erleichtert den Einbau ebenfalls.

- Enfoncer les joints coté parcloses en commençant dans les angles et en les enfonçant vers le milieu (fig. 19).
- Veiller à ce que dans la zone de calage du coté des parcloses la cale ne ressorte pas trop. Cela compliquerait la pose du joint (fig. 20).
- Une fine tôle d'acier (par ex. 0.15 mm) facilite la rentrée du joint dans la zone de la cale (fig. 21).
- Pour les ouvrants de porte, retirer le support de reprise du poids du vantail et s'assuer si le calage est correct et le bon fonctionnement assuré.

Remarques génerales:

- Le stockage au chaud des joints avant le montage facilite leur pose
- La pulvérisation des joints avec de l'eau savonneuse facilite leur montage.

- Press in the wedge weatherstrip on the glazing bead side. Commence in the corner and then press in towards the centre (fig. 19).
- Ensure that the glazing pads do not protrude excessively past the glass on the glazing bead side. Otherwise the installation of the wedge weatherproofing will be made more difficult (fig. 20).
- Thin pieces of metal sheet (e.g. 0.15 mm) will assist in pressing in the weatherstrip in the vicinity of the glazing pads (fig. 21).
- In the door leaf, remove the wooden wedge afterwards and check for satisfactory door alignment and door leaf operation.

General notes:

- Storage of the weatherstrip in a warm location prior to installation will facilitate installation
- Prior spraying of the weatherstrip with soapy water will also facilitate installation.

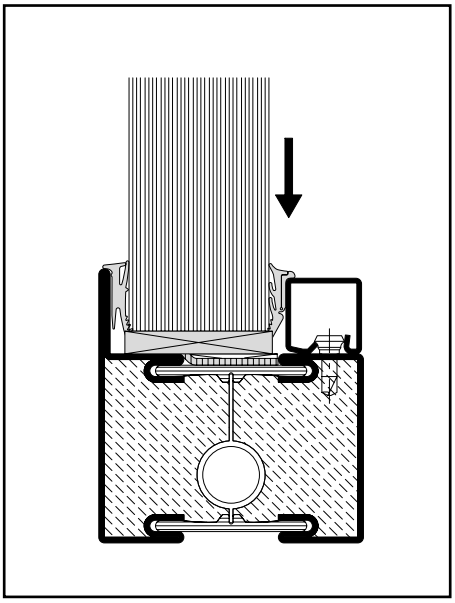

Abb. 19 / Fig. 19 / Fig. 19

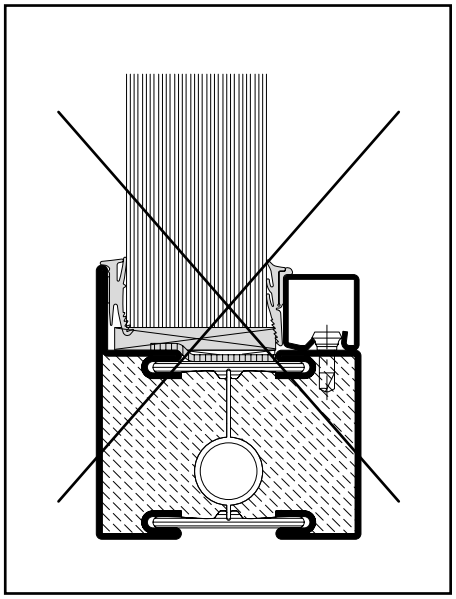

Abb. 20 / Fig. 20 / Fig. 20

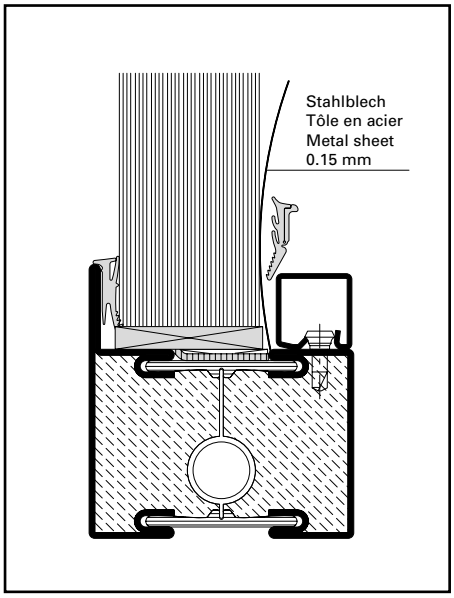

Abb. 21 / Fig. 21 / Fig. 21

Variante: Glaseinbau mit beidseitigen Keildichtungen

Verklotzung und Brandschutzlaminat siehe Abbildungen 10-13.

- Abstandhalter 499.127 positionieren (8 bis 12 Stück/Scheibe) Abb 22.
- Einbaubreiten der Keildichtungen (siehe Abb. 23)
- Glaselement einsetzen, ausrichten und verklotzen. Alle Glasleisten aufklipsen (Abb. 24).
- Je nach Fugenbreite Zusatzlappen X vorgängig abreissen (Abb. 25).
- Keildichtungen glasleistenseitig mit leichtem Übermass in 45°-Gehrung zuschneiden und eindrücken (Abb. 26)
- Keildichtungen auf Seite Profillappen mit leichtem Übermass in 45°-Gehrung zuschneiden und eindrücken Abstandhalter laufend entfernen (Abb. 27)

Variante: Montage du vitrage avec un joint à bourrer des deux cotés

Calage et bande de protection incendie, voir figures 10-13

- Positionner les pièces de distance 499.127 (8 à 12 pièces/vitre) fig. 22.
- Voir les largeurs des joints à bourrer fig. 23
- Metttre en place le vitrage, le positionner et le caler. Clipper toutes les parcloses (fig. 24)
- En fonction de la largeur du jeu, découper précédemment la lèvre complémentaire X (fig. 25).
- Découper les joints à bourrer coté parcloses d'onglet à 45° avec une légère surlongueur et les enfoncer (fig. 26)
- Découper les joints à bourrer coté aile fixe d'onglet à 45° avec une légère surlongueur et les enfoncer (fig. 27). Retirer les pièces de distance

Option: Glass installation with two-sided wedge weatherstrips

See diagrams 10-13 for pad placement and fire-resistant laminate.

- Position the spacers 499.127 (8 to 12 pieces/pane) fig. 22.
- Refer to fig. 23 for the installation widths of the wedge weatherstrips
- Insert the glazing element, align correctly and insert pads. Clip on all glazing beads (fig. 24)
- Depending on the gap width, tear off additional lip X in advance (fig. 25).
- Cut with small oversize the wedge weatherstrips in a miter joint on the glazing bead side and press in (fig. 26)
- Cut with small oversize the wedge weatherstrips in a miter joint on the profile lip side and press in (fig. 27). Remove continuously the spacers

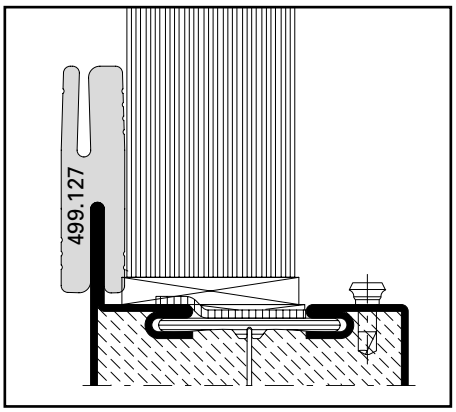

Abb. 22 / Fig. 22 / Fig. 22

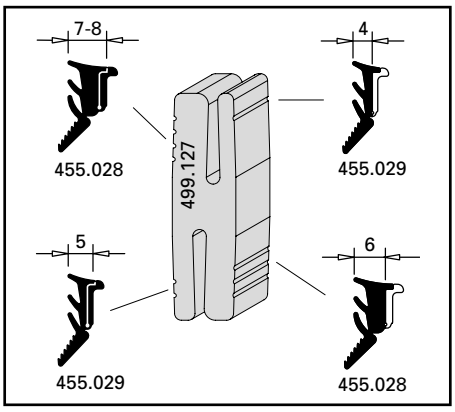

Abb. 23 / Fig. 23 / Fig. 23

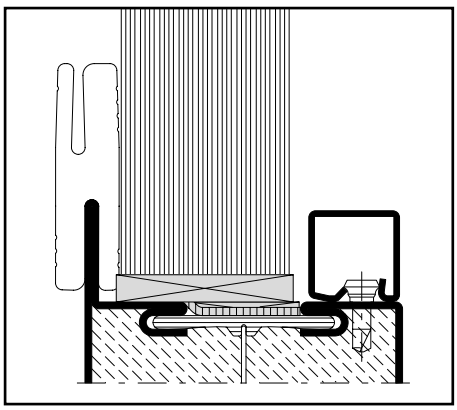

Abb. 24 / Fig. 24 / Fig. 24

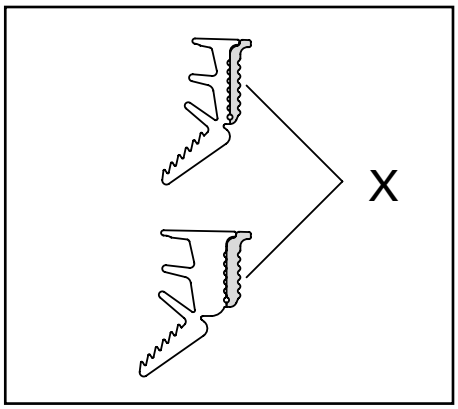

Abb. 25 / Fig. 25 / Fig. 25

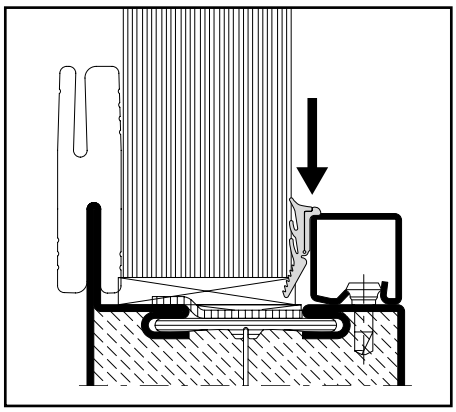

Abb. 26 / Fig. 26 / Fig. 26

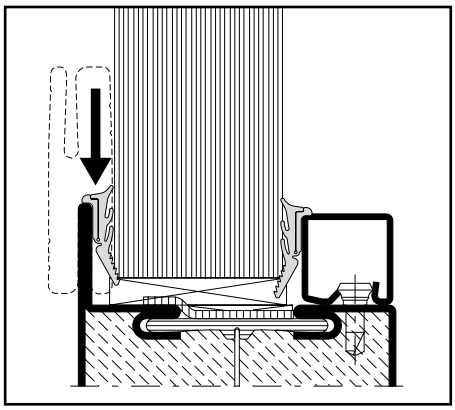

Abb. 27 / Fig. 27 / Fig. 27

Beschichtung der Janisol C4 Profile EI60/EI90

Grundsätzlich kann die Beschichtung der Janisol C4 Profile mit Flüssigbeschichtungsstoffen oder Pulverbeschichtungsstoffen erfolgen.

Generell zu beachtende Punkte:

- Janisol C4 EI90 Profile können nicht feuerverzinkt werden.
- Der Brandschutzisolator ist nicht beliebig strahlfähig.
- Eine leichte Staubstrahlung oder ein Sweepen der Profile ist problemlos möglich.
- Bei Sand- oder Stahlstrahlung mit dem Ziel einer spritzverzinkungsfähigen Oberfläche muss der Isolator abgedeckt werden.
- Das Tauchen der Elemente ist wegen der speziellen Brandschutzmasse im Profilhohlraum nicht zulässig.
- Wird eine Sprühkonversionsbehandlung angewendet, so ist sicherzustellen, dass keine Flüssigkeiten in den Profilhohlraum eindringen können.
- Die Auswahl des Beschichtungsaufbaus muss auf Basis des Leistungsverzeichnisses mit dem Beschichter abgesprochen werden. Dazu gehören neben Angaben über Farbe und Glanz, Aussagen über die Art des Auftragens und der Korrosionsbelastung, so dass für den jeweiligen Anwendungszweck die geeignetste Beschichtung ausgewählt werden kann.
- Temperaturen über 190° C sind zu vermeiden.
- Verbandsempfehlungen sowie nationale und internationale Normen sind zu berücksichtigen, so z.B. die Normenreihe EN ISO 12944, das VFF Merkblatt St.01 «Beschichten von Stahlteilen im Metallbau» oder die GSB ST 663 «Internationale Qualitätsrichtlinien für Bauteilbeschichtungen auf Stahl und feuerverzinktem Stahl».
- Eine Chromatierung der Profile ist für blanke Profile nicht möglich. Für verzinkte Profile ist eine Chromatierung wegen der vorhandenen Mischoberflächen (blanke Stellen aufgrund der Nachbearbeitung der Schweissstellen) nicht zu empfehlen.

Revêtement des profilés Janisol C4 EI60/EI90

Le revêtement des profilés Janisol C4 peut toujours être réalisé avec des produits liquides ou pulvérulents.

Points à toujours respecter:

- Les profiles Janisol C4 EI90 ne peuvent être galvanisés à chaud.
- L'isolateur coupe-feu ne peut être sablé à volonté.
- Un léger sablage antipoussière ou sweepen des profilés est par contre parfaitement possible.
- L´isolateur doit être recouvert en cas de sablage ou de grenaillage ayant pour objectif une surface apte à la galvanisation par pulvérisation.
- L´immersion des éléments n´est pas autorisée en raison de la masse coupe-feu spéciale dans la cavité du profilé.
- Si l´on utilise un traitement de conversion par pulvérisation, s´assurer qu´aucun liquide ne peut pénétrer dans la cavité du profilé.
- Le choix du type de revêtement doit être fait en accord avec l´applicateur de revêtement sur la base du cahier des charges. En font partie, outre les indications de couleur et de brillance, celles sur le type d´application et la charge corrosive, ce qui permet de choisir le revêtement approprié à l´application donnée.
- Les températures supérieures à 190 °C doivent être évitées.
- Les recommandations de la fédération et les normes internationales telles que la série de normes EN ISO 12944, la fiche technique VFF St.01 «Revêtement de pièces en acier dans la construction métallique» ou la GSB ST 663 «Directives internationales de qualité pour les revêtements de pièces de construction sur l´acier et l´acier galvanisé à chaud» doivent être prises en compte.
- Un chromatage des profilés est impossible pour les profilés bruts. Un chromatage n´est pas recommandé pour les profilés galvanisés en raison des différentes surfaces en présence (parties brutes en raison du post-traitement des soudures).

Coating of Janisol C4 EI60/EI90 profiles

In principle, Janisol C4 profiles can be coated with liquid coating materials or powder coating materials.

General points to be noted:

- Janisol C4 EI90 profiles cannot be hot-dip galvanised.
- The fire board cannot be blasted in any arbitrary manner.
- The profiles can be easily dust-blasted or sweep-blasted.
- For sand-blasting or steel-blasting with the aim of a surface finish that can be spray-galvanised, the isolator must be covered.
- Immersing the units is not permitted due to the special fire board in the hollow profile section.
- If spray conversion treatment is carried out, ensure that no fluid is able to penetrate the hollow profile section.
- The selection of the coating composition must be agreed with the coater on the basis of the specification. In addition to details relating to the colour and gloss, this includes information concerning the method of application and the level of exposure to corrosion so that the most suitable coating can be chosen for the intended purpose.
- Avoid temperatures above 190 °C.
- Pay attention to association recommendations and national and international standards, e.g. the EN ISO 12944 series of standards, the VFF information sheet St.01 «Coating of steel components in metal fabrication» or the GSB ST 663 «International quality regulations for the coating of building components on steel and hot-dip galvanised steel».
- It is not possible to chromate raw profiles. Chromating galvanised profiles is not recommended due to the non-uniform surface finish (raw areas due to additional machining of welding points).
- The following recommendations are applicable to raw and galvanised profiles.

- Die nachfolgenden Empfehlungen gelten für blanke und verzinkte Profile.
- Die Machbarkeit bezüglich Beschichtungsart und -aufbau ist durch die ausführende Beschichtungsfirma anhand von Vorversuchen zu überprüfen und die geforderte Qualität sicherzustellen.

- Les recommandations suivantes sont applicables aux profilés bruts et galvanisés.
- La faisabilité relative au type et au système de revêtement doit être vérifiée par des essais préliminaires par la société exécutante afin d´assurer la qualité requise.

- The feasibility, in terms of colour coating type and composition, must be checked by the coating company carrying out the work by means of preliminary tests, and the required quality must be ensured.

Der Beschichtungsprozess gliedert sich immer in folgende drei Schritte

1. **Reinigung**
2. **Mechanische Vorbereitung oder chemische Vorbehandlung**
3. **Beschichtung (Flüssig- oder Pulverbeschichtungssystem)**

Le processus de revêtement se compose toujours des trois étapes suivantes

1. **Nettoyage**
2. **Préparation mécanique ou traitement préliminaire chimique**
3. **Revêtement (système de revêtement liquide ou pulvérulent)**

The coating process is always divided into the following three steps:

1. **Cleaning**
2. **Mechanical preparation or chemical pre-treatment**
3. **Coating (liquid or powder coating system)**

Für diese Prozessschritte gilt folgendes zu beachten:

1. Reinigung

Die Profiloberflächen können mit Kühlschmierstoffen, Fetten, Schneideölen, usw. verunreinigt sein. Hinzu kommen möglicherweise Schweissrückstände und Schmutz. Um eine einwandfreie Haftung der Beschichtung sicherzustellen, sind die Teile deshalb vollständig zu reinigen.

Mögliche Reinigungsverfahren sind:

a) Abwaschen mit geeigneten Reinigungsmitteln
d) Alkalische oder mild saure Beizentfettung im Sprühverfahren

Hinweise zur Reinigung:

- Bei sorgfältiger mechanischer Vorbereitung kann eventuell auf die Reinigung verzichtet werden.
- Die Rahmenelemente müssen so aufgehängt werden, dass entweder keine oder möglichst wenig Flüssigkeit in die Janisol C4 Profile eindringen kann. Im Zweifelsfall sind entsprechende Massnahmen (z.B. mit Gefälle aufhängen, Leerrohre mittels Bohrungen entwässern, etc.) zu treffen, so dass die Flüssigkeit zumindest wieder ablaufen kann.

Tenir compte de ce qui suit pour ces étapes du processus:

1. Nettoyage

Les surfaces du profilé peuvent être polluées par des réfrigérants lubrifiants, des graisses, des huiles de coupe etc. Il peut s´y ajouter encore des résidus de soudure et des saletés. Les pièces doivent donc être entièrement nettoyées afin d´assurer une parfaite adhérence du revêtement.

Procédés de nettoyage possibles:

a) Lavage avec des détergents appropriés
d) Dégraissage par décapage alcalin ou légèrement acide selon un procédé de pulvérisation

Remarques relatives au nettoyage:

- Le nettoyage peut éventuellement ne pas être nécessaire si la préparation mécanique a été soigneuse.
- Les éléments du cadre doivent être accrochés de manière à ce que le moins de liquide possible puisse pénétrer dans les profilés Janisol C4. En cas de doute, prendre des mesures (telles que suspension inclinée, drainage des tubes vides par des perçages etc.) de manière à ce que les liquides puissent s´écouler.

For these process steps, please note the following:

1. Cleaning

The surfaces of the profiles may be contaminated with cooling lubricants, grease, cutting oils, etc. This may also include welding residues and dirt. The components must therefore be completely cleaned to ensure that the coating adheres properly.

Possible cleaning methods are:

a) Washing with suitable cleaning materials
d) Degreasing with an alkaline or mildly acidic solution in the spraying process

Notes on cleaning:

- With careful mechanical preparation, it may be possible to omit the cleaning.
- The frame units have to be suspended in such a way that either no fluid, or as little fluid as possible, is able to penetrate the Janisol C4 profiles. If in doubt, appropriate measures (e.g. suspend at an angle, drain conduits through holes, etc.) must be taken to allow the fluid to at least drain out.

- Das Tauchen der Elemente ist wegen der Brandschutzmasse im Profilhohlraum nicht zulässig.
- Flüssigkeitsrückstände auf den Rahmenteilen, in den Gehrungen, Ausfräsungen und Sacklöchern sind mittels Druckluft komplett zu entfernen.

2. Mechanische Vorbereitung oder chemische Vorbehandlung

2.1 Mechanische Vorbereitung

Die mechanische Vorbereitung der Janisol C4 Profile kann durch Sweepen (leichtes Staubstrahlen) vorgenommen werden. Dabei darf der Isolator durch das Strahlgut keinesfalls beschädigt werden. Wichtig ist zudem, dass der Untergrund frei von Oxidationsprodukten, Oel-, Fett- oder Trennmittelrückständen ist. Staubrückstände auf den Rahmenteilen, in den Gehrungen, Ausfräsungen und Sacklöchern sind mittels Druckluft komplett zu entfernen.

2.2 Chemische Vorbehandlung

Die chemische Oberflächenbehandlung stellt eine Alternative zur mechanischen Vorbereitung dar.

Geeignete Vorbehandlungen sind z.B.:

- Zinkphosphatierung (bevorzugt)
- Eisenphosphatierung
- Alternative Cr(VI)-freie Vorbehandlungen, die eine Passivierungsschicht ausbilden

Hinweise zur chemischen Vorbehandlung:

- Die Rahmenelemente müssen so aufgehängt werden, dass entweder keine oder möglichst wenig Flüssigkeit in die Janisol C4 Profile eindringen kann. Im Zweifelsfall sind entsprechende Massnahmen (z.B. mit Gefälle aufhängen, Leerrohre mittels Bohrungen entwässern, etc.) zu treffen, so dass die Flüssigkeit zumindest wieder ablaufen kann.

- L´immersion des éléments n´est pas autorisée en raison de la masse coupe-feu spéciale dans la cavité du profilé.
- Les restes de liquide sur les pièces de cadre, dans les onglets, les fraisures et les trous borgnes doivent être entièrement éliminés avec de l´air comprimé.

2. Préparation mécanique ou traitement préliminaire chimique

2.1 Préparation mécanique

La préparation mécanique des profilés Janisol C4 peut être obtenue par sweepen (léger microsablage). L´isolateur ne doit être en aucun cas endommagé par le sable. L´important est de plus que la surface soit exempte de produits oxydants tels que les restes d´huile, de graisse ou d´agent de séparation. Les restes de poussière sur les pièces de cadre, dans les onglets, les fraisures et les trous borgnes doivent être entièrement éliminés avec de l´air comprimé.

2.2 Traitement préliminaire chimique

Le traitement de surface chimique représente une alternative à la préparation mécanique.

Exemples de traitement préliminaire appropriés:

- Phosphatation au zinc (de préférence)
- Phosphatation au fer
- Traitements préliminaires alternatifs exempts de Cr(VI) formant une couche de passivation

Remarques relatives au traitement préliminaire chimique:

- Les éléments du cadre doivent être accrochés de manière à ce que le moins de liquide possible puisse pénétrer dans les profilés Janisol C4. En cas de doute, prendre des mesures (telles que suspension inclinée, drainage des tubes vides par des perçages etc.) de manière à ce que les liquides puissent s´écouler.

- Immersing the units is not permitted due to the fire board in the hollow profile section.
- Liquid residue on the frame components, in the mitres, recesses and blind holes must be completely removed using compressed air.

2. Mechanical preparation or chemical pre-treatment

2.1 Mechanical preparation

The Janisol C4 profiles can be mechanically prepared by means of sweep blasting (gentle dust blasting). The blasting media absolutely must not damage the fire board. It is also important for the substrate to remain free of oxidation products, oil, grease and separating agent residue. Dust residue on the frame components, in the mitres, recesses and blind holes must be completely removed using compressed air.

2.2 Chemical pre-treatment

Chemical surface treatment is an alternative to mechanical preparation.

Examples of suitable pre-treatments are:

- Zinc phosphating (preferred)
- Iron phosphating
- Alternative Cr(VI)-free pre-treatments that form a passivation layer

Notes on chemical pre-treatment:

- The frame units have to be suspended in such a way that either no fluid, or as little fluid as possible, is able to penetrate the Janisol C4 profiles. If in doubt, appropriate measures (e.g. suspend at an angle, drain conduits through holes, etc.) must be taken to allow the fluid to at least drain out.
- Immersing the units is not permitted due to the fire board in the hollow profile section.

- Das Tauchen der Elemente ist wegen der Brandschutzmasse im Profilhohlraum nicht zulässig.
- Flüssigkeitsrückstände auf den Rahmenteilen, in den Gehrungen, Ausfräsungen und Sacklöchern sind mit Druckluft komplett zu entfernen.
- Die Rahmen müssen nach der chemischen Vorbehandlung auf eventuelle Rückstände kontrolliert werden. Falls vorhanden, diese durch Abbürsten entfernen.
- Falls nicht sichergestellt werden kann, dass die Rahmenteile komplett trocken und frei von Schmier- und Flüssigkeitsrückständen sind, empfehlen wir, die Rahmenteile vorab bei einer Ofenumlufttemperatur von ca. 190°C während ca. 40 Min. zu trocknen. Anschliessend Rahmen auf eventuelle Rückstände kontrollieren und falls vorhanden, diese durch Abbürsten entfernen. Wenn die Rahmenteile komplett trocken sind, kann die Ofentrocknung verkürzt oder sogar darauf verzichtet werden.

- L´immersion des éléments n´est pas autorisée en raison de la masse coupe-feu spéciale dans la cavité du profilé.
- Les restes de liquide sur les pièces de cadre, dans les onglets, les fraisures et les trous borgnes doivent être entièrement éliminés avec de l´air comprimé.
- Il doit être contrôlé après le traitement préliminaire chimique que les cadres ne présentent pas d´éventuels résidus. S´il y en a, les enlever avec une brosse.
- S´il ne peut être assuré que les pièces de cadre soient entièrement sèches et exemptes de résidus de lubrifiant ou de liquide, nous recommandons de les sécher au préalable pendant environ 40 min dans un four à une température d´air pulsé d´env. 190 °C. Contrôler ensuite que les cadres ne présentent pas de résidus et, s´il y en a, les éliminer en les brossant. Le séchage au four peut être raccourci ou même ne pas avoir lieu quand les pièces de cadre sont entièrement sèches.

- Liquid residue on the frame components, in the mitres, recesses and blind holes must be completely removed using compressed air.
- The frames must be checked for any residue following the chemical pre-treatment. If present, then brush it off.
- If it cannot be guaranteed that frame components are completely dry and free of lubrication and liquid residue, we recommend drying the frame components beforehand at an oven circulating air temperature of approximately 190 °C for about 40 minutes. Then check the frame for any residue, and if present, brush it off. If the frame components are completely dry, oven drying can be shortened or even completely omitted.

3. Beschichtung

3.1 Flüssigbeschichtung

Elemente aus Janisol C4 Profilen können problemlos mit handelsüblichen 1- oder 2-Komponenten-Nasslacksystemen beschichtet werden. Die Applikation der Beschichtung kann je nach Anwendung respektive Einbausituation industriell oder auch am Bau erfolgen. Bei Bedarf ist eine beschleunigte Ofentrocknung mit einer maximalen Temperatur von 80°C möglich.

Empfehlung Beschichtungsaufbau:

- Beschichtung mit 1-Komponenten-Nasslack:
  Haftgrund und Decklackbeschichtung mit Schichtstärken um die 80 µm.
- Beschichtung mit 2-Komponenten-Nasslack:
  Haftgrund und Decklackbeschichtung mit Schichtstärken um die 80 µm.

3. Revêtement

3.1 Revêtement liquide

Les éléments des profilés Janisol C4 peuvent être revêtus sans problème avec des systèmes de peinture humide à 1 ou 2 composants usuels. Le revêtement peut être appliqué selon l´utilisation ou la situation de montage de manière industrielle ou sur le chantier. Un séchage accéléré au four à une température maximale de 80°C est possible en cas de besoin.

Recommandation système de revêtement:

- Revêtement avec peinture liquide à 1 composant:
  Couches passivantes et de finition d´une épaisseur d´environ 80 µm.
- Revêtement avec peinture liquide à 2 composants:
  Couches passivantes et de finition d´une épaisseur d´environ 80 µm.

3. Coating

3.1 Liquid coating

Units made of Janisol C4 profiles can be easily coated with standard 1-component or 2-component wet coating systems. The coating may be applied at either the manufacturing or the construction stage depending on the application or installation scenario. If required, the coating may be dried faster in an oven at a maximum temperature of 80 °C.

Recommendations for coating composition:

- Coating with 1-component wet coating:
  primer and top coating with layer thicknesses of around 80 µm.
- Coating with 2-component wet coating:
  primer and top coating with layer thicknesses of around 80 µm.

3.2 Pulverbeschichtung

Die Applikation geschieht nach üblichem Verfahren. Dabei ist zu beachten, dass sich auf Grund der Brandschutzmasse der Janisol C4 Profile die Aufheizzeit bis zur Erreichung der durch den Pulverlieferanten geforderten Objekttemperatur (plus Haltezeit) verlängert. Deshalb sind Pulverlacke wie Niedrigtemperatur- oder Mischpulver (Polyester/Epoxidharz) mit Vernetzung bei einer möglichst niedrigen Objekttemperatur und kurzen Haltezeiten von Vorteil. Unserer Erfahrung nach beträgt die Ofenverweilzeit bei einer Ofenumlufttemperatur von ca. 190°C etwa 60 Min.

Diese unverbindliche Empfehlung basiert auf unserem Wissen und Erfahrungen von Pulverbeschichtungsbetrieben. Aufgrund der unterschiedlichen Einrichtungen in den Betrieben (Anlagentechnik, Ofengrösse, Pulverlack-Qualität, etc.) sind unsere Empfehlungen jeweils mittels Vorversuchen in den eigenen Anlagen zu überprüfen. Die Angaben des Pulverlieferanten bezüglich Objekttemperaturen sind zudem einzuhalten.

Empfehlung Beschichtungsaufbau:

- Grundbeschichtung Epoxidharz (EP) mit einer Schichtstärke von 80 µm gefolgt von einer Deckbeschichtung (Epoxid-Polyesterharz EP-SP oder Polyesterharz SP oder Polyurethan PUR) von ca. 80 µm Stärke.
- Beim Einsatz einer geeigneten Konversionsschicht (z.B. Zinkphosphatierung) kann gegebenenfalls auf die Grundbeschichtung verzichtet werden.

3.2 Thermolaquage par poudre

L´application s´effectue selon le procédé usuel. Noter que le temps d´échauffement jusqu´à ce que la température de l´objet requise par le fournisseur de poudre (plus temps d´arrêt) soit atteinte est rallongé en raison de la masse coupe-feu des profilés Janisol C4. Les peintures en poudre telles que les poudres basse température ou les mélanges pulvérulents (polyester/résine époxy) avec réticulation à la température la plus basse possible de l´objet et de courts temps d´arrêt sont pour cette raison avantageuses. Selon notre expérience, le temps de séjour dans le four à air pulsé à une température d´env. 190°C doit être d´env. 60 min.

Cette recommandation non contraignante est basée sur nos connaissances et nos expériences avec les entreprises de thermolaquage par poudre. En raison des différents équipements dans les entreprises (technique d´installation, taille du four, qualité de la peinture en poudre, etc.), nos recommandations devront être vérifiées par des essais préliminaires dans vos propres installations. Respecter de plus les indications du fournisseur de poudre relatives aux températures de l´objet.

Recommandation système de revêtement:

- Couche de base en résine époxy (EP) d´une épaisseur de 80 µm suivie d´une couche de finition (résine polyester époxy EP-SP ou résine polyester SP ou polyuréthane PUR) d´environ 80 µm d´épaisseur.
- Il est éventuellement possible de se passer de la couche de base quand une couche de conversion appropriée est utilisée (telle que phosphatation au zinc).

3.2 Powder coating

The coating is applied in the normal procedure. It should be noted that, due to the fire board of the Janisol C4 profiles, it takes longer to reach the object temperature required by the powder supplier (plus the dwell time). For this reason, powder coatings such as low-temperature or mixed powders (polyester / epoxy resin) that are cured at the lowest possible object temperatures with short dwell times are advantageous. Based on our experience, the oven dwell time is approximately 60 minutes for an oven circulating air temperature of approximately 190 °C.

This non-binding recommendation is based on our knowledge and experience of powder coating companies. As companies have different equipment (system technology, oven size, powder coating quality, etc.), our recommendations must always be checked in preliminary tests using your own equipment. The specifications of the powder supplier with regard to object temperatures must also be observed.

Recommendations for coating composition:

- Epoxy resin (EP) primer with a layer thickness of 80 µm, followed by a top coating (epoxy/polyester resin EP/SP or polyester resin SP or polyurethane PUR) approximately 80 µm thick.
- If a suitable conversion layer (e.g. zinc phosphating) is used, the primer may optionally be omitted.

Steel Systems I 04.2018 I Änderungen vorbehalten

Jansen AG

Steel Systems
Industriestrasse 34
9463 Oberriet
Schweiz
jansen.com

JANSEN
Configure to Inspire