Jansen-Economy 60 E30/EW30/E60/EW60

Angemessene technische Dokumentation

Jansen-Economy 60 E30/EW30/E60/EW60

Documentation technique appropriée

Jansen-Economy 60 E30/EW30/E60/EW60

Appropriate Technical Documentation

JANSEN

Inhaltsverzeichnis
Sommaire
Content

Bestellteil	**Partie commande**	**Order section**	**1**
Allgemeine Hinweise	**Remarques générales**	**General information**	**2**
Schnittpunkte und Anwendungsbeispiele	**Coupe de détails et exemples d'application**	**Section details and examples of application**	**3**
Anschlüsse am Bau	**Raccords au mur**	**Attachment to structure**	**4**
Beschlageinbau und Verarbeitungshinweise	**Montage des ferrures et indications d'usinage**	**Installation of fittings and assembly instructions**	**5**

Dieses Dokument referenziert auf die Klassifizierungsberichte 18-003504-PR02 (KB-C04-UZ05-de-01) und 18-003535-PR02 (KB-C04-UZ05-de-01) sowie EXAP-Berichte 18-003504-PR02 (EXAP-C04-UZ05-de-01) und 18-003535-PR02 (EXAP-C04-UZ05-de-01).

Ce document se réfère au rapports de classification 18-003504-PR02 (KB-C04-UZ05-de-01) et 18-003535-PR02 (KB-C04-UZ05-de-01), de même qu'au rapports EXAP 18-003504-PR02 (EXAP-C04-UZ05-de-01) et 18-003535-PR02 (EXAP-C04-UZ05-de-01).

This document references classification reports 18-003504-PR02 (KB-C04-UZ05-de-01) and 18-003535-PR02 (KB-C04-UZ05-de-01) and EXAP reports 18-003504-PR02 (EXAP-C04-UZ05-de-01) and 18-003535-PR02 (EXAP-C04-UZ05-de-01).

Falls das vorliegende Dokument Differenzen zur aktuellen deutschen Version aufweist, gilt in jedem Fall der deutsche Originaltext in der jeweils geltenden Fassung im Jansen Docu Center.

En cas de divergence entre le présent document et la version allemande, c'est dans tous les cas le texte original allemand qui prévaut dans sa version actuelle disponible dans le Jansen Docu Center.

If there are any differences between this document and the current German version, the latest version of the original German text in the Jansen Docu Center shall prevail.

Alle Ausführungen dieser Dokumentation haben wir sorgfältig und nach bestem Wissen zusammengestellt. Wir können aber keine Verantwortung für die Benutzung der vermittelten Vorschläge und Daten übernehmen.
Wir behalten uns technische Änderungen ohne Vorankündigung vor.

Nous avons apporté le plus grand soin à l'élaboration de cette documentation. Cependant, nous déclinons toute responsabilité pour l'utilisation faite de nos propositions et de nos données.
Nous nous réservons le droit de procéder à des modifications techniques sans préavis.

All the information contained in this documentation is given to the best of our knowledge and ability. However, we decline all responsibility for the use made of these suggestions and data.
We reserve the right to effect technical modifications without prior warning.

Icons
Icônes
Icons

Die folgenden Icons sind auf den Seiten des Dokuments zur Kennzeichnung der unterschiedlichen Anwendungen und Einsatzbereiche aufgeführt.

Les icônes suivantes sont indiquées sur les pages du document pour identifier les différents domaines d'application et applications.

The following icons are displayed on the pages of the document to identify the different applications and areas of use.

Werkstoff Stahl blank, Stahl verzinkt
Matériau acier brut, acier zinguée
Material steel bright, steel galvanised

Werkstoff Edelstahl 1.4307, 1.4404
Matériau acier Inox 1.4307, 1.4404
Material stainless steel 1.4307, 1.4404

Brandschutz E30
Protection incendie E30
Fire protection E30

Brandschutz EW30
Protection incendie EW30
Fire protection EW30

Brandschutz E60
Protection incendie E60
Fire protection E60

Brandschutz EW60
Protection incendie EW60
Fire protection EW60

Rauchschutz S_{200}
Coupe-fumée S_{200}
Smoke doors S_{200}

Rauchschutz S_a
Coupe-fumée S_a
Smoke doors S_a

Notausgangsverschluss nach EN 179
Fermetures d'issues de secours selon la norme EN 179
Emergency exit locks in accordance with EN 179

Notausgangsverschluss nach EN 1125
Fermetures d'issues de secours selon la norme EN 1125
Emergency exit locks in accordance with EN 1125

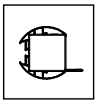

Fingerschutz
Anti-pince-doigts
Anti-finger-trap

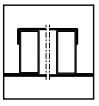

Verblechte Anwendung
Application tôlée
Sheet metal application

«Grafische Planungsdaten wie z.B. Anwendungsbeispiele, Konstruktionsdetails, Anschlüsse am Bau, die in unseren physischen oder elektronischen Dokumentationsunterlagen enthalten sind, sind schematische Darstellungen. Gleiches gilt für digitale Medien wie CAD Dateien oder BIM Modelle.
Sie sollen den ausführenden Metallbauer und/oder Fachplaner bei der Planung und Ausführung eines Projektes unterstützen. Sie sind im konkreten Anwendungsfall durch den ausführenden Metallbauer und/oder Fachplaner auf die Verwendbarkeit im konkreten betroffenen Projekt hinsichtlich rechtlichen/regulatorischen aber auch technischen objektspezifischen Anforderungen zu überprüfen und ggfs. eigenverantwortlich anzupassen.
Bei der Überprüfung, der spezifischen Planung und der Umsetzung sind die objektspezifischen Rahmenbedingungen (Material der Bausubstanz, Dimension des Einbauelements, Farbe, Exposition, Lasteinwirkung, etc.) sowie der geltende Stand der Technik einschliesslich aller anwendbaren Normen und technischen Richtlinien eigenverantwortlich zu beachten.»

«Les données de planification graphiques, comme les exemples d'application, détails de construction et raccordements au bâtiment, fournies dans notre documentation physique et numérique sont des représentations schématiques. Il en va de même pour les médias numériques comme les fichiers CAD ou modèles BIM.
Leur but est de faciliter la planification et réalisation d'un projet par les constructeurs métalliques et/ou concepteurs. Concrètement, elles doivent être vérifiées par le constructeur métallique et/ou le concepteur et, le cas échéant, modifiées de son propre chef pour s'assurer qu'elles concordent avec le projet concerné et qu'elles répondent aux exigences techniques spécifiques ainsi qu'aux dispositions légales et réglementaires.
Lors de la vérification, de la planification spécifique et de la mise en œuvre, il y a lieu de tenir compte des conditions spécifiques à l'objet (matériaux du bâtiment, dimension de l'élément d'insert, couleur, exposition, effet de charge, etc.) ainsi que de l'état actuel de la technique, y compris toutes les normes et directives techniques applicables.»

«Graphical planning data such as application examples, construction details, connections on site that are contained in our physical or electronic documentation components are schematic representations. The same applies to digital media such as CAD files or BIM models.
They are intended to support the metal worker and/or design engineer in planning and executing projects. In the specific case of application they are to be checked by the metal worker and/or design engineer in terms of their usability in the specific project concerned with regard to legal/regulatory and technical property-specific requirements and adjusted if necessary at the latter's own responsibility.
The property-specific underlying conditions (construction material, dimensions of installation element, colour, exposure, load effect etc.) and current state of the art including all applicable norms and technical guidelines are to be taken into consideration at the metal worker and/or design engineer's own responsibility during the review, specific planning and implementation.»

Bestellteil
Partie commande
Order section

Profilsortiment	**Assortiment de profilé**	**Range of profiles**	**1-2**
Glashalteleisten	**Parcloses**	**Glazing beads**	**1-16**
Zubehör	**Accessoires**	**Accessories**	**1-24**
Beschläge	**Ferrures**	**Fittings**	**1-34**
Verarbeitungshilfen	**Outils d'usinage**	**Assembly tools**	**1-144**

ift Rosenheim
Notifizierte Produktzertifizierungsstelle
18-003504-PR01
18-003535-PR01
30.03.2020
Notified Body 0757

Dieses Dokument referenziert auf die Klassifizierungsberichte 18-003504-PR02 (KB-C04-UZ05-de-01) und 18-003535-PR02 (KB-C04-UZ05-de-01) sowie EXAP-Berichte 18-003504-PR02 (EXAP-C04-UZ05-de-01) und 18-003535-PR02 (EXAP-C04-UZ05-de-01).

Ce document se réfère au rapports de classification 18-003504-PR02 (KB-C04-UZ05-de-01) et 18-003535-PR02 (KB-C04-UZ05-de-01), de même qu'au rapports EXAP 18-003504-PR02 (EXAP-C04-UZ05-de-01) et 18-003535-PR02 (EXAP-C04-UZ05-de-01).

This document references classification reports 18-003504-PR02 (KB-C04-UZ05-de-01) and 18-003535-PR02 (KB-C04-UZ05-de-01) and EXAP reports 18-003504-PR02 (EXAP-C04-UZ05-de-01) and 18-003535-PR02 (EXAP-C04-UZ05-de-01).

Falls das vorliegende Dokument Differenzen zur aktuellen deutschen Version aufweist, gilt in jedem Fall der deutsche Originaltext in der jeweils geltenden Fassung im Jansen Docu Center.

En cas de divergence entre le présent document et la version allemande, c'est dans tous les cas le texte original allemand qui prévaut dans sa version actuelle disponible dans le Jansen Docu Center.

If there are any differences between this document and the current German version, the latest version of the original German text in the Jansen Docu Center shall prevail.

Alle Ausführungen dieser Dokumentation haben wir sorgfältig und nach bestem Wissen zusammengestellt. Wir können aber keine Verantwortung für die Benutzung der vermittelten Vorschläge und Daten übernehmen.
Wir behalten uns technische Änderungen ohne Vorankündigung vor.

Nous avons apporté le plus grand soin à l'élaboration de cette documentation. Cependant, nous déclinons toute responsabilité pour l'utilisation faite de nos propositions et de nos données.
Nous nous réservons le droit de procéder à des modifications techniques sans préavis.

All the information contained in this documentation is given to the best of our knowledge and ability. However, we decline all responsibility for the use made of these suggestions and data.
We reserve the right to effect technical modifications without prior warning.

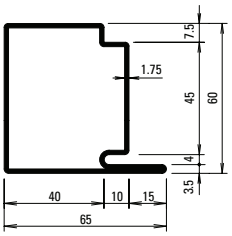

30.019
30.019 Z

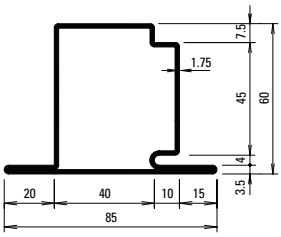

30.119
30.119 Z

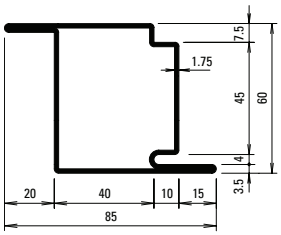

30.419
30.419 Z

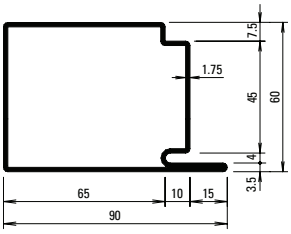

30.017
30.017 Z

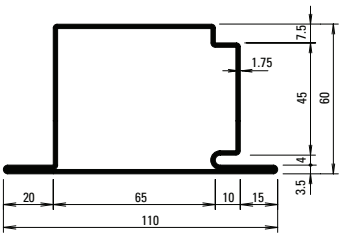

30.117
30.117 Z

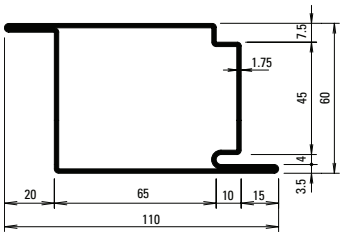

30.415

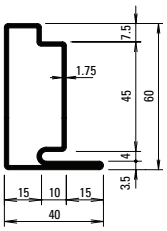

30.018
30.018 Z

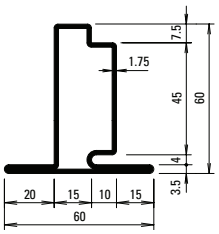

30.118
30.118 Z

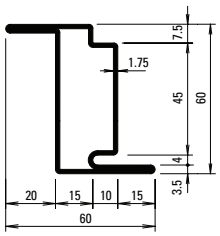

30.418
30.418 Z

Profil-Nr.	G kg/m	F cm²	Ix cm⁴	Wx cm³	Iy cm⁴	Wy cm³	U m²/m
30.017	4,190	5,33	31,17	9,04	48,34	10,30	0,310
30.018	2,830	3,61	15,96	4,36	4,77	1,93	0,212
30.019	3,517	4,48	23,69	6,71	19,75	5,56	0,262
30.117	4,746	6,05	34,81	9,37	65,86	11,54	0,351
30.118	3,364	4,29	18,64	4,65	8,62	2,76	0,250
30.119	3,486	4,44	23,36	6,08	25,26	5,70	0,301

Profil-Nr.	G kg/m	F cm²	Ix cm⁴	Wx cm³	Iy cm⁴	Wy cm³	U m²/m
30.415	4,746	6,04	37,87	12,33	65,86	11,54	0,351
30.418	3,364	4,29	22,93	7,37	8,62	2,76	0,250
30.419	3,486	4,44	26,49	8,57	25,26	5,70	0,301

Profilübersicht
Sommaire des profilés
Summary of profiles

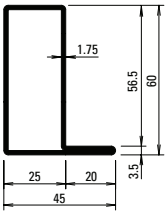

01.634
01.634 Z

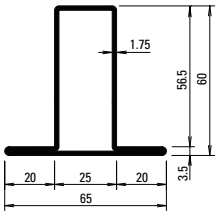

02.634
02.634 Z

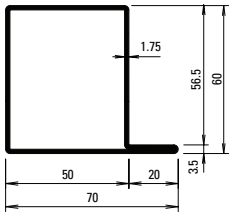

01.684
01.684 Z

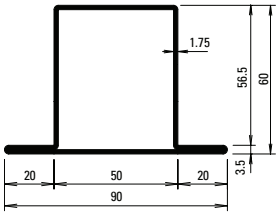

02.684
02.684 Z

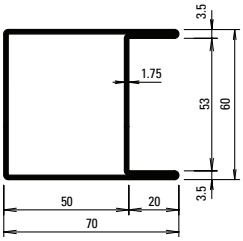

04.637
04.637 Z

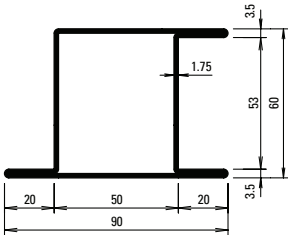

05.637
05.637 Z

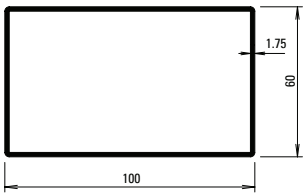

400.051
400.051 Z

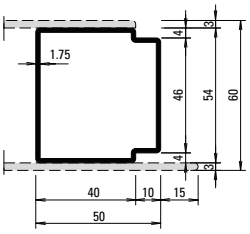

81.010 Z

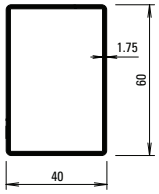

400.052
400.052 Z

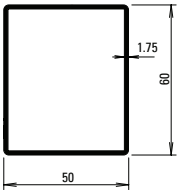

400.054
400.054 Z

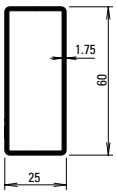

400.055
400.055 Z

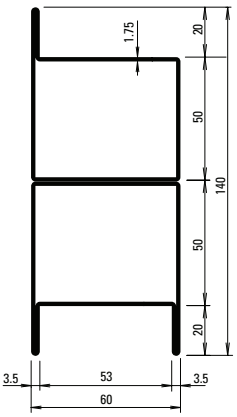

05.001

Profil-Nr.	G kg/m	F cm²	Ix cm⁴	Wx cm³	Iy cm⁴	Wy cm³	U m²/m
01.634	2,729	3,48	16,56	4,66	6,01	2,14	0,204
02.634	3,266	4,16	19,52	4,96	10,33	3,18	0,243
01.684	2,948	3,76	21,13	6,13	19,15	4,84	0,255
02.684	3,412	4,35	24,14	6,41	27,64	6,14	0,294
04.637	3,960	5,05	30,63	10,21	27,46	7,72	0,294
05.637	3,875	4,94	30,92	9,26	34,14	6,94	0,334
81.010	2,696	3,44	14,54	5,38	13,06	5,11	0,202
400.051	4,272	5,44	34,64	11,55	76,01	15,20	0,317
400.052	2,627	3,35	16,87	5,62	8,99	4,49	0,197
400.054	2,901	3,70	19,84	6,61	14,97	5,99	0,217
400.055	2,214	2,82	12,41	4,14	3,09	2,47	0,167

Stabachse
Axe de la barre
Bar axis

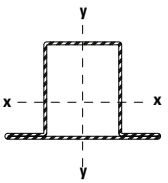

ift Rosenheim
Notifizierte Produktzertifizierungsstelle
18-003504-PR01
18-003535-PR01
30.03.2020
Notified Body 0757

Oberfläche/Werkstoff	Surface/Matériau	Surface/Material
Artikel-Nr.	No. d'article	Part no.
ohne Zusatz = blank	**sans supplément** = brut	**without addition** = bright
mit Z = bandverzinkter Stahl	**avec Z** = bande d'acier zinguée	**with Z** = strip galvanised steel

Artikelbibliothek
Bibliothèque des articles
Article library

DXF DWG

Jansen Docu Center

Die Plattform zum effizienten Arbeiten mit Jansen Dokumentationen. Im Jansen Docu Center stehen alle Produktinformationen jederzeit digital in der aktuellsten Version zur Verfügung: von Architekten-Informationen über Bestell- und Fertigungskatalogen bis hin zu Anleitungen und Prospekten sowie Videos.
Die Inhalte können einfach und schnell aufgerufen werden. Ein für den Anwender komfortables papierloses Arbeiten, das zahlreiche Vorteile bietet.

Jansen Docu Center

La plate-forme pour travailler efficacement avec les documentations Jansen. Le Jansen Docu Center met à votre disposition les informations sur les produits, en format numérique et dans une version actualisée: des catalogues de commande et de fabrication aux instructions et prospectus, en passant par les informations destinées aux architectes et vidéos.
Les contenus sont facilement et rapidement accessibles. Une manière de travailler confortable et offrant de nombreux avantages.

Jansen Docu Center

The platform for working efficiently with Jansen documentation. The latest version of all the product information is available digitally at any time in the Jansen Docu Center – from order and fabrication manuals to architect information, instructions and brochures and videos.
The content can be retrieved quickly and easily. The user can work conveniently without paper, which has numerous benefits.

Download CAD Daten

DXF DWG

Sie können die Zeichnungen in den Formaten DXF und/oder DWG herunterladen. Klicken Sie auf das entsprechende Icon und der Download erfolgt.

Die Hinweise «Artikelbibliothek/ Türbeschläge/Fensterbeschläge» bedeuten, dass Sie mit einem Klick die gesamte Artikelbibliothek des entsprechenden Systems herunterladen (Profile, Beschläge, Glasleisten, Zubehör etc.).

Télécharger fichiers DAO

DXF DWG

Vous pouvez télécharger les dessins aux formats DXF et/ou DWG. Cliquez sur l'icône correspondante et le téléchargement s'effectuera.

Les indications «Bibliothèque des articles/Ferures de porte/Ferrures de fenêtres» signifie que vous téléchargez la totalité de la bibliothèque des articles du système donné (profilés, ferrures, parcloses, accessoires etc.).

Download CAD files

DXF DWG

You can download the drawings in DXF and/or DWG format. Click on the relevant icon to begin the download.

The items «Article library/Door fittings/ Window fittings» means that you download the entire article library for the corresponding system with one click (profiles, fittings, glazing beads, accessories etc.).

ift Rosenheim
Notifizierte Produktzertifizierungsstelle
18-003504-PR01
18-003535-PR01
30.03.2020
Notified Body 0757

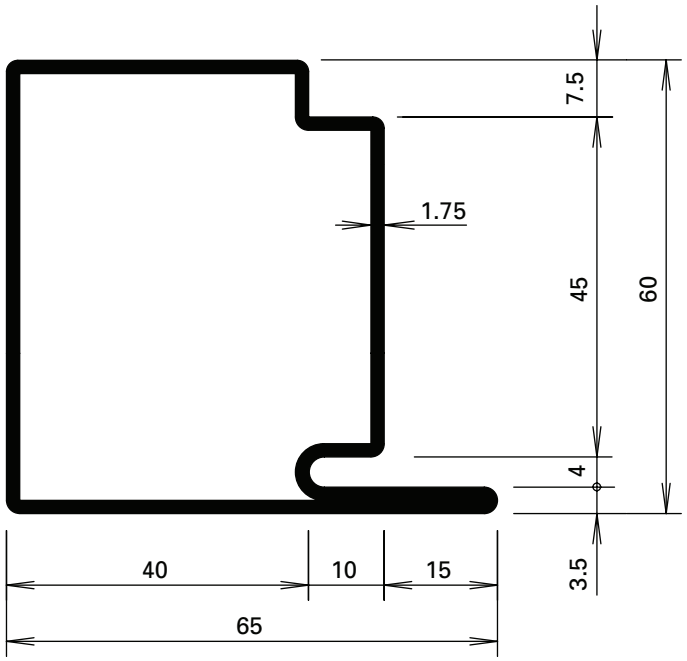

30.019
30.019 Z

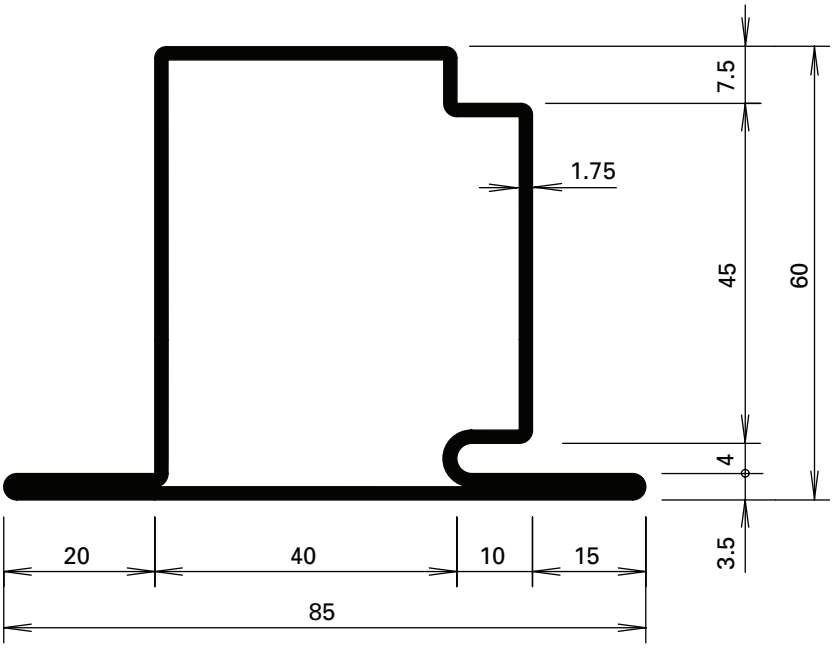

30.119
30.119 Z

ift Rosenheim
Notifizierte Produkt-zertifizierungsstelle
18-003504-PR01
18-003535-PR01
30.03.2020
Notified Body 0757

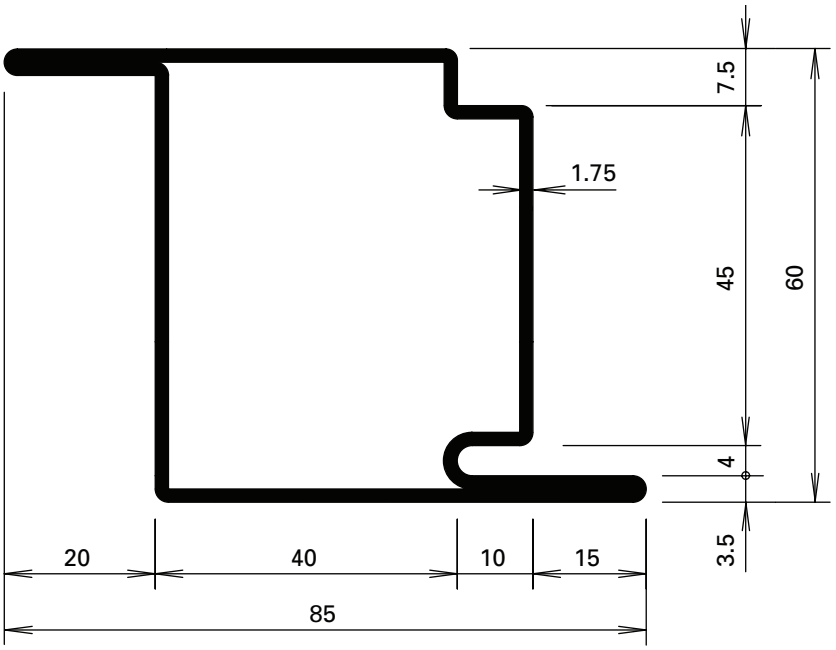

30.419
30.419 Z

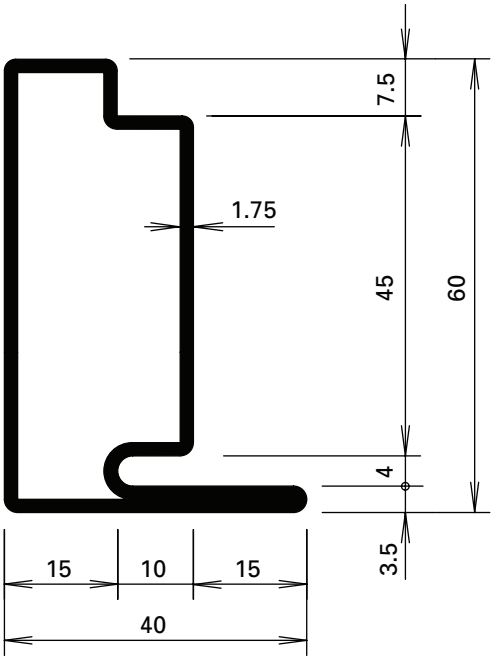

30.018
30.018 Z

ift Rosenheim
Notifizierte Produkt-zertifizierungsstelle
18-003504-PR01
18-003535-PR01
30.03.2020
Notified Body 0757

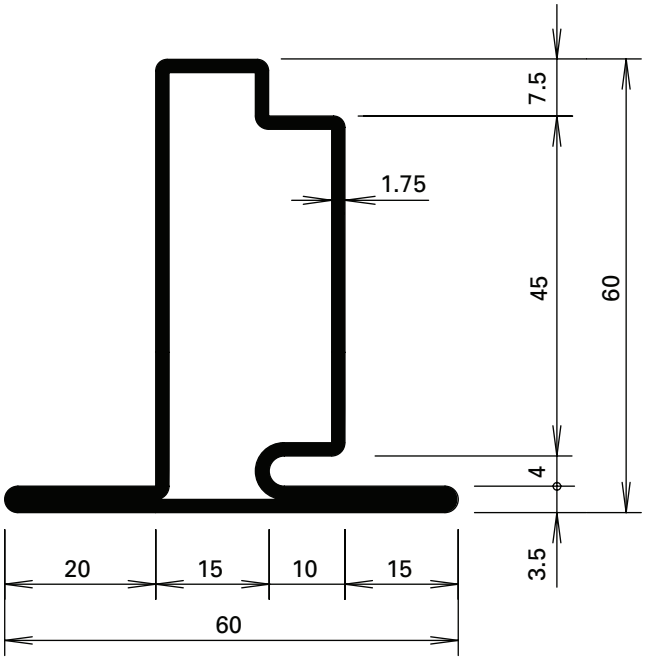

30.118
30.118 Z

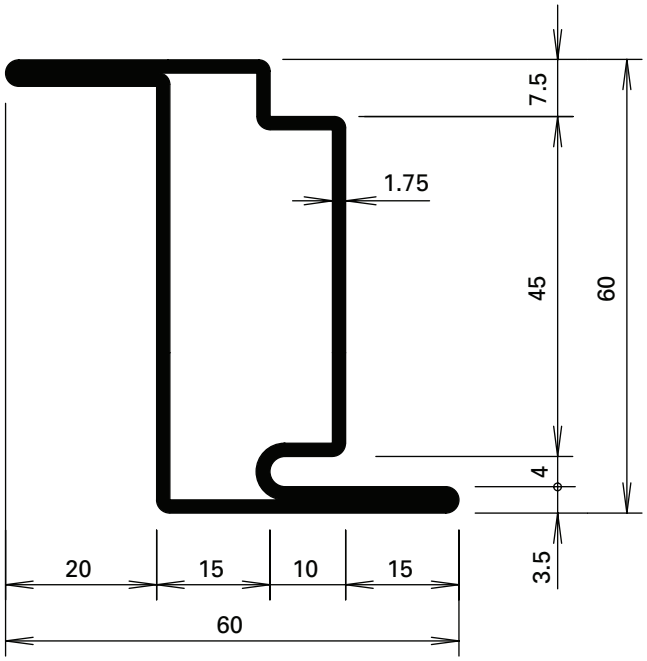

30.418
30.418 Z

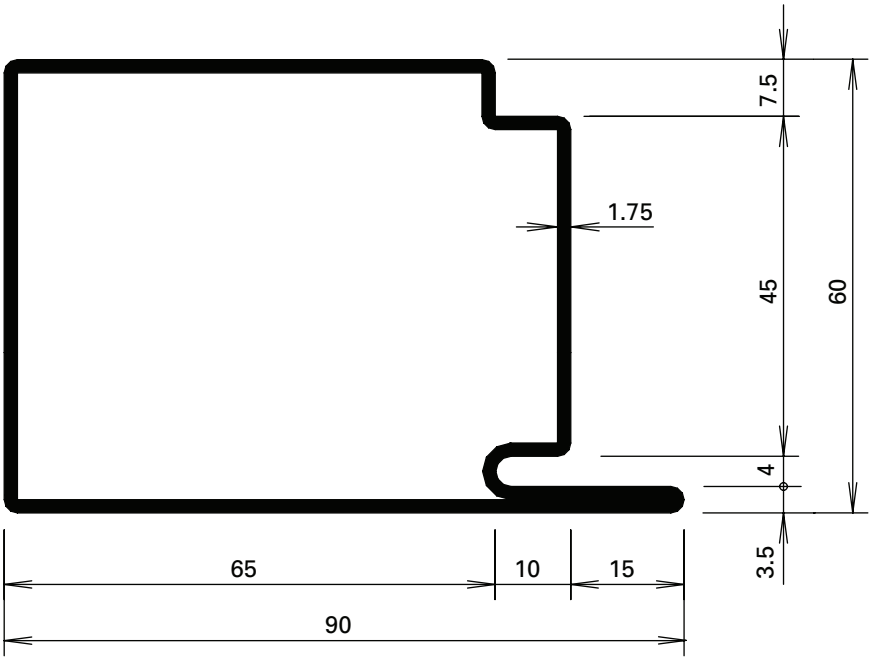

30.017
30.017 Z

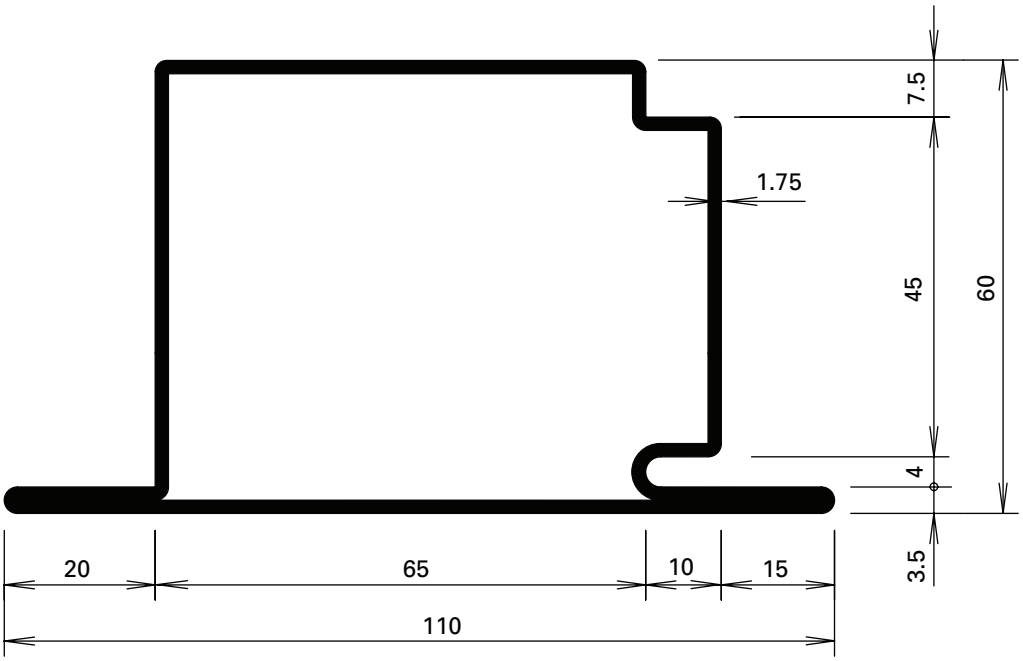

30.117
30.117 Z

ift Rosenheim
Notifizierte Produkt-zertifizierungsstelle
18-003504-PR01
18-003535-PR01
30.03.2020
Notified Body 0757

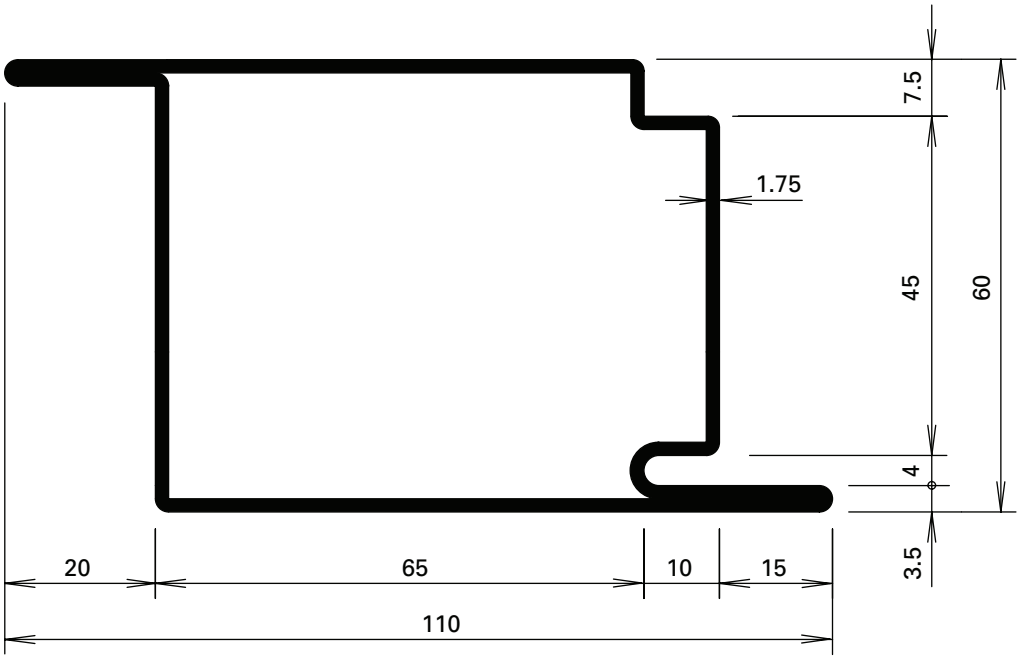

30.415

ift Rosenheim
Notifizierte Produkt-zertifizierungsstelle
18-003504-PR01
18-003535-PR01
30.03.2020
Notified Body 0757

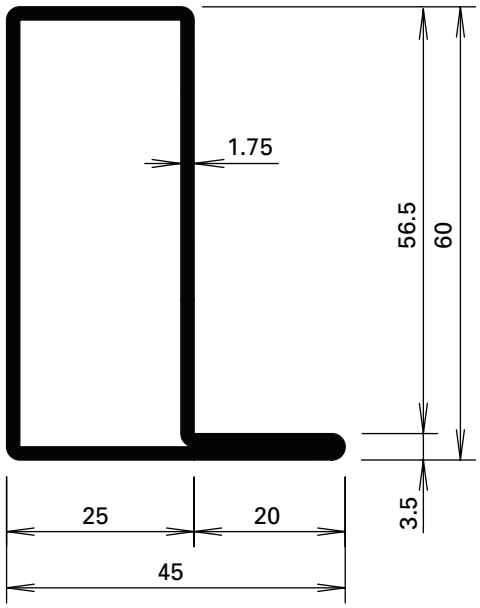

01.634
01.634 Z

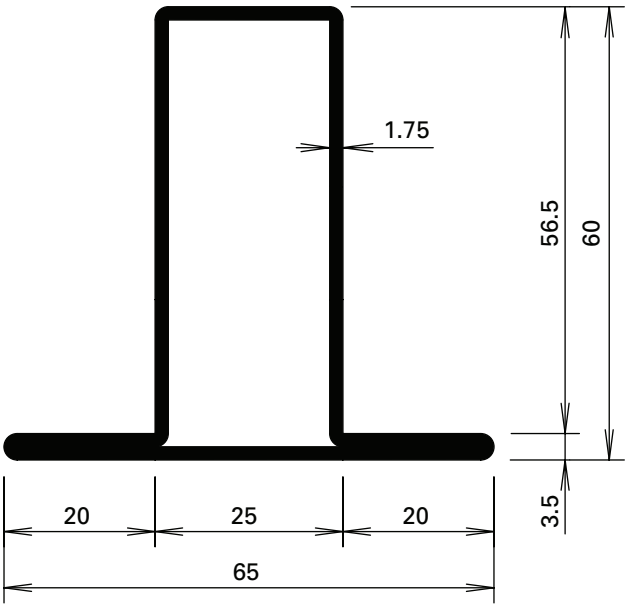

02.634
02.634 Z

ift Rosenheim
Notifizierte Produkt-zertifizierungsstelle
18-003504-PR01
18-003535-PR01
30.03.2020
Notified Body 0757

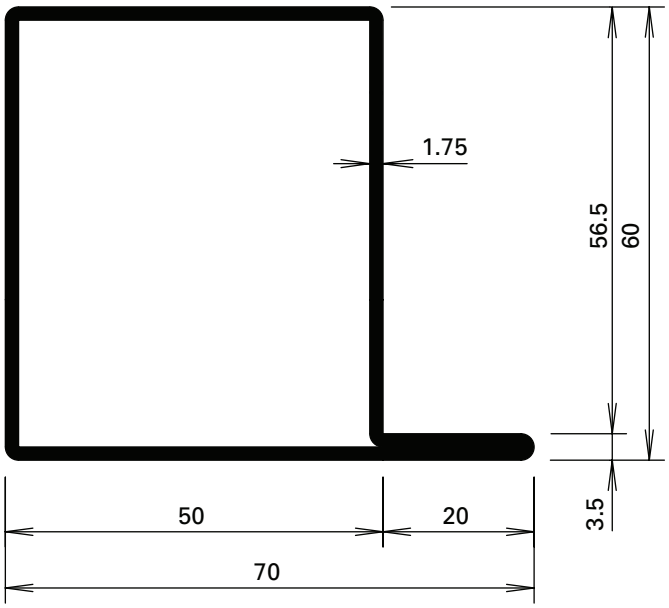

01.684
01.684 Z

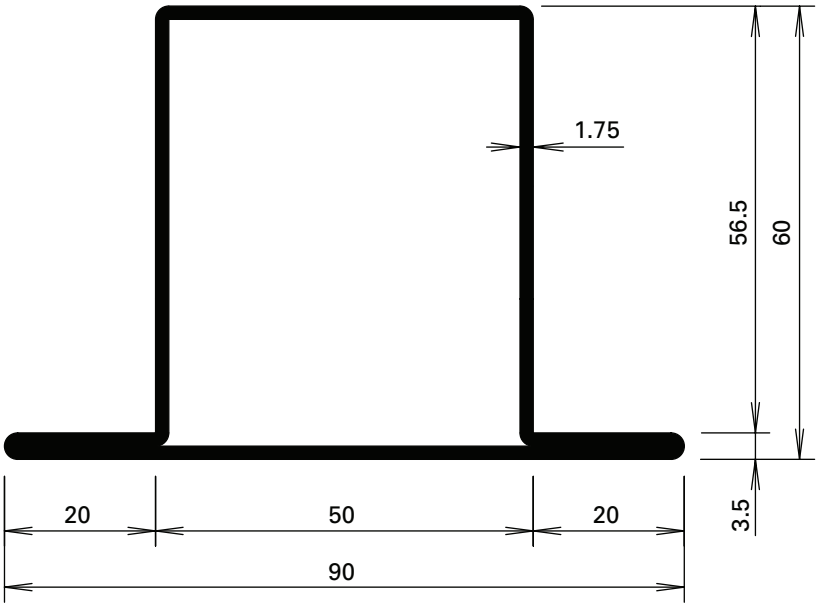

02.684
02.684 Z

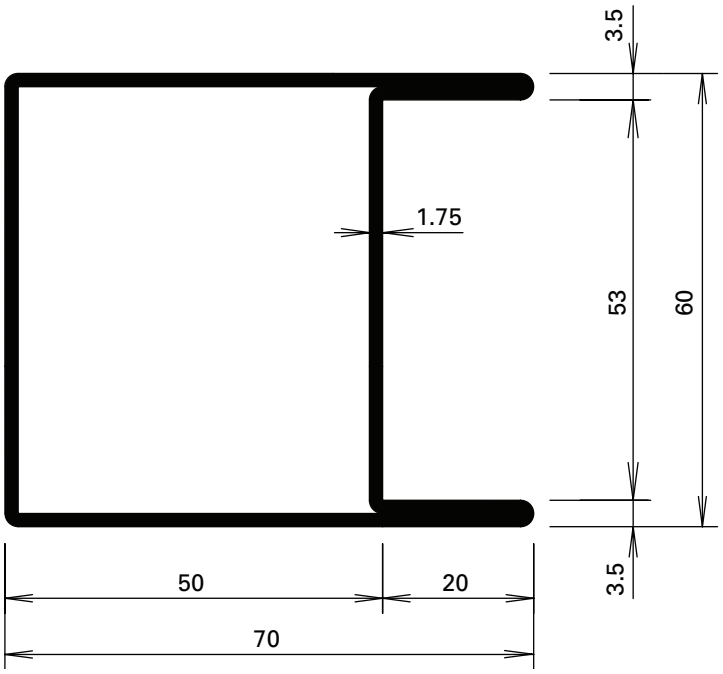

04.637
04.637 Z

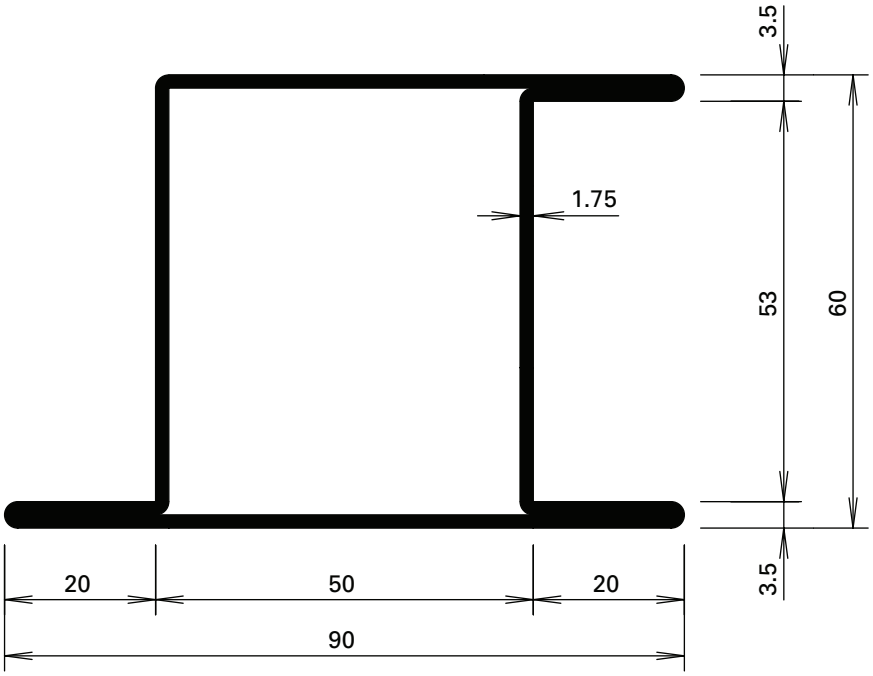

05.637
05.637 Z

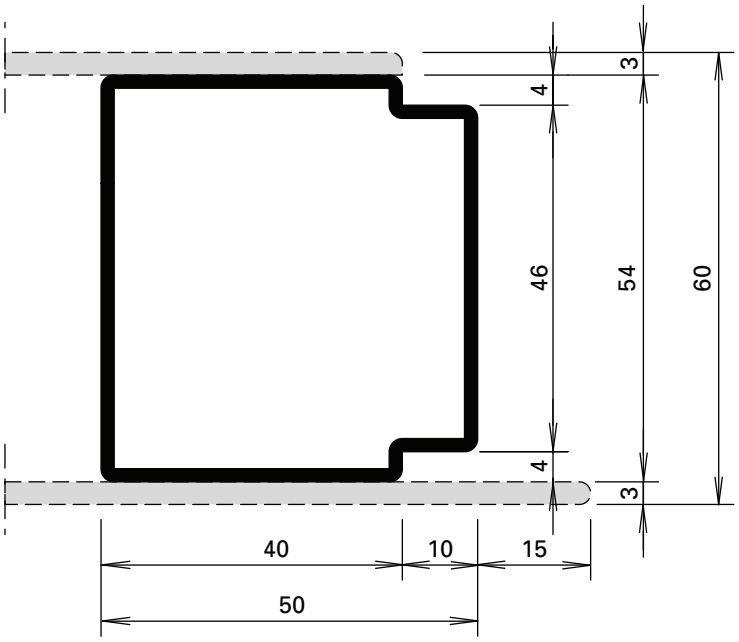

81.010 Z

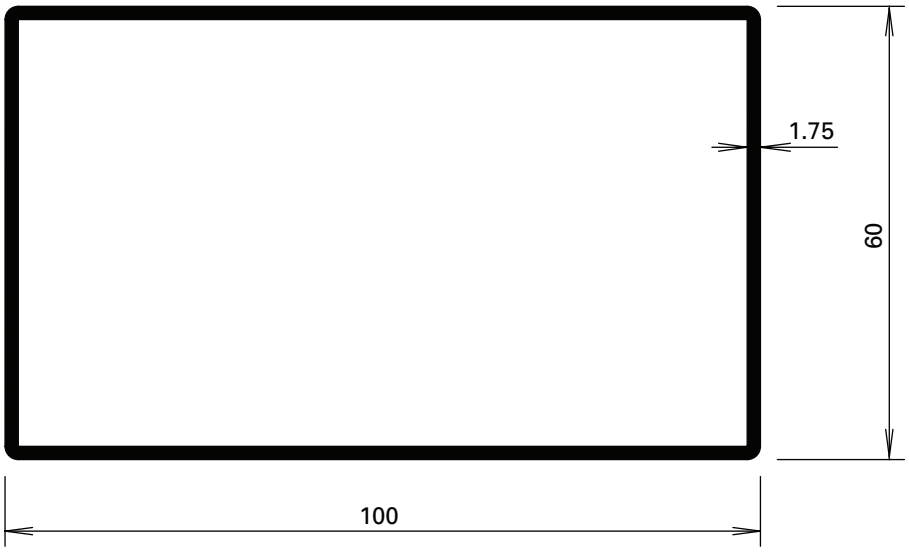

400.051
400.051 Z

ift Rosenheim
Notifizierte Produkt-zertifizierungsstelle
18-003504-PR01
18-003535-PR01
30.03.2020
Notified Body 0757

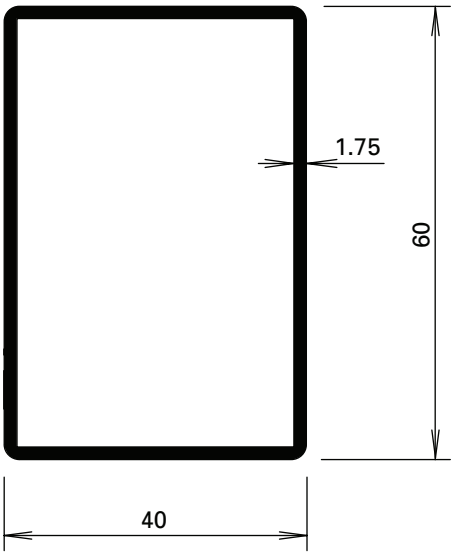

400.052
400.052 Z

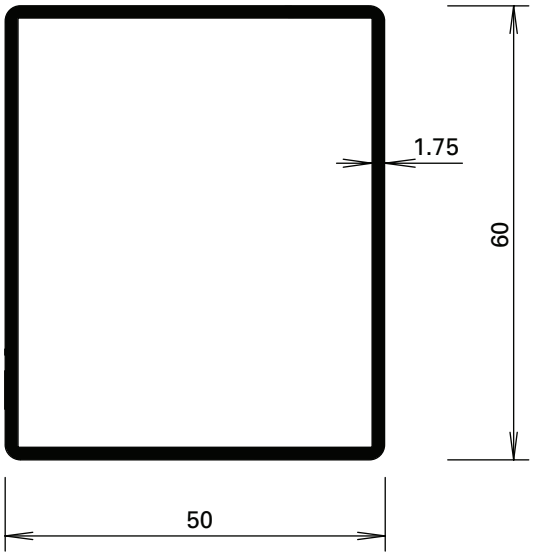

400.054
400.054 Z

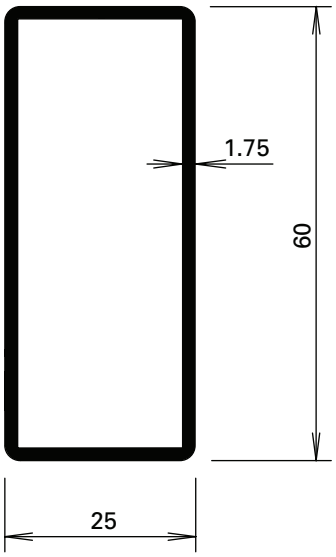

400.055
400.055 Z

ift Rosenheim
Notifizierte Produktzertifizierungsstelle
18-003504-PR01
18-003535-PR01
30.03.2020
Notified Body 0757

Personal Profiles
(Länge / Longueur / Length 3 m)

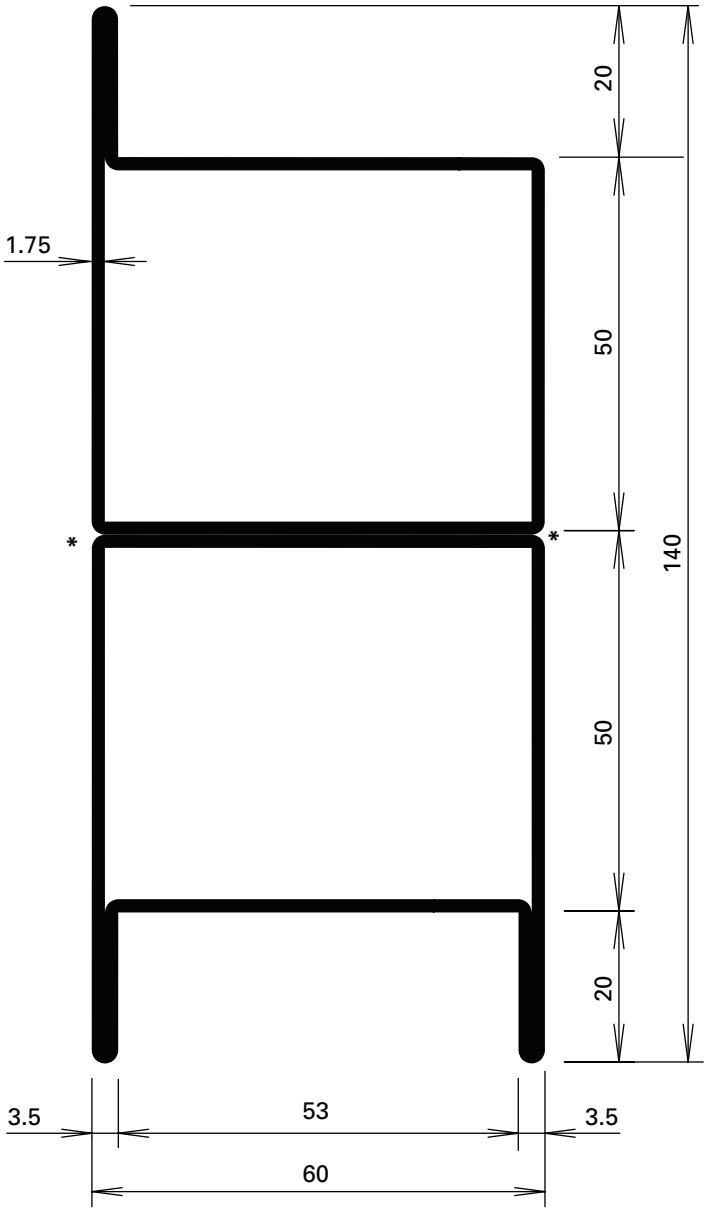

05.001

* Durchgehend lasergeschweisst
* Soudage au laser en continu
* Continuous laser welding

ift Rosenheim
Notifizierte Produkt-zertifizierungsstelle
18-003504-PR01
18-003535-PR01
30.03.2020
Notified Body 0757

Glashalteleisten (Massstab 1:2)
Parcloses (échelle 1:2)
Glazing beads (scale 1:2)

Glashalteleisten Stahl (Länge 6 m) **Parcloses acier (longueur 6 m)** **Glazing beads steel (length 6 m)**

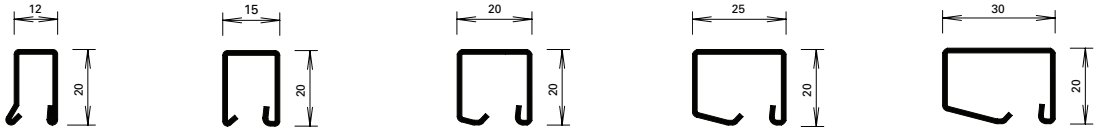

402.112 Z **402.115 Z** **402.120 Z** **402.125 Z** **402.130 Z**

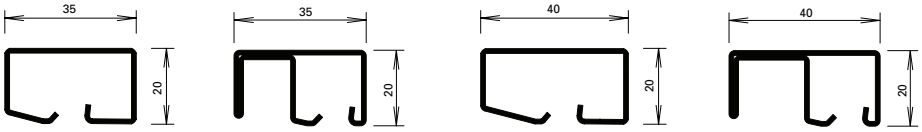

402.135 Z **402.136 Z** **402.140 Z** **402.141 Z**

Artikel-Nr.	G kg/m	B m²/m
402.112 Z	0,550	0,062
402.115 Z	0,600	0,066
402.120 Z	0,670	0,074
402.125 Z	0,740	0,083

Artikel-Nr.	G kg/m	B m²/m
402.130 Z	0,844	0,092
402.135 Z	0,960	0,103
402.136 Z	1,260	0,134
402.140 Z	1,045	0,112
402.141 Z	1,360	0,144

G = Gewicht
P = Polierabwicklung

G = Poids
P = Périmètre à polir

G = Weight
P = Circumferential polishing

Oberfläche/Werkstoff

Artikel-Nr.

mit Z = bandverzinkter Stahl

Surface/Matériau

No. d'article

avec Z = bande d'acier zinguée

Surface/Material

Part no.

with Z = strip galvanised steel

ift Rosenheim
Notifizierte Produktzertifizierungsstelle
18-003504-PR01
18-003535-PR01
30.03.2020
Notified Body 0757

Glashalteleisten (Massstab 1:2)
Parcloses (échelle 1:2)
Glazing beads (scale 1:2)

Aluminium-Glashalteleisten für Trockenverglasung (Länge 6 m)

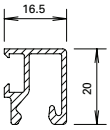

404.116**

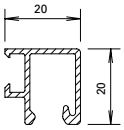

404.119**

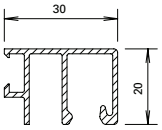

404.129**

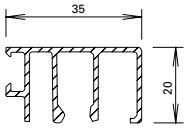

404.136**

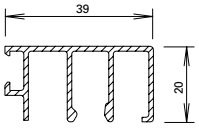

404.139**

Parcloses en aluminium pour vitrage à sec (longueur 6 m)

Aluminium glazing beads for dry glazing (length 6 m)

Aluminium-Glashalteleisten für Nassverglasung (Länge 6 m)

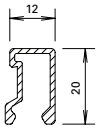

404.112

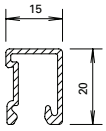

404.115

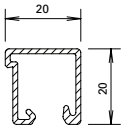

404.120

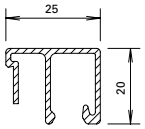

404.125

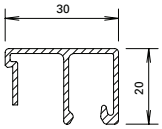

404.130

Parcloses en aluminium pour vitrage à silicone (longueur 6 m)

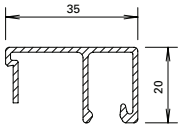

404.135

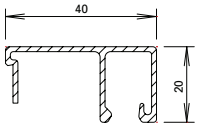

404.140

Aluminium glazing beads for sealing glazing (length 6 m)

Artikel-Nr.	G kg/m	U m²/m	P m²/m
404.116	0,245	0,131	0,035
404.119	0,270	0,140	0,040
404.129	0,346	0,196	0,050
404.136	0,415	0,237	0,055
404.139	0,429	0,245	0,060

G = Gewicht
U = Abwicklung umlaufend
P = Polierabwicklung

Artikel-Nr.	G kg/m	U m²/m	P m²/m
404.112	0,202	0,110	0,032
404.115	0,226	0,117	0,035
404.120	0,252	0,148	0,040
404.125	0,310	0,178	0,045
404.130	0,330	0,188	0,050
404.135	0,350	0,198	0,055
404.140	0,370	0,208	0,060

G = Poids
U = Périmètre extérieur
P = Périmètre à polir

G = Weight
U = Circumferential development
P = Circumferential polishing

Befestigungsknöpfe für Glashalteleisten	**Boutons de fixation pour parcloses**	**Fastening studs for glazing beads**
450.006 **Befestigungsknopf** Stahl, SR1-Angriff, Länge 4.5 mm, Bohrdurchmesser 3.5 mm VE = 100 Stück lose	**450.006** **Bouton de fixation** acier, empreinte SR1, longueur 4.5 mm, diamètre de perçage 3.5 mm UV = 100 pièces	**450.006** **Fastening stud** steel, SR1 head, length 4.5 mm, hole diameter 3.5 mm PU = 100 pieces
450.007 **Befestigungsknopf** Stahl, PH-Angriff, Länge 10 mm, selbstbohrend VE = 50 Magazine à 10 Knöpfe	**450.007** **Bouton de fixation** acier, empreinte PH, longueur 10 mm, autoforeuse UV = 50 magasins à 10 pièces	**450.007** **Fastening stud** steel, PH head, length 10 mm, self-drilling PU = 50 magazines with 10 studs
450.008 **Befestigungsknopf** Stahl, PH-Angriff, Länge 10 mm, selbstbohrend VE = 400 Magazine à 10 Knöpfe	**450.008** **Bouton de fixation** acier, empreinte PH, longueur 10 mm, autoforeuse UV = 400 magasins à 10 pièces	**450.008** **Fastening stud** steel, PH head, length 10 mm, self-drilling PU = 400 magazines with 10 studs
450.009 **Befestigungsknopf** Stahl, PH-Angriff, Länge 10 mm, selbstbohrend VE = 1000 Stück lose	**450.009** **Bouton de fixation** acier, empreinte PH, longueur 10 mm, autoforeuse UV = 1000 pièces	**450.009** **Fastening stud** steel, PH head, length 10 mm, self-drilling PU = 1000 pieces
450.025 **Befestigungsknopf** Edelstahl, SR1-Angriff, Länge 7.5 mm, Bohrdurchmesser 3.5 mm VE = 100 Stück lose	**450.025** **Bouton de fixation** acier Inox, empreinte SR1, longueur 7.5 mm, diamètre de perçage 3.5 mm UV = 100 pièces	**450.025** **Fastening stud** stainless steel, SR1 head, length 7.5 mm, hole diameter 3.5 mm PU = 100 pieces

Glashalteleisten (Massstab 1:2)
Parcloses (échelle 1:2)
Glazing beads (scale 1:2)

Aluminium-Glashalteleisten für Nassverglasung (Länge 6 m)

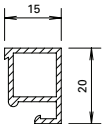

405.115

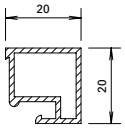

405.120

Parcloses en aluminium pour vitrage à silicone (longueur 6 m)

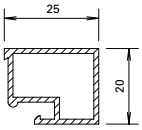

405.125

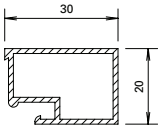

405.130

Aluminium glazing bead for sealing glazing (length 6 m)

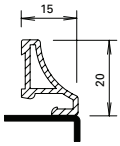

406.905

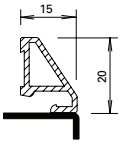

406.907

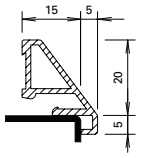

406.901

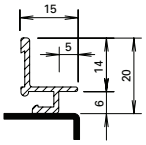

406.903

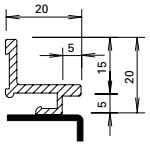

406.909

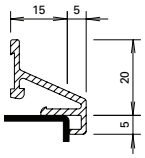

406.996

450.022

Befestigungsfeder
Edelstahl, inkl. Schraube,
Bohrdurchmesser ø 3,5 mm
VE = 100 Stück

Ressort de fixation
acier Inox, vis inclus,
diamètre de perçage ø 3,5 mm
UV = 100 pièces

Fixing spring
stainless steel, incl. screw,
hole diameter ø 3,5 mm
PU = 100 pieces

450.020

Befestigungsknopf
Kunststoff
VE = 100 Stück

Bouton de fixation
matière plastique
UV = 100 pièces

Fastening stud
plastic
PU = 100 pieces

450.021

Schraube M3x12
Stahl verzinkt,
zur Befestigung von 450.020,
Bohrdurchmesser ø 2,8 mm
VE = 100 Stück

Vis M3x12
acier zingué,
pour la fixation de 450.020
diamètre de perçage ø 2,8 mm
UV = 100 pièces

Screw M3x12
galvanised steel,
for fixing 450.020
hole diameter ø 2,8 mm
PU = 100 pieces

Artikel-Nr.	G kg/m	U m²/m	P m²/m
405.115	0,240	0,084	0,035
405.120	0,295	0,093	0,040
405.125	0,330	0,103	0,045
405.130	0,365	0,113	0,050
406.901	0,280	0,104	0,040
406.903	0,157	0,082	0,039
406.905	0,211	0,075	0,029
406.907	0,217	0,075	0,029
406.909	0,252	0,094	0,045
406.996	0,246	0,119	0,039

G = Gewicht
U = Abwicklung umlaufend
P = Polierabwicklung

G = Poids
U = Périmètre extérieur
P = Périmètre à polir

G = Weight
U = Circumferential development
P = Circumferential polishing

Glashalteleisten (Massstab 1:2)
Parcloses (échelle 1:2)
Glazing beads (scale 1:2)

Winkelkontur-Stahl-Glashalteleisten (Länge ca. 6 m)

Parcloses en acier à contour angulaire (longueur env. 6 m)

Angle contour steel glazing beads (length approx. 6 m)

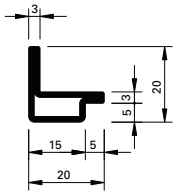

62.507 Z

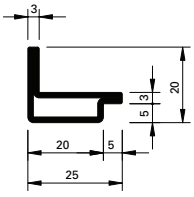

62.508 Z

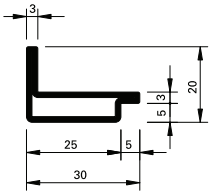

62.509 Z

Artikel-Nr.	G kg/m	B m²/m
62.507 Z	0,840	0,076
62.508 Z	0,960	0,086
62.509 Z	1,090	0,096

G = Gewicht
B = Beschichtungsfläche

G = Poids
B = Surface à traiter

G = Weight
B = Coated surface

Oberfläche/Werkstoff

Artikel-Nr.

mit Z = bandverzinkter Stahl

Surface/Matériau

No. d'article

avec Z = bande d'acier zinguée

Surface/Material

Part no.

with Z = strip galvanised steel

ift Rosenheim
Notifizierte Produktzertifizierungsstelle
18-003504-PR01
18-003535-PR01
30.03.2020
Notified Body 0757

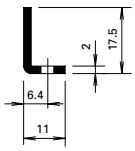

400.021 Z

Stahlwinkel
aus feuerverzinktem Bandstahl, gestanzt, Langloch (12x4,5 mm) alle 150 mm, 0,410 kg/m

Länge 6 m

400.021 Z

Cornière
en bande d'acier zinguée au feu, perforées avec trou oblong (12x4,5 mm) tous les 150 mm, 0,410 kg/m

Longueur 6 m

400.021 Z

Steel angle
made from hot-dip galvanised steel strip, perforated, oblong hole (12x4.5 mm) every 150 mm, 0,410 kg/m

Length 6 m

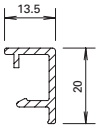

406.999

Aluminium-Abdeckleiste
zum Abdecken des Stahlwinkels 400.021 Z, 0,166 kg/m

U = 0,089 m²/m
P = 0,034 m²/m

Länge 6 m

406.999

Parclose en aluminium
pour recouvrir la cornière 400.021 Z, 0,166 kg/m

U = 0,089 m²/m
P = 0,034 m²/m

Longueur 6 m

406.999

Aluminium cover strip
for covering steel angle 400.021 Z, 0,166 kg/m

U = 0,089 m²/m
P = 0,034 m²/m

Length 6 m

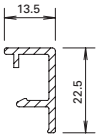

406.997

Aluminium-Abdeckleiste
zum Abdecken des Stahlwinkels 400.021 Z, 0,176 kg/m

U = 0,094 m²/m
P = 0,036 m²/m

Länge 6 m

406.997

Parclose en aluminium
pour recouvrir la cornière 400.021 Z, 0,176 kg/m

U = 0,094 m²/m
P = 0,036 m²/m

Longueur 6 m

406.997

Aluminium cover strip
for covering steel angle 400.021 Z, 0,176 kg/m

U = 0,094 m²/m
P = 0,036 m²/m

Length 6 m

ift Rosenheim
Notifizierte Produktzertifizierungsstelle
18-003504-PR01
18-003535-PR01
30.03.2020
Notified Body 0757

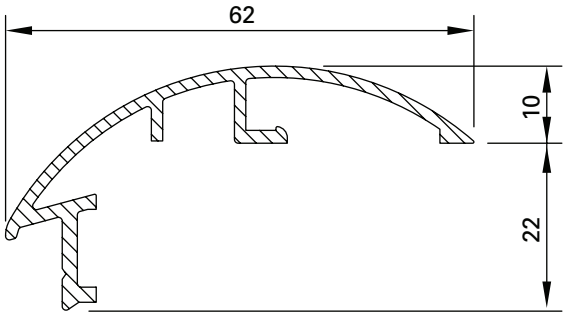

407.094

Fingerschutzprofil
Alumnium roh, Einbau bandseitig auf Türflügelprofil innen und aussen, mittels Befestigungsfeder 450.022 und Schraube 557.046 unsichtbar montiert

Gewicht 0,500 kg/m
U = 0,230 m²/m
P = 0,094 m²/m

Länge 6 m

407.094

Profilé anti-pince-doigt
aluminium brut, montage invisible intérieur et extérieur côté paumelle sur le cadre ouvrant au moyen d'un ressort de fixation 450.022 et d'une vis 557.046

Poids 0,500 kg/m
U = 0,230 m²/m
P = 0,094 m²/m

Longueur 6 m

407.094

Anti-finger-trap profile
aluminium, mill finish, installation hinge-side on the door leaf profile inside and outside, by concealed fastening with fixing spring 450.022 and screw 557.046

Weight 0,500 kg/m
U = 0,230 m²/m
P = 0,094 m²/m

Length 6 m

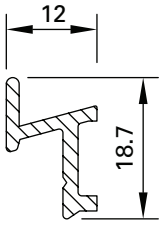

407.093

Zusatzprofil
Alumnium roh, Einbau bandseitig im Bereich Blendrahmen, Befestigung mit Schraube 557.046

Gewicht 0,170 kg/m
U = 0,071 m²/m
P = 0,010 m²/m

Länge 6 m

407.093

Profilé supplémentaire
aluminium brut, montage côté paumelle dans la zone du cadre dormant, fixation avec vis 557.046

Poids 0,170 kg/m
U = 0,071 m²/m
P = 0,010 m²/m

Longueur 6 m

407.093

Additional profile
aluminium, mill finish, installation hinge-side in the area of the frame, fastened with screw 557.046

Weight 0,170 kg/m
U = 0,071 m²/m
P = 0,010 m²/m

Length 6 m

450.022

Befestigungsfeder
Edelstahl, inkl. Schraube, Bohrdurchmesser ø 3,5 mm

VE = 100 Stück

450.022

Ressort de fixation
acier Inox, vis inclus, diamètre de perçage ø 3,5 mm

UV = 100 pièces

450.022

Fixing spring
stainless steel, incl. screw, hole diameter ø 3.5 mm

PU = 100 pieces

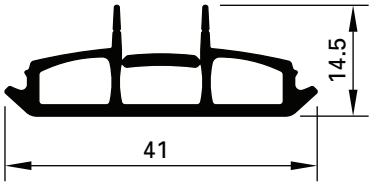

455.050

Dichtung
mit Abreisslippe,
EPDM schwarz

Einsatz:
bandseitig, für Türflügel und Blendrahmen (Nebenschliesskante)

VE = 25 m

455.050

Joint
avec lèvre détachable,
EPDM noir

Utilisation:
côté paumelle, pour vantail de porte et cadre dormant (champ de fermeture secondaire)

UV = 25 m

455.050

Weatherstrip
with tear-off tab,
EPDM black

Use:
hinge-side, for door leaf and frame (secondary closing edge)

PU = 25 m

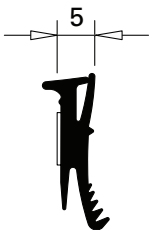

455.036

Glasdichtung
schwer entflammbar, schwarz, für Profilanschlagseite, selbstklebend, Fugenbreite 5 mm

Einsatz mit Stahl-/ Edelstahl-Glashalteleisten

VE = 100 m

455.036

Joint de vitrage
difficilement combustible, noir, pour côté aile fixe, autocollant, largeur du joint 5 mm

Utilisation avec parcloses en acier et acier Inox

UV = 100 m

455.036

Glazing weatherstrip
flame retardant, black, for section flange, self-adhesive, joint width 5 mm

Application with steel and stainless steel glazing beads

PU = 100 m

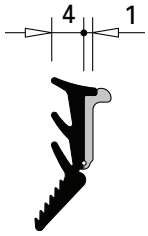

455.037

Glasdichtung mit Abreisssteg
schwer entflammbar, schwarz, für Glasleistenseite, Fugenbreite 4-5 mm

Einsatz mit Stahl-/ Edelstahl-Glashalteleisten

VE = 100 m

455.037

Joint de vitrage avec partie déchirable
difficilement combustible, noir, pour côté parclose, largeur du joint 4-5 mm

Utilisation avec parcloses en acier et acier Inox

UV = 100 m

455.037

Glazing weatherstrip with detachable strip
flame retardant, black, for glazing bead side, joint width 4-5 mm

Application with steel and stainless steel glazing beads

PU = 100 m

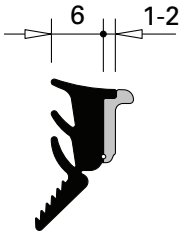

455.038

Glasdichtung mit Abreisssteg
schwer entflammbar, schwarz, für Glasleistenseite, Fugenbreite 6-8 mm

Einsatz mit Stahl-/ Edelstahl-Glashalteleisten

VE = 100 m

455.038

Joint de vitrage avec partie déchirable
difficilement combustible, noir, pour côté parclose, largeur du joint 6-8 mm

Utilisation avec parcloses en acier et acier Inox

UV = 100 m

455.038

Glazing weatherstrip with detachable strip
flame retardant, black, for glazing bead side, joint width 6-8 mm

Application with steel and stainless steel glazing beads

PU = 100 m

455.005

Türdichtung
schwer entflammbar, schwarz

VE = 100 m

* Vor der Montage entfernen

455.005

Joint de porte
difficilement combustible, noir

UV = 100 m

* A enlever avant le montage

455.005

Door weatherstrip
flame retardant, black

PU = 100 m

* Remove before fitting

ift Rosenheim
Notifizierte Produktzertifizierungsstelle
18-003504-PR01
18-003535-PR01
30.03.2020
Notified Body 0757

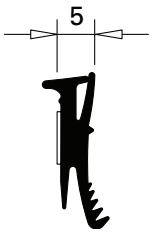

455.027

Glasdichtung
EPDM, schwarz,
für Profilanschlagseite,
selbstklebend, Fugenbreite 5 mm

Einsatz mit Stahl-/
Edelstahl-Glashalteleisten

VE = 100 m

455.027

Joint de vitrage
EPDM, noir, pour côté
aile fixe, autocollant, largeur
du joint 5 mm

Utilisation avec parcloses
en acier et acier Inox

UV = 100 m

455.027

Glazing weatherstrip
EPDM, black, for section
flange, self-adhesive, joint
width 5 mm

Application with steel and
stainless steel glazing beads

PU = 100 m

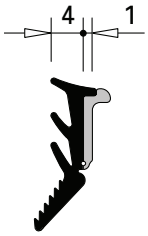

455.029

Glasdichtung
mit Abreisssteg
EPDM, schwarz,
für Glasleistenseite,
Fugenbreite 4-5 mm

Einsatz mit Stahl-/
Edelstahl-Glashalteleisten

VE = 100 m

455.029

Joint de vitrage
avec partie déchirable
EPDM, noir,
pour côté parclose,largeur
du joint 4-5 mm

Utilisation avec parcloses
en acier et acier Inox

UV = 100 m

455.029

Glazing weatherstrip
with detachable strip
EPDM, black,
for glazing bead side, joint
width 4-5 mm

Application with steel and
stainless steel glazing beads

PU = 100 m

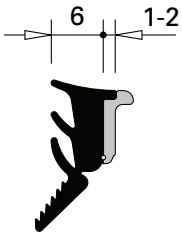

455.028

Glasdichtung
mit Abreisssteg
EPDM, schwarz,
für Glasleistenseite,
Fugenbreite 6-8 mm

Einsatz mit Stahl-/
Edelstahl-Glashalteleisten

VE = 100 m

455.028

Joint de vitrage
avec partie déchirable
EPDM, noir,
pour côté parclose, largeur
du joint 6-8 mm

Utilisation avec parcloses
en acier et acier Inox

UV = 100 m

455.028

Glazing weatherstrip
with detachable strip
EPDM, black,
for glazing bead side, joint
width 6-8 mm

Application with steel and
stainless steel glazing beads

PU = 100 m

455.006

Türdichtung
EPDM, schwarz

VE = 100 m

* Vor der Montage entfernen

455.006

Joint de porte
EPDM, noir

UV = 100 m

* A enlever avant le montage

455.006

Door weatherstrip
EPDM, black

PU = 100 m

* Remove before fitting

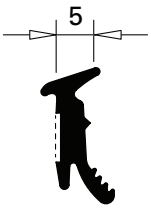

455.019

Glasdichtung
EPDM, schwarz,
für Profilanschlagseite,
selbstklebend, Fugenbreite 5 mm

Einsatz mit Aluminium-Glashalteleisten

VE = 100 m

455.019

Joint de vitrage
EPDM, noir,
pour côté battue, autocollant,
pour largeur du joint 5 mm

Utilisation avec parcloses en aluminium

UV = 100 m

455.019

Glazing weatherstrip
EPDM, black,
for section flange,
self-adhesive, joint width 5 mm

Application with aluminium glazing beads

PU = 100 m

455.014

Glasdichtung
EPDM, schwarz,
für Doppelglasleisten,
Fugenbreite 4,5 mm

Einsatz mit Aluminium-Glashalteleisten

VE = 100 m

455.014

Joint de vitrage
EPDM, noir,
pour parcloses doubles, pour largeur du joint 4,5 mm

Utilisation avec parcloses en aluminium

UV = 100 m

455.014

Glazing weatherstrip
EPDM, black,
for double/glazing bead,
joint width 4.5 mm

Application with aluminium glazing beads

PU = 100 m

455.007

Glasdichtung
EPDM, schwarz,
für Fugenbreite 4-5 mm

Einsatz mit Aluminium-Glashalteleisten

VE = 100 m

455.007

Joint de vitrage
EPDM, noir,
pour largeur du joint 4-5 mm

Utilisation avec parcloses en aluminium

UV = 100 m

455.007

Glazing weatherstrip
EPDM, black,
joint width 4-5 mm

Application with aluminium glazing beads

PU = 100 m

455.008

Glasdichtung
EPDM, schwarz,
für Fugenbreite 5-6 mm

Einsatz mit Aluminium-Glashalteleisten

VE = 100 m

455.008

Joint de vitrage
EPDM, noir,
pour largeur du joint 5-6 mm

Utilisation avec parcloses en aluminium

UV = 100 m

455.008

Glazing weatherstrip
EPDM, black,
joint width 5-6 mm

Application with aluminium glazing beads

PU = 100 m

455.009

Glasdichtung
EPDM, schwarz,
für Fugenbreite 6-9 mm

Einsatz mit Aluminium-Glashalteleisten

VE = 100 m

455.009

Joint de vitrage
EPDM, noir,
pour largeur du joint 6-9 mm

Utilisation avec parcloses en aluminium

UV = 100 m

455.009

Glazing weatherstrip
EPDM, black,
joint width 6-9 mm

Application with aluminium glazing beads

PU = 100 m

450.159

Reiniger
zur Reinigung der beschichteten Profile vor dem Anbringen der selbstklebenden Anschlagdichtungen

VE = 1 Flasche à 500 ml

450.159

Nettoyant
pour le nettoyage des profilés revêtus avant la pose des joints des butées autocollants

UV = 1 bouteille de 500 ml

450.159

Cleaner
for cleaning the coated profiles before attaching self-adhesive rebate gaskets

PU = 1 x 500 ml bottle

450.152

Primer
für eine bessere Haftung beim Anbringen der geklebten Dichtungen

VE = 1 Flasche à 250 ml

450.152

Couche de fond
pour une meilleure adhérence lors de la pose des joints

UV = 1 flacon de 250 ml

450.152

Primer
for improved adhesion when attaching weatherstrips 455.047

PU = 1 x 250 ml bottle

450.089

Spezialkleber
farblos, schnell härtend, klebt Kunststoffe und Gummi

VE = 1 Dose à 20 g

450.089

Colle spéciale
incolore, à durcissement rapide, pour matières plastiques et caoutchouc

UV = 1 boîte à 20 g

450.089

Special adhesive
colourless, fast-curing, bonds plastics and rubber

PU = 1 x 20 g can

451.020 3 x 20 mm
451.021 4 x 20 mm
451.027 5 x 20 mm
451.028 6 x 20 mm
451.029 8 x 20 mm
451.022 3 x 17 mm*
451.023 4 x 17 mm*
451.024 5 x 17 mm*
451.025 6 x 17 mm*
451.026 8 x 17 mm*

Dichtungsband weiss
schwer entflammbar, selbstklebend

VE = 3 Rollen à 10 m

* für Einsatz mit Versiegelung

451.020 3 x 20 mm
451.021 4 x 20 mm
451.027 5 x 20 mm
451.028 6 x 20 mm
451.029 8 x 20 mm
451.022 3 x 17 mm*
451.023 4 x 17 mm*
451.024 5 x 17 mm*
451.025 6 x 17 mm*
451.026 8 x 17 mm*

Bande d'étanchéité blanc
difficilement combustible, autocollante

UV = 3 rouleaux à 10 m

* pour le montage avec silicone

451.020 3 x 20 mm
451.021 4 x 20 mm
451.027 5 x 20 mm
451.028 6 x 20 mm
451.029 8 x 20 mm
451.022 3 x 17 mm*
451.023 4 x 17 mm*
451.024 5 x 17 mm*
451.025 6 x 17 mm*
451.026 8 x 17 mm*

Distance strip white
flame retardant, self-adhesive

PU = 3 rolls, 10 m each

* for use with sealant

451.030 3 × 20 mm
451.031 4 × 20 mm
451.037 5 × 20 mm
451.038 6 × 20 mm
451.039 8 × 20 mm
451.032 3 × 17 mm*
451.033 4 × 17 mm*
451.034 5 × 17 mm*
451.035 6 × 17 mm*
451.036 8 × 17 mm*

Dichtungsband schwarz
schwer entflammbar, selbstklebend

VE = 3 Rollen à 10 m

* für Einsatz mit Versiegelung

451.030 3 × 20 mm
451.031 4 × 20 mm
451.037 5 × 20 mm
451.038 6 × 20 mm
451.039 8 × 20 mm
451.032 3 × 17 mm*
451.033 4 × 17 mm*
451.034 5 × 17 mm*
451.035 6 × 17 mm*
451.036 8 × 17 mm*

Bande d'étanchéité noir
difficilement combustible, autocollante

UV = 3 rouleaux à 10 m

* pour le montage avec silicone

451.030 3 × 20 mm
451.031 4 × 20 mm
451.037 5 × 20 mm
451.038 6 × 20 mm
451.039 8 × 20 mm
451.032 3 × 17 mm*
451.033 4 × 17 mm*
451.034 5 × 17 mm*
451.035 6 × 17 mm*
451.036 8 × 17 mm*

Distance strip black
flame retardant, self-adhesive

PU = 3 rolls, 10 m each

* for use with sealant

ift Rosenheim
Notifizierte Produktzertifizierungsstelle
18-003504-PR01
18-003535-PR01
30.03.2020
Notified Body 0757

Bedingt durch verschiedene Toleranzen (Profile, Glasleisten, Anordnung Befestigungsknöpfe, Dichtungsbänder und Glaselemente) empfehlen wir, die Wahl der Dichtungsbänder vorgängig an einem Element zu prüfen.

A cause des différentes tolérances (profilés, parcloses, disposition, boutons de fixation, bandes d'étanchéité et éléments de vitrage) nous recommandons d'effectuer un essai préalable avec les bandes d'étanchéité choisie sur un élément.

Owing to variations in the tolerances (profiled sections, glazing beads, layout of fastening studs, distance strips and glazing) it is advisable to check your choice of distance strips on an infill panel beforehand.

451.082

Brandschutzlaminat
selbstklebend, für Glasfalz, 1,8 x 14 mm, Farbe grau, für EW30/E60/EW60

VE = 1 Rolle à 25 m

Einsatz:
Je nach Glasfabrikat

451.082

Bande de protection-incendie
auto-collante, pour feuillure de verre 1,8 x 14 mm, couleur gris, pour EW30/E60/EW60

UV = 1 rouleau à 25 m

Utilisation:
Selon le fabricant du vitrage

451.082

Fire-resistant laminate
self-adhesive, for glazing rebate, 1,8 x 14 mm, colour grey, for EW30/E60/EW60

PU = 1 roll, 25 m each

Use:
Depending on the make of glass

450.030 9 x 4 mm
450.031 9 x 5 mm
450.032 9 x 6 mm
450.034 9 x 8 mm

Distanzband
aus Zellpolyethylen, geschlossen, weiss, selbstklebend

VE = 50 m

450.030 9 x 4 mm
450.031 9 x 5 mm
450.032 9 x 6 mm
450.034 9 x 8 mm

Bande d'écartement
en polyéthlène cellulaire, à cellules fermées, blanche, auto-adhésive

UV = 50 m

450.030 9 x 4 mm
450.031 9 x 5 mm
450.032 9 x 6 mm
450.034 9 x 8 mm

Packing tape
closed cell polyethylene, white, self-adhesive

PU = 50 m

450.060 9 x 4 mm
450.061 9 x 5 mm
450.062 9 x 6 mm
450.064 9 x 8 mm

Distanzband
aus Zellpolyethylen, geschlossen, schwarz, selbstklebend

VE = 50 m

450.060 9 x 4 mm
450.061 9 x 5 mm
450.062 9 x 6 mm
450.064 9 x 8 mm

Bande d'écartement
en polyéthlène cellulaire, à cellules fermées, noire, auto-adhésive

UV = 50 m

450.060 9 x 4 mm
450.061 9 x 5 mm
450.062 9 x 6 mm
450.064 9 x 8 mm

Packing tape
closed cell polyethylene, black, self-adhesive

PU = 50 m

Bedingt durch verschiedene Toleranzen (Profile, Glasleisten, Anordnung Befestigungsknöpfe, Distanzbänder und Glaselemente) empfehlen wir, die Wahl der Distanzbänder vorgängig an einem Element zu prüfen.

A cause des différentes tolérances (profilés, parcloses, disposition, boutons de fixation, bandes d'écartement et éléments de vitrage) nous recommandons d'effectuer un essai préalable avec la bande d'écartement choisie sur un élément.

Owing to variations in the tolerances (profiled sections, glazing beads, layout of fastening studs, packing tapes and glazing) it is advisable to check your choice of packing tape on an infill panel beforehand.

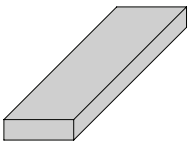

453.017 6 x 17 mm
453.018 7 x 17 mm
453.019 8 x 17 mm
453.020 6,5 x 10 mm
453.021 7 x 7 mm
453.022 3 x 14,5 mm
453.023 6 x 26,5 mm
453.024 7 x 26,5 mm
453.025 8 x 26,5 mm

Glasklötze
aus «Fermacell», Länge 80 mm

VE = 20 Stück

453.017 6 x 17 mm
453.018 7 x 17 mm
453.019 8 x 17 mm
453.020 6,5 x 10 mm
453.021 7 x 7 mm
453.022 3 x 14,5 mm
453.023 6 x 26,5 mm
453.024 7 x 26,5 mm
453.025 8 x 26,5 mm

Supports de verre
«Fermacell», longueur 80 mm

UV = 20 pièces

453.017 6 x 17 mm
453.018 7 x 17 mm
453.019 8 x 17 mm
453.020 6,5 x 10 mm
453.021 7 x 7 mm
453.022 3 x 14,5 mm
453.023 6 x 26,5 mm
453.024 7 x 26,5 mm
453.025 8 x 26,5 mm

Glazing bridges
«Fermacell», length 80 mm

PU = 20 pieces

453.064 2,5 x 24 mm
453.065 1,5 x 24 mm
453.066 2,5 x 18 mm
453.067 1,5 x 18 mm

Glas-Schifter
aus GFK (glasfaserverstärkter Kunststoff), Länge 80 mm

VE = 50 Stück

453.064 2,5 x 24 mm
453.065 1,5 x 24 mm
453.066 2,5 x 18 mm
453.067 1,5 x 18 mm

Support de verre
matière plastique renforcée à la fibre de verre, longueur 80 mm

UV = 50 pièces

453.064 2,5 x 24 mm
453.065 1,5 x 24 mm
453.066 2,5 x 18 mm
453.067 1,5 x 18 mm

Glass rafter
made from glass-fibre reinforced plastic, length 80 mm

PU = 50 pieces

453.073 1,5 x 39 mm
453.074 2,5 x 39 mm

Glas-Schifter
aus Faserzement,
Länge 80 mm

VE = 50 Stück

453.073 1,5 x 39 mm
453.074 2,5 x 39 mm

Support de verre
matière ciment de fibre,
longueur 80 mm

UV = 50 pièces

453.073 1,5 x 39 mm
453.074 2,5 x 39 mm

Glazing bridges
made from fibrated cement,
length 80 mm

PU = 50 pieces

453.075 2,5 x 24,4 mm
453.076 3 x 39 mm
453.077 6 x 39 mm

Glasklötze
aus Faserzement,
Länge 80 mm

VE = 20 Stück

453.075 2,5 x 24,4 mm
453.076 3 x 39 mm
453.077 6 x 39 mm

Support de verre
matière ciment de fibre,
longueur 80 mm

UV = 20 pièces

453.075 2,5 x 24,4 mm
453.076 3 x 39 mm
453.077 6 x 39 mm

Glazing bridges
made from fibrated cement,
length 80 mm

PU = 20 pieces

ift Rosenheim
Notifizierte Produktzertifizierungsstelle
18-003504-PR01
18-003535-PR01
30.03.2020
Notified Body 0757

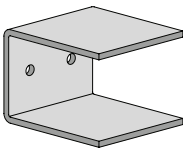

452.051

T-Verbinder
schraubbar, Stahl verzinkt, für mechanische T-Verbindungen, (z.B. bei Elementstössen resp. Elementkopplungen)

VE = 10 T-Verbinder

Zusätzlich bestellen:
550.375 Schrauben M5x16

452.051

Raccord T
à visser, acier zingué, pour assemblages mécaniques en T (par ex. pour l'assemblage d'éléments)

UV = 10 raccords T

Commander séparément:
550.375 Vis M5x16

452.051

Connecting spigot
screwable, galvanized steel, for mechanical spigot connections, (e.g. for joints or couplings)

PU = 10 connecting spigots

Order separately:
550.375 Screws M5x16

451.117

Janroc-Dämmplatte
1000 x 600 x 54 mm, nichtbrennbare Dämmplatte aus Steinwolle nach EN 1602, Dichte 120 kg/m³, für Sockelerhöhungen

VE = 6 Platten in PE-Folie verschweisst

451.117

Panneau isolant Janroc
1000 x 600 x 54 mm, panneau isolant non combustible en laine minérale selon EN 1602, densité 120 kg/m³, pour des rehausses de socle

UV = 6 panneaux soudés dans une pellicule PE

451.117

Janroc insulation plate
1000 x 600 x 54 mm, non-flammable, stone wool insulation plate according to EN 1602, density 120 kg/m³, für for raised sills

PU = 6 plates sealed in PE foil

ift Rosenheim
Notifizierte Produktzertifizierungsstelle
18-003504-PR01
18-003535-PR01
30.03.2020
Notified Body 0757

455.405

Tür-Stulpdichtung für zweiflügelige Türen
aus Polyamid schwarz, verhindert den Lichtdurchfall und verbessert die Luftdichtigkeit beim Profilwechsel, links und rechts verwendbar

Einsatz:
Im Stulpbereich unten und oben

VE = 20 Stück

455.405

Embout d'étanchéité pour porte à deux vantaux
en polyamide noir, empêche le passage de la lumière et améliore l'étanchéité à l'air lors du remplacement du profilé, utilisable à gauche et à droite.

Utilisation:
Pour le portes à deux vantaux en haut et en bas

UV = 20 pièces

455.405

Weatherstrip for double leaf doors
made of black polyamide, prevents light penetration and improves air permeability with change of profile, can be used left and right.

Usage:
Above and below of double leaf doors

PU = 20 pieces

Erläuterungen Fallenriegel-Schlösser

Normalfunktion
mit Wechsel, für ein- und zweiflügelige Türen, Nuss durchgehend

Panik-Funktion B
ohne Wechsel, für einflügelige Türen oder zweiflügelige Türen in Kombination mit Panik-Treibriegel-Schloss, Nuss geteilt

Panik-Funktion E
mit Wechsel, für einflügelige Türen oder zweiflügelige Türen in Kombination mit Panik-Treibriegel-Schloss, Nuss durchgehend

Schlossabmessungen und Funktionsbeschreibungen der Panik-Schlösser siehe Kapitel 2.

Fonctions des serrures à mortaiser

Fonction standard
avec levier, pour portes à un et deux vantaux, fouillot continu

Fonction B panique
sans levier, pour portes à un vantail ou portes à deux vantaux en combinaison avec la serrure contre-bascule panique, demi-fouillot

Fonction E panique
avec levier, pour portes à un vantail ou portes à deux vantaux en combinaison avec la serrure contre-bascule panique, fouillot continu

Dimensions et descriptions des fonctions des serrures paniques voir chapitre 2.

Operations latch and bolt locks

Standard function
with latch retention, for single and double leaf doors, spindle hub

Emergency function B
without latch retention, for single leaf doors or double leaf doors in conjunction with shoot bolt lock with emergency function, split spindle hub

Emergency function E
with latch retention, for single leaf doors or double leaf doors in conjunction with shoot bolt lock with emergency function, spindle hub

Emergency lock dimensions and description of operation see chapter 2.

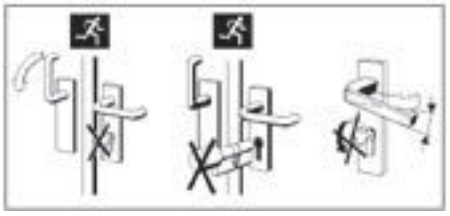

Achtung
In Panik-Schlösser dürfen keine Zylinder mit Knauf oder Drehknopf eingebaut werden und es darf kein Schlüssel im Zylinder stecken bleiben. Drücker und Schlüssel dürfen nicht gleichzeitig betätigt werden.

Attention
Dans les serrures panique, il est défendu de monter un cylindre avec bouton ou de laisser la clé dans le cylindre.
Ne pas manoeuvrer la clé et la poignée simultanément.

Warning
Do not fit cylinders with knobs or thumb turns in emergency locks or leave the key in the cylinder.
Do not operate handle and key at the same time.

ift Rosenheim
Notifizierte Produktzertifizierungsstelle
18-003504-PR01
18-003535-PR01
30.03.2020
Notified Body 0757

Notausgangsverschlüsse nach EN 179

Notausgangsverschlüsse nach EN 179 sind für Gebäude oder Gebäudeteile bestimmt, die keinem öffentlichen Publikumsverkehr unterliegen und deren Besucher die Funktion der Fluchttüren kennen. Anwendungen sind überall dort, wo öffentlicher Publikumsverkehr ausgeschlossen werden kann. Nebenausgänge oder Türen in Gebäudeteilen, die nur von autorisierten Personen genutzt werden, sind ebenfalls nach EN 179 auszustatten.

Als Beschlagselemente sind Drücker oder Stossplatten vorgeschrieben.

Fermetures d'issues de secours selon la norme EN 179

Les fermetures d'issues de secours selon la norme EN 179 sont destinées aux immeubles et parties d'immeubles qui ne reçoivent pas de public et dont les occupants connaissent le fonctionnement des portes de secours. Elles sont utilisables partout où la présence de public peut être exclue. Les sorties annexes ou les portes des parties d'immeubles qui ne sont utilisées que par des personnes autorisées doivent aussi répondre à la norme EN 179.

Les ferrures sont obligatoirement des poignées ou des plaques de poussée.

Emergency exit locks in accordance with EN 179

In accordance with DIN EN 179, emergency exit locks are designed for sections of buildings not open to the general public and where the occupants are familiar with such doors. They are suitable for any areas without public access. Side exits or doors in sections of buildings only used by authorised personnel must also be designed in accordance with EN 179.

Handles or push pads must be used as fittings.

Paniktürverschlüsse nach EN 1125

Paniktürverschlüsse nach EN 1125 kommen in öffentlichen Gebäuden oder Gebäudeteilen zum Einsatz, bei denen die Besucher die Funktion der Fluchttüren nicht kennen und diese im Notfall auch ohne Einweisung betätigen können müssen.

Hier sind Griff- oder Druckstangen als Beschlagselemente anzuwenden, die über die Türbreite gehen (mindestens 60% der Flügelbreite).

Fermetures de portes panique selon la norme EN 1125

Les fermetures de portes panique selon la norme EN 1125 sont utilisées dans les immeubles et parties d'immeubles dans lesquels les visiteurs ne connaissent pas le fonctionnement des portes de secours et doivent pouvoir manœuvrer celles-ci sans aucune instruction en cas d'urgence.

On doit dans ces cas utiliser comme ferrures des poignées ou des barres d'appui traversant au moins 60% de la largeur de la porte.

Panic door locks in accordance with EN 1125

Panic door locks in accordance with EN 1125 are used in public buildings or sections of buildings where visitors are unfamiliar with such doors but must still be able to use them in an emergency without prior training.

In these cases, lever action bars or push bars must be used as fittings across the width of the door (at least 60% of the leaf width).

ift Rosenheim
Notifizierte Produktzertifizierungsstelle
18-003504-PR01
18-003535-PR01
30.03.2020
Notified Body 0757

Einflügeltür

Porte à un vantail

Single leaf door

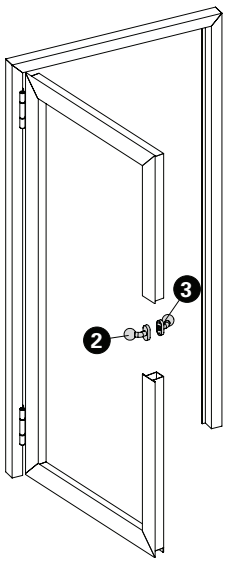

Lichte Durchgang max. bxh Hauteur libre de passage max. lxh Clearance height of max. wxh	Stahl Acier Steel
E30	1195 x 2900 mm

Pos.	①		②	③
Norm	Schloss Serrure Lock	Funktion Fonction Function	Beschlag Bandseite Ferrure côté paumelle Fitting hinge side	Beschlag Bandgegenseite Ferrure côté opposé au paumelle Fitting side opposite hinge
			Stossgriff Poignée de tirage Pull handle	Stossgriff Poignée de tirage Pull handle

ift Rosenheim
Notifizierte Produkt-zertifizierungsstelle
18-003504-PR01
18-003535-PR01
30.03.2020
Notified Body 0757

Einflügeltür
Fallenriegel-Schloss

Porte à un vantail
Serrure à mortaiser

Single leaf door
Latch and bolt lock

Lichte Durchgang max. bxh Hauteur libre de passage max. lxh Clearance height of max. wxh	**Stahl Acier Steel**
E30	1400 x 3000 mm
E60 / EW30 / EW60	1400 x 2500 mm

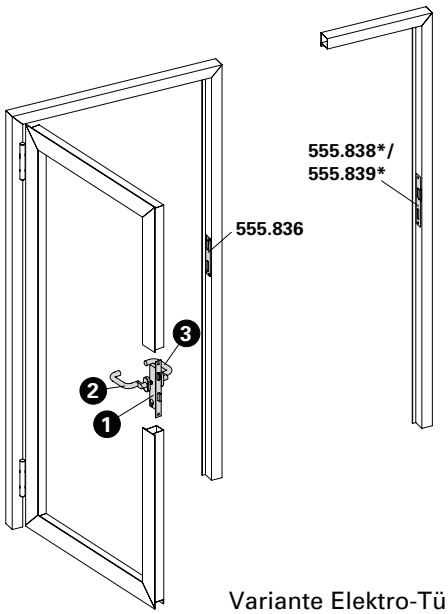

Variante Elektro-Türöffner
Variante gâche électrique
Variante electric strike

Pos.	1		2		3	
Norm	Schloss Serrure Lock	Funktion Fonction Function	Beschlag Bandseite Ferrure côté paumelle Fitting hinge side		Beschlag Bandgegenseite Ferrure côté opposé au paumelle Fitting side opposite hinge	
	555.800 ø 22 555.801 ø 17	Normalfunktion Fonction standard Standard function		Drücker oder Stossgriff Poignée ou poignée de poussée Handle or push handle		Drücker oder Stossgriff Poignée ou poignée de poussée Handle or push handle
EN 179	555.802 ø 22 555.804 ø 17	Panikfunktion B Fonction B panique Emergency function B		Drücker Poignée Handle		Drücker Poignée Handle
EN 179	555.806 ø 22 555.807 ø 17	Panikfunktion E Fonction E panique Emergency function E		Stossgriff Poignée de poussée Push handle		Drücker Poignée Handle
EN 1125	555.802 ø 22 555.804 ø 17	Panikfunktion B Fonction B panique Emergency function B		Drücker Poignée Handle		Stangengriff / Druckstange Barre panique / Barre à pousser Push-bar / Touch-bar
EN 1125	555.806 ø 22 555.807 ø 17	Panikfunktion E Fonction E panique Emergency function E		Stossgriff Poignée de poussée Push handle		Stangengriff / Druckstange Barre panique / Barre à pousser Push-bar / Touch-bar

* Variante mit Elektro-Türöffner nur in Kombination mit Stossgriff sinnvoll

* Variante avec gâche électrique seulement pertinente avec une poignée de poussée

* Version with electric door opener only advisable in combination with push handle

Einflügeltür
Fallenriegel-Schloss mit Obenverriegelung

Porte à un vantail
Serrure à mortaiser avec verrouillage supérieur

Single leaf door
Latch and bolt lock with top locking point

Statt der aufgezeigten Obenverriegelung kann auch die Bimetall-Lasche 555.007 verwendet werden.

A la place du verrouillage supérieur, il est également possible d'utiliser la languette bimétal 555.007.

Bimetal latch 555.007 can also be used instead of the upper locking device shown.

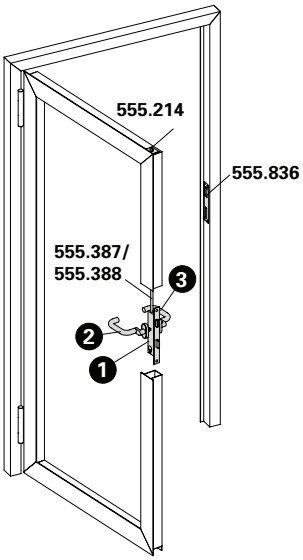

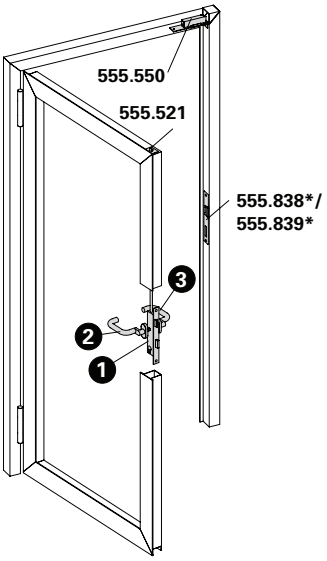

Variante Elektro-Türöffner
Variante gâche électrique
Variante electric strike

Lichte Durchgang max. bxh Hauteur libre de passage max. lxh Clearance height of max. wxh	Stahl Acier Steel
E30	1400 x 3200 mm
E60 / EW30 / EW60	1680 x 3840 mm

Pos.	①		②		③	
Norm	Schloss Serrure Lock	Funktion Fonction Function	Beschlag Bandseite Ferrure côté paumelle Fitting hinge side		Beschlag Bandgegenseite Ferrure côté opposé au paumelle Fitting side opposite hinge	
	555.814 ø 22 555.815 ø 17	Normalfunktion Fonction standard Standard function		Drücker oder Stossgriff Poignée ou poignée de poussée Handle or push handle		Drücker oder Stossgriff Poignée ou poignée de poussée Handle or push handle
EN 179	555.816 ø 22 555.818 ø 17	Panikfunktion B Fonction B panique Emergency function B		Drücker Poignée Handle		Drücker Poignée Handle
EN 179	555.820 ø 22 555.821 ø 17	Panikfunktion E Fonction E panique Emergency function E		Stossgriff Poignée de poussée Push handle		Drücker Poignée Handle
EN 1125	555.816 ø 22 555.818 ø 17	Panikfunktion B Fonction B panique Emergency function B		Drücker Poignée Handle		Stangengriff / Druckstange Barre panique / Barre à pousser Push-bar / Touch-bar
EN 1125	555.820 ø 22 555.821 ø 17	Panikfunktion E Fonction E panique Emergency function E		Stossgriff Poignée de poussée Push handle		Stangengriff / Druckstange Barre panique / Barre à pousser Push-bar / Touch-bar

* Variante mit Elektro-Türöffner nur in Kombination mit Stossgriff sinnvoll

* Variante avec gâche électrique seulement pertinente avec une poignée de poussée

* Version with electric door opener only advisable in combination with push handle

Einflügeltür
Mehrfachverriegelung (Dreifallenschloss)

Porte à un vantail
Serrure à verrouillage multiple (serrure à triple)

Single leaf door
Multipoint lock (triple bolt lock)

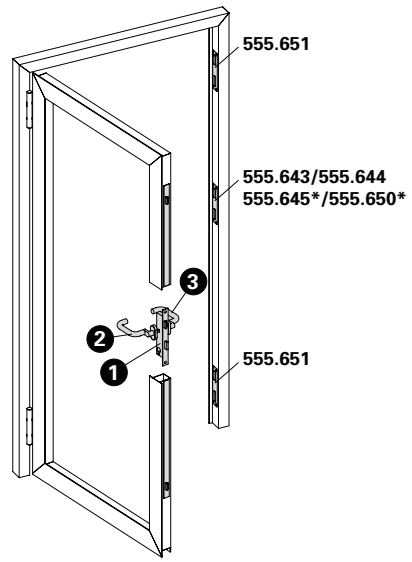

Variante motorisiert mit 555.641
Variante motorisé avec 555.641
Version motorized with 555.641

Lichte Durchgang max. bxh Hauteur libre de passage max. lxh Clearance height of max. wxh	**Stahl Acier Steel**
E30	1400 x 3200 mm
E60 / EW30 / EW60	1680 x 3840 mm

Pos.	①		②		③	
Norm	Schloss Serrure Lock	Funktion Fonction Function	Beschlag Bandseite Ferrure côté paumelle Fitting hinge side		Beschlag Bandgegenseite Ferrure côté opposé au paumelle Fitting side opposite hinge	
	555.600 ø 22 555.601 ø 22 555.604 ø 22 555.602 ø 17 555.603 ø 17 555.605 ø 17	Normalfunktion Fonction standard Standard function		Drücker oder Stossgriff Poignée ou poignée de poussée Handle or push handle		Drücker oder Stossgriff Poignée ou poignée de poussée Handle or push handle
 	555.606 ø 22 555.607 ø 22 555.608 ø 22 555.609 ø 22 555.610 ø 17 555.611 ø 17 555.612 ø 17 555.613 ø 17	*Panikfunktion B *Fonction B panique *Emergency function B		Drücker Poignée Handle		Drücker Poignée Handle (EN 179)
						Stangengriff / Druckstange Barre panique / Barre à pousser Push-bar / Touch-bar (EN 1125)
 	555.614 ø 22 555.615 ø 22 555.616 ø 22 555.617 ø 22 555.618 ø 17 555.619 ø 17 555.620 ø 17 555.621 ø 17	*Panikfunktion E *Fonction E panique *Emergency function E		Stossgriff Poignée de poussée Push handle		Drücker Poignée Handle (EN 179)
						Stangengriff / Druckstange Barre panique / Barre à pousser Push-bar / Touch-bar (EN 1125)

Zweiflügeltür

Porte à deux vantaux

Double leaf door

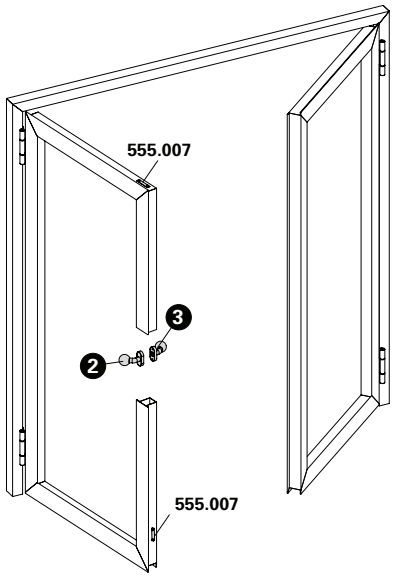

Lichte Durchgang max. bxh Hauteur libre de passage max. lxh Clearance height of max. wxh	Stahl Acier Steel
E30	2390 x 2900 mm

Pos.	①		②	③
Norm	Schloss Serrure Lock	Funktion Fonction Function	Beschlag Bandseite Ferrure côté paumelle Fitting hinge side	Beschlag Bandgegenseite Ferrure côté opposé au paumelle Fitting side opposite hinge
			Stossgriff Poignée de tirage Pull handle	Stossgriff Poignée de tirage Pull handle

ift Rosenheim
Notifizierte Produkt-zertifizierungsstelle
18-003504-PR01
18-003535-PR01
30.03.2020
Notified Body 0757

Zweiflügeltür (Teilpanik)
Gangflügel: Fallenriegel-Schloss
Standflügel: Kantenbascule (ohne Panikfunktion, mechanisch verriegelt), Verriegelung nach oben, wahlweise nach unten

Porte à deux vantaux (panique partielle)
Vantail de service: Serrure à mortaiser
Vantail semi-fixe: Verrou à entailler à bascule (sans fonction panique, verrouillage mécanique), verrouillage vers le haut, au choix vers le bas

Double leaf door (partial panic function)
Access leaf: Latch and bolt lock
Secondary leaf: Espagnolett (without emergency function, locked mechanically), locking at the top, optional at the bottom

Lichte Durchgang max. bxh Hauteur libre de passage max. lxh Clearance height of max. wxh	**Stahl Acier Steel**
E30	2650 x 3000 mm
E60 / EW30 / EW60	2600 x 2500 mm

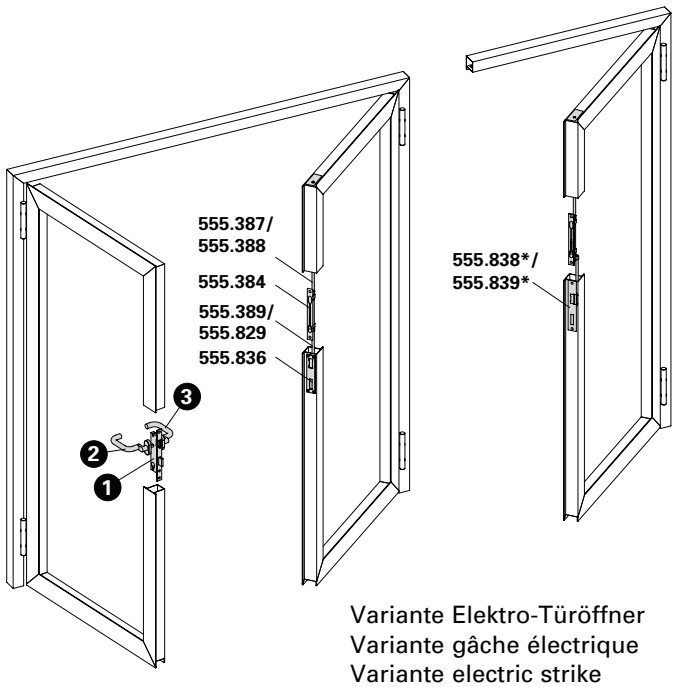

Variante Elektro-Türöffner
Variante gâche électrique
Variante electric strike

Pos.	1		2		3	
Norm	Schloss Serrure Lock	Funktion Fonction Function	Beschlag Bandseite Ferrure côté paumelle Fitting hinge side		Beschlag Bandgegenseite Ferrure côté opposé au paumelle Fitting side opposite hinge	
	555.800 ø 22 555.801 ø 17	Normalfunktion Fonction standard Standard function		Drücker oder Stossgriff Poignée ou poignée de poussée Handle or push handle		Drücker oder Stossgriff Poignée ou poignée de poussée Handle or push handle
EN 179	555.808 ø 22 555.810 ø 17	Panikfunktion B Fonction B panique Emergency function B		Drücker Poignée Handle		Drücker Poignée Handle
EN 179	555.812 ø 22 555.813 ø 17	Panikfunktion E Fonction E panique Emergency function E		Stossgriff Poignée de poussée Push handle		Drücker Poignée Handle
EN 1125	555.808 ø 22 555.810 ø 17	Panikfunktion B Fonction B panique Emergency function B		Drücker Poignée Handle		Stangengriff / Druckstange Barre panique / Barre à pousser Push-bar / Touch-bar
EN 1125	555.812 ø 22 555.813 ø 17	Panikfunktion E Fonction E panique Emergency function E		Stossgriff Poignée de poussée Push handle		Stangengriff / Druckstange Barre panique / Barre à pousser Push-bar / Touch-bar

* Variante mit Elektro-Türöffner nur in Kombination mit Stossgriff sinnvoll

* Variante avec gâche électrique seulement pertinente avec une poignée de poussée

* Version with electric door opener only advisable in combination with push handle

Zweiflügeltür (Teilpanik)
Gangflügel: Fallenriegel-Schloss
Standflügel: Falztreibriegel (ohne Panikfunktion, selbstverriegelnd) mit Verriegelung nach oben, wahlweise nach unten

Porte à deux vantaux (panique partielle)
Vantail de service: Serrure à mortaiser
Vantail semi-fixe: Bascule à mortaiser (sans fonction panique, auto-verrouillables) avec verrouillage vers le haut, au choix vers le bas

Double leaf door (partial panic function)
Access leaf: Latch and bolt lock
Secondary leaf: Rebate lever bolt (without emergency function, self-closing) with locking at the top, optional at the bottom

Lichte Durchgang max. bxh Hauteur libre de passage max. lxh Clearance height of max. wxh	**Stahl Acier Steel**
E30	2650 x 3000 mm
E60 / EW30 / EW60	2600 x 2500 mm

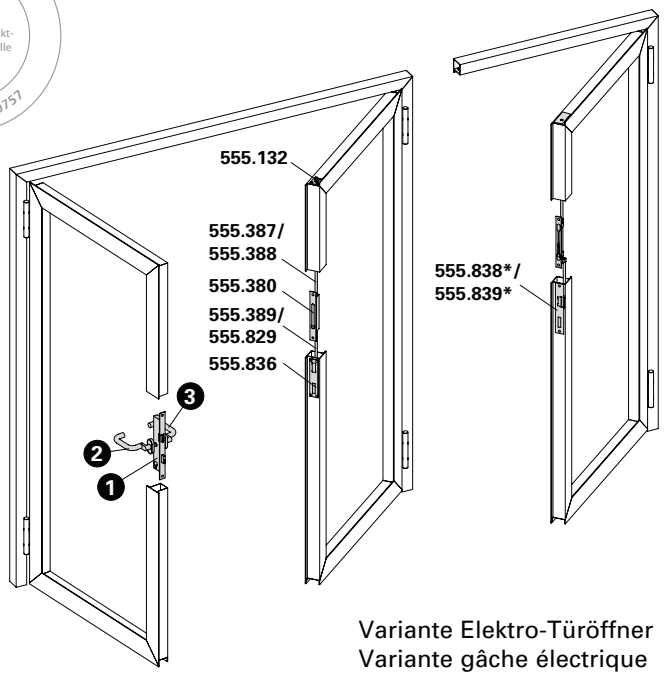

Variante Elektro-Türöffner
Variante gâche électrique
Variante electric strike

Pos.	1		2		3	
Norm	Schloss Serrure Lock	Funktion Fonction Function	Beschlag Bandseite Ferrure côté paumelle Fitting hinge side		Beschlag Bandgegenseite Ferrure côté opposé au paumelle Fitting side opposite hinge	
	555.800 ø 22 555.801 ø 17	Normalfunktion Fonction standard Standard function		Drücker oder Stossgriff Poignée ou poignée de poussée Handle or push handle		Drücker oder Stossgriff Poignée ou poignée de poussée Handle or push handle
EN 179	555.808 ø 22 555.810 ø 17	Panikfunktion B Fonction B panique Emergency function B		Drücker Poignée Handle		Drücker Poignée Handle
EN 179	555.812 ø 22 555.813 ø 17	Panikfunktion E Fonction E panique Emergency function E		Stossgriff Poignée de poussée Push handle		Drücker Poignée Handle
EN 1125	555.808 ø 22 555.810 ø 17	Panikfunktion B Fonction B panique Emergency function B		Drücker Poignée Handle		Stangengriff / Druckstange Barre panique / Barre à pousser Push-bar / Touch-bar
EN 1125	555.812 ø 22 555.813 ø 17	Panikfunktion E Fonction E panique Emergency function E		Stossgriff Poignée de poussée Push handle		Stangengriff / Druckstange Barre panique / Barre à pousser Push-bar / Touch-bar

* Variante mit Elektro-Türöffner nur in Kombination mit Stossgriff sinnvoll

* Variante avec gâche électrique seulement pertinente avec une poignée de poussée

* Version with electric door opener only advisable in combination with push handle

Zweiflügeltür (Vollpanik)
Gangflügel: Fallenriegel-Schloss
Standflügel: Panik-Gegenkasten mit Verriegelung nach oben, wahlweise nach unten

Porte à deux vantaux (panique)
Vantail de service: Serrure à mortaiser
Vantail semi-fixe: Serrure contre-bascule panique avec verrouillage vers le haut, au choix vers le bas

Double leaf door (panic)
Access leaf: Latch and bolt lock
Secondary leaf: Shoot bolt lock with emergency function with locking at the top, optional at the bottom

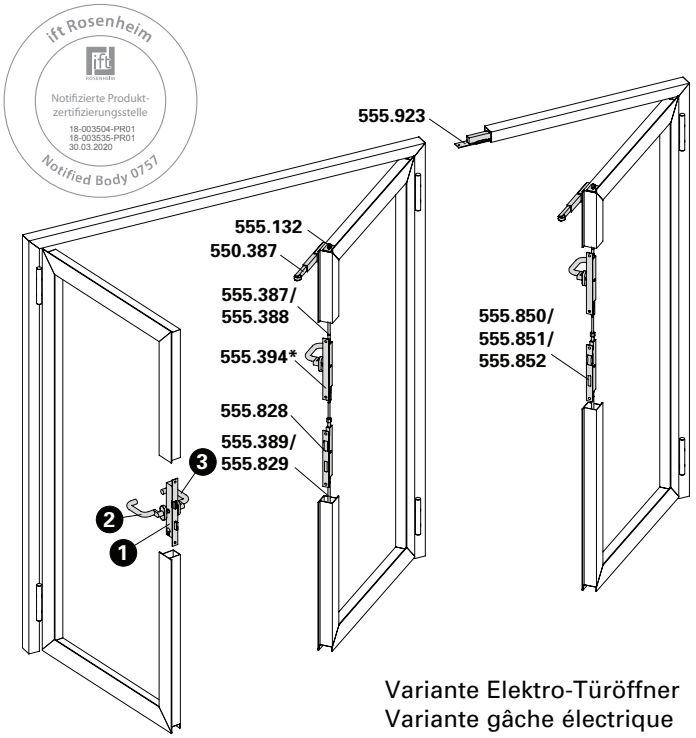

Variante Elektro-Türöffner
Variante gâche électrique
Variante electric strike

Lichte Durchgang max. bxh Hauteur libre de passage max. lxh Clearance height of max. wxh	**Stahl Acier Steel**
E30	2650 x 3000 mm
E60 / EW30 / EW60	2600 x 2500 mm

Pos.	①		②		③	
Norm	Schloss Serrure Lock	Funktion Fonction Function	Beschlag Bandseite Ferrure côté paumelle Fitting hinge side		Beschlag Bandgegenseite Ferrure côté opposé au paumelle Fitting side opposite hinge	
EN 179	555.808 ø 22 555.810 ø 17	Panikfunktion B Fonction B panique Emergency function B		Drücker Poignée Handle		Drücker Poignée Handle
EN 179	555.812 ø 22 555.813 ø 17	Panikfunktion E Fonction E panique Emergency function E		Stossgriff Poignée de poussée Push handle		Drücker Poignée Handle
EN 1125	555.808 ø 22 555.810 ø 17	Panikfunktion B Fonction B panique Emergency function B		Drücker Poignée Handle		Stangengriff / Druckstange Barre panique / Barre à pousser Push-bar / Touch-bar
EN 1125	555.812 ø 22 555.813 ø 17	Panikfunktion E Fonction E panique Emergency function E		Stossgriff Poignée de poussée Push handle		Stangengriff / Druckstange Barre panique / Barre à pousser Push-bar / Touch-bar

* Umlenkschloss 555.394 wahlweise bei EN 179 einsetzbar

* Verrou de dérivation 555.394 possible avec EN 179

* Off-set lock 555.394 can be used for EN 179

Beschläge-Übersicht
Sommaire des ferrures
Summary of fittings

ift Rosenheim
Notifizierte Produkt-zertifizierungsstelle
18-003504-PR01
18-003535-PR01
30.03.2020
Notified Body 0757

Zweiflügeltür (Teilpanik)
Gangflügel: Fallenriegel-Schloss mit Obenverriegelung
Standflügel: ohne

Porte à deux vantaux (panique partielle)
Vantail de service: Serrure à mortaiser avec verrouillage supérieur
Vantail semi-fixe: sans

Double leaf door (partial panic function)
Access leaf: Latch and bolt lock with top locking point
Secondary leaf: without

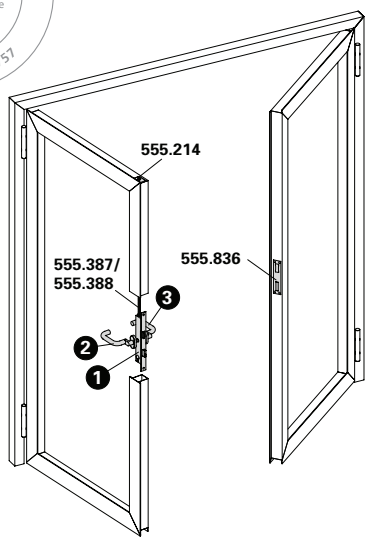

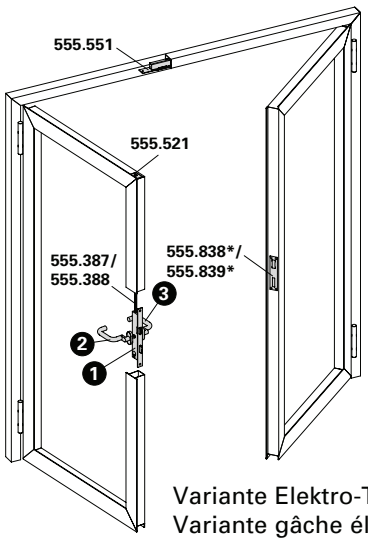

Variante Elektro-Türöffner
Variante gâche électrique
Variante electric strike

Lichte Durchgang max. bxh Hauteur libre de passage max. lxh Clearance height of max. wxh	Stahl Acier Steel
E30	2650 x 3000 mm
E60 / EW30 / EW60	2600 x 2500 mm

Statt der aufgezeigten Obenverriegelung kann auch die Bimetall-Lasche 555.007 verwendet werden.

A la place du verrouillage supérieur, il est également possible d'utiliser la languette bimétal 555.007.

Bimetal latch 555.007 can also be used instead of the upper locking device shown.

Pos.	1		2		3	
Norm	Schloss Serrure Lock	Funktion Fonction Function	Beschlag Bandseite Ferrure côté paumelle Fitting hinge side		Beschlag Bandgegenseite Ferrure côté opposé au paumelle Fitting side opposite hinge	
	555.814 ø 22 555.815 ø 17	Normalfunktion Fonction standard Standard function		Drücker oder Stossgriff Poignée ou poignée de poussée Handle or push handle		Drücker oder Stossgriff Poignée ou poignée de poussée Handle or push handle
EN 179	555.822 ø 22 555.824 ø 17	Panikfunktion B Fonction B panique Emergency function B		Drücker Poignée Handle		Drücker Poignée Handle
EN 179	555.826 ø 22 555.827 ø 17	Panikfunktion E Fonction E panique Emergency function E		Stossgriff Poignée de poussée Push handle		Drücker Poignée Handle
EN 1125	555.822 ø 22 555.824 ø 17	Panikfunktion B Fonction B panique Emergency function B		Drücker Poignée Handle		Stangengriff / Druckstange Barre panique / Barre à pousser Push-bar / Touch-bar
EN 1125	555.826 ø 22 555.827 ø 17	Panikfunktion E Fonction E panique Emergency function E		Stossgriff Poignée de poussée Push handle		Stangengriff / Druckstange Barre panique / Barre à pousser Push-bar / Touch-bar

* Variante mit Elektro-Türöffner nur in Kombination mit Stossgriff sinnvoll

* Variante avec gâche électrique seulement pertinente avec une poignée de poussée

* Version with electric door opener only advisable in combination with push handle

Beschläge-Übersicht
Sommaire des ferrures
Summary of fittings

Zweiflügeltür (Teilpanik)
Gangflügel: Fallenriegel-Schloss mit Obenverriegelung
Standflügel: Kantenbascule (ohne Panikfunktion, mechanisch verriegelt), Verriegelung nach oben, wahlweise nach unten

Porte à deux vantaux (panique partielle)
Vantail de service: Serrure à mortaiser avec verrouillage supérieur
Vantail semi-fixe: Verrou à entailler à bascule (sans fonction panique, verrouillage mécanique), verrouillage vers le haut, au choix vers le bas

Double leaf door (partial panic function)
Access leaf: Latch and bolt lock with top locking point
Secondary leaf: Espagnolette (without emergency function, locked mechanically), locking at the top, optional at the bottom

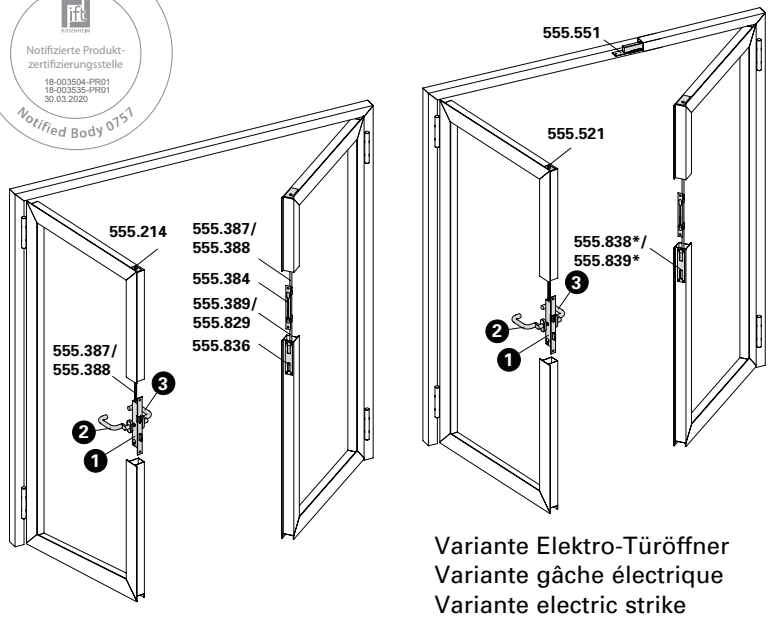

Variante Elektro-Türöffner
Variante gâche électrique
Variante electric strike

Lichte Durchgang max. bxh Hauteur libre de passage max. lxh Clearance height of max. wxh	**Stahl Acier Steel**
E30	3360 x 3840 mm
E60 / EW30 / EW60	3360 x 3840 mm

Statt der aufgezeigten Obenverriegelung kann auch die Bimetall-Lasche 555.007 verwendet werden.

A la place du verrouillage supérieur, il est également possible d'utiliser la languette bimétal 555.007.

Bimetal latch 555.007 can also be used instead of the upper locking device shown.

Pos.	①		②		③	
Norm	Schloss Serrure Lock	Funktion Fonction Function	Beschlag Bandseite Ferrure côté paumelle Fitting hinge side		Beschlag Bandgegenseite Ferrure côté opposé au paumelle Fitting side opposite hinge	
	555.814 ø 22 555.815 ø 17	Normalfunktion Fonction standard Standard function		Drücker oder Stossgriff Poignée ou poignée de poussée Handle or push handle		Drücker oder Stossgriff Poignée ou poignée de poussée Handle or push handle
EN 179	555.822 ø 22 555.824 ø 17	Panikfunktion B Fonction B panique Emergency function B		Drücker Poignée Handle		Drücker Poignée Handle
EN 179	555.826 ø 22 555.827 ø 17	Panikfunktion E Fonction E panique Emergency function E		Stossgriff Poignée de poussée Push handle		Drücker Poignée Handle
EN 1125	555.822 ø 22 555.824 ø 17	Panikfunktion B Fonction B panique Emergency function B		Drücker Poignée Handle		Stangengriff / Druckstange Barre panique / Barre à pousser Push-bar / Touch-bar
EN 1125	555.826 ø 22 555.827 ø 17	Panikfunktion E Fonction E panique Emergency function E		Stossgriff Poignée de poussée Push handle		Stangengriff / Druckstange Barre panique / Barre à pousser Push-bar / Touch-bar

* Variante mit Elektro-Türöffner nur in Kombination mit Stossgriff sinnvoll

* Variante avec gâche électrique seulement pertinente avec une poignée de poussée

* Version with electric door opener only advisable in combination with push handle

Zweiflügeltür (Teilpanik)
Gangflügel: Fallenriegel-Schloss mit Obenverriegelung
Standflügel: Falztreibriegel (ohne Panikfunktion, selbstverriegelnd) mit Verriegelung nach oben, wahlweise nach unten (nach unten nicht in Kombination mit Sockelerhöhung)

Porte à deux vantaux (panique partielle)
Vantail de service: Serrure à mortaiser avec verrouillage supérieur
Vantail semi-fixe: Bascule à mortaiser (sans fonction panique, auto-verrouillables) avec verrouillage vers le haut, au choix vers le bas (vers le bas pas en combinaison avec une rehausse de socle)

Double leaf door (partial panic function)
Access leaf: Latch and bolt lock with top locking point
Secondary leaf: Rebate lever bolt (without emergency function, self-closing) (with locking at the top, optional at the bottom (bottom locking point cannot be used in combination with raised sill)

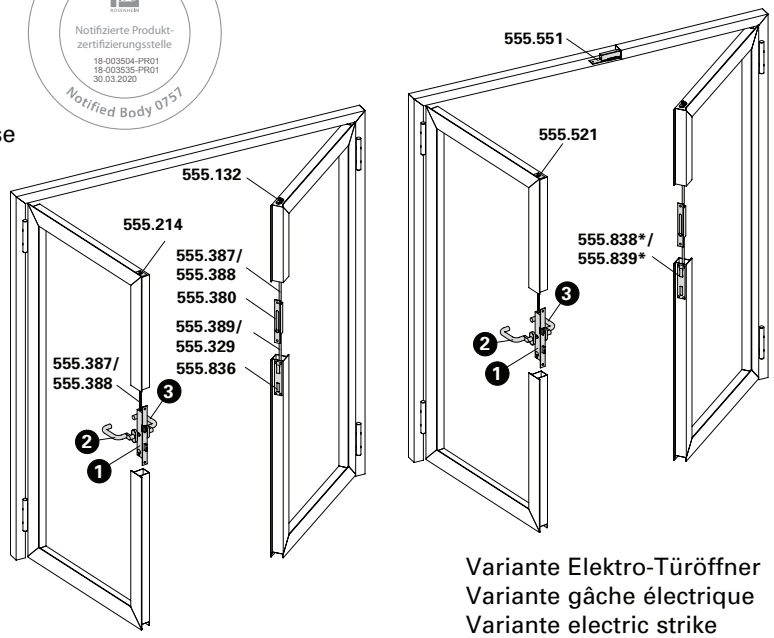

Variante Elektro-Türöffner
Variante gâche électrique
Variante electric strike

Lichte Durchgang max. bxh Hauteur libre de passage max. lxh Clearance height of max. wxh	Stahl Acier Steel
E30	3360 x 3840 mm
E60 / EW30 / EW60	3360 x 3840 mm

Statt der aufgezeigten Obenverriegelung kann auch die Bimetall-Lasche 555.007 verwendet werden.

A la place du verrouillage supérieur, il est également possible d'utiliser la languette bimétal 555.007.

Bimetal latch 555.007 can also be used instead of the upper locking device shown.

Pos.	①		②		③	
Norm	Schloss Serrure Lock	Funktion Fonction Function	Beschlag Bandseite Ferrure côté paumelle Fitting hinge side		Beschlag Bandgegenseite Ferrure côté opposé au paumelle Fitting side opposite hinge	
	555.814 ø 22 555.815 ø 17	Normalfunktion Fonction standard Standard function		Drücker oder Stossgriff Poignée ou poignée de poussée Handle or push handle		Drücker oder Stossgriff Poignée ou poignée de poussée Handle or push handle
EN 179	555.822 ø 22 555.824 ø 17	Panikfunktion B Fonction B panique Emergency function B		Drücker Poignée Handle		Drücker Poignée Handle
EN 179	555.826 ø 22 555.827 ø 17	Panikfunktion E Fonction E panique Emergency function E		Stossgriff Poignée de poussée Push handle		Drücker Poignée Handle
EN 1125	555.822 ø 22 555.824 ø 17	Panikfunktion B Fonction B panique Emergency function B		Drücker Poignée Handle		Stangengriff / Druckstange Barre panique / Barre à pousser Push-bar / Touch-bar
EN 1125	555.826 ø 22 555.827 ø 17	Panikfunktion E Fonction E panique Emergency function E		Stossgriff Poignée de poussée Push handle		Stangengriff / Druckstange Barre panique / Barre à pousser Push-bar / Touch-bar

Zweiflügeltür (Vollpanik)
Gangflügel: Fallenriegel-Schloss mit Obenverriegelung
Standflügel: Panik-Gegenkasten mit Verriegelung nach oben, wahlweise nach unten (nach unten nicht in Kombination mit Sockelerhöhung)

Porte à deux vantaux (Panique)
Vantail de service: Serrure à mortaiser avec verrouillage supérieur
Vantail semi-fixe: Serrure contre-bascule panique avec verrouillage vers le haut, au choix vers le bas (vers le bas pas en combinaison avec une rehausse de socle)

Double leaf door (Panic)
Access leaf: Latch and bolt lock with top locking point
Secondary leaf: Shoot bolt lock with emergency function with locking at the top, optional at the bottom (bottom locking point cannot be used in combination with raised sill)

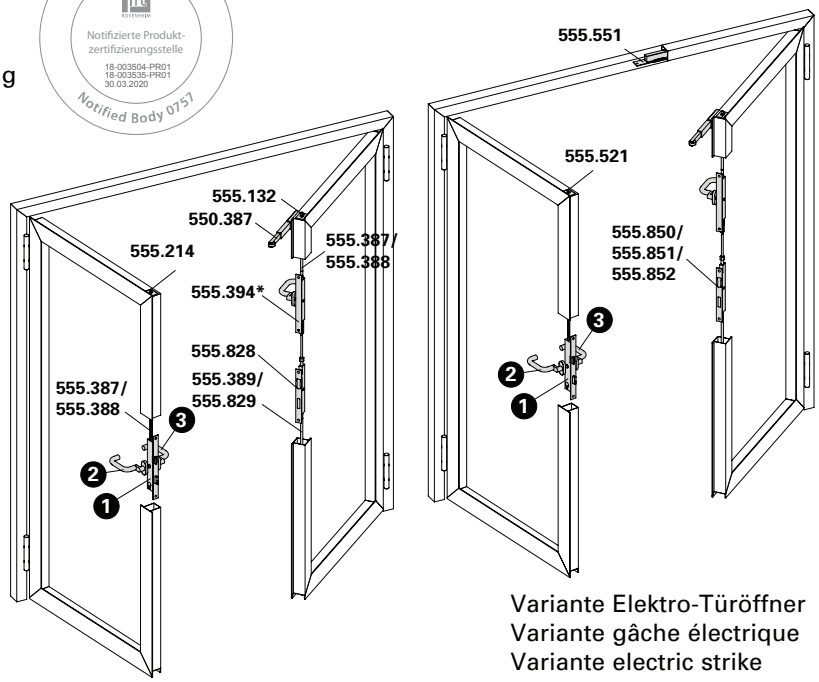

Variante Elektro-Türöffner
Variante gâche électrique
Variante electric strike

Lichte Durchgang max. bxh Hauteur libre de passage max. lxh Clearance height of max. wxh	Stahl Acier Steel
E30	3360 x 3840 mm
E60 / EW30 / EW60	3360 x 3840 mm

Statt der aufgezeigten Obenverriegelung kann auch die Bimetall-Lasche 555.007 verwendet werden.

A la place du verrouillage supérieur, il est également possible d'utiliser la languette bimétal 555.007.

Bimetal latch 555.007 can also be used instead of the upper locking device shown.

Pos.	1		2		3	
Norm	Schloss Serrure Lock	Funktion Fonction Function	Beschlag Bandseite Ferrure côté paumelle Fitting hinge side		Beschlag Bandgegenseite Ferrure côté opposé au paumelle Fitting side opposite hinge	
EN 179	555.822 ø 22 555.824 ø 17	Panikfunktion B Fonction B panique Emergency function B		Drücker Poignée Handle		Drücker Poignée Handle
EN 179	555.826 ø 22 555.827 ø 17	Panikfunktion E Fonction E panique Emergency function E		Stossgriff Poignée de poussée Push handle		Drücker Poignée Handle
EN 1125	555.822 ø 22 555.824 ø 17	Panikfunktion B Fonction B panique Emergency function B		Drücker Poignée Handle		Stangengriff / Druckstange Barre panique / Barre à pousser Push-bar / Touch-bar
EN 1125	555.826 ø 22 555.827 ø 17	Panikfunktion E Fonction E panique Emergency function E		Stossgriff Poignée de poussée Push handle		Stangengriff / Druckstange Barre panique / Barre à pousser Push-bar / Touch-bar

* Umlenkschloss 555.394 wahlweise bei EN 179 einsetzbar

* Verrou de dérivation 555.394 possible avec EN 179

* Off-set lock 555.394 can be used for EN 179

Zweiflügeltür (Teilpanik)
Mehrfachverriegelungs-Schloss
Gangflügel: Selbstverriegelnd
Standflügel: Kantenbascule (ohne Panikfunktion, mechanisch verriegelt)
Verriegelung nach oben und unten

Porte à deux vantaux (panique partielle)
Serrure à verrouillage multiple
Vantail de service: Auto-verrouillable
Vantail semi-fixe: Verrou à entailler à bascule (sans fonction panique, verrouillage mécanique), verrouillage vers le haut et le bas

Double leaf door (partial panic function)
Multipoint lock
Access leaf: Self-closing
Secondary leaf: Espagnolette (without emergency function, locked mechanically), locking at the top and at the bottom

Lichte Durchgang max. bxh Hauteur libre de passage max. lxh Clearance height of max. wxh	**Stahl Acier Steel**
E30	3360 x 3840 mm
E60 / EW30 / EW60	3360 x 3840 mm

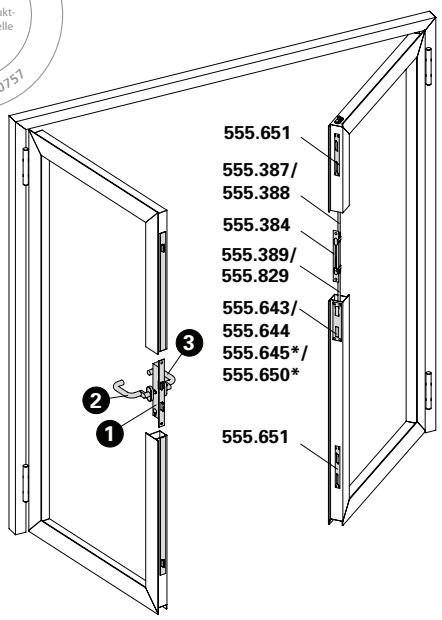

Variante motorisiert mit 555.641
Variante motorisé avec 555.641
Version motorized with 555.641

Pos.	①		②		③	
Norm	Schloss Serrure Lock	Funktion Fonction Function	Beschlag Bandseite Ferrure côté paumelle Fitting hinge side		Beschlag Bandgegenseite Ferrure côté opposé au paumelle Fitting side opposite hinge	
	555.600 ø 22 555.601 ø 22 555.604 ø 22 555.602 ø 17 555.603 ø 17 555.605 ø 17	Normalfunktion Fonction standard Standard function		Drücker oder Stossgriff Poignée ou poignée de poussée Handle or push handle		Drücker oder Stossgriff Poignée ou poignée de poussée Handle or push handle
EN 179 EN 1125	555.622 ø 22 555.623 ø 22 555.624 ø 22 555.625 ø 22 555.626 ø 17 555.627 ø 17 555.628 ø 17 555.629 ø 17	*Panikfunktion B *Fonction B panique *Emergency function B		Drücker Poignée Handle		Drücker Poignée Handle (EN 179)
						Stangengriff / Druckstange Barre panique / Barre à pousser Push-bar / Touch-bar (EN 1125)
EN 179 EN 1125	555.630 ø 22 555.631 ø 22 555.632 ø 22 555.633 ø 22 555.634 ø 17 555.635 ø 17 555.636 ø 17 555.637 ø 17	*Panikfunktion E *Fonction E panique *Emergency function E		Stossgriff Poignée de poussée Push handle		Drücker Poignée Handle (EN 179)
						Stangengriff / Druckstange Barre panique / Barre à pousser Push-bar / Touch-bar (EN 1125)

* Variante mit Elektro-Türöffner nur in Kombination mit Stossgriff sinnvoll

* Variante avec gâche électrique seulement pertinente avec une poignée de poussée

* Version with electric door opener only advisable in combination with push handle

Zweiflügeltür (Teilpanik)
Mehrfachverriegelungs-Schloss
Gangflügel: Selbstverriegelnd
Standflügel: Falztreibriegel (ohne Panikfunktion, mechanisch verriegelt) Verriegelung nach oben und unten

Porte à deux vantaux (panique partielle)
Serrure à verrouillage multiple
Vantail de service: Auto-verrouillable
Vantail semi-fixe: Bascule à mortaiser (sans fonction panique, verrouillage mécanique), verrouillage vers le haut et le bas

Double leaf door (partial panic function)
Multipoint lock
Access leaf: Self-closing
Secondary leaf: Rebate lever bolt (without emergency function, locked mechanically), locking at the top and at the bottom

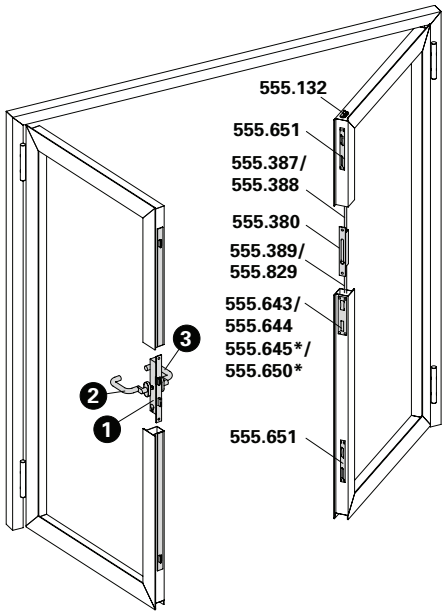

Variante motorisiert mit 555.641
Variante motorisé avec 555.641
Version motorized with 555.641

Lichte Durchgang max. bxh Hauteur libre de passage max. lxh Clearance height of max. wxh	**Stahl Acier Steel**
E30	3360 x 3840 mm
E60 / EW30 / EW60	3360 x 3840 mm

Pos.	①		②		③	
Norm	Schloss Serrure Lock	Funktion Fonction Function	Beschlag Bandseite Ferrure côté paumelle Fitting hinge side		Beschlag Bandgegenseite Ferrure côté opposé au paumelle Fitting side opposite hinge	
	555.600 ø 22 555.601 ø 22 555.604 ø 22 555.602 ø 17 555.603 ø 17 555.605 ø 17	Normalfunktion Fonction standard Standard function		Drücker oder Stossgriff Poignée ou poignée de poussée Handle or push handle		Drücker oder Stossgriff Poignée ou poignée de poussée Handle or push handle
 	555.622 ø 22 555.623 ø 22 555.624 ø 22 555.625 ø 22 555.626 ø 17 555.627 ø 17 555.628 ø 17 555.629 ø 17	*Panikfunktion B *Fonction B panique *Emergency function B		Drücker Poignée Handle		Drücker Poignée Handle (EN 179)
						Stangengriff / Druckstange Barre panique / Barre à pousser Push-bar / Touch-bar (EN 1125)
 	555.630 ø 22 555.631 ø 22 555.632 ø 22 555.633 ø 22 555.634 ø 17 555.635 ø 17 555.636 ø 17 555.637 ø 17	*Panikfunktion E *Fonction E panique *Emergency function E		Stossgriff Poignée de poussée Push handle		Drücker Poignée Handle (EN 179)
						Stangengriff / Druckstange Barre panique / Barre à pousser Push-bar / Touch-bar (EN 1125)

Zweiflügeltür (Vollpanik)
Mehrfachverriegelungs-Schloss
Gangflügel: Selbstverriegelnd
Standflügel: Panik-Treibriegel-Schloss mit Verriegelung nach oben und unten

Porte à deux vantaux (Panique)
Serrure à verrouillage multiple
Vantail de service: Auto-verrouillable
Vantail semi-fixe: Serrure contre-bascule avec verrouillage vers le haut et le bas

Double leaf door (Panic)
Multipoint lock
Access leaf: Self-closing
Secondary leaf: Shoot bolt lock with emergency function with locking at the top and at the bottom

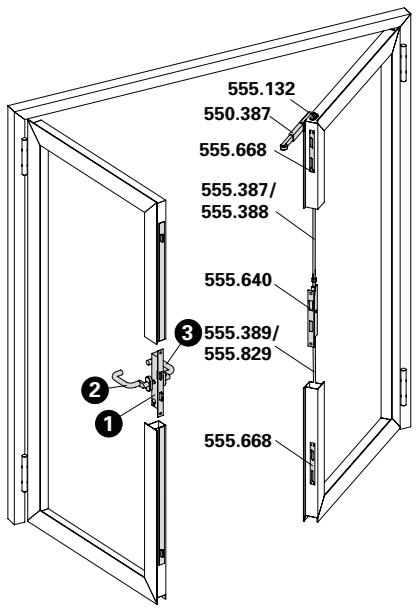

Variante motorisiert mit 555.641
Variante motorisé avec 555.641
Version motorized with 555.641

Lichte Durchgang max. bxh Hauteur libre de passage max. lxh Clearance height of max. wxh	Stahl Acier Steel
E30	3360 x 3840 mm
E60 / EW30 / EW60	3360 x 3840 mm

Pos.	①		②		③	
Norm	Schloss Serrure Lock	Funktion Fonction Function	Beschlag Bandseite Ferrure côté paumelle Fitting hinge side		Beschlag Bandgegenseite Ferrure côté opposé au paumelle Fitting side opposite hinge	
EN 179 EN 1125	555.622 ø 22 555.623 ø 22 555.624 ø 22 555.625 ø 22 555.626 ø 17 555.627 ø 17 555.628 ø 17 555.629 ø 17	*Panikfunktion B *Fonction B panique *Emergency function B		Drücker Poignée Handle		Drücker Poignée Handle (EN 179)
						Stangengriff / Druckstange Barre panique / Barre à pousser Push-bar / Touch-bar (EN 1125)
EN 179 EN 1125	555.630 ø 22 555.631 ø 22 555.632 ø 22 555.633 ø 22 555.634 ø 17 555.635 ø 17 555.636 ø 17 555.637 ø 17	*Panikfunktion E *Fonction E panique *Emergency function E		Stossgriff Poignée de poussée Push handle		Drücker Poignée Handle (EN 179)
						Stangengriff / Druckstange Barre panique / Barre à pousser Push-bar / Touch-bar (EN 1125)

* Variante mit Elektro-Türöffner nur in Kombination mit Stossgriff sinnvoll

* Variante avec gâche électrique seulement pertinente avec une poignée de poussée

* Version with electric door opener only advisable in combination with push handle

555.800 ø 22 mm
links / rechts
555.801 ø 17 mm
links / rechts

Fallenriegel-Schloss mit Edelstahl-Stulp

Normalfunktion
für ein- und zweiflügelige Türen ohne Panik-Funktion

VE = 1 Fallenriegel-Schloss

Einbau mit 499.145/146

Bei Bedarf zusätzlich bestellen:
557.249 Schrauben

555.800 ø 22 mm
à gauche / à droite
555.801 ø 17 mm
à gauche / à droite

Serrure à mortaiser avec têtière en acier Inox

Fonction standard
pour portes à un et deux vantaux sans fonction panique

UV = 1 serrure à mortaiser

Montage avec 499.145/146

Commander en plus si besoin:
557.249 Vis

555.800 ø 22 mm
LH / RH
555.801 ø 17 mm
LH / RH

Latch and bolt lock with stainless steel face plate

Standard function
for single and double leaf doors without emergency function

PU = 1 latch and bolt lock

Installation with 499.145/146

Order separately if required:
557.249 Screws

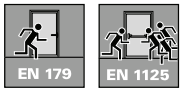

Weitere Ausführungen (Lieferzeit auf Anfrage)

Autres exécutions (délai de fourniture sur demande)

Other designs (delivery time on request)

Art.-Nr. No d'article Part no.	Schlossart Type de serrures Lock type	Funktion Fonction Function	Version Version Version	Zylinder ø Cylindre ø Cylinder ø	Weitere Infos Autres informations More information
597.100	Fallenriegel-Schloss Serrure à mortaiser Latch and bold lock	Normal Standard Standard	links/rechts à gauche/à droite LH/RH	22 mm	mit Schlossüberwachung, ohne Kabel avec serrure surveillée, sans câble with monitoring lock, without cable
597.102	Fallenriegel-Schloss Serrure à mortaiser Latch and bold lock	Normal Standard Standard	links/rechts à gauche/à droite LH/RH	17 mm	mit Schlossüberwachung, ohne Kabel avec serrure surveillée, sans câble with monitoring lock, without cable
597.101	Fallenriegel-Schloss Serrure à mortaiser Latch and bold lock	Normal Standard Standard	links/rechts à gauche/à droite LH/RH	22 mm	mit gesicherter Fallenfeststellung avec blocage sécurisé du pêne with secured latch locking device
597.103	Fallenriegel-Schloss Serrure à mortaiser Latch and bold lock	Normal Standard Standard	links/rechts à gauche/à droite LH/RH	17 mm	mit gesicherter Fallenfeststellung avec blocage sécurisé du pêne with secured latch locking device

555.802 ø 22 mm links / rechts
555.804 ø 17 mm links / rechts

Fallenriegel-Schloss mit Edelstahl-Stulp

Panik-Funktion B
für einflügelige Panik-Türen

Die Schlösser werden standardmässig links ausgeliefert. Sie können mit einigen wenigen Handgriffen auf rechts umgestellt werden.
Ab einer Menge von 10 Stück können die Schlösser als rechts bestellt werden.

VE = 1 Fallenriegel-Schloss

Einbau mit 499.145/146

Bei Bedarf zusätzlich bestellen:
557.249 Schrauben

555.802 ø 22 mm à gauche / à droite
555.804 ø 17 mm à gauche / à droite

Serrure à mortaiser avec têtière en acier Inox

Fonction B panique
pour porte panique à un vantail

Les serrures sont normalement livrées sur la gauche. Elles peuvent être placées sur la droite en un tournemain.
Les serrures peuvent être commandées sur la droite à partir d'une commande de 10 unités.

UV = 1 serrure à mortaiser

Montage avec 499.145/146

Commander en plus si besoin:
557.249 Vis

555.802 ø 22 mm LH / RH
555.804 ø 17 mm LH / RH

Latch and bolt lock with stainless steel face plate

Emergency function B
for single leaf doors with emergency function

Left-hand locks are provided as standard. You can convert them to right-hand locks in just a few easy steps.
Right-hand locks can be ordered from quantities of 10 and above.

PU = 1 latch and bolt lock

Installation with 499.145/146

Order separately if required:
557.249 Screws

Weitere Ausführungen (Lieferzeit auf Anfrage)

Autres exécutions (délai de fourniture sur demande)

Other designs (delivery time on request)

Art.-Nr. No d'article Part no.	Schlossart Type de serrures Lock type	Funktion Fonction Function	Version Version Version	Zylinder ø Cylindre ø Cylinder ø	Weitere Infos Autres informations More information
597.105	Fallenriegel-Schloss Serrure à mortaiser Latch and bold lock	Panik-Funktion B Fonction B panique Emergency function B	links/rechts à gauche/à droite LH/RH	22 mm	mit Schlossüberwachung, ohne Kabel avec serrure surveillée, sans câble with monitoring lock, without cable
597.111	Fallenriegel-Schloss Serrure à mortaiser Latch and bold lock	Panik-Funktion B Fonction B panique Emergency function B	links/rechts à gauche/à droite LH/RH	17 mm	mit Schlossüberwachung, ohne Kabel avec serrure surveillée, sans câble with monitoring lock, without cable
597.106	Fallenriegel-Schloss Serrure à mortaiser Latch and bold lock	Panik-Funktion D Fonction D panique Emergency function D	links/rechts à gauche/à droite LH/RH	22 mm	
597.112	Fallenriegel-Schloss Serrure à mortaiser Latch and bold lock	Panik-Funktion D Fonction D panique Emergency function D	links/rechts à gauche/à droite LH/RH	17 mm	

Weitere Ausführungen (Lieferzeit auf Anfrage)

Autres exécutions (délai de fourniture sur demande)

Other designs (delivery time on request)

Art.-Nr. No d'article Part no.	Schlossart Type de serrures Lock type	Funktion Fonction Function	Version Version Version	Zylinder ø Cylindre ø Cylinder ø	Weitere Infos Autres informations More information
597.180	Fallenriegel-Schloss Serrure à mortaiser Latch and bold lock	Sonderausführung Fonction spéciale Special function	links/rechts à gauche/à droite LH/RH	22 mm	selbstverriegelnd auto-verrouillables self-closing
597.182	Fallenriegel-Schloss Serrure à mortaiser Latch and bold lock	Sonderausführung Fonction spéciale Special function	links/rechts à gauche/à droite LH/RH	17 mm	selbstverriegelnd auto-verrouillables self-closing
597.181	Fallenriegel-Schloss Serrure à mortaiser Latch and bold lock	Sonderausführung Fonction spéciale Special function	links/rechts à gauche/à droite LH/RH	22 mm	selbstverriegelnd, mit Schlossüberwachung, ohne Kabel auto-verrouillables, avec serrure surveillée, sans câble self-closing, with monitoring lock, without cable
597.183	Fallenriegel-Schloss Serrure à mortaiser Latch and bold lock	Sonderausführung Fonction spéciale Special function	links/rechts à gauche/à droite LH/RH	17 mm	selbstverriegelnd, mit Schlossüberwachung, ohne Kabel auto-verrouillables, avec serrure surveillée, sans câble self-closing, with monitoring lock, without cable

ift Rosenheim
Notifizierte Produktzertifizierungsstelle
18-003504-PR01
18-003535-PR01
30.03.2020
Notified Body 0757

555.806 ø 22 mm links / rechts
555.807 ø 17 mm links / rechts

Fallenriegel-Schloss mit Edelstahl-Stulp

Panik-Funktion E
für einflügelige Panik-Türen

VE = 1 Fallenriegel-Schloss

Einbau mit 499.145/146

Bei Bedarf zusätzlich bestellen:
557.249 Schrauben

555.806 ø 22 mm à gauche / à droite
555.807 ø 17 mm à gauche / à droite

Serrure à mortaiser avec têtière en acier Inox

Fonction E panique
pour porte panique à un vantail

UV = 1 serrure à mortaiser

Montage avec 499.145/146

Commander en plus si besoin:
557.249 Vis

555.806 ø 22 mm LH / RH
555.807 ø 17 mm LH / RH

Latch and bolt lock with stainless steel face plate

Emergency function E
for single leaf doors with emergency function

PU = 1 latch and bolt lock

Installation with 499.145/146

Order separately if required:
557.249 Screws

EN 179 EN 1125

Weitere Ausführungen (Lieferzeit auf Anfrage)

Autres exécutions (délai de fourniture sur demande)

Other designs (delivery time on request)

Art.-Nr. No d'article Part no.	Schlossart Type de serrures Lock type	Funktion Fonction Function	Version Version Version	Zylinder ø Cylindre ø Cylinder ø	Weitere Infos Autres informations More information
597.116	Fallenriegel-Schloss Serrure à mortaiser Latch and bold lock	Panik-Funktion E Fonction E panique Emergency function E	links/rechts à gauche/à droite LH/RH	22 mm	mit Schlossüberwachung, ohne Kabel avec serrure surveillée, sans câble with monitoring lock, without cable
597.118	Fallenriegel-Schloss Serrure à mortaiser Latch and bold lock	Panik-Funktion E Fonction E panique Emergency function E	links/rechts à gauche/à droite LH/RH	17 mm	mit Schlossüberwachung, ohne Kabel avec serrure surveillée, sans câble with monitoring lock, without cable
597.117	Fallenriegel-Schloss Serrure à mortaiser Latch and bold lock	Panik-Funktion E Fonction E panique Emergency function E	links/rechts à gauche/à droite LH/RH	22 mm	mit gesicherter Fallenfeststellung avec blocage sécurisé du pêne with secured latch locking device
597.119	Fallenriegel-Schloss Serrure à mortaiser Latch and bold lock	Panik-Funktion E Fonction E panique Emergency function E	links/rechts à gauche/à droite LH/RH	17 mm	mit gesicherter Fallenfeststellung avec blocage sécurisé du pêne with secured latch locking device

ift Rosenheim
Notifizierte Produktzertifizierungsstelle
18-003504-PR01
18-003535-PR01
30.03.2020
Notified Body 0757

Art.-Nr. No d'article Part no.	Schlossart Type de serrures Lock type	Funktion Fonction Function	Version Version Version	Zylinder ø Cylindre ø Cylinder ø	Weitere Infos Autres informations More information
597.184	Fallenriegel-Schloss Serrure à mortaiser Latch and bold lock	Sonderausführung Fonction spéciale Special function	links/rechts à gauche/à droite LH/RH	22 mm	selbstverriegelnd auto-verrouillables self-closing
597.187	Fallenriegel-Schloss Serrure à mortaiser Latch and bold lock	Sonderausführung Fonction spéciale Special function	links/rechts à gauche/à droite LH/RH	17 mm	selbstverriegelnd auto-verrouillables self-closing
597.185	Fallenriegel-Schloss Serrure à mortaiser Latch and bold lock	Sonderausführung Fonction spéciale Special function	links/rechts à gauche/à droite LH/RH	22 mm	selbstverriegelnd, mit Schlossüberwachung, ohne Kabel auto-verrouillables, avec serrure surveillée, sans câble self-closing, with monitoring lock, without cable
597.188	Fallenriegel-Schloss Serrure à mortaiser Latch and bold lock	Sonderausführung Fonction spéciale Special function	links/rechts à gauche/à droite LH/RH	17 mm	selbstverriegelnd, mit Schlossüberwachung, ohne Kabel auto-verrouillables, avec serrure surveillée, sans câble self-closing, with monitoring lock, without cable
597.186	Fallenriegel-Schloss Serrure à mortaiser Latch and bold lock	Sonderausführung Fonction spéciale Special function	links/rechts à gauche/à droite LH/RH	22 mm	selbstverriegelnd, mit gesicherter Fallenstellung auto-verrouillables, avec blocage sécurisé du pêne self-closing, with secured latch locking device
597.189	Fallenriegel-Schloss Serrure à mortaiser Latch and bold lock	Sonderausführung Fonction spéciale Special function	links/rechts à gauche/à droite LH/RH	17 mm	selbstverriegelnd, mit gesicherter Fallenstellung auto-verrouillables, avec blocage sécurisé du pêne self-closing, with secured latch locking device

ift Rosenheim
Notifizierte Produktzertifizierungsstelle
18-003504-PR01
18-003535-PR01
30.03.2020
Notified Body 0757

555.808 ø 22 mm links / rechts
555.810 ø 17 mm links / rechts

Fallenriegel-Schloss mit Edelstahl-Stulp

Panik-Funktion B
nur für zweiflügelige Vollpanik-Türen mit Panik-Gegenkasten

Die Schlösser werden standardmässig links ausgeliefert. Sie können mit einigen wenigen Handgriffen auf rechts umgestellt werden.
Ab einer Menge von 10 Stück können die Schlösser als rechts bestellt werden.

EN 179 EN 1125

VE = 1 Fallenriegel-Schloss

Einbau mit 499.145/146

Bei Bedarf zusätzlich bestellen:
557.249 Schrauben

555.808 ø 22 mm à gauche / à droite
555.810 ø 17 mm à gauche / à droite

Serrure à mortaiser avec têtière en acier Inox

Fonction B panique
seulement pour portes panique à deux vantaux avec serrure contre-bascule panique

Les serrures sont normalement livrées sur la gauche. Elles peuvent être placées sur la droite en un tournemain.
Les serrures peuvent être commandées sur la droite à partir d'une commande de 10 unités.

UV = 1 serrure à mortaiser

Montage avec 499.145/146

Commander en plus si besoin:
557.249 Vis

555.808 ø 22 mm LH / RH
555.810 ø 17 mm LH / RH

Latch and bolt lock with stainless steel face plate

Emergency function B
only for double leaf doors with emergency function with shoot bolt lock with emergency function

Left-hand locks are provided as standard. You can convert them to right-hand locks in just a few easy steps.
Right-hand locks can be ordered from quantities of 10 and above.

PU = 1 latch and bolt lock

Installation with 499.145/146

Order separately if required:
557.249 Screws

Weitere Ausführungen (Lieferzeit auf Anfrage)

Autres exécutions (délai de fourniture sur demande)

Other designs (delivery time on request)

Art.-Nr. No d'article Part no.	Schlossart Type de serrures Lock type	Funktion Fonction Function	Version Version Version	Zylinder ø Cylindre ø Cylinder ø	Weitere Infos Autres informations More information
597.121	Fallenriegel-Schloss Serrure à mortaiser Latch and bold lock	Panik-Funktion B Fonction B panique Emergency function B	links/rechts à gauche/à droite LH/RH	22 mm	mit Schlossüberwachung, ohne Kabel avec serrure surveillée, sans câble with monitoring lock, without cable
597.127	Fallenriegel-Schloss Serrure à mortaiser Latch and bold lock	Panik-Funktion B Fonction B panique Emergency function B	links/rechts à gauche/à droite LH/RH	17 mm	mit Schlossüberwachung, ohne Kabel avec serrure surveillée, sans câble with monitoring lock, without cable
597.122	Fallenriegel-Schloss Serrure à mortaiser Latch and bold lock	Panik-Funktion D Fonction D panique Emergency function D	links/rechts à gauche/à droite LH/RH	22 mm	
597.128	Fallenriegel-Schloss Serrure à mortaiser Latch and bold lock	Panik-Funktion D Fonction D panique Emergency function D	links/rechts à gauche/à droite LH/RH	17 mm	

ift Rosenheim
Notifizierte Produktzertifizierungsstelle
18-003504-PR01
18-003535-PR01
30.03.2020
Notified Body 0757

Art.-Nr. No d'article Part no.	Schlossart Type de serrures Lock type	Funktion Fonction Function	Version Version Version	Zylinder ø Cylindre ø Cylinder ø	Weitere Infos Autres informations More information
597.190	Fallenriegel-Schloss Serrure à mortaiser Latch and bold lock	Sonderausführung Fonction spéciale Special function	links/rechts à gauche/à droite LH/RH	22 mm	selbstverriegelnd auto-verrouillables self-closing
597.192	Fallenriegel-Schloss Serrure à mortaiser Latch and bold lock	Sonderausführung Fonction spéciale Special function	links/rechts à gauche/à droite LH/RH	17 mm	selbstverriegelnd auto-verrouillables self-closing
597.191	Fallenriegel-Schloss Serrure à mortaiser Latch and bold lock	Sonderausführung Fonction spéciale Special function	links/rechts à gauche/à droite LH/RH	22 mm	selbstverriegelnd, mit Schlossüberwachung, ohne Kabel auto-verrouillables, avec serrure surveillée, sans câble self-closing, with monitoring lock, without cable
597.193	Fallenriegel-Schloss Serrure à mortaiser Latch and bold lock	Sonderausführung Fonction spéciale Special function	links/rechts à gauche/à droite LH/RH	17 mm	selbstverriegelnd, mit Schlossüberwachung, ohne Kabel auto-verrouillables, avec serrure surveillée, sans câble self-closing, with monitoring lock, without cable

555.812 ø 22 mm links / rechts
555.813 ø 17 mm links / rechts

Fallenriegel-Schloss mit Edelstahl-Stulp

Panik-Funktion E
nur für zweiflügelige Vollpanik-Türen mit Panik-Gegenkasten

VE = 1 Fallenriegel-Schloss

Einbau mit 499.145/146

Bei Bedarf zusätzlich bestellen:
557.249 Schrauben

555.812 ø 22 mm à gauche / à droite
555.813 ø 17 mm à gauche / à droite

Serrure à mortaiser avec têtière en acier Inox

Fonction E panique
seulement pour portes panqiue à deux vantaux avec serrure contre-bascule panique

UV = 1 serrure à mortaiser

Montage avec 499.145/146

Commander en plus si besoin:
557.249 Vis

555.812 ø 22 mm LH / RH
555.813 ø 17 mm LH / RH

Latch and bolt lock with stainless steel face plate

Emergency function E
only for double leaf doors with emergency function with shoot bolt lock with emergency function

PU = 1 latch and bolt lock

Installation with 499.145/146

Order separately if required:
557.249 Screws

EN 179 EN 1125

Weitere Ausführungen (Lieferzeit auf Anfrage)

Autres exécutions (délai de fourniture sur demande)

Other designs (delivery time on request)

Art.-Nr. No d'article Part no.	Schlossart Type de serrures Lock type	Funktion Fonction Function	Version Version Version	Zylinder ø Cylindre ø Cylinder ø	Weitere Infos Autres informations More information
597.132	Fallenriegel-Schloss Serrure à mortaiser Latch and bold lock	Panik-Funktion E Fonction E panique Emergency function E	links/rechts à gauche/à droite LH/RH	22 mm	mit Schlossüberwachung, ohne Kabel avec serrure surveillée, sans câble with monitoring lock, without cable
597.134	Fallenriegel-Schloss Serrure à mortaiser Latch and bold lock	Panik-Funktion E Fonction E panique Emergency function E	links/rechts à gauche/à droite LH/RH	17 mm	mit Schlossüberwachung, ohne Kabel avec serrure surveillée, sans câble with monitoring lock, without cable
597.133	Fallenriegel-Schloss Serrure à mortaiser Latch and bold lock	Panik-Funktion E Fonction E panique Emergency function E	links/rechts à gauche/à droite LH/RH	22 mm	mit gesicherter Fallenfeststellung avec blocage sécurisé du pêne with secured latch locking device
597.135	Fallenriegel-Schloss Serrure à mortaiser Latch and bold lock	Panik-Funktion E Fonction E panique Emergency function E	links/rechts à gauche/à droite LH/RH	17 mm	mit gesicherter Fallenfeststellung avec blocage sécurisé du pêne with secured latch locking device

ift Rosenheim
Notifizierte Produktzertifizierungsstelle
18-003504-PR01
18-003535-PR01
30.03.2020
Notified Body 0757

Art.-Nr. No d'article Part no.	Schlossart Type de serrures Lock type	Funktion Fonction Function	Version Version Version	Zylinder ø Cylindre ø Cylinder ø	Weitere Infos Autres informations More information
597.194	Fallenriegel-Schloss Serrure à mortaiser Latch and bold lock	Sonderausführung Fonction spéciale Special function	links/rechts à gauche/à droite LH/RH	22 mm	selbstverriegelnd auto-verrouillables self-closing
597.197	Fallenriegel-Schloss Serrure à mortaiser Latch and bold lock	Sonderausführung Fonction spéciale Special function	links/rechts à gauche/à droite LH/RH	17 mm	selbstverriegelnd auto-verrouillables self-closing
597.195	Fallenriegel-Schloss Serrure à mortaiser Latch and bold lock	Sonderausführung Fonction spéciale Special function	links/rechts à gauche/à droite LH/RH	22 mm	selbstverriegelnd, mit Schlossüberwachung, ohne Kabel auto-verrouillables, avec serrure surveillée, sans câble self-closing, with monitoring lock, without cable
597.198	Fallenriegel-Schloss Serrure à mortaiser Latch and bold lock	Sonderausführung Fonction spéciale Special function	links/rechts à gauche/à droite LH/RH	17 mm	selbstverriegelnd, mit Schlossüberwachung, ohne Kabel auto-verrouillables, avec serrure surveillée, sans câble self-closing, with monitoring lock, without cable
597.196	Fallenriegel-Schloss Serrure à mortaiser Latch and bold lock	Sonderausführung Fonction spéciale Special function	links/rechts à gauche/à droite LH/RH	22 mm	selbstverriegelnd, mit gesicherter Fallenstellung auto-verrouillables, avec blocage sécurisé du pêne self-closing, with secured latch locking device
597.199	Fallenriegel-Schloss Serrure à mortaiser Latch and bold lock	Sonderausführung Fonction spéciale Special function	links/rechts à gauche/à droite LH/RH	17 mm	selbstverriegelnd, mit gesicherter Fallenstellung auto-verrouillables, avec blocage sécurisé du pêne self-closing, with secured latch locking device

ift Rosenheim
Notifizierte Produktzertifizierungsstelle
18-003504-PR01
18-003535-PR01
30.03.2020
Notified Body 0757

555.814 ø 22 mm links / rechts
555.815 ø 17 mm links / rechts

Fallenriegel-Schloss mit Edelstahl-Stulp, vorgerichtet für obere Verriegelung

Normalfunktion mit Leerlauf
für ein- und zweiflügelige Türen ohne Panik-Funktion

VE = 1 Fallenriegel-Schloss

Einbau mit 499.145/146

** Einsatz nur mit oberer Verriegelungsstange*

Bei Bedarf zusätzlich bestellen:

557.249	Schrauben
555.387/ 555.388	Stange für obere Verriegelung
555.214	Schnappriegel für obere Verriegelung

555.814 ø 22 mm à gauche / à droite
555.815 ø 17 mm à gauche / à droite

Serrure à mortaiser avec têtière en acier Inox, préparée pour verrouillage supérieur

Fonction standard avec marche à vide
pour portes à un et deux vantaux sans fonction panique

UV = 1 serrure à mortaiser

Montage avec 499.145/146

** Utilisation seulement avec barre de verrouillage supérieure*

Commander en plus si besoin:

557.249	Vis
555.387/ 555.388	Barre pour verrouillage supérieur
555.214	Pêne à ressort pour verrouillage supérieur

555.814 ø 22 mm LH / RH
555.815 ø 17 mm LH / RH

Latch and bolt lock with stainless steel face plate, pre-configured for top locking point

Standard operation with disengagement
for single and double leaf doors without emergency function

PU = 1 latch and bolt lock

Installation with 499.145/146

** For use only with top locking bar*

Order separately if required:

557.249	Screws
555.387/ 555.388	Bar for top locking point
555.214	Safety catch for top locking point

Weitere Ausführungen (Lieferzeit auf Anfrage)

Autres exécutions (délai de fourniture sur demande)

Other designs (delivery time on request)

Art.-Nr. No d'article Part no.	Schlossart Type de serrures Lock type	Funktion Fonction Function	Version Version Version	Zylinder ø Cylindre ø Cylinder ø	Weitere Infos Autres informations More information
597.136	Fallenriegel-Schloss Serrure à mortaiser Latch and bold lock	Normal Standard Standard	links/rechts à gauche/à droite LH/RH	22 mm	mit Schlossüberwachung, ohne Kabel avec serrure surveillée, sans câble with monitoring lock, without cable
597.138	Fallenriegel-Schloss Serrure à mortaiser Latch and bold lock	Normal Standard Standard	links/rechts à gauche/à droite LH/RH	17 mm	mit Schlossüberwachung, ohne Kabel avec serrure surveillée, sans câble with monitoring lock, without cable
597.137	Fallenriegel-Schloss Serrure à mortaiser Latch and bold lock	Normal Standard Standard	links/rechts à gauche/à droite LH/RH	22 mm	mit gesicherter Fallenfeststellung avec blocage sécurisé du pêne with secured latch locking device
597.139	Fallenriegel-Schloss Serrure à mortaiser Latch and bold lock	Normal Standard Standard	links/rechts à gauche/à droite LH/RH	17 mm	mit gesicherter Fallenfeststellung avec blocage sécurisé du pêne with secured latch locking device

ift Rosenheim
Notifizierte Produktzertifizierungsstelle
18-003504-PR01
18-003535-PR01
30.03.2020
Notified Body 0757

555.816 ø 22 mm
links / rechts
555.818 ø 17 mm
links / rechts

Fallenriegel-Schloss mit Edelstahl-Stulp, vorgerichtet für obere Verriegelung

Panik-Funktion B
für einflügelige Panik-Türen

Die Schlösser werden standardmässig links ausgeliefert. Sie können mit einigen wenigen Handgriffen auf rechts umgestellt werden.
Ab einer Menge von 10 Stück können die Schlösser als rechts bestellt werden.

VE = 1 Fallenriegel-Schloss

Einbau mit 499.145/146

** Einsatz nur mit oberer Verriegelungsstange*

Bei Bedarf zusätzlich bestellen:

557.249	Schrauben
555.387/ 555.388	Stange für obere Verriegelung
555.214	Schnappriegel für obere Verriegelung

555.816 ø 22 mm
à gauche / à droite
555.818 ø 17 mm
à gauche / à droite

Serrure à mortaiser avec têtière en acier Inox, préparée pour verrouillage supérieur

Fonction B panique
pour porte panique à un vantail

Les serrures sont normalement livrées sur la gauche. Elles peuvent être placées sur la droite en un tournemain.
Les serrures peuvent être commandées sur la droite à partir d'une commande de 10 unités.

UV = 1 serrure à mortaiser

Montage avec 499.145/146

** Utilisation seulement avec barre de verrouillage supérieure*

Commander en plus si besoin:

557.249	Vis
555.387/ 555.388	Barre pour verrouillage supérieur
555.214	Pêne à ressort pour verrouillage supérieur

555.816 ø 22 mm
LH / RH
555.818 ø 17 mm
LH / RH

Latch and bolt lock with stainless steel face plate, pre-configured for top locking point

Emergency function B
for single leaf doors with emergency function

Left-hand locks are provided as standard. You can convert them to right-hand locks in just a few easy steps.
Right-hand locks can be ordered from quantities of 10 and above.

PU = 1 latch and bolt lock

Installation with 499.145/146

** For use only with top locking bar*

Order separately if required:

557.249	Screws
555.387/ 555.388	Bar for top locking point
555.214	Safety catch for top locking point

Weitere Ausführungen (Lieferzeit auf Anfrage)

Autres exécutions (délai de fourniture sur demande)

Other designs (delivery time on request)

Art.-Nr. No d'article Part no.	Schlossart Type de serrures Lock type	Funktion Fonction Function	Version Version Version	Zylinder ø Cylindre ø Cylinder ø	Weitere Infos Autres informations More information
597.141	Fallenriegel-Schloss Serrure à mortaiser Latch and bold lock	Panik-Funktion B Fonction B panique Emergency function B	links/rechts à gauche/à droite LH/RH	22 mm	mit Schlossüberwachung, ohne Kabel avec serrure surveillée, sans câble with monitoring lock, without cable
597.147	Fallenriegel-Schloss Serrure à mortaiser Latch and bold lock	Panik-Funktion B Fonction B panique Emergency function B	links/rechts à gauche/à droite LH/RH	17 mm	mit Schlossüberwachung, ohne Kabel avec serrure surveillée, sans câble with monitoring lock, without cable
597.142	Fallenriegel-Schloss Serrure à mortaiser Latch and bold lock	Panik-Funktion D Fonction D panique Emergency function D	links/rechts à gauche/à droite LH/RH	22 mm	
597.148	Fallenriegel-Schloss Serrure à mortaiser Latch and bold lock	Panik-Funktion D Fonction D panique Emergency function D	links/rechts à gauche/à droite LH/RH	17 mm	

ift Rosenheim
Notifizierte Produktzertifizierungsstelle
18-003504-PR01
18-003535-PR01
30.03.2020
Notified Body 0757

555.820 ø 22 mm links / rechts
555.821 ø 17 mm links / rechts

Fallenriegel-Schloss mit Edelstahl-Stulp, vorgerichtet für obere Verriegelung

Panik-Funktion E
für einflügelige Panik-Türen

VE = 1 Fallenriegel-Schloss

Einbau mit 499.145/146

** Einsatz nur mit oberer Verriegelungsstange*

Bei Bedarf zusätzlich bestellen:

557.249	Schrauben
555.387/ 555.388	Stange für obere Verriegelung
555.214	Schnappriegel für obere Verriegelung

555.820 ø 22 mm à gauche / à droite
555.821 ø 17 mm à gauche / à droite

Serrure à mortaiser avec têtière en acier Inox, préparée pour verrouillage supérieur

Fonction E panique
pour porte panique à un vantail

UV = 1 serrure à mortaiser

Montage avec 499.145/146

** Utilisation seulement avec barre de verrouillage supérieure*

Commander en plus si besoin:

557.249	Vis
555.387/ 555.388	Barre pour verrouillage supérieur
555.214	Pêne à ressort pour verrouillage supérieur

555.820 ø 22 mm LH / RH
555.821 ø 17 mm LH / RH

Latch and bolt lock with stainless steel face plate, pre-configured for top locking point

Emergency function E
for single leaf doors with emergency function

PU = 1 latch and bolt lock

Installation with 499.145/146

** For use only with top locking bar*

Order separately if required:

557.249	Screws
555.387/ 555.388	Bar for top locking point
555.214	Safety catch for top locking point

Weitere Ausführungen (Lieferzeit auf Anfrage)

Autres exécutions (délai de fourniture sur demande)

Other designs (delivery time on request)

Art.-Nr. No d'article Part no.	Schlossart Type de serrures Lock type	Funktion Fonction Function	Version Version Version	Zylinder ø Cylindre ø Cylinder ø	Weitere Infos Autres informations More information
597.152	Fallenriegel-Schloss Serrure à mortaiser Latch and bold lock	Panik-Funktion E Fonction E panique Emergency function E	links/rechts à gauche/à droite LH/RH	22 mm	mit Schlossüberwachung, ohne Kabel avec serrure surveillée, sans câble with monitoring lock, without cable
597.154	Fallenriegel-Schloss Serrure à mortaiser Latch and bold lock	Panik-Funktion E Fonction E panique Emergency function E	links/rechts à gauche/à droite LH/RH	17 mm	mit Schlossüberwachung, ohne Kabel avec serrure surveillée, sans câble with monitoring lock, without cable
597.153	Fallenriegel-Schloss Serrure à mortaiser Latch and bold lock	Panik-Funktion E Fonction E panique Emergency function E	links/rechts à gauche/à droite LH/RH	22 mm	mit gesicherter Fallenfeststellung avec blocage sécurisé du pêne with secured latch locking device
597.155	Fallenriegel-Schloss Serrure à mortaiser Latch and bold lock	Panik-Funktion E Fonction E panique Emergency function E	links/rechts à gauche/à droite LH/RH	17 mm	mit gesicherter Fallenfeststellung avec blocage sécurisé du pêne with secured latch locking device

ift Rosenheim
Notifizierte Produktzertifizierungsstelle
18-003504-PR01
18-003535-PR01
30.03.2020
Notified Body 0757

555.822 ø 22 mm
links / rechts

555.824 ø 17 mm
links / rechts

Fallenriegel-Schloss mit Edelstahl-Stulp, vorgerichtet für obere Verriegelung

Panik-Funktion B
nur für zweiflügelige Vollpanik-Türen mit Panik-Gegenkasten

Die Schlösser werden standardmässig links ausgeliefert. Sie können mit einigen wenigen Handgriffen auf rechts umgestellt werden.
Ab einer Menge von 10 Stück können die Schlösser als rechts bestellt werden.

VE = 1 Fallenriegel-Schloss

Einbau mit 499.145/146

** Einsatz nur mit oberer Verriegelungsstange*

Bei Bedarf zusätzlich bestellen:

557.249	Schrauben
555.387/ 555.388	Stange für obere Verriegelung
555.214	Schnappriegel für obere Verriegelung

555.822 ø 22 mm
à gauche / à droite

555.824 ø 17 mm
à gauche / à droite

Serrure à mortaiser avec têtière en acier Inox, préparée pour verrouillage supérieur

Fonction B panique
seulement pour portes panique à deux vantaux avec serrure contre-bascule panique

Les serrures sont normalement livrées sur la gauche. Elles peuvent être placées sur la droite en un tournemain.
Les serrures peuvent être commandées sur la droite à partir d'une commande de 10 unités.

UV = 1 serrure à mortaiser

Montage avec 499.145/146

** Utilisation seulement avec barre de verrouillage supérieure*

Commander en plus si besoin:

557.249	Vis
555.387/ 555.388	Barre pour verrouillage supérieur
555.214	Pêne à ressort pour verrouillage supérieur

555.822 ø 22 mm
LH / RH

555.824 ø 17 mm
LH / RH

Latch and bolt lock with stainless steel face plate, pre-configured for top locking point

Emergency function B
only for double leaf doors with emergency function with shoot bolt lock with emergency function

Left-hand locks are provided as standard. You can convert them to right-hand locks in just a few easy steps.
Right-hand locks can be ordered from quantities of 10 and above.

PU = 1 latch and bolt lock

Installation with 499.145/146

** For use only with top locking bar*

Order separately if required:

557.249	Screws
555.387/ 555.388	Bar for top locking point
555.214	Safety catch for top locking point

Weitere Ausführungen (Lieferzeit auf Anfrage)

Autres exécutions (délai de fourniture sur demande)

Other designs (delivery time on request)

Art.-Nr. No d'article Part no.	Schlossart Type de serrures Lock type	Funktion Fonction Function	Version Version Version	Zylinder ø Cylindre ø Cylinder ø	Weitere Infos Autres informations More information
597.157	Fallenriegel-Schloss Serrure à mortaiser Latch and bold lock	Panik-Funktion B Fonction B panique Emergency function B	links/rechts à gauche/à droite LH/RH	22 mm	mit Schlossüberwachung, ohne Kabel avec serrure surveillée, sans câble with monitoring lock, without cable
597.161	Fallenriegel-Schloss Serrure à mortaiser Latch and bold lock	Panik-Funktion B Fonction B panique Emergency function B	links/rechts à gauche/à droite LH/RH	17 mm	mit Schlossüberwachung, ohne Kabel avec serrure surveillée, sans câble with monitoring lock, without cable
597.168	Fallenriegel-Schloss Serrure à mortaiser Latch and bold lock	Panik-Funktion D Fonction D panique Emergency function D	links/rechts à gauche/à droite LH/RH	22 mm	
597.170	Fallenriegel-Schloss Serrure à mortaiser Latch and bold lock	Panik-Funktion D Fonction D panique Emergency function D	links/rechts à gauche/à droite LH/RH	17 mm	

ift Rosenheim
Notifizierte Produktzertifizierungsstelle
18-003504-PR01
18-003535-PR01
30.03.2020
Notified Body 0757

555.826 ø 22 mm links / rechts
555.827 ø 17 mm links / rechts

Fallenriegel-Schloss mit Edelstahl-Stulp, vorgerichtet für obere Verriegelung

Panik-Funktion E
nur für zweiflügelige Vollpanik-Türen mit Panik-Gegenkasten

VE = 1 Fallenriegel-Schloss

Einbau mit 499.145/146

** Einsatz nur mit oberer Verriegelungsstange*

Bei Bedarf zusätzlich bestellen:

557.249	Schrauben
555.387/ 555.388	Stange für obere Verriegelung
555.214	Schnappriegel für obere Verriegelung

555.826 ø 22 mm à gauche / à droite
555.827 ø 17 mm à gauche / à droite

Serrure à mortaiser avec têtière en acier Inox, préparée pour verrouillage supérieur

Fonction E panique
seulement pour portes panique à deux vantaux avec serrure contre-bascule panique

UV = 1 serrure à mortaiser

Montage avec 499.145/146

** Utilisation seulement avec barre de verrouillage supérieure*

Commander en plus si besoin:

557.249	Vis
555.387/ 555.388	Barre pour verrouillage supérieur
555.214	Pêne à ressort pour verrouillage supérieur

555.826 ø 22 mm LH / RH
555.827 ø 17 mm LH / RH

Latch and bolt lock with stainless steel face plate, pre-configured for top locking point

Emergency function E
only for double leaf doors with emergency function with shoot bolt lock with emergency function

PU = 1 latch and bolt lock

Installation with 499.145/146

** For use only with top locking bar*

Order separately if required:

557.249	Screws
555.387/ 555.388	Bar for top locking point
555.214	Safety catch for top locking point

Weitere Ausführungen (Lieferzeit auf Anfrage)

Autres exécutions (délai de fourniture sur demande)

Other designs (delivery time on request)

Art.-Nr. No d'article Part no.	Schlossart Type de serrures Lock type	Funktion Fonction Function	Version Version Version	Zylinder ø Cylindre ø Cylinder ø	Weitere Infos Autres informations More information
597.164	Fallenriegel-Schloss Serrure à mortaiser Latch and bold lock	Panik-Funktion E Fonction E panique Emergency function E	links/rechts à gauche/à droite LH/RH	22 mm	mit Schlossüberwachung, ohne Kabel avec serrure surveillée, sans câble with monitoring lock, without cable
597.166	Fallenriegel-Schloss Serrure à mortaiser Latch and bold lock	Panik-Funktion E Fonction E panique Emergency function E	links/rechts à gauche/à droite LH/RH	17 mm	mit Schlossüberwachung, ohne Kabel avec serrure surveillée, sans câble with monitoring lock, without cable
597.165	Fallenriegel-Schloss Serrure à mortaiser Latch and bold lock	Panik-Funktion E Fonction E panique Emergency function E	links/rechts à gauche/à droite LH/RH	22 mm	mit gesicherter Fallenfeststellung avec blocage sécurisé du pêne with secured latch locking device
597.167	Fallenriegel-Schloss Serrure à mortaiser Latch and bold lock	Panik-Funktion E Fonction E panique Emergency function E	links/rechts à gauche/à droite LH/RH	17 mm	mit gesicherter Fallenfeststellung avec blocage sécurisé du pêne with secured latch locking device

ift Rosenheim
Notifizierte Produktzertifizierungsstelle
18-003504-PR01
18-003535-PR01
30.03.2020
Notified Body 0757

555.134

Stangenführung
Stulp Edelstahl, für obere Zusatzverriegelung resp. Treibriegelstange

Einsatz:
Wahlweise, vermindert Geräuschbildung, kann auch nachträglich eingesetzt werden

VE = 1 Stück

Einbau mit 499.124

555.134

Guidage à tige
têtière en acier Inoxi, pour verrouillage supplémentaire supérieur ou tige de verrouillage

Utilisation:
En option, atténue la formation de bruit. Peut être monté ultérieurement

UV = 1 pièce

Montage avec 499.124

555.134

Rod guide
stainless steel face plate, for additional top locking point or shoot bolt

Usage:
Optional, reduces noise, can also be retrofitted

PU = 1 piece

Installation with 499.124

555.836

Schliessblech
Edelstahl, links und rechts einsetzbar

VE = 1 Stück

Einbau mit 499.145/146

Zusätzlich bestellen:
557.249 Schrauben

555.836

Gâche de fermeture
acier Inox, utilisable à droite et à gauche

UV = 1 pièce

Montage avec 499.145/146

Commander séparément:
557.249 Vis

555.836

Strike plate
polished stainless steel, can be used LH and RH

PU = 1 piece

Installation with 499.145/146

Order separately:
557.249 Screws

555.387 1,5 m
555.388 2,0 m

Treibriegelstange oben
Stahl verzinkt, ø 10 x 2 mm, mit Gewindeteil M6, mit Kunststoff-Endstopfen.

VE = 1 Stück

555.387 1,5 m
555.388 2,0 m

Tige de verrouillage supérieure
acier zingué, ø 10 x 2 mm, avec filetage M6, avec embout en plastique.

UV = 1 pièce

555.387 1,5 m
555.388 2,0 m

Shoot bolt (top)
galvanised steel, ø 10 x 2 mm, with M6 thread, with plastic end stopper.

PU = 1 piece

555.389 1,5 m
555.829 2,0 m

Treibriegelstange unten
Stahl verzinkt, ø 10 mm, mit Gewindeteil M6, ohne Endstopfen.

VE = 1 Stück

555.389 1,5 m
555.829 2,0 m

Tige de verrouillage inférieure
acier zingué, ø 10 mm, avec filetage M6, sans embout.

UV = 1 pièce

555.389 1,5 m
555.829 2,0 m

Shoot bolt (bottom)
galvanised steel, ø 10 mm, with M6 thread, without end stopper.

PU = 1 piece

555.214

Schnappriegel
Stulp und Schliessplatte Edelstahl, für die zusätzliche obere Verriegelung des Gangflügels bei Verwendung der Schlösser 555.814-555.827 und der Treibriegelstange 555.387/555.388, mit Schliessplatte oder E-Öffner 555.551/555.923

VE = 1 Stück

Einbau mit 499.124

555.214

Pêne à ressort
têtière et plaque de fermeture acier Inox, pour verrouillage supplémentaire supérieur de vantail de service avec emploi des serrures 555.814- 555.827 et la tige de verrouillage 555.387/555.388, avec plaque de fermeture ou gâche éléctrique 555.551/555.923

UV = 1 pièce

Montage avec 499.124

555.214

Safety catch
stainless steel face plate and striking plate for additional top locking point access leaf when using locks 555.814- 555.827 and the shoot bolt 555.387/555.388, with striking plate or electric strike 555.551/555.923

PU = 1 piece

Installation with 499.124

555.521

Schnappriegel gefedert
Stulp Edelstahl, für die obere Verriegelung des Standflügels, Verwendung nur in Kombination mit Elektro-Türöffner 555.551/555.923 und Treibriegelstange 555.387/555.388 bei automatischem Türantrieb (zweiflüglige Automatik-Drehtüren)

VE = 1 Stück

Einbau mit 499.124

Bei Bedarf zusätzlich bestellen:
557.249 Schrauben

555.521

Pêne à ressort
têtière en acier Inox, pour verrouillage supérieur de vantail semi-fixe, à utiliser en combinaison avec la gâche électrique 555.551/555.923 et tige de verrouillage 555.387/555.388 pour les entraînements de porte automatiques (portes pivotantes automatiques à deux vantaux)

UV = 1 pièce

Montage avec 499.124

Commander en plus si besoin:
557.249 Vis

555.521

Spring-loaded safety catch
stainless steel face plate, for top locking point secondary leaf, only use in combination with electric strike 555.551/555.923 and shoot bolt 555.387/555.388 for an automatic powered door (double leaf automatic revolving doors)

PU = 1 piece

Installation with 499.124

Order separately if required:
557.249 Screws

EN 179

EN 1125

555.828

Panik-Treibriegel-Schloss (Panik-Gegenkasten)
für zweiflügelige Panik-Türen in Kombination mit den Schlössern 555.808-813 und 555.822-827, Stulp Edelstahl, mit Anschlussgewinde M6, links und rechts verwendbar. Verwendung zusammen mit Schaltschloss und Treibriegelstangen und wahlweise mit Umlenkschloss

VE = 1 Stück

Einbau mit 499.145/146

Bei Bedarf zusätzlich bestellen:
557.249 Schrauben
550.387 Mitnehmerklappe

555.828

Serrure contre-bascule panique
pour des portes à deux vantaux panique en combinaison avec les serrures 555.808-813 et 555.822-827, têtière en acier Inox, avec raccord taraudé M6, utilisable à droite et à gauche. A utiliser avec serrure de retient et tiges de verrouillage et au choix avec verrou de dérivation.

UV = 1 pièce

Montage avec 499.145/146

Commander en plus si besoin:
557.249 Vis
550.387 Doigt d'entraînement

555.828

Shoot bolt lock with emergency function (reversible)
for double leaf emergency doors in combination with locks 555.808-813 and 555.822-827, stainless steel face plate, with connecting thread M6, can be used LH and RH.
For use in conjunction with switch latch and shoot bolts and optional with off-set lock.

PU = 1 piece

Installation with 499.145/146

Order separately if required:
557.249 Screws
550.387 Selector bar

EN 179

555.394

Umlenkschloss
Stulp Edelstahl, links und rechts verwendbar, mit Anschlussgewinde M6. Verwendung zusammen mit Schaltschloss, Panik-Treibriegel-Schloss 555.828 und Treibriegelstangen.

VE = 1 Stück

Einbau mit 499.147

Bei Bedarf zusätzlich bestellen:
557.249 Schrauben

555.394

Verrou de dérivation
têtière en acier Inox, utilisable à droite et à gauche, avec raccord taraudé M6.
A utiliser avec la serrure de retient, serrure contre-bascule panique 555.828 et tiges de verrouillage.

UV = 1 pièce

Montage avec 499.147

Commander en plus si besoin:
557.249 Vis

555.394

Off-set lock
stainless steel face plate, can be used LH and RH, with connecting thread M6. For use in conjunction with switch latch, shoot bolt lock with emergency function 555.828 and shoot bolts.

PU = 1 piece

Installation with 499.147

Order separately if required:
557.249 Screws

ift Rosenheim
Notifizierte Produktzertifizierungsstelle
18-003504-PR01
18-003535-PR01
30.03.2020
Notified Body 0757

555.850 links
Gangflügel

555.851 rechts
Gangflügel

Panik-Treibriegel-Schloss (Panik-Gegenkasten) vorgerichtet für Elektro-Türöffner
Dornmass 35 mm, für zweiflügelige Panik-Türen in Kombination mit den Schlössern 555.808-813, Stulp Edelstahl. Verwendung zusammen mit Elektro-Türöffner 555.852

VE = 1 Stück

555.850 à gauche
Vantail de service

555.851 à droite
Vantail de service

Serrure contre-bascule panique spécialement préparée pour gâche électrique
axe canon/têtière 35 mm, pour des portes à deux vantaux panique en combinaison avec les serrures 555.808-813, têtière en acier Inox, à utiliser avec gâche électrique 555.852

UV = 1 pièce

555.850 LH
Access leaf

555.851 RH
Access leaf

Shoot bolt lock with emergency function (reversible) preconfigured for electric strike
backset 35 mm, for double leaf emergency doors in combination with locks 555.808-813, stainless steel face plate, for use in conjunction with electric strike 555.852

PU = 1 piece

EN 179

EN 1125

Bei Bedarf zusätzlich bestellen:
557.249 Schrauben
550.387 Mitnehmerklappe
555.394 Umlenkschloss

Commander en plus si besoin:
557.249 Vis
550.387 Doigt d'entraînement
555.394 Verrou de dérivation

Order separately if required:
557.249 Screws
550.387 Selector bar
555.394 Off-set lock

555.852

Elektro-Türöffner zu Panik-Treibriegel-Schloss 555.850/555.851
12-24 V, AC/DC (12V DC eE), für Gangflügel, links und rechts, integrierter Überspannungsschutz, ohne Arretierung, ohne mechanische Entriegelung

VE = 1 Stück

555.852

Gâche électrique pour serrure contre-bascule panique 555.850/555.851
12-24 V, AC/DC (12V DC eE), pour vantail de service, à gauche et à droite, protège intégré contre surtension, sans dispositif d'arrêt

UV = 1 pièce

555.852

Electric strike for shoot bolt lock with emergency function 555.850/555.851
12-24 V, AC/DC (12V DC eE), for access leaf, LH and RH, integral over-voltage protection, without hold-open

PU = 1 piece

EN 179

EN 1125

ift Rosenheim
Notifizierte Produktzertifizierungsstelle
18-003504-PR01
18-003535-PR01
30.03.2020
Notified Body 0757

555.132

Schaltschloss
Stulp und Schliessplatte Edelstahl, links und rechts verwendbar, für Stangen ø 10 mm, Verwendung zusammen mit Falztreibriegel 555.380, Panik-Treibriegel-Schloss 555.828 und Treibriegelstangen und evtl. Umlenkschloss 555.394.

VE = 1 Schaltschloss
1 Schliessplatte

Einbau mit 499.124

Zusätzlich bestellen:
557.249 Schrauben

555.132

Serrure de retient
têtière et plaque de fermeture en acier Inox, utilisable à droite et à gauche, pour tiges de ø 10 mm, à utiliser avec la bascule à mortaiser 555.380, serrure contre-bascule panique 555.828 et tige de verrouillage et éventuellement avec le verrou de dérivation 555.394.

UV = 1 serrure de retient
1 plaque de fermeture

Montage avec 499.124

Commander séparément:
557.249 Vis

555.132

Switch latch
stainless steel face plate and striking plate, can be used LH and RH, for ø 10 mm rods, use in conjunction with rebate l ever bolt 555.380, shoot bolt lock with emergency function 555.828/ and shoot bolts and if required off-set lock 555.394.

PU = 1 switch latch
1 striking plate

Installation with 499.124

Order separately:
557.249 Screws

555.380

Falztreibriegel
Stulp Edelstahl, links und rechts verwendbar, mit Anschlussgewinde M6, Hub 18 mm, Verwendung zusammen mit Schaltschloss und Treibriegelstangen

VE = 1 Stück

Einbau mit 499.147

Zusätzlich bestellen:
557.249 Schrauben

555.380

Bascule à mortaiser
têtière en acier Inox, utilisable à droite et à gauche, avec raccord taraudé M6, course 18 mm, à utiliser avec la serrure de retient et tiges de verrouillage

UV = 1 pièce

Montage avec 499.147

Commander séparément:
557.249 Vis

555.380

Rebate lever bolt
stainless steel face plate, can be used LH and RH, with connectiong thread M6, travel 18 mm, use in conjunction with switch latch and shoot bolts

PU = 1 piece

Installation with 499.147

Order separately:
557.249 Screws

ift Rosenheim
Notifizierte Produktzertifizierungsstelle
18-003504-PR01
18-003535-PR01
30.03.2020
Notified Body 0757

555.384*

Kantenbascule
Stulp Edelstahl, links und rechts verwendbar, Anschlussstücke mit Innengewinde M6, mit Messing-Umlegehebel, Hub 20 mm, Verwendung zusammen mit Treibriegelstangen

VE = 1 Kantenbascule
1 Anschweissplättchen
1 Schliessplatte

Einbau mit 499.118

Bei Bedarf zusätzlich bestellen:
550.322 Schrauben

*** Bitte beachten:**
Brandschutztüren sollten grundsätzlich selbstschliessend sein. Bei Verwendung des Kantenbascules 555.384 ist diese Anforderung nicht erfüllt. Dies ist in einigen Ländern nicht zugelassen. Wir empfehlen, den Einsatz vorab mit der Feuerpolizei abzuklären. Im Zweifelsfalle empfehlen wir Falztreibriegel 555.380 in Kombination mit Schaltschloss 555.132 einzusetzen.

555.384*

Verrou à entailler à bascule
têtière en acier Inox, utilisable à droite et à gauche, raccord taraudé M6, avec levier, en laiton, course 20 mm, à utiliser avec tiges de commande

UV = 1 verrou à entailler à bascule
1 plaque à souder
1 gâche

Montage avec 499.118

Commander en plus si besoin:
550.322 Vis

*** Important:**
Les portes de protection incendie doivent de façon générale être auto-verrouillables. Dans le cas de l'utilisation du verrou à bascule 555.384, cette exigence n'est pas remplie.
Ceci n'est pas autorisé dans certains pays. Nous vous recommandons de clarifier l'utilisation de ce verrou avec la police du feu. En cas de doutes, nous vous recommandons l'utilisation de la bascule 555.380 en combinaison avec la serrure de retient 555.132.

555.384*

Espagnolette
face plate stainless steel, scan be used LH and RH, connectors with internal thread M6, with brass lever, travel 20 mm, for use together with shoot bolts

PU = 1 espagnolette
1 weld-on plate
1 striking plate

Installation with 499.118

Order separately if required:
550.322 Screws

*** Please note:**
Fire resistant doors should basically be self-closing. In case of using the espagnolette 555.384, this requirement is not fulfilled.
This is not permitted in some countries. We recommend to consult the local fire officer at first. In case of doubt, we recommend to use the mortise espagnolette 555.380 in combination with the switch lock 555.132.

ift Rosenheim
Notifizierte Produktzertifizierungsstelle
18-003504-PR01
18-003535-PR01
30.03.2020
Notified Body 0757

555.007

Jansen-Bimetall-Lasche
wartungs- und verschleissfreies Verriegelungsteil, reagiert bei Temperaturanstieg im Brandfall, ersetzt die obere Verriegelung. Verwendung für ein- und zweiflügelige Türen zusammen mit Fallenriegel-Schloss.

VE = 5 Bimetall-Laschen
5 Blindnietmuttern M6
5 Bolzen Edelstahl
inkl. Befestigungsmaterial

Einsatz: Landesspezifische Zulassungen beachten!

555.007

Languette bimétal Jansen
élément de verrou sans entretien et sans usure, réagit à la hausse de température en cas d'incendie, se substitue au verrou supérieur. Utilisation pour portes à un et deux vantaux avec serrure mortaiser.

UV = 5 languettes bimétal
5 écrou rivets M6
5 boulons acier Inox
y compris materiel de fixation

Utilisation: Observer les homologations spécifiques au pays!

555.007

Jansen bimetal latch
maintenance-free and wear-free lock component, reacts to a rise in temperature in the event of a fire, replacing the top lock. Use for single and double leaf doors with latch and bolt lock.

PU = 5 bimetal latches
5 rivet nuts M6
5 pin stainless steel
includes fixing materials

Use: See national approvals!

555.136

Bodenschliessmulde
Edelstahl

VE = 1 Stück

555.136

Douille à sceller
acier Inox

UV = 1 pièce

555.136

Floor socket
stainless steel

PU = 1 piece

550.458

Bodenbuchse
zum Eingiessen, Messing verzinkt, für Treibriegelstange ø 10 mm

VE = 1 Stück

550.458

Douille de verrouillage
à sceller, laiton zingué, pour tige de commande ø 10 mm

UV = 1 pièce

550.458

Floor socket
for setting in concrete, galvanised brass, for shoot bolt ø 10 mm.

PU = 1 piece

555.223

Falzriegel-Bolzen
Stahl verzinkt und passiviert, ø 10 mm, Länge 19 mm

VE = 10 Stück

555.223

Verrou anti-dégondage
acier zingué et passivé, ø 10 mm, longueur 19 mm

UV = 10 pièces

555.223

Rebate bolt
electrolytically galvanised and passivated steel, ø 10 mm, length 19 mm

PU = 10 pieces

Türbeschläge
Ferrures de porte
Door fittings

DXF DWG

ift Rosenheim
Notifizierte Produktzertifizierungsstelle
18-003504-PR01
18-003535-PR01
30.03.2020
Notified Body 0757

links
III. à gauche
Fig. LH

555.838
555.839 RR

Elektro-Türöffner für Fallenriegelschlösser
12-24 V, AC/DC, Stulp Edelstahl, links und rechts einsetzbar, ohne Arretierung, ohne mechanische Entriegelung, mit verstellbarer Falle (+/- 1 mm) und Supressordiode, dauerstromfest eE von 12-24 V DC

VE = 1 Stück

Bei Bedarf zusätzlich bestellen:
557.249 Schrauben

555.838
555.839 RR

Gâche électrique pour serrures à mortaiser
12-24 V, AC/DC, têtière en acier Inox, utilisable à gauche et à droite, sans dispositif d'arrêt, sans déverrouillage mécanique, avec pêne réglable (+/- 1 mm) et diode de suppression, courant permanent eE de 12 à 24 V DC

UV = 1 pièce

Commander en plus si besoin:
557.249 Vis

555.838
555.839 RR

Electric strike for latch and bolt locks
12-24 V, AC/DC, stainless steel face plate, can be used LH and RH, without hold-open, without mechanical release, with adjustable latch(+/- 1 mm) and suppressor diode, continous current eE from 12 to 24 V DC

PU = 1 piece

Order separately if required:
557.249 Screws

Abb. links
III. à gauche
Fig. LH

555.550 1-flügelig

Elektro-Türöffner für obere Zusatzverriegelung
12-24 V, AC/DC, eE, Stulp Edelstahl, links und rechts einsetzbar, ohne Arretierung, ohne mechanische Entriegelung, mit verstellbarer Falle (+/- 1 mm) und Supressordiode, dauerstromfest eE von 12-24 V DC

VE = 1 Stück

Bei Bedarf zusätzlich bestellen:
557.249 Schrauben

555.550 1 vantail

Gâche électrique pour verrouillage supplémentaire supérieur
12-24 V, AC/DC, eE, têtière en acier Inox, utilisable à gauche et à droite, sans dispositif d'arrêt, sans déverrouillage mécanique, avec pêne réglable (+/- 1 mm) et diode de suppression, courant permanent eE de 12 à 24 V DC

UV = 1 pièce

Commander en plus si besoin:
557.249 Vis

555.550 Single leaf

Electric strike for additional top locking point
12-24 V, AC/DC, eE, stainless steel face plate, can be used LH and RH, without hold-open, without mechanical release, with adjustable latch(+/- 1 mm) and suppressor diode, continous current eE from 12 to 24 V DC

PU = 1 piece

Order separately if required:
557.249 Screws

Abb. links
III. à gauche
Fig. LH

555.551 2-flügelig

Elektro-Türöffner für obere Zusatzverriegelung
12-24 V, AC/DC, eE, Stulp Edelstahl, links und rechts einsetzbar, ohne Arretierung, ohne mechanische Entriegelung, mit verstellbarer Falle (+/- 1 mm) und Supressordiode, dauerstromfest eE von 12-24 V DC

VE = 1 Stück

Bei Bedarf zusätzlich bestellen:
557.249 Schrauben

555.551 2 vantaux

Gâche électrique pour verrouillage supplémentaire supérieur
12-24 V, AC/DC, eE, têtière en acier Inox, utilisable à gauche et à droite, sans dispositif d'arrêt, sans déverrouillage mécanique, avec pêne réglable (+/- 1 mm) et diode de suppression, courant permanent eE de 12 à 24 V DC

UV = 1 pièce

Commander en plus si besoin:
557.249 Vis

555.551 Double leaf

Electric strike for additional top locking point
12-24 V, AC/DC, eE, stainless steel face plate, can be used LH and RH, without hold-open, without mechanical release, with adjustable latch (+/- 1 mm) and suppressor diode, continous current eE from 12 to 24 V DC

PU = 1 piece

Order separately if required:
557.249 Screws

Abb. links
Ill. à gauche
Fig. LH

555.929
555.930 RR

Elektro-Türöffner für Fallenriegelschlösser
22-42 V AC/DC, Stulp Edelstahl, links und rechts einsetzbar, mit verstellbarer Falle (+/- 1 mm) und Überspannungsschutz, dauerstromfest eE von 22-26 V DC

VE = 1 Stück

Bei Bedarf zusätzlich bestellen:
557.249 Schrauben

555.929
555.930 RR

Gâche électrique pour serrures à mortaiser
22-42 V AC/DC, têtière en acier Inox, utilisable à gauche et à droite, avec pêne réglable (+/- 1 mm) et protection contre les surtensions, courant permanent eE de 22 à 26 V DC

UV = 1 pièce

Commander en plus si besoin:
557.249 Vis

555.929
555.930 RR

Electric strike for latch and bolt locks
22-42 V AC/DC, stainless steel face plate, can be used LH and RH, with adjustable latch (+/- 1 mm) and overvoltage protection, continous current eE from 22 to 26 V DC

PU = 1 piece

Order separately if required:
557.249 Screws

Abb. links
Ill. à gauche
Fig. LH

555.922 1-flügelig

Elektro-Türöffner für Obenverriegelung
22-42 V AC/DC, Stulp Edelstahl, links und rechts einsetzbar, mit verstellbarer Falle (+/- 1 mm) und Überspannungsschutz, dauerstromfest eE von 22-26 V DC

VE = 1 Stück

Bei Bedarf zusätzlich bestellen:
557.249 Schrauben

555.922 1 vantail

Gâche électrique pour verrouillage supérieur
22-42 V AC/DC, têtière en acier Inox, utilisable à gauche et à droite, avec pêne réglable (+/- 1 mm) et protection contre les surtensions, courant permanent eE de 22 à 26 V DC

UV = 1 pièce

Commander en plus si besoin:
557.249 Vis

555.922 Single leaf

Electric strike for top locking point
22-42 V AC/DC, stainless steel face plate, can be used LH and RH, with adjustable latch (+/- 1 mm) and overvoltage protection, continous current eE from 22 to 26 V DC

PU = 1 piece

Order separately if required:
557.249 Screws

Abb. links
Ill. à gauche
Fig. LH

555.923 2-flügelig

Elektro-Türöffner für Obenverriegelung
22-42 V AC/DC, Stulp Edelstahl, links und rechts einsetzbar, mit verstellbarer Falle (+/- 1 mm) und Überspannungsschutz, dauerstromfest eE von 22-26 V DC

VE = 1 Stück

Bei Bedarf zusätzlich bestellen:
557.249 Schrauben

555.923 2 vantaux

Gâche électrique pour verrouillage supérieur
22-42 V AC/DC, têtière en acier Inox, utilisable à gauche et à droite, avec pêne réglable (+/- 1 mm) et protection contre les surtensions, courant permanent eE de 22 à 26 V DC

UV = 1 pièce

Commander en plus si besoin:
557.249 Vis

555.923 Double leaf

Electric strike for top locking point
22-42 V AC/DC, stainless steel face plate, can be used LH and RH, with adjustable latch (+/- 1 mm) and overvoltage protection, continous current eE from 22 to 26 V DC

PU = 1 piece

Order separately if required:
557.249 Screws

555.549

Fluchttür-Öffner mit Fallenschloss
Stulp Edelstahl, links und rechts einsetzbar, Modell 332 AKRR, mit Rückmeldung, 24 V DC, arbeitet nach dem Ruhestrom-prinzip, Stromaufnahme 140 mA

VE = 1 Fluchttüröffner
1 Fallenschloss

555.549

Serrure porte de fuite avec serrure
têtière en acier Inox, utilisable à gauche et à droite, modèle 332 AKRR, avec signal en retour, 24 V DC, travaille selon le principe de la rupture 140 mA

UV = 1 serrure porte de fuite
1 serrure

555.549

Escape-door release with lock
stainless steel face plate, can be used LH and RH, model 332 AKRR, with feedback, 24 V DC, works on the closed-circuit principle, current consumption 140 mA

PU = 1 escape-door release
1 lock

ift Rosenheim
Notifizierte Produkt-zertifizierungsstelle
18-003504-PR01
18-003535-PR01
30.03.2020
Notified Body 0757

555.837

Austausch-Schliessblech
Edelstahl, links und rechts einsetzbar, ermöglicht den nachträglichen Austausch mit Elektro-Türöffner-Garnituren

Einsatz:
Für ein- und zweiflügelige Türen, vertikal bei Fallenriegel-Schloss

VE = 1 Stück

555.837

Gâche de fermeture
acier Inox, utilisable à gauche et à droite, pour l'installation ultérieure des gâches électriques

Utilisation:
Pour porte à un et deux vantaux, verticale avec serrure

UV = 1 pièce

555.837

Substitute strike plate
stainless steel, can be used LH and RH, enables a subsequent installation with electric strike

Usage:
Single and double leaf doors, vertical with latch and bolt lock

PU = 1 piece

555.567

Austausch-Schliessblech
Edelstahl, links und rechts einsetzbar, ermöglicht den nachträglichen Austausch mit Elektro-Türöffner-Garnituren

Einsatz:
Für einflügelige Türen, oben horizontal bei Zusatzverriegelung

VE = 1 Stück

555.567

Gâche de fermeture
acier Inox, utilisable à gauche et à droite, pour l'installation ultérieure des gâches électriques

Utilisation:
Pour porte à un vantail, supérieure horizontale avec verrouillage supplémentaire

UV = 1 pièce

555.567

Substitute strike plate
stainless steel, can be used LH and RH, enables a subsequent installation with electric strike

Usage:
Single leaf doors, top horizontal with additional locking point

PU = 1 piece

555.568

Austausch-Schliessblech
Edelstahl, links und rechts einsetzbar, ermöglicht den nachträglichen Austausch mit Elektro-Türöffner-Garnituren

Einsatz:
Für zweiflügelige Türen, oben horizontal bei Zusatzverriegelung

VE = 1 Stück

555.568

Gâche de fermeture
acier Inox, utilisable à gauche et à droite, pour l'installation ultérieure des gâches électriques

Utilisation:
Pour porte à deux vantaux, supérieure horizontale avec verrouillage supplémentaire

UV = 1 pièce

555.568

Substitute strike plate
stainless steel, can be used LH and RH, enables a subsequent installation with electric strike

Usage:
Double leaf doors, top horizontal with additional locking point

PU = 1 piece

ift Rosenheim
Notifizierte Produktzertifizierungsstelle
18-003504-PR01
18-003535-PR01
30.03.2020
Notified Body 0757

555.600	FFH 1900-2285 mm ø 22 mm	**555.600**	FFH 1900-2285 mm ø 22 mm	**555.600**	FFH 1900-2285 mm ø 22 mm
555.601	FFH 2286-2685 mm ø 22 mm	**555.601**	FFH 2286-2685 mm ø 22 mm	**555.601**	FFH 2286-2685 mm ø 22 mm
555.602	FFH 1900-2285 mm ø 17 mm	**555.602**	FFH 1900-2285 mm ø 17 mm	**555.602**	FFH 1900-2285 mm ø 17 mm
555.603	FFH 2286-2685 mm ø 17 mm	**555.603**	FFH 2286-2685 mm ø 17 mm	**555.603**	FFH 2286-2685 mm ø 17 mm
555.604	FFH 2686-3000 mm ø 22 mm	**555.604**	FFH 2686-3000 mm ø 22 mm	**555.604**	FFH 2686-3000 mm ø 22 mm
555.605	FFH 2686-3000 mm ø 17 mm	**555.605**	FFH 2686-3000 mm ø 17 mm	**555.605**	FFH 2686-3000 mm ø 17 mm

Mehrfachverriegelungs-Schloss

Normalfunktion
für ein- und zweiflügelige Türen
vorgerichtet für Automatik-Öffner, mit Wechsel, links und rechts umstellbar, selbstverriegelnd, Nuss 9 mm, Dornmass 34.5 mm, Edelstahl-U-Stulp 24x5x2 mm, Hauptschloss mit Falle und Riegel

Beschlag:
innen Drücker
aussen Stossgriff oder Drücker

VE = 1 Schloss

Bei Bedarf zusätzlich bestellen:
557.249 Schrauben

Serrure à verrouillage multiple

Fonction standard
pour portes à un et deux vantaux
préparée pour gâche automatique, avec levier, utilisable à droite et à gauche, auto-verrouillable, fouillot 9 mm, axe canon/têtière 34.5 mm, têtière en U en acier Inox 24x5x2 mm, serrure principale avec bec de cane et pêne

Ferrure:
poignée à l'intérieur
poignée poussoir ou poignée à l'extérieur

UV = 1 serrure

Commander en plus si besoin:
557.249 Vis

Multipoint lock

Standard function
for single and double leaf doors
preconfigured for automatic opener, with latch retention, can be used LH/RH, self-closing, spindle 9 mm, backset 34.5 mm, stainless steel U-shaped face plate 24x5x2 mm, main lock with latch and bolt

Fitting:
internal handle
external push handle or handle

PU = 1 lock

Order separately if required:
557.249 Screws

Schlösser mit Sonderfunktionen auf Anfrage

Serrure avec fonctions spéciales sur demande

Locks with special functions on demand

555.606 FFH 1900-2285 mm ø 22 mm, links
555.607 FFH 1900-2285 mm ø 22 mm, rechts
555.608 FFH 2286-2685 mm ø 22 mm, links
555.609 FFH 2286-2685 mm ø 22 mm, rechts

555.610 FFH 1900-2285 mm ø 17 mm, links
555.611 FFH 1900-2285 mm ø 17 mm, rechts
555.612 FFH 2286-2685 mm ø 17 mm, links
555.613 FFH 2286-2685 mm ø 17 mm, rechts

Mehrfachverriegelungs-Schloss

Panik-Funktion B
für einflügelige Panik-Türen
vorgerichtet für Automatik-Öffner, selbstverriegelnd, Nuss 9 mm, Dornmass 34 mm, Edelstahl-U-Stulp 24x5x2 mm, Hauptschloss mit einem Fallenriegel

Beschlag:
innen Drücker
aussen Drücker

VE = 1 Schloss

Bei Bedarf zusätzlich bestellen:
557.249 Schrauben

555.606 FFH 1900-2285 mm ø 22 mm, à gauche
555.607 FFH 1900-2285 mm ø 22 mm, à droite
555.608 FFH 2286-2685 mm ø 22 mm, à gauche
555.609 FFH 2286-2685 mm ø 22 mm, à droite

555.610 FFH 1900-2285 mm ø 17 mm, à gauche
555.611 FFH 1900-2285 mm ø 17 mm, à droite
555.612 FFH 2286-2685 mm ø 17 mm, à gauche
555.613 FFH 2286-2685 mm ø 17 mm, à droite

Serrure à verrouillage multiple

Fonction B panique
pour portes panique à un vantail
préparée pour gâche automatique, auto-verrouillable, fouillot 9 mm, axe canon/têtière 34 mm, têtière en U en acier Inox 24x5x2 mm, serrure principale avec un bec de cane/pêne

Ferrure:
poignée à l'intérieur
poignée à l'extérieur

UV = 1 serrure

Commander en plus si besoin:
557.249 Vis

555.606 FFH 1900-2285 mm ø 22 mm, LH
555.607 FFH 1900-2285 mm ø 22 mm, RH
555.608 FFH 2286-2685 mm ø 22 mm, LH
555.609 FFH 2286-2685 mm ø 22 mm, RH

555.610 FFH 1900-2285 mm ø 17 mm, LH
555.611 FFH 1900-2285 mm ø 17 mm, RH
555.612 FFH 2286-2685 mm ø 17 mm, LH
555.613 FFH 2286-2685 mm ø 17 mm, RH

Multipoint lock

Emergency function B
for single leaf doors with emergency function
preconfigured for automatic opener, self-closing, spindle 9 mm, backset 34 mm, stainless steel U-shaped face plate 24x5x2 mm, main lock with latch/bolt

Fitting:
internal handle
external handle

PU = 1 lock

Order separately if required:
557.249 Screws

Schlösser mit Sonderfunktionen auf Anfrage

Serrure avec fonctions spéciales sur demande

Locks with special functions on demand

Weitere Ausführungen (Lieferzeit auf Anfrage)

Autres exécutions (délai de fourniture sur demande)

Other designs (delivery time on request)

Art.-Nr. No d'article Part no.	Schlossart Type de serrures Lock type	Flügelfalzhöhe Hauteur de feuillure du vantail Leaf rebate height	Funktion Fonction Function	Version Version Version	Zylinder ø Cylindre ø Cylinder ø
597.201	Mehrfachverriegelungs-Schloss Serrure à verrouillage multiple Multipoint lock	1900-2285 mm	Panik-Funktion B, 1flg. mit umgekehrter Panikfunktion Fonction B panique, 1 vantail, avec fonction panique inversée Emergency function B, 1 leaf, with reversed panic function	links à gauche LH	22 mm
597.202	Mehrfachverriegelungs-Schloss Serrure à verrouillage multiple Multipoint lock	1900-2285 mm	Panik-Funktion B, 1flg. mit umgekehrter Panikfunktion Fonction B panique, 1 vantail, avec fonction panique inversée Emergency function B, 1 leaf, with reversed panic function	rechts à droite RH	22 mm
597.203	Mehrfachverriegelungs-Schloss Serrure à verrouillage multiple Multipoint lock	2286-2685 mm	Panik-Funktion B, 1flg. mit umgekehrter Panikfunktion Fonction B panique, 1 vantail, avec fonction panique inversée Emergency function B, 1 leaf, with reversed panic function	links à gauche LH	22 mm
597.204	Mehrfachverriegelungs-Schloss Serrure à verrouillage multiple Multipoint lock	2286-2685 mm	Panik-Funktion B, 1flg. mit umgekehrter Panikfunktion Fonction B panique, 1 vantail, avec fonction panique inversée Emergency function B, 1 leaf, with reversed panic function	rechts à droite RH	22 mm
597.205	Mehrfachverriegelungs-Schloss Serrure à verrouillage multiple Multipoint lock	1900-2285 mm	Panik-Funktion B, 1flg. mit umgekehrter Panikfunktion Fonction B panique, 1 vantail, avec fonction panique inversée Emergency function B, 1 leaf, with reversed panic function	links à gauche LH	17 mm
597.206	Mehrfachverriegelungs-Schloss Serrure à verrouillage multiple Multipoint lock	1900-2285 mm	Panik-Funktion B, 1flg. mit umgekehrter Panikfunktion Fonction B panique, 1 vantail, avec fonction panique inversée Emergency function B, 1 leaf, with reversed panic function	rechts à droite RH	17 mm
597.207	Mehrfachverriegelungs-Schloss Serrure à verrouillage multiple Multipoint lock	2286-2685 mm	Panik-Funktion B, 1flg. mit umgekehrter Panikfunktion Fonction B panique, 1 vantail, avec fonction panique inversée Emergency function B, 1 leaf, with reversed panic function	links à gauche LH	17 mm
597.208	Mehrfachverriegelungs-Schloss Serrure à verrouillage multiple Multipoint lock	2286-2685 mm	Panik-Funktion B, 1flg. mit umgekehrter Panikfunktion Fonction B panique, 1 vantail, avec fonction panique inversée Emergency function B, 1 leaf, with reversed panic function	rechts à droite RH	17 mm

ift Rosenheim
Notifizierte Produktzertifizierungsstelle
18-003504-PR01
18-003535-PR01
30.03.2020
Notified Body 0757

555.614 FFH 1900-2285 mm ø 22 mm, links
555.615 FFH 1900-2285 mm ø 22 mm, rechts
555.616 FFH 2286-2685 mm ø 22 mm, links
555.617 FFH 2286-2685 mm ø 22 mm, rechts

555.618 FFH 1900-2285 mm ø 17 mm, links
555.619 FFH 1900-2285 mm ø 17 mm, rechts
555.620 FFH 2286-2685 mm ø 17 mm, links
555.621 FFH 2286-2685 mm ø 17 mm, rechts

Mehrfachverriegelungs-Schloss

Panik-Funktion E
für einflügelige Panik-Türen
vorgerichtet für Automatik-Öffner, mit Wechsel, selbstverriegelnd, Nuss 9 mm, Dornmass 34 mm, Edelstahl-U-Stulp 24x5x2 mm, Hauptschloss mit einem Fallenriegel

Beschlag:
innen Drücker
aussen Stossgriff

VE = 1 Schloss

Bei Bedarf zusätzlich bestellen:
557.249 Schrauben

555.614 FFH 1900-2285 mm ø 22 mm, à gauche
555.615 FFH 1900-2285 mm ø 22 mm, à droite
555.616 FFH 2286-2685 mm ø 22 mm, à gauche
555.617 FFH 2286-2685 mm ø 22 mm, à droite

555.618 FFH 1900-2285 mm ø 17 mm, à gauche
555.619 FFH 1900-2285 mm ø 17 mm, à droite
555.620 FFH 2286-2685 mm ø 17 mm, à gauche
555.621 FFH 2286-2685 mm ø 17 mm, à droite

Serrure à verrouillage multiple

Fonction E panique
pour portes panique à un vantail
préparée pour gâche automatique, avec levier, auto-verrouillable, fouillot 9 mm, axe canon/têtière 34 mm, têtière en U en acier Inox 24x5x2 mm, serrure principale avec un bec de cane/pêne

Ferrure:
poignée à l'intérieur
poignée poussoir à l'extérieur

UV = 1 serrure

Commander en plus si besoin:
557.249 Vis

555.614 FFH 1900-2285 mm ø 22 mm, LH
555.615 FFH 1900-2285 mm ø 22 mm, RH
555.616 FFH 2286-2685 mm ø 22 mm, LH
555.617 FFH 2286-2685 mm ø 22 mm, RH

555.618 FFH 1900-2285 mm ø 17 mm, LH
555.619 FFH 1900-2285 mm ø 17 mm, RH
555.620 FFH 2286-2685 mm ø 17 mm, LH
555.621 FFH 2286-2685 mm ø 17 mm, RH

Multipoint lock

Emergency function E
for single leaf doors with emergency function
preconfigured for automatic opener, with latch retention, self-closing, spindle 9 mm, backset 34 mm, stainless steel U-shaped face plate 24x5x2 mm, main lock with latch/bolt

Fitting:
internal handle
external push handle

PU = 1 lock

Order separately if required:
557.249 Screws

Schlösser mit Sonderfunktionen auf Anfrage

Serrure avec fonctions spéciales sur demande

Locks with special functions on demand

ift Rosenheim
Notifizierte Produktzertifizierungsstelle
18-003504-PR01
18-003535-PR01
30.03.2020
Notified Body 0757

Weitere Ausführungen (Lieferzeit auf Anfrage)

Autres exécutions (délai de fourniture sur demande)

Other designs (delivery time on request)

Art.-Nr. No d'article Part no.	Schlossart Type de serrures Lock type	Flügelfalzhöhe Hauteur de feuillure du vantail Leaf rebate height	Funktion Fonction Function	Version Version Version	Zylinder ø Cylindre ø Cylinder ø
597.209	Mehrfachverriegelungs-Schloss Serrure à verrouillage multiple Multipoint lock	1900-2285 mm	Panik-Funktion E, 1flg., mit Schlossüberwachung und Kabel Fonction E panique, 1 vantail, avec serrure surveillée et câble Emergency function E, 1 leaf, with monitoring lock and cable	links à gauche LH	22 mm
597.210	Mehrfachverriegelungs-Schloss Serrure à verrouillage multiple Multipoint lock	1900-2285 mm	Panik-Funktion E, 1flg. mit gesicherter Fallenfeststellung Fonction E panique, 1 vantail, avec blocage sécurisé du pêne Emergency function E, 1 leaf, with secured latch locking device	links à gauche LH	22 mm
597.211	Mehrfachverriegelungs-Schloss Serrure à verrouillage multiple Multipoint lock	1900-2285 mm	Panik-Funktion E, 1flg., mit Schlossüberwachung und Kabel Fonction E panique, 1 vantail, avec serrure surveillée et câble Emergency function E, 1 leaf, with monitoring lock and cable	rechts à droite RH	22 mm
597.212	Mehrfachverriegelungs-Schloss Serrure à verrouillage multiple Multipoint lock	1900-2285 mm	Panik-Funktion E, 1flg. mit gesicherter Fallenfeststellung Fonction E panique, 1 vantail, avec blocage sécurisé du pêne Emergency function E, 1 leaf, with secured latch locking device	rechts à droite RH	22 mm
597.213	Mehrfachverriegelungs-Schloss Serrure à verrouillage multiple Multipoint lock	2286-2685 mm	Panik-Funktion E, 1flg., mit Schlossüberwachung und Kabel Fonction E panique, 1 vantail, avec serrure surveillée et câble Emergency function E, 1 leaf, with monitoring lock and cable	links à gauche LH	22 mm
597.214	Mehrfachverriegelungs-Schloss Serrure à verrouillage multiple Multipoint lock	2286-2685 mm	Panik-Funktion E, 1flg. mit gesicherter Fallenfeststellung Fonction E panique, 1 vantail, avec blocage sécurisé du pêne Emergency function E, 1 leaf, with secured latch locking device	links à gauche LH	22 mm
597.215	Mehrfachverriegelungs-Schloss Serrure à verrouillage multiple Multipoint lock	2286-2685 mm	Panik-Funktion E, 1flg., mit Schlossüberwachung und Kabel Fonction E panique, 1 vantail, avec serrure surveillée et câble Emergency function E, 1 leaf, with monitoring lock and cable	rechts à droite RH	22 mm
597.216	Mehrfachverriegelungs-Schloss Serrure à verrouillage multiple Multipoint lock	2286-2685 mm	Panik-Funktion E, 1flg. mit gesicherter Fallenfeststellung Fonction E panique, 1 vantail, avec blocage sécurisé du pêne Emergency function E, 1 leaf, with secured latch locking device	rechts à droite RH	22 mm

ift Rosenheim
Notifizierte Produktzertifizierungsstelle
18-003504-PR01
18-003535-PR01
30.03.2020
Notified Body 0757

Weitere Ausführungen (Lieferzeit auf Anfrage)

Autres exécutions (délai de fourniture sur demande)

Other designs (delivery time on request)

Art.-Nr. No d'article Part no.	Schlossart Type de serrures Lock type	Flügelfalzhöhe Hauteur de feuillure du vantail Leaf rebate height	Funktion Fonction Function	Version Version Version	Zylinder ø Cylindre ø Cylinder ø
597.217	Mehrfachverriegelungs-Schloss Serrure à verrouillage multiple Multipoint lock	1900-2285	Panik-Funktion E, 1flg., mit Schlossüberwachung und Kabel Fonction E panique, 1 vantail, avec serrure surveillée et câble Emergency function E, 1 leaf, with monitoring lock and cable	links à gauche LH	17 mm
597.218	Mehrfachverriegelungs-Schloss Serrure à verrouillage multiple Multipoint lock	1900-2285	Panik-Funktion E, 1flg. mit gesicherter Fallenfeststellung Fonction E panique, 1 vantail, avec blocage sécurisé du pêne Emergency function E, 1 leaf, with secured latch locking device	links à gauche LH	17 mm
597.219	Mehrfachverriegelungs-Schloss Serrure à verrouillage multiple Multipoint lock	1900-2285 mm	Panik-Funktion E, 1flg., mit Schlossüberwachung und Kabel Fonction E panique, 1 vantail, avec serrure surveillée et câble Emergency function E, 1 leaf, with monitoring lock and cable	rechts à droite RH	17 mm
597.220	Mehrfachverriegelungs-Schloss Serrure à verrouillage multiple Multipoint lock	1900-2285 mm	Panik-Funktion E, 1flg. mit gesicherter Fallenfeststellung Fonction E panique, 1 vantail, avec blocage sécurisé du pêne Emergency function E, 1 leaf, with secured latch locking device	rechts à droite RH	17 mm
597.221	Mehrfachverriegelungs-Schloss Serrure à verrouillage multiple Multipoint lock	2286-2685 mm	Panik-Funktion E, 1flg., mit Schlossüberwachung und Kabel Fonction E panique, 1 vantail, avec serrure surveillée et câble Emergency function E, 1 leaf, with monitoring lock and cable	links à gauche LH	17 mm
597.222	Mehrfachverriegelungs-Schloss Serrure à verrouillage multiple Multipoint lock	2286-2685 mm	Panik-Funktion E, 1flg. mit gesicherter Fallenfeststellung Fonction E panique, 1 vantail, avec blocage sécurisé du pêne Emergency function E, 1 leaf, with secured latch locking device	links à gauche LH	17 mm
597.223	Mehrfachverriegelungs-Schloss Serrure à verrouillage multiple Multipoint lock	2286-2685 mm	Panik-Funktion E, 1flg., mit Schlossüberwachung und Kabel Fonction E panique, 1 vantail, avec serrure surveillée et câble Emergency function E, 1 leaf, with monitoring lock and cable	rechts à droite RH	17 mm
597.224	Mehrfachverriegelungs-Schloss Serrure à verrouillage multiple Multipoint lock	2286-2685 mm	Panik-Funktion E, 1flg. mit gesicherter Fallenfeststellung Fonction E panique, 1 vantail, avec blocage sécurisé du pêne Emergency function E, 1 leaf, with secured latch locking device	rechts à droite RH	17 mm

ift Rosenheim
Notifizierte Produktzertifizierungsstelle
18-003504-PR01
18-003535-PR01
30.03.2020
Notified Body 0757

555.622 FFH 1900-2285 mm ø 22 mm, links
555.623 FFH 1900-2285 mm ø 22 mm, rechts
555.624 FFH ≥ 2286 mm ø 22 mm, links
555.625 FFH ≥ 2286 mm ø 22 mm, rechts

555.626 FFH 1900-2285 mm ø 17 mm, links
555.627 FFH 1900-2285 mm ø 17 mm, rechts
555.628 FFH ≥ 2286 mm ø 17 mm, links
555.629 FFH ≥ 2286 mm ø 17 mm, rechts

Mehrfachverriegelungs-Schloss

Panik-Funktion B
für zweiflügelige Vollpanik-Türen
vorgerichtet für Automatik-Öffner, selbstverriegelnd, Nuss 9 mm, Dornmass 34 mm, Edelstahl-U-Stulp 24x5x2 mm, Hauptschloss mit einem Fallenriegel

Beschlag:
innen Drücker
aussen Drücker

VE = 1 Schloss

Bei Bedarf zusätzlich bestellen:
557.249 Schrauben

555.622 FFH 1900-2285 mm ø 22 mm, à gauche
555.623 FFH 1900-2285 mm ø 22 mm, à droite
555.624 FFH ≥ 2286 mm ø 22 mm, à gauche
555.625 FFH ≥ 2286 mm ø 22 mm, à droite

555.626 FFH 1900-2285 mm ø 17 mm, à gauche
555.627 FFH 1900-2285 mm ø 17 mm, à droite
555.628 FFH ≥ 2286 mm ø 17 mm, à gauche
555.629 FFH ≥ 2286 mm ø 17 mm, à droite

Serrure à verrouillage multiple

Fonction B panique
pour portes panique à deux vantaux
préparée pour gâche autmatique, auto-verrouillable, fouillot 9 mm, axe canon/têtière 34 mm, têtière en U en acier Inox 24x5x2 mm, serrure principale avec un bec de cane/pêne

Ferrure:
poignée à l'intérieur
poignée à l'extérieur

UV = 1 serrure

Commander en plus si besoin:
557.249 Vis

555.622 FFH 1900-2285 mm ø 22 mm, LH
555.623 FFH 1900-2285 mm ø 22 mm, RH
555.624 FFH ≥ 2286 mm ø 22 mm, LH
555.625 FFH ≥ 2286 mm ø 22 mm, RH

555.626 FFH 1900-2285 mm ø 17 mm, LH
555.627 FFH 1900-2285 mm ø 17 mm, RH
555.628 FFH ≥ 2286 mm ø 17 mm, LH
555.629 FFH ≥ 2286 mm ø 17 mm, RH

Multipoint lock

Emergency function B
for double leaf doors with emergency function
preconfigured for automatic opener, self-closing, spindle 9 mm, backset 34 mm, stainless steel U-shaped face plate 24x5x2 mm, main lock with latch/bolt

Fitting:
internal handle
external handle

PU = 1 lock

Order separately if required:
557.249 Screws

EN 179

Schlösser mit Sonderfunktionen auf Anfrage

Serrure avec fonctions spéciales sur demande

Locks with special functions on demand

EN 1125

ift Rosenheim
Notifizierte Produktzertifizierungsstelle
18-003504-PR01
18-003535-PR01
30.03.2020
Notified Body 0757

Weitere Ausführungen (Lieferzeit auf Anfrage)

Autres exécutions (délai de fourniture sur demande)

Other designs (delivery time on request)

Art.-Nr. No d'article Part no.	Schlossart Type de serrures Lock type	Flügelfalzhöhe Hauteur de feuillure du vantail Leaf rebate height	Funktion Fonction Function	Version Version Version	Zylinder ø Cylindre ø Cylinder ø
597.225	Mehrfachverriegelungs-Schloss Serrure à verrouillage multiple Multipoint lock	1900-2285 mm	Panik-Funktion B, 2flg. mit umgekehrter Panikfunktion Fonction B panique, 2 vantaux, avec fonction panique inversée Emergency function B, 2 leafs, with reversed panic function	links à gauche LH	22 mm
597.226	Mehrfachverriegelungs-Schloss Serrure à verrouillage multiple Multipoint lock	1900-2285 mm	Panik-Funktion B, 2flg. mit umgekehrter Panikfunktion Fonction B panique, 2 vantaux, avec fonction panique inversée Emergency function B, 2 leafs, with reversed panic function	rechts à droite RH	22 mm
597.227	Mehrfachverriegelungs-Schloss Serrure à verrouillage multiple Multipoint lock	2286-2685 mm	Panik-Funktion B, 2flg. mit umgekehrter Panikfunktion Fonction B panique, 2 vantaux, avec fonction panique inversée Emergency function B, 2 leafs, with reversed panic function	links à gauche LH	22 mm
597.228	Mehrfachverriegelungs-Schloss Serrure à verrouillage multiple Multipoint lock	2286-2685 mm	Panik-Funktion B, 2flg. mit umgekehrter Panikfunktion Fonction B panique, 2 vantaux, avec fonction panique inversée Emergency function B, 2 leafs, with reversed panic function	rechts à droite RH	22 mm
597.229	Mehrfachverriegelungs-Schloss Serrure à verrouillage multiple Multipoint lock	1900-2285 mm	Panik-Funktion B, 2flg. mit umgekehrter Panikfunktion Fonction B panique, 2 vantaux, avec fonction panique inversée Emergency function B, 2 leafs, with reversed panic function	links à gauche LH	17 mm
597.230	Mehrfachverriegelungs-Schloss Serrure à verrouillage multiple Multipoint lock	1900-2285 mm	Panik-Funktion B, 2flg. mit umgekehrter Panikfunktion Fonction B panique, 2 vantaux, avec fonction panique inversée Emergency function B, 2 leafs, with reversed panic function	rechts à droite RH	17 mm
597.231	Mehrfachverriegelungs-Schloss Serrure à verrouillage multiple Multipoint lock	2286-2685 mm	Panik-Funktion B, 2flg. mit umgekehrter Panikfunktion Fonction B panique, 2 vantaux, avec fonction panique inversée Emergency function B, 2 leafs, with reversed panic function	links à gauche LH	17 mm
597.232	Mehrfachverriegelungs-Schloss Serrure à verrouillage multiple Multipoint lock	2286-2685 mm	Panik-Funktion B, 2flg. mit umgekehrter Panikfunktion Fonction B panique, 2 vantaux, avec fonction panique inversée Emergency function B, 2 leafs, with reversed panic function	rechts à droite RH	17 mm

ift Rosenheim
Notifizierte Produktzertifizierungsstelle
18-003504-PR01
18-003535-PR01
30.03.2020
Notified Body 0757

555.630 FFH 1900-2285 mm ø 22 mm, links
555.631 FFH 1900-2285 mm ø 22 mm, rechts
555.632 FFH ≥ 2286 mm ø 22 mm, links
555.633 FFH ≥ 2286 mm ø 22 mm, rechts

555.634 FFH 1900-2285 mm ø 17 mm, links
555.635 FFH 1900-2285 mm ø 17 mm, rechts
555.636 FFH ≥ 2286 mm ø 17 mm, links
555.637 FFH ≥ 2286 mm ø 17 mm, rechts

Mehrfachverriegelungs-Schloss

Panik-Funktion E
für zweiflügelige Vollpanik-Türen
vorgerichtet für Automatik-Öffner, mit Wechsel, selbstverriegelnd, Nuss 9 mm, Dornmass 34 mm, Edelstahl-U-Stulp 24x5x2 mm, Hauptschloss mit einem Fallenriegel

Beschlag:
innen Drücker
aussen Stossgriff

VE = 1 Schloss

Bei Bedarf zusätzlich bestellen:
557.249 Schrauben

555.630 FFH 1900-2285 mm ø 22 mm, à gauche
555.631 FFH 1900-2285 mm ø 22 mm, à droite
555.632 FFH ≥ 2286 mm ø 22 mm, à gauche
555.633 FFH ≥ 2286 mm ø 22 mm, à droite

555.634 FFH 1900-2285 mm ø 17 mm, à gauche
555.635 FFH 1900-2285 mm ø 17 mm, à droite
555.636 FFH ≥ 2286 mm ø 17 mm, à gauche
555.637 FFH ≥ 2286 mm ø 17 mm, à droite

Serrure à verrouillage multiple

Fonction E panique
pour portes panique à deux vantaux
préparée pour gâche automatique, avec levier, auto-verrouillable, fouillot 9 mm, axe canon/têtière 34 mm, têtière en U en acier Inox 24x5x2 mm, serrure principale avec un bec de cane/pêne

Ferrure:
poignée à l'intérieur
poignée poussoir à l'extérieur

UV = 1 serrure

Commander en plus si besoin:
557.249 Vis

555.630 FFH 1900-2285 mm ø 22 mm, LH
555.631 FFH 1900-2285 mm ø 22 mm, RH
555.632 FFH ≥ 2286 mm ø 22 mm, LH
555.633 FFH ≥ 2286 mm ø 22 mm, RH

555.634 FFH 1900-2285 mm ø 17 mm, LH
555.635 FFH 1900-2285 mm ø 17 mm, RH
555.636 FFH ≥ 2286 mm ø 17 mm, LH
555.637 FFH ≥ 2286 mm ø 17 mm, RH

Multipoint lock

Emergency function E
for double leaf doors with emergency function
preconfigured for automatic opener, with latch retention, self-closing, spindle 9 mm, backset 34 mm, stainless steel U-shaped face plate 24x5x2 mm, main lock with latch/bolt

Fitting:
internal handle
external push handle

PU = 1 lock

Order separately if required:
557.249 Screws

EN 179

Schlösser mit Sonderfunktionen auf Anfrage

Serrure avec fonctions spéciales sur demande

Locks with special functions on demand

EN 1125

ift Rosenheim
Notifizierte Produktzertifizierungsstelle
18-003504-PR01
18-003535-PR01
30.03.2020
Notified Body 0757

Weitere Ausführungen (Lieferzeit auf Anfrage)

Autres exécutions (délai de fourniture sur demande)

Other designs (delivery time on request)

Art.-Nr. No d'article Part no.	Schlossart Type de serrures Lock type	Flügelfalzhöhe Hauteur de feuillure du vantail Leaf rebate height	Funktion Fonction Function	Version Version Version	Zylinder ø Cylindre ø Cylinder ø
597.234	Mehrfachverriegelungs-Schloss Serrure à verrouillage multiple Multipoint lock	1900-2285 mm	Panik-Funktion E, 2flg. mit gesicherter Fallenfeststellung Fonction E panique, 2 vantaux, avec blocage sécurisé du pêne Emergency function E, 2 leafs, with secured latch locking device	links à gauche LH	22 mm
597.236	Mehrfachverriegelungs-Schloss Serrure à verrouillage multiple Multipoint lock	1900-2285 mm	Panik-Funktion E, 2flg. mit gesicherter Fallenfeststellung Fonction E panique, 2 vantaux, avec blocage sécurisé du pêne Emergency function E, 2 leafs, with secured latch locking device	rechts à droite RH	22 mm
597.238	Mehrfachverriegelungs-Schloss Serrure à verrouillage multiple Multipoint lock	2286-2685 mm	Panik-Funktion E, 2flg. mit gesicherter Fallenfeststellung Fonction E panique, 2 vantaux, avec blocage sécurisé du pêne Emergency function E, 2 leafs, with secured latch locking device	links à gauche LH	22 mm
597.240	Mehrfachverriegelungs-Schloss Serrure à verrouillage multiple Multipoint lock	2286-2685 mm	Panik-Funktion E, 2flg. mit gesicherter Fallenfeststellung Fonction E panique, 2 vantaux, avec blocage sécurisé du pêne Emergency function E, 2 leafs, with secured latch locking device	rechts à droite RH	22 mm
597.242	Mehrfachverriegelungs-Schloss Serrure à verrouillage multiple Multipoint lock	1900-2285	Panik-Funktion E, 2flg. mit gesicherter Fallenfeststellung Fonction E panique, 2 vantaux, avec blocage sécurisé du pêne Emergency function E, 2 leafs, with secured latch locking device	links à gauche LH	17 mm
597.244	Mehrfachverriegelungs-Schloss Serrure à verrouillage multiple Multipoint lock	1900-2285 mm	Panik-Funktion E, 2flg. mit gesicherter Fallenfeststellung Fonction E panique, 2 vantaux, avec blocage sécurisé du pêne Emergency function E, 2 leafs, with secured latch locking device	rechts à droite RH	17 mm
597.246	Mehrfachverriegelungs-Schloss Serrure à verrouillage multiple Multipoint lock	2286-2685 mm	Panik-Funktion E, 2flg. mit gesicherter Fallenfeststellung Fonction E panique, 2 vantaux, avec blocage sécurisé du pêne Emergency function E, 2 leafs, with secured latch locking device	links à gauche LH	17 mm
597.248	Mehrfachverriegelungs-Schloss Serrure à verrouillage multiple Multipoint lock	2286-2685 mm	Panik-Funktion E, 2flg. mit gesicherter Fallenfeststellung Fonction E panique, 2 vantaux, avec blocage sécurisé du pêne Emergency function E, 2 leafs, with secured latch locking device	rechts à droite RH	17 mm

ift Rosenheim
Notifizierte Produktzertifizierungsstelle
18-003504-PR01
18-003535-PR01
30.03.2020
Notified Body 0757

555.643 links
555.644 rechts

Schliessblech
Edelstahl, für Hauptschlösser der Mehrfachverriegelungen mit Normalfunktion, für Bautiefe 60 mm

VE = 1 Stück

Bei Bedarf zusätzlich bestellen:
557.046 Schrauben

555.643 à gauche
555.644 à droite

Gâche de fermeture
acier Inox, pour serrures principales des verrouillages multiples avec fonction standard, pour profondeur de montage 60 mm

UV = 1 pièce

Commander en plus si besoin:
557.046 Vis

555.643 LH
555.644 RH

Strike plate
stainless steel, for main locks of the multipoint locks with standard function, for 60 mm basic depth

PU = 1 piece

Order separately if required:
557.046 Screws

555.645 links
555.646 rechts

Schliessblech
Edelstahl, für Hauptschlösser der Mehrfachverriegelungen mit Panikfunktion, für Bautiefe 60 mm

VE = 1 Stück

Bei Bedarf zusätzlich bestellen:
557.046 Schrauben

555.645 à gauche
555.646 à droite

Gâche de fermeture
acier Inox, pour serrures principales des verrouillages multiples avec fonction panique, pour profondeur de montage 60 mm

UV = 1 pièce

Commander en plus si besoin:
557.046 Vis

555.645 LH
555.646 RH

Strike plate
stainless steel, for main locks of the multipoint locks with emergency function, for 60 mm basic depth

PU = 1 piece

Order separately if required:
557.046 Screws

555.651

Schliessblech
Edelstahl, für Nebenschlösser der Mehrfachverriegelungen, links und rechts verwendbar

VE = 2 Stück

Zusätzlich bestellen:
557.249 Schrauben
555.297 Blindnietmutter

555.651

Gâche de fermeture
têtière en acier Inox, pour serrures secondaires des verrouillages multiples, utilisable à gauche et à droite

UV = 2 pièces

Commander séparément:
557.249 Vis
555.297 Ecrou aveugle

555.651

Strike plate
face plate stainless steel, for auxiliary locks of the multipoint locks, can be used LH and RH

PU = 2 pieces

Order separately:
557.249 Screws
555.297 Blind rivet

ift Rosenheim
Notifizierte Produktzertifizierungsstelle
18-003504-PR01
18-003535-PR01
30.03.2020
Notified Body 0757

555.668

Schliessblech
Edelstahl, für Nebenschlösser der Mehrfachverriegelungen, für zweiflügelige Vollpaniktüren, links und rechts verwendbar, versenkte Montage

VE = 2 Stück

Zusätzlich bestellen:

557.249	Schrauben
555.004	Befestigungslasche

555.668

Gâche de fermeture
acier Inox, pour serrures secondaires des verrouillages multiples, pour porte panique à deux vantaux, utilisable à gauche et à droite, montage encastré

UV = 2 pièces

Commander séparément:

557.249	Vis
555.004	Patte de fixation

555.668

Strike plate
stainless steel, for auxiliary locks of the multipoint locks, for double-leaf panic doors, can be used LH and RH, recessed mounting

PU = 2 pieces

Order separately:

557.249	Screws
555.004	Fixing

ift Rosenheim
Notifizierte Produktzertifizierungsstelle
18-003504-PR01
18-003535-PR01
30.03.2020
Notified Body 0757

555.640

Panik-Treibriegel-Schloss (Panik-Gegenkasten)
für zweiflügelige Panik-Türen in Kombination mit den Mehrfachverriegelungs-Schlössern 555.622-637, Stulp Edelstahl geschliffen, mit Anschlussgewinde M6, links und rechts verwendbar, Hub 20 mm. Verwendung zusammen mit Schaltschloss und Treibriegelstangen.

VE = 1 Stück

Bei Bedarf zusätzlich bestellen:
557.249 Schrauben
550.387 Mitnehmerklappe
555.394 Umlenkschloss
555.004 Befestigungslasche

Einsatz nur zusammen mit Mehrfachverriegelungs-Schlösser und selbstverriegelnden Einfallenschlössern!

Der Zustand des Fallenriegels (offen/geschlossen) kann über integrierte Kontakte elektrisch abgefragt werden. Panik-Treibriegel-Schlösser mit Fallenriegelüberwachung sind auf Sonderbestellung unter Art. Nr. 597.520 erhältlich.

555.640

Serrure contre-bascule panique
pour des portes à deux vantaux panique en combinaison avec les serrures à verrouillage multiple 555.622-637, têtière en acier Inox poli, avec raccord taraudé M6, utilisable à droite et à gauche, course 20 mm. A utiliser avec la serrure de retient et tiges de verrouillage.

UV = 1 pièce

Commander en plus si besoin:
557.249 Vis
550.387 Doigt d'entraînement
555.394 Verrou de dérivation
555.004 Patte de fixation

A utiliser uniquement avec les serrures à verrouillage multiple et les serrures à un point à autoverrouillage

L'état du pêne (ouvert/fermé) peut être interrogé électriquement via des contacts intégrés. Des serrures contre-bascule panique avec surveillance du pêne sont disponibles comme version spéciale sous la réf. 597.520.

555.640

Shoot bolt lock with emergency function (reversible)
for double leaf emergency doors in combination with multipoint locks 555.622-637, polished stainless steel face plate, with connecting thread M6, can be used DIN LH/RH, travel 20 mm. For use in conjunction with switch latch and shoot bolts.

PU = 1 piece

Order separately if required:
557.249 Screws
550.387 Selector bar
555.394 Off-set lock
555.004 Fixing

Only use together with multipoint locks and self-locking mortice locks!

The status of the latch bolt (open/closed) can be queried electrically via integrated contacts. Panic shoot bolt locks with latch bolt monitoring are available to special order under Art. No. 597.520.

555.004

Befestigungslaschen
Stahl verzinkt, für die flächenbündige Montage des Panik-Treibriegelschlosses 555.640, Falztreibriegel 555.380 und Schliessblech 555.667

VE = 10 Stück

Einsatz nur zusammen mit Mehrfachverriegelungs-Schlösser und selbstverriegelnden Einfallenschlössern!

555.004

Patte de fixation
acier zingué, pour le montage à fleur desserrure contre-bascule panique 555.640, bascule à mortaiser 555.380 et gâche de fermeture 555.667

UV = 10 pièces

A utiliser uniquement avec les serrures à verrouillage multiple et les serrures à un point à autoverrouillage

555.004

Fixing
galvanised steel, for flush installation of the shoot bolt lock with emergency function 555.640, rebate lever bolt 555.380 and strike plate 555.667

PU = 10 pieces

Only use together with multipoint locks and self-locking mortice locks!

555.641

Automatik-Öffner
für die Motorisierung der Mehrfachverriegelungen. Geeignet in Kombination mit Drehtürautomaten, Türcodeanlagen oder anderen Öffnungsmöglichkeiten wie Funkschlüssel, Fingerscan, Transponder etc.

Einbau/Funktion:
Der A-Öffner (Motor) wird mit zwei Schrauben zwischen Haupt- und unterem Nebenschloss befestigt. Er zieht alle Fallenriegel bei Impulsgabe in die Schlosskästen zurück. Damit kann die Türe von innen oder aussen begangen werden. Der Einsatz eines Elektro-Türöffners entfällt.

Technische Daten:
Nennspannung: 12-18V AC ~50Hz resp. 12-26V DC stabilisiert, Stromaufnahme: max. 1A, Schutzart IP 40, Hub 25mm, Geschwindigkeit: ca. 35mm/sec (ohne Last)

VE = 1 Garnitur, mit Anschlusskabel Länge 6 m, LIYY 3x0.34, inkl. Montageanleitung

Schlösser mit Normalfunktion, welche manuell verriegelt werden (Zylinder) können nicht über den A-Öffner entriegelt werden, da ausschliesslich die Fallenriegel (nicht der Riegel) betätigt werden.

555.641

Gâche automatique
pour la motorisation des ver-rouillages multiples. Peut se combiner avec les mécanismes automatiques de porte, les systèmes de codage de porte ou autres possibilités d'ouverture telles que clé télécommande, scan de doigt, répondeur etc.

Montage/fonctionnement:
La gâche automatique (moteur) se fixe avec deux vis entre les serrures principale et secondaire. Elle fait retourner tous les verrous à loquet par impulsion dans le coffre. Il est ainsi possible de passer la porte de l'intérieur comme de l'extérieur. Une gâche électrique est inutile.

Caractéristiques techniques:
Tension nominale: 12-18V AC ~50 Hz resp. 12-26V DC stabilisée, consommation de courant: max. 1A, type de protection IP 40, course 25 mm, vitesse: env. 35 mm/sec (sans charge)

UV = 1 kit, avec câble de raccordement longueur 6 m, LIYY 3x0.34, avec instructions de montage

Les serrures dont la fonction est normale et qui peuvent être verrouillées manuellement (cylindre) ne peuvent pas être déverrouillées au moyen de la gâche automatique car seuls les pênes demi-tour (non les pênes) sont actionnés.

555.641

Automatic opener
for motorisation of the multi-point locks. Suitable for use with automatic revolving doors, door code systems or other means of opening such as keyless remote, finger scan, transponder, etc.

Installation/Function:
The automatic opener (motor) is fixed by two screws between the main and the lower secondary latch. It pulls back all deadbolt latches when there is an impulse in the lock case. This allows the doors to be entered from the inside and the outside. An electric strike is no longer required.

Technical data:
Rated voltage: 12-18V AC ~50 Hz resp. 12-26V DC (stabilised), power consumption: max. 1A, protection type IP 40, stroke 25 mm, speed: approx. 35 mm/sec (without load)

PU = 1 fitting, with connection cable length 6 m, LIYY 3x0.34, incl. assembly instructions

Standard locks that are locked manually (cylinder) cannot be unlocked by means of the A-opener, as it is only the latch bolts (not the bolt) that are operated.

Weiteres Zubehör auf Anfrage:
- Netzteil Eingang 230 V AC, 50 Hz, Ausgang 12 V AC ~50HZ, Nennstrom 2A

Autres accessoires sur demande:
- Bloc d'alimentation entrée 230 V AC, 50 Hz, sortie 12 V AC ~50 HZ, courant nominal 2A

Additional accessories on request:
- Mains power unit input 230 V AC, 50 Hz, output 12 V AC ~50 HZ, rated current 2A

ift Rosenheim
Notifizierte Produktzertifizierungsstelle
18-003504-PR01
18-003535-PR01
30.03.2020
Notified Body 0757

555.638

Unterbrechungsfreie Spannungsversorgung (USV)
Anschlussspannung:
24 V DC +/- 15%

Zulässige Umgebungstemperatur: -20°C – +60°C

Stromaufnahme: max. 1A

VE = 1 Stück

Werden die Mehrfachverriegelungsschlösser (555.600 bis 555.637) in Kombination mit Automatik-Öffner 555.641 für Brand- und Rauchschutztüren verwendet, benötigt man hierfür zwingend eine USV (unterbrechungsfreie Spannungsversorgung). Die USV stellt sicher, dass die durch den A-Öffner eingezogenen Fallenriegel im Falle einer Stromunterbrechung bzw. eines Alarms ausgefahren werden und somit die Türe verriegelt bzw. zugehalten wird.

Hinweis:
Bei Brand- oder Rauchschutztüren und gleichzeitiger Verwendung einer Zeitschaltuhr oder eines Schalters für «Dauer Auf» (für DE nicht zulässig) wird ein zusätzliches Relais benötigt, um sicherzustellen, dass die Türe im Brandfalle verriegelt ist.

555.638

Alimentation de sauvegarde secteur (ASS)
Tension de raccordement:
24 V DC +/- 15%

Température ambiante autorisée: -20°C – +60°C

Consommation de courant: max. 1A

UV = 1 pièce

Si les serrures à verrouillage multiple (555.600 à 555.637) sont utilisées avec une gâche automatique 555.641 pour les portes coupe-feu et coupe-fumée, une ASS (alimentation de sauvegarde secteur) sera impérativement nécessaire. L'ASS assure que les verrous à loquet que les gâches automatiques ont fait rentrer sortiront en cas de coupure de courant ou d'alarme et que la porte pourra ainsi être verrouillée et maintenue fermée.

Note:
Sur les portes coupe-feu et coupe-fumée sur lesquelles est également utilisée une minuterie ou un interrupteur pour «ouvert en permanence» (DE n'est pas autorisé), un relais supplémentaire est nécessaire afin d'assurer que la porte sera verrouillée en cas d'incendie.

555.638

Uninterruptible power supply (UPS)
Connection voltage:
24 V DC +/- 15%

Permissible ambient temperature: -20°C – +60°C

Power consumption: max. 1A

PU = 1 piece

If the multipoint locks (555.600 to 555.637) are used together with automatic openers 555.641 for fire and smoke protection doors then you must use a UPS (uninterruptible power supply). The UPS ensures that the deadbolt latches retracted through the A-opener are extended if there is an interruption in the power supply or if an alarm is issued, thereby keeping the doors locked or closed.

Note:
If fire or smoke protection doors are used at the same time as a timer or a switch for «permanently open» (DE not admissible) then an additional relay is required to ensure that the doors really are locked in case of a fire.

ift Rosenheim
Notifizierte Produktzertifizierungsstelle
18-003504-PR01
18-003535-PR01
30.03.2020
Notified Body 0757

597.049

Magnetkontakt
zur Öffnungsüberwachung zertifiziert nach VdS C, kombinierte Öffnungs- und Verschlussüberwachung geeignet bis zu einer Anschlussbelastung von 100V DC/500 mA, Schutzklasse IP 68

VE = 1 Stück
(inkl. Anschlusskabel 6 m und Befestigungshilfe)

Hinweis
Manipulationsschutz wird durch die Verwendung von Riegelschaltkontakt 555.935 in Kombination mit Magnetkontakt 597.049 erhöht.

597.049

Contact magnétique
certifié selon VdS C pour la surveillance de l'ouverture, surveillance combinée de l'ouverture et de la fermeture jusqu'à une charge sur prise de 100 V DC/500 mA, classe de protection IP 68

UV = 1 pièce (avec câble de raccordement de 6 m et moyen de fixation)

Remarque
La protection contre la manipulation est accrue en utilisant le contact de fond de pêne 555.935 combiné au contact magnétique 597.049.

597.049

Magnetic contact
certified for monitoring of opening in accordance with VdS class C, combined monitoring of opening and closing, suitable for a connection load of up to 100 V DC/500 mA, protection rating IP68

PU = 1 piece
(including 6 m connecting cable and fixing aid)

Note
Protection against tampering can be improved by using lock contact switch 555.935 in combination with magnetic contact 597.049.

555.935

Riegelschaltkontakt
für Schliessblechmontage zur Fallen- und Riegelüberwachung zertifiziert nach VdS C, mit verstellbarem Schaltpunkt und Wechselkontakt geeignet bis zu einer Anschlussbelastung von 24V DC/300mA, Schutzklasse IP 67

VE = 1 Stück
(inkl. Anschlusskabel 6 m und Hebelverlängerung)

Hinweis
Manipulationsschutz wird durch die Verwendung von Riegelschaltkontakt 555.935 in Kombination mit Magnetkontakt 597.049 erhöht.

555.935

Contact de fond de pêne
certifié selon VdS C pour le montage de la gâche de fermeture pour la surveillance du pêne et du pêne demi-tour, avec point de commutation réglable et contact inverseur, approprié jusqu'à une charge sur prise de 24 V DC/300 mA, classe de protection IP 67

UV = 1 pièce (avec câble de raccordement de 6 m et prolongation du levier)

Remarque
La protection contre la manipulation est accrue en utilisant le contact de fond de pêne 555.935 combiné au contact magnétique 597.049.

555.935

Lock contact switch
certified for installation in the strike plate for latch and bolt monitoring in accordance with VdS class C, with adjustable switching point and changeover contact, suitable for a connection load of up to 24 V DC/300 mA, protection rating IP67

PU = 1 piece
(including 6 m connecting cable and lever extension)

Note
Protection against tampering can be improved by using lock contact switch 555.935 in combination with magnetic contact 597.049.

ift Rosenheim
Notifizierte Produktzertifizierungsstelle
18-003504-PR01
18-003535-PR01
30.03.2020
Notified Body 0757

555.446

Kabelübergang, steckbar
verdecktliegend, zur Stromübertragung im Türfalz, nicht rostender Metallschlauch, mit Klemm-Steck-Anschlusstechnik, Anschlussstellen 10-polig

VE = 1 Stück

555.446

Passage de câble enfichable
cachée, sert à transmettre le courant dans la feuillure, tuyau métallique flexible ne rouillant pas, avec technique de raccordement par clipage-enfichage,
connecteur à 10 pôles

UV = 1 pièce

555.446

Plug-in cable link connector
concealed, for carrying electrical cable in door rebate, non-rusting metal hose, with plug-in clamp connector, 10-pin plug

PU = 1 piece

555.034

Kabelübergang
zur Stromübertragung von Türrahmen zu Türblatt, nicht rostender flexibler Metallschlauch zum Schutz vor Kabelbruch, Länge 330 mm, mit Klemm-Steck-Anschlusstechnik, verdeckt liegend im Falz montierbar, 10-polig, max. Stromaufnahme 1A 100% ED, 4A max. 1 Sec. 10% ED, passend für den Einsatz mit den verdeckt liegenden Anschraubbändern

VE = 1 Stück

Bei Bedarf zusätzlich bestellen:
557.249 Schrauben

555.034

Passage de câble
pour transmettre le courant du cadre de porte au vantail, tube métallique flexible inoxydable pour la protection contre la rupture de câble, longueur 330 mm, avec technique de raccordement par clipage-enfichage, montage caché dans la feuillure possible, 10 pôles, consommation de courant max. 1 A 100 % ED, 4 A max. 1 sec. 10 % ED, peut être utilisé avec les paumelles non apparentes

UV = 1 pièce

Commander en plus si besoin:
557.249 Vis

555.034

Cable link connector
For the transfer of current from door frame to door leaf; rustproof, flexible metal tube for protection against cable breakage; length 330 mm; with terminal and plug connection technology; can be installed concealed in the rebate; 10-pin; max. current consumption 1 A 100% ED; 4 A max. 1 sec. 10% ED; suitable for use with the concealed screw-on hinges

PU = 1 piece

Order separately if required:
557.249 Screws

ift Rosenheim
Notifizierte Produktzertifizierungsstelle
18-003504-PR01
18-003535-PR01
30.03.2020
Notified Body 0757

555.296

Türschliesser Dorma ITS 96
Grösse 2-4, für ein- und zweiflügelige Türen, links und rechts einsetzbar, Ausführung Jansen, inkl. 2 Befestigungslaschen

VE = 1 Stück

Hinweis:
Für Aussentüren nur bedingt einsetzbar. Bitte die technischen Hinweise von Dorma beachten! Die Verwendung eines Türstoppers wird empfohlen.

Bei Bedarf zusätzlich bestellen:
557.249 Schrauben
(Bedarf 8 Stück pro VE)

555.296

Ferme-porte Dorma ITS 96
Taille 2-4, pour portes à un et deux vantaux, utilisable à gauche et à droite, exécution Jansen, incl. 2 pattes de fixation

UV = 1 pièce

Remarque:
pour les portes ouvrant vers l'extérieur, utilisation limitée. Respecter les données techniques de Dorma! L'utilisation d'un arrêt de porte et conseillée.

Commander en plus si besoin:
557.249 Vis (nécessaire: 8 pièces par UV)

555.296

Dorma ITS 96 door closer
size 2-4, for single and double leaf doors, can be used LH and RH, for use with Jansen design, includes 2 fixing plates

PU = 1 piece

Note:
Only suitable for certain types of external door. Please refer to the guidelines provided by Dorma! Door stop recommanded.

Order separately if required:
557.249 Screws
(8 required per PU)

Einschränkungen bei Verwendung des Türschliessers 555.296 (Dorma ITS 96)
Restrictions d'utilisation du ferme-porte 555.296 (Dorma ITS 96)
Restrictions when using door closer 555.296 (Dorma ITS 96)

		Min. Flügelfalzbreite Min. largeur de feuillure vantail Min. leaf rebate width	Max. Flügelfalzbreite Max. largeur de feuillure vantail Max. leaf rebate width	Max. Flügelgewicht Poids vantail max. Max. leaf weight	Max. Türöffnungswinkel Angle d'ouvrant max. Max. door opening angle
1-flügelig/1 vantail/single leaf		FFB ≥ 670 mm [1]	FFB ≤ 1070 mm	130 kg	120°
2-flügelig 2 vantaux double leaf	Gangflügel Vantail de service Access leaf	FFB_{GF} ≥ 760 mm [2]	FFB ≤ 1070 mm		
	Standflügel Vantail semi-fixe Secondary leaf	FFB_{SF} ≥ 670 mm [3]			

[1] FFB ≥ 760 mm, wenn im Blendrahmen oben horizontal ein Elektro-Türöffner eingesetzt wird **(diese Variante ist bei zweiflügeligen Türen nicht möglich)**.

[2] FFB ≥ 690 mm, wenn keine Obenverriegelung des Gangflügels

[3] FFB ≥ 600 mm, wenn keine Obenverriegelung des Standflügels

[2,3] FFB_{GF} + FFB_{SF} ≥ 1360 mm (ein Flügel benötigt immer eine Obenverriegelung)

[1] FFB ≥ 760 mm, si une gâche électrique supérieure horizontale est utilisée **(cette variante n'est pas possible pour les portes à deux vantaux)**.

[2] FFB 690 mm, si pas de verrouillage supérieur du vantail de service

[3] FFB 600 mm, si pas de verrouillage supérieur du vantail semi-fixe

[2,3] FFB_{GF} + FFB_{SF} 1360 mm (un vantail doit toujours avoir un verrouillage supérieur)

[1] FFB ≥ 760 mm, where an electric strike is fitted horizontally to the top outer frame **(this variation is not available for double leaf doors)**

[2] FFB ≥ 690 mm, where no top locking point is fitted to access leaf

[3] FFB ≥ 600 mm, where no top locking point is fitted to secondary leaf

[2,3] FFB_{GF} + FFB_{SF} ≥ 1360 mm (one top locking point is required per leaf)

550.660

Türschliesser Dorma ITS 96
Grösse 3-6, für ein- und zweiflügelige Türen, links und rechts einsetzbar, Ausführung Jansen, inkl. 2 Befestigungslaschen

VE = 1 Stück

Bei Bedarf zusätzlich bestellen:
557.249 Schrauben
(Bedarf 8 Stück pro VE)

550.660

Ferme-porte Dorma ITS 96
Taille 3-6, pour portes à un et deux vantaux, utilisable à gauche et à droite, exécution Jansen, incl. 2 pattes de fixation

UV = 1 pièce

Commander en plus si besoin:
557.249 Vis (nécessaire: 8 pièces par UV)

550.660

Dorma ITS 96 door closer
size 3-6, for single and double leaf doors, can be used LH and RH, for use with Jansen design, includes 2 fixing plates

PU = 1 piece

Order separately if required:
557.249 Screws
(8 required per PU)

550.668

Türschliesser Dorma ITS 96 mit entfernten Nocken
Grösse 3-6, für ein- und zweiflügelige Türen, links und rechts einsetzbar, Ausführung Jansen, inkl. 2 Befestigungslaschen

Einsatz:
Bei Verwendung von Winkel-Glasleisten

VE = 1 Stück

Bei Bedarf zusätzlich bestellen:
557.249 Schrauben
(Bedarf 8 Stück pro VE)

Hinweis:
Für Aussentüren nur bedingt einsetzbar. Bitte die technischen Hinweise von Dorma beachten! Die Verwendung eines Türstoppers wird empfohlen.

550.668

Ferme-porte Dorma ITS 96 avec ergot déporté
taille 3-6, pour portes à un et deux vantaux, utilisable à gauche et à droite, exécution Jansen, incl. 2 patte de fixation

Utilisation:
Dans le cas d'utilisation des parcloses angulaires

UV = 1 pièce

Commander séparément:
557.249 Vis (nécessaire: 8 pièces par UV)

Remarque:
pour les portes ouvrant vers l'extérieur, utilisation limitée. Respecter les données techniques de Dorma! L'utilisation d'un arrêt de porte et conseillée.

550.668

Dorma ITS 96 door closer without cams
size 3-6, for single and double leaf doors, can be used LH and RH, for use with Jansen design, includes 2 fixing plates

Usage:
Depending on the angle-glazing bead

PU = 1 piece

Order screws separately:
557.249 Screws
(8 required per PU)

Note:
Only suitable for certain types of external door. Please refer to the guidelines provided by Dorma! Door stop recommanded.

Einschränkungen bei Verwendung des Türschliessers 550.660 bzw. 550.668 ohne Elektro-Türöffner
Restrictions d'utilisation du ferme-porte 550.660 resp. 550.668 sans gâche électrique
Restrictions when using door closer 550.660 resp. 550.668 without electric strike

		Min. Flügelfalzbreite Min. largeur de feuillure vantail Min. leaf rebate width	Max. Flügelfalzbreite Max. largeur de feuillure vantail Max. leaf rebate width	Max. Flügelgewicht Poids vantail max. Max. leaf weight	Max. Türöffnungswinkel Angle d'ouvrant max. Max. door opening angle
1-flügelig/1 vantail/single leaf		FFB ≥ 670 mm	FFB ≤ 1370 mm	180 kg	120°
2-flügelig 2 vantaux double leaf	Gangflügel Vantail de service Access leaf	FFB_{GF} ≥ 760 mm [1+3]	FFB_{GF} ≤ 1370 mm		
	Standflügel Vantail semi-fixe Secondary leaf	FFB_{SF} ≥ 670 mm [2+3]	FFB_{SF} ≤ 1370 mm		

[1] FFB ≥ 690 mm, wenn keine Obenverriegelung des Gangflügels

[2] FFB ≥ 600 mm, wenn keine Obenverriegelung des Standflügels

[3] FFB_{GF} + FFB_{SF} ≥ 1360 mm (ein Flügel benötigt immer eine Obenverriegelung)

Bei zweiflügeligen Türen ist die Mitnehmerklappe 550.387 zwingend erforderlich. Ausnahme: Bei Türen mit Falztreibriegel darf auf eine Mitnehmerklappe verzichtet werden.

[1] FFB ≥ 690 mm, si pas de verrouillage supérieur du vantail de service

[2] FFB ≥ 600 mm, si pas de verrouillage supérieur du vantail semi-fixe

[3] FFB_{GF} + FFB_{SF} ≥ 1360 mm (un vantail doit toujours avoir un verrouillage supérieur)

Pour les portes à deux vantaux, le doigt d'entraînement 550.387 est indispensable! Exception: Pour les portes avec bascule à mortaiser, le doigt d'entraînement n'est pas nécessaire.

[1] FFB ≥ 690 mm, where no top locking point is fitted to access leaf

[2] FFB ≥ 600 mm, where no top locking point is fitted to secondary leaf

[3] FFB_{GF} + FFB_{SF} ≥ 1360 mm (A top locking point is always required for a leaf)

For double leafed doors the selector bar 550.387 is mandatory!
Exception: You may waive the selector bar for doors with rebate lever bolt.

Einschränkungen bei Verwendung des Türschliessers 550.660 bzw. 550.668 mit Elektro-Türöffner horizontal und Stangenverbindung 550.672
Restrictions d'utilisation du ferme-porte 550.660 resp. 550.668 avec gâche électrique horizontale et liaison de barre 550.672
Restrictions when using door closer 550.660 resp. 550.668 with horizontal electric strike and connection rod 550.672

		Min. Flügelfalzbreite Min. largeur de feuillure vantail Min. leaf rebate width	Max. Flügelfalzbreite Max. largeur de feuillure vantail Max. leaf rebate width	Max. Flügelgewicht Poids vantail max. Max. leaf weight	Max. Türöffnungswinkel Angle d'ouvrant max. Max. door opening angle
1-flügelig/1 vantail/single leaf		FFB ≥ 790 mm	FFB ≤ 1370 mm	180 kg	120°
2-flügelig 2 vantaux double leaf	Gangflügel Vantail de service Access leaf	FFB_{GF} ≥ 1185 mm	FFB_{GF} ≤ 1370 mm		
	Standflügel Vantail semi-fixe Secondary leaf	FFB_{SF} ≥ 715 mm	FFB_{SF} ≤ 1370 mm		

Bei zweiflügeligen Türen ist die Mitnehmerklappe 550.387 zwingend erforderlich. Ausnahme: Bei Türen mit Falztreibriegel darf auf eine Mitnehmerklappe verzichtet werden.

Pour les portes à deux vantaux, le doigt d'entraînement 550.387 est indispensable! Exception: Pour les portes avec bascule à mortaiser, le doigt d'entraînement n'est pas nécessaire.

For double leaf doors the selector bar 550.387 is mandatory!
Exception: You may waive the selector bar for doors with rebate lever bolt.

550.661 links
550.662 rechts

Gleitschiene Dorma G 96 N
für einflügelige Türen, Normalausführung ohne Feststellung, Ausführung Jansen, inkl. Distanzprofil

VE = 1 Stück

550.661 à gauche
550.662 à droite

Glissière Dorma G 96 N
pour un vantail, version standard, sans arrêt mécanique, exécution Jansen, incl. profilé de distance

UV = 1 pièce

550.661 LH
550.662 RH

Dorma G 96 N slide rail
for single leaf doors, standard design without hold-open, for use with Jansen design, includes distance profile

PU = 1 piece

550.663 links
550.664 rechts

Gleitschiene Dorma G 96 EMF
für einflügelige Türen, mit elektromechanischer Feststelleinheit in der Gleitschiene, für einen Feststellwinkel zwischen 80° und 120°, Ausführung Jansen, inkl. Distanzprofil.

Betriebsspannung 24 V DC
Leistungsaufnahme 1,6 W
Einschaltdauer 100% ED

VE = 1 Stück

Hinweis:
Für Aussentüren nur bedingt einsetzbar. Bitte die technischen Hinweise von Dorma beachten!

Bei Bedarf zusätzlich bestellen:
557.249 Schrauben
(Bedarf 6 Stück pro VE)

550.663 à gauche
550.664 à droite

Glissière Dorma G 96 EMF
pour un vantail, avec arrêt électromécanique, angle d'ouverture entre 80° et 120°, exécution Jansen, incl. profilé de distance.

Tension de service 24 V DC
Puissance absorbée 1,6 W
Durée de mise en circuit 100% ED

UV = 1 pièce

Important:
pour les portes ouvrant vers l'extérieur, utilisation limitée. Respecter les données techniques de Dorma

Commander en plus si besoin:
557.249 Vis (nécessaire: 6 pièces par UV)

550.663 LH
550.664 RH

Dorma G 96 EMF slide rail
for single leaf doors, with slide rail-mounted electro-mechanical hold-open (for a hold-open point between 80° and 120°), for use with Jansen design, includes distance profile.

Operating voltage 24 V DC
Power consumption 1,6 W
Duty cycle 100% ED

PU = 1 piece

Note:
Only suitable for certain types of external door. Please refer to the guidelines provided by Dorma.

Order separately if required:
557.249 Screws
(6 required per PU)

550.665

Gleitschiene Dorma G 96 GSR
für zweiflügelige Türen, mit Schliessfolgeregler, Ausführung Jansen, inkl. Distanzprofil

VE = 1 Stück

Einsatz nur zusammen mit Mehrfachverriegelungs-Schlösser und selbstverriegelnden Einfallenschlössern!

550.665

Glissière Dorma G 96 GSR
pour deux vantaux, avec régulateur de fermeture, exécution Jansen, incl. profilé de distance

UV = 1 pièce

A utiliser uniquement avec les serrures à verrouillage multiple et les serrures à un point à autoverrouillage

550.665

Dorma G 96 GSR slide rail
for double leaf doors, with door selector, for use with Jansen design, includes distance profile

PU = 1 piece

Only use together with multipoint locks and self-locking mortice locks!

550.666

Gleitschiene
Dorma G 96 GSR-EMF
für zweiflügelige Türen, mit Schliessfolgeregler und elektromechanischer Feststelleinheit in der Gleitschiene, für einen Feststellwinkel zwischen 80° und 120°, Ausführung Jansen, inkl. Distanzprofil

Betriebsspannung 24 V DC
Leistungsaufnahme 3,2 W
Einschaltdauer 100% ED

VE = 1 Stück

Hinweis:
Für Aussentüren nur bedingt einsetzbar. Bitte die technischen Hinweise von Dorma beachten!

Bei Bedarf zusätzlich bestellen:
557.249 Schrauben
(Bedarf 12 Stück pro VE)

Einsatz nur zusammen mit Mehrfachverriegelungs-Schlösser und selbstverriegelnden Einfallenschlössern!

550.666

Glissière
Dorma G 96 GSR-EMF
pour deux vantaux, avec régulateur de fermeture et arrêt électromécanique, angle d'ouverture entre 80° et 120°, exécution Jansen, incl. profilé de distance

Tension de service 24 V DC
Puissance absorbée 3,2 W
Durée de mise en circuit 100% ED

UV = 1 pièce

Remarque:
pour les portes ouvrant vers l'extérieur, utilisation limitée. Respecter les données techniques de Dorma

Commander en plus si besoin:
557.249 Vis (nécessaire:
12 pièces par UV)

A utiliser uniquement avec les serrures à verrouillage multiple et les serrures à un point à autoverrouillage

550.666

Dorma G 96 GSR-EMF slide rail
for double leaf doors, with door selector and slide rail-mounted, electro-mechanical hold-open (for a hold-open point between 80° and 120°), for use with Jansen design, includes distance profile

Operating voltage 24 V DC
Power consumption 3,2 W
Duty cycle 100% ED

PU = 1 piece

Note:
Only suitable for certain types of external door. Please refer to the guidelines provided by Dorma.

Order separately if required:
557.249 Screws
(12 required per PU)

Only use together with multipoint locks and self-locking mortice locks!

ift Rosenheim
Notifizierte Produktzertifizierungsstelle
18-003504-PR01
18-003535-PR01
30.03.2020
Notified Body 0757

555.671

Türschliesser GEZE Boxer
Grösse 2-4, für ein- und zweiflügelige Türen, links und rechts einsetzbar, Ausführung Jansen, inkl. 2 Befestigungslaschen

VE = 1 Stück

Hinweis:
Flügelgewicht max. 130 kg
Max. Türöffnungswinkel 120°

Bei Bedarf zusätzlich bestellen:
557.249 Schrauben
(Bedarf 8 Stück pro VE)

555.671

Ferme-porte GEZE Boxer
taille 2-4, pour portes à un et deux vantaux, utilisable à gauche et à droite, exécution Jansen, incl. 2 pattes de fixation

UV = 1 pièce

Remarque:
Poids vantail max. 130 kg
Angle d'ouvrant max. 120°

Commander en plus si besoin:
557.249 Vis (nécessaire: 8 pièces par UV)

555.671

GEZE Boxer door closer
size 2-4, for single and double leaf doors, can be used LH and RH, for use with Jansen design, includes 2 fixing plates

PU = 1 piece

Note:
Max. leaf weight 130 kg
Max. door opening angle 120°

Order separately if required:
557.249 Screws
(8 required per PU)

555.673

Türschliesser GEZE Boxer
Grösse 3-6 für ein- und zweiflügelige Türen, DIN links und rechts einsetzbar, Ausführung Jansen, inkl. 2 Befestigungslaschen

VE = 1 Stück

Hinweis:
Flügelgewicht max. 180 kg
Max. Türöffnungswinkel 120°

Bei Bedarf zusätzlich bestellen:
557.249 Schrauben
(Bedarf 8 Stück pro VE)

555.673

Ferme-porte GEZE Boxer
taille 3-6, pour portes à un et deux vantaux, utilisable DIN gauche et droite, exécution Jansen, incl. 2 pattes de fixation

UV = 1 pièce

Remarque:
Poids vantail max. 180 kg
Angle d'ouvrant max. 120°

Commander en plus si besoin:
557.249 Vis (nécessaire: 8 pièces par UV)

555.673

GEZE Boxer door closer
size 3-6, for single and double leaf doors, can be used DIN LH and RH, for use with Jansen design, includes 2 fixing plates

PU = 1 piece

Note:
Max. leaf weight 180 kg
Max. door opening angle 120°

Order separately if required:
557.249 Screws
(8 required per PU)

597.536

Türschliesser GEZE Boxer mit Freilauf-Funktion
Grösse 4-6 für einflügelige Türen, links und rechts einsetzbar, Ausführung Jansen, inkl. 2 Befestigungslaschen

VE = 1 Stück

Bei Bedarf zusätzlich bestellen:
557.249 Schrauben
(Bedarf 8 Stück pro VE)

597.536

Ferme-porte GEZE Boxer avec fonction course libre
taille 4-6, pour portes à un vantail, utilisable à gauche et à droite, exécution Jansen, incl. 2 pattes de fixation

UV = 1 pièce

Commander en plus si besoin:
557.249 Vis (nécessaire: 8 pièces par UV)

597.536

GEZE Boxer door closer with free turn facility
size 4-6, for single leaf doors, can be used LH and RH, for use with Jansen design, includes 2 fixing plates

PU = 1 piece

Order separately if required:
557.249 Screws
(8 required per PU)

Einschränkungen bei Verwendung des Türschliessers 555.671/555.673/597.536 ohne Elektro-Türöffner
Restrictions d'utilisation du ferme-porte 555.671/555.673/597.536 sans gâche électrique
Restrictions when using door closer 555.671/555.673/597.536 without electric strike

		Min. Flügelfalzbreite Min. largeur de feuillure vantail Min. leaf rebate width	Max. Flügelfalzbreite Max. largeur de feuillure vantail Max. leaf rebate width
1-flügelig / 1 vantail single leaf		FFB ≥ 640 mm	FFB ≤ 1370 mm (FFB ≤ 1070 mm)*
2-flügelig 2 vantaux double leaf	Gangflügel Vantail de service Access leaf	FFB_{GF} ≥ 760 mm [1+3]	FFB_{GF} ≤ 1370 mm (FFB_{GF} ≤ 1070 mm)*
	Standflügel Vantail semi-fixe Secondary leaf	FFB_{SF} ≥ 630 mm [2+3]	FFB_{SF} ≤ 1370 mm (FFB_{SF} ≤ 1070 mm)*

[1] FFB ≥ 690 mm, wenn keine Obenverriegelung des Gangflügels

[2] FFB ≥ 560 mm, wenn keine Obenverriegelung des Standflügels

[3] FFB_{GF} + FFB_{SF} ≥ 1320 mm (ein Flügel benötigt immer eine Obenverriegelung)

Bei zweiflügeligen Türen ist die Mitnehmerklappe 550.387 zwingend erforderlich. Ausnahme: Bei Türen mit Falztreibriegel darf auf eine Mitnehmerklappe verzichtet werden.

[1] FFB ≥ 690 mm, si pas de verrouillage supérieur du vantail de service

[2] FFB ≥ 560 mm, si pas de verrouillage supérieur du vantail semi-fixe

[3] FFB_{GF} + FFB_{SF} ≥ 1320 mm (un vantail doit toujours avoir un verrouillage supérieur)

Pour les portes à deux vantaux, le doigt d'entraînement 550.387 est indispensable! Exception: Pour les portes avec bascule à mortaiser, le doigt d'entraînement n'est pas nécessaire.

[1] FFB ≥ 690 mm, where no top locking point is fitted to access leaf

[2] FFB ≥ 560 mm, where no top locking point is fitted to secondary leaf

[3] FFB_{GF} + FFB_{SF} ≥ 1320 mm (A top locking point is always required for a leaf)

For double leafed doors the selector bar 550.387 is mandatory! Exception: You may waive the selector bar for doors with rebate lever bolt.

Einschränkungen bei Verwendung des Türschliessers 555.671/555.673 mit Elektro-Türöffner oben horizontal
Restrictions d'utilisation du ferme-porte 555.671/555.673 avec gâche électrique en haut horizontale
Restrictions when using door closer 555.671/555.673 with top horizontal electric strike

	Min. Flügelfalzbreite Min. largeur de feuillure vantail Min. leaf rebate width	Max. Flügelfalzbreite Max. largeur de feuillure vantail Max. leaf rebate width
1-flügelig / 1 vantail single leaf	FFB ≥ 760 mm	FFB ≤ 1370 mm (FFB ≤ 1070 mm)*
2-flügelig 2 vantaux double leaf	Nicht zu empfehlen Ne pas recommander Not to recommend	

Bei zweiflügeligen Türen ist die Mitnehmerklappe 550.387 zwingend erforderlich. Ausnahme: Bei Türen mit Falztreibriegel darf auf eine Mitnehmerklappe verzichtet werden.

Pour les portes à deux vantaux, le doigt d'entraînement 550.387 est indispensable! Exception: Pour les portes avec bascule à mortaiser, le doigt d'entraînement n'est pas nécessaire.

For double leafed doors the selector bar 550.387 is mandatory! Exception: You may waive the selector bar for doors with rebate lever bolt.

*** Die Werte in Klammern beziehen sich auf die Türschliesser Grösse 2-4.**

*** Les valeurs entre parenthèses se réfèrent aux ferme-portes de taille 2-4.**

*** The values in brackets relate to door closer size 2-4.**

555.682

Gleitschiene GEZE Boxer
für einflügelige Türen, links und rechts einsetzbar, Normalausführung ohne Feststellung, Ausführung Jansen, inkl. Befestigungsmaterial

VE = 1 Stück

Bei Bedarf zusätzlich bestellen:
557.249 Schrauben
(Bedarf 4 Stück pro VE)

555.682

Glissière GEZE Boxer
pour portes à un vantail, utilisable à gauche et à droite, version standard, sans arrêt mécanique, exécution Jansen, matériel de fixation inclus

UV = 1 pièce

Commander en plus si besoin:
557.249 Vis (nécessaire: 4 pièces par UV)

555.682

GEZE Boxer slide rail
for single leaf doors, can be used LH and RH, standard design without hold-open, for use with Jansen design, includes fixing materials

PU = 1 piece

Order separately if required:
557.249 Screws
(4 required per PU)

555.685

Gleitschiene GEZE Boxer E
für einflügelige Türen, mit elektromechanischer Feststelleinheit in der Gleitschiene, Feststellwinkel von ca. 80° bis 120° einstellbar, Feststellpunkt überfahrbar, Ausführung Jansen, inkl. Befestigungsmaterial

Betriebsspannung: 24V DC
Schutzart: IP43

VE = 1 Stück

Bei Bedarf zusätzlich bestellen:
557.249 Schrauben
(Bedarf 4 Stück pro VE)

555.685

Glissière GEZE Boxer E
pour portes à un vantail, avec arrêt électromécanique dans la glissière, angle d'ouverture entre 80° et 120°, point d'arrêt dépassable, exécution Jansen, matériel de fixation inclus

Tension de service: 24V DC
Type de protection: IP43

UV = 1 pièce

Commander en plus si besoin:
557.249 Vis (nécessaire: 4 pièces par UV)

555.685

GEZE Boxer E slide rail
for single leaf doors, with slide rail-mounted electro-mechanical hold-open (for a hold-open point between 80° and 120°), retaining point can be overridden, for use with Jansen design, includes fixing materials

Operating voltage: 24V DC
Protection rating: IP43

PU = 1 piece

Order separately if required:
557.249 Screws
(4 required per PU)

555.689

Gleitschiene GEZE Boxer ISM
für zweiflügelige Türen, Normalausführung ohne Feststellung, mit Schliessfolgeregler, Ausführung Jansen, inkl. Befestigungsmaterial

VE = 1 Stück

Bei Bedarf zusätzlich bestellen:
557.249 Schrauben
(Bedarf 8 Stück pro VE)

Einsatz nur zusammen mit Mehrfachverriegelungs-Schlösser und selbstverriegelnden Einfallenschlössern!

555.689

Glissière GEZE Boxer ISM
pour portes à deux vantaux, version standard, sans arrêt mécanique, avec régulateur de fermeture, exécution Jansen, matériel de fixation inclus

UV = 1 pièce

Commander en plus si besoin:
557.249 Vis (nécessaire: 8 pièces par UV)

A utiliser uniquement avec les serrures à verrouillage multiple et les serrures à un point à autoverrouillage

555.689

GEZE Boxer ISM slide rail
for double leaf doors, standard design without hold-open, with door selector, for use with Jansen design, includes fixing materials

PU = 1 piece

Order separately if required:
557.249 Screws
(8 required per PU)

Only use together with multipoint locks and self-locking mortice locks!

555.692

Gleitschiene GEZE Boxer E-ISM
für zweiflügelige Türen, mit Schliessfolgeregler und elektromechanischer Feststelleinheit in der Gleitschiene, Feststellwinkel von ca. 80° bis 120° einstellbar, Feststellpunkt überfahrbar, Ausführung Jansen, inkl. Befestigungsmaterial

Betriebsspannung: 24V DC
Schutzart: IP43

VE = 1 Stück

Bei Bedarf zusätzlich bestellen:
557.249 Schrauben
(Bedarf 8 Stück pro VE)

Einsatz nur zusammen mit Mehrfachverriegelungs-Schlösser und selbstverriegelnden Einfallenschlössern!

555.692

Glissière GEZE Boxer E-ISM
pour portes à deux vantaux, avec régulateur de fermeture et arrêt électromécanique dans la glissière, angle d'ouverture entre 80° et 120°, point d'arrêt dépassable, exécution Jansen, matériel de fixation inclus

Tension de service: 24V DC
Type de protection: IP43

UV = 1 pièce

Commander en plus si besoin:
557.249 Vis (nécessaire: 8 pièces par UV)

A utiliser uniquement avec les serrures à verrouillage multiple et les serrures à un point à autoverrouillage

555.692

GEZE Boxer E-ISM slide rail
for double leaf doors, with door selector and slide rail-mounted, electro-mechanical hold-open (for a hold-open point between 80° and 120°), retaining point can be overridden, for use with Jansen design, includes fixing materials

Operating voltage: 24V DC
Protection rating: IP43

PU = 1 piece

Order separately if required:
557.249 Screws
(8 required per PU)

Only use together with multipoint locks and self-locking mortice locks!

597.063

Gleitschiene GEZE Boxer ISM
für zweiflügelige Türen, mit Schliessfolgeregler und elektromechanischer Feststelleinheit in der Gleitschiene, Feststellwinkel von ca. 80° bis 120° einstellbar, Feststellpunkt überfahrbar, Ausführung Jansen, inkl. Befestigungsmaterial, für Türen mit kleinem Standflügel ab 420 mm

Betriebsspannung: 24V DC
Schutzart: IP43

VE = 1 Stück

Bei Bedarf zusätzlich bestellen:
557.249 Schrauben
(Bedarf 4 Stück pro VE)

Einsatz nur zusammen mit Mehrfachverriegelungs-Schlösser und selbstverriegelnden Einfallenschlössern!

597.063

Glissière GEZE Boxer ISM
pour portes à deux vantaux, avec régulateur de fermeture et arrêt électromécanique dans la glissière, angle d'ouverture entre 80° et 120°, point d'arrêt dépassable, exécution Jansen, matériel de fixation inclus, pour portes avec petit vantail semi-fixe dès 420 mm

Tension de service: 24V DC
Type de protection: IP43

UV = 1 pièce

Commander en plus si besoin:
557.249 Vis (nécessaire: 4 pièces par UV)

A utiliser uniquement avec les serrures à verrouillage multiple et les serrures à un point à autoverrouillage

597.063

GEZE Boxer ISM slide rail
for double leaf doors, with door selector and slide rail-mounted, electro-mechanical hold-open (for a hold-open point between 80° and 120°), retaining point can be overridden, for use with Jansen design, includes fixing materials, for doors with a small secondary leaf from 420 mm

Operating voltage: 24V DC
Protection rating: IP43

PU = 1 piece

Order separately if required:
557.249 Screws
(4 required per PU)

Only use together with multipoint locks and self-locking mortice locks!

597.066

Gleitschiene GEZE Boxer ISM mit Freilauf-Funktion
für zweiflügelige Türen, mit integrierter Komfort-Rastfunktion zur Arretierung am Ende des Freilaufbereichs, mit der bewährten GEZE Freeswing-Freilauf-Funktion, Ausführung Jansen, inkl. Befestigungsmaterial

Betriebsspannung: 24V DC
Schutzart: IP43

VE = 1 Stück

Bei Bedarf zusätzlich bestellen:
557.249 Schrauben
(Bedarf 4 Stück pro VE)

Einsatz nur zusammen mit Mehrfachverriegelungs-Schlösser und selbstverriegelnden Einfallenschlössern!

597.066

Glissière GEZE Boxer ISM avec fonction course libre
pour portes à deux vantaux, avec fonction d'arrêt confort intégrée pour un blocage à l'extrémité de la course libre, avec la fonction éprouvée course libre freeswing GEZE, exécution Jansen, matériel de fixation inclus

Tension de service: 24V DC
Type de protection: IP43

UV = 1 pièce

Commander en plus si besoin:
557.249 Vis (nécessaire: 4 pièces par UV)

A utiliser uniquement avec les serrures à verrouillage multiple et les serrures à un point à autoverrouillage

597.066

GEZE Boxer ISM slide rail with free turn facility
for double leaf doors, with integrated comfort latching function to stop at the end of the free turn area, with the proven GEZE free-swing free turn facility, for use with Jansen design, includes fixing materials

Operating voltage: 24V DC
Protection rating: IP43

PU = 1 piece

Order separately if required:
557.249 Screws
(4 required per PU)

Only use together with multipoint locks and self-locking mortice locks!

597.541

Gleitschiene GEZE Boxer mit Freilauf-Funktion
für einflügelige Türen, mit integrierter Komfort-Rastfunktion zur Arretierung am Ende des Freilaufbereichs, Ausführung Jansen, inkl. Befestigungsmaterial

VE = 1 Stück

Bei Bedarf zusätzlich bestellen:
557.249 Schrauben
(Bedarf 4 Stück pro VE)

597.541

Glissière GEZE Boxer avec fonction course libre
pour portes à un vantail, avec fonction d'arrêt confort intégrée pour un blocage à l'extrémité de la course libre, exécution Jansen, matériel de fixation inclus

UV = 1 pièce

Commander en plus si besoin:
557.249 Vis (nécessaire: 4 pièces par UV)

597.541

GEZE Boxer slide rail with free turn facility
for single leaf doors, with integrated comfort latching function to stop at the end of the free turn area, for use with Jansen design, includes fixing materials

PU = 1 piece

Order separately if required:
557.249 Screws
(4 required per PU)

550.678

Mitnehmerklappe MK 396*
Stahl verzinkt,
inkl. Befestigungsmaterial

VE = 1 Stück

* Für integrierte Türschliesser, Panik-Stangengriff und Panik-Druckstange nicht geeignet

550.678

Doigt d'entraînement MK 396*
acier zingué,
matériel de fixation incl.

UV = 1 pièce

* Pour ferme-porte intégré, barre panique et barre panique à pousser non approprié

550.678

Selector bar MK 396*
galvanised steel,
includes fixing materials

PU = 1 piece

* Not suitable for integrated door closer, panic push-bar and panic touch-bar

550.387

Mitnehmerklappe MK 397
Stahl verzinkt, Einsatz in Kombination mit zweiflügeligen Vollpanik-Türen,
inkl. Befestigungsmaterial

VE = 1 Stück

550.387

Doigt d'entraînement MK 397
acier zingué, utilisation combinée avec les portes panique complète à deux vantaux,
incl. matériel de fixation

UV = 1 pièce

550.387

Selector bar MK 397
galvanised steel, use in combination with double-leaf full panic doors, includes fixing materials

PU = 1 piece

550.672

ITS-Stangenverbindung
erforderlich bei zweiflügeligen Türen mit oberer Zusatzverriegelung in Kombination mit Elektro-Türöffner

VE = 1 Stück

550.672

Liaison de barre ITS
nécessaire pour les portes à deux ouvrants avec verrouillage supplémentaire supérieur en combinaison avec une gâche électrique.

UV = 1 pièce

550.672

Connection rod ITS
required for double leaf doors with upper additional locking in combination with electric strikes

PU = 1 piece

ift Rosenheim
Notifizierte Produktzertifizierungsstelle
18-003504-PR01
18-003535-PR01
30.03.2020
Notified Body 0757

550.276 Stahl gezogen

3D-Anschweissband
Länge 180 mm, ø 20 mm, mit wartungsarmer Gleitlagerung aus Spezialbronze, Exzenter-Dorn und Verschluss-Schraube aus Edelstahl

Verstellbarkeit:
Höhe ± 4 mm, Seite und Anpressdruck ± 1,5 mm

VE = 2 Stück

Einbau mit 499.114/116
Schmieren mit 450.093

550.276 Acier étiré

Paumelle à souder 3D
longueur 180 mm, ø 20 mm, avec coussinet en bronze à entretien réduit, axe excentré et vis de fermeture en acier Inox

Réglable:
Hauteur ± 4 mm, latéralement et en pression ± 1,5 mm

UV = 2 pièces

Montage avec 499.114/116
Graissage avec 450.093

550.276 Drawn steel

3D weld-on hinge
length 180 mm, ø 20 mm, with low maintenance friction bearings made of special bronze, eccentric spindle and screw plug in stainless steel

Adjustable:
Height ± 4 mm, lateral and contact pressure ± 1.5 mm

PU = 2 pieces

Installation with 499.114/116
Lubrication with 450.093

550.229 Stahl gezogen

Höhenverstellbares Anschweissband
Länge 180 mm, ø 20 mm, Buchse und Druckscheibe aus Spezial-Bronze, Dorn und Verschluss-Schraube aus Edelstahl

Verstellbarkeit:
Höhe ± 4 mm

VE = 10 Stück

Einbau mit 499.116
Schmieren mit 450.093

550.229 Acier étiré

Paumelle à souder, à hauteur réglable
longueur 180 mm, ø 20 mm, douille et rondelle en bronze, tige et vis de fermeture en acier Inox

Réglable:
Hauteur ± 4 mm

UV = 10 pièces

Montage avec 499.116
Graissage avec 450.093

550.229 Drawn steel

Height-adjustable weld-on hinge
length 180 mm, ø 20 mm, sleeve and washer made of special bronze, spindle and screw plug in stainless steel

Adjustable:
Height ± 4 mm

PU = 10 pieces

Installation with 499.116
Lubrication with 450.093

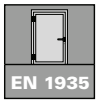

550.238 Stahl gezogen

Anschweissband
Länge 180 mm, ø 20 mm, Buchse und Druckscheibe aus Spezial-Bronze

VE = 10 Stück

Einbau mit 499.116
Schmieren mit 450.093

550.238 Acier étiré

Paumelle à souder
longueur 180 mm, ø 20 mm, douille et rondelle en bronze

UV = 10 pièces

Montage avec 499.116
Graissage avec 450.093

550.238 Drawn steel

Weld-on hinge
length 180 mm, ø 20 mm, sleeve and washer made of special bronze

PU = 10 pieces

Installation with 499.116
Lubrication with 450.093

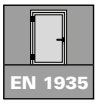

EN 1935

555.268 Stahl gezogen

3D-Anschweissband
Länge 230 mm, ø 20 mm, mit wartungsarmer Gleitlagerung aus Spezialbronze, Exzenter-Dorn und Verschluss-Schraube aus Edelstahl

Verstellbarkeit:
Höhe ± 4 mm, Seite und Anpressdruck ± 1,5 mm

VE = 2 Stück

Einbau mit 499.114/116
Schmieren mit 450.093

555.268 Acier étiré

Paumelle à souder 3D
longueur 230 mm, ø 20 mm, avec coussinet en bronze à entretien réduit, axe excentré et vis de fermeture en acier Inox

Réglable:
Hauteur ± 4 mm, latéralement et en pression ± 1,5 mm

UV = 2 pièces

Montage avec 499.114/116
Graissage avec 450.093

555.268 Drawn steel

3D weld-on hinge
length 230 mm, ø 20 mm, with low maintenance friction bearings made of special bronze, eccentric spindle and screw plug in stainless steel

Adjustable:
Height ± 4 mm, lateral and contact pressure ± 1.5 mm

PU = 2 pieces

Installation with 499.114/116
Lubrication with 450.093

EN 1935

555.267 Stahl gezogen

Höhenverstellbares Anschweissband
Länge 230 mm, ø 20 mm, Buchse und Druckscheibe aus Spezial-Bronze, Dorn und Verschluss-Schraube aus Edelstahl

Verstellbarkeit:
Höhe ± 4 mm

VE = 2 Stück

Einbau mit 499.116
Schmieren mit 450.093

555.267 Acier étiré

Paumelle à souder, à hauteur réglable
longueur 230 mm, ø 20 mm, douille et rondelle en bronze, tige et vis de fermeture en acier Inox

Réglable:
Hauteur ± 4 mm

UV = 2 pièces

Montage avec 499.116
Graissage avec 450.093

555.267 Drawn steel

Height-adjustable weld-on hinge
length 230 mm, ø 20 mm, sleeve and washer made of special bronze, spindle and screw plug in stainless steel

Adjustable:
Height ± 4 mm

PU = 2 pieces

Installation with 499.116
Lubrication with 450.093

ift Rosenheim
Notifizierte Produktzertifizierungsstelle
18-003504-PR01
18-003535-PR01
30.03.2020
Notified Body 0757

555.227 Edelstahl geschliffen (1.4307)
555.261 Edelstahl geschliffen (1.4435)

3D-Anschweissband
Länge 180 mm, ø 20 mm, mit wartungsarmer Gleitlagerung aus Spezialbronze

Verstellbarkeit:
Höhe ± 4 mm, Seite und Anpressdruck ± 1,5 mm

VE = 2 Stück

Einbau mit 499.114/116
Schmieren mit 450.093

555.227 Acier Inox poli (1.4307)
555.261 Acier Inox poli (1.4435)

Paumelle à souder 3D
longueur 180 mm, ø 20 mm, avec coussinet en bronze à entretien réduit

Réglable:
Hauteur ± 4 mm, latéralement et en pression ± 1,5 mm

UV = 2 pièces

Montage avec 499.114/116
Graissage avec 450.093

555.227 Polished stainless steel (1.4307)
555.261 Polished stainless steel (1.4435)

3D weld-on hinge
length 180 mm, ø 20 mm, with low maintenance friction bearings made of special bronze

Adjustable:
Height ± 4 mm, lateral and contact pressure ± 1.5 mm

PU = 2 pieces

Installation with 499.114/116
Lubrication with 450.093

EDELSTAHL Rostfrei INOX STAINLESS STEEL

EN 1935

555.226 Edelstahl geschliffen (1.4307)
555.260 Edelstahl geschliffen (1.4435)

Höhenverstellbares Anschweissband
Länge 180 mm, ø 20 mm, Buchse und Druckscheibe aus Spezial-Bronze

Verstellbarkeit:
Höhe ± 4 mm

VE = 2 Stück

Einbau mit 499.116
Schmieren mit 450.093

555.226 Acier Inox poli (1.4307)
555.260 Acier Inox poli (1.4435)

Paumelle à souder, à hauteur réglable
longueur 180 mm, ø 20 mm, douille et rondelle en bronze

Réglable:
Hauteur ± 4 mm

UV = 2 pièces

Montage avec 499.116
Graissage avec 450.093

555.226 Polished stainless steel (1.4307)
555.260 Polished stainless steel (1.4435)

Height-adjustable weld-on hinge
length 180 mm, ø 20 mm, sleeve and washer made of special bronze

Adjustable:
Height ± 4 mm

PU = 2 pieces

Installation with 499.116
Lubrication with 450.093

EDELSTAHL Rostfrei INOX STAINLESS STEEL

EN 1935

ift Rosenheim
Notifizierte Produktzertifizierungsstelle
18-003504-PR01
18-003535-PR01
30.03.2020
Notified Body 0757

555.574 DIN links
555.575 DIN rechts

3D Anschraubband
Stahl verzinkt und blauchromatiert, Länge 180 mm, ø 20 mm inkl. Befestigungsschrauben Stahl verzinkt

Verstellbarkeit:
Höhe ± 4 mm, Seite und Anpressdruck ± 1,5 mm

VE = 2 Stück

Einbau mit 499.399
Schmieren mit 450.093

555.574 DIN gauche
555.575 DIN droite

Paumelle à visser 3D
acier zinguée et chromatée bleu, longueur 180 mm, ø 20 mm, y compris vis de fixation en acier zingué

Réglable:
Hauteur ± 4 mm, latéralement et en pression ± 1,5 mm

UV = 2 pieces

Montage avec 499.399
Graissage avec 450.093

555.574 DIN LH
555.575 DIN RH

3D Screw-on hinge
galvanised steel and blue chromated, length 180 mm, ø 20 mm, includes fixing screws in galvanised steel

Adjustable:
Height ± 4 mm, lateral and contact pressure ± 1.5 mm

PU = 2 pieces

Installation with 499.399
Lubrication with 450.093

EN 1935

555.576 DIN links
555.577 DIN rechts

3D Anschraubband
Edelstahl geschliffen 1.4307 (AISI 304L), Länge 180 mm, ø 20 mm, inkl. Befestigungsschrauben Edelstahl

Verstellbarkeit:
Höhe ± 4 mm, Seite und Anpressdruck ± 1,5 mm

VE = 2 Stück

Einbau mit 499.399
Schmieren mit 450.093

555.576 DIN gauche
555.577 DIN droite

Paumelle à visser 3D
acier Inox poli 1.4307 (AISI 304L), longueur 180 mm, ø 20 mm, y compris vis de fixation en acier Inox

Réglable:
Hauteur ± 4 mm, latéralement et en pression ± 1,5 mm

UV = 2 pieces

Montage avec 499.399
Graissage avec 450.093

555.576 DIN LH
555.577 DIN RH

3D Screw-on hinge
polished stainless steel 1.4307 (AISI 304L), length 180 mm, ø 20 mm, includes fixing screws in stainless steel

Adjustable:
Height ± 4 mm, lateral and contact pressure ± 1.5 mm

PU = 2 pieces

Installation with 499.399
Lubrication with 450.093

EDELSTAHL Rostfrei INOX STAINLESS STEEL

EN 1935

Türbeschläge
Ferrures de porte
Door fittings

DXF DWG

EN 1935

555.660 links
555.661 rechts

3D Anschraubband
(Achsabstand 36 mm)
Stahl verzinkt und blauchromatiert, Länge 180 mm, ø 20 mm, mit wartungsarmer Gleitlagerung aus Spezialbronze, Exzenter-Dorn und Verschluss-Schraube aus Edelstahl, inkl. Befestigungsschrauben M8x16

Verstellbarkeit:
Höhe ± 4 mm, Seite und Anpressdruck ± 1,5 mm

VE = 2 Stück

Einbau mit 499.430
Schmieren mit 450.093

555.660 à gauche
555.661 à droite

Paumelle à visser 3D
(Entraxe 36 mm)
acier zinguée et chromatée bleu, longueur 180 mm, ø 20 mm, avec coussinet en bronze à entretien réduit, axe excentré et vis de fermeture en acier Inox, y compris vis de fixation M8x16

Réglable:
Hauteur ± 4 mm, latéralement et en pression ± 1,5 mm

UV = 2 pieces

Montage avec 499.430
Graissage avec 450.093

555.660 LH
555.661 RH

3D screw-on hinge
(Hinge pin distance 36 mm)
galvanised steel and blue chromated, length 180 mm, ø 20 mm, with low maintenance friction bearings made of special bronze, eccentric spindle and screw plug in stainless steel, includes fixing screws M8x16

Adjustable:
Height ± 4 mm, lateral and contact pressure ± 1.5 mm

PU = 2 pieces

Installation with 499.430
Lubrication with 450.093

ift Rosenheim
Notifizierte Produktzertifizierungsstelle
18-003504-PR01
18-003535-PR01
30.03.2020
Notified Body 0757

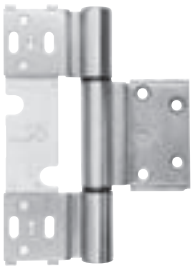

555.345

Edelstahl-Rollentürband
3-teilig, verdeckt liegend verschraubt, zweidimensional verstellbar, aus hochwertigem Edelstahl (1.4401/AISI 316), Oberfläche geschliffen.

Verstellbarkeit:
Höhe ± 3 mm,
Seite + 0,75 / -1,5 mm

VE = 2 Stück inkl. Befestigungsschrauben

Einbau mit 499.166

Zusätzlich bestellen:
555.298 Blindnietmutter

555.345

Paumelle à galet en acier Inox
à 3 lames, vissage non apparent, réglable en deux dimensions, en acier Inox de haute qualité (1.4401/AISI 316), surface polie.

Réglable:
Hauteur ± 3 mm,
latéralement + 0,75 / -1,5 mm

UV = 2 pièces y compris vis de fixation

Montage avec 499.166

Commander séparément:
555.298 Ecrou aveugle

555.345

Stainless steel barrel hinge
threepart, concealed horizontal bolted adjustable in two dimensions, made from high quality stainless steel (1.4401/ AISI 316), surface polished.

Adjustable:
Height ± 3 mm,
lateral + 0,75 / -1,5 mm

PU = 2 pieces, includes fixing screws

Installation with 499.166

Order separately:
555.298 Blind rivet

EN 1935

550.250

Höhen- und seitenverstellbares Anschraubband
Bandhöhe 100 mm, Abdeckkappe 54 x 100 x 11 mm, Ausführung **Stahl verzinkt** und blau chromatiert

Verstellbarkeit:
Höhe ± 4 mm
Seite ± 3 mm

VE = 2 Stück
inkl. Befestigungsmaterial

Einbau mit 499.115

550.250

Paumelle à visser, réglable verticalement et latéralement
hauteur de la paumelle 100 mm, capuchon 54 x 100 x 11 mm, **acier zinguée** et chromatée bleu

Réglable:
Hauteur ± 4 mm
Latéralement ± 3 mm

UV = 2 pièces y compris
materiel de fixation

Montage avec 499.115

550.250

Screw-on hinge, with height and lateral adjustment
hinge height 100 mm, cover cap 54 x 100 x 11 mm, **galvanised steel** design and blue chromated

Adjustable:
Height ± 4 mm
Lateral ± 3 mm

PU = 2 pieces
includes fixing materials

Installation with 499.115

EDELSTAHL Rostfrei INOX STAINLESS STEEL

EN 1935

550.286

Höhen- und seitenverstellbares Anschraubband
Bandhöhe 100 mm, Abdeckkappe 54 x 100 x 11 mm, Ausführung **Edelstahl 1.4301 (AISI 304)**

Verstellbarkeit:
Höhe ± 4 mm
Seite ± 3 mm

VE = 2 Stück
inkl. Befestigungsmaterial

Einbau mit 499.115

550.286

Paumelle à visser, réglable verticalement et latéralement
hauteur de la paumelle 100 mm, capuchon 54 x 100 x 11 mm, version **acier Inox 1.4301 (AISI 304)**

Réglable:
Hauteur ± 4 mm
Latéralement ± 3 mm

UV = 2 pièces y compris
materiel de fixation

Montage avec 499.115

550.286

Screw-on hinge, with height adjustment and lateral adjustment
hinge height 100 mm, cover cap 54 x 100 x11 mm, design **stainless steel 1.4301 (AISI 304)**

Adjustable:
Height ± 4 mm
Lateral ± 3 mm

PU = 2 pieces
includes fixing materials

Installation with 499.115

ift Rosenheim
Notifizierte Produktzertifizierungsstelle
18-003504-PR01
18-003535-PR01
30.03.2020
Notified Body 0757

555.024 links
555.025 rechts

Verdeckt liegendes 3D Anschraubband
Stahl verzinkt und blauchromatiert, Öffnungswinkel 100°, inkl. Befestigungsschrauben Stahl verzinkt

Verstellbarkeit:
Höhe ± 4 mm, Seite und Anpressdruck ± 1,5 mm

VE = 2 Stück

Einbau mit 499.432

EN 1935

555.024 à gauche
555.025 à droite

Paumelle à visser non apparente 3D
acier zinguée et chromatée bleu, angle d'ouverture 100°, y compris vis de fixation en acier zingué

Réglable:
Hauteur ± 4 mm, latéralement et en pression ± 1,5 mm

UV = 2 pièces

Montage avec 499.432

555.024 LH
555.025 RH

3D Concealed screw-on hinge
galvanised steel and blue chromated, opening angle 100°, includes fixing screws in galvanised steel

Adjustable:
Height ± 4 mm, lateral and contact pressure ± 1.5 mm

PU = 2 pieces

Installation with 499.432

ift Rosenheim
Notifizierte Produktzertifizierungsstelle
18-003504-PR01
18-003535-PR01
30.03.2020
Notified Body 0757

550.230 EV1
550.231 roh, für Farbbeschichtung

Aluminium-Anschraubband
dreiteilig, Höhe 150 mm, für Türflügelgewichte bis 120 kg, 3D-verstellbar, komplett inkl. Befestigungsmaterial

Verstellbarkeit:
Horizontal ± 2,5 mm
Höhe + 3 / - 2 mm
Anpressdruck ± 0,5 mm

VE = 1 Stück, inkl. Montageanleitung

Einbau mit
499.350, 499.315

550.230 EV1
550.231 brut, à laquer

Paumelle en aluminium à visser
en 3 parties, hauteur 150 mm, pour vantail de porte pesant jusqu'à 120 kg, réglable 3D, complète, matériel de fixation compris

Réglable:
Horizontal ± 2,5 mm
Hauteur + 3 / - 2 mm
Pression ± 0,5 mm

UV = 1 pièce, y compris instructions de montage

Montage avec
499.350, 499.315

550.230 EV1
550.231 mill finish, for colour coating

Aluminium screw-on hinge
in three parts, height 150 mm, for door leaf weight up to 120 kg, 3D adjustable, complete with fixing materials

Adjustable:
Horizontal ± 2.5 mm,
Height + 3 / - 2 mm
Contact pressure ± 0.5 mm

PU = 1 piece, includes assembly instructions

Installation with
499.350, 499.315

555.054 EV1
555.055 roh, für Farbbeschichtung

Aluminium-Anschraubband
4 AT 36
dreiteilig, Höhe 150 mm, für Türflügelgewichte bis 250 kg, 3D-verstellbar, komplett inkl. Befestigungsmaterial

Verstellbarkeit:
Horizontal ± 2,5 mm
Höhe ± 2,5 mm
Anpressdruck ± 0,5 mm

VE = 1 Stück

Einbau mit
499.350, 499.315

555.054 EV1
555.055 brut, à laquer

Paumelle en aluminium à visser
4 AT 36
en 3 parties, hauteur 150 mm, pour vantail de porte pesant jusqu'à 250 kg, réglable 3D, complète, y compris matériel de fixation

Réglable:
Horizontal ± 2,5 mm
Hauteur ± 2,5 mm
Pression ± 0,5 mm

UV = 1 pièce

Montage avec
499.350, 499.315

555.054 EV1
555.055 mill finish, for colour coating

Aluminium screw-on hinge
4 AT 36
in three parts, height 150 mm, for door leaf weight up to 250 kg, 3D adjustable, complete, includes fixing materials

Adjustable:
Horizontal ± 2.5 mm,
Height ± 2,5 mm
Contact pressure ± 0.5 mm

PU = 1 piece

Installation with
499.350, 499.315

550.211

Einschweiss-Zapfenband
Stahl, mit Exzenterdorn und Exzenterbuchse zum Toleranzausgleich

VE = 1 Stück

550.211

Pivot du haut à souder
acier, avec tige et douille asymétrique pour assurer la compensation de tolérances latérales

UV = 1 pièce

550.211

Weld-on pivot hinge
steel, with eccentric pin and eccentric bush to compensate tolerance

PU = 1 piece

550.212

Türhebel
Stahl, für Bodentürschliesser, zum Einschweissen

VE = 1 Stück

550.212

Bras du bas
acier, pour ferme-porte au sol, à souder.

UV = 1 pièce

550.212

Door lever
steel, for floor springs, for welding on

PU = 1 piece

550.398

Türhebel
links und rechts verwendbar

VE = 1 Stück

550.398

Bras du bas
utilisable à gauche et à droite

UV = 1 pièce

550.398

Door lever
suitable for LH and RH

PU = 1 piece

Abb. links
Ill. à gauche
Fig. LH

550.220 links
550.222 rechts

Anschweisslager
mit 25 mm verlängerter Steckachse, Stahl verzinkt, für Türen mit automatischer Senkdichtung und aufgesetztem Türschliesser.

VE = 1 Stück

550.220 à gauche
550.222 à droite

Pivot à souder
avec axe rallongé de 25 mm, acier zingué, pour portes à seuil automatique et ferme-porte en applique.

UV = 1 pièce

550.220 LH
550.222 RH

Weld-on bottom pivot hinge
with 25 mm extended shaft, galvanised steel, for doors with automatic drop seal and overhead door closer.

PU = 1 piece

550.396 links
550.397 rechts

Anschweisslager
mit 5 mm verlängerter Steckachse, Stahl verzinkt.

VE = 1 Stück

550.396 à gauche
550.397 à droite

Pivot à souder
avec axe rallongé de 5 mm, acier zingué.

UV = 1 pièce

550.396 LH
550.397 RH

Weld-on bottom pivot hinge
with 5 mm extended shaft, galvanised steel.

PU = 1 piece

ift Rosenheim
Notifizierte Produktzertifizierungsstelle
18-003504-PR01
18-003535-PR01
30.03.2020
Notified Body 0757

550.206

Deckscheibe
Chromstahl,
zu Türhebel 550.212

VE = 1 Deckscheibe
1 Linsensenkschraube M5x20

550.206

Rondelle de protection
acier Inox,
pour bras du bas 550.212

UV = 1 rondelle de protection
1 vis à tête fraisée M5x20

550.206

Cover disc
chromium steel, for door lever 550.212

PU = 1 cover disc
1 oval head screws M5x20

ift Rosenheim
Notifizierte Produkt-zertifizierungsstelle
18-003504-PR01
18-003535-PR01
30.03.2020
Notified Body 0757

555.890	Grösse 1, links	**555.890**	Taille 1, à gauche	**555.890**	Size 1, LH
555.891	Grösse 1, rechts	**555.891**	Taille 1, à droite	**555.891**	Size 1, RH
555.892	Grösse 2, links	**555.892**	Taille 2, à gauche	**555.892**	Size 2, LH
555.893	Grösse 2, rechts	**555.893**	Taille 2, à droite	**555.893**	Size 2, RH

Verdeckt liegender Mitnehmerhaken
Stahl verzinkt, schwarz, für den Einsatz bei zweiflügeligen Vollpaniktüren, verdeckt liegender Einsatz im Türfalz, inkl. Befestigungsmaterial

VE = 1 Garnitur

Crochet d'entraîneur non apparent
acier galvanisé, noir, s'utilise sur les portes anti-panique à deux vantaux, utilisation non apparente dans la feuillure, avec matériel de fixation

UV = 1 ensemble

Concealed carry bar
Galvanised steel, black, for use in double-leaf full panic doors, concealed in the door rebate, including fixings

PU = 1 kit

Hinweis
Die nachfolgend ermittelten Mindestflügelbreiten beziehen sich auf die Verwendung von Schlössern mit Stupüberstand von 3 mm (Einfallenschlösser und Schlösser mit Obenverriegelung). Mehrfachverriegelungen mit Stulpdicke von 5 mm oder 6 mm sind nicht berücksichtigt.

Note
Les largeurs de vantail minimales déterminées dans ce qui suit se réfèrent à l'utilisation de serrures dont l'épaisseur de battement est de 3 mm (serrure à un pêne et serrures avec verrouillage supérieur). Il n'est pas nécessaire de prendre les verrouillages multiples avec épaisseur de battement de 5 mm ou 6 mm en compte.

Note
The following calculated minimum leaf widths refer to the use of locks with a face plate thickness of 3 mm (single-point latch locks and locks with top locking point). Multi-point locking with a face plate thickness of 5 mm or 6 mm are not taken into account.

Verdeckt liegender Mitnehmerhaken 555.890 - 555.893

Flügelbreiten bei den integrierten Türschliessern

Crochet d'entraîneur non apparent 555.890 - 555.893

Largeurs de vantail pour les ferme-portes intégrés

Concealed carry bar 555.890 - 555.893

Leaf widths for integrated closers

	Grösse 1 Taille 1 Size 1	Grösse 2 Taille 2 Size 2	Grösse 1 Taille 1 Size 1	Grösse 2 Taille 2 Size 2
	Gangflügel-Breite (GF-B) Largeur du vantail de service (GF-B) Access leaf width (GF-B)		Standflügel-Breite (SF-B) Largeur du vantail semi-fixe (SF-B) Secondary leaf width (SF-B)	
Türschliesser / Ferme-porte / Door closer 550.660 / 550.668 / 555.296				
Gleitschiene (Hebellänge 375 mm) Glissière (longueur de levier 375 mm) Slide rail (lever length 375 mm) 550.665 / 550.666	877 - 956 mm	957 - 1370 mm	min. 707 mm	
Türschliesser / Ferme-porte / Door closer 555.670 / 555.672 / 555.671 / 555.673				
Gleitschiene (Hebellänge 317 mm) Glissière (longueur de levier 317 mm) Slide rail (lever length 317 mm) 555.689 / 555.692	823 - 902 mm	903 - 1370 mm	min. 648 mm	
Gleitschiene (Hebellänge 240 mm) Glissière (longueur de levier 240 mm) Slide rail (lever length 240 mm) 597.063 / 597.066	823 - 902 mm	903 - 1370 mm	min. 546 mm	

Bei Verwendung von aufgesetzten Türschliessern kann die Mindestflügelbreite unterschritten werden. Die Zwängungsfreiheit ist jedoch zu beachten.

Auswahlhilfe:
Vorzugsweise wird die Grösse 2 verwendet. Die Grösse 1 wird bei schmalen Flügeln mit integrierten Türschliessern verwendet, damit es am Gangflügel nicht zu Kollisionen zwischen dem Hebel vom Türschliesser und dem beweglichen Mitnehmerhaken kommt.

La largeur minimale de vantail n'est pas obligatoire quand les ferme-portes utilisés sont plaqués. L'alignement doit cependant être respecté.

Aide à la sélection:
La taille 2 est utilisée de préférence. La taille 1 est utilisée sur les vantaux étroits avec ferme-portes intégrés afin d'empêcher toute collision entre le levier du ferme-porte et le crochet d'entraîneur mobile sur le vantail de service.

When using surface-mounted door closers, it is possible to go below the minimum leaf width. The unimpeded movement must be ensured, however.

Selection guide:
Size 2 is to be preferred.
Size 1 is used for narrow leaves with integrated door closers, so that collisions between the door closer lever and the moving concealed carry bar do not occur at the access leaf.

555.586

Edelstahl-Drücker-Lochteil
matt, mit Gleitlager, mit Clips-Ovalrosette 70x33x13 mm festdrehbar gelagert, mit Hochhaltefeder, für Drückerstift 9 mm

Breite: 175 mm
Tiefe: 85 mm

VE = 1 Stück

Zusätzlich bestellen:
555.297 Blindnietmutter M5
557.248 Schrauben
555.585 / 555.591/ 555.593 Drückerstift

555.586

Poignée femelle en acier Inox
mat, avec palier lisse, avec rosace ovale à clips 70x33x13 mm rivée tournante, avec ressort de rappel, pour tige carrée 9 mm

Largeur: 175 mm
Profondeur: 85 mm

UV = 1 pièce

Commander séparément:
555.297 Ecrou aveugle M5
557.248 Vis
555.585 / 555.591/ 555.593 Tige carré

555.586

Stainless steel handle without spindle
matt, with friction bearing, with oval clip-on rosette 70x33x13 mm, with return spring, for handle spindle 9 mm

Width: 175 mm
Depth: 85 mm

PU = 1 piece

Order separately:
555.297 Blind rivet M5
557.248 Screws
555.585 / 555.591/ 555.593 Handle spindle

555.579

Edelstahl-Drücker-Lochteil
matt, mit Gleitlager, mit Clips-Ovalrosette 70×33×13 mm festdrehbar gelagert, mit Hochhaltefeder, für Drückerstift 9 mm.

Breite: 179 mm
Tiefe: 79 mm

VE = 1 Stück

Bei Bedarf zusätzlich bestellen:
555.297 Blindnietmutter
557.248 Schrauben
555.583-555.585 Drückerstift

555.579

Poignée femelle en acier Inox
mat, avec palier lisse, avec rosace ovale à clips 70×33×13 mm rivée tournante, avec ressort de rappel, pour tige carrée 9 mm.

Largeur: 179 mm
Profondeur: 79 mm

UV = 1 pièce

Commander en plus si besoin:
555.297 Ecrou aveugle
557.248 Vis
555.583-555.585 Tige carré

555.579

Stainless steel handle without spindle
matt, with friction bearing, with oval clip-on rosette 70×33×13 mm fixed swivel mounted, with return spring, for handle spindle 9 mm.

Width: 179 mm
Depth: 79 mm

PU = 1 piece

Order separately if required:
555.297 Blind rivet
557.248 Screws
555.583-555.585 Handle spindle

555.588

Edelstahl-Drücker-Lochteil
matt, mit Gleitlager, mit Clips-Ovalrosette 70x33x13 mm festdrehbar gelagert, mit Hochhaltefeder, für Drückerstift 9 mm

Breite: 170 mm
Tiefe: 72 mm

VE = 1 Stück

Zusätzlich bestellen:
555.297 Blindnietmutter M5
557.248 Schrauben
555.585 / 555.591/ 555.593 Drückerstift

555.588

Poignée femelle en acier Inox
mat, avec palier lisse, avec rosace ovale à clips 70x33x13 mm rivée tournante, avec ressort de rappel, pour tige carrée 9 mm

Largeur: 170 mm
Profondeur: 72 mm

UV = 1 pièce

Commander séparément:
555.297 Ecrou aveugle M5
557.248 Vis
555.585 / 555.591/ 555.593 Tige carré

555.588

Stainless steel handle without spindle
matt, with friction bearing, with oval clip-on rosette 70x33x13 mm, fixed swivel mounted, for handle spindle 9 mm

Width: 170 mm
Depth: 72 mm

PU = 1 piece

Order separately:
555.297 Blind rivet M5
557.248 Screws
555.585 / 555.591/ 555.593 Handle spindle

555.589

Edelstahl-Türknopf
matt, fest,
mit Innengewinde M12

Breite: 65 mm
Tiefe: 97 mm

VE = 1 Stück

Zusätzlich bestellen:
555.297 Blindnietmutter M5
557.248 Schrauben

555.589

Bouton de porte en acier Inox
mat, fixe,
avec filetage intérieur M12

Largeur: 65 mm
Profondeur: 97 mm

UV = 1 pièce

Commander séparément:
555.297 Ecrou aveugle M5
557.248 Vis

555.589

Stainless steel door knob
matt, fixed,
with internal thread M12

Width: 65 mm
Depth: 97 mm

PU = 1 piece

Order separately:
555.297 Blind rivet M5
557.248 Screws

555.590

Edelstahl-Türknopf
matt, fest,
mit Innengewinde M12

Breite: 78 mm
Tiefe: 70 mm

VE = 1 Stück

Zusätzlich bestellen:
555.297 Blindnietmutter M5
557.248 Schrauben

555.590

Bouton de porte en acier Inox
mat, fixe,
avec filetage intérieur M12

Largeur: 78 mm
Profondeur: 70 mm

UV = 1 pièce

Commander séparément:
555.297 Ecrou aveugle M5
557.248 Vis

555.590

Stainless steel door knob
matt, fixed,
with internal thread M12

Width: 78 mm
Depth: 70 mm

PU = 1 piece

Order separately:
555.297 Blind rivet M5
557.248 Screws

Türbeschläge
Ferrures de porte
Door fittings

DXF DWG

555.580

Oval-Zylinder-Rosette
für Rundzylinder ø 22 mm, Edelstahl matt, 70/33/7 mm, zum Aufklipsen, Lochabstand 50 mm

VE = 1 Stück

Zusätzlich bestellen:
555.515 Schrauben

555.580

Rosace cylindre ovale
pour cylindre rond ø 22 mm, acier Inox mat, 70/33/7 mm, à clipser, distance des trous 50 mm

UV = 1 pièce

Commander séparément:
555.515 Vis

555.580

Oval cylinder rosette
for round cylinders ø 22 mm, matt stainless steel, 70/33/7 mm, clip-on design, distance of hole 50 mm

PU = 1 piece

Order separately:
555.515 Screws

555.581

Oval-Zylinder-Rosette
für Profilzylinder ø 17 mm, Edelstahl matt, 70/33/7 mm, zum Aufklipsen, Lochabstand 50 mm

VE = 1 Stück

Zusätzlich bestellen:
555.515 Schrauben

555.581

Rosace cylindre ovale
pour cylindre profilé ø 17 mm, acier Inox mat, 70/33/7 mm, à clipser, distance des trous 50 mm

UV = 1 pièce

Commander séparément:
555.515 Vis

555.581

Oval cylinder rosette
for profile cylinders ø 17 mm, matt stainless steel, 70/33/7 mm, clip-on design, distance of hole 50 mm

PU = 1 piece

Order separately:
555.515 Screws

555.582

Blind-Rosette
Edelstahl matt, 70/33/7 mm, zum Aufklipsen, Lochabstand 50 mm

VE = 1 Stück

Zusätzlich bestellen:
555.515 Schrauben

555.582

Rosace aveugle
acier Inox mat, 70/33/7 mm, à clipser, distance des trous 50 mm

UV = 1 pièce

Commander séparément:
555.515 Vis

555.582

Blind rosette
matt stainless steel, 70/33/7 mm, clip-on design, distance of hole 50 mm

PU = 1 piece

Order separately:
555.515 Screws

ift Rosenheim
Notifizierte Produktzertifizierungsstelle
18-003504-PR01
18-003535-PR01
30.03.2020
Notified Body 0757

555.512 Länge 45+55 mm

Drückerstift geteilt
Vierkant 9 mm, Stahl gehärtet, verzinkt, für Türstärken bis 60 mm, für Schlösser mit Panikfunktion B in Kombination mit Panik-Stangengriff und Panik-Druckstange (EN 1125)

VE = 1 Stück

555.512 Longueur 45+55 mm

Tige carrée sertie en deux partie
carré 9 mm, acier trempé, zingué, pour portes jusqu'à 60 mm d'épaisseur, pour serrures avec fonction B panique en combinaison avec barre panique et barre panique à pousser (EN 1125)

UV = 1 pièce

555.512 Length 45+55 mm

Split handle spindle
square 9 mm, steel reinforced, galvanised, for a door thickness of up to 60 mm, for locks with emergency function B in conjunction with panic push-bar and panic touch-bar (EN 1125)

PU = 1 piece

555.583 Länge 55+55 mm

Drückerstift geteilt
Vierkant 9 mm, Stahl gehärtet, verzinkt, für Türstärken bis 60 mm, für Schlösser mit Panikfunktion B in Kombination mit Drücker (EN 179)

VE = 1 Stück

555.583 Longueur 55+55 mm

Tige carrée sertie en deux partie
carré 9 mm, acier trempé, zingué, pour portes jusqu'à 60 mm d'épaisseur, pour serrures avec fonction B panique en combinaison avec poignée (EN 179)

UV = 1 pièce

555.583 Length 55+55 mm

Split handle spindle
square 9 mm, steel reinforced, galvanised, for a door thickness of up to 60 mm, for locks with emergency function B in conjunction with handle (EN 179)

PU = 1 piece

555.585 Länge 70 mm

Drückerstift
Vierkant 9 mm, Stahl gehärtet, verzinkt, für Türstärken bis 60 mm, für Schlösser mit Panikfunktion E, Panik-Treibriegel-schloss und Umlenkschloss

VE = 1 Stück

555.585 Longueur 70 mm

Tige carré
carré 9 mm, acier trempé, zingué, pour portes jusqu'à 60 mm d'épaisseur, pour serrures avec fonction E panique, serrure contre-bascule panique et verrou de dérivation

UV = 1 pièce

555.585 Length 70 mm

Handle spindle
square 9 mm, steel reinforced, galvanised, for a door thickness of up to 60 mm, for locks with emergency function E, shoot bolt lock with emergency function (reversible)

PU = 1 piece

555.584 Länge 110 mm

Drückerstift
Vierkant 9 mm, Stahl gehärtet, verzinkt, für Türstärken bis 60 mm, für Schlösser ohne Panikfunktion

VE = 1 Stück

555.584 Longueur 110 mm

Tige carré
carré 9 mm, acier trempé, zingué, pour portes jusqu'à 60 mm d'épaisseur, pour serrures sans fonction panique

UV = 1 pièce

555.584 Length 110 mm

Handle spindle
square 9 mm, steel reinforced, galvanised, for a door thickness of up to 60 mm, for locks without emergency function

PU = 1 piece

ift Rosenheim
Notifizierte Produktzertifizierungsstelle
18-003504-PR01
18-003535-PR01
30.03.2020
Notified Body 0757

555.569

Rollenwechselstift
Vierkant 9 mm, Stahl gehärtet, verzinkt, M12-Gewinde drehbar, Länge 120 mm, für Türknopf 555.590 und 555.589

VE = 1 Stück

555.569

Tige carrée
carré 9 mm, acier trempé, zingué, filet M12 pivotant, longueur 120 mm, pour bouton de porte 555.590 et 555.589

UV = 1 pièce

555.569

Door knob spindle
square 9 mm, steel reinforced, galvanised, M12 thread can be rotated, length 120 mm, for a door knob furniture 555.590 and 555.589

PU = 1 piece

555.500

Edelstahl-Panik-Stangengriff
matt, Beschlag und Rohr,
links und rechts verwendbar,
für Gang- und Standflügel

VE = 1 Garnitur

Einbau mit 499.156 / 499.157

Zusätzlich bestellen:
555.297 Blindnietmutter M5*
555.515 SR1-Schraube M5x16
555.511/ Drückerstift
555.585

Für Flügelbreiten bis 1360 mm, bei zweiflügeligen Türen ab 1300 mm totaler lichter Breite

555.500

Barre panique en acier Inox
mat, ferrure et tube, utilisable
à droite et à gauche, pour vantail
de service et vantail semi-fixe

UV = 1 garniture

Montage avec 499.156 / 499.157

Commander séparément:
555.297 Ecrou aveugle M5*
555.515 SR1 vis M5x16
555.511/ Tige carrée
555.585

Pour vantail jusqu'à 1360 mm de largeur; pour portes à deux vantaux à partir d'une largeur totale d'ouverture de 1300 mm

555.500

Stainless steel panic push-bar
matt, fitting and tube, can
be used LH and RH, for access
leaf and secondary leaf

PU = 1 assembly

Installation with 499.156 / 499.157

Order separately:
555.297 Blind rivet M5*
555.515 SR1 screw M5x16
555.511/ Handle spindle
555.585

For leafs widths up to 1360 mm, for double-leaf doors above 1300 mm total clear width

555.501

Aluminium-Panik-Stangengriff
F1, Beschlag und Rohr,
links und rechts verwendbar,
für Gang- und Standflügel

VE = 1 Garnitur

Einbau mit 499.156 / 499.157

Zusätzlich bestellen:
555.297 Blindnietmutter M5*
555.515 SR1-Schraube M5x16
555.511/ Drückerstift
555.585

Für Flügelbreiten bis 1360 mm, bei zweiflügeligen Türen ab 1300 mm totaler lichter Breite

555.501

Barre panique en aluminium
F1, ferrure et tube, utilisable
à droite et à gauche, pour vantail
de service et vantail semi-fixe

UV = 1 garniture

Montage avec 499.156 / 499.157

Commander séparément:
555.297 Ecrou aveugle M5*
555.515 SR1 vis M5x16
555.511/ Tige carrée
555.585

Pour vantail jusqu'à 1360 mm de largeur; pour portes à deux vantaux à partir d'une largeur totale d'ouverture de 1300 mm

555.501

Aluminium panic push-bar
F1, fitting and tube, can
be used LH and RH, for access
leaf and secondary leaf

PU = 1 assembly

Installation with 499.156 / 499.157

Order separately:
555.297 Blind rivet M5*
555.515 SR1 screw M5x16
555.511/ Handle spindle
555.585

For leafs widths up to 1360 mm, for double-leaf doors above 1300 mm total clear width

*** Einsatz bei hochfrequentierten Türen**

*** A utiliser pour les portes à hautes fréquentation**

*** For frequently-used doors**

EN 1125

EDELSTAHL Rostfrei INOX STAINLESS STEEL

555.860

Edelstahl-Panik-Stangengriff
matt, links und rechts verwendbar, für Gang- und Standflügel

VE = 1 Garnitur

Zusätzlich bestellen:
555.297 Blindnietmutter M5*
555.515 SR1-Schraube M5x16
555.512/ 555.585 Drückerstift
555.859 Griffrohr

555.860

Barre panique en acier Inox
mat, utilisable à droite et à gauche, pour vantail de service et vantail semi-fixe

UV = 1 garniture

Commander séparément:
555.297 Ecrou aveugle M5*
555.515 SR1 vis M5x16
555.512/ 555.585 Tige carrée
555.859 Tube de la poignée

555.860

Stainless steel panic push-bar
matt, can be used LH and RH, for access leaf and secondary leaf

PU = 1 assembly

Order separately:
555.297 Blind rivet M5*
555.515 SR1 screw M5x16
555.512/ 555.585 Handle spindle
555.859 Handle tube

EN 1125

EDELSTAHL Rostfrei INOX STAINLESS STEEL

555.859

Edelstahl-Griffrohr
matt, Länge 1090 mm
für Flügelbreiten bis 1350 mm, passend zu Stangengriff 555.860

VE = 1 Garnitur

Zusätzlich bestellen:
555.860 Stangengriff

555.859

Tube de la poignée en acier Inox
mat, longueur 1090 mm, pour vantail jusqu'à 1350 mm de largeur, à utiliser avec barre panique 555.860

UV = 1 garniture

Commander séparément:
555.860 Barre panique

555.859

Stainless steel handle tube
matt, length 1090 mm, for leafs widths up to 1360 mm, for use with panic push-bar 555.860

PU = 1 assembly

Order separately:
555.860 Panic push-bar

ift Rosenheim
Notifizierte Produktzertifizierungsstelle
18-003504-PR01
18-003535-PR01
30.03.2020
Notified Body 0757

*** Einsatz bei hochfrequentierten Türen**

*** A utiliser pour les portes à hautes fréquentation**

*** For frequently-used doors**

EN 1125

555.696 FFB 725-1220 mm
555.697 FFB 1221-1400 mm

Aluminium-Panik-Druckstange
F1, links und rechts verwendbar, für Gang- und Standflügel

VE = 1 Garnitur

Einbau mit 499.156 / 499.157

Zusätzlich bestellen:
555.297 Blindnietmutter M5*
555.515 SR1-Schraube M5x16
555.511/ Drückerstift
555.585

Sonderlängen für Flügelbreiten ab 430 mm auf Anfrage.

*** Einsatz bei hochfrequentierten Türen**

555.696 FFB 725-1220 mm
555.697 FFB 1221-1400 mm

Barre panique à pousser en aluminium
F1, utilisable à droite et à gauche, pour vantail de service et vantail semi-fixe

UV = 1 garniture

Montage avec 499.156 / 499.157

Commander séparément:
555.297 Ecrou aveugle M5*
555.515 SR1 vis M5x16
555.511/ Tige carrée
555.585

Longueurs spéciales pour largeurs de vantaux à partir de 430 mm sur demande.

*** A utiliser pour les portes à hautes fréquentation**

555.696 FFB 725-1220 mm
555.697 FFB 1221-1400 mm

Aluminium panic touch-bar
F1, can be used LH and RH, for access leaf and secondary leaf

PU = 1 assembly

Installation with 499.156 / 499.157

Order separately:
555.297 Blind rivet M5*
555.515 SR1 screw M5x16
555.511/ Handle spindle
555.585

Special lengths for leaf widths from 430 mm on request.

*** For frequently-used doors**

Über Sonderbestellung liefern wir die Panik-Druckstangen auf Mass zugeschnitten.

Bitte geben Sie uns bei der Bestellung folgende Angaben bekannt:

Mass X _____ mm
links oder rechts

Sur commande spéciale, nous fournissons des barres panique à pousser sur mesure.

Veuillez fournir les indications suivantes lors de votre commande:

Mesure X _____ mm
à gauche ou droite

We can supply additional panic touch-bar cut to size via special order.

When ordering, please notify us of the following information:

Measurement X _____ mm
left or right

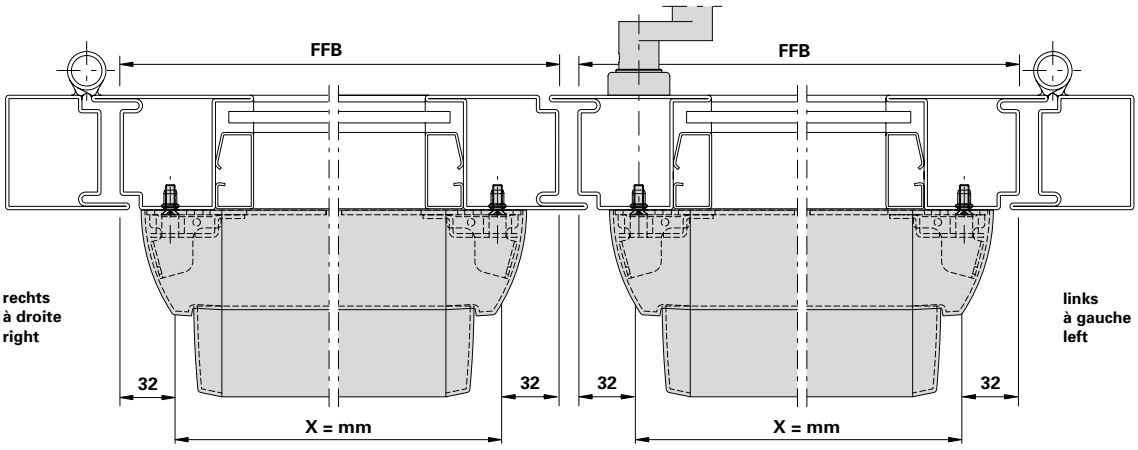

EN 1125

EDELSTAHL Rostfrei INOX STAINLESS STEEL

555.698 FFB 725-1220 mm
555.699 FFB 1221-1400 mm

Edelstahl-Panik-Druckstange
matt, links und rechts verwendbar, für Gang- und Standflügel

VE = 1 Garnitur

Einbau mit 499.156 / 499.157

Zusätzlich bestellen:
555.297 Blindnietmutter M5*
555.515 SR1-Schraube M5x16
555.511/ Drückerstift
555.585

Sonderlängen für Flügelbreiten ab 430 mm auf Anfrage.

*** Einsatz bei hochfrequentierten Türen**

555.698 FFB 725-1220 mm
555.699 FFB 1221-1400 mm

Barre panique à pousser en acier Inox
mat, utilisable à droite et à gauche, pour vantail de service et vantail semi-fixe

UV = 1 garniture

Montage avec 499.156 / 499.157

Commander séparément:
555.297 Ecrou aveugle M5*
555.515 SR1 vis M5x16
555.511/ Tige carrée
555.585

Longueurs spéciales pour largeurs de vantaux à partir de 430 mm sur demande.

*** A utiliser pour les portes à hautes fréquentation**

555.698 FFB 725-1220 mm
555.699 FFB 1221-1400 mm

Stainless steel panic touch-bar
matt, can be used LH and RH, for access leaf and secondary leaf

PU = 1 assembly

Installation with 499.156 / 499.157

Order separately:
555.297 Blind rivet M5*
555.515 SR1 screw M5x16
555.511/ Handle spindle
555.585

Special lengths for leaf widths from 430 mm on request.

*** For frequently-used doors**

Über Sonderbestellung liefern wir die Panik-Druckstangen auf Mass zugeschnitten.

Bitte geben Sie uns bei der Bestellung folgende Angaben bekannt:

Mass X _____ mm
links oder rechts

Sur commande spéciale, nous fournissons des barres panique à pousser sur mesure.

Veuillez fournir les indications suivantes lors de votre commande:

Mesure X _____ mm
à gauche ou à droite

We can supply additional panic touch-bar cut to size via special order.

When ordering, please notify us of the following information:

Measurement X _____ mm
left or right

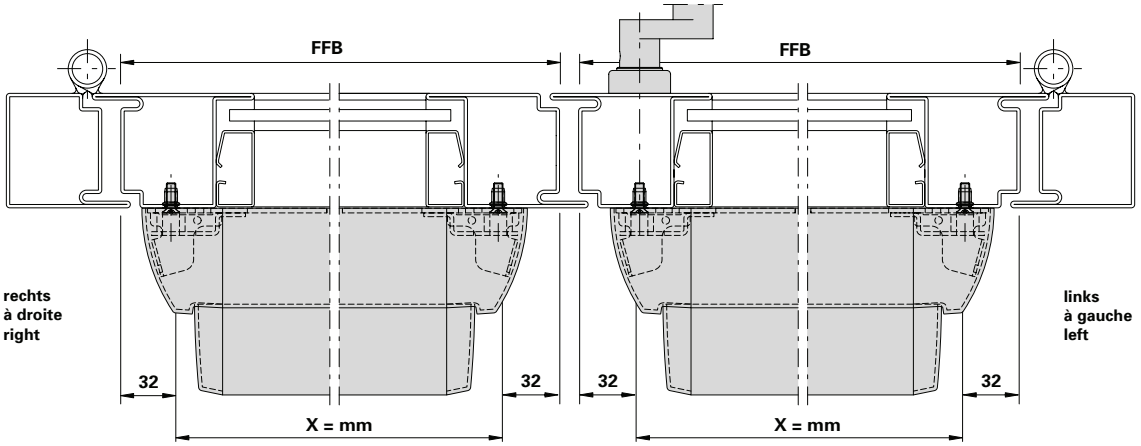

597.251

Aluminium-Panik-Druckstange mit elektrischer Verriegelung
Druckstange (EVT) zeigt durch die integrierte LED Anzeige den entsprechenden Status „verriegelt“ oder „entriegelt“ an. Oberfläche matt, verwendbar für Gang- und Standflügel, Öffnungsrichtung links und rechts muss der Anwendung entsprechend bestellt werden. Bestellbar in den Längen von 355-1458 mm, nicht kürzbar

VE = 1 Garnitur

Zusätzlich bestellen:
555.297 Blindnietmutter M5*
555.515 SR1-Schraube M5x16
555.512/ Drückerstift
555.585

597.251

Barre à pousser panique en aluminium avec verrouillage électrique
La barre à pousser (EVT) indique le statut correspondant (verrouillé ou non verrouillé) par le biais du témoin LED intégré. Surface mate, utilisable pour les vantaux de service et semi-fixes, sens d'ouverture gauche et droit, doit être commandé conformément à l'application. Peut être commandé dans les longueurs 355-1458 mm, non raccourcissable

UV = 1 garniture

Commander séparément:
555.297 Ecrou aveugle M5*
555.515 SR1 vis M5x16
555.512/ Tige carrée
555.585

597.251

Aluminium panic touch bar with electric locking
The integrated LED display on the touch bar (with electric l ocking) shows the corresponding status «locked» or «unlocked». Matt surface finish, can be used for access and secondary leaves, opening direction on the left and right, must be ordered in accordance with the application. Can be ordered in lengths between 355 and 1458 mm, cannot be shortened

PU = 1 assembly

Order separately:
555.297 Blind rivet M5*
555.515 SR1 screw M5x16
555.512/ Handle spindle
555.585

Über Sonderbestellung liefern wir die Panik-Druckstangen auf Mass zugeschnitten.

Bitte geben Sie uns bei der Bestellung folgende Angaben bekannt:

Mass X _____ mm
links oder rechts

Sur commande spéciale, nous fournissons des barres panique à pousser sur mesure.

Veuillez fournir les indications suivantes lors de votre commande:

Mesure X _____ mm
à gauche ou à droite

We can supply additional panic touch-bar cut to size via special order.

When ordering, please notify us of the following information:

Measurement X _____ mm
left or right

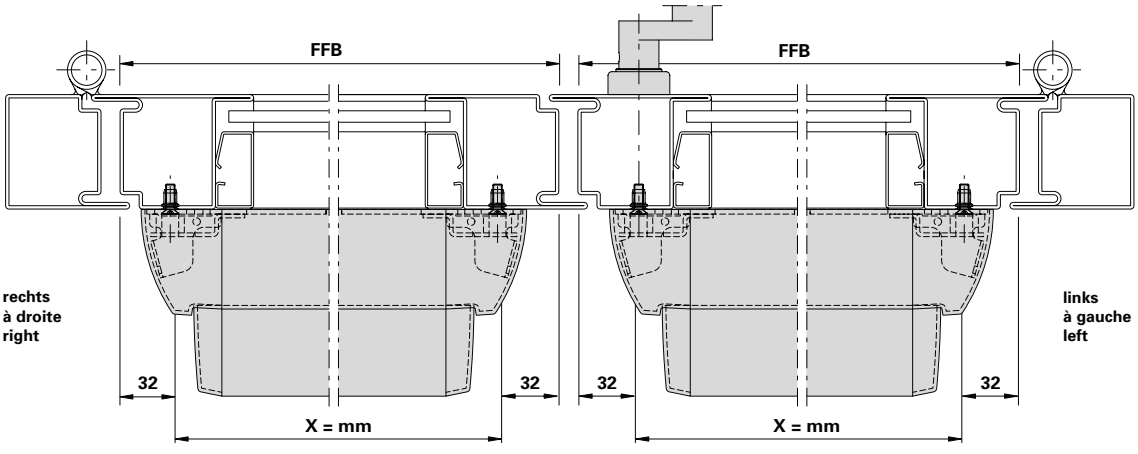

597.252

Edelstahl-Panik-Druckstange mit elektrischer Verriegelung
Druckstange (EVT) zeigt durch die integrierte LED Anzeige den entsprechenden Status „verriegelt“ oder „entriegelt“ an. Oberfläche matt, verwendbar für Gang- und Standflügel, Öffnungsrichtung links und rechts muss der Anwendung entsprechend bestellt werden. Bestellbar in den Längen von 355-1458 mm, nicht kürzbar

VE = 1 Garnitur

Zusätzlich bestellen:
555.297 Blindnietmutter M5*
555.515 SR1-Schraube M5x16
555.512/ Drückerstift
555.585

597.252

Barre à pousser panique en acier Inox avec verrouillage électrique
La barre à pousser (EVT) indique le statut correspondant (verrouillé ou non verrouillé) par le biais du témoin LED intégré. Surface mate, utilisable pour les vantaux de service et semi-fixes, sens d'ouverture gauche et droit, doit être commandé conformément à l'application. Peut être commandé dans les longueurs 355-1458 mm,
non raccourcissable

UV = 1 garniture

Commander séparément:
555.297 Ecrou aveugle M5*
555.515 SR1 vis M5x16
555.512/ Tige carrée
555.585

597.252

Stainless steel panic touch bar with electric locking
The integrated LED display on the touch bar (with electric l ocking) shows the corresponding status «locked» or «unlocked». Matt surface finish, can be used for access and secondary leaves, opening direction on the left and right, must be ordered in accordance with the application. Can be ordered in lengths between 355 and 1458 mm, cannot be shortened

PU = 1 assembly

Order separately:
555.297 Blind rivet M5*
555.515 SR1 screw M5x16
555.512/ Handle spindle
555.585

Über Sonderbestellung liefern wir die Panik-Druckstangen auf Mass zugeschnitten.

Bitte geben Sie uns bei der Bestellung folgende Angaben bekannt:

Mass X _____ mm
links oder rechts

Sur commande spéciale, nous fournissons des barres panique à pousser sur mesure.

Veuillez fournir les indications suivantes lors de votre commande:

Mesure X _____ mm
à gauche ou à droite

We can supply additional panic touch-bar cut to size via special order.

When ordering, please notify us of the following information:

Measurement X _____ mm
left or right

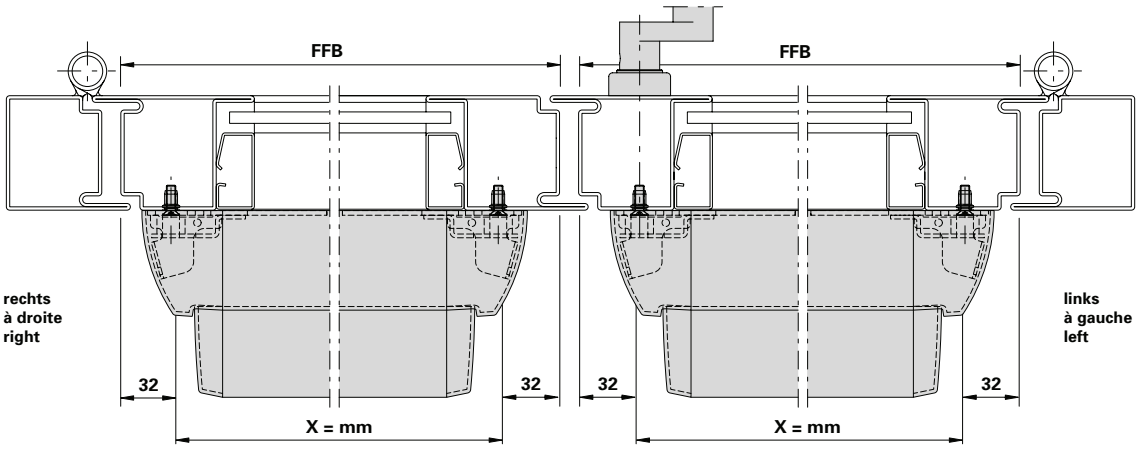

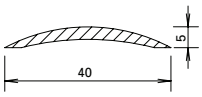

407.040

Schwelle
Aluminium, roh

Gewicht 0,200 kg/m
U = 0,084 m²/m
P = 0,043 m²/m

Länge 6 m

407.040

Seuil
aluminium, brut

poids 0,200 kg/m
U = 0,084 m²/m
P = 0,043 m²/m

Longueur 6 m

407.040

Threshold
aluminium, mill finish

weight 0,200 kg/m
U = 0,084 m²/m
P = 0,043 m²/m

Length 6 m

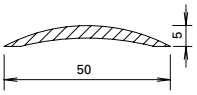

407.041

Schwelle
Aluminium, roh

Gewicht 0,325 kg/m
U = 0,104 m²/m
P = 0,053 m²/m

Länge 6 m

407.041

Seuil
aluminium, brut

poids 0,325 kg/m
U = 0,104 m²/m
P = 0,053 m²/m

Longueur 6 m

407.041

Threshold
aluminium, mill finish

weight 0,325 kg/m
U = 0,104 m²/m
P = 0,053 m²/m

Length 6 m

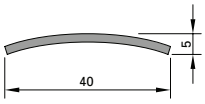

400.858

Schwelle
Edelstahl, Werkstoff 1.4301 (AISI 304), matt gebürstet, mit Schutzfolie

Gewicht 0,700 kg/m

Länge 3 m

400.858

Seuil
acier Inox, matériau 1.4301 (AISI 304), brossé mat, avec film de protection

poids 0,700 kg/m

Longueur 3 m

400.858

Threshold
stainless steel, material 1.4301 (AISI 304), matt brushed, with protective film

weight 0,700 kg/m

Length 3 m

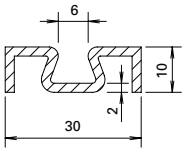

407.101

Zusatzprofil
Aluminium, roh

Gewicht 0,310 kg/m
U = 0,130 m²/m
P = 0,044 m²/m

Länge 6 m

407.101

Profilé complémentaire
aluminium, brut

poids 0,310 kg/m
U = 0,130 m²/m
P = 0,044 m²/m

Longueur 6 m

407.101

Additional profile
aluminium, mill finish

weight 0,310 kg/m
U = 0,130 m²/m
P = 0,044 m²/m

Length 6 m

455.207

Schwellendichtung
schwer entflammbar, schwarz,
Lappenlänge 14 mm

VE = 25 m

455.207

Joint de socle
difficilement combustible, noir,
longueur lèvre 14 mm

UV = 25 m

455.207

Bottom rail weatherstrip
flame retardant, black,
lip length 14 mm

PU = 25 m

455.201

Schwellendichtung
EPDM, schwarz,
Lappenlänge 14 mm

VE = 25 m

455.201

Joint de socle
EPDM, noir,
longueur lèvre 14 mm

UV = 25 m

455.201

Bottom rail weatherstrip
EPDM, black,
lip length 14 mm

PU = 25 m

ift Rosenheim
Notifizierte Produkt-zertifizierungsstelle
18-003504-PR01
18-003535-PR01
30.03.2020
Notified Body 0757

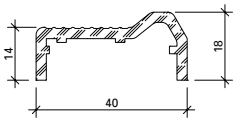

407.050

Türschwellenprofil
Aluminium, roh,
für behindertengerechte Schwellenausbildung nach DIN 18025

Gewicht 0,510 kg/m
U = 0,145 m²/m
P = 0,072 m²/m

Länge 6 m

Einsatz:
In Kombination mit Anschlagdichtung 452.989

407.050

Profilé de seuil de porte
aluminium, brut, pour des seuils adaptés à la circulation des handicapés, conformément à DIN 18025

Poids 0,510 kg/m
U = 0,145 m²/m
P = 0,072 m²/m

Longueur 6 m

Utilisation:
En combinaison avec joint de butée 452.989

407.050

Door threshold profile
aluminium, mill finish, suitable for handicapped compliant threshold constructions according to DIN 18025

Weight 0,510 kg/m
U = 0,145 m²/m
P = 0,072 m²/m

Length 6 m

Usage:
In combination with rebate gasket 452.989

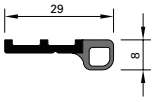

452.989

Anschlagdichtung
koextrudiert, ASA/TPE, schwarz

VE = 5 Stangen à 3 m

Einsatz:
In Kombination mit Türschwellenprofil 407.050

452.989

Joint de butée
co-extrudé, ASA/TPE, noir

UV = 5 barres à 3 m

Utilisation:
En combinaison avec profilé pour seuil de porte 407.050

452.989

Rebate gasket
co-extruded, ASA/TPE, black

PU = 5 bars, 3 m each

Usage:
In combination with door threshold profile 407.050

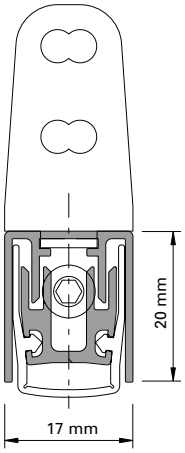

Automatische Senkdichtung
Aluminium, Dichtung aus Silikon, seitliche Befestigung mit Winkeln aus Edelstahl. links und rechts einsetzbar. Die Dichtungen lösen bandseitig aus und der Hub ist einstellbar bis 16 mm. Parallelabsenkung mit automatischem Ausgleich bei schiefem Boden. Einseitig kürzbar bis zur nächst kleineren Nennlänge.

VE = 1 Stück
4 Schrauben M4x7
2 Befestigungswinkel

Art.-Nr.	max. FFB mm	min. FFB mm
555.366	400	275
555.367	550	400
555.368	700	550
555.369	850	700
555.370	1000	850
555.371	1150	1000
555.372	1300	1150
555.373	1450	1300

Einbau mit 499.137

Joint seuil automatique
aluminium, joint en silicon, fixation latérale par équerres en acier Inox, utilisable à gauche et à droite.
Les joints se déclenchent côté paumelle et la course est réglable jusqu'à 16 mm. Abaissement parallèle avec compensation automatique sur sol en pente. Peut être raccourci d'un côté jusqu'à la longueur nominale inférieure la plus proche.

UV = 1 pièce
4 vis M4x7
2 équerres de fixation

No d'art	max. FFB mm	min. FFB mm
555.366	400	275
555.367	550	400
555.368	700	550
555.369	850	700
555.370	1000	850
555.371	1150	1000
555.372	1300	1150
555.373	1450	1300

Montage avec 499.137

Automatic drop seal
aluminium, weatherstrip made of silicone, lateral fastening with stainless steel brackets, can be used LH and RH.
The weatherstrips are removed on the hinge side and the travel can be set at up to 16 mm. Parallel settlements with automatic compensation on sloping ground. Can be shortened on one side as far as the next smallest nominal length.

PU = 1 joint
4 screws M4x7
2 angled brackets

Part no.	max. FFB mm	min. FFB mm
555.366	400	275
555.367	550	400
555.368	700	550
555.369	850	700
555.370	1000	850
555.371	1150	1000
555.372	1300	1150
555.373	1450	1300

Installation with 499.137

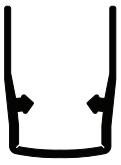

456.116

Dichtungsprofil
Silikon, Ersatzdichtung für automatische Senkdichtung 555.366 - 555.373

VE = 1,5 m

456.116

Profilé d'étanchéité
silicone, joint de remplacement pour joint seuil automatique 555.366 - 555.373

UV = 1,5 m

456.116

Gasket profile
silicone, spare gasket for automatic drop seal 555.366 - 555.373

PU = 1,5 m

ift Rosenheim
Notifizierte Produktzertifizierungsstelle
18-003504-PR01
18-003535-PR01
30.03.2020
Notified Body 0757

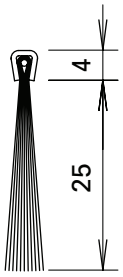

455.288

Bürste
Nylon, schwarz, passend zu Bürstenprofil 407.100, zur Abdichtung im Schwellenbereich

VE = 5 m

455.288

Brosse
nylon, noir, s'alliant au support de brosse 407.100, pour étanchéifier dans la zone du seuil

UV = 5 m

455.288

Brush
nylon, black, to match brush profile 407.100, for sealing the threshold

PU = 5 m

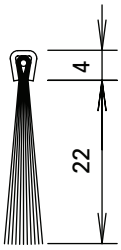

455.294

Bürste
Nylon, schwarz, passend zu Bürstenprofil 407.100, zur Abdichtung im Schwellenbereich

VE = 5 m

455.294

Brosse
nylon, noir, s'alliant au support de brosse 407.100, pour étanchéifier dans la zone du seuil

UV = 5 m

455.294

Brush
nylon, black, to match brush profile 407.100, for sealing the threshold

PU = 5 m

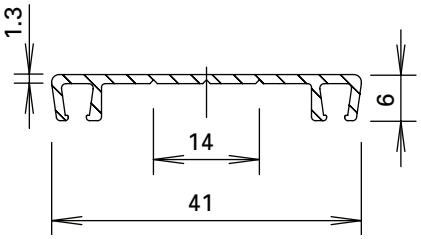

407.100

Bürstenprofil
Alumnium roh, mit Soll-Bruchstelle, passend zu Bürsten 455.288 und 455.294

Gewicht 0,212 kg/m

Länge 6 m

407.100

Support de brosse
aluminium brut, cassable en deux, convient pour brosses 455.288 et 455.294

Poids 0,212 kg/m

Longueur 6 m

407.100

Brush profile
aluminium, mill finish, with should-break area, suitable for brushes 455.288 and 455.294

Weight 0,212 kg/m

Length 6 m

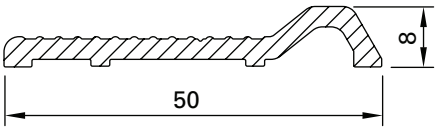

407.051

Türschwellenprofil
Aluminium roh, für behindertengerechte Schwellenausbildung nach DIN 18025

Gewicht 0,424 kg/m
U = 0,120 m^2/m
P = 0,062 m^2/m

Länge 6 m

407.051

Profilé de seuil de porte
aluminium brut, pour des seuils adaptés à la circulation des handicapés, conformément à DIN 18025

Poids 0,424 kg/m
U = 0,120 m^2/m
P = 0,062 m^2/m

Longueur 6 m

407.051

Door threshold profile
aluminium, mill finish, suitable for handicapped compliant threshold constructions according to DIN 18025

Weight 0,424 kg/m
U = 0,120 m^2/m
P = 0,062 m^2/m

Length 6 m

550.693

Lager oben links
bestehend aus Edelstahl-Lagerschale mit Nadellager für den Blendrahmen und einem Flügellager-Einschubteil aus Baustahl mit Edelstahl-Welle, inkl. Befestigungsmaterial

VE = 1 Garnitur

550.693

Palier en haut à gauche
composé d'un coussinet en acier inoxydable avec roulement à aiguilles pour le cadre dormant et d'une fiche d'angle du vantail à insérer en acier de construction avec matériel de fixation

UV = 1 ensemble

550.693

Bearing top left
consisting of stainless steel bearing bush with needle bearing for the frame and a structural steel leaf hinge insert with stainless steel shaft, incl. fastenings

PU = 1 assembly

550.694

Lager oben rechts
bestehend aus Edelstahl-Lagerschale mit Nadellager für den Blendrahmen und einem Flügellager-Einschubteil aus Baustahl mit Edelstahl-Welle, inkl. Befestigungsmaterial

VE = 1 Garnitur

550.694

Palier en haut à droite
composé d'un coussinet en acier inoxydable avec roulement à aiguilles pour le cadre dormant et d'une fiche d'angle du vantail à insérer en acier de construction avec matériel de fixation

UV = 1 ensemble

550.694

Bearing top right
consisting of stainless steel bearing bush with needle bearing for the frame and a structural steel leaf hinge insert with stainless steel shaft, incl. fastenings

PU = 1 assembly

455.406

Lager-Dichtstück
Zellkautschuk, schwarz, mit doppelseitigem Klebeband, zum Abdichten des oberen Türlagers

VE = 5 Stück

455.406

Joint de palier
Caoutchouc cellulaire, noir, avec ruban adhésif double face, pour étanchéifier le palier supérieur de la porte

UV = 5 pièces

455.406

Bearing seal
Cellular rubber, black, with double-sided self-adhesive tape, for sealing the door bearing

PU = 5 pieces

550.673

Türhebel unten
Stahl verzinkt, links und rechts einsetzbar

VE = 1 Türhebel
1 Distanzplatte
4 Befestigungsschrauben M6x20

550.673

Bras du bas
acier zingué, à utiliser à gauche et à droite

VE = 1 bras du bas
1 plaque de distance
4 Vis de fixation M6x20

550.673

Door lever
galvanised steel, can be fitted left or right

VE = 1 door lever
1 spacer plate
4 fixing screws M6x20

550.674

Drehlager Edelstahl
Einsatz unten,
links und rechts einsetzbar,
max. Tragfähigkeit 200 kg

VE = 1 Drehlager Edelstahl
3 Linsensenkschrauben M6x20

550.674

Pivot acier Inox
utilisé en bas,
à utiliser à gauche et à droite,
capacité portante max. 200 kg

UV = 1 pivot acier Inox
3 vis à tête fraisée M6x20

550.674

Pivot hinge stainless steel
use at the bottom,
can be fitted left or right, max.
load-bearing capacity 200 kg

UV = 1 pivot hinge stainless steel
3 oval flat-head screws M6x20

550.675

Drehlager Stahl
Einsatz unten,
links und rechts einsetzbar,
max. Tragfähigkeit 300 kg

VE = 1 Drehlager Stahl
3 Linsensenkschrauben M6x20

550.675

Pivot acier
utilisé en bas,
à utiliser à gauche et à droite,
capacité portante max. 300 kg

UV = 1 pivot acier
3 vis à tête fraisée M6x20

550.675

Pivot hinge steel
use at the bottom,
can be fitted left or right, max.
load-bearing capacity 300 kg

UV = 1 pivot hinge steel
3 oval flat-head screws M6x20

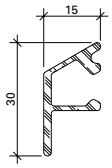

407.002

Wetterschenkel
Aluminium, roh

Gewicht 0,290 kg/m
U = 0,114 m²/m
P = 0,040 m²/m

Länge 6 m

Befestigungsknopf
450.006/450.007
Endstück 450.051

407.002

Renvoi d'eau
aluminium, brut

poids 0,290 kg/m
U = 0,114 m²/m
P = 0,040 m²/m

Longueur 6 m

Bouton de fixation
450.006/450.007
Embout 450.051

407.002

Weatherbar
aluminium, mill finish

weight 0,290 kg/m
U = 0,114 m²/m
P = 0,040 m²/m

Length 6 m

Fixing stud
450.006/450.007
End piece 450.051

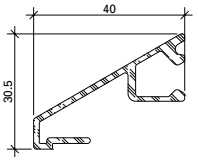

407.003

Wetterschenkel
Aluminium, roh

Gewicht 0,434 kg/m
U = 0,190 m²/m
P = 0,059 m²/m

Länge 6 m

Befestigungsknopf
450.006/450.007

407.003

Renvoi d'eau
aluminium, brut

poids 0,434 kg/m
U = 0,190 m²/m
P = 0,059 m²/m

Longueur 6 m

Bouton de fixation
450.006/450.007

407.003

Weatherbar
aluminium, mill finish

weight 0,434 kg/m
U = 0,190 m²/m
P = 0,059 m²/m

Length 6 m

Fixing stud
450.006/450.007

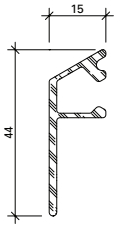

407.004

Wetterschenkel
Aluminium, roh

Gewicht 0,360 kg/m
U = 0,142 m²/m
P = 0,054 m²/m

Länge 6 m

Befestigungsknopf
450.006/450.007

407.004

Renvoi d'eau
aluminium, brut

poids 0,360 kg/m
U = 0,142 m²/m
P = 0,054 m²/m

Longueur 6 m

Bouton de fixation
450.006450./007

407.004

Weatherbar
aluminium, mill finish

weight 0,360 kg/m
U = 0,142 m²/m
P = 0,054 m²/m

Length 6 m

Fixing stud
450.006/450.007

450.051

Endstück
Kunststoff, schwarz,
für Wetterschenkel 407.002

VE = je 10 Stück
(links und rechts)

450.051

Embout
matière plastique, noire,
pour renvoi d'eau 407.002

UV = 10 paires
(gauche et droite)

450.051

End piece
plastic, black,
for weatherbar 407.002

PU = 10 pieces each
(left and right)

557.249

Senkschraube M5x12
Stahl verzinkt, Edelstahl-Look, Torx-Angriff T20, gewindeformend

VE = 100 Stück

557.249

Vis à tête fraisée M5x12
acier zingué, surface acier Inox, empreinte Torx T20, formant le taraudage

UV = 100 pièces

557.249

Countersunk screw M5x12
galvanised steel, stainless steel surface, Torx head T20, self-tapping

PU = 100 pieces

550.322

Senkschraube M5x12
Edelstahl, SR1-Angriff, selbstgewindend, 100° Senkkopf, für die Befestigung der Schlösser mit Edelstahl-Stulpen und Schloss-Zubehörteile aus Edelstahl

Bohrdurchmesser ø 4,5 mm

VE = 500 Stück

550.322

Vis à tête fraisée M5x12
acier Inox, empreinte SR1, autotaraudeuse, tête noyée 100°, pour la fixation des serrures avec têtière en acier Inox et accessoires en acier Inox

Diamètre de perçage ø 4,5 mm

UV = 500 pièces

550.322

Countersunk screw M5x12
stainless steel, SR1 head, self-tapping, 100° countersunk, for fixing locks with stainless steel face plate and lock accessories

Hole diameter ø 4.5 mm

PU = 500 pieces

555.515

Senkschraube M5x16
Stahl verzinkt, SR1-Angriff, selbstgewindend, 100° Senkkopf, für die Befestigung der Drücker, Panik-Stangengriffe

Bohrdurchmesser
ø 4,5 / 4,7 mm

VE = 100 Stück

555.515

Vis à tête fraisée M5x16
acier zingué, empreinte SR1, autotaraudeuse, tête noyée 100°, pour la fixation des poignées, barre panique

Diamètre de perçage
ø 4,5 / 4,7 mm

UV = 100 pièces

555.515

Countersunk screw M5x16
galvanised steel, SR1 head, self-tapping, 100° countersunk, for fixing handles, locking bars with emergency function

Hole diameter
ø 4,5 / 4,7 mm

PU = 100 pieces

550.357

Selbstbohrschraube 4,5x20
Stahl verzinkt, schwarzchromatiert, SR1-Angriff, für die Befestigung der Anschlagdichtung 452.989

VE = 100 Stück

550.357

Vis autoforeuse 4,5x20
acier zinguée, chromatée noire, empreinte SR1, pour fixation joint de butée 452.989

UV = 100 pièces

550.357

Self-cutting screw 4,5x20
galvanised steel, black chromed, SR1 head, for fixation rebate gasket 452.989

PU = 100 pieces

557.150

Senkblechschraube 4,2x16
Edelstahl A2, für Zusatzprofil 407.101

VE = 100 Stück

557.150

Vis à tôle à tête fraisée 4,2x16
Acier Inox A2, pour profilé complémentaire 407.101

UV = 100 pièces

557.150

Sunk sheet screw 4.2x16
Stainless steel A2, for addtional profile 407.101

PU = 100 pieces

ift Rosenheim
Notifizierte Produktzertifizierungsstelle
18-003504-PR01
18-003535-PR01
30.03.2020
Notified Body 0757

550.454

Senkschraube 4,2x67 mm
Stahl verzinkt, SR1-Angriff, selbstbohrend, für Blendrahmenverbreiterung

VE = 100 Stück

550.454

Vis à tête fraisée 4,2x67 mm
acier zingué, empreinte SR1, autoforeuse, pour l'élargisseur du cadre dormant

UV = 100 pièces

550.454

Countersunk screw 4.2x67 mm
galvanised steel, SR1 head, self-cutting, for outer frame enlargement.

PU = 100 pieces

550.010

Senkschraube 4,2x41 mm
Stahl verzinkt, SR1-Angriff, selbstbohrend, für Blendrahmenverbreiterung

VE = 100 Stück

550.010

Vis à tête fraisée 4,2x41 mm
acier zingué, empreinte SR1, autoforeuse, pour l'élargisseur du cadre dormant

UV = 100 pièces

550.010

Countersunk screw 4.2x41 mm
galvanised steel, SR1 head, self-cutting, for outer frame enlargement

PU = 100 pieces

555.486

Schraube M4x7
Stahl verzinkt, Edelstahl-Look, SR1-Angriff, selbstgewindend, Ersatzschraube für automatische Senkdichtung

Bohrdurchmesser 3,6 mm

VE = 100 Stück

555.486

Vis M4x7
acier zingué, surface acier Inox, empreinte SR1, autotaraudeuse, vis de rechange pour joint seuil automatique

Diamètre de perçage 3,6 mm

UV = 100 pièces

555.486

Screw M4x7
galvanised steel, stainless steel surface, SR1 head, self-tapping, replacement screw for automatic floor seal

Hole diameter 3.6 mm

PU = 100 pieces

557.248

Senkschraube M5x20
Stahl verzinkt, Edelstahl-Look, Torx-Angriff T20, gewinde-formend

VE = 100 Stück

557.248

Vis à tête fraisée M5x20
acier zingué, surface acier Inox, empreinte Torx T20, formant le taraudage

UV = 100 pièces

557.248

Countersunk screw M5x20
galvanised steel, stainless steel surface, empreinte Torx T20, self-tapping

PU = 100 pieces

557.046

Schraube M4x12
Stahl verzinkt, SR1-Angriff, selbstgewindend

Bohrdurchmesser 3,5 mm

VE = 100 Stück

557.046

Vis M4x12
acier zingué, empreinte SR1, autotaraudeuse

Diamètre de perçage 3,5 mm

UV = 100 pièces

557.046

Screw M4x12
galvanised steel, SR1 head, self-tapping

Hole diameter 3.5 mm

PU = 100 pieces

ift Rosenheim
Notifizierte Produkt-zertifizierungsstelle
18-003504-PR01
18-003535-PR01
30.03.2020
Notified Body 0757

550.249

Senkschraube M5x50 mit Senkmutter
Stahl verzinkt, für Montagestösse

VE = 100 Stück

550.249

Vis noyée M5x50 avec écrou conique
acier zingué, pour raccords de montage

UV = 100 pièces

550.249

Countersunk screw M5x50 with countersunk nut
galvanised steel, for site joints

PU = 100 pieces

451.093

Rahmendübel
für Beton/Ziegelvollstein/ Hochlochziegel, Torx-Angriff, Länge 140 mm, Einbau mit Torx-Klinge 499.005

VE = 50 Stück

451.093

Goujon d'ancrage
pour béton/briques pleines, empreinte Torx, longueur 140 mm, fixation avec lame Torx 499.005

UV = 50 pièces

451.093

Anchor bolt
for concrete/solid clay brick, Torx-set recess head, length 140 mm, insert with Torx-set blade 499.005

PU = 50 pieces

451.094

Rahmendübel
für Beton/Ziegelvollstein/ Hochlochziegel, Torx-Angriff, Länge 160 mm, Einbau mit Torx-Klinge 499.005

VE = 50 Stück

451.094

Goujon d'ancrage
pour béton/briques pleines, empreinte Torx, longueur 160 mm, fixation avec lame Torx 499.005

UV = 50 pièces

451.094

Anchor bolt
for concrete/solid clay brick, Torx-set recess head, length 160 mm, insert with Torx-set blade 499.005

PU = 50 pieces

ift Rosenheim
Notifizierte Produktzertifizierungsstelle
18-003504-PR01
18-003535-PR01
30.03.2020
Notified Body 0757

EDELSTAHL Rostfrei INOX STAINLESS STEEL

555.298

Blindnietmutter
M6, Edelstahl 1.4567, zur Befestigung der Edelstahl-Rollentürbänder

VE = 100 Stück

555.298

Ecrou aveugle
M6, acier Inox 1.4567, pour fixation des paumelle à galet en acier Inox

UV = 100 pièces

555.298

Blind rivet
M6, stainless steel 1.4567, for fixing stainless steel barrel hinge

PU = 100 pieces

555.297

Blindnietmutter
M5, Stahl verzinkt und gelbchromatiert, zur Befestigung der Beschläge

VE = 100 Stück

555.297

Ecrou aveugle
M5, acier zingué et chromatée jaune, pour fixation des ferrures

UV = 100 pièces

555.297

Blind rivet
M5, steel galvanised and yellow chromated, for fixing fittings

PU = 100 pieces

451.051	Breite 40 mm	**451.051**	Largeur 40 mm	**451.051**	Width 40 mm
451.052	Breite 50 mm	**451.052**	Largeur 50 mm	**451.052**	Width 50 mm
451.053	Breite 70 mm	**451.053**	Largeur 70 mm	**451.053**	Width 70 mm
451.054	Breite 95 mm	**451.054**	Largeur 95 mm	**451.054**	Width 95 mm

Schutzfolie
zum Schützen der Sichtflächen bei Edelstahlprofilen

VE = 1 Rolle à 100 m

Film de protection
protège les faces visibles des profilés en acier Inox

UV = 1 rouleau à 100 m

Protective film
for protecting the sealing surface of the stainless steel profiles

PU = 1 roll, 100 m each

450.151

Beschlagspray
zur Reinigung und Pflege der Beschläge und Mechanik an Fenster und Türen

VE = 6 Dosen à 100 ml

450.151

Spray pour ferrures
pour le nettoyage et l'entretien de ferrures et la mécanique sur les portes et fenêtres

UV = 6 flacon de 100 ml

450.151

Fittings spray
for cleaning and maintaining the fittings and mechanics on windows and doors

UV = 6 cans (100 ml)

ift Rosenheim
Notifizierte Produktzertifizierungsstelle
18-003504-PR01
18-003535-PR01
30.03.2020
Notified Body 0757

450.092

Kleb- und Dichtmasse
schwarz, für das Abdichten der Dichtungs-Stösse und -Durchbrüche

VE = 1 Kartusche 290 ml

Wichtig:
Ohne Vorbehandlung mit Reiniger 450.091 ist die Klebehaftung nicht gewährleistet.

450.092

Pâte à coller et à étancher
noire, pour étancher les raccordements et les points de raccords des joints intérieurs

UV = 1 cartouche 290 ml

Important:
Sans traitement préliminaire avec un nettoyant 450.091, l'adhésion n'est pas garantie.

450.092

Sealing and bonding compound
black, for sealing the joints and holes in the weatherstrip

PU = 1 cartridge 290 ml

Important:
Adhesion cannot be guaranteed unless cleaner 450.091 has been used as a pre-treatment.

450.106

Dichtmasse
transparent, Silikon dünnflüssig, für Abdichtungen von kleinen Fugen, inkl. Ausspritzdüsen

VE = 2 Kartuschen 310 ml

450.106

Pâte d'étanchéité
transparente, silicone fluide, pour étanchéification de petits joints, avec gicleurs d'éjection

UV = 2 cartouches de 310 ml

450.106

Sealing compound
transparent, thin silicone, for sealing small joints, includes spray nozzles

PU = 2 cartridges 310 ml

450.093

Fliessfett
für die Schmierung der Jansen-Anschweissbänder

VE = 1 Flasche à 500 g
2 Dosierflaschen

450.093

Graisse fluide
pour le graissage des paumelles à souder Jansen

UV = 1 flacon de 500 g
2 flacons doseurs

450.093

Lubrication
for lubricating Jansen weld-on hinges

PU = 1 bottle each 500 g
2 dosing bottles

450.091

Reiniger
zur Reinigung aller Teile vor dem Anbringen der Dichtmasse

VE = 1 Liter

450.091

Nettoyant
pour nettoyer toutes les pièces avant d'appliquer la pâte à étancher

UV = 1 litre

450.091

Cleaner
for cleaning all components before applying the sealing compound

PU = 1 litre

450.096

Kleb- und Dichtmasse
für Abdichtungen an feuerhemmenden Bauteilen und Verkleben von Paneelen, schwer entflammbar (B1) nach DIN 4102, Farbe schwarz

VE = 1 Kartusche 310 cm^3

450.096

Pâte à coller et à étancher
pour l'étanchement d'éléments de construction coupe-feu et le collage de panneaux, difficilement combustible (B1) conformément à DIN 4102, couleur noir

UV = 1 cartouche de 310 cm^3

450.096

Adhesive and sealing compound
for sealing fire-resistant structural elements and fixing panels, fire-retardant (B1) according to DIN 4102, colour black

PU = 1 cartridge 310 cm^3

499.145

Bohrlehre
für Schlösser mit Rundzylinder ø 22 mm 555.800-555.827 und Panik-Treibriegel-Schloss 555.828, Schliessbleche 555.836, Zylinderrosetten, Panik-Stangengriffe 555.500 und 555.501 und Panik-Druckstangen 555.696-555.699

VE = 1 Stück

499.145

Gabarit de perçage
pour serrures avec cylindre rond ø 22 mm 555.800-555.827 et serrure contre-bascule panique 555.828, gâches 555.836, rosaces cylindres, barres paniques 555.500 et 555.501 et barres panique à pousser 555.696-555.699

UV = 1 pièce

499.145

Drilling jig
for locks with round cylinder ø 22 mm 555.800-555.827 and shoot bolt lock with emergency function 555.828, strike plates 555.836, cylinder rosettes, push-bars 555.500 and 555.501 and touch-bars 555.696-555.699

PU = 1 piece

Economy 60 E30	Economy 60 RS
●	●

499.146

Bohrlehre
für Schlösser mit Profil zylinder ø 17 mm 555.800-555.827 und Panik-Treibriegel-Schloss 555.828, Schliessbleche 555.836, Zylinderrosetten, Panik-Stangengriffe 555.500 und 555.501 und Panik-Druckstangen 555.696-555.699

VE = 1 Stück

499.146

Gabarit de perçage
pour serrures avec cylindre profilé ø 17 mm 555.800-555.827 et serrure contre-bascule panique 555.828, gâches 555.836, rosaces cylindres, barres paniques 555.500 et 555.501 et barres panique à pousser 555.696-555.699

UV = 1 pièce

499.146

Drilling jig
for locks with profile cylinder ø 17 mm 555.800-555.827 and shoot bolt lock with emergency function 555.828, strike plates 555.836, cylinder rosettes, push-bars 555.500 and 555.501 and touch-bars 555.696-555.699

PU = 1 piece

●	●

499.432

Bohrlehre
für verdeckt liegende Anschraubbänder 555.024 und 555.025

VE = 1 Flügelrahmenteil
1 Blendrahmenteil

499.432

Gabarit de perçage
pour paumelles à visser non apparente 555.024 et 555.025

UV = 1 pièce pour cadre vantail
1 pièce pour cadre dormant

499.432

Drilling jig
for concealed screw-on hinges 555.024 and 555.025

PU = 1 piece for leaf frame
1 piece for outer frame

●	●

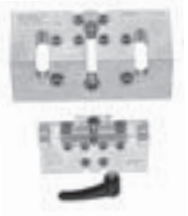

499.430

Bohrlehre
für Anschraubbänder 555.656-555.661

VE = 1 Flügelrahmenteil
1 Blendrahmenteil

499.430

Gabarit de perçage
pour paumelles à visser 555.656-555.661

UV = 1 pièce pour cadre vantail
1 pièce pour cadre dormant

499.430

Drilling jig
for screw-on hinges 555.656-555.661

PU = 1 piece for leaf frame
1 piece for outer frame

●	●

ift Rosenheim
Notifizierte Produktzertifizierungsstelle
18-003504-PR01
18-003535-PR01
30.03.2020
Notified Body 0757

499.124

Bohrlehre
für Schaltschloss 555.132, Schnappriegel 555.214 und 555.521, Stangenführung 555.134 und Falzsicherung 555.137

VE = 1 Stück

499.124

Gabarit de perçage
pour serrure de retient 555.132, pêne à ressort 555.214 et 555.521 guidage à tige 555.134 et sécurité de feuillure 555.137

UV = 1 pièce

499.124

Drilling jig
for switch latch 555.132, safety catch 555.214 and 555.521, rod guide 555.134 and rebate mechanism 555.137

PU = 1 piece

Economy 60 E30	Economy 60 RS			
•	•			

499.147

Bohrlehre
für Umlenkschloss 555.394 und für Falztreibriegel 555.380

VE = 1 Stück

499.147

Gabarit de perçage
pour verrou de dérivation 555.394 et pour bascule à mortaiser 555.380

UV = 1 pièce

499.147

Drilling jig
for off-set lock 555.394 and rebate lever bolt 555.380

PU = 1 piece

•	•			

499.118

Bohrlehre
für Kantenbascule 555.384

VE = 1 Stück

499.118

Gabarit de perçage
pour verrou à entailler à bascule 555.384

UV = 1 pièce

499.118

Drilling jig
for espagnolette 555.384

PU = 1 piece

•	•			

ift Rosenheim
Notifizierte Produktzertifizierungsstelle
18-003504-PR01
18-003535-PR01
30.03.2020
Notified Body 0757

499.120

Bohrlehre
für Befestigung Verdrehsicherungen bei Nebenschlösser

VE = 1 Stück

499.120

Gabarit de perçage
pour fixation des sécurités anti-torsion sur serrures secondaires

UV = 1 pièce

499.120

Drilling jig
for fixing torsion protection for ancillary locks

PU = 1 piece

Economy 60 E30	Economy 60 RS
	●

499.124

Bohrlehre
für Schaltschloss 555.132

VE = 1 Stück

499.124

Gabarit de perçage
pour serrure de retient 555.132

UV = 1 pièce

499.124

Drilling jig
for switch latch 555.132

PU = 1 piece

	●

499.115

Bohrlehre
für Anschraubbänder 550.250 und 550.286, links und rechts einsetzbar

VE = 1 Stück

499.115

Gabarit de perçage
pour paumelles à visser 550.250 et 550.286, utilisable à gauche et à droite

UV = 1 pièce

499.115

Drilling jig
for screw-on hinges 550.250 and 550.286, can be used on left and right

PU = 1 piece

●	●

499.116

Anschweisslehren
für alle Jansen-Anschweiss-bänder, links und rechts einsetzbar

VE = 2 Stück

499.116

Gabarits de soudage
pour toutes les paumelles à souder Jansen, utilisable à gauche et à droite

UV = 2 pièces

499.116

Welding fixtures
for all Jansen-hinges, can be used on left and right

PU = 2 pieces

●	●

499.399

Bohrlehre
für Anschraubbänder 555.570-555.577

VE = 1 Flügelrahmenteil
1 Blendrahmenteil

499.399

Gabarit de perçage
pour paumelles à visser 555.570-555.577

UV = 1 pièce pour cadre vantail
1 pièce pour cadre dormant

499.399

Drilling jig
for screw-on hinges 555.570-555.577

PU = 1 piece for leaf frame
1 piece for outer frame

●	●

ift Rosenheim
Notifizierte Produktzertifizierungsstelle
18-003504-PR01
18-003535-PR01
30.03.2020
Notified Body 0757

499.651

Bandrichtwerkzeug
bei Verwendung von Jansen Bändern besteht die Möglichkeit diese mittels Bandrichtwerkzeug 499.651 leicht nachzurichten (siehe Gebrauchsanleitung).

VE = 1 Stück

499.651

Outil de centrage des paumelles
lors de l'utilisation de paumelles Jansen, il est possible de les régler facilement à l'aide de l'outil de centrage des paumelles 499.651 (voir les instructions d'utilisation).

UV = 1 pièce

499.651

Hinge alignment tool
when using Jansen hinges, it is possible to easily adjust them using the hinge alignment tool 499.651 (see operating instructions).

PU = 1 piece

Economy 60 E30	Economy 60 RS			
●	●			

499.650

Wartungskoffer
mit allen Werkzeugen, die für die Wartung der Jansen-Bänder erforderlich sind. Der im inneren des Kofferdeckels angebrachte QR-Tag verweist auf die Jansen Webseite mit den entsprechenden Einbau- und Wartungsanleitungen der Jansen-Bänder.

VE = 1 Stück

499.650

Mallette de maintenance
avec tous les outils nécessaires à l'entretien des paumelles Jansen. L'étiquette QR attachée à l'intérieur de la mallette fait référence au site Web de Jansen avec les instructions d'installation et de maintenance correspondantes pour les paumelles Jansen.

UV = 1 pièce

499.650

Maintenance case
with all tools required to maintain the Jansen hinges. The QR tag attached to the inside of the case lid refers to the Jansen website with the corresponding installation and maintenance instructions for the Jansen hinges.

PU = 1 piece

●	●			

499.114

Montagedorn
für 3D-Anschweissbänder

VE = 2 Stück

499.114

Axe de montage
pour paumelles souder 3D

UV = 2 pièces

499.114

Assembly jig
for weld-on hinges 3-D

PU = 2 pieces

●	●			

ift Rosenheim
Notifizierte Produktzertifizierungsstelle
18-000504-PR01
18-000535-PR01
30.03.2020
Notified Body 0757

499.166

Bohrlehre
für Edelstahl-Rollentürband 555.345

VE = 1 Stück

499.166

Gabarit de perçage
pour paumelle à galet en acier Inox 555.345

UV = 1 pièce

499.166

Drilling jig
for stainless steel barrel hinge 555.345

PU = 1 piece

Economy 60 E30	Economy 60 RS
●	●

499.137

Bohrlehre
für automatische Senkdichtungen 555.366-555.373

VE = 1 Stück

499.137

Gabarit de perçage
pour joint seuil automatique 555.366-555.373

UV = 1 pièce

499.137

Drilling jig
for automatic drop seal 555.366-555.373

PU = 1 piece

Economy 60 E30	Economy 60 RS
●	●

ift Rosenheim
Notifizierte Produktzertifizierungsstelle
18-003504-PR01
18-003535-PR01
30.03.2020
Notified Body 0757

499.001

Befestigungsset
zum Versetzen der magazinierten Knöpfe 450.007 und 450.008

VE = 1 Set komplett inkl. Koffer
3 Kreuzschlitz-Schraubklingen

499.001

Machine à poser les boutons de parcloses
pour le déplacement des boutons 450.007 et 450.008 emmagasinés

UV = 1 set complet, valise incl.
3 mèches cruciforme

499.001

Fastening set
for placing magazine studs 450.007 and 450.008

PU = 1 set complete, incl. case
3 Phillips screw-driver blades

Economy 60 E30	Economy 60 RS			
●	●			

499.002

Kreuzschlitz-Schraubklingen
für Artikel 499.001

VE = 3 Stück

499.002

Embout de tournevis cruciforme
pour l'article 499.001

UV = 3 pièces

499.002

Blades for cross-recessed screws (Phillips)
for item 499.001

PU = 3 pieces

●	●			

499.003

Schraubklingen
mit SR1-Angriff

VE = 3 Stück

499.003

Embout de tournevis SR1
avec tête spéciale SR1

UV = 3 pièces

499.003

Twist drill
for SR1 head

PU = 3 pieces

●	●			

499.004

Spiralbohrer ø 3,5 mm
mit Sechskantschaft zum Bohren der Löcher für 450.006

VE = 3 Spiralbohrer
1 Kupplungsüber-brückung für Set 499.001

499.004

Mèche hélicoïdale ø 3,5 mm
avec serrage 6-pans pour percer les trous de 450.006

UV = 3 mèches hélicoïdales
1 système d'embrayage pour set 499.001

499.004

Twist drill ø 3,5 mm
with hexagonal shaft, for drilling holes for 450.006

PU = 3 twist drills
1 coupling bridge for Set 499.001

●	●			

499.005

Torx-Klingen
für 451.093 und 451.094

VE = 2 Stück

499.005

Embout de tournevis Torx
pour 451.093 et 451.094

UV = 2 pièces

499.005

Blades Torx
for 451.093 and 451.094

PU = 2 pieces

●	●			

ift Rosenheim
Notifizierte Produkt-zertifizierungsstelle
18-000504-PR01
18-000535-PR01
30.03.2020
Notified Body 0757

499.039

Bohrer-Führung ø 3,5 mm
für Befestigungsset 499.001, optimiert die Führung des Spiralbohrers 499.004 und ermöglicht ein genaues Bohren.

VE = 1 Stück

499.039

Guidage de foret ø 3,5 mm
pour la machine à poser les boutons 499.001, optimise le guidage de la mèche hélicoïdale 499.004 et permet un perçage précis.

UV = 1 pièce

499.039

Drill guide ø 3,5 mm
for fastening set 499.001, optimises the guidance of the twist drill 499.004, and permits precise drilling.

PU = 1 piece

Economy 60 E30	Economy 60 RS			
•	•			

499.108

Dichtungsroller
zum Einrollen von verschiedenen Jansen-Dichtungen

VE = 1 Stück

499.108

Roulette à joint
pour monter des joints divers Jansen

UV = 1 pièce

499.108

Gasket roller
for inserting various Jansen gaskets

PU = 1 piece

•	•			

499.127

Abstandhalter
Einglasungshilfe bei Trockenverglasung

VE = 20 Stück

499.127

Pièce de distance
Aide pour la pose du vitrage avec les joint

UV = 20 pièces

499.127

Spacer
Insertion aid for dry glazing

PU = 20 pieces

•	•			

499.102

Montagehebel
zum Ausrichten der Befestigungsfedern 450.022

VE = 1 Stück

499.102

Levier de montage
pour ajuster les ressorts de fixation 450.022

UV = 1 pièce

499.102

Assembly lever
for straightening fixing springs 450.022

PU = 1 piece

•	•			

ift Rosenheim
Notifizierte Produktzertifizierungsstelle
18-003504-PR01
18-003535-PR01
30.03.2020
Notified Body 0757

			Economy 60 E30	Economy 60 RS			
499.340 **Universal-Stufenbohrer** mit 5 Bohrstufen (ø 6, 11, 18, 23, 33 mm) speziell geeignet für Schloss-, Drücker- und Zylinderbohrungen VE = 1 Stück	**499.340** **Foret à étages** avec 5 niveaux de perçage (ø 6, 11, 18, 23, 33 mm) spécialement approprié pour les perçages pour serrures, poignées et cylindres UV = 1 pièce	**499.340** **Multipurpose step drill** with 5 drilling steps (ø 6, 11, 18, 23, 33 mm) especially for lock, handle and cylinder drillings PU = 1 piece	•	•			

499.326 **Senker 23 mm** für Rundzylinder-Ausnehmungen VE = 1 Stück	**499.326** **Fraise 23 mm** pour usinage cylindre rond UV = 1 pièce	**499.326** **Countersink 23 mm** for round cylinder cut-outs PU = 1 piece	•	•			
499.327 **Senker 18 mm** für Profilzylinder-Ausnehmungen VE = 1 Stück	**499.327** **Fraise 18 mm** pour usinage cylindre profilé UV = 1 pièce	**499.327** **Countersink 18 mm** for profiled cylinder cut-outs PU = 1 piece	•	•			

499.315

Senker 4,5 / 11,1 mm
für Aluminium-Bänder 550.230, 550.231, 555.034 und 555.035

VE = 1 Stück

499.315

Fraise 4,5 / 11,1 mm
pour paumelle en aluminium 550.230, 550.231, 555.034 et55.035

UV = 1 pièce

499.315

Countersink ø 4,5 / 11,1 mm
for aluminium hinges 550.230, 550.231, 555.034 and 555.035

PU = 1 piece

Economy 60 E30	Economy 60 RS			
●	●			

499.350

Bohrplatte
für Alu-Anschraubbänder 550.230, 550.231, 555.034 und 555.035

VE = 2 Stück inkl. Distanzstücke 8 mm und 10 mm

499.350

Plaque de perçage
pour paumelle aluminium à visser 550.230, 550.231, 555.034 et55.035

UV = 2 pièces incl. pièce de distance 8 mm und 10 mm

499.350

Drilling template, flush
for aluminium hinge 550.230, 550.231, 555.034 and 555.035

PU = 2 pieces incl. spacers 8 mm and 10 mm

●	●			

ift Rosenheim
Notifizierte Produktzertifizierungsstelle
18-003504-PR01
18-003535-PR01
30.03.2020
Notified Body 0757

ift Rosenheim
Notifizierte Produkt-zertifizierungsstelle
18-003504-PR01
18-003535-PR01
30.03.2020
Notified Body 0757

Allgemeine Hinweise	**Remarques générales**	**General information**	**2-2**
Übersicht der Leistungseigenschaften	**Aperçu des caractéristiques de performance**	**Overview of performance characteristics**	**2-6**
Typenübersicht	**Sommaire des types**	**Summary of types**	**2-8**
Elementgrössen	**Dimensions des éléments**	**Size of elements**	**2-11**
Verriegelungsvarianten	**Variantes de verrouillage**	**Locking options**	**2-19**
Verglasungen und Paneele	**Vitrages et panneaux**	**Glazing and panels**	**2-29**
Biegeradien	**Rayons de courbure**	**Bending radii**	**2-39**
Anschlüsse an Tragkonstruktionen	**Raccords à des constructions portantes**	**Attachments to load-bearing structures**	**2-41**
Zwängungsfreies Öffnen	**Ouvertures sans collision des vantaux**	**Door alignment when opening**	**2-42**
Empfehlung Türflügelgewichte	**Recommandation des poids du vantail**	**Recommendation leaf weight**	**2-50**
Leistungseigenschaften nach EN 14351-1	**Caractéristiques de performance selon EN 14351-1**	**Performance characteristics according to EN 14351-1**	**2-58**
Verglasungsvarianten	**Variantes de vitrage**	**Alternative glazings**	**2-96**
Technische Hinweise	**Conseils techniques**	**Technical data**	**2-122**

Die folgenden Icons sind auf den Seiten des Dokuments zur Kennzeichnung der unterschiedlichen Anwendungen und Einsatzbereiche aufgeführt.

Les icônes suivantes sont indiquées sur les pages du document pour identifier les différents domaines d'application et applications.

The following icons are displayed on the pages of the document to identify the different applications and areas of use.

Werkstoff Stahl blank, Stahl verzinkt
Matériau acier brut, acier zinguée
Material steel bright, steel galvanised

Werkstoff Edelstahl 1.4307, 1.4404
Matériau acier Inox 1.4307, 1.4404
Material stainless steel 1.4307, 1.4404

Brandschutz E30
Protection incendie E30
Fire protection E30

Brandschutz EW30
Protection incendie EW30
Fire protection EW30

Brandschutz E60
Protection incendie E60
Fire protection E60

Brandschutz EW60
Protection incendie EW60
Fire protection EW60

Rauchschutz S_{200}
Coupe-fumée S_{200}
Smoke doors S_{200}

Rauchschutz S_a
Coupe-fumée S_a
Smoke doors S_a

Notausgangsverschluss nach EN 179
Fermetures d'issues de secours selon la norme EN 179
Emergency exit locks in accordance with EN 179

Notausgangsverschluss nach EN 1125
Fermetures d'issues de secours selon la norme EN 1125
Emergency exit locks in accordance with EN 1125

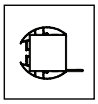

Fingerschutz
Anti-pince-doigts
Anti-finger-trap

Verblechte Anwendung
Application tôlée
Sheet metal application

«Grafische Planungsdaten wie z.B. Anwendungsbeispiele, Konstruktionsdetails, Anschlüsse am Bau, die in unseren physischen oder elektronischen Dokumentationsunterlagen enthalten sind, sind schematische Darstellungen. Gleiches gilt für digitale Medien wie CAD Dateien oder BIM Modelle.
Sie sollen den ausführenden Metallbauer und/oder Fachplaner bei der Planung und Ausführung eines Projektes unterstützen. Sie sind im konkreten Anwendungsfall durch den ausführenden Metallbauer und/oder Fachplaner auf die Verwendbarkeit im konkreten betroffenen Projekt hinsichtlich rechtlichen/regulatorischen aber auch technischen objektspezifischen Anforderungen zu überprüfen und ggfs. eigenverantwortlich anzupassen.
Bei der Überprüfung, der spezifischen Planung und der Umsetzung sind die objektspezifischen Rahmenbedingungen (Material der Bausubstanz, Dimension des Einbauelements, Farbe, Exposition, Lasteinwirkung, etc.) sowie der geltende Stand der Technik einschliesslich aller anwendbaren Normen und technischen Richtlinien eigenverantwortlich zu beachten.»

«Les données de planification graphiques, comme les exemples d'application, détails de construction et raccordements au bâtiment, fournies dans notre documentation physique et numérique sont des représentations schématiques. Il en va de même pour les médias numériques comme les fichiers CAD ou modèles BIM.
Leur but est de faciliter la planification et réalisation d'un projet par les constructeurs métalliques et/ou concepteurs. Concrètement, elles doivent être vérifiées par le constructeur métallique et/ou le concepteur et, le cas échéant, modifiées de son propre chef pour s'assurer qu'elles concordent avec le projet concerné et qu'elles répondent aux exigences techniques spécifiques ainsi qu'aux dispositions légales et réglementaires.
Lors de la vérification, de la planification spécifique et de la mise en œuvre, il y a lieu de tenir compte des conditions spécifiques à l'objet (matériaux du bâtiment, dimension de l'élément d'insert, couleur, exposition, effet de charge, etc.) ainsi que de l'état actuel de la technique, y compris toutes les normes et directives techniques applicables.»

«Graphical planning data such as application examples, construction details, connections on site that are contained in our physical or electronic documentation components are schematic representations. The same applies to digital media such as CAD files or BIM models.
They are intended to support the metal worker and/or design engineer in planning and executing projects. In the specific case of application they are to be checked by the metal worker and/or design engineer in terms of their usability in the specific project concerned with regard to legal/regulatory and technical property-specific requirements and adjusted if necessary at the latter's own responsibility.
The property-specific underlying conditions (construction material, dimensions of installation element, colour, exposure, load effect etc.) and current state of the art including all applicable norms and technical guidelines are to be taken into consideration at the metal worker and/or design engineer's own responsibility during the review, specific planning and implementation.»

Allgemeine Hinweise zur Handhabung der Angemessenen Technischen Dokumentation (ATD)

Kombination der geforderten Leistungseigenschaften
Die Kombination diverser Leistungseigenschaften kann zu Einschränkungen der technischen Merkmale (z.B. verringerte Abmessungen) führen. Detaillierte Aussagen zu einem Element können somit nur unter Berücksichtigung aller geforderten Leistungseigenschaften getroffen werden.

Beispiele für Leistungseigenschaften, welche kombiniert werden:
- Brandschutz und Rauchschutz
- Spezielle Ausführungen wie Türen mit Fingerschutz, verblechte Türen, Pendeltüren, etc.
- Elementgrössen
- Verriegelungsvarianten
- Glastyp
- Zwängungsfreiheit
- Türflügelgewichte
- Technische Werte wie WWL, Schallschutz, Uf-Werte, etc.

Remarques générales sur l'utilisation de la documentation technique appropriée (ATD)

Combinaison des caractéristiques de performance exigées
La combinaison de diverses caractéristiques de performance peut conduire à des restrictions de caractéristiques techniques (par ex. dimensions réduites). Il est ainsi seulement possible de faire des déclarations détaillées pour un élément uniquement si l'on tient compte de toutes les caractéristiques de performance exigées.

Exemples de caractéristiques de performance combinées:
- Protection incendie et protection contre la fumée
- Exécutions spéciales telles que des portes avec protection anti-pince-doigts, portes tôlées, portes battantes, etc.
- Dimensions des éléments
- Variantes de verrouillage
- Type de verre
- Absence de forçage
- Poids de vantail de porte
- Valeurs techniques, telles que air/eau/vent, isolation phonique, valeurs Uf, etc.

General information on use of the Appropriate Technical Documentation (ATD)

Combination of the required performance characteristics
The combination of different performance characteristics can restrict the technical properties (e.g. reduced dimensions). Detailed statements about a unit can therefore only be made with consideration of all the required performance characteristics

Examples of performance c haracteristics which are combined:
- Fire and smoke protection
- Special designs such as doors with finger-trap protection, sheet metal doors, swing doors etc.
- Unit sizes
- Locking options
- Glass type
- Unimpeded movement
- Door leaf weights
- Technical values such as wind/water/air, sound reduction, Uf values etc.

Falls das vorliegende Dokument Differenzen zur aktuellen deutschen Version aufweist, gilt in jedem Fall der deutsche Originaltext in der jeweils geltenden Fassung im Jansen Docu Center.

En cas de divergence entre le présent document et la version allemande, c'est dans tous les cas le texte original allemand qui prévaut dans sa version actuelle disponible dans le Jansen Docu Center.

If there are any differences between this document and the current German version, the latest version of the original German text in the Jansen Docu Center shall prevail.

Alle Ausführungen dieser Dokumentation haben wir sorgfältig und nach bestem Wissen zusammengestellt. Wir können aber keine Verantwortung für die Benutzung der vermittelten Vorschläge und Daten übernehmen.
Wir behalten uns technische Änderungen ohne Vorankündigung vor.

Nous avons apporté le plus grand soin à l'élaboration de cette documentation. Cependant, nous déclinons toute responsabilité pour l'utilisation faite de nos propositions et de nos données.
Nous nous réservons le droit de procéder à des modifications techniques sans préavis.

All the information contained in this documentation is given to the best of our knowledge and ability. However, we decline all responsibility for the use made of these suggestions and data.
We reserve the right to effect technical modifications without prior warning.

Brandschutz

Brandschutz, oder auch Feuerschutz genannt, ist die Fähigkeit der Türe bzw. des Bauteils, den Übertritt von Feuer und / oder Wärme von einer Seite der Türe auf die andere Seite zu reduzieren oder zu verhindern. Die Klassifizierung der Leistungseigenschaft «Brandschutz» erfolgt nach der EN 13501-2. Es wird unterschieden in die Leistungskriterien E, EW und EI.

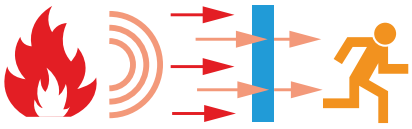

E «Raumabschluss»
E «Etanchéité»
E «Integrity»

Leistungskriterium E «Raumabschluss»:
Der Durchgang von Feuer wird verhindert, jedoch nicht der Durchgang der Wärme.

Leistungskriterium EW «Raumabschluss und Strahlungsminderung»:
Der Durchgang von Feuer wird verhindert. Zudem ist die Wärmeübertragung auf 15 kW/m² begrenzt.

Leistungskriterium EI «Raumabschluss und Wärmedämmung»:
Der Durchgang von Feuer und Wärme wird verhindert. Der Temperaturanstieg auf der feuerabgewandten Seite des Elementes darf 180°C bzw. durchschnittlich 140°C nicht überschreiten.

Die Leistungskriterien werden ergänzt durch eine bestimmte **Minutenzahl**:
30: Das Kriterium gilt für 30 Minuten
60: Das Kriterium gilt für 60 Minuten
90: Das Kriterium gilt für 90 Minuten
120: Das Kriterium gilt für 120 Minuten

Somit ergeben sich insgesamt die **Feuerwiderstandsklassen**:
E30, E60, E90, E120
EW30, EW60, EW90, EW120
EI30, EI60, EI90, EI120

Protection incendie

La protection incendie, également appelée coupe-feu, est l'aptitude d'une porte ou d'un élément de construction à réduire ou empêcher le passage du feu et/ou de la chaleur d'un côté de la porte à l'autre. Le classement de la caractéristique de performance «coupe-feu» est régi par la norme EN 13501-2. On distingue les critères de performance E, EW et EI.

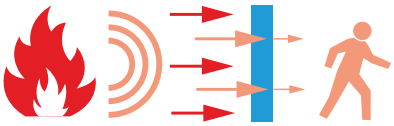

EW «Raumabschluss und Strahlungsminderung»
EW «Etanchéité et réduction du rayonnement thermique»
EW «Integrity and radiation reduction»

Critère de performance E «Etanchéité»:
Empêche le passage du feu, mais pas celui de la chaleur.

Critère de performance EW «Etanchéité et réduction du rayonnement thermique»:
Empêche le passage du feu. De plus, la transmission de chaleur est limitée à 15 kW/m².

Critère de performance EI «Etanchéité et isolation thermique»:
Empêche le passage du feu et de la chaleur. La hausse de température sur le côté non exposé de l'élément ne doit pas dépasser 180°C ou une moyenne de 140°C.

Les critères de performance sont complétés par un certain **nombre de minutes**:
30: le critère est valable 30 minutes
60: le critère est valable 60 minutes
90: le critère est valable 90 minutes
120: le critère est valable 120 minutes

Ce qui donne en tout les **classes de résistance au feu** suivantes:
E30, E60, E90, E120
EW30, EW60, EW90, EW120
EI30, EI60, EI90, EI120

Fire protection

Fire protection is the ability of doors and components to reduce or prevent fire and/or heat from passing from one side of the door to the other. The classification of the «fire protection» performance characteristic is carried out in accordance with EN 13501-2. A differentiation is made between the performance criteria E, EW and EI.

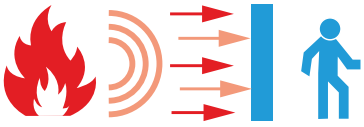

EI «Raumabschluss und Wärmedämmung»
EI «Etanchéité et isolation thermique»
EI «Integrity and insulation»

Performance criterion E «Integrity»:
The passage of fire is prevented, but not the transmission of heat.

Performance criterion EW «Integrity and radiation reduction»:
The passage of fire is prevented. The transmission of heat is also restricted to 15 kW/m².

Performance criterion EI «Integrity and insulation»:
The passage of fire and the transmission of heat are prevented. The temperature on the side of the element facing the fire must not exceed 180°C or an average of 140°C.

The performance criteria are supplemented by a defined **number of minutes**:
30: The criterion applies for 30 minutes
60: The criterion applies for 60 minutes
90: The criterion applies for 90 minutes
120: The criterion applies for 120 minutes

This results in the following **fire resistance classes**:
E30, E60, E90, E120
EW30, EW60, EW90, EW120
EI30, EI60, EI90, EI120

Rauchdichtheit

Die Rauchdichtheit ist die Fähigkeit der Türe bzw. des Bauteils den Übertritt von Rauch von einer Seite der Türe auf die andere Seite zu reduzieren oder zu verhindern.
Die Klassifizierung der Leistungseigenschaft «Rauchdichtheit» erfolgt nach der EN 13501-2. Es wird unterschieden in die Leistungskriterien S_{200} (Prüfung bei mittlerer Temperatur) und S_a (Prüfung bei Umgebungstemperatur).

Im Detail bedeutet dies:

Rauchdichtheit S_{200}: wenn die grösste Leckrate, gemessen sowohl bei Umgebungstemperatur als auch bei 200°C und bis zu einem Druck von 50 Pa, für eine einflügelige Türanlage 20 m³/h und für eine zweiflügelige Anlage 30 m³/h nicht überschreitet.
Rauchdichtheit S_a: wenn die maximale Leckrate, gemessen bei Umgebungstemperatur und bis zu einem Druck von nur 25 Pa, den Wert 3 m³/h je Meter Spaltlänge zwischen den festen und beweglichem Teilen der Türeinheit (z.B. zwischen Türblatt und Türzarge) nicht überschreitet, ausgenommen der Leckage an der Schwelle.

Zur Erfüllung dieser Kriterien, welche mit den Jansen Systemen erfolgreich nach der EN 1364-3 nachgewiesen werden konnte, ist folgendes zu beachten: Bei der Rauchdichtheit S_{200} ist eine umlaufende Dichtebene notwendig. Bei der Rauchdichtheit S_a kann auf eine Schwellendichtung verzichtet werden.

Étanchéité à la fumée

L'étanchéité à la fumée est l'aptitude d'une porte ou d'un élément de construction à réduire ou empêcher le passage de la fumée d'un côté de la porte à l'autre.
Le classement de la caractéristique de performance «étanchéité à la fumée» est régi par la norme EN 13501-2. On distingue les critères de performance S_{200} (essai à température moyenne) et S_a (essai à température ambiante).

En détail, cela signifie:

Étanchéité à la fumée S_{200}: si le débit de fuite maximal mesuré à la température ambiante et à la température de 200°C et une pression jusqu'à 50 Pa ne dépasse pas 20 m³/h pour une porte à un vantail et 30 m³/h pour une porte à deux vantaux.
Étanchéité à la fumée S_a: si le débit de fuite maximal mesuré à la température ambiante et jusqu'à une pression de seulement 25 Pa ne dépasse pas 3 m³/h par mètre de longueur d'espace entre les parties fixes et les parties mobiles de l'unité de porte (par ex. entre le panneau et la huisserie de porte), à l'exception des fuites au niveau du seuil.

Pour satisfaire ces critères, que les systèmes Jansen remplissent de façon attestée conformément à la norme EN 1364-3, tenir compte des points suivants: Pour l'étanchéité à la fumée S_{200}, un plan de joint périphérique est nécessaire. Pour l'étanchéité à la fumée S_a, on peut renoncer à un joint de seuil.

Smoke protection

Smoke protection is the ability of doors and components to reduce or prevent smoke from passing from one side of the door to the other.
The classification of the «smoke protection» performance characteristic is carried out in accordance with EN 13501-2. A differentiation is made between the performance criteria S_{200} (testing at an average temperature) and S_a (testing at ambient air temperature).

See below for a detailed explanation of the two criteria:

S_{200} smoke protection: When the maximum leak rate, measured both at an ambient temperature as well as at 200°C and up to a pressure of 50 Pa, does not exceed 20 m³/h for a single-leaf door system and 30 m³/h for a double-leaf door system.
S_a smoke protection: When the maximum leak rate, measured both at an ambient temperature and up to a pressure of just 25 Pa, does not exceed the value 3 m3/h for each metre of gap between the fixed and moving parts of the door unit (e.g. between the door leaf and door frame trim), not including the leakage on the threshold.

The following must be noted in order to meet these criteria, which can be successfully verified with Jansen systems in accordance with EN 1364-3. A continuous sealing level is required for S_{200} smoke protection. A threshold gasket is not required for S_a smoke protection.

Vierseitig umlaufende Dichtungsebene = S_{200}

Plan de joint périphérique sur 4 côtés = S_{200}

Continuous sealing level on four sides = S_{200}

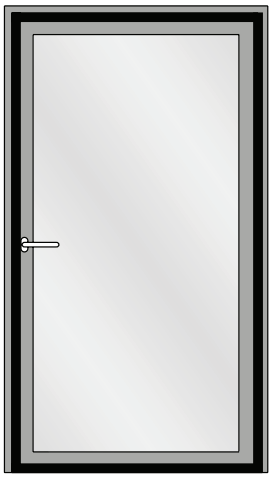

Dreiseitig umlaufende Dichtungsebene = S_a

Plan de joint périphérique sur 3 côtés = S_a

Continuous sealing level on three sides = S_a

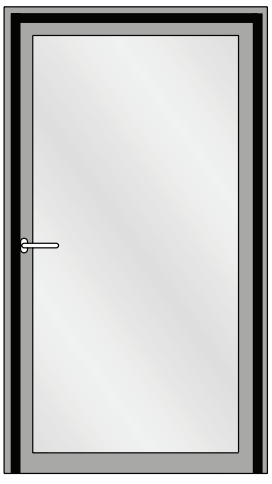

Norm	Eigenschaft Caractéristique Characteristic	Klassifizierung/Wert Classification / Valeur Classification / Value										
EN 12210	**Widerstandsfähigkeit bei Windlast** **Résistance à la pression du vent** **Resistance to wind load**	npd	1 (400)	2 (800)	3 (1200)	4 (1600)	5 (2000)	Exxx (>2000)				
EN 12208	**Schlagregendichtheit** **Etanchéité à la pluie battante** **Watertightness**	npd	1A (0)	2A (50)	3A (100)	4A (150)	5A (200)	6A (250)	7A (300)	8A (450)	9A (600)	Exxx (>750)
EN ISO 10140	**Schalldämmung** R_w (C, C_{tr}) (dB) **Isolation phonique** R_w (C, C_{tr}) (dB) **Sound insulation** R_w (C, C_{tr}) (dB)	npd	bis R_w 44 dB (-2; -5) jusqu'à R_w 44 dB (-2; -5) up to R_w 44 dB (-2; -5)									
EN ISO 10077-2	**Wärmedurchgangskoeffizient** U_f (W/(m²·K)) **Transmission thermique** U_f (W/(m²·K)) **Thermal production** U_f (W/(m²·K))	npd	ab 5.65 W/m²K à partir de 5.65 W/m²K from 5.65 W/m²K									
EN 12207	**Luftdurchlässigkeit** **Perméabilité à l'air** **Air permeability**	npd	1 (150)	2 (300)	3 (600)	4 (600)						
EN 1192	**Klassifizierung der Festigkeitsanforderungen** **Classification des exigences de résistance méc.** **Classification of strength requirements**	npd	1	2	3	4						
EN 1627	**Einbruchhemmung** (nicht in Kombination mit Brandschutz) **Anti-effraction** (pas en combinaison avec la protection incendie) **Burglar resistance** (not in combination with fire protection)	npd	1	2	3	4	5	6				
EN 1522	**Durchschusshemmung** **Résistance aux balles** **Bullet proofing**	npd	FB1	FB2	FB3	FB4	FB5	FB6	FB7	FSG		
EN 1191 EN 1603	**Dauerfunktionsprüfung** **Durabilité mécanique** **Mechanical durability**		D	1 5'000	2 10'000	3 20'000	4 50'000	5 100'000	6 200'000	7 500'000	8 1'000'000	
EN 179 EN 1125	**Fähigkeit zur Freigabe** **Capacité au déclenchement** **Ability to release**		Anforderung erfüllt Exigence remplie Requirement fulfilled									
DIN 18040	**Barrierefreiheit** **Absence d'entrave au passage** **Barrier-free**		Schwellenlose Ausführung Exécution sans seuil Execution without threshold									

ift Rosenheim
Notifizierte Produktzertifizierungsstelle
18-003504-PR01
18-003535-PR01
30.03.2020
Notified Body 0757

Norm	Eigenschaft Caractéristique Characteristic	Klassifizierung/Wert Classification / Valeur Classification / Value			
 EN 12217	**Bedienkräfte** **Forces de manœuvre** **Operating forces**	npd	0	1	2
 EN 1634-1 EN 13501-2	**Brandschutz** **Résistance aux feu** **Fire resistance**		E30 / EW30 / E60 / EW60		
 EN 1634-3 DIN 18095	**Rauchschutz** **Etanchéité à la fumée** **Smoke control**		S_a / S_{200} / RS		
 EN 16034 EN 13501-2	**Selbstschliessung** **Fermeture automatique** **Self-closing**		C		
 EN 16034	**Dauerhaftigkeit der Selbstschliessung gegenüber Alterung (Korrosion)** **Endurance de la fermeture automatique contre le vieillissement (corrosion)** **Durability of self-closing against ageing (corrosion)**		erzielt atteinte achieved		
 EN 13115	**Bedienkräfte** **Forces de manœuvre** **Operating forces**	npd	0	1	2

Hinweis:
Bitte beachten Sie, dass gewisse Leistungseigenschaften nur für Brandschutzelemente oder nur für Rauchschutzelemente gelten. Weitere Infos dazu entnehmen Sie bitte dem Kapitel 3 “Schnitte und Anwendungsbeispiele”.

Remarque:
Veuillez noter que certaines caractéristiques de performance s’appliquent uniquement à des éléments coupe-feu ou à des éléments pare-fumée. Des informations complémentaires se trouvent dans le chapitre 3 “Coupe de détails et exemples d’application”.

Note:
Please note that certain performance characteristics only apply to fire protection or smoke protection units. Please see chapter 3: “Section details and examples of application” for more information.

ift Rosenheim
Notifizierte Produktzertifizierungsstelle
18-003504-PR01
18-003535-PR01
30.03.2020
Notified Body 0757

Typenübersicht
Sommaire des types
Summary of types

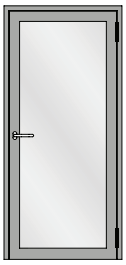

Einflügelige Türe
Porte à un vantail
Single leaf door

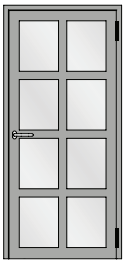

Einflügelige Türe mit Riegel
Porte à un vantail avec traverse
Single leaf door with transom

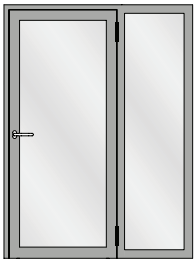

Einflügelige Türe mit festem Seitenteil
Porte à un vantail avec partie latérale fixe
Single leaf door with fixed side light

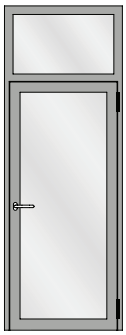

Einflügelige Türe mit festem Oberlicht
Porte à un vantail avec imposte fixe
Single leaf door with fixed top light

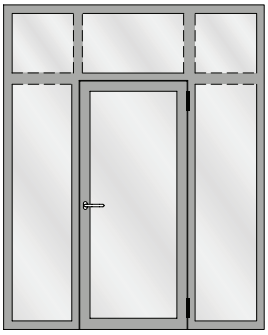

Einflügelige Türe mit zwei festen Seitenteilen und festem Oberlicht
Porte à un vantail avec deux parties latérale fixe et imposte fixe
Single leaf door with two fixed side light and fixed top light

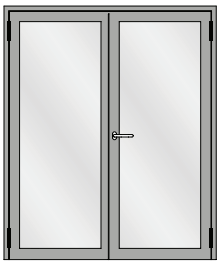

Zweiflügelige Türe
Porte à deux vantaux
Double leaf door

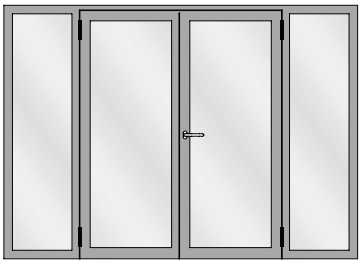

Zweiflügelige Türe mit zwei festen Seitenteilen
Porte à deux vantaux avec deux parties latérales fixes
Double leaf door with two fixed side lights

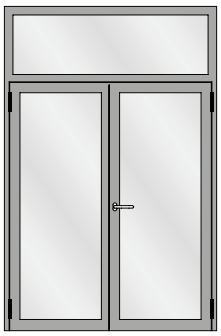

Zweiflügelige Türe mit festem Oberlicht
Porte à deux vantaux avec imposte fixe
Double leaf door with fixed top light

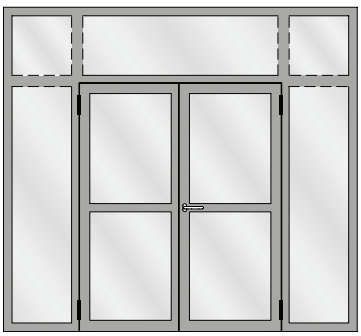

Zweiflügelige Türe mit zwei festen Seitenteilen und festen Oberlichtern
Porte à deux vantaux avec deux parties latérales fixes et impostes fixes
Double leaf door with two fixed side lights and fixed top lights

ift Rosenheim
Notifizierte Produkt-zertifizierungsstelle
18-003504-PR01
18-003535-PR01
30.03.2020
Notified Body 0757

Typenübersicht
Sommaire des types
Summary of types

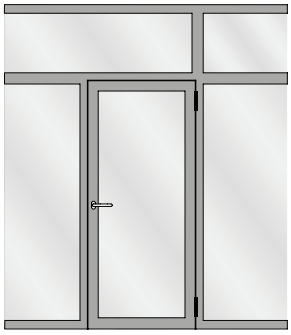

Festverglasung mit einflügeliger Türe
Vitrage fixe avec porte à un vantail
Fixed glazing with single leaf door

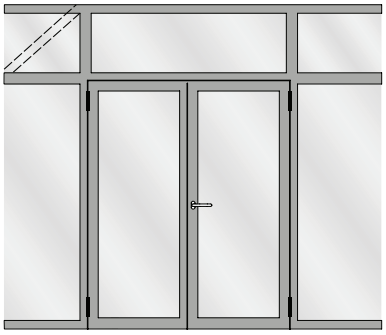

Festverglasung mit zweiflügeliger Türe
Vitrage fixe avec porte à deux vantaux
Fixed glazing with double leaf door

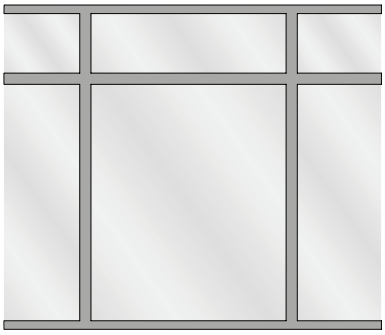

Festverglasung
Vitrage fixe
Fixed glazing

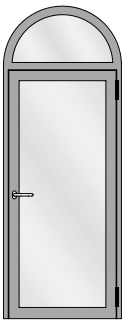

Einflügelige Türe mit Rundbogen-Oberlicht
Porte à un vantail avec imposte demi-ronde
Single leaf door with round arched top light

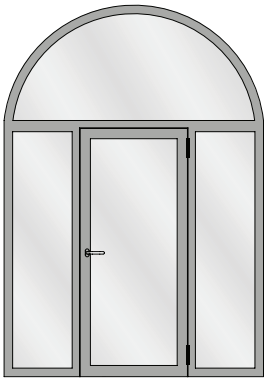

Einflügelige Türe mit zwei festen Seitenteilen und Rundbogen-Oberlicht
Porte à un vantail avec deux parties latérales fixes et imposte demi-ronde
Single leaf door with two fixed side lights and round arched top light

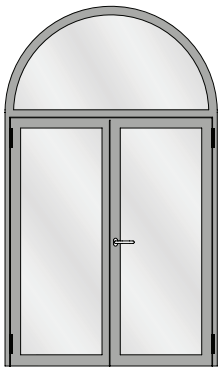

Zweiflügelige Türe mit Rundbogen-Oberlicht
Porte à deux vantaux avec imposte demi-ronde
Double leaf door with round arched top light

Für Festverglasungen gelten nationale Zulassungen.

Les homologations nationales s'appliquent aux vitrages fixes.

National approvals apply to fixed glazing.

ift Rosenheim
Notifizierte Produktzertifizierungsstelle
18-003504-PR01
18-003535-PR01
30.03.2020
Notified Body 0757

Typenübersicht
Sommaire des types
Summary of types

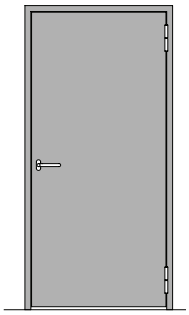
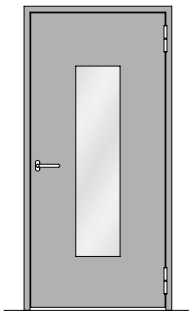
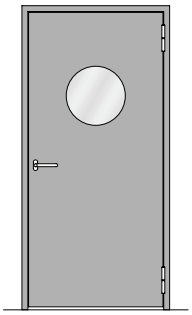
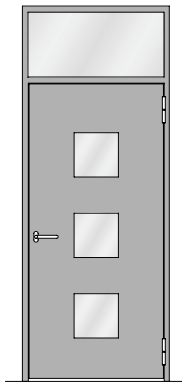
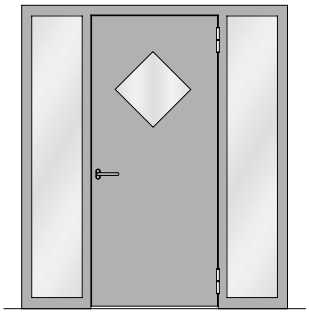
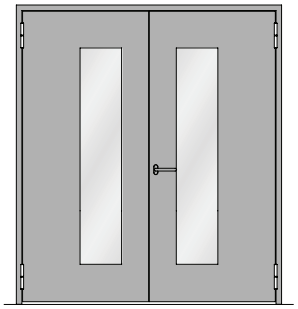
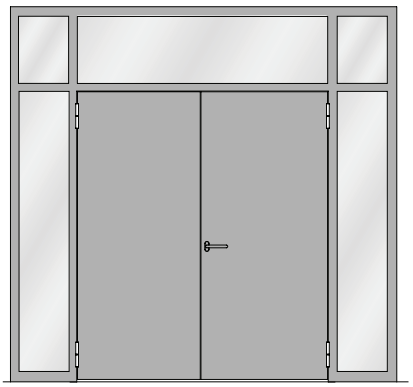
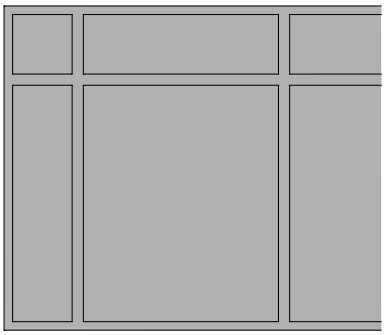

Für Festverglasungen gelten nationale Zulassungen

Les homologations nationales s'appliquent aux vitrages fixes

National approvals apply to fixed glazing

In exponierten Lagen mit Sonneneinstrahlung sollte diese Anwendung aufgrund möglicher Deformationen nicht eingesetzt werden. Ansonsten ist eine Beschattung vorzusehen.

Hinweis Oberflächenbehandlung:
Wegen der Lochschweissungen empfehlen wir eine Nasslackierung mit vorgängigem Spachteln.

Cette application ne doit pas être utilisée dans des endroits exposés au rayonnement solaire en raison d'éventuelles déformations. Si possible prévoir une protection solaire.

Indications sur le traitement de surface:
En raison des soudures bouchons, nous recommandons un laquage avec vernis liquide précédé d'un rebouchage.

In exposed locations with sunlight, this application should not be used due to potential deformations of sheet metal clad doors. Otherwise a shading must be provided.

Surface treatment note:
We recommend wet lacquering preceded by priming, due to the plug welds.

Erklärung der Bemassung der Elementgrössen

Explication de la cote des tailles d'éléments

Explanation of dimension of element sizes

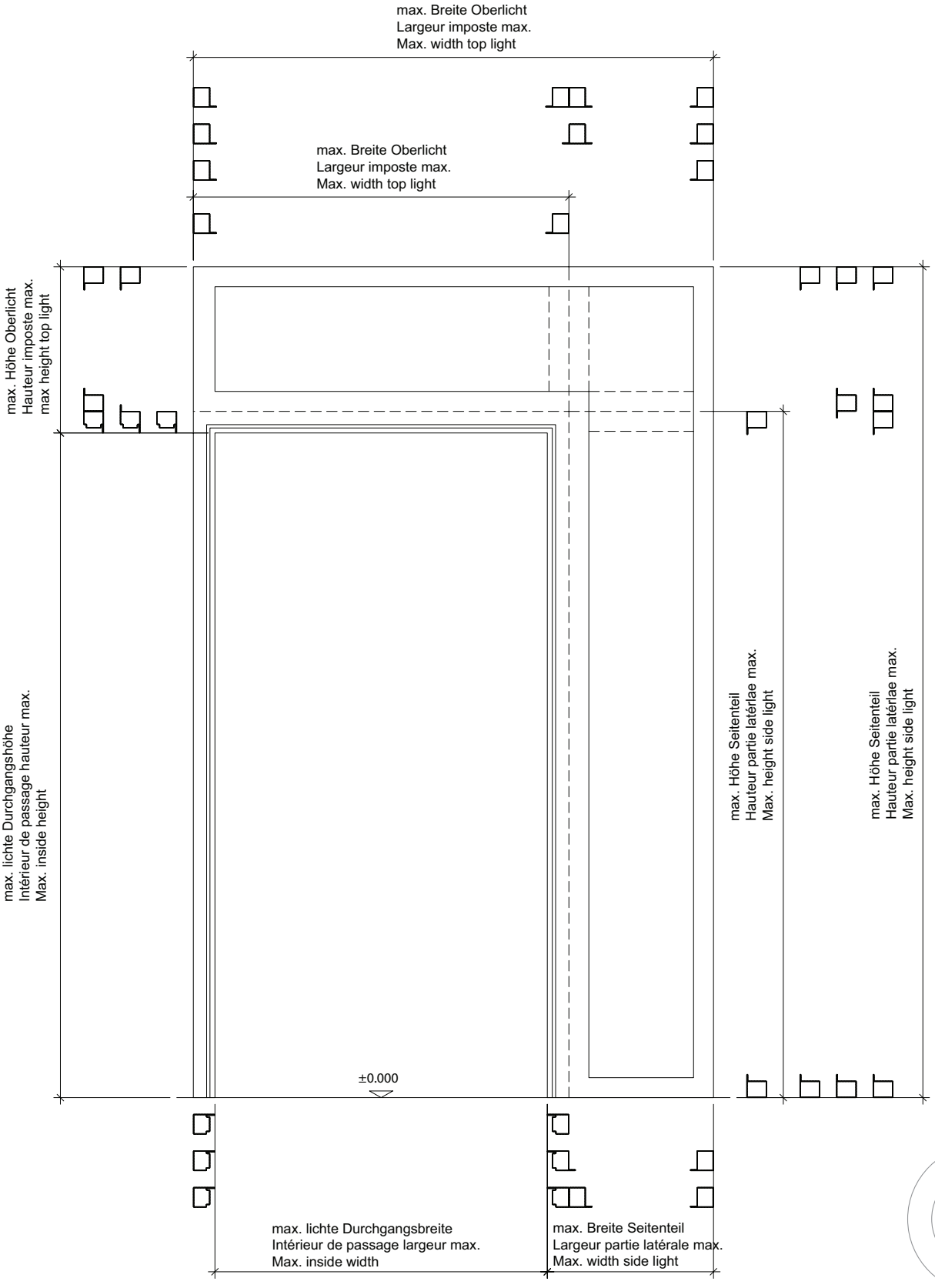

ift Rosenheim
Notifizierte Produktzertifizierungsstelle
18-003504-PR01
18-003535-PR01
30.03.2020
Notified Body 0757

E30		**min. lichte Durchgang (bxh in mm) Intérieur de passage min. (lxh en mm) Min. inside width (wxh mm)**	**max. lichte Durchgang (bxh in mm) Intérieur de passage max. (lxh en mm) Max. inside width (wxh mm)**	**Seitenteile** (Rahmenaussenmass) **Partie latérale** (Dimension extérieure du cadre) **Side light** (External frame dimension)	**Oberlicht** (Rahmenaussenmass) **Imposte** (Dimension extérieure du cadre) **Top light** (External frame dimension)
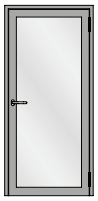	**Stahl Acier Steel**	250 x 250 mm	1400 x 3200 mm A ≤ 4.48 m²	max. Breite / Largeur / Width 1314 mm max. Höhe / Hauteur / Height 2674 mm **oder / ou /or** max. Breite / Largeur / Width 1340 mm max. Höhe / Hauteur / Height 3965 mm **oder / ou /or** **(nur Stahl/seulement acier / only steel)** max. Breite / Largeur / Width 1860 mm max. Höhe / Hauteur / Height 2866 mm	max. Breite / Largeur / Width 2564 mm max. Höhe / Hauteur / Height 1339 mm **oder / ou /or** max. Breite / Largeur / Width 4701 mm max. Höhe / Hauteur / Height 1590 mm

Bemerkungen:
Min. lichte Durchgang bezieht sich auf das kleinst mögliche Mass und berücksichtigt nicht die Zwängungsfreiheit.
Diese ist abhängig von der Auswahl der Komponenten.
Bei kombinierten Rauch- und Brandschutzanforderungen sind jeweils die kleineren Masse ausschlaggebend.

Remarques:
La hauteur libre de passage min. se rapporte à la plus petite cote possible et ne tient pas compte de l'alignement.
Celui-ci dépend du choix des composants.
En cas d'exigences pare-fumée et coupe-feu combinées, les plus petites cotes sont déterminantes.

Comments:
Minimum clear opening dimensions refers to the smallest possible dimension and does not take into account unimpeded movement.
This is dependent on the selection of components.
For combined fire and smoke protection requirements, the smaller measurement is decisive.

ift Rosenheim
Notifizierte Produktzertifizierungsstelle
18-003504-PR01
18-003535-PR01
30.03.2020
Notified Body 0757

E30		**min. lichte Durchgang (bxh in mm) Intérieur de passage min. (lxh en mm) Min. inside width (wxh mm)**	**max. lichte Durchgang (bxh in mm) Intérieur de passage max. (lxh en mm) Max. inside width (wxh mm)**	**Seitenteile** (Rahmenaussenmass) **Partie latérale** (Dimension extérieure du cadre) **Side light** (External frame dimension) 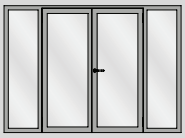	**Oberlicht** (Rahmenaussenmass) **Imposte** (Dimension extérieure du cadre) **Top light** (External frame dimension) 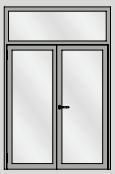
	Stahl Acier Steel	250 x 250 mm	2800 x 3200 mm A ≤ 8.96 m²	max. Breite / Largeur / Width 1314 mm max. Höhe / Hauteur / Height 2674 mm **oder / ou /or** max. Breite / Largeur / Width 1340 mm max. Höhe / Hauteur / Height 3965 mm **oder / ou /or** **(nur Stahl/seulement acier / only steel)** max. Breite / Largeur / Width 1860 mm max. Höhe / Hauteur / Height 2866 mm	max. Breite / Largeur / Width 2564 mm max. Höhe / Hauteur / Height 1339 mm **oder / ou /or** max. Breite / Largeur / Width 4701 mm max. Höhe / Hauteur / Height 1590 mm

Bemerkungen:
Min. lichte Durchgang bezieht sich auf das kleinst mögliche Mass und berücksichtigt nicht die Zwängungsfreiheit.
Diese ist abhängig von der Auswahl der Komponenten.
Bei kombinierten Rauch- und Brandschutzanforderungen sind jeweils die kleineren Masse ausschlaggebend.

Remarques:
La hauteur libre de passage min. se rapporte à la plus petite cote possible et ne tient pas compte de l'alignement.
Celui-ci dépend du choix des composants.
En cas d'exigences pare-fumée et coupe-feu combinées, les plus petites cotes sont déterminantes.

Comments:
Minimum clear opening dimensions refers to the smallest possible dimension and does not take into account unimpeded movement.
This is dependent on the selection of components.
For combined fire and smoke protection requirements, the smaller measurement is decisive.

ift Rosenheim
Notifizierte Produktzertifizierungsstelle
18-003504-PR01
18-003535-PR01
30.03.2020
Notified Body 0757

EW30 / E60 / EW60		**min. lichte Durchgang (bxh in mm) Intérieur de passage min. (lxh en mm) Min. inside width (wxh mm)**	**max. lichte Durchgang (bxh in mm) Intérieur de passage max. (lxh en mm) Max. inside width (wxh mm)**	**Seitenteile** (Rahmenaussenmass) **Partie latérale** (Dimension extérieure du cadre) **Side light** (External frame dimension)	**Oberlicht** (Rahmenaussenmass) **Imposte** (Dimension extérieure du cadre) **Top light** (External frame dimension)
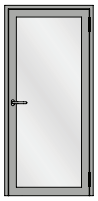	**Stahl Acier Steel**	250 x 250 mm	1680 x 3840 mm A ≤ 5.42 m²	max. Breite / Largeur / Width 1390 mm max. Höhe / Hauteur / Height 3910 mm **oder / ou /or** max. Breite / Largeur / Width 2232 mm max. Höhe / Hauteur / Height 3439 mm	max. Breite / Largeur / Width 5641 mm max. Höhe / Hauteur / Height 1908 mm

Bemerkungen:
Min. lichte Durchgang bezieht sich auf das kleinst mögliche Mass und berücksichtigt nicht die Zwängungsfreiheit.
Diese ist abhängig von der Auswahl der Komponenten.
Bei kombinierten Rauch- und Brandschutzanforderungen sind jeweils die kleineren Masse ausschlaggebend.

Remarques:
La hauteur libre de passage min. se rapporte à la plus petite cote possible et ne tient pas compte de l'alignement.
Celui-ci dépend du choix des composants.
En cas d'exigences pare-fumée et coupe-feu combinées, les plus petites cotes sont déterminantes.

Comments:
Minimum clear opening dimensions refers to the smallest possible dimension and does not take into account unimpeded movement.
This is dependent on the selection of components.
For combined fire and smoke protection requirements, the smaller measurement is decisive.

ift Rosenheim
Notifizierte Produktzertifizierungsstelle
18-003504-PR01
18-003535-PR01
30.03.2020
Notified Body 0757

EW30 E60 EW60		**min. lichte Durchgang (bxh in mm) Intérieur de passage min. (lxh en mm) Min. inside width (wxh mm)**	**max. lichte Durchgang (bxh in mm) Intérieur de passage max. (lxh en mm) Max. inside width (wxh mm)**	**Seitenteile** (Rahmenaussenmass) **Partie latérale** (Dimension extérieure du cadre) **Side light** (External frame dimension) 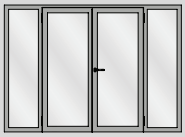	**Oberlicht** (Rahmenaussenmass) **Imposte** (Dimension extérieure du cadre) **Top light** (External frame dimension) 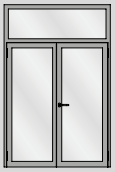
	Stahl Acier Steel	250 x 250 mm	3360 x 3840 mm A ≤ 10.84 m²	max. Breite / Largeur / Width 1390 mm max. Höhe / Hauteur / Height 3910 mm **oder / ou /or** max. Breite / Largeur / Width 2232 mm max. Höhe / Hauteur / Height 3439 mm	max. Breite / Largeur / Width 5641 mm max. Höhe / Hauteur / Height 1908 mm

Bemerkungen:
Min. lichte Durchgang bezieht sich auf das kleinst mögliche Mass und berücksichtigt nicht die Zwängungsfreiheit.
Diese ist abhängig von der Auswahl der Komponenten.
Bei kombinierten Rauch- und Brandschutzanforderungen sind jeweils die kleineren Masse ausschlaggebend.

Remarques:
La hauteur libre de passage min. se rapporte à la plus petite cote possible et ne tient pas compte de l'alignement.
Celui-ci dépend du choix des composants.
En cas d'exigences pare-fumée et coupe-feu combinées, les plus petites cotes sont déterminantes.

Comments:
Minimum clear opening dimensions refers to the smallest possible dimension and does not take into account unimpeded movement.
This is dependent on the selection of components.
For combined fire and smoke protection requirements, the smaller measurement is decisive.

ift Rosenheim
Notifizierte Produktzertifizierungsstelle
18-003504-PR01
18-003535-PR01
30.03.2020
Notified Body 0757

S_a S_{200}		**min. lichte Durchgang (bxh in mm) Intérieur de passage min. (lxh en mm) Min. inside width (wxh mm)**	**max. lichte Durchgang (bxh in mm) Intérieur de passage max. (lxh en mm) Max. inside width (wxh mm)**	**Seitenteile** (Rahmenaussenmass) **Partie latérale** (Dimension extérieure du cadre) **Side light** (External frame dimension)	**Oberlicht** (Rahmenaussenmass) **Imposte** (Dimension extérieure du cadre) **Top light** (External frame dimension)
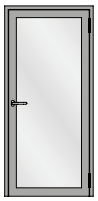	**Stahl Acier Steel** 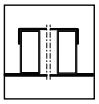	250 x 250 mm	1750 x 3750 mm A ≤ 10.23 m²	max. Breite / Largeur / Width 1170 mm max. Höhe / Hauteur / Height 4098 mm	max. Breite / Largeur / Width 4415 mm max. Höhe / Hauteur / Height 644 mm
	Stahl Acier Steel 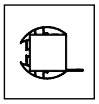	250 x 250 mm	1750 x 3750 mm A ≤ 10.23 m²	max. Breite / Largeur / Width 1170 mm max. Höhe / Hauteur / Height 4098 mm	max. Breite / Largeur / Width 4415 mm max. Höhe / Hauteur / Height 644 mm

Bemerkungen:
Min. lichte Durchgang bezieht sich auf das kleinst mögliche Mass und berücksichtigt nicht die Zwängungsfreiheit.
Diese ist abhängig von der Auswahl der Komponenten.
Bei kombinierten Rauch- und Brandschutzanforderungen sind jeweils die kleineren Masse ausschlaggebend.

Remarques:
La hauteur libre de passage min. se rapporte à la plus petite cote possible et ne tient pas compte de l'alignement.
Celui-ci dépend du choix des composants.
En cas d'exigences pare-fumée et coupe-feu combinées, les plus petites cotes sont déterminantes.

Comments:
Minimum clear opening dimensions refers to the smallest possible dimension and does not take into account unimpeded movement.
This is dependent on the selection of components.
For combined fire and smoke protection requirements, the smaller measurement is decisive.

S_a S_{200}		**min. lichte Durchgang (bxh in mm) Intérieur de passage min. (lxh en mm) Min. inside width (wxh mm)**	**max. lichte Durchgang (bxh in mm) Intérieur de passage max. (lxh en mm) Max. inside width (wxh mm)**	**Seitenteile** (Rahmenaussenmass) **Partie latérale** (Dimension extérieure du cadre) **Side light** (External frame dimension) 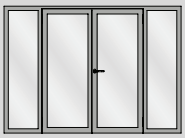	**Oberlicht** (Rahmenaussenmass) **Imposte** (Dimension extérieure du cadre) **Top light** (External frame dimension) 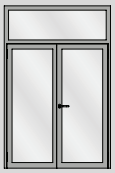
	Stahl Acier Steel 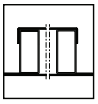	250 x 250 mm	3375 x 3750 mm A ≤ 12.15 m²	max. Breite / Largeur / Width 1170 mm max. Höhe / Hauteur / Height 4098 mm	max. Breite / Largeur / Width 4415 mm max. Höhe / Hauteur / Height 644 mm
	Stahl Acier Steel 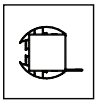	250 x 250 mm	3375 x 3750 mm A ≤ 12.15 m²	max. Breite / Largeur / Width 1170 mm max. Höhe / Hauteur / Height 4098 mm	max. Breite / Largeur / Width 4415 mm max. Höhe / Hauteur / Height 644 mm

Bemerkungen:
Min. lichte Durchgang bezieht sich auf das kleinst mögliche Mass und berücksichtigt nicht die Zwängungsfreiheit.
Diese ist abhängig von der Auswahl der Komponenten.
Bei kombinierten Rauch- und Brandschutzanforderungen sind jeweils die kleineren Masse ausschlaggebend.

Remarques:
La hauteur libre de passage min. se rapporte à la plus petite cote possible et ne tient pas compte de l'alignement.
Celui-ci dépend du choix des composants.
En cas d'exigences pare-fumée et coupe-feu combinées, les plus petites cotes sont déterminantes.

Comments:
Minimum clear opening dimensions refers to the smallest possible dimension and does not take into account unimpeded movement.
This is dependent on the selection of components.
For combined fire and smoke protection requirements, the smaller measurement is decisive.

Werkstoffe **Matériaux** **Materials**	Stahl blank und verzinkt, Edelstahl 1.4307, Edelstahl 1.4404 (Sonderbestellung) Acier brut et galvanisé, acier Inox 1.4307, acier Inox 1.4404 (commande spéciale) Bright and galvanised steel, stainless steel 1.4307, stainless steel 1.4404 (special order)
Bautiefen **Profondeurs de montage** **Basic depths**	60 mm
Beschichtungen **Revêtements** **Coatings**	Das anbringen von dekorativen Beschichtungen (Dicke <1.5 mm) auf Profil und Glas ist zulässig. Il est permis de poser des revêtements décoratifs (épaisseur <1,5 mm) sur le profilé et le vitrage. Decorative coatings (thickness < 1.5 mm) may be applied to profiles and glass.

Dekorative Beschichtungen und Laminate **Revêtements et stratifiés décoratifs** **Decorative coatings and laminates**			
Art der Beschichtung Type de revêtement Type of coating	Dicke Épaisseur Thickness	Befestigung / Anbringung Fixation / pose Mounting / attachment	Gültig für Valable pour Valid for
Verbleiung: einseitige Belegung / Beschichtung mit Blei	Schichtdicke ≤ 0.5 mm	Aufschmelzen, Tauchen, Diffusion, Diffundieren, Zementieren o.ä.	E30 EW30
Plombage: pose/revêtement unilatéral avec du plomb	Épaisseur de couche ≤ 0,5 mm	Fusion, trempage, diffusion, cémentation, etc.	E60 EW60
Lead coating: one-sided coating with lead	Coating thickness ≤ 0.5 mm	Fusing, submerging, diffusion, diffusing, cementing etc.	S_a S_{200}
ESG- / VSG-Scheibe Trempé de sécurité TSG pane	Nicht beschränkt Non limité Unrestricted	Geklebt oder mechanisch befestigt Collé ou fixé mécaniquement Stuck or fixed mechanically	S_a S_{200}
Laminate und Holzfurniere Stratifiés et contreplaqués en bois Laminates and wood veneers	d ≤ 1.5 mm d ≤ 1.5 mm d ≤ 1.5 mm	Keine Einschränkung Pas de restriction No restriction	E30 EW30 E60 EW60 S_a S_{200}

ift Rosenheim
Notifizierte Produktzertifizierungsstelle
18-003504-PR01
18-003535-PR01
30.03.2020
Notified Body 0757

Verriegelungsvarianten der einflügeligen Türe **Variantes de verrouillage des portes à un vantail** **Locking options for single-leaf doors**	**Max. Lichter Durchgang (bxh)** **Hauteur libre de passage max. (lxh)** **Max. clearance height (wxh)** **Stahl Acier Steel**	
	E30	EW30/E60/EW60
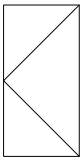 ohne Falle / Riegel, mit Türschliesser sans pêne demi-tour / pêne dormant, avec ferme-porte without latch / bolt, with door closer	1195 x 2900 mm	–
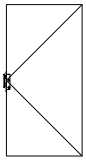 Einfallenschloss Serrure à un point Single-point latch lock	1400 x 3000 mm	1400 x 2500 mm
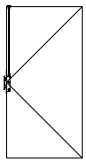 Einfallenschloss mit Obenverriegelung Serrure à un point avec verrouillage supérieur Single-point latch lock with top locking	1400 x 3200 mm	1680 x 3840 mm
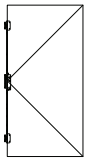 Mehrfachverriegelung (Dreifallenschloss) Verrouillage multiple (serrure trois points) Multi-point locking (triple-point latch lock)	1400 x 3200 mm	1680 x 3840 mm

ift Rosenheim
Notifizierte Produktzertifizierungsstelle
18-003504-PR01
18-003535-PR01
30.03.2020
Notified Body 0757

Verriegelungsvarianten der zweiflügeligen Türe **Variantes de verrouillage des portes à deux vantaux** **Locking options for double-leaf doors**	**Max. Lichter Durchgang (bxh)** **Hauteur libre de passage max. (lxh)** **Max. clearance height (wxh)** **Stahl Acier Steel**	
	E30	EW30/E60/EW60
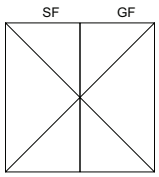 ohne Schloss, in Kombination mit 2 Bimetalllaschen sans serrure, en combinaison avec 2 languettes bimétal without lock, in combination with 2 bimetallic plates	2390 x 2900 mm	–
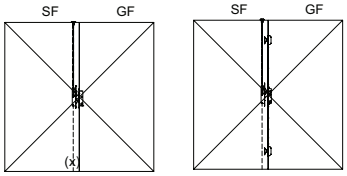 GF: Ein- oder Dreifallenschloss SF: Verriegelung nach oben, wahlweise nach unten GF: Serrure à un ou trois points SF: Verrouillage vers le haut, au choix vers le bas GF: Single-or triple point bolt lock SF: Locking point at the top, optionally at the bottom	2650 x 3000 mm	2600 x 2500 mm
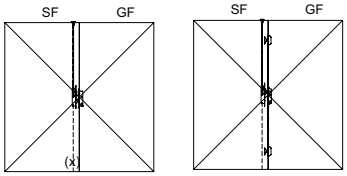 GF: Ein- oder Dreifallenschloss SF: Panik-Gegenkasten mit Verriegelung nach oben, wahlweise nach unten GF: Serrure à un ou trois points SF: Contre-bascule panique avec verrouillage vers le haut, au choix vers le bas GF: Single-or triple point bolt lock SF: Panic strike box with locking point at the top, optionally at the bottom	2650 x 3000 mm	2600 x 2500 mm
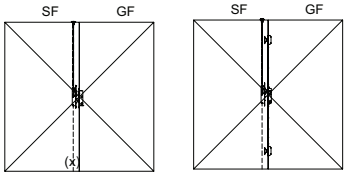 GF: Ein- oder Dreifallenschloss SF: Falztreibriegel mit Verriegelung nach oben, wahlweise nach unten GF: Serrure à un ou trois points SF: Bascule à mortaiser avec verrouillage vers le haut, au choix vers le bas GF: Single-or triple point bolt lock SF: Rebate shoot bolt with locking point at the top, optionally at the bottom	2650 x 3000 mm	2600 x 2500 mm

ift Rosenheim
Notifizierte Produktzertifizierungsstelle
18-003504-PR01
18-003535-PR01
30.03.2020
Notified Body 0757

Verriegelungsvarianten der zweiflügeligen Türe **Variantes de verrouillage des portes à deux vantaux** **Locking options for double-leaf doors**	**Max. Lichter Durchgang (bxh)** **Hauteur libre de passage max. (lxh)** **Max. clearance height (wxh)** **Stahl Acier Steel**	
	E30	EW30/E60/EW60
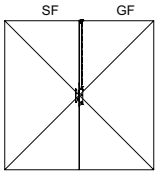 GF: Einfallenschloss mit Obenverriegelung SF: ohne GF: Serrure à un point avec verrouillage supérieur SF: sans GF: Single-point latch lock with top locking SF: without	2650 x 3000 mm	2600 x 2500 mm
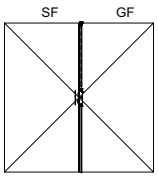 GF: Einfallenschloss mit Oben- und Untenverriegelung SF: ohne GF: Serrure à un point avec verrouillage vers le haut et le bas SF: sans GF: Single-point latch lock with locking point at the top and bottom SF: without	3360 x 3840 mm	3360 x 3840 mm
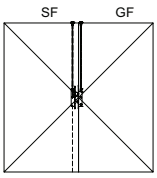 GF: Einfallenschloss mit Obenverriegelung SF: Verriegelung nach oben, wahlweise nach unten (Verriegelung nach unten nicht in Verbindung mit Sockelerhöhung) GF: Serrure à un point avec verrouillage supérieur SF: Verrouillage vers le haut, au choix vers le bas (verrouillage vers le bas pas en combinaison avec une rehausse de socle) GF: Single-point latch lock with top locking SF: Locking point at the top, optionally at the bottom (bottom locking point cannot be used in combination with raised sill)	3360 x 3840 mm	3360 x 3840 mm

GF: Gangflügel
SF: Standflügel

GF: Vantail de service
SF: Vantail semi-fixe

GF: Access leaf
SF: Secondary leaf

ift Rosenheim
Notifizierte Produktzertifizierungsstelle
18-003504-PR01
18-003535-PR01
30.03.2020
Notified Body 0757

Verriegelungsvarianten der zweiflügeligen Türe **Variantes de verrouillage des portes à deux vantaux** **Locking options for double-leaf doors**	**Max. Lichter Durchgang (bxh)** **Hauteur libre de passage max. (lxh)** **Max. clearance height (wxh)** **Stahl Acier Steel**	
	E30	EW30/E60/EW60
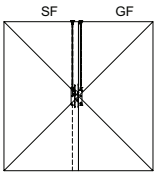 GF: Einfallenschloss mit Obenverriegelung SF: Panik-Gegenkasten mit Verriegelung nach oben, wahlweise nach unten (Verriegelung nach unten nicht in Verbindung mit Sockelerhöhung) GF: Serrure à un point avec verrouillage supérieur SF: Contre-bascule panique avec verrouillage vers le haut, au choix vers le bas (verrouillage vers le bas pas en combinaison avec une rehausse de socle) GF: Single-point latch lock with top locking SF: Panic strike box with locking point at the top, optionally at the bottom (bottom locking point cannot be used in combination with raised sill)	3360 x 3840 mm	3360 x 3840 mm
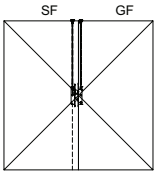 GF: Einfallenschloss mit Obenverriegelung SF: Falztreibriegel mit Verriegelung nach oben, wahlweise nach unten (Verriegelung nach unten nicht in Verbindung mit Sockelerhöhung) GF: Serrure à un point avec verrouillage supérieur SF: Bascule à mortaiser avec verrouillage vers le haut, au choix vers le bas (verrouillage vers le bas pas en combinaison avec une rehausse de socle) GF: Single-point latch lock with top locking SF: Rebate shoot bolt with locking point at the top, optionally at the bottom (bottom locking point cannot be used in combination with raised sill)	3360 x 3840 mm	3360 x 3840 mm

GF: Gangflügel
SF: Standflügel

GF: Vantail de service
SF: Vantail semi-fixe

GF: Access leaf
SF: Secondary leaf

ift Rosenheim
Notifizierte Produktzertifizierungsstelle
18-003504-PR01
18-003535-PR01
30.03.2020
Notified Body 0757

Verriegelungsvarianten der zweiflügeligen Türe **Variantes de verrouillage des portes à deux vantaux** **Locking options for double-leaf doors**	**Max. Lichter Durchgang (bxh)** **Hauteur libre de passage max. (lxh)** **Max. clearance height (wxh)** **Stahl Acier Steel**	
	E30	EW30/E60/EW60
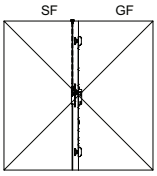 GF: Dreifallenschloss SF: Verriegelung nach oben und unten GF: Serrure à un ou trois points SF: Verrouillage vers le haut et le bas GF: Single-or triple point bolt lock SF: Locking point at the top and bottom	3360 x 3840 mm	3360 x 3840 mm
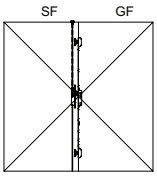 GF: Dreifallenschloss SF: Panik-Treibriegelschloss mit Verriegelung nach oben und unten GF: Serrure à trois points SF: Serrue contre-bascule panique avec verrouillage vers le haut et le bas GF: Triple point bolt lock SF: Shoot bolt lock with emergency function with locking point at the top and bottom	3360 x 3840 mm	3360 x 3840 mm
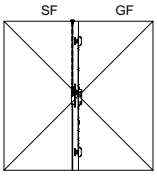 GF: Dreifallenschloss SF: Falztreibriegel mit Verriegelung nach oben und unten GF: Serrure à trois points SF: Bascule à mortaiser aavec verrouillage vers le haut et le bas GF: Triple point bolt lock SF: Rebate shoot bolt with locking point at the top and bottom	3360 x 3840 mm	3360 x 3840 mm

GF: Gangflügel
SF: Standflügel

GF: Vantail de service
SF: Vantail semi-fixe

GF: Access leaf
SF: Secondary leaf

ift Rosenheim
Notifizierte Produktzertifizierungsstelle
18-003504-PR01
18-003535-PR01
30.03.2020
Notified Body 0757

Verriegelungsvarianten der zweiflügeligen Türe **Variantes de verrouillage des portes à deux vantaux** **Locking options for double-leaf doors**	**Max. Lichter Durchgang (bxh)** **Hauteur libre de passage max. (lxh)** **Max. clearance height (wxh)** **Stahl Acier Steel**	
	E30	EW30/E60/EW60
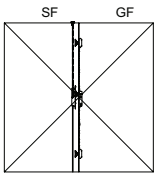 GF: Mehrfachverriegelungs-Schloss (selbstverriegelnd) SF: Verriegelung nach oben und unten GF: Serrure à verrouillage multiple (à autoverrouillage) SF: Verrouillage vers le haut et le bas GF: Multi-point lock (self-locking) SF: Locking point at the top and bottom	3360 x 3840 mm	3360 x 3840 mm
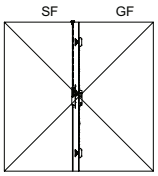 GF: Mehrfachverriegelungs-Schloss (selbstverriegelnd) SF: Panik-Treibriegelschloss mit Verriegelung nach oben und unten GF: Serrure à verrouillage multiple (à autoverrouillage) SF: Serrue contre-bascule panique avec verrouillage vers le haut et le bas GF: Multi-point lock (self-locking) SF: Shoot bolt lock with emergency function with locking point at the top and bottom	3360 x 3840 mm	3360 x 3840 mm
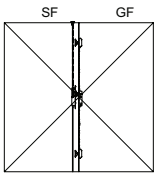 GF: Mehrfachverriegelungs-Schloss (selbstverriegelnd) SF: Falztreibriegel mit Verriegelung nach oben und unten GF: Serrure à verrouillage multiple (à autoverrouillage) SF: Bascule à mortaiser aavec verrouillage vers le haut et le bas GF: Multi-point lock (self-locking) SF: Rebate shoot bolt with locking point at the top and bottom	3360 x 3840 mm	3360 x 3840 mm

GF: Gangflügel
SF: Standflügel

GF: Vantail de service
SF: Vantail semi-fixe

GF: Access leaf
SF: Secondary leaf

ift Rosenheim
Notifizierte Produktzertifizierungsstelle
18-003504-PR01
18-003535-PR01
30.03.2020
Notified Body 0757

Verriegelungsvarianten der zweiflügeligen Türe **Variantes de verrouillage des portes à deux vantaux** **Locking options for double-leaf doors**	**Max. Lichter Durchgang (bxh)** **Hauteur libre de passage max. (lxh)** **Max. clearance height (wxh)** **Stahl Acier Steel**	
	E30	EW30/E60/EW60
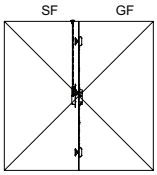 GF: Mehrfachverriegelungs-Schloss (selbstverriegelnd) SF: Verriegelung nach oben GF: Serrure à verrouillage multiple (à autoverrouillage) SF: Verrouillage vers le haut GF: Multi-point lock (self-locking) SF: Locking point at the top	2650 x 3000 mm	2600 x 2500 mm
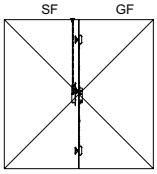 GF: Mehrfachverriegelungs-Schloss (selbstverriegelnd) SF: Panik-Treibriegelschloss mit Verriegelung nach oben GF: Serrure à verrouillage multiple (à autoverrouillage) SF: Serrue contre-bascule panique avec verrouillage vers le haut GF: Multi-point lock (self-locking) SF: Shoot bolt lock with emergency function with locking point at the top	2650 x 3000 mm	2600 x 2500 mm
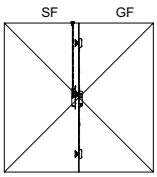 GF: Mehrfachverriegelungs-Schloss (selbstverriegelnd) SF: Falztreibriegel mit Verriegelung nach oben GF: Serrure à verrouillage multiple (à autoverrouillage) SF: Bascule à mortaiser aavec verrouillage vers le haut GF: Multi-point lock (self-locking) SF: Rebate shoot bolt with locking point at the top	2650 x 3000 mm	2600 x 2500 mm

GF: Gangflügel
SF: Standflügel

GF: Vantail de service
SF: Vantail semi-fixe

GF: Access leaf
SF: Secondary leaf

ift Rosenheim
Notifizierte Produktzertifizierungsstelle
18-003504-PR01
18-003535-PR01
30.03.2020
Notified Body 0757

Verriegelungsvarianten der einflügeligen Türe **Variantes de verrouillage des portes à un vantail** **Locking options for single-leaf doors**	**Max. Lichter Durchgang (bxh)** **Hauteur libre de passage max. (lxh)** **Max. clearance height (wxh)** **Stahl / Acier / Steel**
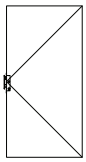 Einfallenschloss (2 Bänder) Serrure à un point (2 paumelles) Single-point latch lock (2 hinges)	1737 x 3250 mm (≤ 4.52m²)
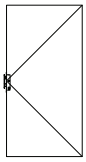 Einfallenschloss (2 Bänder, 1 Falzsicherungsbolzen) Serrure à un point (2 paumelles, 1 boulon de sécurité) Single-point latch lock (2 hinges, 1 safety bolt)	1737 x 3250 mm (≤ 4.52m²)
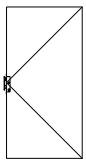 Einfallenschloss (3 Bänder) Serrure à un point (3 paumelles) Single-point latch lock (3 hinges)	1737 x 3250 mm (≤ 4.52m²)
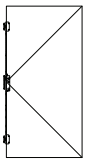 Mehrfachverriegelung (2 Bänder, 1 Falzsicherungsbolzen) Verrouillage multiple (2 paumelles, 1 boulon de sécurité) Multi-point locking (2 paumelles, 1 safety bolt)	1750 x 3750 mm (≤ 10.23m²)
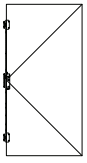 Mehrfachverriegelung (3 Bänder) Verrouillage multiple (3 paumelles) Multi-point locking (3 hinges)	1750 x 3750 mm (≤ 10.23m²)

Verriegelungsvarianten der zweiflügeligen Türe **Variantes de verrouillage des portes à deux vantaux** **Locking options for double-leaf doors**	**Max. Lichter Durchgang (bxh)** **Hauteur libre de passage max. (lxh)** **Max. clearance height (wxh)** **Stahl / Acier / Steel**
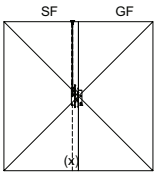 GF: Einfallenschloss mit 2 Bänder SF: Verriegelung nach oben und wahlweise nach unten GF: Serrure à un point avec 2 paumelles SF: Verrouillage vers le haut et au choix vers le bas GF: Single-point latch lock with 2 hinges SF: Locking point at the top and optionally at the bottom	3475 x 3250 mm (≤ 9.035 m²)
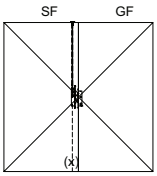 GF: Einfallenschloss mit 2 Bändern und 1 Falzsicherungsbolzen) SF: ohne Verriegelung oder Verriegelung nach oben und wahlweise nach unten GF: Serrure à un point ave 2 paumelles et 1 boulon de sécurité SF: sans verrouillage ou verrouillage vers le haut et au choix vers le bas GF: Single-point latch lock with 2 hinges and 1 safety bolt SF: without locking point or locking point at the top and optionally at the bottom	3375 x 3750 mm (≤ 10.125 m²)
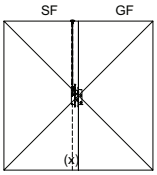 GF: Einfallenschloss mit 3 Bändern SF: ohne Verriegelung oder Verriegelung nach oben und wahlweise nach unten GF: Serrure à un point avec 3 paumelles SF: sans verrouillage ou verrouillage vers le haut et au choix vers le bas GF: Single-point latch with 3 hinges SF: without locking point or locking point at the top and optionally at the bottom	3375 x 3750 mm (≤ 10.125 m²)

GF: Gangflügel
SF: Standflügel

GF: Vantail de service
SF: Vantail semi-fixe

GF: Access leaf
SF: Secondary leaf

Verriegelungsvarianten der zweiflügeligen Türe **Variantes de verrouillage des portes à deux vantaux** **Locking options for double-leaf doors**	**Max. Lichter Durchgang (bxh)** **Hauteur libre de passage max. (lxh)** **Max. clearance height (wxh)** **Stahl / Acier / Steel**
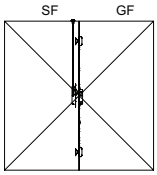 GF: Mehrfachverriegelung mit 2 Bändern und 1 Falzsicherungsbolzen SF: Verriegelung nach oben und wahlweise nach unten GF: Verrouillage multiple avec 2 paumelles et 1 boulon de sécurité SF: Verrouillage vers le haut et au choix vers le bas GF: Multi-point locking wit 2 paumelles and 1 safety bolt) SF: Locking point at the top and optionally at the bottom	3375 x 3750 mm (≤ 12.15 m²)
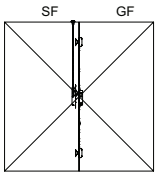 GF: Mehrfachverriegelung mit 3 Bändern SF: Verriegelung nach oben und wahlweise nach unten GF: Verrouillage multiple avec 3 paumelles SF: Verrouillage vers le haut et au choix vers le bas GF: Multi-point locking with 3 paumelles SF: Locking point at the top and optionally at the bottom	3375 x 3750 mm (≤ 12.15 m²)

GF: Gangflügel
SF: Standflügel

GF: Vantail de service
SF: Vantail semi-fixe

GF: Access leaf
SF: Secondary leaf

Brandschutzglas Vitrage de protection incendie Fire-resistant glass	Glastyp Type de verre Type of glass	Stärke Épaisseur Thickness	Klassifizierung Classification Classification	Max. Breite Largeur max. Max. width	Max. Höhe Hauteur max. Max. height	Fläche Surface Area
Vetrotech Saint-Gobain International AG	Contraflam Lite	≥ 13 mm	E30	Türflügel / Vantail de porte / Door leaf		
				1250 mm 990 mm	2338 mm 2800 mm	
				Oberlicht / Imposte / Top light		
				1250 mm 990 mm	2338 mm 2800 mm	
				Seitenteil / Partie latérale / Side light		
				1250 mm 990 mm	2338 mm 2800 mm	
			EW30, E60, EW60	Türflügel / Vantail de porte / Door leaf		
				1500 mm 1188 mm	2805.6 mm 3360 mm	3.53 m² 3.35 m²
				Seitenteil / Partie latérale / Side light		
				1500 mm 1188 mm	2805.6 mm 3360 mm	3.53 m² 3.35 m²
		≥ 14 mm	E30	Türflügel / Vantail de porte / Door leaf		
				1195 mm	2872 mm	
				Oberlicht / Imposte / Top light		
				1195 mm	2872 mm	
				Seitenteil / Partie latérale / Side light		
				1195 mm	2872 mm	
			EW30, E60, EW60	Türflügel / Vantail de porte / Door leaf		
				1434 mm	3446.4 mm	5.15 m²
				Seitenteil / Partie latérale / Side light		
				1434 mm	3446.4 mm	5.15 m²
	Contraflam Lite IGU Contraflam Lite Climalit Contraflam Lite Climaplus Contraflam Lite Climatop	≥ 28 mm	E30	Seitenteil / Partie latérale / Side light		
				836 mm	2280 mm	
			EW30, E60, EW60	Seitenteil / Partie latérale / Side light		
				1003 mm	2736 mm	2.299 m²
	Pyroswiss	≥ 6 mm	E30	Türflügel / Vantail de porte / Door leaf		
				991 mm 1100 mm 1290 mm	2430 mm 2355 mm 1950 mm	
				Oberlicht / Imposte / Top light		
				1300 mm 2500 mm	2500 mm 1300 mm	
				Seitenteil / Partie latérale / Side light		
				1300 mm 2500 mm	2500 mm 1300 mm	

Glasdicke in Abhängigkeit der Profiltiefe. Tragfähigkeit des Profilsystems beachten.
Épaisseur de verre selon la profondeur du profilé. Tenir compte de la capacité de charge du système de profilés.
Glass thickness depends on the profile depth. Observe the load-bearing capacity of the profile system.

Brandschutzglas Vitrage de protection incendie Fire-resistant glass	Glastyp Type de verre Type of glass	Stärke Épaisseur Thickness	Klassifizierung Classification Classification	Max. Breite Largeur max. Max. width	Max. Höhe Hauteur max. Max. height	Fläche Surface Area
AGC GLASS EUROPE SA	Pyrobel-T EW60 - 16	≥ 16 mm	E30, EW30, E60, EW60	Türflügel / Vantail de porte / Door leaf		
				1548 mm	3702 mm	4.8 m²
				Oberlicht / Imposte / Top light		
				3600 mm	1800 mm	5.45 m²
				Seitenteil / Partie latérale / Side light		
				1548 mm 2160 mm	3702 mm 3313 mm	4.8 m² 6.01 m²
Glasdicke in Abhängigkeit der Profiltiefe. Tragfähigkeit des Profilsystems beachten. Épaisseur de verre selon la profondeur du profilé. Tenir compte de la capacité de charge du système de profilés. Glass thickness depends on the profile depth. Observe the load-bearing capacity of the profile system.						
Für E60 und EW60 muss Brandschutzlaminat eingesetzt werden. Pour E60 et EW60, il faut utiliser la bande protection-incendie. Fire protection laminate must be used for E60 and EW60.						

Brandschutzglas Vitrage de protection incendie Fire-resistant glass	Glastyp Type de verre Type of glass	Stärke Épaisseur Thickness	Klassifizierung Classification Classification	Max. Breite Largeur max. Max. width	Max. Höhe Hauteur max. Max. height	Fläche Surface Area
Pilkington Deutschland AG	Pyroclear 30-001 Pyroclear 30-002 Pyroclear 30-003	≥ 6 mm	E30	Türflügel / Vantail de porte / Door leaf		
				1113 mm	2515 mm	
				Oberlicht / Imposte / Top light		
				1113 mm	2515 mm	
				Seitenteil / Partie latérale / Side light		
				1113 mm	2515 mm	
Glasdicke in Abhängigkeit der Profiltiefe. Tragfähigkeit des Profilsystems beachten. Épaisseur de verre selon la profondeur du profilé. Tenir compte de la capacité de charge du système de profilés. Glass thickness depends on the profile depth. Observe the load-bearing capacity of the profile system.						

Brandschutzglas Vitrage de protection incendie Fire-resistant glass	Glastyp Type de verre Type of glass	Stärke Épaisseur Thickness	Klassifizierung Classification Classification	Max. Breite Largeur max. Max. width	Max. Höhe Hauteur max. Max. height	Fläche Surface Area
Glas Trösch AG	Fireswiss E30-8	≥ 8 mm	E30	Türflügel / Vantail de porte / Door leaf		
				1285 mm 1290 mm	2782 mm 2505 mm	
				Oberlicht / Imposte / Top light		
				1285 mm 1290 mm	2782 mm 2505 mm	
				Seitenteil / Partie latérale / Side light		
				1285 mm 1290 mm	2782 mm 2505 mm	
Glasdicke in Abhängigkeit der Profiltiefe. Tragfähigkeit des Profilsystems beachten. Épaisseur de verre selon la profondeur du profilé. Tenir compte de la capacité de charge du système de profilés. Glass thickness depends on the profile depth. Observe the load-bearing capacity of the profile system.						

Brandschutzglas Vitrage de protection incendie Fire-resistant glass	Glastyp Type de verre Type of glass	Stärke Épaisseur Thickness	Klassifizierung Classification Classification	Max. Breite Largeur max. Max. width	Max. Höhe Hauteur max. Max. height	Fläche Surface Area
SCHOTT Technical Glass Solutions GmbH	Pyran S	≥ 5 mm	E30	Türflügel / Vantail de porte / Door leaf		
				1300 mm	2878 mm	
				Oberlicht / Imposte / Top light		
				1300 mm 2670 mm	2878 mm 800 mm	
				Seitenteil / Partie latérale / Side light		
				1300 mm 2670 mm	2878 mm 800 mm	
Glasdicke in Abhängigkeit der Profiltiefe. Tragfähigkeit des Profilsystems beachten. Épaisseur de verre selon la profondeur du profilé. Tenir compte de la capacité de charge du système de profilés. Glass thickness depends on the profile depth. Observe the load-bearing capacity of the profile system.						

Brandschutzglas Vitrage de protection incendie Fire-resistant glass	Glastyp Type de verre Type of glass	Stärke Épaisseur Thickness	Klassifizierung Classification Classification	Max. Breite Largeur max. Max. width	Max. Höhe Hauteur max. Max. height	Fläche Surface Area
Pyroguard	Pyroguard T-E30	≥ 8 mm	E30	Türflügel / Vantail de porte / Door leaf		
				1080 mm	2776 mm	
				Oberlicht / Imposte / Top light		
				1080 mm	2776 mm	
				Seitenteil / Partie latérale / Side light		
				1080 mm	2776 mm	
Glasdicke in Abhängigkeit der Profiltiefe. Tragfähigkeit des Profilsystems beachten. Épaisseur de verre selon la profondeur du profilé. Tenir compte de la capacité de charge du système de profilés. Glass thickness depends on the profile depth. Observe the load-bearing capacity of the profile system.						

Brandschutzglas Vitrage de protection incendie Fire-resistant glass	Glastyp Type de verre Type of glass	Stärke Épaisseur Thickness	Klassifizierung Classification Classification	Max. Breite Largeur max. Max. width	Max. Höhe Hauteur max. Max. height	Fläche Surface Area
Essex Safety Glass	Pyrotech 630	≥ 6 mm	E30	Türflügel / Vantail de porte / Door leaf		
				1010 mm	2112 mm	
				Oberlicht / Imposte / Top light		
				1010 mm	2112 mm	
				Seitenteil / Partie latérale / Side light		
				1010 mm	2112 mm	
Glasdicke in Abhängigkeit der Profiltiefe. Tragfähigkeit des Profilsystems beachten. Épaisseur de verre selon la profondeur du profilé. Tenir compte de la capacité de charge du système de profilés. Glass thickness depends on the profile depth. Observe the load-bearing capacity of the profile system.						

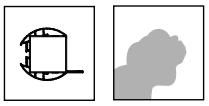

Rauchschutzglas **Verre pare-fumée** **Smoke protection glass**	**Stärke** **Épaisseur** **Thickness**	**Klassifizierung** **Classification** **Classification**	**Min. Abmessung** **Dimension min.** **Min. dimension**	**Max. Abmessung** **Dimension max.** **Max. dimension**
Einscheiben-Sicherheitsglas (ESG) **Verre de sécurité trempé (ESG)** **Toughened safety glass (TSG)**	≥ 6 mm	S_{200}	250 x 250 mm	Keine Einschränkungen Non limité Unrestricted
	≥ 5.4 mm	S_a	250 x 250 mm	Keine Einschränkungen Non limité Unrestricted
Teilvorgespanntes Glas (TVG) **Verre en partie précontraint (TVG)** **Heat-strengthened glass (HSG)**	≥ 6 mm	S_{200}	250 x 250 mm	Keine Einschränkungen Non limité Unrestricted
	≥ 5.4 mm	S_a	250 x 250 mm	Keine Einschränkungen Non limité Unrestricted
Verbundsicherheitsglas (VSG) **Verre de sécurité feuilleté (VSG)** **Laminated safety glass (LSG)**	≥ 6 mm	S_{200}	250 x 250 mm	Keine Einschränkungen Non limité Unrestricted
	≥ 5.4 mm	S_a	250 x 250 mm	Keine Einschränkungen Non limité Unrestricted
Mehrscheibenisolierglas (IGU) aus Float-Scheiben **Vitrage isolant multi-vitres (IGU), à partir d'un vitrage float** **Multiple pane insulating glass unit (IGU) made from float glass panes**	≥ 5.4 mm	S_a	250 x 250 mm	Keine Einschränkungen Non limité Unrestricted
Mehrscheibenisolierglas (IGU) aus ESG-Scheiben **Vitrage isolant multi-vitres (IGU), à partir d'un vitrage ESG** **Multiple pane insulating glass unit (IGU) made from TSG panes**	≥ 6 mm	S_{200}	250 x 250 mm	Keine Einschränkungen Non limité Unrestricted
Brandschutzglas (unabhängig der Klassifizierung E, EW, EI) **Verre coupe-feu (indépendamment de la classification E, EW, EI)** **Fire-resistant glass (irrespective of E, EW, EI classification)**	≥ 6 mm	S_{200}	250 x 250 mm	Keine Einschränkungen Non limité Unrestricted
	≥ 5.4 mm	S_a	250 x 250 mm	Keine Einschränkungen Non limité Unrestricted
Glasdicke in Abhängigkeit der Profiltiefe. Tragfähigkeit des Profilsystems beachten. **Épaisseur de verre selon la profondeur du profilé. Tenir compte de la capacité de charge du système de profilés.** **Glass thickness depends on the profile depth. Observe the load-bearing capacity of the profile system.**				

Paneele Panneaux Panels	Klassifizierung Classification Classification	Typ Type Type	Stärke Épaisseur Thickness	Breite Largeur Width	Höhe Hauteur Height	Bemerkungen Remarques Comments
Gipskarton-Brandschutzplatten Panneaux coupe-feu en placoplâtre Plasterboard fire-resistant panels	E30	EN 520	≥ 9 mm	max. 1336 mm	max. 1487 mm	in Kombination mit Beplankung mit Stahlblech en combinaison avec un parement en tôle d'acier In combination with steel sheet boarding
	E30	EN 520	12.5 mm - 15 mm	max. 1555 mm	max. 484 mm	in Kombination mit Beplankung mit Stahlblech oder Edelstahlblech en combinaison avec un parement en tôle d'acier ou acier inox In combination with steel sheet or stainless steel sheet boarding
	S_a	-	≥ 6 mm	min. 250 mm	min. 250 mm	
	S_{200}	-	≥ 9.5 mm	min. 250 mm	min. 250 mm	
MDF-, HDF- und Spannplatten Panneaux d'aggloméré Clamping plates	S_a	-	≥ 6 mm	min. 250 mm	min. 250 mm	
	S_{200}	-	≥ 9.5 mm	min. 250 mm	min. 250 mm	

Paneeldicke in Abhängigkeit der Profiltiefe. Tragfähigkeit des Profilsystems beachten.
Épaisseur de panneau selon la profondeur du profilé. Tenir compte de la capacité de charge du système de profilés.
Panel thickness depends on the profile depth. Observe the load-bearing capacity of the profile system.

ift Rosenheim
Notifizierte Produktzertifizierungsstelle
18-003504-PR01
18-003535-PR01
30.03.2020
Notified Body 0757

Beplankungen der opaken Füllungen **Panneautage des remplissages opaques** **Boarding of the opaque infills**	**Klassifizierung** **Classification** **Classification**	**Stärke** **Épaisseur** **Thickness**
Stahlblech Tôle acier Sheet steel	E30	0.75 - 1 mm
		≤ 3 mm
Edelstahlblech Tôle acier Inox Sheet stainless steel	E30	0.75 - 1 mm
		0.7 - 3 mm
Aluminiumblech Tôle aluminium Aluminium sheet	E30 EW30 E60 EW60	Nicht zulässig Pas autorisé Not admissible
		≤ 3 mm

Zulässige Materialien für Glasauflager und Glasklötze **Matériaux admissibles pour supports et cales de vitrage** **Permissible materials for glass supports and glazing blocks**	
Innenanwendung	Glasfaserverstärkter Kunststoff (GFK), Gipsfaser-Platten (z.B. Fermacell) , Promatect-H, Hartholz Plastique renforcé à la fibre de verre (PRV), plaques fibres-gypse (par ex. Fermacell), Promatect-H, bois dur Glass fibre-reinforced plastic (GRP), glass fibre panels (e.g. Fermacell), Promatect-H, hard wood
Aussenanwendung	Glasfaserverstärkter Kunststoff (GFK) Plastique renforcé à la fibre de verre (PRV) Glass fibre-reinforced plastic (GRP)

ift Rosenheim
Notifizierte Produktzertifizierungsstelle
18-003504-PR01
18-003535-PR01
30.03.2020
Notified Body 0757

Befestigung der Glashalteleisten — Fixation des parcloses — Fixing of the glazing beads

Anwendung Application Use	Werkstoff Matériau Material	Befestigungsart Type de fixation Fixing type	max. Abstand Distance max. max. Distance	Zusatzmassnahme Mesure supplémentaire Additional measure
	Stahl Acier Steel	geklipst clipsé clip-on	≤ 300 mm	Bis 3000 mm: Keine Ab 3000 mm: Sicherungsschraube in der Mitte Jusqu'à 3000 mm: Aucune À partir de 3000 mm: Vis de blocage au milieu Up to 3000 mm: none 3000 mm or more: central securing screw
	Stahl Acier Steel	geschraubt vissé screw-on	≤ 300 mm	-
	Stahl Acier Steel	Alternative Glasleisten Parcloses alternatives Alternative glazing beads	≤ 300 mm	-
	Stahl Acier Steel	geklipst clipsé clip-on	≤ 300 mm	-
	Stahl Acier Steel	geschraubt vissé screw-on	≤ 300 mm	-
	Stahl Acier Steel	Alternative Glasleisten Parcloses alternatives Alternative glazing beads	≤ 300 mm	-

Zulässige alternative Glasleistenvarianten:
Rohr aus Stahl oder Edelstahl Höhe 20-30 mm, Tiefe 8-35 mm, Materialstärke 1,5-3 mm
Winkelblech aus Stahl oder Edelstahl Höhe 20-30 mm, Tiefe 8-35 mm, Materialstärke 1,5-2 mm
Stahlflach aus Stahl oder Edelstahl Glasabdeckung 20-30 mm, Höhe 40-72.5 mm, Materialstärke 3 mm

Variantes de parclose alternatives admissibles:
Tube en acier ou acier inoxydable hauteur 20-30 mm, profondeur 8-35 mm, épaisseur de matériau 1,5-3 mm
Cornière en acier ou acier inoxydable hauteur 20-30 mm, profondeur 8-35 mm, épaisseur de matériau 1,5-2 mm
Plat en acier ou en acier inoxydable recouvrement du verre 20-30 mm, profondeur 40-72,5 mm, épaisseur de matériau 3 mm

Permitted alternative glazing bead options:
Tube made from steel or stainless steel, height 20-30 mm, depth 8-35 mm, material thickness 1.5-3 mm
Bracket plate made from steel or stainless steel, height 20-30 mm, depth 8-35 mm, material thickness 1.5-2 mm
Steel flat made from steel or stainless steel, glass cover 20-30 mm, height 40-72.5 mm, material thickness 3 mm

ift Rosenheim
Notifizierte Produktzertifizierungsstelle
18-003504-PR01
18-003535-PR01
30.03.2020
Notified Body 0757

Falzluft **Jeu de feuillure** **Rebate space**

Falzluft **Jeu de feuillure** **Rebate space**	**Anwendung** **Application** **Application**	**Toleranzbereich** **Plage de tolérance** **Tolerance range**
Türfalz Feuillure de porte Door rebate		10 (+2/-1)
Türfalz Feuillure de porte Door rebate		10 (+1/-1)
Glasfalz Feuillure à verre Glass rebate		5 (+2/-1)*
Glasfalz Feuillure à verre Glass rebate		10 (+1/-3)
Schwellenbereich Zone de seuil Threshold		8 (+4/-4)

Die Masstoleranzen für Höhe, Breite und Dicke, die der Hersteller des Glases angibt, sind zu beachten.
Les tolérances dimensionnelles pour la hauteur, largeur et épaisseur du fabricant du verre doivent être respecté
The dimensional tolerances for height, width and thickness of the glass manufacturer have to be respected.

* In der vorliegenden Dokumentation werden jeweils 7 mm Falzluft in den Darstellungen gezeigt.
* Dans la présente documentation, les différentes représentations ont été réalisées avec un jeu de feuillure de 7 mm.
* The diagrams in this documentation depict 7 mm rebate space.

ift Rosenheim
Notifizierte Produkt-zertifizierungsstelle
18-003504-PR01
18-003535-PR01
30.03.2020
Notified Body 0757

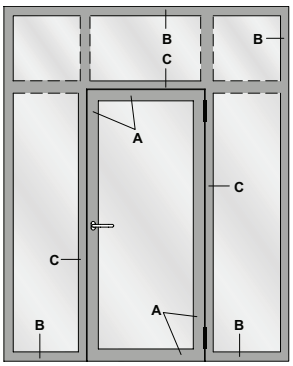

Profilverbreiterungen **Élargissements de profilé** **Profile extensions**		
Profiltyp **Type de profilé** **Profile type**	**Verbreiterung** **Élargissement** **Extension**	**Klassifizierung** **Classification** **Classification**
A	Nur Sockelbereich bis 300 mm gesamt Seulement zone de socle jusqu'à 300 mm en tout Only for sill areas up to a total of 300 mm	E30
	Keine Verbreiterung möglich Aucune élargissement possible No extension possible	EW30 / E60 / EW60
	Keine Einschränkungen Pas de restrictions No restrictions	S_a
	Um 1 Profil, keine Einschränkung bei der Breite Correspondant à 1 profilé, pas de restriction dans la largeur Extended by 1 profile, no restrictions in terms of the width	S_{200}
B	Um 1 Profil, Breite des Kopplungsprofils ≤ 80 mm Correspondant à 1 profilé, largeur du profilé de raccordement ≤ 80 mm Extended by 1 profile, width of the coupling profile ≤ 80 mm	E30
	Keine Einschränkungen Pas de restrictions No restrictions	S_a
	maximale Breite < 300 mm Largeur maximale < 300 mm Maximum width < 300 mm	S_{200}
C	Um 1 Profil, Breite des Kopplungsprofils ≤ 80 mm Correspondant à 1 profilé, largeur du profilé de raccordement ≤ 80 mm Extended by 1 profile, width of the coupling profile ≤ 80 mm	E30
	Keine Einschränkungen Pas de restrictions No restrictions	S_a
	maximale Breite < 300 mm Largeur maximale < 300 mm Maximum width < 300 mm	S_{200}

ift Rosenheim
Notifizierte Produktzertifizierungsstelle
18-003504-PR01
18-003535-PR01
30.03.2020
Notified Body 0757

Sprossen **Meneaux** **Sash bars**				
Sprosse Menneau Sash bar	Türe Porte Door	Oberlicht Imposte Top light	Seitenteil Partie latérale Side light	Bemerkung Remarque Note
Vertikal Vertical Vertical	Nicht beschränkt Non limité Unrestricted	Max. 3	Max. 1	Abstand Profile Sprosse zu schließseitiges Flügelrahmenprofil verglast ≥ 322 mm (sichtbare Glasbreite) Distance meneau profilés - profilé de cadre de vantail vitré côté fermeture ≥ 322 mm (largeur de verre visible) Glazed distance between glazing bar profiles and closing-side vent frame profile ≥ 322 mm (visible glass width)
Horizontal Horizontal Horizontal	Nicht beschränkt Non limité Unrestricted	Nicht beschränkt Non limité Unrestricted	Max. 3	
Hinweis: Mindestmaß für Glas 250 x 250 mm beachten **Remarque:** tenir compte de la cote minimale du verre 250 x 250 mm **Note:** Adhere to minimum glass dimensions of 250 x 250 mm				

ift Rosenheim
Notifizierte Produktzertifizierungsstelle
18-003504-PR01
18-003535-PR01
30.03.2020
Notified Body 0757

Biegeradien
Rayons de courbure
Bending radii

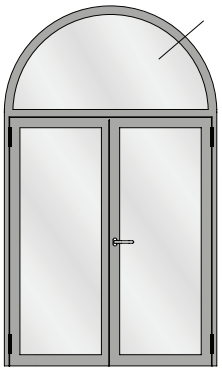

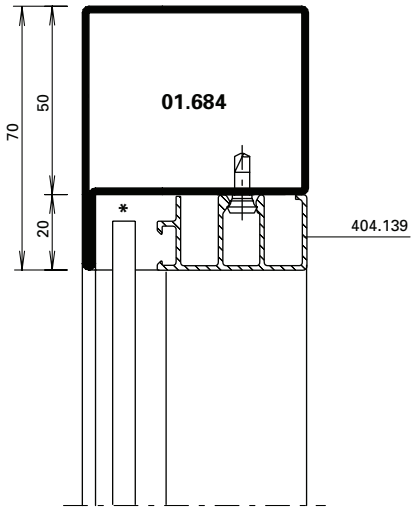

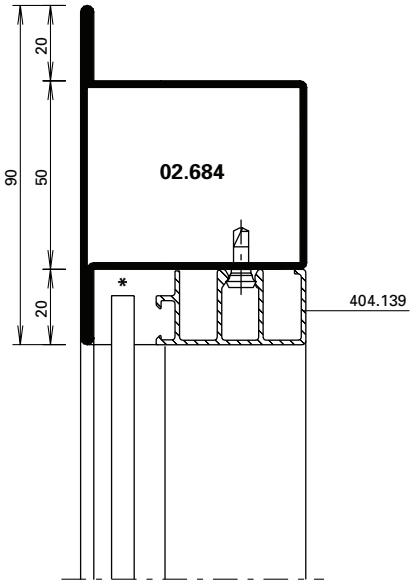

* Füllelemente mit rauchdichtem dauerelastischem Dichtstoff (z.B. 450.092) vollständig in den Glasfalzgrund einkleben.

* Coller entièrement les éléments de remplissage avec produit d'étanchéité à l'élasticité permanente (p.ex. 450.092) dans la feuillure en verre.

* Infill panels with smoke-tight, permanently flexible sealant (e.g. 450.092) fully glued into the glazing rebate platform.

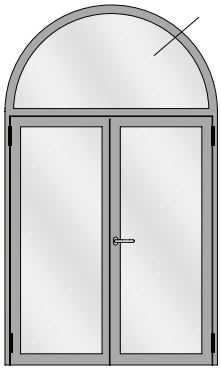

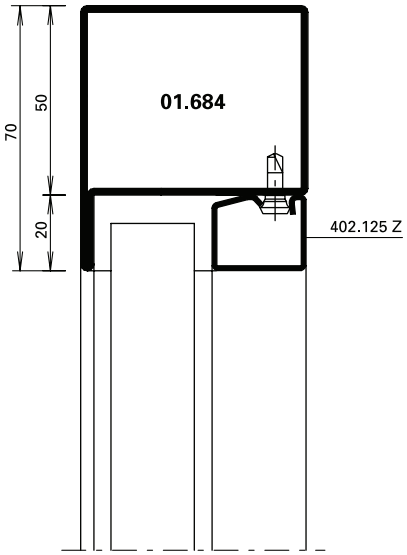

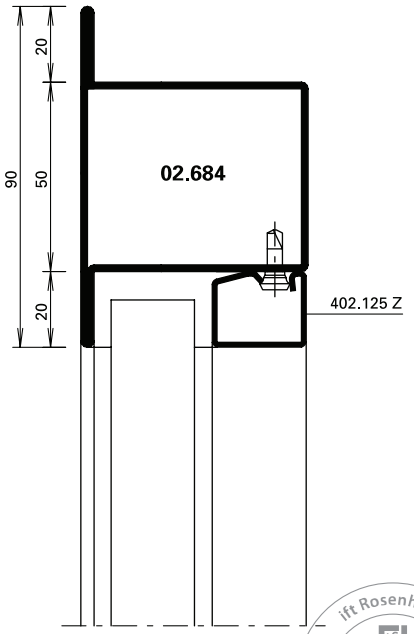

ift Rosenheim
Notifizierte Produkt-zertifizierungsstelle
18-003504-PR01
18-003535-PR01
30.03.2020
Notified Body 0757

Biegeradien
Rayons de courbure
Bending radii

Profil Profilé Profile	Min. Radius Rayon min. Min. radius R	
	blank brut bright	verzinkt zinguée galvanised
	mm	mm
01.634	350	
01.684	450	900
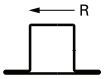		
02.634	350	600
02.684		1050
04.637		1550
05.637		1550
400.052	800	1100
400.054		1000
400.055		700
81.010	1100	1100

Profil Profilé Profile	Min. Radius Rayon min. Min. radius R	
	blank brut bright	verzinkt zinguée galvanised
	mm	mm
30.018		500
30.019		650
30.118		800
30.119		900
30.418		800
30.419		1600

Stahl-Glasleisten Parcloses en acier Steel glazing beads	Min. Radius Rayon min. Min. radius R
62.507 Z	300 mm
62.508 Z	300 mm
62.509 Z	300 mm

Stahl-Glasleisten Parcloses en acier Steel glazing beads	Min. Radius Rayon min. Min. radius R
402.112 Z	500 mm
402.115 Z	500 mm
402.120 Z	600 mm
402.125 Z	750 mm
402.130 Z	1000 mm
402.135 Z	1500 mm

Aluminium-Glasleisten Parcloses en aluminium Aluminium glazing beads	Min. Radius Rayon min. Min. radius R
404.109	400 mm
404.112	400 mm
404.115	400 mm
404.120	400 mm
404.125	450 mm
404.130	500 mm
404.135	600 mm
405.110	500 mm
405.115	500 mm
405.120	500 mm
405.125	800 mm
405.130	1000 mm
405.135	1000 mm
406.903	500 mm
406.905	500 mm
406.907	500 mm
406.909	600 mm

ift Rosenheim
Notifizierte Produktzertifizierungsstelle
18-003504-PR01
18-003535-PR01
30.03.2020
Notified Body 0757

Die Radien-Angaben beziehen sich auf die langjährige Erfahrung und Fertigung im Hause Jansen.

Les rayons indiqués se fondent sur la longue expérience et la fabrication au sein de la maison Jansen.

The radii specifications are based on the many years of experience Jansen has in fabrication.

ift Rosenheim
Notifizierte Produkt-zertifizierungsstelle
18-003504-PR01
18-003535-PR01
30.03.2020
Notified Body 0757

Anschlüsse an Tragkonstruktionen	Raccords à des constructions portantes	Attachments to load-bearing structures
Befestigung an Massivbauwänden mit einer Wanddicke ≥ 150 mm und einer Rohdichte ≥ 900 kg/m³ mit einer Wanddicke ≥ 150 mm und einer Rohdichte ≥ 500 kg/m³	Fixation à des murs de construction massifs avec une épaisseur de mur ≥ 150 mm et une densité apparente ≥ 900 kg/m³ avec une épaisseur de mur ≥ 150 mm et une densité apparente ≥ 500 kg/m³	Fixing to solid construction walls With a wall thickness ≥ 150 mm and an apparent density ≥ 900 kg/m³ With a wall thickness ≥ 150 mm and an apparent density ≥ 500 kg/m³
Befestigung an Leichtbauwänden Einbau in Wände in Leichtbauweise mit Metallständern der Tiefe ≥ 75 mm, beidseitig beplankt, mindestens E30/EW30/E60/EW60, mindestens entsprechend der Klasse der Türe	Fixation à des parois de construction légères Pose dans des parois légères avec des supports métalliques d'une profondeur ≥ 75 mm, panneautage des deux côtés, au moins E30/EW30/E60/EW60, au moins correspondant à la classe de la porte	Fixing to lightweight block walls Installation in lightweight construction walls with metal supports with a depth ≥ 75 mm, covered on both sides, at least E30/EW30/E60/EW60, min. in accordance with doors class

Nicht normierte Tragkonstruktion	Construction portante non normalisée	Non-standardised load-bearing structure
Profile R48 mit einer Dicke von 6/10 mm, zusätzliche senkrechte Profile M48 mit einer Dicke von 6/10 mm in die oberen und unteren Profile eingeführt und in einem Abstand von 600 mm angebracht beplankt mit: je Seite 2 Stück «BA 13 KS» Knauf Gips KG, d = 12,5 mm, mindestens E30/EW30/E60/EW60, mindestens entsprechend der Klasse der Türe	Profilés R48 d'une épaisseur de 6/10 mm, avec des profilés verticaux M48 supplémentaires d'une épaisseur de 6/10 mm insérés dans les profilés supérieurs et inférieurs et montés avec un espacement de 600 mm panneautage: par côté, 2 «BA 13 KS» Knauf Gips KG, d = 12,5 mm, au moins E30/EW30/E60/EW60, au moins correspondant à la classe de la porte	R48 profiles with a thickness of 6/10 mm, additional horizontal M48 profiles with a thickness of 6/10 mm, inserted in the top and bottom profiles and attached with a spacing of 600 mm Covered with: 2 x «BA 13 KS» Knauf Gips KG on each side, d = 12.5 mm, at least E30/EW30/E60/EW60, min. in accordance with doors class
Profile U 70 50 mm x 70 mm mit einer Dicke von 6/10 mm beplankt mit: je Seite 2 Stück «BA 13 KF» Knauf Gips KG, d = 12,5 mm, mindestens E30/EW30/E60/EW60, mindestens entsprechend der Klasse der Türe	Profilés U 70 50 mm x 70 mm d'une épaisseur de 6/10 mm panneautage: par côté, 2 «BA 13 KF» Knauf Gips KG, d = 12,5 mm, au moins E30/EW30/E60/EW60, au moins correspondant à la classe de la porte	U-shaped profiles, 70 50 mm x 70 mm with a thickness of 6/10 mm Covered with: 2 x «BA 13 KF» Knauf Gips KG on each side, d = 12.5 mm, at least E30/EW30/E60/EW60, min. in accordance with doors class
zwei ineinander geschobene U-Profile 48 mm x 48 mm, t = 0,6 mm beplankt mit: seitlich je 2 Stück und an der Stirnseite je 1 Stück: Gipskarton-Feuerschutzplatte d = 12,5 mm, mindestens E30/EW30/E60/EW60, mindestens entsprechend der Klasse der Türe	deux profilés U emboîtés l'un dans l'autre de 48 mm x 48 mm, t = 0,6 mm panneautage: par côté respectivement 2 unités et sur la face frontale respectivement 1 unité: panneau placoplâtre coupe-feu d = 12,5 mm, au moins E30/EW30/E60/EW60, au moins correspondant à la classe de la porte	Two telescoped U-shaped profiles, 48 mm x 48 mm, t = 0.6 mm Covered with fire-resistant plasterboard: 2 on each side and 1 at each end d = 12.5 mm, at least E30/EW30/E60/EW60, min. in accordance with doors class
Stahlrohr, 100 mm x 60 mm, b = 2 mm, seitlich je 1 Stück, oben 2 Stück beplankt mit: seitlich je 2 Stück und an der Stirnseite je 1 Stück: Gipskarton-Feuerschutzplatte d = 12,5 mm, mindestens E30/EW30/E60/EW60, mindestens entsprechend der Klasse der Türe	Tube d'acier, 100 mm x 60 mm, b = 2 mm, latéralement respectivement 1 pièce, en haut 2 pièces panneautage: par côté respectivement 2 unités et sur la face frontale respectivement 1 unité: panneau placoplâtre coupe-feu d = 12,5 mm, au moins E30/EW30/E60/EW60 , au moins correspondant à la classe de la porte	Steel tube, 100 mm x 60 mm, b = 2 mm, 1 on each side, 2 at the top Covered with fire-resistant plasterboard: 2 on each side and 1 at each end d = 12.5 mm, at least E30/EW30/E60/EW60, min. in accordance with doors class
Weitere Anschlüsse: Holzständerwände, mindestens E30/EW30/E60/EW60 Brandschutzverglasung Economy 50 oder Economy 60, mindestens E30/EW30/E60/EW60, mindestens entsprechend der Klasse der Türe	Autres raccordements: Murs de support en bois, au moins E30/EW30/E60/EW60 Vitrage de protection incendie Economy 50 ou Economy 60, au moins E30/EW30/E60/EW60 , au moins correspondant à la classe de la porte	Additional connections: Wooden stud walls, min. E30/EW30/E60/EW60 Economy 50 or Economy 60 fire-resistant glazing, min. E30/EW30/E60/EW60, min. in accordance with doors class

Zwängungsfreies Öffnen (Türen in Panik-Ausführung)

Ouvertures sans collision des vantaux (Portes en version panique)

Door alignment when opening (Doors with emergency function)

Bänder Paumelles Hinges	Drehpunktabstand Distance à l'axe de rotation Center axis of hinge **X**	Drücker Poignée Handle	Einflügelig Un vantail Single-leaf		Zweiflügelig Deux vantaux Double-leaf		
			min. LDB mm	min. GF-B mm	min. LDB mm	min. GF-B mm	min. SF-B mm
 Anschweissbänder Paumelles à souder Weld-on hinges 550.229/550.276 555.267/555.268 550.238 555.227/555.261 555.226/555.260	13,5 mm	 555.586 / 555.579 / 555.588 550.314 / 550.316	490	530	1000	530	430
		 555.696 / 555.697 / 555.698 / 555.699	490	530	1000	530	430
		 555.500 / 555.501 / 555.860 mit/avec/with 555.859	490	530	1600	830	430

Länderspezifische Vorgaben für Mindestflügelabmessungen beachten.

Il convient de respecter les prescription des pays concernés pour les largeurs minimales des vantaux.

Please comply with the country specific requirements for the minimal leaf widths.

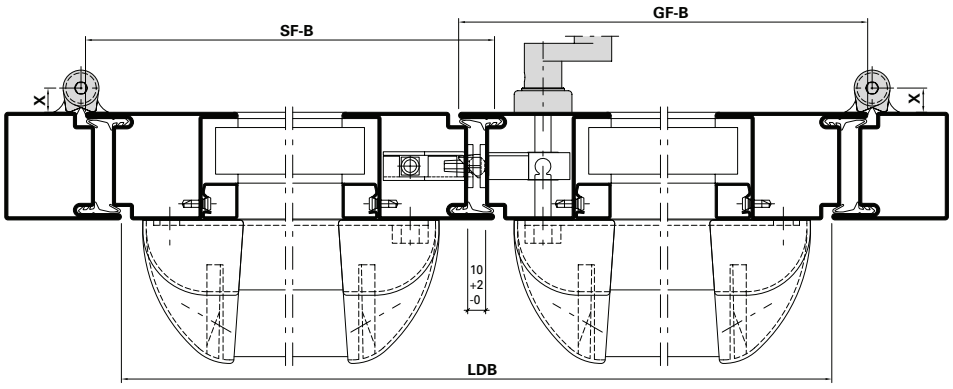

LDB Lichte Durchgangsbreite
GF-B Gangflügel-Breite
SF-B Standflügel-Breite

LDB Largeur vide lumière
GF-B Largeur du vantail de service
SF-B Largeur du vantail semi-fixe

LDB Clear opening width
GF-B Access leaf width
SF-B Secondary leaf width

Zwängungsfreies Öffnen (Türen in Panik-Ausführung)

Ouvertures sans collision des vantaux (Portes en version panique)

Door alignment when opening (Doors with emergency function)

Bänder Paumelles Hinges	Drehpunktabstand Distance à l'axe de rotation Center axis of hinge **X**	Drücker Poignée Handle	Einflügelig Un vantail Single-leaf		Zweiflügelig Deux vantaux Double-leaf		
			min. LDB mm	min. GF-B mm	min. LDB mm	min. GF-B mm	min. SF-B mm
 Anschraubbänder Paumelles à visser Screw-on hinges 555.574-555.577	13 mm	 555.586 / 555.579 / 555.588 550.314 / 550.316	490	530	1000	530	430
		 555.696 / 555.697 / 555.698 / 555.699	490	530	1000	530	430
		 555.500 / 555.501 / 555.860 mit/avec/with 555.859	490	530	1600	830	430

Länderspezifische Vorgaben für Mindestflügelabmessungen beachten.

Il convient de respecter les prescription des pays concernés pour les largeurs minimales des vantaux.

Please comply with the country specific requirements for the minimal leaf widths.

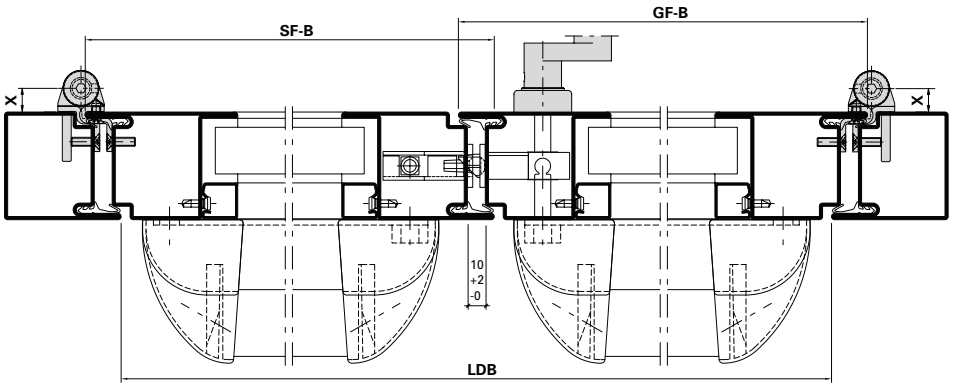

ift Rosenheim
Notifizierte Produktzertifizierungsstelle
18-003504-PR01
18-003535-PR01
30.03.2020
Notified Body 0757

LDB Lichte Durchgangsbreite
GF-B Gangflügel-Breite
SF-B Standflügel-Breite

LDB Largeur vide lumière
GF-B Largeur du vantail de service
SF-B Largeur du vantail semi-fixe

LDB Clear opening width
GF-B Access leaf width
SF-B Secondary leaf width

Zwängungsfreies Öffnen (Türen in Panik-Ausführung)

Ouvertures sans collision des vantaux (Portes en version panique)

Door alignment when opening (Doors with emergency function)

Bänder Paumelles Hinges	Drehpunktabstand Distance à l'axe de rotation Center axis of hinge **X**	Drücker Poignée Handle	Einflügelig Un vantail Single-leaf		Zweiflügelig Deux vantaux Double-leaf		
			min. LDB mm	min. GF-B mm	min. LDB mm	min. GF-B mm	min. SF-B mm
 Rollentürband Paumelle à galet Barrel hinge 555.345	14,5 mm	 555.586 / 555.579 / 555.588 550.314 / 550.316	490	530	1000	530	430
		 555.696 / 555.697 / 555.698 / 555.699	490	530	1000	530	430
		 555.500 / 555.501 / 555.860 mit/avec/with 555.859	490	530	1600	830	430

Länderspezifische Vorgaben für Mindestflügelabmessungen beachten.

Il convient de respecter les prescription des pays concernés pour les largeurs minimales des vantaux.

Please comply with the country specific requirements for the minimal leaf widths.

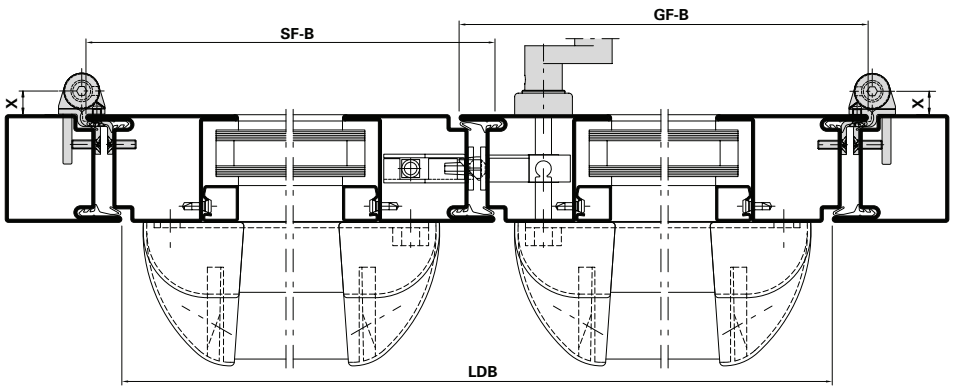

LDB Lichte Durchgangsbreite
GF-B Gangflügel-Breite
SF-B Standflügel-Breite

LDB Largeur vide lumière
GF-B Largeur du vantail de service
SF-B Largeur du vantail semi-fixe

LDB Clear opening width
GF-B Access leaf width
SF-B Secondary leaf width

Zwängungsfreies Öffnen (Türen in Panik-Ausführung)

Ouvertures sans collision des vantaux (Portes en version panique)

Door alignment when opening (Doors with emergency function)

Bänder Paumelles Hinges	Drehpunktabstand Distance à l'axe de rotation Center axis of hinge **X**	Drücker Poignée Handle	Einflügelig Un vantail Single-leaf		Zweiflügelig Deux vantaux Double-leaf		
			min. LDB mm	min. GF-B mm	min. LDB mm	min. GF-B mm	min. SF-B mm
 Anschraubbänder Paumelles à visser Screw-on hinges 550.250/550.286	16,5 mm	 555.586 / 555.579 / 555.588 550.314 / 550.316	490	530	1100	580	580
		 555.696 / 555.697 / 555.698 / 555.699	490	530	1100	580	430
		 555.500 / 555.501 / 555.860 mit/avec/with 555.859	490	530	1600	830	830

Länderspezifische Vorgaben für Mindestflügelabmessungen beachten.

Il convient de respecter les prescription des pays concernés pour les largeurs minimales des vantaux.

Please comply with the country specific requirements for the minimal leaf widths.

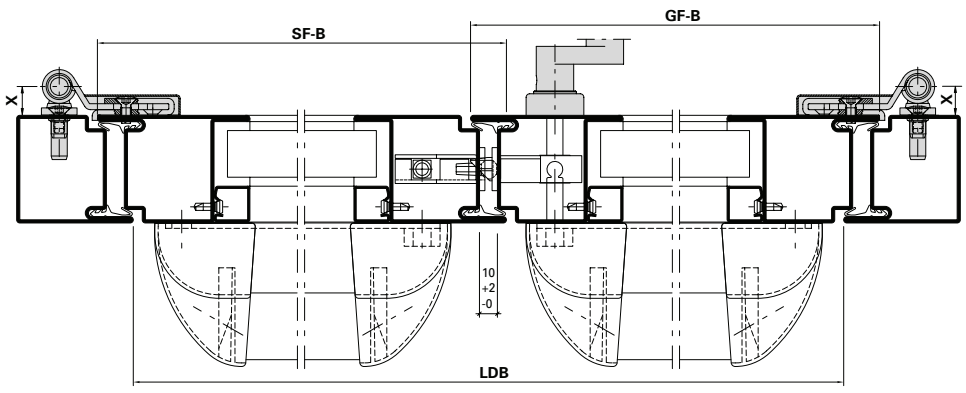

ift Rosenheim
Notifizierte Produktzertifizierungsstelle
18-003504-PR01
18-003535-PR01
30.03.2020
Notified Body 0757

LDB Lichte Durchgangsbreite
GF-B Gangflügel-Breite
SF-B Standflügel-Breite

LDB Largeur vide lumière
GF-B Largeur du vantail de service
SF-B Largeur du vantail semi-fixe

LDB Clear opening width
GF-B Access leaf width
SF-B Secondary leaf width

Zwängungsfreies Öffnen (Türen in Panik-Ausführung)

Ouvertures sans collision des vantaux (Portes en version panique)

Door alignment when opening (Doors with emergency function)

Bänder Paumelles Hinges	Drehpunktabstand Distance à l'axe de rotation Center axis of hinge **X**	Drücker Poignée Handle	Einflügelig Un vantail Single-leaf		Zweiflügelig Deux vantaux Double-leaf		
			min. LDB mm	min. GF-B mm	min. LDB mm	min. GF-B mm	min. SF-B mm
 Anschraubbänder Paumelles à visser Screw-on hinges 550.230/550.231	20 mm	 555.586 / 555.579 / 555.588 550.314 / 550.316	490	530	1300	680	430
		 555.696 / 555.697 / 555.698 / 555.699	490	530	1300	680	430
		 5555.500 / 555.501 / 555.860 mit/avec/with 555.859	490	530	1900	980	530

Länderspezifische Vorgaben für Mindestflügelabmessungen beachten.

Il convient de respecter les prescription des pays concernés pour les largeurs minimales des vantaux.

Please comply with the country specific requirements for the minimal leaf widths.

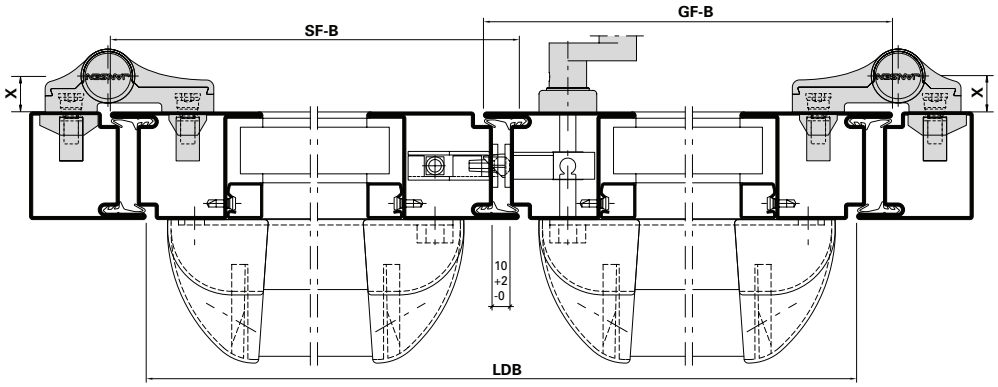

LDB Lichte Durchgangsbreite
GF-B Gangflügel-Breite
SF-B Standflügel-Breite

LDB Largeur vide lumière
GF-B Largeur du vantail de service
SF-B Largeur du vantail semi-fixe

LDB Clear opening width
GF-B Access leaf width
SF-B Secondary leaf width

Zwängungsfreies Öffnen
(Türen in Panik-Ausführung)

Ouvertures sans collision des vantaux
(Portes en version panique)

Door alignment when opening
(Doors with emergency function)

Bänder Paumelles Hinges	Drehpunktabstand Distance à l'axe de rotation Center axis of hinge **X**	Drücker Poignée Handle	Einflügelig Un vantail Single-leaf		Zweiflügelig Deux vantaux Double-leaf		
			min. LDB mm	min. GF-B mm	min. LDB mm	min. GF-B mm	min. SF-B mm
 Anschraubbänder Paumelles à visser Screw-on hinges 555.054/555.055	36 mm	 555.586 / 555.579 / 555.588 550.314 / 550.316	Auf Anfrage Sur demande Upon request				
		 555.696 / 555.697 / 555.698 / 555.699					
		 5555.500 / 555.501 / 555.860 mit/avec/with 555.859					

Länderspezifische Vorgaben für Mindestflügelabmessungen beachten.

Il convient de respecter les prescription des pays concernés pour les largeurs minimales des vantaux.

Please comply with the country specific requirements for the minimal leaf widths.

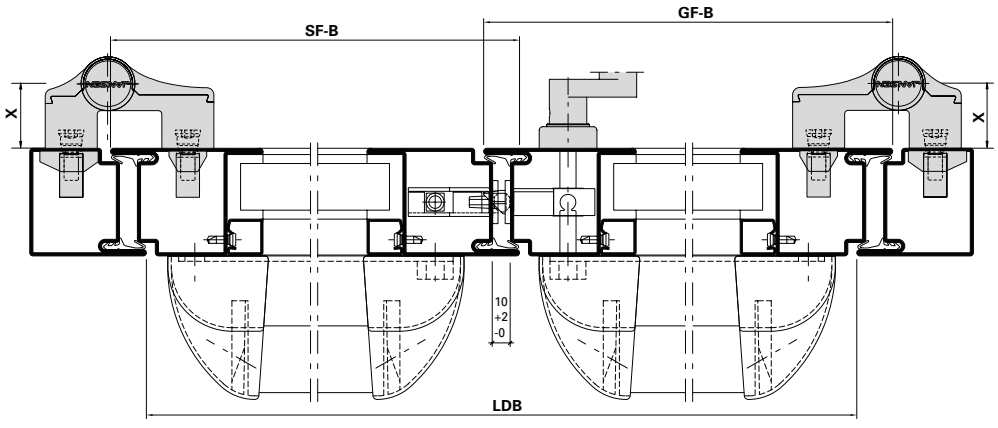

LDB Lichte Durchgangsbreite
GF-B Gangflügel-Breite
SF-B Standflügel-Breite

LDB Largeur vide lumière
GF-B Largeur du vantail de service
SF-B Largeur du vantail semi-fixe

LDB Clear opening width
GF-B Access leaf width
SF-B Secondary leaf width

Zwängungsfreies Öffnen
(Türen in Panik-Ausführung)

Ouvertures sans collision des vantaux
(Portes en version panique)

Door alignment when opening
(Doors with emergency function)

Bänder Paumelles Hinges	Drehpunktabstand Distance à l'axe de rotation Center axis of hinge **X**	Drücker Poignée Handle	Einflügelig Un vantail Single-leaf		Zweiflügelig Deux vantaux Double-leaf		
			min. LDB mm	min. GF-B mm	min. LDB mm	min. GF-B mm	min. SF-B mm
 Anschraubbänder Paumelles à visser Screw-on hinges 555.660/555.661	36 mm	 555.586 / 555.579 / 555.588 550.314 / 550.316	Auf Anfrage Sur demande Upon request				
		 555.696 / 555.697 / 555.698 / 555.699					
		 555.500 / 555.501 / 555.860 mit/avec/with 555.859					

Länderspezifische Vorgaben für Mindestflügelabmessungen beachten.

Il convient de respecter les prescription des pays concernés pour les largeurs minimales des vantaux.

Please comply with the country specific requirements for the minimal leaf widths.

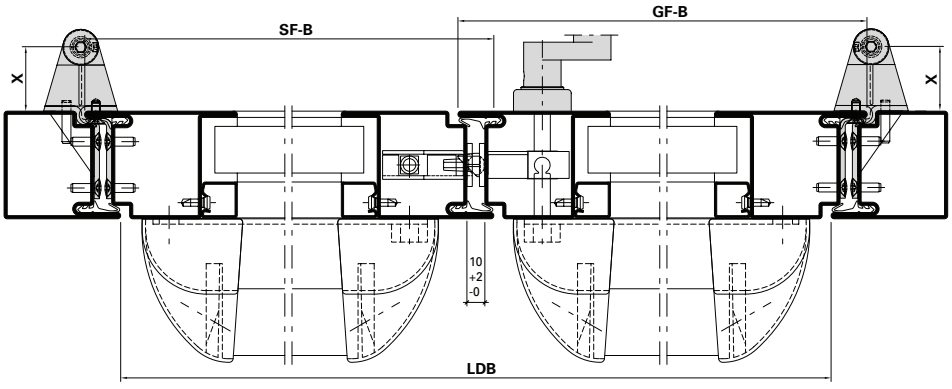

LDB Lichte Durchgangsbreite
GF-B Gangflügel-Breite
SF-B Standflügel-Breite

LDB Largeur vide lumière
GF-B Largeur du vantail de service
SF-B Largeur du vantail semi-fixe

LDB Clear opening width
GF-B Access leaf width
SF-B Secondary leaf width

Zwängungsfreies Öffnen (Türen in Panik-Ausführung)

Ouvertures sans collision des vantaux (Portes en version panique)

Door alignment when opening (Doors with emergency function)

Bänder Paumelles Hinges	Drehpunktabstand Distance à l'axe de rotation Center axis of hinge **X**	Drücker Poignée Handle	Einflügelig Un vantail Single-leaf		Zweiflügelig Deux vantaux Double-leaf		
			min. LDB mm	min. GF-B mm	min. LDB mm	min. GF-B mm	min. SF-B mm
 Verdeckt liegendes 3D Stahl-Anschraubband Paumelle à visser 3D non apparente Concealed 3D screw-on hinge 555.024/555.025	-13,5 mm	 555.586 / 555.579 / 555.588 550.314 / 550.316	490	530	Auf Anfrage Sur demande Upon request		
		 555.696 / 555.697 / 555.698 / 555.699	490	530			
		 555.500 / 555.501 / 555.860 mit/avec/with 555.859	490	530			

Länderspezifische Vorgaben für Mindestflügelabmessungen beachten.

Il convient de respecter les prescription des pays concernés pour les largeurs minimales des vantaux.

Please comply with the country specific requirements for the minimal leaf widths.

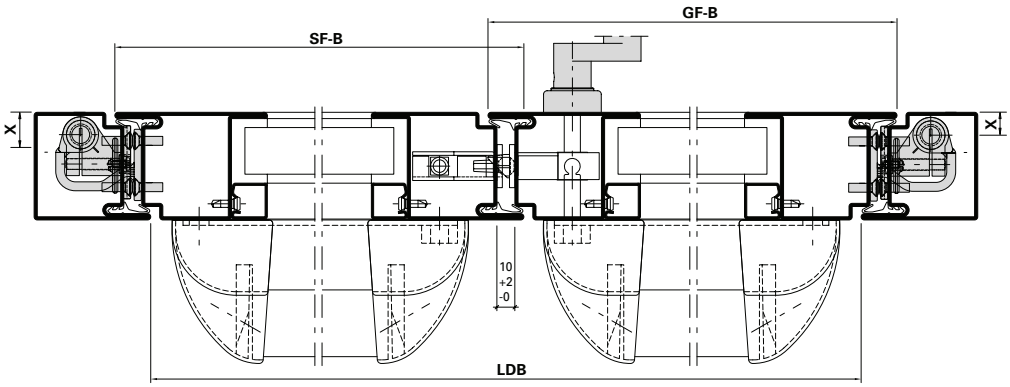

LDB	Lichte Durchgangsbreite
GF-B	Gangflügel-Breite
SF-B	Standflügel-Breite
LDB	Largeur vide lumière
GF-B	Largeur du vantail de service
SF-B	Largeur du vantail semi-fixe
LDB	Clear opening width
GF-B	Access leaf width
SF-B	Secondary leaf width

Empfehlung Türflügelgewichte

Einleitung

Türen werden je nach Einsatzbereich, Türgeometrie und Türgewicht unterschiedlich stark beansprucht.

Die in den nachstehenden Tabellen aufgeführten maximalen Türgewichte in Abhängigkeit der Auswahl, Anzahl und Anordnung der Türbänder sowie Türgrössen beruhen auf internen Versuchen und gelten nur bei Verwendung unserer qualitativ hochwertigen Jansen-Türbänder.

Eine systemkonform konstruierte und fachtechnisch einwandfreie Verarbeitung und Montage der Türanlagen wird vorausgesetzt. Dies gilt im besonderen Masse für die Montage resp. Befestigung der Türbänder.

Beanspruchung

Bei den nachfolgenden Tabellenangaben wird von einer mittleren Beanspruchung der Türen ausgegangen (z.B. öffentliche Gebäude, Türen mit Türschliesser, etc.). Bei hochfrequentierten Türen und/oder Türanlagen mit anderen besonderen Beanspruchungen sind die Tabellenwerte zu reduzieren.

Recommandation des poids du vantail

Introduction

Les portes sont plus ou moins sollicitées selon leur lieu d'utilisation, leur géométrie et leur poids.

Les poids maximum des portes indiqués sur les tableaux suivants, fonction du choix, du nombre et de la disposition des paumelles ainsi que des dimensions des portes, se basent sur des essais internes et ne sont valables qu'avec utilisation de nos paumelles Jansen de grande qualité.

Une condition préalable réside dans la qualité technique parfaite de la transformation et du montage conforme au système des installations de porte. Cela vaut particulièrement pour le montage et la fixation des paumelles.

Sollicitation

Les indications fournies sur les tableaux suivants se basent sur une sollicitation moyenne des portes, (ex: bâtiments publics, portes avec ferme-porte, etc.). Il convient de réduire les valeurs des tableaux pour les portes et/ou les installations de porte fortement fréquentées et particulièrement sollicitées.

Recommendation leaf weight

Introduction

Doors are differently stressed depending on area of application, door geometry and door weight.

The maximum door weights listed in the following table, subject to selection, quantity and arrangement of the hinges, as well as door sizes, are based on in-house tests and are only valid with the use of our high-quality Jansen hinges.

Manufacture and installation of door systems that conform to system construction and proper technical requirements are a must. This particularly applies to installation concerning the fastening of hinges.

Stress

In the following information in the table, a medium stress of doors is assumed (e.g. Public buildings, doors with door closers etc.). The table values are to be reduced in the case of very frequently used doors and/or door units with other special stresses.

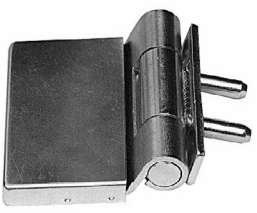

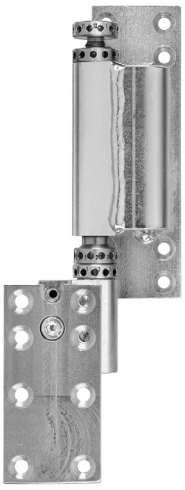

Empfehlung Türflügelgewichte

Anordnung der Türbänder

Für eine optimale Lastabtragung müssen die Bänder in einem möglichst grossen Abstand angeordnet werden. Allgemein hat sich die Bandanordnung auf Unter- resp. Oberkante Glaslicht beim Türflügel bewährt.
Grundsätzlich sind auch andere Bandanordnungen möglich, allerdings können hierfür die max. Gewichte gemäss Tabelle nicht übernommen werden.

Die in den nachfolgenden Tabellen aufgeführten maximalen Gewichtsangaben basieren auf Bandanordnungen gemäss untenstehenden Abbildungen. Geringfügige Abweichungen der Bandpositionen von max. ± 20 mm haben noch keinen wesentlichen Einfluss auf die Tabellenwerte.

Recommandation des poids du vantail

Disposition des paumelles

Les paumelles doivent être disposées à l'écart le plus grand possible pour la répartition optimale de la charge. Généralement, la disposition des paumelles sur le bord supérieur et le bord inférieur de l'imposte du vantail a fait ses preuves. D'autres dispositions sont également possibles; cependant, les poids maximum indiqués sur le tableau ne peuvent pas être adoptés.

Les indications de poids maximum fournies dans les tableaux suivants se basent sur les dispositions des paumelles comme indiquées sur les schémas ci-dessous. De faibles différences de max. ± 20 mm dans les positions des paumelles n'ont pas d'influence importante sur les valeurs indiquées dans les tableaux.

Recommendation leaf weight

Arrangement of the hinges

For optimal load transfer the hinges must be arranged with the greatest possible distance between them. Generally, the hinge arrangement proved itself on the bottom edge and top edge glass light on the leaf. Fundamentally, other hinge arrangements are also possible but in this case the maximum weights according to the table cannot be assumed.

The maximum weight information listed in the following tables is based on hinge arrangements according to the illustrations below. Marginal deviations in hinge positions of ± 20 mm still have no significant impact on the table values.

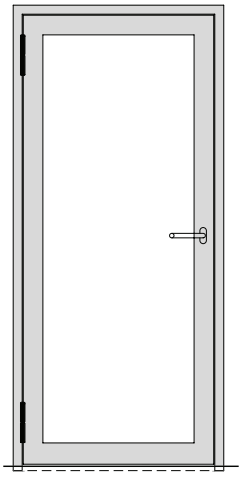

Anschweissbänder
Paumelles à souder
Weld-on hinges

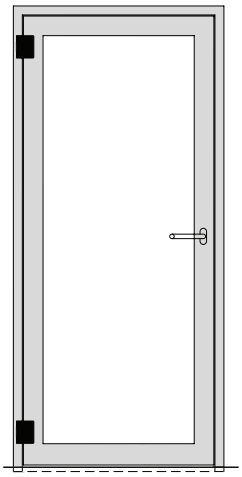

Anschraubbänder
Paumelles à visser
Screw-on hinges

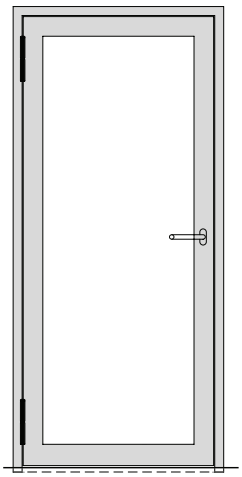

Rollentürbänder
Paumelles à galet
Barrel hinges

ift Rosenheim
Notifizierte Produktzertifizierungsstelle
18-003504-PR01
18-003535-PR01
30.03.2020
Notified Body 0757

Empfehlung Türflügelgewichte
Recommandation des poids du vantail
Recommendation leaf weight

2 Anschweissbänder
550.229/550.238/550.276/
555.226/555.227/555.260/555.261

2 3D-Anschraubbänder
555.574/555.575/555.576/555.577
555.660/555.661

2 Höhenverstellbares Anschraubbänder
555.536/555.537/555.538/555.539

2 Anschraubbänder
550.250 und 550.286

2 paumelles à souder
550.229/550.238/550.276/
555.226/555.227/555.260/555.261

2 Paumelles à visser 3D
555.574/555.575/555.576/555.577
555.660/555.661

2 Paumelles à visse à hauteur réglable
555.536/555.537/555.538/555.539

2 Paumelles à visser
550.250 et 550.286

2 weld-on hinges
550.229/550.238/550.276/
555.226/555.227/555.260/555.261

2 3D screw-on hinges
555.574/555.575/555.576/555.577
555.660/555.661

2 Height-adjustable screw-on hinge
555.536/555.537/555.538/555.539

2 Screw-on hinges
550.250 and 550.286

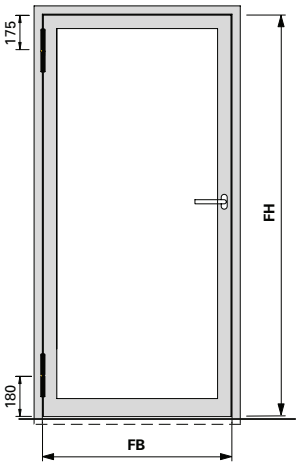

550.250 / 550.286

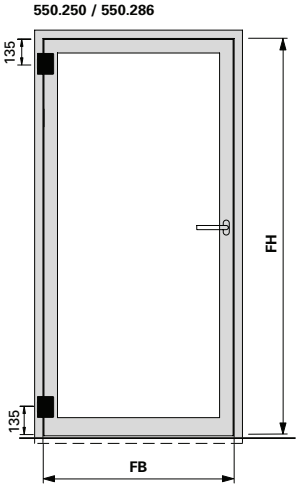

Maximale Türflügelgewichte in **kg**
Max. poids du vantail en **kg**
Max leaf weight in **kg**

Flügelhöhe **FH** in mm / Hauteur de vantail **FH** en mm / Leaf height **FH** in mm	**800**	**900**	**1000**	**1100**	**1200**	**1300**	**1400**
3000	195	195	195	195	195	195	195
2900	195	195	195	195	195	195	195
2800	195	195	195	195	195	195	195
2700	195	195	195	195	195	195	195
2600	195	195	195	195	195	195	190
2500	195	195	195	195	195	190	180
2400	195	195	195	195	195	185	170
2300	195	195	195	195	190	175	160
2200	195	195	195	195	180	165	155
2100	195	195	195	185	170	155	145
2000	195	195	195	175	160	150	140
1900	195	195	180	165	150	140	130

Flügelbreite **FB** in mm
Largeur de vantail **FB** en mm
Leaf width **FB** in mm

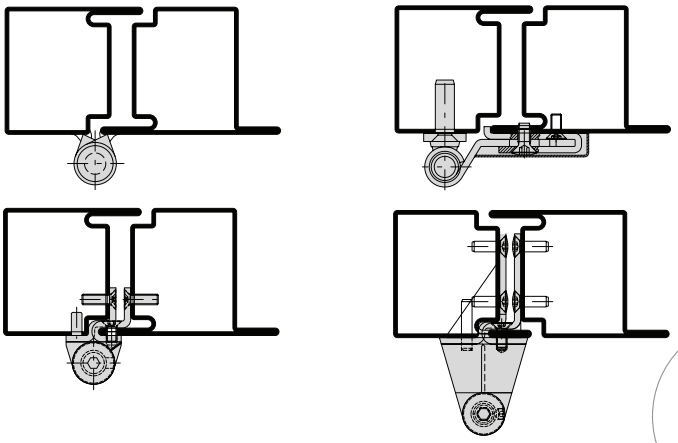

Hinweis: Bei Drehtürautomaten müssen oben immer 2 Bänder angebracht werden

Remarque: En présence de mécanismes automatiques pour portes, il faut toujours monter 2 paumelles en haut

Note: For automatic door mechanisms, 2 hinges must always be fitted at the top

ift Rosenheim
Notifizierte Produktzertifizierungsstelle
18-003504-PR01
18-003535-PR01
30.03.2020
Notified Body 0757

2 Anschweissbänder
555.267 oder 555.268

2 paumelles à souder
555.267 ou 555.268

2 weld-on hinges
555.267 or 555.268

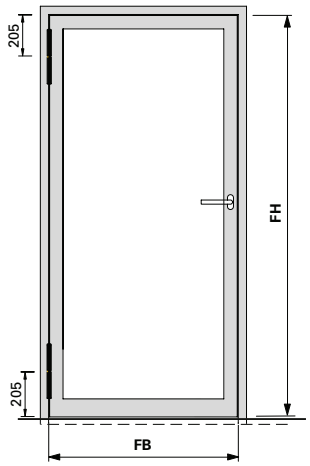

Maximale Türflügelgewichte in **kg**
Max. poids du vantail en **kg**
Max leaf weight in **kg**

Flügelhöhe **FH** in mm / Hauteur de vantail **FH** en mm / Leaf height **FH** in mm	**800**	**900**	**1000**	**1100**	**1200**	**1300**	**1400**
3000	230	230	230	230	230	230	230
2900	230	230	230	230	230	230	230
2800	230	230	230	230	230	230	230
2700	230	230	230	230	230	230	225
2600	230	230	230	230	230	230	215
2500	230	230	230	230	230	220	205
2400	230	230	230	230	230	210	195
2300	230	230	230	230	215	200	185
2200	230	230	230	220	205	190	175
2100	230	230	230	210	190	175	165
2000	230	225	215	195	180	165	155
1900	230	220	200	180	170	155	145

Flügelbreite **FB** in mm
Largeur de vantail **FB** en mm
Leaf width **FB** in mm

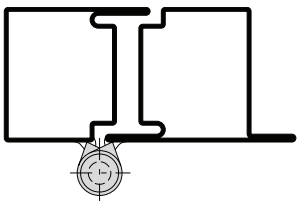

ift Rosenheim
Notifizierte Produktzertifizierungsstelle
18-003504-PR01
18-003535-PR01
30.03.2020
Notified Body 0757

Hinweis:
Bei Drehtürautomaten müssen oben immer 2 Bänder angebracht werden

Remarque:
En présence de mécanismes automatiques pour portes, il faut toujours monter 2 paumelles en haut

Note:
For automatic door mechanisms, 2 hinges must always be fitted at the top

Empfehlung Türflügelgewichte
Recommandation des poids du vantail
Recommendation leaf weight

3 Anschweissbänder
Oben: 2 x 550.229 oder 2 x 550.276
Unten: 1 x 555.268

3 3D-Anschraubbänder
555.574/555.575/555.576/555.577
555.660/555.661

3 Anschraubbänder
550.250 und 550.286

3 paumelles à souder
En haut: 2 x 550.229 ou 2 x 550.276
En bas: 1 x 555.268

3 Paumelles à visser 3D
555.574/555.575/555.576/555.577
555.660/555.661

3 Paumelles à visser
550.250 et 550.286

3 weld-on hinges
Top: 2 x 550.229 or 2 x 550.276
Bottom: 1 x 555.268

3 3D screw-on hinges
555.574/555.575/555.576/555.577
555.660/555.661

3 Screw-on hinges
550.250 and 550.286

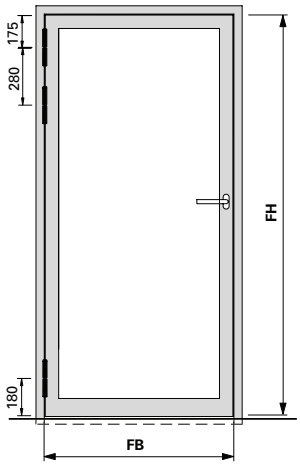

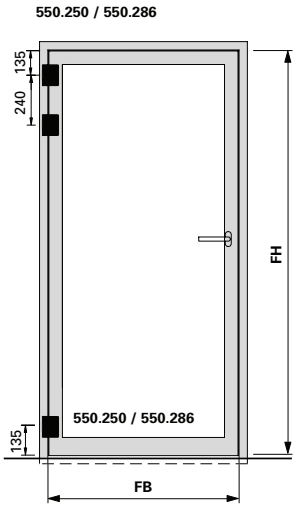

Maximale Türflügelgewichte in **kg**
Max. poids du vantail en **kg**
Max leaf weight in **kg**

Flügelhöhe **FH** in mm / Hauteur de vantail **FH** en mm / Leaf height **FH** in mm								
	3000	230	230	230	230	230	230	230
	2900	230	230	230	230	230	230	230
	2800	230	230	230	230	230	230	230
	2700	230	230	230	230	230	230	225
	2600	230	230	230	230	230	230	215
	2500	230	230	230	230	230	220	205
	2400	230	230	230	230	230	210	195
	2300	230	230	230	230	215	200	185
	2200	230	230	230	220	205	190	175
	2100	230	230	230	210	190	175	165
	2000	230	225	215	195	180	165	155
	1900	230	220	200	180	170	155	145
		800	**900**	**1000**	**1100**	**1200**	**1300**	**1400**

Flügelbreite **FB** in mm
Largeur de vantail **FB** en mm
Leaf width **FB** in mm

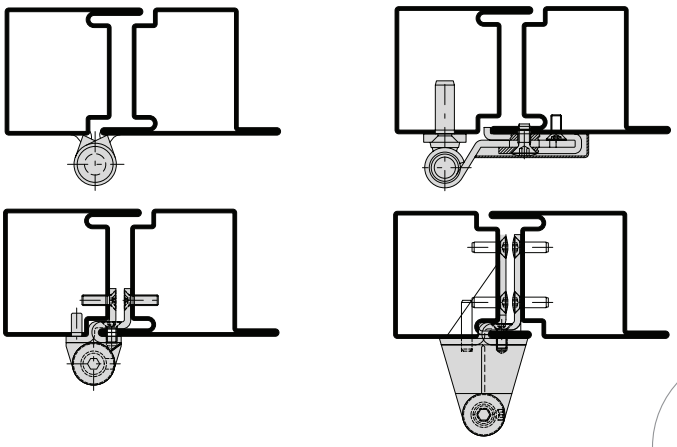

Hinweis: Bei Drehtürautomaten müssen oben immer 2 Bänder angebracht werden

Remarque: En présence de mécanismes automatiques pour portes, il faut toujours monter 2 paumelles en haut

Note: For automatic door mechanisms, 2 hinges must always be fitted at the top

ift Rosenheim
Notifizierte Produktzertifizierungsstelle
18-003504-PR01
18-003535-PR01
30.03.2020
Notified Body 0757

2 Rollentürbänder 555.344 | **2 Paumelles à galet 555.344** | **2 Barrel hinges 555.344**

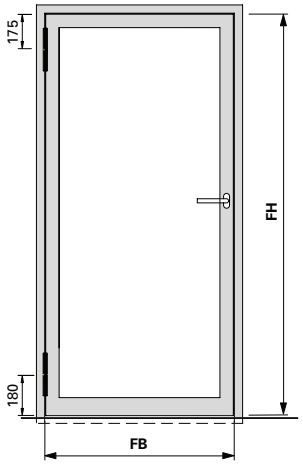

Maximale Türflügelgewichte in **kg**
Max. poids du vantail en **kg**
Max leaf weight in **kg**

Flügelhöhe **FH** in mm / Hauteur de vantail **FH** en mm / Leaf height **FH** in mm								
	3000	180	180	180	180	165	150	145
	2900	180	180	180	170	160	145	140
	2800	180	180	180	165	155	140	135
	2700	180	180	180	160	150	135	130
	2600	180	180	170	155	145	130	125
	2500	180	180	165	150	135	125	120
	2400	180	175	160	145	130	120	115
	2300	180	170	150	135	125	115	110
	2200	180	160	145	130	120	110	105
	2100	175	155	140	125	115	105	100
	2000	165	145	130	120	110	100	–
	1900	150	140	125	110	105	–	–
		800	**900**	**1000**	**1100**	**1200**	**1300**	**1400**

Flügelbreite **FB** in mm
Largeur de vantail **FB** en mm
Leaf width **FB** in mm

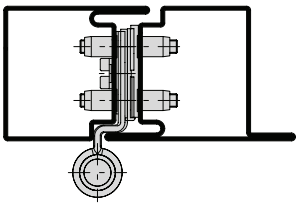

Hinweis:
Bei Drehtürautomaten müssen oben immer 2 Bänder angebracht werden

Remarque:
En présence de mécanismes automatiques pour portes, il faut toujours monter 2 paumelles en haut

Note:
For automatic door mechanisms, 2 hinges must always be fitted at the top

Empfehlung Türflügelgewichte
Recommandation des poids du vantail
Recommendation leaf weight

3 Rollentürbänder 555.344 | **3 Paumelles à galet 555.344** | **3 Barrel hinges 555.344**

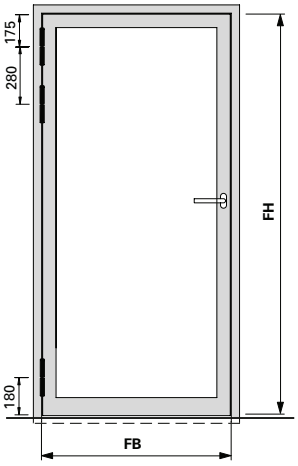

Flügelhöhe **FH** in mm Hauteur de vantail **FH** en mm Leaf height **FH** in mm	Maximale Türflügelgewichte in **kg** Max. poids du vantail en **kg** Max leaf weight in **kg**						
3000	180	180	180	180	180	180	180
2900	180	180	180	180	180	180	180
2800	180	180	180	180	180	180	180
2700	180	180	180	180	180	180	180
2600	180	180	180	180	180	180	170
2500	180	180	180	180	180	170	160
2400	180	180	180	180	170	160	150
2300	180	180	180	170	160	150	140
2200	180	180	180	160	150	140	130
2100	180	180	170	150	140	130	120
2000	180	180	160	140	130	120	–
1900	180	160	140	130	120	–	–
	800	**900**	**1000**	**1100**	**1200**	**1300**	**1400**
	Flügelbreite **FB** in mm Largeur de vantail **FB** en mm Leaf width **FB** in mm						

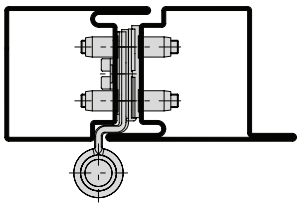

Hinweis:
Bei Drehtürautomaten müssen oben immer 2 Bänder angebracht werden

Remarque:
En présence de mécanismes automatiques pour portes, il faut toujours monter 2 paumelles en haut

Note:
For automatic door mechanisms, 2 hinges must always be fitted at the top

2 Aluminium-Anschraubbänder
550.230 oder 550.231
555.054 oder 556.055

2 Paumelles à visser en aluminium
550.230 ou 550.231
555.054 ou 556.055

2 Aluminium screw-on hinges
550.230 or 550.231
555.054 or 556.055

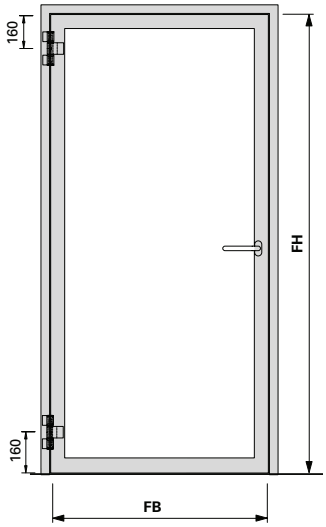

Maximale Türflügelgewichte in **kg**
Max. poids du vantail en **kg**
Max leaf weight in **kg**

Flügelhöhe **FH** in mm / Hauteur de vantail **FH** en mm / Leaf height **FH** in mm									
	2500	180	180	180	180	180	180	180	177
	2400	180	180	180	180	180	180	180	168
	2300	180	180	180	180	180	180	170	159
	2200	180	180	180	180	180	173	161	150
	2100	180	180	180	180	177	163	151	141
	2000	180	180	180	180	166	153	142	132
	1900	180	180	180	169	155	143	132	124
	1800	180	180	172	157	143	132	123	115
		800	**900**	**1000**	**1100**	**1200**	**1300**	**1400**	**1500**

Flügelbreite **FB** in mm
Largeur de vantail **FB** en mm
Leaf width **FB** in mm

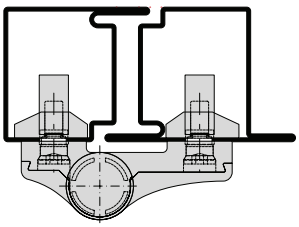

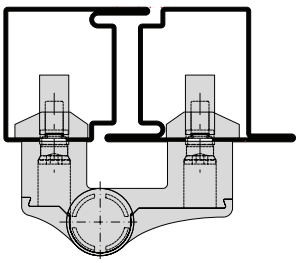

Empfehlung Türflügelgewichte
Recommandation des poids du vantail
Recommendation leaf weight

3 Aluminium-Anschraubbänder
550.230 oder 550.231
555.054 oder 556.055

3 Paumelles à visser en aluminium
550.230 ou 550.231
555.054 ou 556.055

3 Aluminium screw-on hinges
550.230 or 550.231
555.054 or 556.055

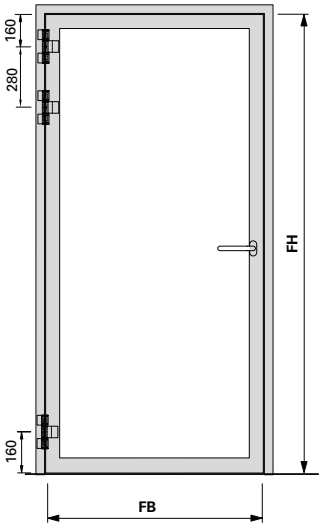

Maximale Türflügelgewichte in **kg**
Max. poids du vantail en **kg**
Max leaf weight in **kg**

Flügelhöhe **FH** in mm / Hauteur de vantail **FH** en mm / Leaf height **FH** in mm								
2500	250	250	250	250	250	250	250	238
2400	250	250	250	250	250	250	241	225
2300	250	250	250	250	250	245	227	212
2200	250	250	250	250	249	230	213	199
2100	250	250	250	250	233	215	200	186
2000	250	250	250	237	217	200	186	173
1900	250	250	241	219	201	185	172	161
1800	250	246	222	202	185	170	158	148
	800	**900**	**1000**	**1100**	**1200**	**1300**	**1400**	**1500**

Flügelbreite **FB** in mm
Largeur de vantail **FB** en mm
Leaf width **FB** in mm

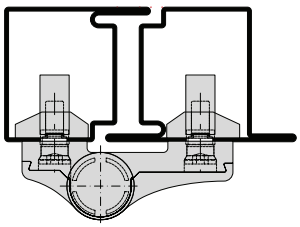

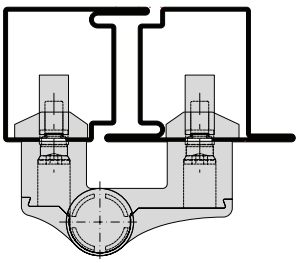

Empfehlung Türflügelgewichte
Recommandation des poids du vantail
Recommendation leaf weight

2 Verdeckt liegende 3D Anschraubbänder
555.024/555.025

3 Verdeckt liegende 3D Anschraubbänder
555.024/555.025

2 Paumelles à visser 3D non apparente
555.024/555.025

3 Paumelles à visser 3D non apparente
555.024/555.025

2 Concealed 3D screw-on hinges
555.024/555.025

3 Concealed 3D screw-on hinges
555.024/555.025

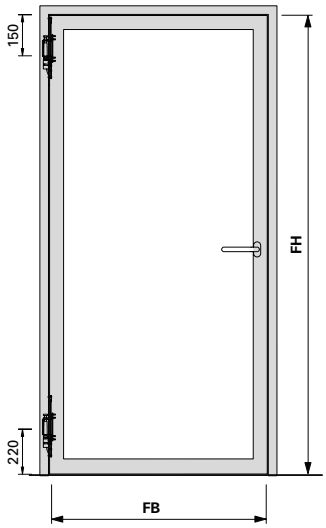

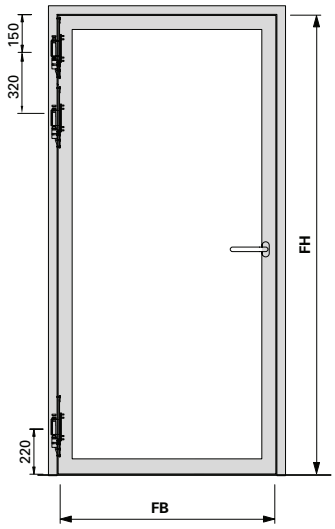

Maximale Türflügelgewichte in **kg**
Max. poids du vantail en **kg**
Max leaf weight in **kg**

Flügelhöhe **FH** in mm / Hauteur de vantail **FH** en mm / Leaf height **FH** in mm								
	3000	195	195	195	195	195	195	195
	2900	195	195	195	195	195	195	195
	2800	195	195	195	195	195	195	195
	2700	195	195	195	195	195	195	195
	2600	195	195	195	195	195	195	190
	2500	195	195	195	195	195	180	190
	2400	195	195	195	195	195	185	170
	2300	195	195	195	195	190	175	160
	2200	195	195	195	195	180	165	155
	2100	195	195	195	185	170	155	145
	2000	195	195	195	175	160	150	140
	1900	195	195	180	165	150	140	130
		800	**900**	**1000**	**1100**	**1200**	**1300**	**1400**

Flügelbreite **FB** in mm
Largeur de vantail **FB** en mm
Leaf width **FB** in mm

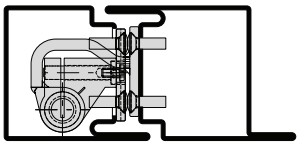

ift Rosenheim
Notifizierte Produktzertifizierungsstelle
18-003504-PR01
18-003535-PR01
30.03.2020
Notified Body 0757

Hinweis:
Bei Drehtürautomaten müssen oben immer 2 Bänder angebracht werden

Remarque:
En présence de mécanismes automatiques pour portes, il faut toujours monter 2 paumelles en haut

Note:
For automatic door mechanisms, 2 hinges must always be fitted at the top

U_f-Werte
(nach EN ISO 10077-2:2018-01)

Auf den folgenden Seiten finden Sie die U_f-Werte für die verschiedenen Anwendungen von Jansen-Economy 60 E30/RS.

Sie basieren auf folgenden Grundlagen:

Stahl
- Profile bandverzinkter Stahl, unbeschichtet
- Stahl-Glasleisten
- Trockenverglasung
- Nassverglasung

Valeurs U_f
(selon EN ISO 10077-2:2018-01)

Vous trouverez les valeurs U_f pour les différentes applications Jansen-Economy 60 E30/RS. dans les pages qui suivent.

Elles se basent sur les principes suivants:

Acier
- Profilés en bande d'acier zingué, sans revêtement
- Parcloses en acier
- Vitrage à sec
- Vitrage à mastic

U_f values
(according to EN ISO 10077-2:2018-01)

On the following pages you will find the U_f values for the various applications for Jansen-Economy 60 E30/RS.

They are based on the following:

Steel
- Strip galvanised steel profiles, uncoated
- Steel glazing beads
- Glazing with dry glazing
- Glazing with sealing

ift Rosenheim
Notifizierte Produkt-zertifizierungsstelle
18-003504-PR01
18-003535-PR01
30.03.2020
Notified Body 0757

U_f-Werte
(nach EN ISO 10077-2:2018-01)

Valeurs U_f
(selon EN ISO 10077-2:2018-01)

U_f values
(according to EN ISO 10077-2:2018-01)

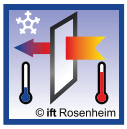	Füllelementstärken Elements de remplissages Infill elements **≥ 24 mm**
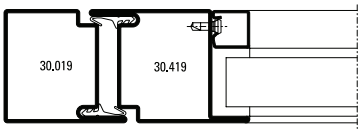	**5,5 W/m²K**
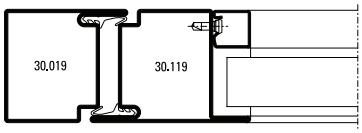	**5,6 W/m²K**
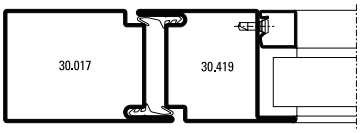	**5,3 W/m²K**
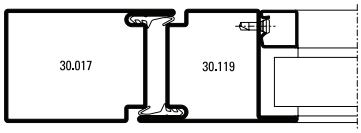	**5,4 W/m²K**
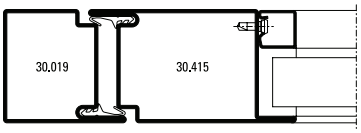	**5,3 W/m²K**
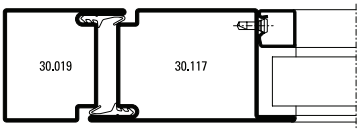	**5,3 W/m²K**
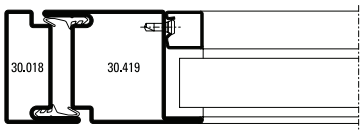	**5,7 W/m²K**
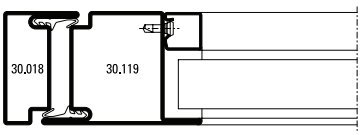	**5,7 W/m²K**

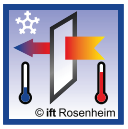	Füllelementstärken Elements de remplissages Infill elements **≥ 24 mm**
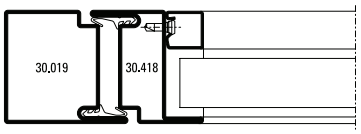	**5,8 W/m²K**
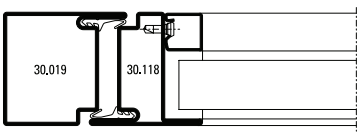	**5,9 W/m²K**
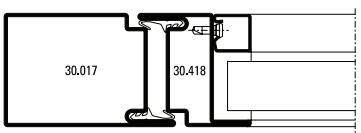	**5,5 W/m²K**
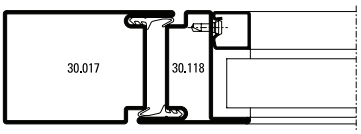	**5,5 W/m²K**
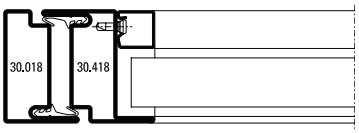	**6,0 W/m²K**
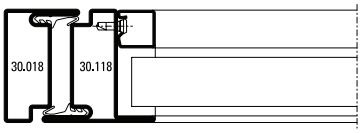	**6,1 W/m²K**
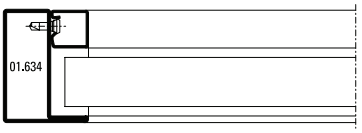	**7,0 W/m²K**
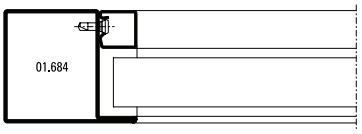	**6,1 W/m²K**

U_f-Werte
(nach EN ISO 10077-2:2018-01)

Valeurs U_f
(selon EN ISO 10077-2:2018-01)

U_f values
(according to EN ISO 10077-2:2018-01)

	Füllelementstärken Elements de remplissages Infill elements **≥ 24 mm**
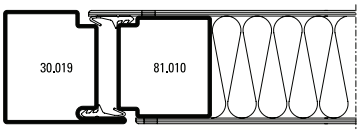	**5,3 W/m²K**
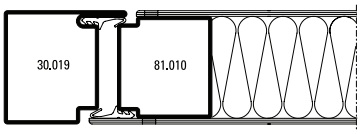	**5,4 W/m²K**
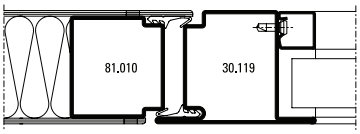	**5,7 W/m²K**
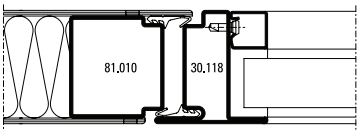	**6,0 W/m²K**
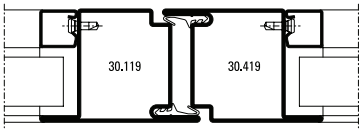	**5,8 W/m²K**
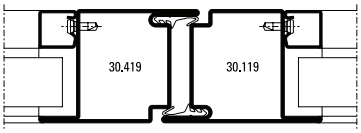	**5,8 W/m²K**
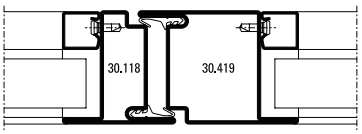	**6,1 W/m²K**
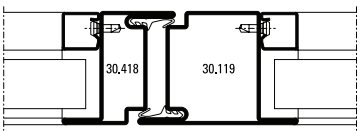	**6,1 W/m²K**
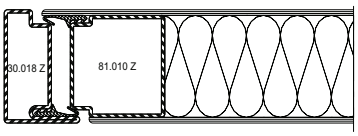	**5,4 W/m²K**

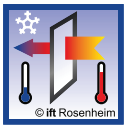	Füllelementstärken Elements de remplissages Infill elements **≥ 24 mm**
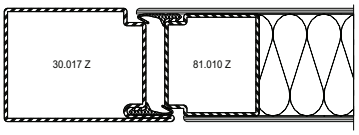	**5,1 W/m²K**
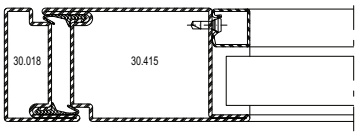	**5,3 W/m²K**
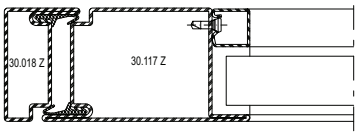	**5,4 W/m²K**
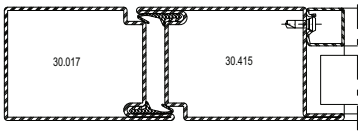	**5,1 W/m²K**
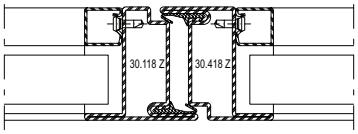	**6,5 W/m²K**
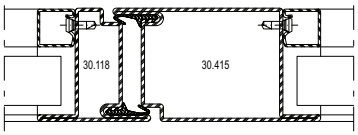	**5,8 W/m²K**
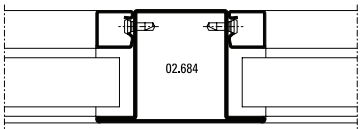	**6,4 W/m²K**
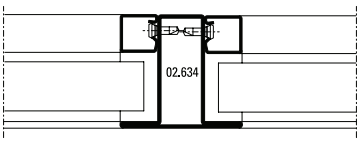	**7,2 W/m²K**
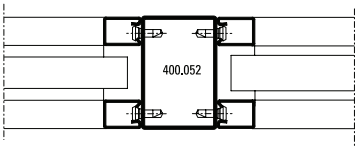	**6,5 W/m²K**

U_f-Werte
(nach EN ISO 10077-2:2018-01)

Valeurs U_f
(selon EN ISO 10077-2:2018-01)

U_f values
(according to EN ISO 10077-2:2018-01)

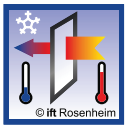	Füllelementstärken Elements de remplissages Infill elements **≥ 24 mm**
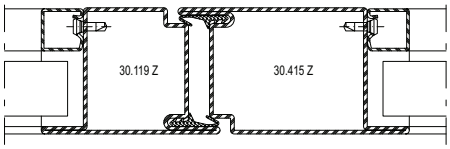	**5,6 W/m²K**
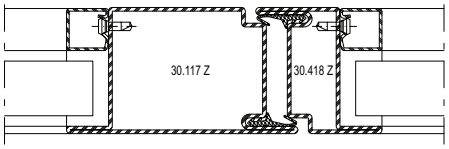	**5,8 W/m²K**
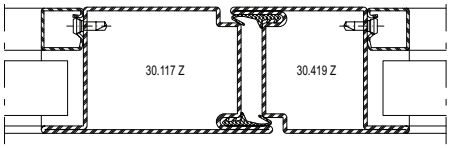	**5,6 W/m²K**
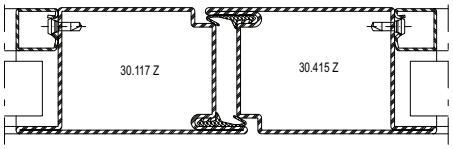	**5,4 W/m²K**
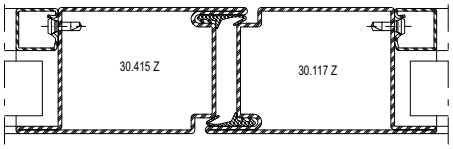	**5,4 W/m²K**

U_f-Werte
(nach EN ISO 10077-2:2018-01)

	Füllelementstärken Elements de remplissages Infill elements **≥ 24 mm**
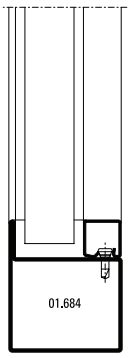	**6,1 W/m²K**
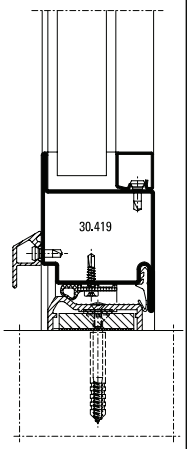	**6,1 W/m²K**
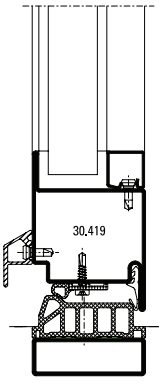	**5,6 W/m²K**

Valeurs U_f
(selon EN ISO 10077-2:2018-01)

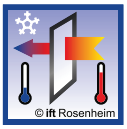	Füllelementstärken Elements de remplissages Infill elements **≥ 24 mm**
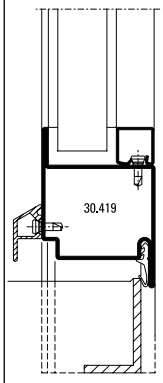	**6,9 W/m²K**
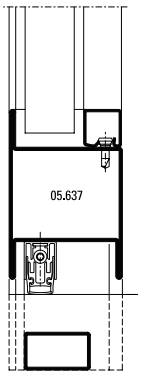	**5,6 W/m²K**
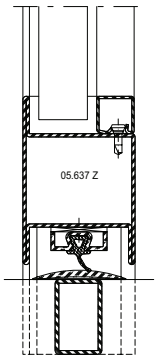	**5,7 W/m²K**

U_f values
(according to EN ISO 10077-2:2018-01)

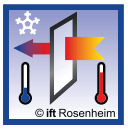	Füllelementstärken Elements de remplissages Infill elements **≥ 24 mm**
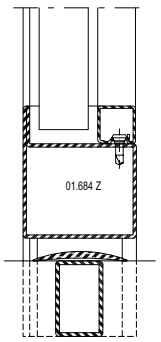	**6,1 W/m²K**
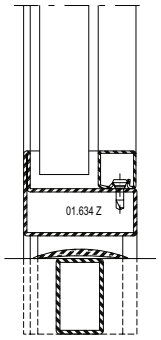	**6,9 W/m²K**
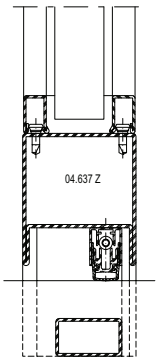	**5,5 W/m²K**

U_f-Werte
(nach EN ISO 10077-2:2018-01)

	Füllelementstärken Elements de remplissages Infill elements **≥ 24 mm**
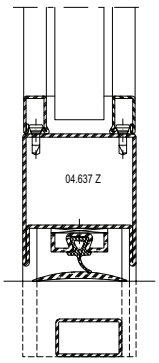	**5,6 W/m²K**

Valeurs U_f
(selon EN ISO 10077-2:2018-01)

	Füllelementstärken Elements de remplissages Infill elements **≥ 24 mm**
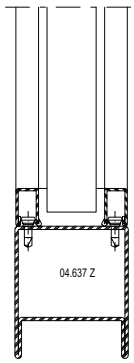	**5,6 W/m²K**
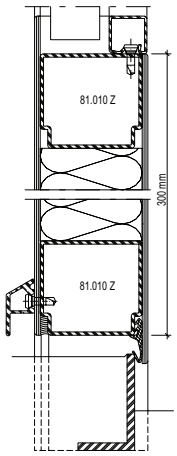	**4,4 W/m²K**
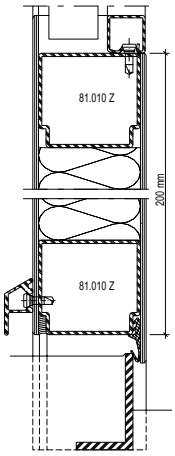	**5,2 W/m²K**

U_f values
(according to EN ISO 10077-2:2018-01)

U_f-Werte
(nach EN ISO 10077-2:2018-01)

Valeurs U_f
(selon EN ISO 10077-2:2018-01)

U_f values
(according to EN ISO 10077-2:2018-01)

	Füllelementstärken Elements de remplissages Infill elements **≥ 24 mm**
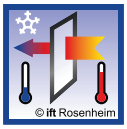	
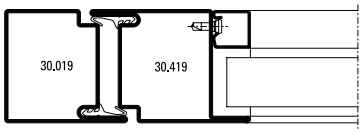	**5,5 W/m²K**
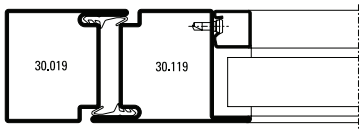	**5,6 W/m²K**
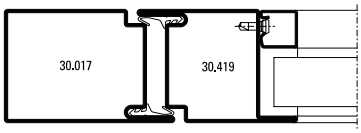	**5,3 W/m²K**
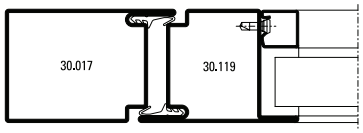	**5,3 W/m²K**
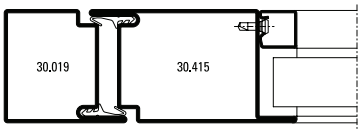	**5,3 W/m²K**
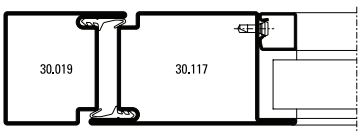	**5,3 W/m²K**
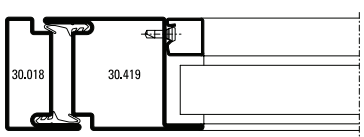	**5,6 W/m²K**
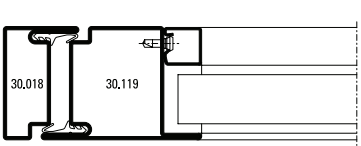	**5,7 W/m²K**

	Füllelementstärken Elements de remplissages Infill elements **≥ 24 mm**
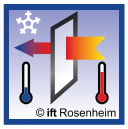	
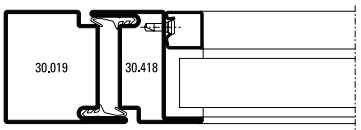	**5,7 W/m²K**
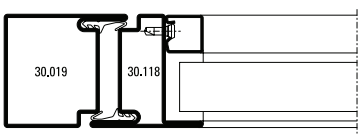	**5,8 W/m²K**
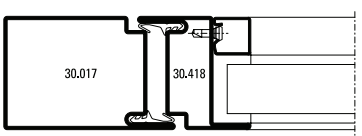	**5,5 W/m²K**
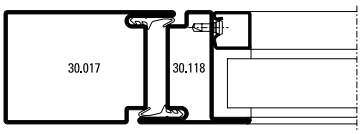	**5,5 W/m²K**
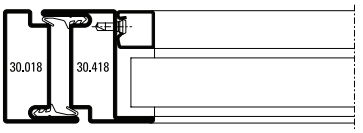	**6,0 W/m²K**
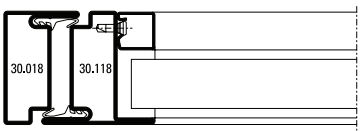	**6,1 W/m²K**
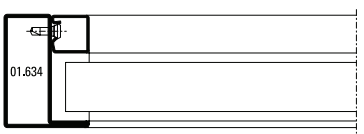	**6,9 W/m²K**
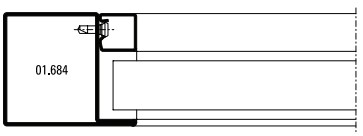	**6,1 W/m²K**

U_f-Werte
(nach EN ISO 10077-2:2018-01)

Valeurs U_f
(selon EN ISO 10077-2:2018-01)

U_f values
(according to EN ISO 10077-2:2018-01)

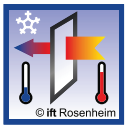	Füllelementstärken Elements de remplissages Infill elements **≥ 24 mm**
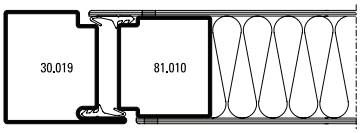	**5,3 W/m²K**
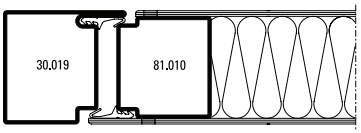	**5,3 W/m²K**
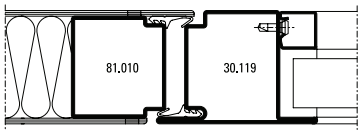	**5,7 W/m²K**
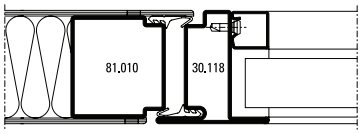	**6,0 W/m²K**
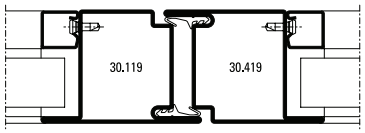	**5,8 W/m²K**
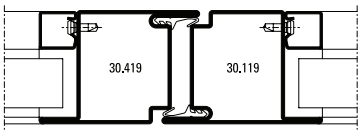	**5,8 W/m²K**
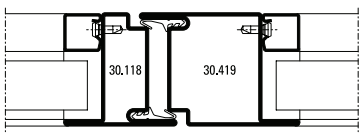	**6,1 W/m²K**
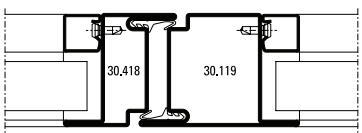	**6,1 W/m²K**

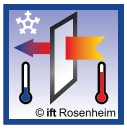	Füllelementstärken Elements de remplissages Infill elements **≥ 24 mm**
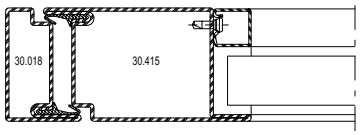	**5,3 W/m²K**
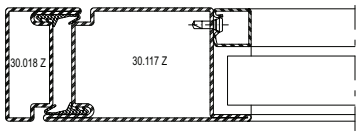	**5,4 W/m²K**
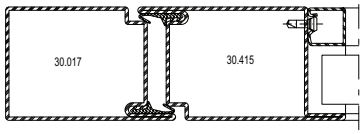	**5,1 W/m²K**
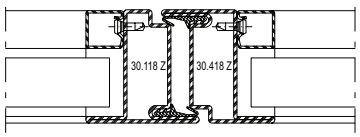	**6,5 W/m²K**
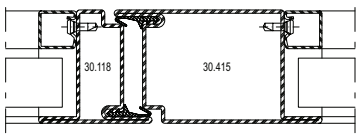	**5,7 W/m²K**
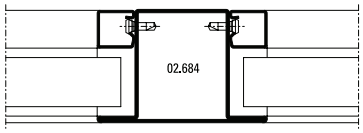	**6,3 W/m²K**
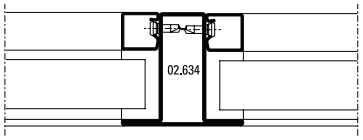	**7,2 W/m²K**
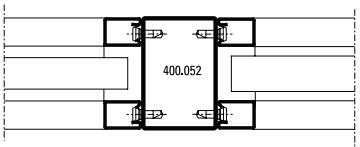	**6,4 W/m²K**

U_f-Werte
(nach EN ISO 10077-2:2018-01)

Valeurs U_f
(selon EN ISO 10077-2:2018-01)

U_f values
(according to EN ISO 10077-2:2018-01)

	Füllelementstärken Elements de remplissages Infill elements **≥ 24 mm**
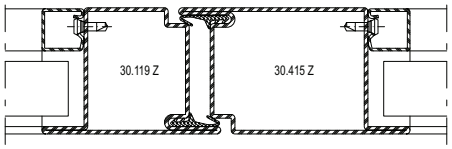	**5,5 W/m²K**
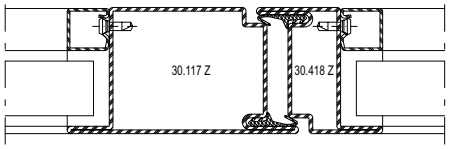	**5,7 W/m²K**
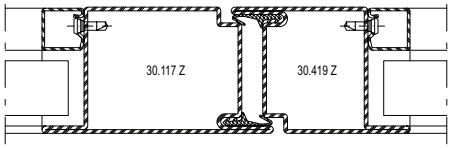	**5,5 W/m²K**
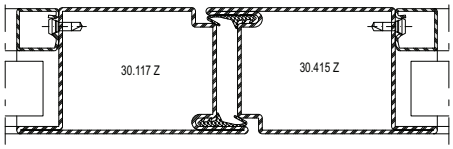	**5,3 W/m²K**
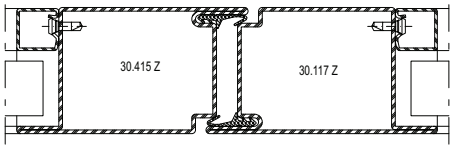	**5,3 W/m²K**

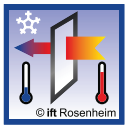	Füllelementstärken Elements de remplissages Infill elements **≥ 24 mm**
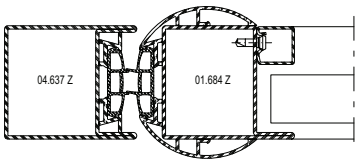	**5,8 W/m²K**
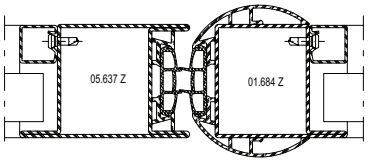	**6,0 W/m²K**
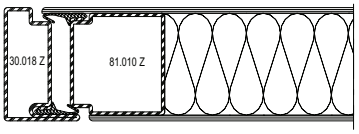	**5,4 W/m²K**
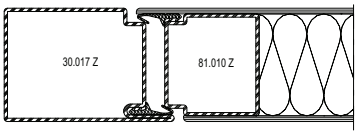	**5,1 W/m²K**

U_f-Werte
(nach EN ISO 10077-2:2018-01)

	Füllelementstärken Elements de remplissages Infill elements ≥ **24 mm**
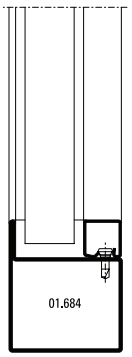	**6,1 W/m²K**
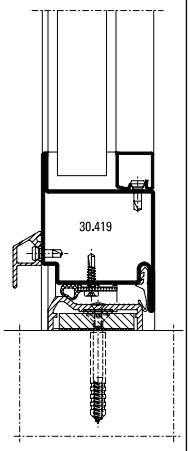	**6,3 W/m²K**
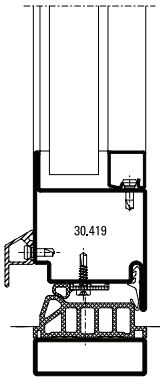	**5,6 W/m²K**

Valeurs U_f
(selon EN ISO 10077-2:2018-01)

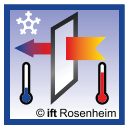	Füllelementstärken Elements de remplissages Infill elements ≥ **24 mm**
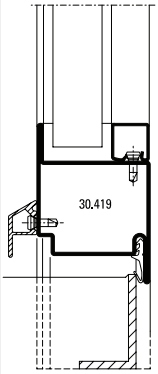	**6,3 W/m²K**
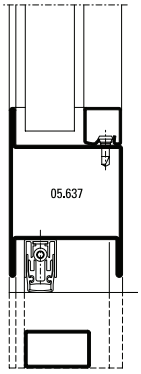	**5,6 W/m²K**

U_f values
(according to EN ISO 10077-2:2018-01)

	Füllelementstärken Elements de remplissages Infill elements ≥ **24 mm**
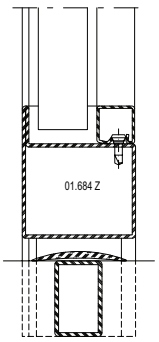	**6,1 W/m²K**
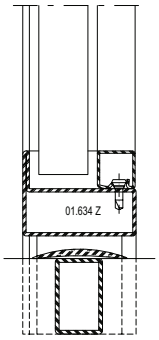	**6,8 W/m²K**
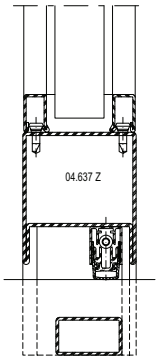	**5,5 W/m²K**

U_f-Werte
(nach EN ISO 10077-2:2018-01)

© ift Rosenheim	Füllelementstärken Elements de remplissages Infill elements ≥ **24 mm**
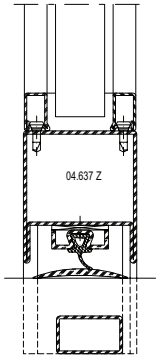	**5,6 W/m²K**

Valeurs U_f
(selon EN ISO 10077-2:2018-01)

© ift Rosenheim	Füllelementstärken Elements de remplissages Infill elements ≥ **24 mm**
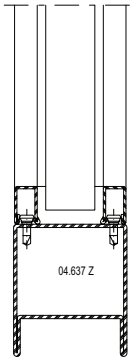	**5,6 W/m²K**
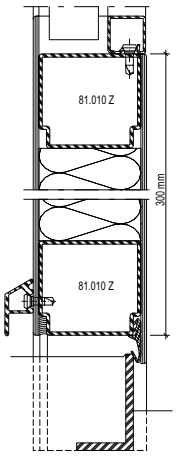	**4,4 W/m²K**
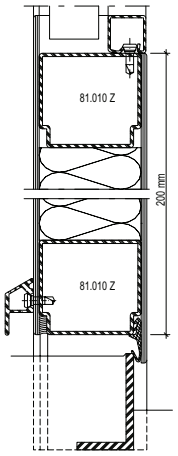	**5,2 W/m²K**

U_f values
(according to EN ISO 10077-2:2018-01)

© ift Rosenheim	Füllelementstärken Elements de remplissages Infill elements ≥ **24 mm**
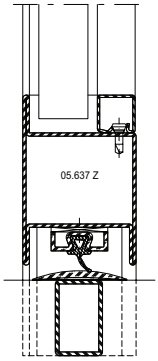	**5,7 W/m²K**
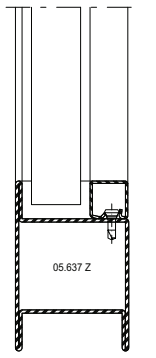	**5,7 W/m²K**

Schallschutz

Ausführungsvarianten
Die nachfolgende Typenübersicht ergibt einen Überblick über die beurteilten Varianten.

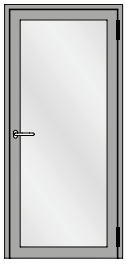

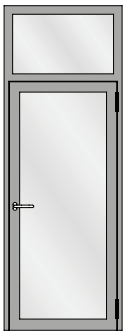

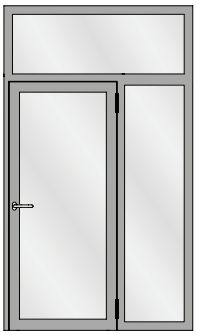

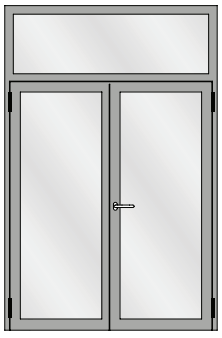

Isolation phonique

Modèles
L'aperçu des types suivant fournit une vue d'ensemble des variantes examinées.

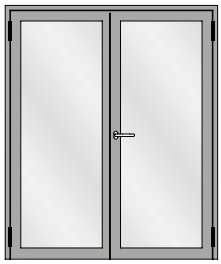

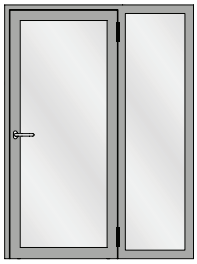

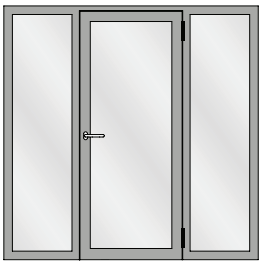

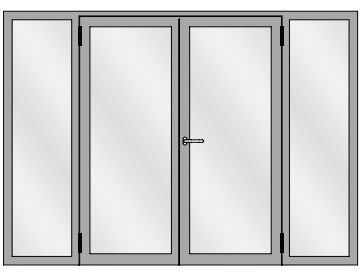

Sound insulation

Design range
The following overview of types provides an overview of the evaluated designs.

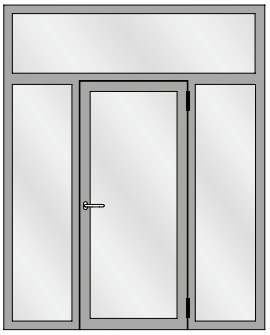

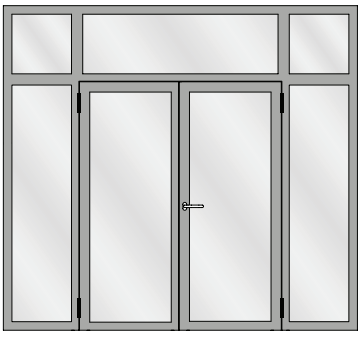

Schallschutz

Tabelle A1
Korrekturtabelle für Jansen-Economy-Türen mit Glasfüllungen

Isolation phonique

Tableau A1
Tableau de correction pour les portes Jansen-Economy avec vitrage

Sound insulation

Table A1
Correction table for Jansen-Economy doors with glass

	1	2	3	4	5	6	7	8	9	10	11
	Türe mit zwei absenkbaren Bodendichtungen **Porte** avec deux joint seuil automatique **Door** with two threshold gaskets that can be lowered	**Glas** **Verre** **Glass**	**Korrekturen** **Corrections** **Corrections**								
	$R_{w\ (C,\ Ctr)}$ **dB**	$R_{w,\ P,\ Glas}$ **dB**	K_S **dB**	K_{FV} **dB**	K_{Nass} **dB**	K_{1aB} **dB**	$K_{W/S}$ **dB**	$K_{G\ 0,4}$ **dB**	$K_{G\ 1,8}$ **dB**	$K_{G\ 2,6}$ **dB**	$K_{G\ 3,2}$ **dB**
1	**32 (-1; -5)**	31	0	-1	0	0	0	0	-1	-2	-3
2	**33 (-1; -5)**	32	0	-1	0	0	0	0	-1	-2	-3
3	**35 (-1; -5)**	34	0	-1	0	0	0	0	-1	-2	-3
4	**36 (-2; -5)**	35	0	-1	-1	0	0	0	-1	-2	-3
5	**37 (-2; -5)**	37	0	0	-1	0	-1	0	-1	-2	-3
6	**38 (-2; -5)**	39	0	0	-1	-1	-1	0	-1	-2	-3
7	**39 (-2; -5)**	40	0	0	-1	-1	-1	0	-1	-2	-3
8	**40 (-2; -5)**	41	0	0	-1	-1	-2	-1	-1	-2	-3
9	**41 (-2; -5)**	42	0	0	-1	-1	-2	-2	-1	-2	-3
10	**42 (-2; -5)**	43	-1	0	-1	-1	-2	-2	-1	-2	-3
11	**42 (-2; -5)**	44	-1	0	-1	-1	-2	-2	-1	-2	-3
12	**43 (-2; -5)**	45	-1	+1	-1	-1	-3	-3	-1	-2	-3
13	**44 (-2; -5)**	49	-1	+1	-1	-2	-3	-3	-1	-2	-3

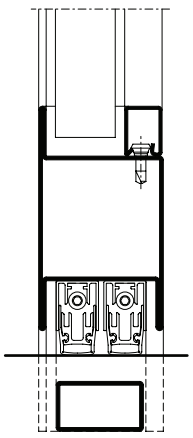

K_{1aB}

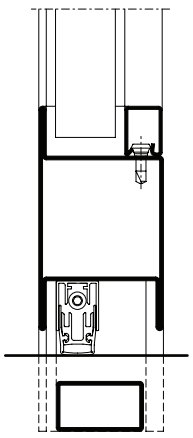

$K_{W/S}$

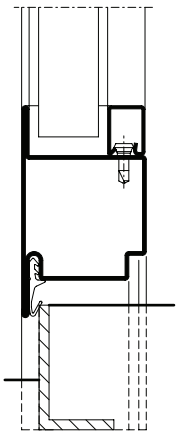

ift Rosenheim
Notifizierte Produktzertifizierungsstelle
18-003504-PR01
18-003535-PR01
30.03.2020
Notified Body 0757

Schallschutz

Der aus der Tabelle A1 abzulesende Wert für die Schalldämmung $R_{w,\ Tür}$ beträgt:

Isolation phonique

La valeur à relever sur le tableau A1 concernant l'isolement contre les sons aériens $R_{w,\ Porte}$ est la suivante:

Sound insulation

The value taken from table A1 for the sound insulation $R_{w,\ Door}$ is:

$$R_{w,\ Tür} = R_w + K_S + K_{FV} + K_{Nass} + K_{1aB} + K_{W/S} + K_{Band} + K_{G\ 0,4} + K_{G\ 1,8} + K_{G\ 2,6} + K_{G\ 3,2}\ dB$$

R_w bewertetes Schalldämm-Mass der Türe in Abhängigkeit von der Schalldämmung $R_{w,P,\ Glas}$

$R_{w,P,\ Glas}$ bewertetes Schalldämm-Mass der Verglasung (Prüfwert nach ISO 140-3, mit Prüfnachweis einer PÜZ-Stelle). Alternativ können Tabellenwerte nach DIN EN 12758, Abschnitt 6 verwendet werden

K_S Korrekturwert für zweiflügelige Türen

K_{FV} Korrekturwert für Festverglasungen mit erhöhtem Scheibenanteil

K_{Nass} Korrekturwert für Nassverglasung

K_{1aB} Korrekturwert für Türen mit einer absenkbaren Bodendichtung

K_{Band} Korrekturwert bei Verwendung von Anschlagbändern, die eine Dichtungsebene unterbrechen (K_{Band} = - 0,5 dB pro Band)

$K_{W/S}$ Korrekturwert für Türen mit einer Anschlagschwelle

$K_{G\ 0,4}$ Korrekturwert für Einzelscheiben mit einer Glasfläche ≤ 0,4 m². Die Korrektur gilt auch für Konstruktionen mit glasteilenden Sprossen.

$K_{G\ 1,8}$ Korrekturwert für Einzelscheiben mit einer Glasfläche ≥ 1,8 m²

$K_{G\ 2,6}$ Korrekturwert für Einzelscheiben mit einer Glasfläche ≥ 2,6 m²

$K_{G\ 3,2}$ Korrekturwert für Einzelscheiben mit einer Glasfläche ≥ 3,2 m²

R_w Mesure d'isolement contre les sons aériens des portes évaluée suivant l'isolement phonique $R_{w,P,\ Glas}$

$R_{w,P,\ Glas}$ Cote d'isolation acoustique du vitrage évalué (valeur contgrôlée selon ISO 140-3 avec certificat d'un bureau de contrôle, de surveillance ou de certification). Il est également possible d'utiliser les valeurs selon le tableau DIN EN 12758, section 6

K_S Valeur de correction pour portes à deux vantaux

K_{FV} Valeur de correction pour vitrages fixes à fort pourcentage de vitre

K_{Nass} Valeur de correction pour vitrage avec mastic

K_{1aB} Valeur de correction pour portes avec un joint seuil automatique

K_{Band} Valeur corrective en cas d'utilisation de paumelles qui interrompent un plan d'étanchéité (K_{Band} = - 0,5 dB par paumelle)

$K_{W/S}$ Valeur de correction pour portes avec un seuil de butée

$K_{G\ 0,4}$ Valeur de correction pour vitres individuelles avec une surface vitrée ≤ 0,4 m². La correction s'applique aussi aux constructions à meneaux séparant les vitres.

$K_{G\ 1,8}$ Valeur de correction pour vitres individuelles avec surface vitrée ≥ 1,8 m²

$K_{G\ 2,6}$ Valeur de correction pour vitres individuelles avec surface vitrée ≥ 2,6 m²

$K_{G\ 3,2}$ Valeur de correction pour vitres individuelles avec surface vitrée ≥ 3,2 m²

R_w Airborne sound reduction index of doors depending on the sound insulation $R_{w,P,\ Glas}$

$R_{w,P,\ Glas}$ Airborne sound reduction index (test value in accordance with ISO 140-3, with a test certificate from a recognised testing, inspection or certification body). Alternatively, the tabulated values in DIN EN 12758, Section 6 may be used

K_S Correction value for double-leaf doors

K_{FV} Correction value for fixed glazing with increased proportion of pane

K_{Nass} Correction value for glazing with sealing

K_{1aB} Correction value for doors with a threshold gasket that can be lowered

K_{Band} Correction value when using hinges that interrupt a sealing plane (K_{Band} = - 0.5 dB per hinge)

$K_{W/S}$ Correction value for doors with a rebate threshold

$K_{G\ 0,4}$ Correction value for single panes with a glass area ≤ 0,4 m². The correction also applies to buildings with glazing bars

$K_{G\ 1,8}$ Correction value for single panes with a glass area ≥ 1,8 m²

$K_{G\ 2,6}$ Correction value for single panes with a glass area ≥ 2,6 m²

$K_{G\ 3,2}$ Correction value for single panes with a glass area ≥ 3,2 m²

Einflügelige Türen,
auswärts öffnend,
Flügelbreite < 900 mm
Flügelhöhe < 2200 mm

Porte à un vantail,
ouvrant vers l'extérieur,
largeur du vantail < 900 mm
hauteur du vantail < 2200 mm

Single leaf door,
outward opening,
leaf width < 900 mm
leaf height < 2200 mm

Variante 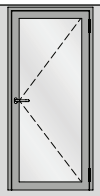	Beschlag Ferrure Fitting	 **EN 12207** **Stahl Acier Steel**	 **EN 12208** **Stahl Acier Steel**	 **EN 12210** Verglasung Vitrage Glazing **ESG**[3] **Stahl Acier Steel**	 **EN 12210** Verglasung Vitrage Glazing **MIG**[4] **Stahl Acier Steel**
Doppelanschlag Butée double Double rebate seal 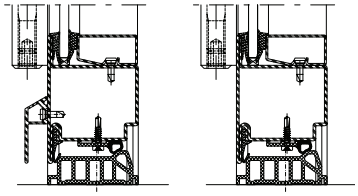	❶	4	3A	C3	C4
	❷	4	3A	C3	C4
	❸	4	5A	C4	C5
Senkdichtung ohne Türschwellenprofil Joint seuil sans profilé pour seuil de porte Drop seal without door threshold profile 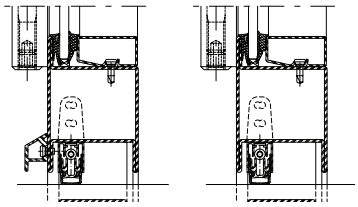	❶	2	1A	C3	C4
	❷	2	2A	C3	C4
	❸	3	2A	C4	C5
Senkdichtung ohne Türschwellenprofil Joint seuil sans profilé pour seuil de porte Drop seal without door threshold profile 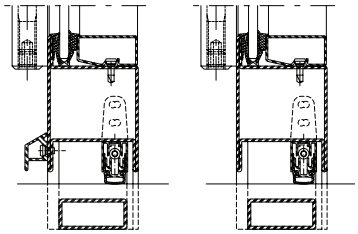	❶	2	1A	C3	C4
	❷	2	2A	C3	C4
	❸	3	2A	C4	C5

[3] Einscheibenglas
[4] Mehrscheibenisolierglas

[3] Vitrage simple
[4] Vitrage isolant multi-vitres

[3] Single glazing
[4] Multiple pane insulating glass

❶ Fallenriegel-Schloss
Serrure à mortaiser
Latch and bolt lock

❷ Schloss mit Obenverriegelung
Serrure avec verrouillage supérieur
Lock with top locking point

❸ Mehrfachverriegelungs-Schloss
Serrrure à verrouillage multiple
Multipoint lock

Einflügelige Türen, auswärts öffnend, Flügelbreite < 900 mm Flügelhöhe < 2200 mm

Porte à un vantail, ouvrant vers l'extérieur, largeur du vantail < 900 mm hauteur du vantail < 2200 mm

Single leaf door, outward opening, leaf width < 900 mm leaf height < 2200 mm

Variante 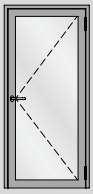	Beschlag Ferrure Fitting	**EN 12207** Stahl Acier Steel	**EN 12208** Stahl Acier Steel	**EN 12210** Verglasung Vitrage Glazing **ESG**[3] Stahl Acier Steel	**EN 12210** Verglasung Vitrage Glazing **MIG**[4] Stahl Acier Steel
Auflaufdichtung Joint de contact Ramp seal 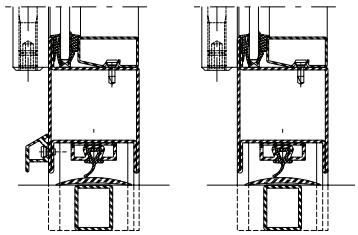	1	2	0	C3	C4
	2	2	0	C3	C4
	3	2	0	C4	C5
Senkdichtung Fingerschutztüre Joint seuil porte anti-pince-doigts Drop seal anti-finger-trap doors 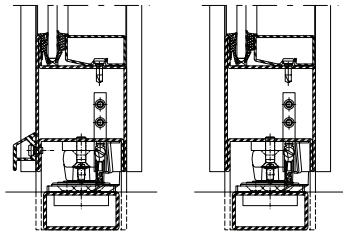	1	npd	npd	npd	npd
	2	2	npd	B2	B2
	3	npd	npd	npd	npd
Bürstendichtung Joint brosse Brush seal 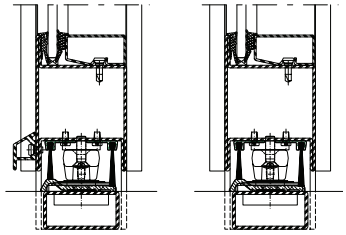	1	npd	2A	npd	npd
	2	2	2A	B2	B2
	3	npd	npd	npd	npd

[3] Einscheibenglas
[4] Mehrscheibenisolierglas

[3] Vitrage simple
[4] Vitrage isolant multi-vitres

[3] Single glazing
[4] Multiple pane insulating glass

Einflügelige Türen,
auswärts öffnend,
Flügelbreite < 1450 mm
Flügelhöhe < 2800 mm

Porte à un vantail,
ouvrant vers l'extérieur,
largeur du vantail < 1450 mm
hauteur du vantail < 2800 mm

Single leaf door,
outward opening,
leaf width < 1450 mm
leaf height < 2800 mm

Variante 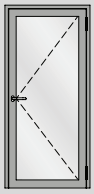	Beschlag Ferrure Fitting	 **EN 12207** Stahl Acier Steel	 **EN 12208** Stahl Acier Steel	 **EN 12210** Verglasung Vitrage Glazing **ESG**[3] Stahl Acier Steel	 **EN 12210** Verglasung Vitrage Glazing **MIG**[4] Stahl Acier Steel
Doppelanschlag Butée double Double rebate seal 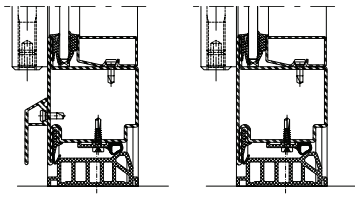	❶	2	2A	C2	C2
	❷	2	2A	C2	C2
	❸	3	3A	C2	C2
Senkdichtung ohne Türschwellenprofil Joint seuil sans profilé pour seuil de porte Drop seal without door threshold profile 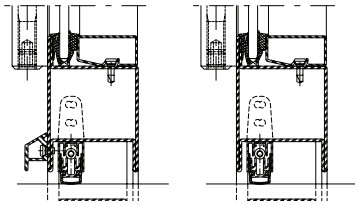	❶	2	0	C2	C2
	❷	2	1A	C2	C2
	❸	2	1A	C2	C2
Senkdichtung ohne Türschwellenprofil Joint seuil sans profilé pour seuil de porte Drop seal without door threshold profile 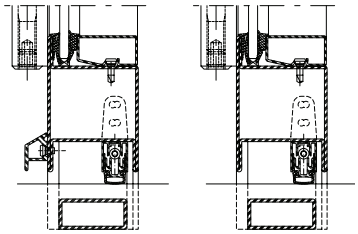	❶	2	0	C2	C2
	❷	2	1A	C2	C2
	❸	2	1A	C2	C2

[3] Einscheibenglas
[4] Mehrscheibenisolierglas

[3] Vitrage simple
[4] Vitrage isolant multi-vitres

[3] Single glazing
[4] Multiple pane insulating glass

❶ Fallenriegel-Schloss
Serrure à mortaiser
Latch and bolt lock

❷ Schloss mit Obenverriegelung
Serrure avec verrouillage supérieur
Lock with top locking point

❸ Mehrfachverriegelungs-Schloss
Serrrure à verrouillage multiple
Multipoint lock

Einflügelige Türen,
auswärts öffnend,
Flügelbreite < 1450 mm
Flügelhöhe < 2800 mm

Porte à un vantail,
ouvrant vers l'extérieur,
largeur du vantail < 1450 mm
hauteur du vantail < 2800 mm

Single leaf door,
outward opening,
leaf width < 1450 mm
leaf height < 2800 mm

Variante 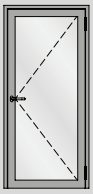	Beschlag Ferrure Fitting	**EN 12207**	**EN 12208**	**EN 12210** Verglasung Vitrage Glazing **ESG**[3]	**EN 12210** Verglasung Vitrage Glazing **MIG**[4]
		Stahl Acier Steel	Stahl Acier Steel	Stahl Acier Steel	Stahl Acier Steel
Auflaufdichtung Joint de contact Ramp seal 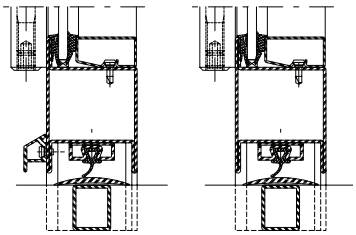	❶	1	0	C2	C2
	❷	1	0	C2	C2
	❸	2	0	C2	C2
Senkdichtung Fingerschutztüre Joint seuil porte anti-pince-doigts Drop seal anti-finger-trap doors 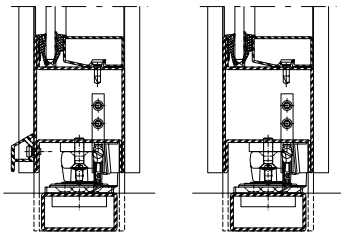	❶	npd	npd	npd	npd
	❷	1	npd	B2	B2
	❸	npd	npd	npd	npd
Bürstendichtung Joint brosse Brush seal 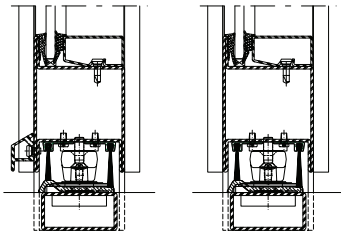	❶	npd	npd	npd	npd
	❷	2	npd	B2	B2
	❸	npd	npd	npd	npd

[3] Einscheibenglas
[4] Mehrscheibenisolierglas

[3] Vitrage simple
[4] Vitrage isolant multi-vitres

[3] Single glazing
[4] Multiple pane insulating glass

Einflügelige Türen,
auswärts öffnend,
Flügelbreite < 1465 mm
Flügelhöhe < 3000 mm

Porte à un vantail,
ouvrant vers l'extérieur,
largeur du vantail < 1465 mm
hauteur du vantail < 3000 mm

Single leaf door,
outward opening,
leaf width < 1465 mm
leaf height < 3000 mm

Variante 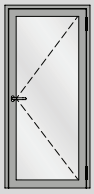	Beschlag Ferrure Fitting	 **EN 12207** Stahl Acier Steel	 **EN 12208** Stahl Acier Steel	 **EN 12210** Verglasung Vitrage Glazing **ESG**[3] Stahl Acier Steel	 **EN 12210** Verglasung Vitrage Glazing **MIG**[4] Stahl Acier Steel
Doppelanschlag Butée double Double rebate seal 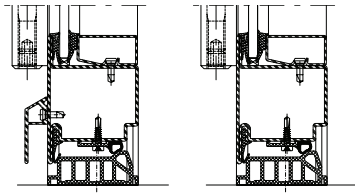	❶	1	1A	C1	C1
	❷	1	1A	C1	C1
	❸	2	2A	C2	C2
Senkdichtung ohne Türschwellenprofil Joint seuil sans profilé pour seuil de porte Drop seal without door threshold profile 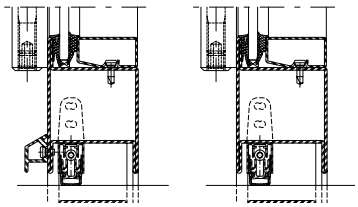	❶	1	0	C1	C1
	❷	1	0	C1	C1
	❸	1	0	C2	C2
Senkdichtung ohne Türschwellenprofil Joint seuil sans profilé pour seuil de porte Drop seal without door threshold profile 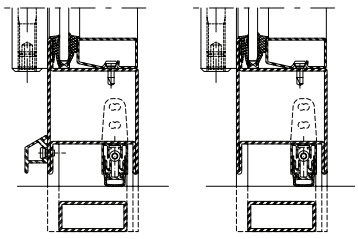	❶	1	0	C1	C1
	❷	1	0	C1	C1
	❸	1	0	C2	C2

[3] Einscheibenglas
[4] Mehrscheibenisolierglas

[3] Vitrage simple
[4] Vitrage isolant multi-vitres

[3] Single glazing
[4] Multiple pane insulating glass

❶ Fallenriegel-Schloss
Serrure à mortaiser
Latch and bolt lock

❷ Schloss mit Obenverriegelung
Serrure avec verrouillage supérieur
Lock with top locking point

❸ Mehrfachverriegelungs-Schloss
Serrrure à verrouillage multiple
Multipoint lock

Einflügelige Türen,
auswärts öffnend,
Flügelbreite < 1465 mm
Flügelhöhe < 3000 mm

Porte à un vantail,
ouvrant vers l'extérieur,
largeur du vantail < 1465 mm
hauteur du vantail < 3000 mm

Single leaf door,
outward opening,
leaf width < 1465 mm
leaf height < 3000 mm

Variante 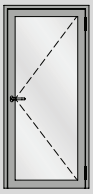	Beschlag Ferrure Fitting	 **EN 12207** Stahl Acier Steel	 **EN 12208** Stahl Acier Steel	 **EN 12210** Verglasung Vitrage Glazing **ESG**[3] Stahl Acier Steel	 **EN 12210** Verglasung Vitrage Glazing **MIG**[4] Stahl Acier Steel
Auflaufdichtung Joint de contact Ramp seal 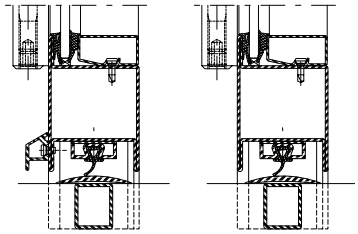	❶	0	0	C1	C1
	❷	0	0	C1	C1
	❸	1	0	C2	C2
Senkdichtung Fingerschutztüre Joint seuil porte anti-pince-doigts Drop seal anti-finger-trap doors 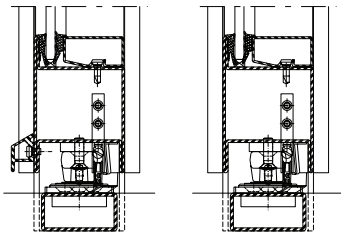	❶	npd	npd	npd	npd
	❷	npd	npd	npd	npd
	❸	npd	npd	npd	npd
Bürstendichtung Joint brosse Brush seal 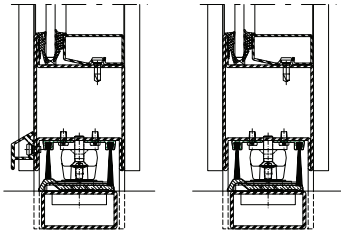	❶	npd	npd	npd	npd
	❷	2	npd	B2	B2
	❸	npd	npd	npd	npd

[3] Einscheibenglas
[4] Mehrscheibenisolierglas

[3] Vitrage simple
[4] Vitrage isolant multi-vitres

[3] Single glazing
[4] Multiple pane insulating glass

Einflügelige Türen,
einwärts öffnend,
Flügelbreite < 900 mm
Flügelhöhe < 2200 mm

Porte à un vantail,
ouvrant vers l'intérieur,
largeur du vantail < 900 mm
hauteur du vantail < 2200 mm

Single leaf door,
inward opening,
leaf width < 900 mm
leaf height < 2200 mm

Variante 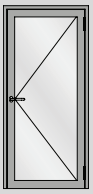	Beschlag Ferrure Fitting	 **EN 12207** **Stahl** **Acier** **Steel**	 **EN 12208** **Stahl** **Acier** **Steel**	 **EN 12210** Verglasung Vitrage Glazing **ESG**[3] **Stahl** **Acier** **Steel**	 **EN 12210** Verglasung Vitrage Glazing **MIG**[4] **Stahl** **Acier** **Steel**
Doppelanschlag Butée double Double rebate seal 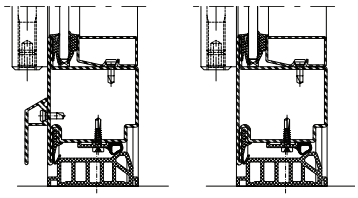	❶	4	0	C3	C4
	❷	4	0	C3	C4
	❸	4	0	C4	C5
Senkdichtung ohne Türschwellenprofil Joint seuil sans profilé pour seuil de porte Drop seal without door threshold profile 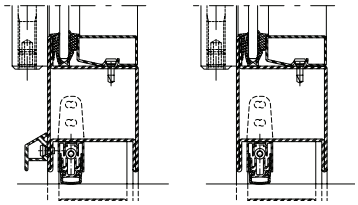	❶	2	0	C3	C4
	❷	2	0	C3	C4
	❸	3	1A	C4	C5
Senkdichtung ohne Türschwellenprofil Joint seuil sans profilé pour seuil de porte Drop seal without door threshold profile 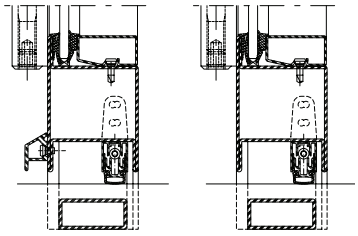	❶	2	0	C3	C4
	❷	2	0	C3	C4
	❸	3	1A	C4	C5

[3] Einscheibenglas
[4] Mehrscheibenisolierglas

[3] Vitrage simple
[4] Vitrage isolant multi-vitres

[3] Single glazing
[4] Multiple pane insulating glass

❶ Fallenriegel-Schloss
Serrure à mortaiser
Latch and bolt lock

❷ Schloss mit Obenverriegelung
Serrure avec verrouillage supérieur
Lock with top locking point

❸ Mehrfachverriegelungs-Schloss
Serrrure à verrouillage multiple
Multipoint lock

Einflügelige Türen, einwärts öffnend, Flügelbreite < 900 mm Flügelhöhe < 2200 mm

Porte à un vantail, ouvrant vers l'intérieur, largeur du vantail < 900 mm hauteur du vantail < 2200 mm

Single leaf door, inward opening, leaf width < 900 mm leaf height < 2200 mm

Variante 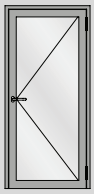	Beschlag Ferrure Fitting	**EN 12207**	**EN 12208**	**EN 12210** Verglasung Vitrage Glazing **ESG**[3]	**EN 12210** Verglasung Vitrage Glazing **MIG**[4]
		Stahl Acier Steel	**Stahl Acier Steel**	**Stahl Acier Steel**	**Stahl Acier Steel**
Auflaufdichtung Joint de contact Ramp seal 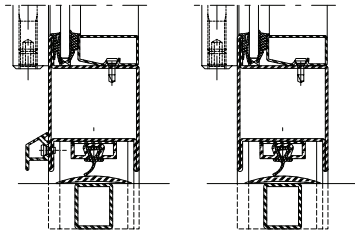	❶	2	0	C3	C4
	❷	2	0	C3	C4
	❸	2	0	C4	C5
Senkdichtung Fingerschutztüre Joint seuil porte anti-pince-doigts Drop seal anti-finger-trap doors 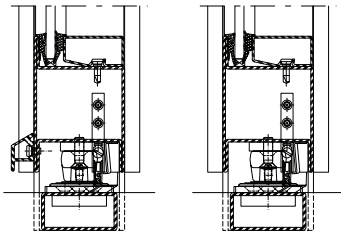	❶	npd	npd	npd	npd
	❷	2	npd	B2	B2
	❸	npd	npd	npd	npd
Bürstendichtung Joint brosse Brush seal 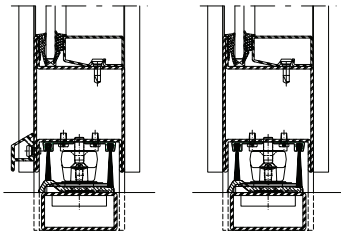	❶	npd	npd	npd	npd
	❷	2	npd	B2	B2
	❸	npd	npd	npd	npd

[3] Einscheibenglas
[4] Mehrscheibenisolierglas

[3] Vitrage simple
[4] Vitrage isolant multi-vitres

[3] Single glazing
[4] Multiple pane insulating glass

Einflügelige Türen,
einwärts öffnend,
Flügelbreite < 1450 mm
Flügelhöhe < 2800 mm

Porte à un vantail,
ouvrant vers l'intérieur,
largeur du vantail < 1450 mm
hauteur du vantail < 2800 mm

Single leaf door,
inward opening,
leaf width < 1450 mm
leaf height < 2800 mm

Variante 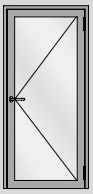	Beschlag Ferrure Fitting	 **EN 12207** **Stahl Acier Steel**	 **EN 12208** **Stahl Acier Steel**	 **EN 12210** Verglasung Vitrage Glazing **ESG**[3] **Stahl Acier Steel**	 **EN 12210** Verglasung Vitrage Glazing **MIG**[4] **Stahl Acier Steel**
Doppelanschlag Butée double Double rebate seal 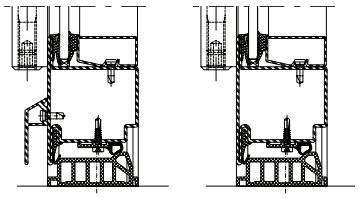	❶	2	0	C2	C2
	❷	2	0	C2	C2
	❸	3	0	C3	C3
Senkdichtung ohne Türschwellenprofil Joint seuil sans profilé pour seuil de porte Drop seal without door threshold profile 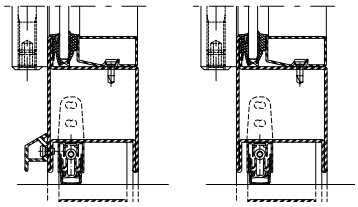	❶	2	0	C2	C2
	❷	2	0	C2	C2
	❸	2	0	C3	C3
Senkdichtung ohne Türschwellenprofil Joint seuil sans profilé pour seuil de porte Drop seal without door threshold profile 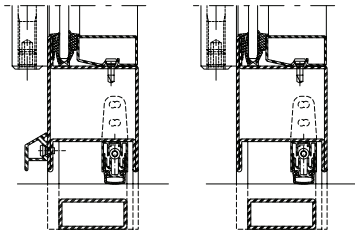	❶	2	0	C2	C2
	❷	2	0	C2	C2
	❸	2	0	C3	C3

[3] Einscheibenglas
[4] Mehrscheibenisolierglas

[3] Vitrage simple
[4] Vitrage isolant multi-vitres

[3] Single glazing
[4] Multiple pane insulating glass

❶ Fallenriegel-Schloss
Serrure à mortaiser
Latch and bolt lock

❷ Schloss mit Obenverriegelung
Serrure avec verrouillage supérieur
Lock with top locking point

❸ Mehrfachverriegelungs-Schloss
Serrrure à verrouillage multiple
Multipoint lock

Einflügelige Türen,
einwärts öffnend,
Flügelbreite < 1450 mm
Flügelhöhe < 2800 mm

Porte à un vantail,
ouvrant vers l'intérieur,
largeur du vantail < 1450 mm
hauteur du vantail < 2800 mm

Single leaf door,
inward opening,
leaf width < 1450 mm
leaf height < 2800 mm

Variante	Beschlag Ferrure Fitting	 **EN 12207** Stahl Acier Steel	 **EN 12208** Stahl Acier Steel	 **EN 12210** Verglasung Vitrage Glazing **ESG**[3] Stahl Acier Steel	 **EN 12210** Verglasung Vitrage Glazing **MIG**[4] Stahl Acier Steel
Auflaufdichtung Joint de contact Ramp seal 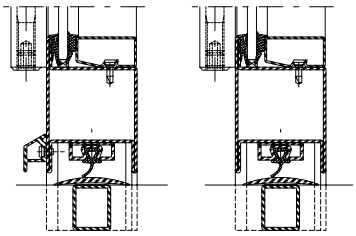	❶	1	0	C2	C2
	❷	1	0	C2	C2
	❸	2	0	C3	C3
Senkdichtung Fingerschutztüre Joint seuil porte anti-pince-doigts Drop seal anti-finger-trap doors 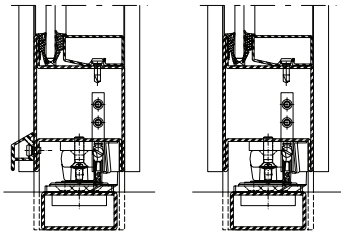	❶	npd	npd	npd	npd
	❷	1	npd	B2	B2
	❸	npd	npd	npd	npd
Bürstendichtung Joint brosse Brush seal 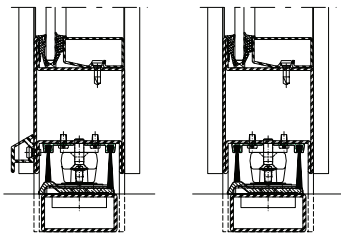	❶	npd	npd	npd	npd
	❷	2	npd	B2	B2
	❸	npd	npd	npd	npd

[3] Einscheibenglas
[4] Mehrscheibenisolierglas

[3] Vitrage simple
[4] Vitrage isolant multi-vitres

[3] Single glazing
[4] Multiple pane insulating glass

Einflügelige Türen, einwärts öffnend, Flügelbreite < 1465 mm Flügelhöhe < 3000 mm

Porte à un vantail, ouvrant vers l'intérieur, largeur du vantail < 1465 mm hauteur du vantail < 3000 mm

Single leaf door, inward opening, leaf width < 1465 mm leaf height < 3000 mm

Variante 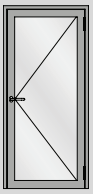	Beschlag Ferrure Fitting	**EN 12207** Stahl Acier Steel	**EN 12208** Stahl Acier Steel	**EN 12210** Verglasung Vitrage Glazing **ESG**[3] Stahl Acier Steel	**EN 12210** Verglasung Vitrage Glazing **MIG**[4] Stahl Acier Steel
Doppelanschlag Butée double Double rebate seal 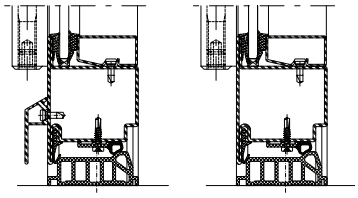	❶	1	0	C1	C1
	❷	1	0	C1	C1
	❸	2	0	C2	C2
Senkdichtung ohne Türschwellenprofil Joint seuil sans profilé pour seuil de porte Drop seal without door threshold profile 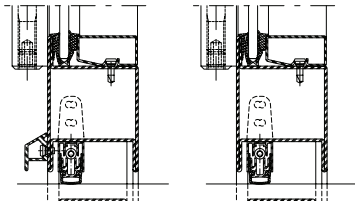	❶	1	0	C1	C1
	❷	1	0	C1	C1
	❸	1	0	C2	C2
Senkdichtung ohne Türschwellenprofil Joint seuil sans profilé pour seuil de porte Drop seal without door threshold profile 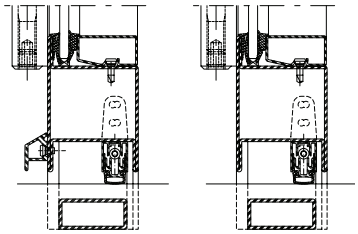	❶	1	0	C1	C1
	❷	1	0	C1	C1
	❸	1	0	C2	C2

[3] Einscheibenglas
[4] Mehrscheibenisolierglas

[3] Vitrage simple
[4] Vitrage isolant multi-vitres

[3] Single glazing
[4] Multiple pane insulating glass

❶ Fallenriegel-Schloss
Serrure à mortaiser
Latch and bolt lock

❷ Schloss mit Obenverriegelung
Serrure avec verrouillage supérieur
Lock with top locking point

❸ Mehrfachverriegelungs-Schloss
Serrrure à verrouillage multiple
Multipoint lock

Einflügelige Türen,
einwärts öffnend,
Flügelbreite < 1465 mm
Flügelhöhe < 3000 mm

Porte à un vantail,
ouvrant vers l'intérieur,
largeur du vantail < 1465 mm
hauteur du vantail < 3000 mm

Single leaf door,
inward opening,
leaf width < 1465 mm
leaf height < 3000 mm

Variante 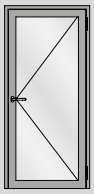	Beschlag Ferrure Fitting	 **EN 12207** Stahl Acier Steel	 **EN 12208** Stahl Acier Steel	 **EN 12210** Verglasung Vitrage Glazing **ESG**[3] Stahl Acier Steel	 **EN 12210** Verglasung Vitrage Glazing **MIG**[4] Stahl Acier Steel
Auflaufdichtung Joint de contact Ramp seal 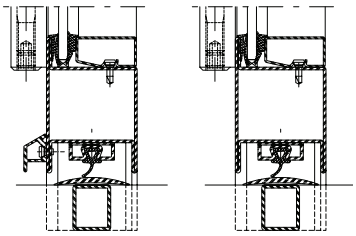	❶	0	0	C1	C1
	❷	0	0	C1	C1
	❸	1	0	C2	C2
Senkdichtung Fingerschutztüre Joint seuil porte anti-pince-doigts Drop seal anti-finger-trap doors 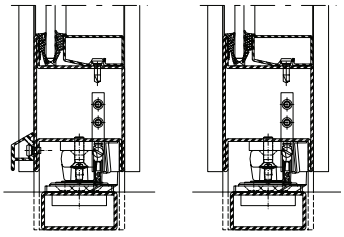	❶	npd	npd	npd	npd
	❷	npd	npd	npd	npd
	❸	npd	npd	npd	npd
Bürstendichtung Joint brosse Brush seal 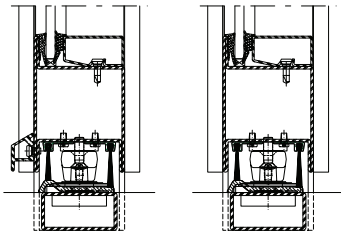	❶	npd	npd	npd	npd
	❷	2	npd	B2	B2
	❸	npd	npd	npd	npd

[3] Einscheibenglas
[4] Mehrscheibenisolierglas

[3] Vitrage simple
[4] Vitrage isolant multi-vitres

[3] Single glazing
[4] Multiple pane insulating glass

Zweiflügelige Türen,
auswärts öffnend,
Flügelbreite < 900 mm
Flügelhöhe < 2200 mm

Porte à deux vantaux,
ouvrant vers l'extérieur,
largeur du vantail < 900 mm
hauteur du vantail < 2200 mm

Double leaf door,
outward opening,
leaf width < 900 mm
leaf height < 2200 mm

Variante 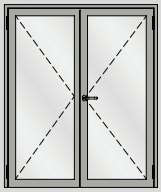	Beschlag Ferrure Fitting	 **EN 12207** Stahl Acier Steel	 **EN 12208** Stahl Acier Steel	 **EN 12210** Verglasung Vitrage Glazing **ESG**[3] Stahl Acier Steel	 **EN 12210** Verglasung Vitrage Glazing **MIG**[4] Stahl Acier Steel
Doppelanschlag Butée double Double rebate seal 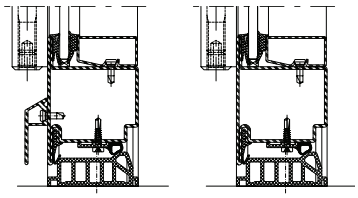	❶	2	2A	C2	C2
	❷	2	2A	C2	C2
	❸	3	3A	C3	C3
Senkdichtung ohne Türschwellenprofil Joint seuil sans profilé pour seuil de porte Drop seal without door threshold profile 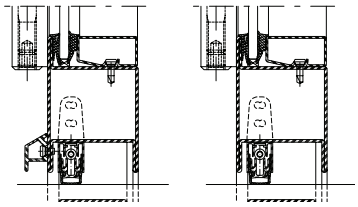	❶	2	1A	C2	C2
	❷	2	2A	C2	C2
	❸	2	2A	C3	C3
Senkdichtung ohne Türschwellenprofil Joint seuil sans profilé pour seuil de porte Drop seal without door threshold profile 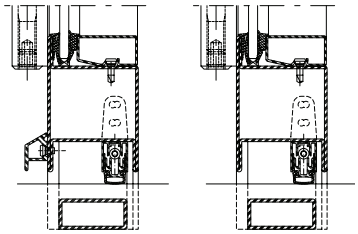	❶	2	1A	C2	C2
	❷	2	2A	C2	C2
	❸	2	2A	C3	C3

[3] Einscheibenglas
[4] Mehrscheibenisolierglas

[3] Vitrage simple
[4] Vitrage isolant multi-vitres

[3] Single glazing
[4] Multiple pane insulating glass

❶ Fallenriegel-Schloss
Serrure à mortaiser
Latch and bolt lock

❷ Schloss mit Obenverriegelung
Serrure avec verrouillage supérieur
Lock with top locking point

❸ Mehrfachverriegelungs-Schloss
Serrrure à verrouillage multiple
Multipoint lock

Zweiflügelige Türen,
auswärts öffnend,
Flügelbreite < 900 mm
Flügelhöhe < 2200 mm

Porte à deux vantaux,
ouvrant vers l'extérieur,
largeur du vantail < 900 mm
hauteur du vantail < 2200 mm

Double leaf door,
outward opening,
leaf width < 900 mm
leaf height < 2200 mm

Variante 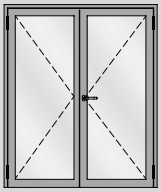	Beschlag Ferrure Fitting	**EN 12207** Stahl Acier Steel	**EN 12208** Stahl Acier Steel	**EN 12210** Verglasung Vitrage Glazing **ESG**[3] Stahl Acier Steel	**EN 12210** Verglasung Vitrage Glazing **MIG**[4] Stahl Acier Steel
Auflaufdichtung Joint de contact Ramp seal 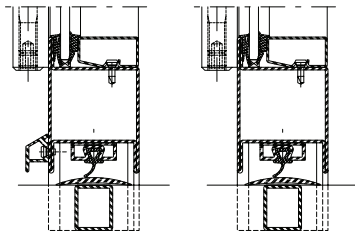	❶	2	0	C2	C2
	❷	2	0	C2	C2
	❸	2	0	C3	C3
Senkdichtung Fingerschutztüre Joint seuil porte anti-pince-doigts Drop seal anti-finger-trap doors 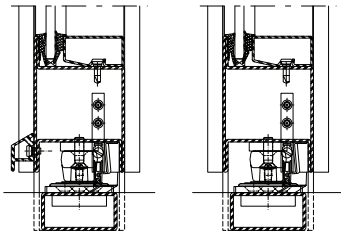	❶	npd	npd	npd	npd
	❷	2	npd	B2	B2
	❸	npd	npd	npd	npd
Bürstendichtung Joint brosse Brush seal 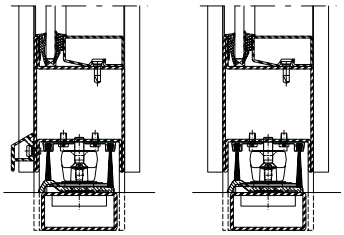	❶	npd	npd	npd	npd
	❷	2	npd	B2	B2
	❸	npd	npd	npd	npd

[3] Einscheibenglas
[4] Mehrscheibenisolierglas

[3] Vitrage simple
[4] Vitrage isolant multi-vitres

[3] Single glazing
[4] Multiple pane insulating glass

Zweiflügelige Türen,
auswärts öffnend,
Flügelbreite < 1450 mm
Flügelhöhe < 2800 mm

Porte à deux vantaux,
ouvrant vers l'extérieur,
largeur du vantail < 1450 mm
hauteur du vantail < 2800 mm

Double leaf door,
outward opening,
leaf width < 1450 mm
leaf height < 2800 mm

Variante 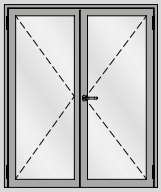	Beschlag Ferrure Fitting	 **EN 12207** **Stahl Acier Steel**	 **EN 12208** **Stahl Acier Steel**	 **EN 12210** Verglasung Vitrage Glazing **ESG**[3] **Stahl Acier Steel**	 **EN 12210** Verglasung Vitrage Glazing **MIG**[4] **Stahl Acier Steel**
Doppelanschlag Butée double Double rebate seal 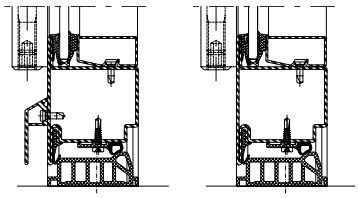	❶	1	1A	C2	C2
	❷	2	1A	C2	C2
	❸	3	2A	C2	C2
Senkdichtung ohne Türschwellenprofil Joint seuil sans profilé pour seuil de porte Drop seal without door threshold profile 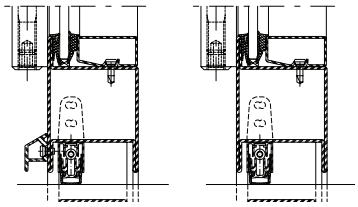	❶	1	0	C2	C2
	❷	1	0	C2	C2
	❸	2	1A	C2	C2
Senkdichtung ohne Türschwellenprofil Joint seuil sans profilé pour seuil de porte Drop seal without door threshold profile 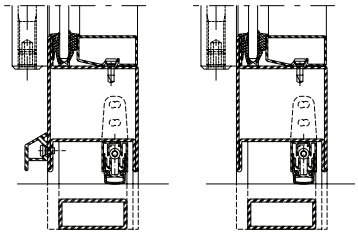	❶	1	0	C2	C2
	❷	1	0	C2	C2
	❸	2	1A	C2	C2

[3] Einscheibenglas
[4] Mehrscheibenisolierglas

[3] Vitrage simple
[4] Vitrage isolant multi-vitres

[3] Single glazing
[4] Multiple pane insulating glass

❶ Fallenriegel-Schloss
Serrure à mortaiser
Latch and bolt lock

❷ Schloss mit Obenverriegelung
Serrure avec verrouillage supérieur
Lock with top locking point

❸ Mehrfachverriegelungs-Schloss
Serrrure à verrouillage multiple
Multipoint lock

Zweiflügelige Türen,
auswärts öffnend,
Flügelbreite < 1450 mm
Flügelhöhe < 2800 mm

Porte à deux vantaux,
ouvrant vers l'extérieur,
largeur du vantail < 1450 mm
hauteur du vantail < 2800 mm

Double leaf door,
outward opening,
leaf width < 1450 mm
leaf height < 2800 mm

Variante 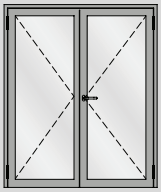	Beschlag Ferrure Fitting	 **EN 12207** Stahl Acier Steel	 **EN 12208** Stahl Acier Steel	 **EN 12210** Verglasung Vitrage Glazing **ESG**[3] Stahl Acier Steel	 **EN 12210** Verglasung Vitrage Glazing **MIG**[4] Stahl Acier Steel
Auflaufdichtung Joint de contact Ramp seal 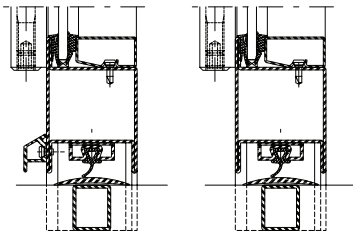	❶	1	0	C2	C2
	❷	1	0	C2	C2
	❸	1	0	C2	C2
Senkdichtung Fingerschutztüre Joint seuil porte anti-pince-doigts Drop seal anti-finger-trap doors 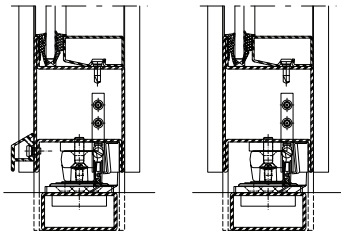	❶	npd	npd	npd	npd
	❷	1	npd	B2	B2
	❸	npd	npd	npd	npd
Bürstendichtung Joint brosse Brush seal 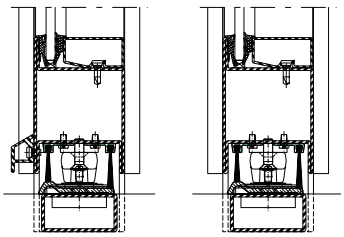	❶	npd	npd	npd	npd
	❷	2	npd	B2	B2
	❸	npd	npd	npd	npd

[3] Einscheibenglas
[4] Mehrscheibenisolierglas

[3] Vitrage simple
[4] Vitrage isolant multi-vitres

[3] Single glazing
[4] Multiple pane insulating glass

Zweiflügelige Türen,
auswärts öffnend,
Flügelbreite < 1465 mm
Flügelhöhe < 3000 mm

Porte à deux vantaux,
ouvrant vers l'extérieur,
largeur du vantail < 1465 mm
hauteur du vantail < 3000 mm

Double leaf door,
outward opening,
leaf width < 1465 mm
leaf height < 3000 mm

Variante 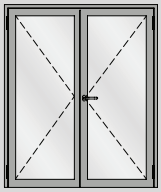	Beschlag Ferrure Fitting	 **EN 12207** **Stahl Acier Steel**	 **EN 12208** **Stahl Acier Steel**	 **EN 12210** Verglasung Vitrage Glazing **ESG**[3] **Stahl Acier Steel**	 **EN 12210** Verglasung Vitrage Glazing **MIG**[4] **Stahl Acier Steel**
Doppelanschlag Butée double Double rebate seal 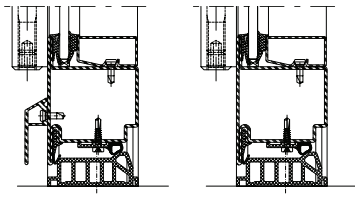	❶	1	0	C1	C1
	❷	1	0	C1	C1
	❸	2	0	C2	C2
Senkdichtung ohne Türschwellenprofil Joint seuil sans profilé pour seuil de porte Drop seal without door threshold profile 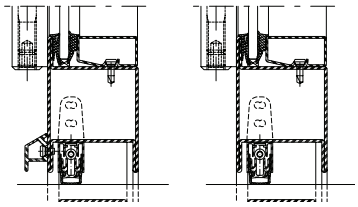	❶	0	0	C1	C1
	❷	0	0	C1	C1
	❸	1	0	C2	C2
Senkdichtung ohne Türschwellenprofil Joint seuil sans profilé pour seuil de porte Drop seal without door threshold profile 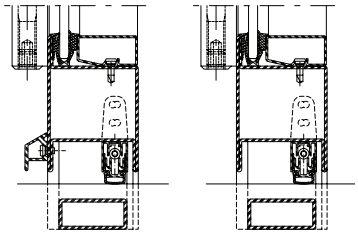	❶	0	0	C1	C1
	❷	0	0	C1	C1
	❸	1	0	C2	C2

[3] Einscheibenglas
[4] Mehrscheibenisolierglas

[3] Vitrage simple
[4] Vitrage isolant multi-vitres

[3] Single glazing
[4] Multiple pane insulating glass

❶ Fallenriegel-Schloss
Serrure à mortaiser
Latch and bolt lock

❷ Schloss mit Obenverriegelung
Serrure avec verrouillage supérieur
Lock with top locking point

❸ Mehrfachverriegelungs-Schloss
Serrrure à verrouillage multiple
Multipoint lock

Zweiflügelige Türen,
auswärts öffnend,
Flügelbreite < 1465 mm
Flügelhöhe < 3000 mm

Porte à deux vantaux,
ouvrant vers l'extérieur,
largeur du vantail < 1465 mm
hauteur du vantail < 3000 mm

Double leaf door,
outward opening,
leaf width < 1465 mm
leaf height < 3000 mm

Variante 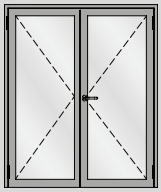	Beschlag Ferrure Fitting	 **EN 12207** Stahl Acier Steel	 **EN 12208** Stahl Acier Steel	 **EN 12210** Verglasung Vitrage Glazing **ESG**[3] Stahl Acier Steel	 **EN 12210** Verglasung Vitrage Glazing **MIG**[4] Stahl Acier Steel
Auflaufdichtung Joint de contact Ramp seal 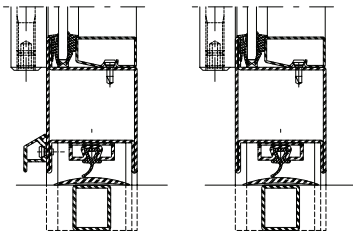	❶	0	0	C1	C1
	❷	0	0	C1	C1
	❸	1	0	C2	C2
Senkdichtung Fingerschutztüre Joint seuil porte anti-pince-doigts Drop seal anti-finger-trap doors 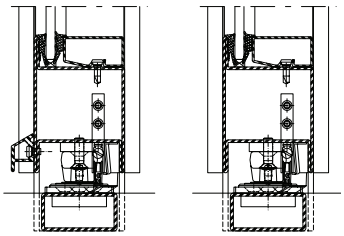	❶	npd	npd	npd	npd
	❷	npd	npd	npd	npd
	❸	npd	npd	npd	npd
Bürstendichtung Joint brosse Brush seal 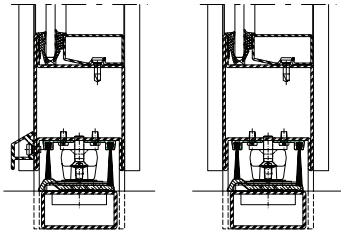	❶	npd	npd	npd	npd
	❷	2	npd	B2	B2
	❸	npd	npd	npd	npd

[3] Einscheibenglas
[4] Mehrscheibenisolierglas

[3] Vitrage simple
[4] Vitrage isolant multi-vitres

[3] Single glazing
[4] Multiple pane insulating glass

Zweiflügelige Türen,
einwärts öffnend,
Flügelbreite < 900 mm
Flügelhöhe < 2200 mm

Porte à deux vantaux,
ouvrant vers l'intérieur,
largeur du vantail < 900 mm
hauteur du vantail < 2200 mm

Double leaf door,
inward opening,
leaf width < 900 mm
leaf height < 2200 mm

Variante 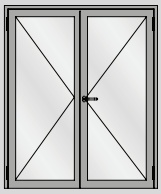	Beschlag Ferrure Fitting	 **EN 12207** **Stahl** **Acier** **Steel**	 **EN 12208** **Stahl** **Acier** **Steel**	 **EN 12210** Verglasung Vitrage Glazing **ESG**[3] **Stahl** **Acier** **Steel**	 **EN 12210** Verglasung Vitrage Glazing **MIG**[4] **Stahl** **Acier** **Steel**
Doppelanschlag Butée double Double rebate seal 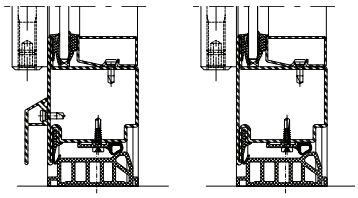	❶	2	0	C2	C2
	❷	2	0	C2	C2
	❸	3	0	C3	C3
Senkdichtung ohne Türschwellenprofil Joint seuil sans profilé pour seuil de porte Drop seal without door threshold profile 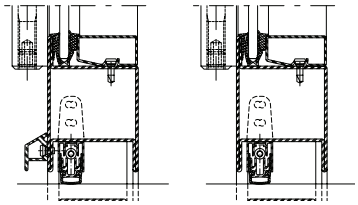	❶	2	0	C2	C2
	❷	2	0	C2	C2
	❸	2	0	C3	C3
Senkdichtung ohne Türschwellenprofil Joint seuil sans profilé pour seuil de porte Drop seal without door threshold profile 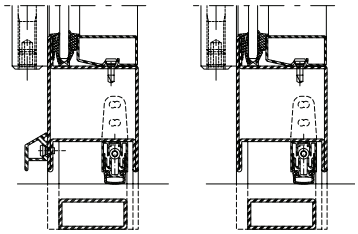	❶	2	0	C2	C2
	❷	2	0	C2	C2
	❸	2	0	C3	C3

[3] Einscheibenglas
[4] Mehrscheibenisolierglas

[3] Vitrage simple
[4] Vitrage isolant multi-vitres

[3] Single glazing
[4] Multiple pane insulating glass

❶ Fallenriegel-Schloss
Serrure à mortaiser
Latch and bolt lock

❷ Schloss mit Obenverriegelung
Serrure avec verrouillage supérieur
Lock with top locking point

❸ Mehrfachverriegelungs-Schloss
Serrrure à verrouillage multiple
Multipoint lock

Zweiflügelige Türen,
einwärts öffnend,
Flügelbreite < 900 mm
Flügelhöhe < 2200 mm

Porte à deux vantaux,
ouvrant vers l'intérieur,
largeur du vantail < 900 mm
hauteur du vantail < 2200 mm

Double leaf door,
inward opening,
leaf width < 900 mm
leaf height < 2200 mm

Variante 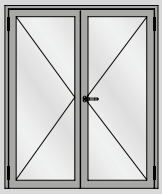	Beschlag Ferrure Fitting	 **EN 12207** Stahl Acier Steel	 **EN 12208** Stahl Acier Steel	 **EN 12210** Verglasung Vitrage Glazing **ESG**[3] Stahl Acier Steel	 **EN 12210** Verglasung Vitrage Glazing **MIG**[4] Stahl Acier Steel
Auflaufdichtung Joint de contact Ramp seal 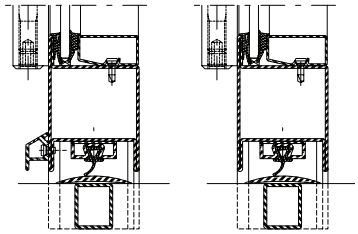	❶	2	0	C2	C2
	❷	2	0	C2	C2
	❸	2	0	C3	C3
Senkdichtung Fingerschutztüre Joint seuil porte anti-pince-doigts Drop seal anti-finger-trap doors 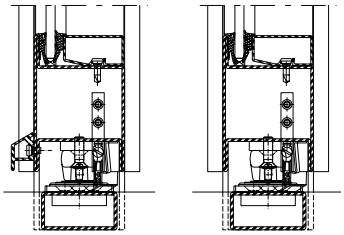	❶	npd	npd	npd	npd
	❷	2	npd	B2	B2
	❸	npd	npd	npd	npd
Bürstendichtung Joint brosse Brush seal 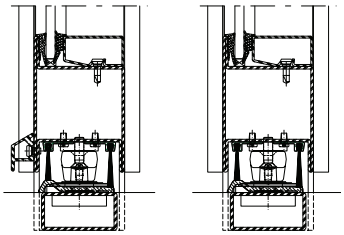	❶	npd	npd	npd	npd
	❷	2	npd	B2	B2
	❸	npd	npd	npd	npd

[3] Einscheibenglas
[4] Mehrscheibenisolierglas

[3] Vitrage simple
[4] Vitrage isolant multi-vitres

[3] Single glazing
[4] Multiple pane insulating glass

Zweiflügelige Türen,
einwärts öffnend,
Flügelbreite < 1450 mm
Flügelhöhe < 2800 mm

Porte à deux vantaux,
ouvrant vers l'intérieur,
largeur du vantail < 1450 mm
hauteur du vantail < 2800 mm

Double leaf door,
inward opening,
leaf width < 1450 mm
leaf height < 2800 mm

Variante 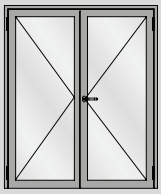	Beschlag Ferrure Fitting	 **EN 12207** **Stahl** **Acier** **Steel**	 **EN 12208** **Stahl** **Acier** **Steel**	 **EN 12210** Verglasung Vitrage Glazing **ESG**[3] **Stahl** **Acier** **Steel**	 **EN 12210** Verglasung Vitrage Glazing **MIG**[4] **Stahl** **Acier** **Steel**
Doppelanschlag Butée double Double rebate seal 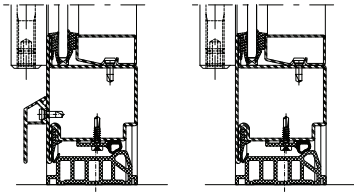	❶	1	0	C2	C2
	❷	2	0	C2	C2
	❸	3	0	C2	C2
Senkdichtung ohne Türschwellenprofil Joint seuil sans profilé pour seuil de porte Drop seal without door threshold profile 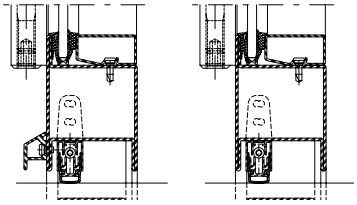	❶	1	0	C2	C2
	❷	1	0	C2	C2
	❸	2	0	C2	C2
Senkdichtung ohne Türschwellenprofil Joint seuil sans profilé pour seuil de porte Drop seal without door threshold profile 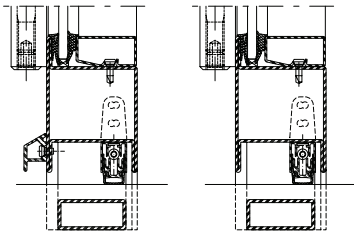	❶	1	0	C2	C2
	❷	1	0	C2	C2
	❸	2	0	C2	C2

[3] Einscheibenglas
[4] Mehrscheibenisolierglas

[3] Vitrage simple
[4] Vitrage isolant multi-vitres

[3] Single glazing
[4] Multiple pane insulating glass

❶ Fallenriegel-Schloss
Serrure à mortaiser
Latch and bolt lock

❷ Schloss mit Obenverriegelung
Serrure avec verrouillage supérieur
Lock with top locking point

❸ Mehrfachverriegelungs-Schloss
Serrrure à verrouillage multiple
Multipoint lock

Zweiflügelige Türen, einwärts öffnend, Flügelbreite < 1450 mm Flügelhöhe < 2800 mm

Porte à deux vantaux, ouvrant vers l'intérieur, largeur du vantail < 1450 mm hauteur du vantail < 2800 mm

Double leaf door, inward opening, leaf width < 1450 mm leaf height < 2800 mm

Variante 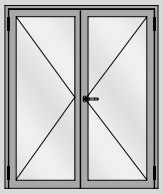	Beschlag Ferrure Fitting	**EN 12207**	**EN 12208**	**EN 12210** Verglasung Vitrage Glazing **ESG**[3]	**EN 12210** Verglasung Vitrage Glazing **MIG**[4]
		Stahl Acier Steel	**Stahl Acier Steel**	**Stahl Acier Steel**	**Stahl Acier Steel**
Auflaufdichtung Joint de contact Ramp seal 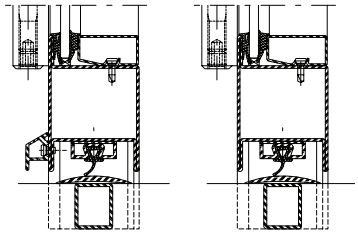	❶	1	0	C2	C2
	❷	1	0	C2	C2
	❸	1	0	C2	C2
Senkdichtung Fingerschutztüre Joint seuil porte anti-pince-doigts Drop seal anti-finger-trap doors 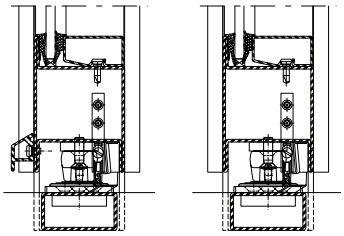	❶	npd	npd	npd	npd
	❷	1	npd	B2	B2
	❸	npd	npd	npd	npd
Bürstendichtung Joint brosse Brush seal 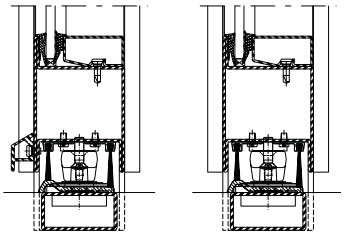	❶	npd	npd	npd	npd
	❷	2	npd	B2	B2
	❸	npd	npd	npd	npd

[3] Einscheibenglas
[4] Mehrscheibenisolierglas

[3] Vitrage simple
[4] Vitrage isolant multi-vitres

[3] Single glazing
[4] Multiple pane insulating glass

Zweiflügelige Türen,
einwärts öffnend,
Flügelbreite < 1465 mm
Flügelhöhe < 3000 mm

Porte à deux vantaux,
ouvrant vers l'intérieur,
largeur du vantail < 1465 mm
hauteur du vantail < 3000 mm

Double leaf door,
inward opening,
leaf width < 1465 mm
leaf height < 3000 mm

Variante 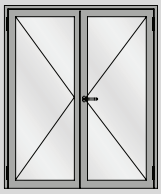	Beschlag Ferrure Fitting	**EN 12207** **Stahl Acier Steel**	**EN 12208** **Stahl Acier Steel**	**EN 12210** Verglasung Vitrage Glazing **ESG**[3] **Stahl Acier Steel**	**EN 12210** Verglasung Vitrage Glazing **MIG**[4] **Stahl Acier Steel**
Doppelanschlag Butée double Double rebate seal 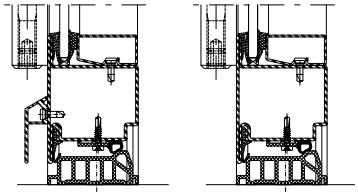	❶	1	0	C1	C1
	❷	1	0	C1	C1
	❸	2	0	C2	C2
Senkdichtung ohne Türschwellenprofil Joint seuil sans profilé pour seuil de porte Drop seal without door threshold profile 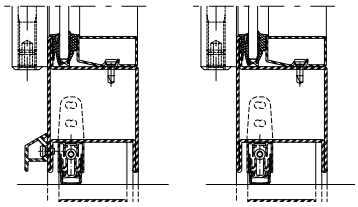	❶	0	0	C1	C1
	❷	0	0	C1	C1
	❸	1	0	C2	C2
Senkdichtung ohne Türschwellenprofil Joint seuil sans profilé pour seuil de porte Drop seal without door threshold profile 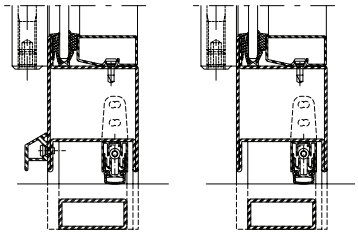	❶	0	0	C1	C1
	❷	0	0	C1	C1
	❸	1	0	C2	C2

[3] Einscheibenglas
[4] Mehrscheibenisolierglas

[3] Vitrage simple
[4] Vitrage isolant multi-vitres

[3] Single glazing
[4] Multiple pane insulating glass

❶ Fallenriegel-Schloss
Serrure à mortaiser
Latch and bolt lock

❷ Schloss mit Obenverriegelung
Serrure avec verrouillage supérieur
Lock with top locking point

❸ Mehrfachverriegelungs-Schloss
Serrrure à verrouillage multiple
Multipoint lock

Zweiflügelige Türen,
einwärts öffnend,
Flügelbreite < 1465 mm
Flügelhöhe < 3000 mm

Porte à deux vantaux,
ouvrant vers l'intérieur,
largeur du vantail < 1465 mm
hauteur du vantail < 3000 mm

Double leaf door,
inward opening,
leaf width < 1465 mm
leaf height < 3000 mm

Variante 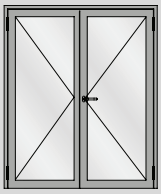	Beschlag Ferrure Fitting	 **EN 12207** Stahl Acier Steel	 **EN 12208** Stahl Acier Steel	 **EN 12210** Verglasung Vitrage Glazing **ESG**[3] Stahl Acier Steel	 **EN 12210** Verglasung Vitrage Glazing **MIG**[4] Stahl Acier Steel
Auflaufdichtung Joint de contact Ramp seal 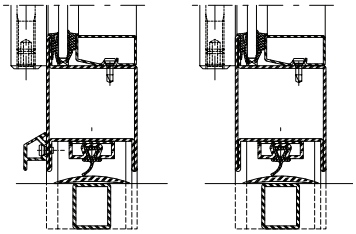	❶	0	0	C1	C1
	❷	0	0	C1	C1
	❸	1	0	C2	C2
Senkdichtung Fingerschutztüre Joint seuil porte anti-pince-doigts Drop seal anti-finger-trap doors 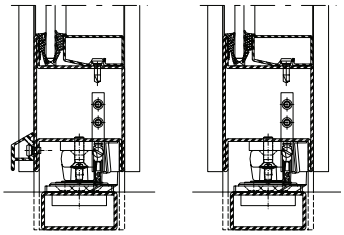	❶	npd	npd	npd	npd
	❷	npd	npd	npd	npd
	❸	npd	npd	npd	npd
Bürstendichtung Joint brosse Brush seal 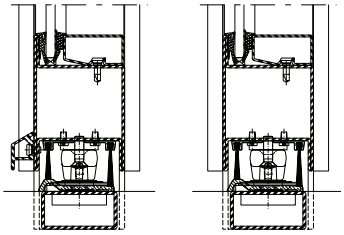	❶	npd	npd	npd	npd
	❷	2	npd	B2	B2
	❸	npd	npd	npd	npd

[3] Einscheibenglas
[4] Mehrscheibenisolierglas

[3] Vitrage simple
[4] Vitrage isolant multi-vitres

[3] Single glazing
[4] Multiple pane insulating glass

Verglasungstabelle Trockenverglasung
Tableau de vitrage à sec
Glazing table dry glazing

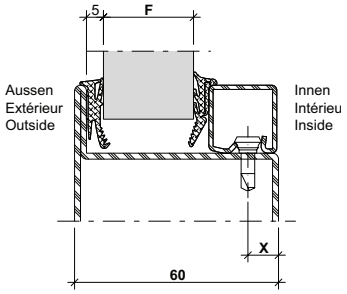

Dichtung Joint Weatherstrip	Aussen Extérieur Outside	Innen Intérieur Inside							
	455.036	455.038	455.038	455.038	455.037	455.037	X	Glasleisten Parcloses Glazing beads	
	5	8	7	6	5	4			
Verglasung **F** Vitrage **F** Glazing **F**	5		5	6	7	8	18	40	402.140 Z
		9	10	11	12	13	18	35	402.135 Z
		14	15	16	17	18	9	30	402.130 Z
		19	20	21	22	23	9	25	402.125 Z
		24	25	26	27	28	9	20	402.120 Z
		29	30	31	32	33	9	15	402.115 Z
				34	35	36	7	12	402.112 Z

Hinweis:
Die Glasdicken wurden aufgerundet.

Remarque:
Les épaisseurs de verre ont été arrondies vers le haut.

Note:
Glass thicknesses have been rounded up.

ift Rosenheim
Notifizierte Produktzertifizierungsstelle
18-003504-PR01
18-003535-PR01
30.03.2020
Notified Body 0757

Verglasungstabelle Trockenverglasung
für Einsatz im Innenbereich (trocken)
Tableau de vitrage à sec
pour utilisation en zone intérieure
Glazing table dry glazing
for use indoors (dry)

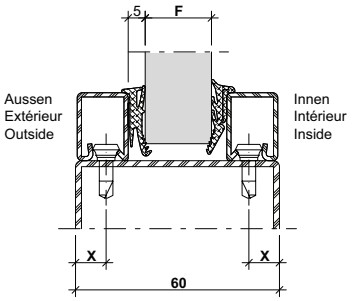

Dichtung Joint Weatherstrip			Aussen Extérieur Outside	Innen Intérieur Inside						
	Glasleisten Parcloses Glazing beads	x	455.036	455.038	455.038	455.038	455.037	455.037	x	Glasleisten Parcloses Glazing beads
Verglasung **F** Vitrage **F** Glazing **F**	402.125 Z	9	5				5	6	9	402.120 Z
	402.120 Z	9		7	8	9	10	11	9	402.120 Z
	402.120 Z	9		12	13	14	15	16	9	402.115 Z
	402.115 Z	9		17	18	19	20	21	9	402.115 Z
	402.115 Z	9				22			7	402.112 Z
	402.112 Z	7		23	24	25	26	27	7	402.112 Z

ift Rosenheim
Notifizierte Produktzertifizierungsstelle
18-003504-PR01
18-003535-PR01
30.03.2020
Notified Body 0757

Verglasungstabelle mit Dichtungsband 17/20 mm
Tableau de vitrage avec bande d'étanchéité 17/20 mm
Glazing table with distance strip 17/20 mm

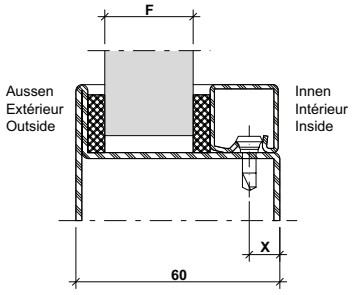

Fugenbreite (mm) Largeur du joint (mm) Width of joint (mm)	Aussen Extérieur Outside	Innen Intérieur Inside	Aussen Extérieur Outside	Innen Intérieur Inside	Aussen Extérieur Outside	Innen Intérieur Inside	Aussen Extérieur Outside	Innen Intérieur Inside	Aussen Extérieur Outside	Innen Intérieur Inside		
	451.025 **451.035** **451.028** **451.038**	**451.024** **451.034** **451.027** **451.037**	**451.024** **451.034** **451.027** **451.037**	**451.024** **451.034** **451.027** **451.037**	**451.024** **451.034** **451.027** **451.037**	**451.023** **451.033** **451.021** **451.031**	**451.023** **451.033** **451.021** **451.031**	**451.023** **451.033** **451.021** **451.031**	**451.023** **451.033** **451.021** **451.031**	**451.022** **451.032** **451.020** **451.030**		**20 mm** **20 mm** **17 mm** **17 mm**
	6	**5**	**5**	**5**	**5**	**4**	**4**	**4**	**4**	**3**	**X**	Glasleisten Parcloses Glazing beads
Verglasung **F** Vitrage **F** Glazing **F**	**6**		**7**		**8**		**9**		**10**		**18**	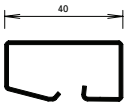 **402.140 Z**
	11		**12**		**13**		**14**		**15**		**18**	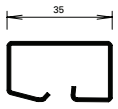 **402.135 Z**
	16		**17**		**18**		**19**		**20**		**9**	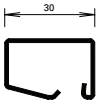 **402.130 Z**
	21		**22**		**23**		**24**		**25**		**9**	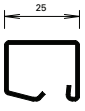 **402.125 Z**
	26		**27**		**28**		**29**		**30**		**9**	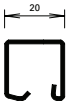 **402.120 Z**
	31		**32**		**33**		**34**		**35**		**9**	**402.115 Z**
					36		**37**		**38**		**7**	**402.112 Z**

Hinweis:
Die Glasdicken wurden aufgerundet.

Remarque:
Les épaisseurs de verre ont été arrondies vers le haut.

Note:
Glass thicknesses have been rounded up.

ift Rosenheim
Notifizierte Produktzertifizierungsstelle
18-003504-PR01
18-003535-PR01
30.03.2020
Notified Body 0757

Verglasungstabelle mit Dichtungsband 17/20 mm
für Einsatz im Innenbereich (trocken)
Tableau de vitrage avec bande d'étanchéité 17/20 mm
pour utilisation en zone intérieure
Glazing table with distance strip 17/20 mm
for use indoors (dry)

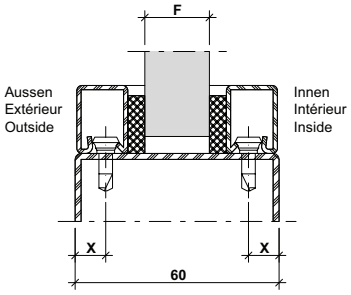

Fugenbreite (mm) / Largeur du joint (mm) / Width of joint (mm)		x	Aussen Extérieur Outside	Innen Intérieur Inside	Aussen Extérieur Outside	Innen Intérieur Inside	Aussen Extérieur Outside	Innen Intérieur Inside	Aussen Extérieur Outside	Innen Intérieur Inside	Aussen Extérieur Outside	Innen Intérieur Inside	x	
			451.027 451.037 451.024 451.034	451.027 451.037 451.024 451.034	451.027 451.037 451.024 451.034	451.021 451.031 451.023 451.033	451.021 451.031 451.023 451.033	451.021 451.031 451.023 451.033	451.021 451.031 451.023 451.033	451.020 451.030 451.022 451.032	451.020 451.030 451.022 451.032	451.020 451.030 451.022 451.032		20 mm 20 mm 17 mm 17 mm
		x	5	5	5	4	4	4	4	3	3	3	x	
Verglasung **F** / Vitrage **F** / Glazing **F**	25 402.125 Z	9	5		6		7		8		9		9	20 402.120 Z
	20 402.120 Z	9	10		11		12		13		14		9	20 402.120 Z
	20 402.120 Z	9	15		16		17		18		19		9	15 402.115 Z
	15 402.115 Z	9	20		21		22		23		24		9	15 402.115 Z
	15 402.115 Z	9					25						7	12 402.112 Z
	12 402.112 Z	7	26		27		28		29		30		7	12 402.112 Z

Verglasungstabelle Trockenverglasung
Tableau de vitrage à sec
Glazing table dry glazing

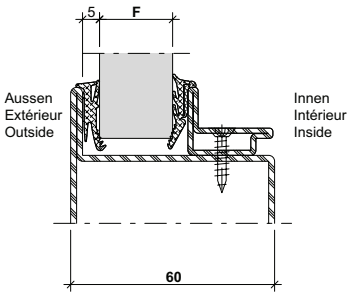

Dichtung Joint Weatherstrip	Aussen Extérieur Outside	Innen Intérieur Inside					
	455.036 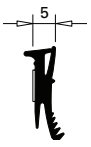	455.038 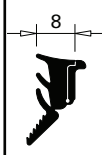	455.038 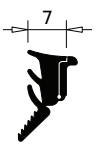	455.038 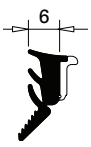	455.037 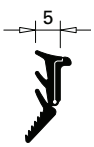	455.037 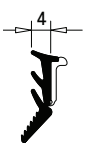	Glasleisten Parcloses Glazing beads
Verglasung **F** Vitrage **F** Glazing **F**	**5**	**14**	**15**	**16**	**17**	**18**	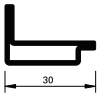 **62.509 Z**
		19	**20**	**21**	**22**	**23**	**62.508 Z**
		24	**25**	**26**	**27**	**28**	**62.507 Z**

Hinweis:
Die Glasdicken wurden aufgerundet.

Remarque:
Les épaisseurs de verre ont été arrondies vers le haut.

Note:
Glass thicknesses have been rounded up.

Verglasungstabelle Trockenverglasung
für Einsatz im Innenbereich (trocken)
Tableau de vitrage à sec
pour utilisation en zone intérieure
Glazing table dry glazing
for use indoors (dry)

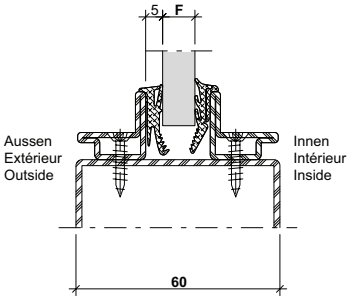

Dichtung Joint Weatherstrip		Aussen Extérieur Outside	Innen Intérieur Inside					
		455.036	455.038	455.038	455.038	455.037	455.037	Glasleisten Parcloses Glazing beads
		5	8	7	6	5	4	
Verglasung **F** Vitrage **F** Glazing **F**	25 62.508 Z	5				5	6	20 62.507 Z
	20 62.507 Z		7	8	9	10	11	20 62.507 Z

Verglasungstabelle mit Dichtungsband 17/20 mm
Tableau de vitrage avec bande d'étanchéité 17/20 mm
Glazing table with distance strip 17/20 mm

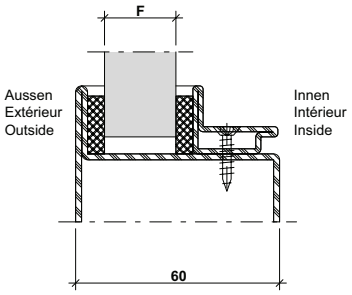

Fugenbreite (mm) Largeur du joint (mm) Width of joint (mm)	Aussen Extérieur Outside	Innen Intérieur Inside	Aussen Extérieur Outside	Innen Intérieur Inside	Aussen Extérieur Outside	Innen Intérieur Inside	Aussen Extérieur Outside	Innen Intérieur Inside	Aussen Extérieur Outside	Innen Intérieur Inside	Glasleisten Parcloses Glazing beads	
	451.028 451.038 451.025 451.035	**451.027 451.037 451.024 451.034**	**451.027 451.037 451.024 451.034**	**451.027 451.037 451.024 451.034**	**451.027 451.037 451.024 451.034**	**451.021 451.031 451.023 451.033**	**451.021 451.031 451.023 451.033**	**451.021 451.031 451.023 451.033**	**451.021 451.031 451.023 451.033**	**451.020 451.030 451.022 451.032**		
	6	**5**	**5**	**5**	**5**	**4**	**4**	**3**	**4**	**3**		
Verglasung **F** Vitrage **F** Glazing **F**	**16**		**17**		**18**		**19**		**20**			**62.509 Z**
	21		**22**		**23**		**24**		**25**			**62.508 Z**
	26		**27**		**28**		**29**		**30**			**62.507 Z**

Hinweis:
Die Glasdicken wurden aufgerundet.

Remarque:
Les épaisseurs de verre ont été arrondies vers le haut.

Note:
Glass thicknesses have been rounded up.

Verglasungstabelle mit Dichtungsband 17/20 mm
für Einsatz im Innenbereich (trocken)
Tableau de vitrage avec bande d'étanchéité 17/20 mm
pour utilisation en zone intérieure
Glazing table with distance strip 17/20 mm
for use indoors (dry)

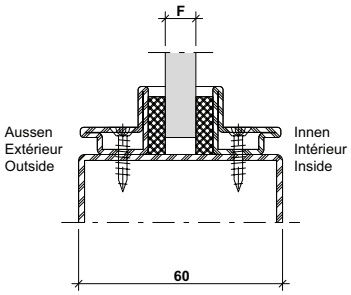

		Aussen Extérieur Outside	Innen Intérieur Inside	Aussen Extérieur Outside	Innen Intérieur Inside	Aussen Extérieur Outside	Innen Intérieur Inside	Aussen Extérieur Outside	Innen Intérieur Inside	Aussen Extérieur Outside	Innen Intérieur Inside	Glasleisten Parcloses Glazing beads
		451.027 451.037 451.024 451.034	**451.027 451.037 451.024 451.034**	**451.027 451.037 451.024 451.034**	**451.021 451.031 451.023 451.033**	**451.021 451.031 451.023 451.033**	**451.021 451.031 451.023 451.033**	**451.021 451.031 451.023 451.033**	**451.020 451.030 451.022 451.032**	**451.020 451.030 451.022 451.032**	**451.020 451.030 451.022 451.032**	
		6	**5**	**5**	**5**	**5**	**4**	**4**	**3**	**4**	**3**	
Verglasung **F** / Vitrage **F** / Glazing **F**	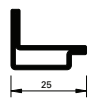 **62.508 Z**	**5**		**6**		**7**		**8**		**9**		**62.507 Z**
	62.507 Z	**10**		**11**		**12**		**13**		**14**		**62.507 Z**

ift Rosenheim
Notifizierte Produktzertifizierungsstelle
18-003504-PR01
18-003535-PR01
30.03.2020
Notified Body 0757

Verglasungstabelle Trockenverglasung
Tableau de vitrage à sec
Glazing table dry glazing

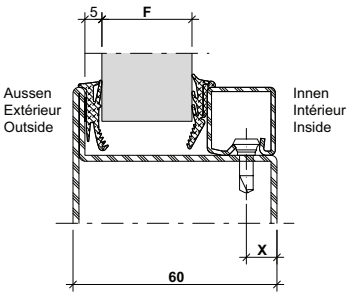

Dichtung Joint Weatherstrip	Aussen Extérieur Outside	Innen Intérieur Inside							
	455.027 5	455.028 8	455.028 7	455.028 6	455.029 5	455.029 4	X	Glasleisten Parcloses Glazing beads	
Verglasung **F** Vitrage **F** Glazing **F**	5		5	6	7	8	18	40	402.140 Z
		9	10	11	12	13	18	35	402.135 Z
		14	15	16	17	18	9	30	402.130 Z
		19	20	21	22	23	9	25	402.125 Z
		24	25	26	27	28	9	20	402.120 Z
		29	30	31	32	33	9	15	402.115 Z
				34	35	36	7	12	402.112 Z

Hinweis:
Die Glasdicken wurden aufgerundet.

Remarque:
Les épaisseurs de verre ont été arrondies vers le haut.

Note:
Glass thicknesses have been rounded up.

Verglasungstabelle Trockenverglasung
für Einsatz im Innenbereich (trocken)
Tableau de vitrage à sec
pour utilisation en zone intérieure
Glazing table dry glazing
for use indoors (dry)

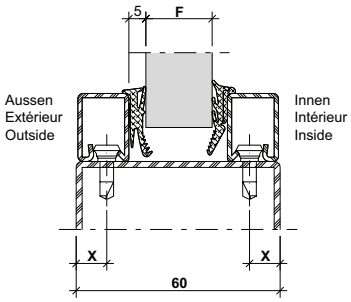

Dichtung Joint Weatherstrip			Aussen Extérieur Outside	Innen Intérieur Inside						
	Glasleisten Parcloses Glazing beads	x	455.027	455.028 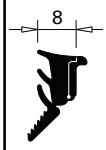	455.028 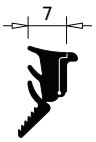	455.028	455.029 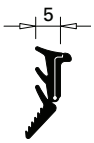	455.029 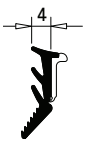	x	Glasleisten Parcloses Glazing beads
Verglasung **F** Vitrage **F** Glazing **F**	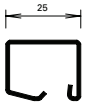 **402.125 Z**	9					5	6	9	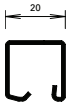 **402.120 Z**
	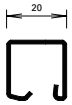 **402.120 Z**	9		7	8	9	10	11	9	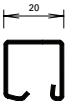 **402.120 Z**
	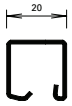 **402.120 Z**	9	5	12	13	14	15	16	9	**402.115 Z**
	402.115 Z	9		17	18	19	20	21	9	**402.115 Z**
	402.115 Z	9				22			7	**402.112 Z**
	402.112 Z	7		23	24	25	26	27	7	**402.112 Z**

Verglasungstabelle mit Dichtungsband 9 mm
Tableau de vitrage avec bande d'étanchéité 9 mm
Glazing table with distance strip 9 mm

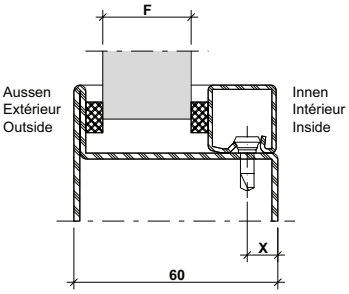

Fugenbreite (mm) Largeur du joint (mm) Width of joint (mm)	Aussen Extérieur Outside	Innen Intérieur Inside	Aussen Extérieur Outside	Innen Intérieur Inside	Aussen Extérieur Outside	Innen Intérieur Inside	Aussen Extérieur Outside	Innen Intérieur Inside	Aussen Extérieur Outside	Innen Intérieur Inside	X	Glasleisten Parcloses Glazing beads
	450.034 450.064	**450.031 450.061**	**450.032 450.062**	**450.032 450.062**	**450.032 450.062**	**450.031 450.061**	**450.031 450.061**	**450.031 450.061**	**450.031 450.061**	**450.030 450.060**		
	8	**5**	**6**	**6**	**6**	**5**	**5**	**5**	**5**	**4**	**X**	
Verglasung **F** Vitrage **F** Glazing **F**			**5**		**6**		**7**		**8**		**18**	40 **402.140 Z**
	9		**10**		**11**		**12**		**13**		**18**	35 **402.135 Z**
	14		**15**		**16**		**17**		**18**		**9**	30 **402.130 Z**
	19		**20**		**21**		**22**		**23**		**9**	25 **402.125 Z**
	24		**25**		**26**		**27**		**28**		**9**	20 **402.120 Z**
	29		**30**		**31**		**32**		**33**		**9**	15 **402.115 Z**
					34		**35**		**36**		**7**	12 **402.112 Z**

Hinweis:
Die Glasdicken wurden aufgerundet.

Remarque:
Les épaisseurs de verre ont été arrondies vers le haut.

Note:
Glass thicknesses have been rounded up.

Verglasungstabelle mit Dichtungsband 9 mm
für Einsatz im Innenbereich (trocken)
Tableau de vitrage avec bande d'étanchéité 9 mm
pour utilisation en zone intérieure
Glazing table with distance strip 9 mm
for use indoors (dry)

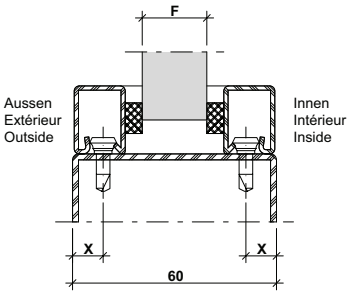

Fugenbreite (mm) Largeur du joint (mm) Width of joint (mm)		x	Aussen Extérieur Outside	Innen Intérieur Inside	Aussen Extérieur Outside	Innen Intérieur Inside	Aussen Extérieur Outside	Innen Intérieur Inside	Aussen Extérieur Outside	Innen Intérieur Inside	Aussen Extérieur Outside	Innen Intérieur Inside	x	
			450.032 450.062	450.032 450.062	450.032 450.062	450.031 450.061	450.031 450.061	450.031 450.061	450.031 450.061	450.030 450.060	450.030 450.060	450.030 450.060		20 mm 17 mm
			6	6	6	5	5	5	5	4	4	4		
Verglasung **F** / Vitrage **F** / Glazing **F**	25 402.125 Z	9					5		6		7		9	20 402.120 Z
	20 402.120 Z	9	8		9		10		11		12		9	20 402.120 Z
	20 402.120 Z	9	13		14		15		16		17		9	15 402.115 Z
	15 402.115 Z	9	18		19		20		21		22		9	15 402.115 Z
	15 402.115 Z	9					23		24		25		7	12 402.112 Z
	12 402.112 Z	7					26		27		28		7	12 402.112 Z

Verglasungstabelle Trockenverglasung
Tableau de vitrage à sec
Glazing table dry glazing

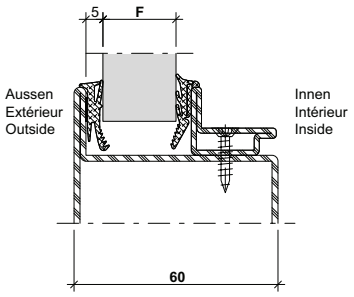

Dichtung Joint Weatherstrip	**Aussen Extérieur Outside**	**Innen Intérieur Inside**					
	455.027 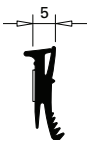	**455.028** 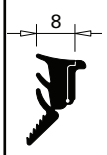	**455.028** 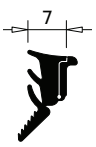	**455.028** 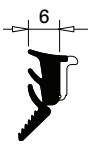	**455.029** 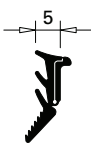	**455.029** 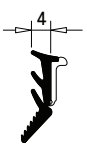	Glasleisten Parcloses Glazing beads
Verglasung **F** Vitrage **F** Glazing **F**	**5**	**14**	**15**	**16**	**17**	**18**	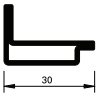 **62.509 Z**
		19	**20**	**21**	**22**	**23**	**62.508 Z**
		24	**25**	**26**	**27**	**28**	**62.507 Z**

Hinweis:
Die Glasdicken wurden aufgerundet.

Remarque:
Les épaisseurs de verre ont été arrondies vers le haut.

Note:
Glass thicknesses have been rounded up.

Verglasungstabelle Trockenverglasung
für Einsatz im Innenbereich (trocken)
Tableau de vitrage à sec
pour utilisation en zone intérieure
Glazing table dry glazing
for use indoors (dry)

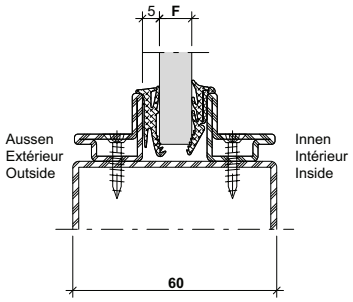

Dichtung Joint Weatherstrip		Aussen Extérieur Outside	Innen Intérieur Inside					
		455.027	455.028	455.028	455.028	455.029	455.029	Glasleisten Parcloses Glazing beads
		5	8	7	6	5	4	
Verglasung **F** Vitrage **F** Glazing **F**	25 62.508 Z	5				5	6	20 62.507 Z
	20 62.507 Z		7	8	9	10	11	20 62.507 Z

Verglasungstabelle mit Dichtungsband 9 mm
Tableau de vitrage avec bande d'étanchéité 9 mm
Glazing table with distance strip 9 mm

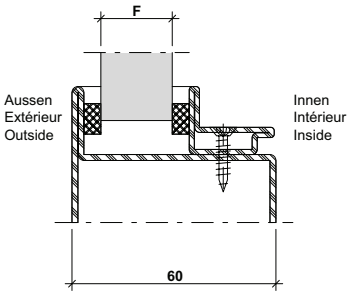

Fugenbreite (mm) Largeur du joint (mm) Width of joint (mm)	Aussen Extérieur Outside	Innen Intérieur Inside	Aussen Extérieur Outside	Innen Intérieur Inside	Aussen Extérieur Outside	Innen Intérieur Inside	Aussen Extérieur Outside	Innen Intérieur Inside	Aussen Extérieur Outside	Innen Intérieur Inside	Glasleisten Parcloses Glazing beads
	450.034 450.064	**450.031 450.061**	**450.032 450.062**	**450.032 450.062**	**450.032 450.062**	**450.031 450.061**	**450.031 450.061**	**450.031 450.061**	**450.031 450.061**	**450.030 450.060**	
	8	**5**	**6**	**6**	**6**	**5**	**5**	**5**	**5**	**4**	
Verglasung **F** Vitrage **F** Glazing **F**	**14**		**15**		**16**		**17**		**18**		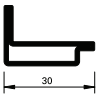 **62.509 Z**
	19		**20**		**21**		**22**		**23**		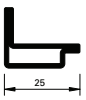 **62.508 Z**
	24		**25**		**26**		**27**		**28**		**62.507 Z**

Hinweis:
Die Glasdicken wurden aufgerundet.

Remarque:
Les épaisseurs de verre ont été arrondies vers le haut.

Note:
Glass thicknesses have been rounded up.

Verglasungstabelle mit Dichtungsband 9 mm
für Einsatz im Innenbereich (trocken)
Tableau de vitrage avec bande d'étanchéité 9 mm
pour utilisation en zone intérieure
Glazing table with distance strip 9 mm
for use indoors (dry)

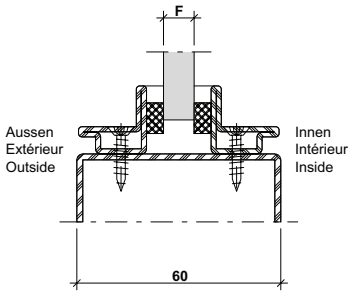

		Aussen Extérieur Outside	Innen Intérieur Inside	Aussen Extérieur Outside	Innen Intérieur Inside	Aussen Extérieur Outside	Innen Intérieur Inside	Aussen Extérieur Outside	Innen Intérieur Inside	Aussen Extérieur Outside	Innen Intérieur Inside	
		450.032 450.062	**450.032 450.062**	**450.032 450.062**	**450.031 450.061**	**450.031 450.061**	**450.031 450.061**	**450.031 450.061**	**450.030 450.060**	**450.030 450.060**	**450.030 450.060**	Glasleisten Parcloses Glazing beads
		6	**6**	**6**	**5**	**5**	**5**	**5**	**4**	**4**	**4**	
Verglasung **F** / Vitrage **F** / Glazing **F**	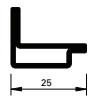 **62.508 Z**					**5**		**6**		**7**		**62.507 Z**
	62.507 Z	**8**		**9**		**10**		**11**		**12**		**62.507 Z**

Verglasungstabelle Trockenverglasung
Tableau de vitrage à sec
Glazing table dry glazing

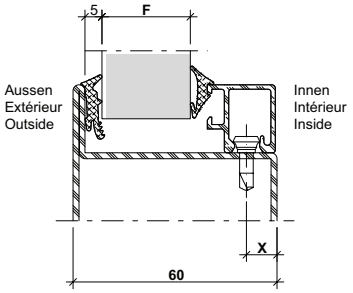

Dichtung Joint Weatherstrip	Aussen Extérieur Outside	Innen Intérieur Inside					
	455.019 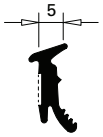	455.009 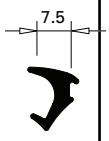	455.009 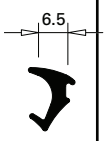	455.008 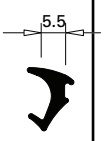	455.007 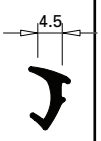	x	Glasleisten Parcloses Glazing beads
Verglasung **F** Vitrage **F** Glazing **F**	5	5	6	7	8	18	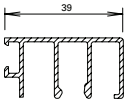 404.139
		9	10	11	12	18	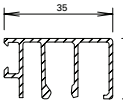 404.136
		14	15	16	17	9	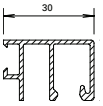 404.129
		24	25	26		9	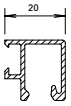 404.119
		27	28	29	30	9	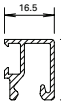 404.116

Verglasungstabelle Trockenverglasung
für Einsatz im Innenbereich (trocken)
Tableau de vitrage à sec
pour utilisation en zone intérieure
Glazing table dry glazing
for use indoors (dry)

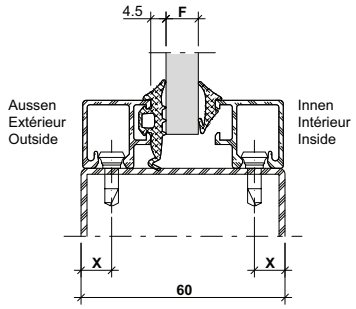

Dichtung Joint Weatherstrip			**Aussen Extérieur Outside**	**Innen Intérieur Inside**					
	Glasleisten Parcloses Glazing beads	**x**	**455.014** 4.5	**455.009** 7.5	**455.009** 6.5	**455.008** 5.5	**455.007** 4.5	**x**	Glasleisten Parcloses Glazing beads
Verglasung **F** Vitrage **F** Glazing **F**	30 **404.129**	**9**	**4,5**				**5**	**9**	16.5 **404.116**
	20 **404.119**	**9**		**8**	**9**	**10**	**11**	**9**	20 **404.119**
	20 **404.119**	**9**		**12**	**13**	**14**		**9**	16.5 **404.116**
	16.5 **404.116**	**9**		**15**	**16**	**17**	**18**	**9**	16.5 **404.116**

Verglasungstabelle mit Dichtungsband 9 mm
Tableau de vitrage avec bande d'étanchéité 9 mm
Glazing table with distance strip 9 mm

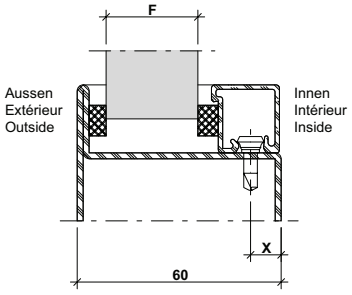

Fugenbreite (mm) Largeur du joint (mm) Width of joint (mm)	Aussen Extérieur Outside	Innen Intérieur Inside	Aussen Extérieur Outside	Innen Intérieur Inside	Aussen Extérieur Outside	Innen Intérieur Inside	Aussen Extérieur Outside	Innen Intérieur Inside	Aussen Extérieur Outside	Innen Intérieur Inside	X	Glasleisten Parcloses Glazing beads
	450.034 450.064	**450.034 450.064**	**450.034 450.064**	**450.032 450.062**	**450.034 450.064**	**450.031 450.061**	**450.032 450.062**	**450.032 450.062**	**450.032 450.062**	**450.031 450.061**		
	8	**8**	**8**	**6**	**8**	**5**	**6**	**6**	**6**	**5**		
			5		**6**		**7**		**8**		**9**	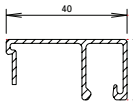 **404.140**
Verglasung **F** Vitrage **F** Glazing **F**	**9**		**10**		**11**		**12**		**13**		**9**	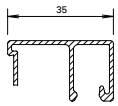 **404.135**
	14		**15**		**16**		**17**		**18**		**9**	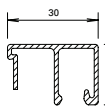 **404.130**
	19		**20**		**21**		**22**		**23**		**9**	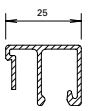 **404.125**
	24		**25**		**26**		**27**		**28**		**9**	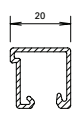 **404.120**
	29		**30**		**31**		**32**		**33**		**9**	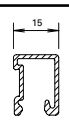 **404.115**
					34		**35**		**36**		**7**	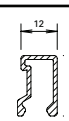 **404.112**

Hinweis:
Die Glasdicken wurden aufgerundet.

Remarque:
Les épaisseurs de verre ont été arrondies vers le haut.

Note:
Glass thicknesses have been rounded up.

Verglasungstabelle mit Dichtungsband 9 mm
für Einsatz im Innenbereich (trocken)
Tableau de vitrage avec bande d'étanchéité 9 mm
pour utilisation en zone intérieure
Glazing table with distance strip 9 mm
for use indoors (dry)

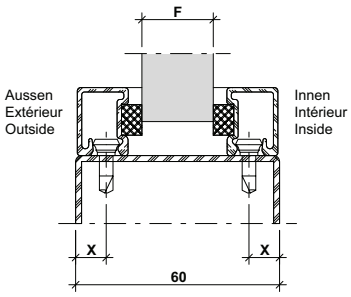

Fugenbreite (mm) / Largeur du joint (mm) / Width of joint (mm)		X	Aussen Extérieur Outside	Innen Intérieur Inside	Aussen Extérieur Outside	Innen Intérieur Inside	Aussen Extérieur Outside	Innen Intérieur Inside	Aussen Extérieur Outside	Innen Intérieur Inside	Aussen Extérieur Outside	Innen Intérieur Inside	X	9 mm
			450.034 450.064	**450.034 450.064**	**450.034 450.064**	**450.032 450.062**	**450.034 450.064**	**450.031 450.061**	**450.032 450.062**	**450.032 450.062**	**450.032 450.062**	**450.031 450.061**		
			8	**8**	**8**	**6**	**8**	**5**	**6**	**6**	**6**	**5**	**X**	
Verglasung **F** / Vitrage **F** / Glazing **F**	25 **404.125**	**9**	**5**		**6**		**7**		**8**		**9**		**9**	20 **404.120**
	20 **404.120**	**9**	**10**		**11**		**12**		**13**		**14**		**9**	20 **404.120**
	20 **404.120**	**9**	**15**		**16**		**17**		**18**		**19**		**9**	15 **404.115**
	15 **404.115**	**9**	**20**		**21**		**22**		**23**		**24**		**9**	15 **404.115**

Verglasungstabelle mit Dichtungsband 9 mm
Tableau de vitrage avec bande d'étanchéité 9 mm
Glazing table with distance strip 9 mm

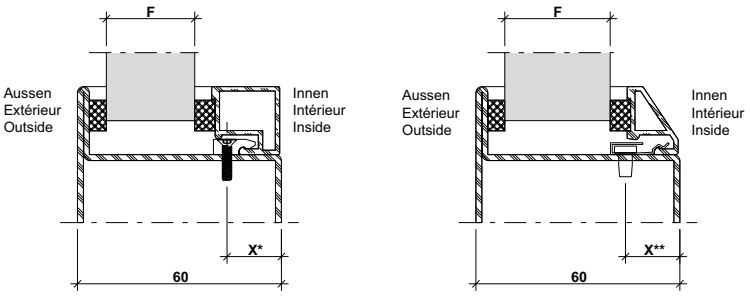

Fugenbreite (mm) Largeur du joint (mm) Width of joint (mm)	Aussen Extérieur Outside	Innen Intérieur Inside	Aussen Extérieur Outside	Innen Intérieur Inside	Aussen Extérieur Outside	Innen Intérieur Inside	Aussen Extérieur Outside	Innen Intérieur Inside	Aussen Extérieur Outside	Innen Intérieur Inside	X	Glasleisten Parcloses Glazing beads
	450.034 450.064	**450.031 450.061**	**450.032 450.062**	**450.032 450.062**	**450.032 450.062**	**450.031 450.061**	**450.031 450.061**	**450.031 450.061**	**450.031 450.061**	**450.030 450.060**		
	8	**5**	**6**	**6**	**6**	**5**	**5**	**5**	**5**	**4**		
Verglasung **F** Vitrage **F** Glazing **F**	**25**		**26**		**27**		**28**		**29**		**16* 21****	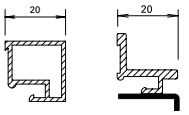 **405.120** **406.909**
	30		**31**		**32**		**33**		**34**		**16* 21****	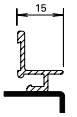 **406.903**
											11* 16**	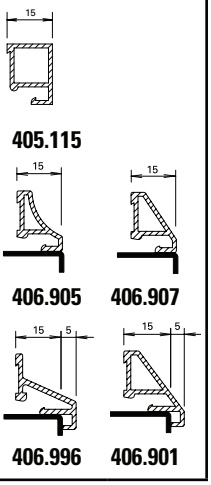 **405.115** **406.905** **406.907** **406.996** **406.901**

*** Bohrabstand für Knopf 450.020**
**** Bohrabstand für Feder 450.022**

*** Distance de perçage pour bouton 450.020**
**** Distance de perçage pour ressort 450.022**

*** Drilling distance for stud 450.020**
**** Drilling distance for spring 450.022**

Verglasungstabelle mit Dichtungsband 9 mm
für Einsatz im Innenbereich (trocken)
Tableau de vitrage avec bande d'étanchéité 9 mm
pour utilisation en zone intérieure
Glazing table with distance strip 9 mm
for use indoors (dry)

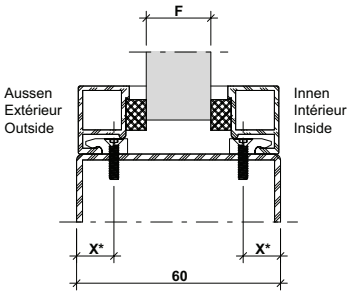

Fugenbreite (mm) / Largeur du joint (mm) / Width of joint (mm)		X	Aussen Extérieur Outside	Innen Intérieur Inside	Aussen Extérieur Outside	Innen Intérieur Inside	Aussen Extérieur Outside	Innen Intérieur Inside	Aussen Extérieur Outside	Innen Intérieur Inside	Aussen Extérieur Outside	Innen Intérieur Inside	X	9 mm
			450.032 450.062	450.032 450.062	450.032 450.061	450.031 450.061	450.031 450.061	450.031 450.061	450.031 450.061	450.030 450.060	450.030 450.060	450.030 450.060		
			6	6	6	5	5	5	5	4	4	4		
Verglasung **F** / Vitrage **F** / Glazing **F**	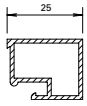 **405.125**	**11*** **16***	**5**		**6**		**7**		**8**		**9**		**11*** **16***	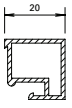 **405.120** **406.909**
	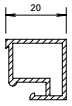 **405.120** **406.909**	**11*** **16***	**10**		**11**		**12**		**13**		**14**		**11*** **16***	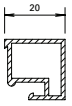 **405.120** **406.909**
	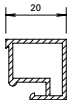 **405.120** **406.909**	**16*** **21****	**15**		**16**		**17**		**18**		**19**		**11*** **16***	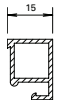 **405.115** **406.905** **406.907** **406.996** **406.901**
													16* **21****	**406.903**
	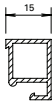 **405.115** **406.905** **406.907** **406.996** **406.901**	**11*** **16****	**20**		**21**		**22**		**23**		**24**		**11*** **16***	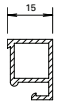 **405.115** **406.905** **406.907** **406.996** **406.901**
	406.903	**16*** **21****											**16*** **21****	**406.903**

*** Bohrabstand für Knopf 450.020**
**** Bohrabstand für Feder 450.022**

*** Distance de perçage pour bouton 450.020**
**** Distance de perçage pour ressort 450.022**

*** Drilling distance for stud 450.020**
**** Drilling distance for spring 450.022**

Wichtiger Hinweis:
Trockenverglasung

Grundlage der Verglasungstabelle sind die Nennmasse der Profile und Füllelemente. Bedingt durch verschiedene Toleranzen (Profile, Glasleisten, Anordnung Befestigungsknöpfe, Glasdichtungen und Glaselemente) empfehlen wir, die Wahl der inneren Glasdichtungen vorgängig an einem Element zu prüfen.
Gegebenenfalls kommt die nächst kleinere oder grössere Glasleiste/ Dichtung zur Anwendung.

Die Masse entsprechen ungefähr einer rahmenbündigen Glasleisten-Montage.

Wir empfehlen, die Glasleisten nur auf der Raumseite anzuwenden.

Remarque importante:
Vitrage à sec

Les cotes nominales des profilés et des éléments de remplissage sont la base du tableau de vitrage. A cause des différentes tolérances (profilés, parcloses, disposition boutons de fixation, bandes de distance et éléments vitrés) nous recommandons d'effectuer un essai préalable avec le joint intérieur choisi sur un élément. Le cas échéant, utiliser la parclose / le joint de la taille inférieure ou supérieure.

Les distances correspondent à peu près au montage des parcloses à fleur du cadre.

Nous recommandons de n'utiliser les parcloses que du côté intérieur.

Important notice:
Dry glazing

The glazing table is based on the nominal dimensions of the profiles and infill panels. Owing to variations in the tolerances (profiled sections, glazing beads, layout of fastening studs, glazing seals and glazing) it is advisable to check your choice of inside glazing seals on an infill panel beforehand. If necessary the next smaller or larger size glazing bead/ weatherstrip can be used.

Distances correspond approximately to glazing beads mounted flush to the frame.

We recommend fitting the glazing beads on the room-side only.

Wichtiger Hinweis:
Nassverglasung

Grundlage der Verglasungstabelle sind die Nennmasse der Profile und Füllelemente. Bedingt durch verschiedene Toleranzen (Profile, Glasleisten, Anordnung Befestigungsknöpfe und Glaselemente) empfehlen wir, die Wahl der inneren Distanzbänder vorgängig an einem Element zu prüfen.
Gegebenenfalls kommtdie nächst kleinere oder grössere Glasleiste/ Distanzband zur Anwendung.

Die Masse entsprechen ungefähr einer rahmenbündigen Glasleisten-Montage.

Wir empfehlen, die Glasleisten nur auf der Raumseite anzuwenden.

Remarque importante:
Vitrage à mastic

Les cotes nominales des profilés et des éléments de remplissage sont la base du tableau de vitrage. A cause des différentes tolérances (profilés, parcloses, disposition boutons de fixation et éléments vitrés) nous recommandons d'effectuer un essai préalable avec la bande d'écartement choisie sur un élément. Le cas échéant, utiliser la parclose / la bande d'écartement de la taille inférieure ou supérieure.

Les distances correspondent à peu près au montage des parcloses à fleur du cadre.

Nous recommandons de n'utiliser les parcloses que du côté intérieur.

Important notice:
Glazing with sealing

The glazing table is based on the nominal dimensions of the profiles and infill panels. Owing to variations in the tolerances (profiled sections, glazing beads, layout of fastening studs and glazing) it is advisable to check your choice of inside spacing tapes on an infill panel beforehand. If necessary the next smaller or larger size glazing bead/packing tape can be used.

Distances correspond approximately to glazing beads mounted flush to the frame.

We recommend fitting the glazing beads on the room-side only.

Betreffend Fugendimensionierung und Fugenausbildung verweisen wir auf die DIN-Normen 18545, resp. auf die Richtlinien der Glashersteller.

En ce qui concerne le dimensionnement et la formation des joints nous renvoyons au norme DIN 18545, respectivement aux directives du fabricant de verre.

Referring to joint dimensioning and joint form we refer you to DIN standard 18545, respectively to the guidelines of glass manufacturer.

ift Rosenheim
Notifizierte Produkt-zertifizierungsstelle
18-003504-PR01
18-003535-PR01
30.03.2020
Notified Body 0757

Glasfalzmasse
Dimensions de la feuillure
Glazing rebate sizes

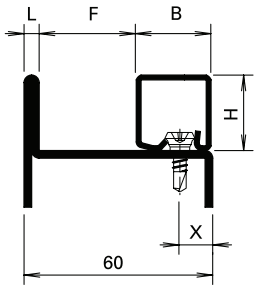

Serie mm	L mm	F mm	Artikel-Nr. No d'article Code no.	H mm	B mm	Knopf Bouton Stud	x mm
60	3,5	16,5	402.140 Z	20	40	450.007/008/009/025	18
60	3,5	21,5	402.135 Z	20	35	450.007/008/009/025	18
60	3,5	26,5	402.130 Z	20	30	450.007/008/009/025	9
60	3,5	31,5	402.125 Z	20	25	450.007/008/009/025	9
60	3,5	36,5	402.120 Z	20	20	450.007/008/009/025	9
60	3,5	41,5	402.115 Z	20	15	450.007/008/009/025	9
60	3,5	44,5	402.112 Z	20	12	450.007/008/009/025	7

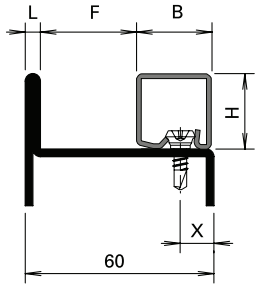

EDELSTAHL Rost frei INOX STAINLESS STEEL

Serie mm	L mm	F mm	Artikel-Nr. No d'article Code no.	H mm	B mm	Knopf Bouton Stud	x mm
60	3,5	16,5	402.540	20	40	450.007/008/009/025	18
60	3,5	21,5	402.535	20	35	450.007/008/009/025	18
60	3,5	26,5	402.530 / 430	20	30	450.007/008/009/025	9
60	3,5	31,5	402.525 / 425	20	25	450.007/008/009/025	9
60	3,5	36,5	402.520 / 420	20	20	450.007/008/009/025	9
60	3,5	41,5	402.515 / 415	20	15	450.007/008/009/025	9

Wir empfehlen, die Glasleisten nur auf der Raumseite anzuwenden.

Die Masse F und x entsprechen ungefähr rahmenbündiger Glasleisten-Montage. Je nach Wandstärke der Profilstahlrohre können die Kantenradien grösser sein und aus optischen Gründen eine Veränderung des Bohrabstandes x bedingen.

Nous recommandons de n'utiliser les parcloses que du côté intérieur.

Les distances F et x correspondent à peu près au montage des parcloses à fleur du cadre. Selon l'épaisseur de la parois du tube profilé en acier, les rayons des arêtes peuvent être plus grands ce qui peut, pour des raisons d'optique, entraîner un changement de la distance de perçage x.

We recommend fitting the glazing beads on the room-side only.

Distances F and x correspond approximately to glazing beads mounted flush to the frame. Depending on the thickness of the walls of the steel sections, the radius of the edges may be larger and may require a different drilling distance x for visual effect.

Glasfalzmasse
Dimensions de la feuillure
Glazing rebate sizes

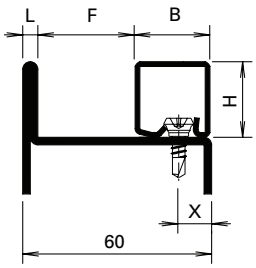

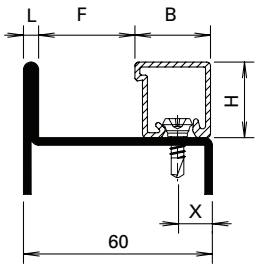

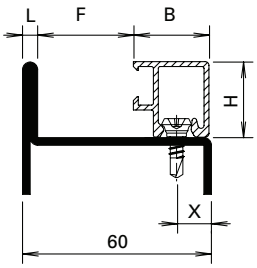

Serie mm	L mm	F mm	Artikel-Nr. No d'article Code no.	H mm	B mm	Knopf Bouton Stud	x mm
60	3,5	16.5	402.140 Z	20	40	450.007/008/009/025	18
60	3,5	21,5	402.135 Z	20	35	450.007/008/009/025	18
60	3,5	26,5	402.130 Z	20	30	450.007/008/009/025	9
60	3,5	31,5	402.125 Z	20	25	450.007/008/009/025	9
60	3,5	36,5	402.120 Z	20	20	450.007/008/009/025	9
60	3,5	41,5	402.115 Z	20	15	450.007/008/009/025	9
60	3,5	44,5	402.112 Z	20	12	450.007/008/009/025	7
60	3,5	16,5	404.140	20	40	450.007/008/009/025	9
60	3,5	17,5	404.139	20	39	450.007/008/009/025	18
60	3,5	21,5	404.136	20	35	450.007/008/009/025	18
60	3,5	21,5	404.135	20	35	450.007/008/009/025	9
60	3,5	26,5	404.130	20	30	450.007/008/009/025	9
60	3,5	26,5	404.129	20	30	450.007/008/009/025	9
60	3,5	31,5	404.125	20	25	450.007/008/009/025	9
60	3,5	36,5	404.120	20	20	450.007/008/009/025	9
60	3,5	36,5	404.119	20	20	450.007/008/009/025	9
60	3,5	40	404.116	20	16,5	450.007/008/009/025	9
60	3,5	41,5	404.115	20	15	450.007/008/009/025	9
60	3,5	44,5	404.112	20	12	450.007/008/009/025	7

Wir empfehlen, die Glasleisten nur auf der Raumseite anzuwenden. Die Masse F und x entsprechen ungefähr rahmenbündiger Glasleisten-Montage. Je nach Wandstärke der Profilstahlrohre können die Kantenradien grösser sein und aus optischen Gründen eine Veränderung des Bohrabstandes x bedingen.

Nous recommandons de n'utiliser les parcloses que du côté intérieur. Les distances F et x correspondent à peu près au montage des parcloses à fleur du cadre. Selon l'épaisseur de la parois du tube profilé en acier, les rayons des arêtes peuvent être plus grands ce qui peut, pour des raisons d'optique, entraîner un changement de la distance de perçage x.

We recommend fitting the glazing beads on the room-side only. Distances F and x correspond approximately to glazing beads mounted flush to the frame. Depending on the thickness of the walls of the steel sections, the radius of the edges may be larger and may require a different drilling distance x for visual effect.

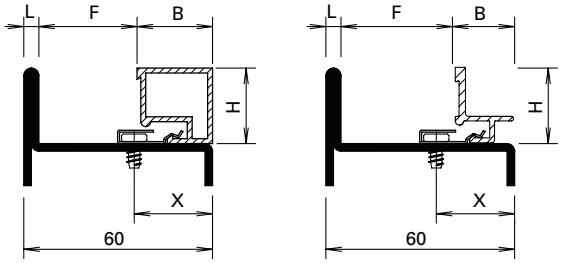

Serie mm	L mm	F mm	Artikel-Nr. No d'article Code no.	H mm	B mm	Feder Ressort Spring	x mm
60	3,5	26,5	405.130	20	30	450.022	31
60	3,5	31,5	405.125	20	25	450.022	26
60	3,5	36,5	405.120	20	20	450.022	21
60	3,5	41,5	405.115	20	15	450.022	16
60	3,5	41,5	406.901	20	15/20	450.022	11
60	3,5	41,5	406.903	20	15	450.022	21
60	3,5	41,5	406.905	20	15	450.022	16
60	3,5	41,5	406.907	20	15	450.022	16
60	3,5	36,5	406.909	20	20	450.022	21
60	3,5	41,5	406.996	20	15/20	450.022	11

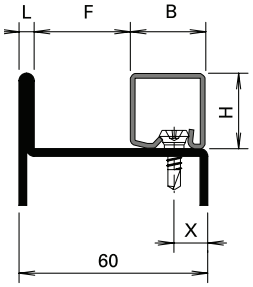

EDELSTAHL
Rost frei
INOX
STAINLESS STEEL

Serie mm	L mm	F mm	Artikel-Nr. No d'article Code no.	H mm	B mm	Knopf Bouton Stud	x mm
60	3,5	16,5	402.540	20	40	450.007/008/009/025	18
60	3,5	21,5	402.535	20	35	450.007/008/009/025	18
60	3,5	26,5	402.530 / 430	20	30	450.007/008/009/025	9
60	3,5	31,5	402.525 / 425	20	25	450.007/008/009/025	9
60	3,5	36,5	402.520 / 420	20	20	450.007/008/009/025	9
60	3,5	41,5	402.515 / 415	20	15	450.007/008/009/025	9

Legende **Légends** **Key**

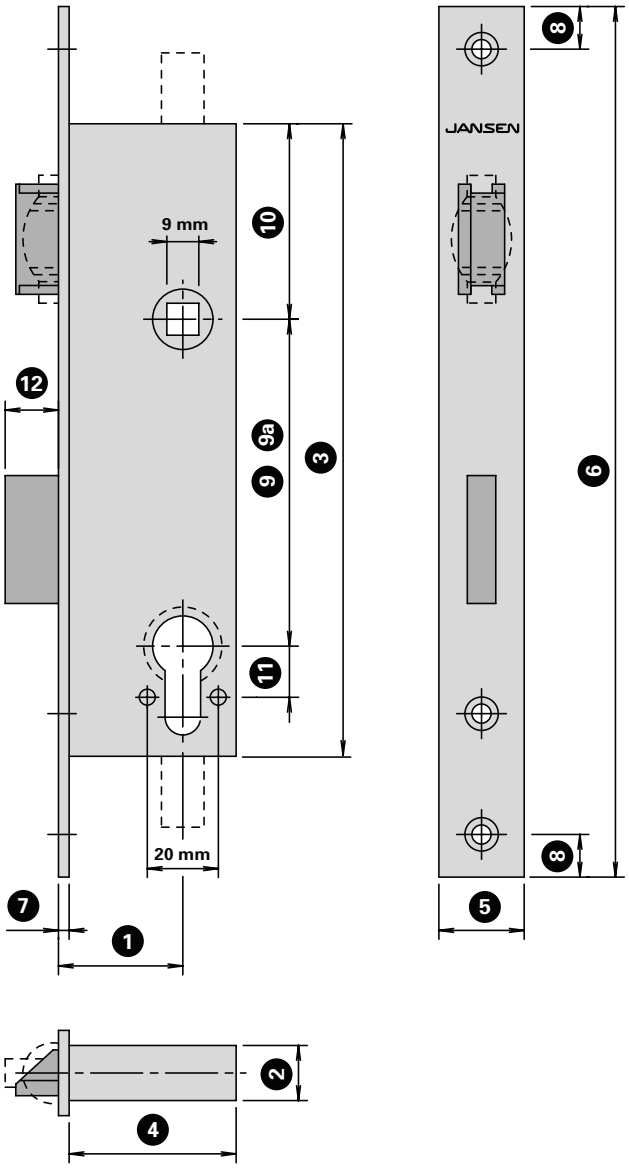

1	Dornmass Axe canon/têtière Backset
2	Kasten-Breite Largeur du boîtier Width of casing
3	Kasten-Höhe Hauteur du boîtier Height of casing
4	Kasten-Tiefe Profondeur du boîtier Depth of casing
5	Stulp-Breite Largeur de la têtière Width of face plate
6	Stulp-Höhe Hauteur de la têtière Height of face plate
7	Stulp-Dicke Epaisseur de la têtière Thickness of face plate
8	Randabstand Stulpbohrungen Distance périmétrique des perçages dans la têtière Distance of face plate drill holes from edge
9	Entfernung Drücker - Zylinder ø 22 mm Distance entre poignée – cylindre ø 22 mm Distance between handle and cylinder ø 22 mm
9a	Entfernung Drücker - Zylinder ø 17 mm Distance entre poignée – cylindre ø 17 mm Distance between handle and cylinder ø 17 mm
10	Entfernung OK Kasten - Drücker Distance bord supérieur boîtier – poignée Distance from top edge of casing to handle
11	Entfernung Zylinder - Bohrung Sicherheitsrosette Distance cylindre perçage rosette de sécurité Distance between cylinder and hole for safety rosette
12	Riegel-Ausschluss Course de pêne Bolt travel

	1	2	3	4	5	6	7	8	9	9a	10	11	12
555.380	35	16	165	47	28	235	3	13	-	-	-	-	-
555.394	35	18	210	47	28	295	3	13	-	-	110	-	-
555.789	35	15.3	270	47	24	270	3	13	-	-	121	-	-
555.800	35	15.5	202	47	28	270	3	13	94		80.5	15	20
555.801	35	15.5	202	47	28	270	3	13		92	80.5	15	20
555.802	35	15.5	202	47	28	270	3	13	94		80.5	15	20
555.804	35	15.5	202	47	28	270	3	13		92	80.5	15	20
555.805	35	15.5	202	47	28	270	3	13		92	80.5	15	20
555.806	35	15.5	202	47	28	270	3	13	94		80.5	15	20
555.807	35	15.5	202	47	28	270	3	13		92	80.5	15	20
555.808	35	15.5	202	47	28	270	3	13	94		80.5	15	20
555.809	35	15.5	202	47	28	270	3	13	94		80.5	15	20
555.810	35	15.5	202	47	28	270	3	13		92	80.5	15	20
555.811	35	15.5	202	47	28	270	3	13		92	80.5	15	20
555.812	35	15.5	202	47	28	270	3	13	94		80.5	15	20
555.813	35	15.5	202	47	28	270	3	13		92	80.5	15	20
555.814	35	15.5	202	47	28	320	3	13	94		80.5	15	20
555.815	35	15.5	202	47	28	320	3	13		92	80.5	15	20
555.816	35	15.5	202	47	28	320	3	13	94		80.5	15	20
555.817	35	15.5	202	47	28	320	3	13	94		80.5	15	20
555.818	35	15.5	202	47	28	320	3	13		92	80.5	15	20
555.819	35	15.5	202	47	28	320	3	13		92	80.5	15	20
555.820	35	15.5	202	47	28	320	3	13	94		80.5	15	20
555.821	35	15.5	202	47	28	320	3	13		92	80.5	15	20
555.822	35	15.5	202	47	28	320	3	13	94		80.5	15	20
555.823	35	15.5	202	47	28	320	3	13	94		80.5	15	20
555.824	35	15.5	202	47	28	320	3	13		92	80.5	15	20
555.825	35	15.5	202	47	28	320	3	13		92	80.5	15	20
555.826	35	15.5	202	47	28	320	3	13	94		80.5	15	20
555.827	35	15.5	202	47	28	320	3	13		92	80.5	15	20
555.828	35	18	240	47	28	270	3	13	-	-	121	-	-
555.850	35	18	240	47	28	310	3	13	-	-	121	-	-
555.851	35	18	240	47	28	310	3	13	-	-	121	-	-

ift Rosenheim
Notifizierte Produkt-zertifizierungsstelle
18-003504-PR01
18-003535-PR01
30.03.2020
Notified Body 0757

	1	2	3	4	5	6	7	8	9	9a	10	11	12
597.100	35	15.5	202	47	28	270	3	13	94		80.5	15	20
597.101	35	15.5	202	47	28	270	3	13	94		80.5	15	20
597.102	35	15.5	202	47	28	270	3	13	94		80.5	15	20
597.103	35	15.5	202	47	28	270	3	13		92	80.5	15	20
597.104	35	15.5	202	47	28	270	3	13	94		80.5	15	20
597.105	35	15.5	202	47	28	270	3	13	94		80.5	15	20
597.106	35	15.5	202	47	28	270	3	13	94		80.5	15	20
597.107	35	15.5	202	47	28	270	3	13	94		80.5	15	20
597.108	35	15.5	202	47	28	270	3	13	94		80.5	15	20
597.109	35	15.5	202	47	28	270	3	13	94		80.5	15	20
597.110	35	15.5	202	47	28	270	3	13		92	80.5	15	20
597.111	35	15.5	202	47	28	270	3	13		92	80.5	15	20
597.112	35	15.5	202	47	28	270	3	13		92	80.5	15	20
597.113	35	15.5	202	47	28	270	3	13		92	80.5	15	20
597.114	35	15.5	202	47	28	270	3	13		92	80.5	15	20
597.115	35	15.5	202	47	28	270	3	13		92	80.5	15	20
597.116	35	15.5	202	47	28	270	3	13	94		80.5	15	20
597.117	35	15.5	202	47	28	270	3	13	94		80.5	15	20
597.118	35	15.5	202	47	28	270	3	13		92	80.5	15	20
597.119	35	15.5	202	47	28	270	3	13		92	80.5	15	20
597.120	35	15.5	202	47	28	270	3	13	94		80.5	15	20
597.121	35	15.5	202	47	28	270	3	13	94		80.5	15	20
597.122	35	15.5	202	47	28	270	3	13	94		80.5	15	20
597.123	35	15.5	202	47	28	270	3	13	94		80.5	15	20
597.124	35	15.5	202	47	28	270	3	13	94		80.5	15	20
597.125	35	15.5	202	47	28	270	3	13	94		80.5	15	20
597.126	35	15.5	202	47	28	270	3	13		92	80.5	15	20
597.127	35	15.5	202	47	28	270	3	13		92	80.5	15	20
597.128	35	15.5	202	47	28	270	3	13		92	80.5	15	20
597.129	35	15.5	202	47	28	270	3	13		92	80.5	15	20
597.130	35	15.5	202	47	28	270	3	13		92	80.5	15	20
597.131	35	15.5	202	47	28	270	3	13		92	80.5	15	20
597.132	35	15.5	202	47	28	270	3	13	94		80.5	15	20
597.133	35	15.5	202	47	28	270	3	13	94		80.5	15	20
597.134	35	15.5	202	47	28	270	3	13		92	80.5	15	20
597.135	35	15.5	202	47	28	270	3	13		92	80.5	15	20
597.136	35	15.5	202	47	28	320	3	13	94		80.5	15	20
597.137	35	15.5	202	47	28	320	3	13	94		80.5	15	20
597.138	35	15.5	202	47	28	320	3	13		92	80.5	15	20
597.139	35	15.5	202	47	28	320	3	13		92	80.5	15	20
597.140	35	15.5	202	47	28	320	3	13	94		80.5	15	20
597.141	35	15.5	202	47	28	320	3	13	94		80.5	15	20

ift Rosenheim
Notifizierte Produktzertifizierungsstelle
18-003504-PR01
18-003535-PR01
30.03.2020
Notified Body 0757

	1	2	3	4	5	6	7	8	9	9a	10	11	12
597.142	35	15.5	202	47	28	320	3	13	94		80.5	15	20
597.143	35	15.5	202	47	28	320	3	13	94		80.5	15	20
597.144	35	15.5	202	47	28	320	3	13	94		80.5	15	20
597.145	35	15.5	202	47	28	320	3	13	94		80.5	15	20
597.146	35	15.5	202	47	28	320	3	13		92	80.5	15	20
597.147	35	15.5	202	47	28	320	3	13		92	80.5	15	20
597.148	35	15.5	202	47	28	320	3	13		92	80.5	15	20
597.149	35	15.5	202	47	28	320	3	13		92	80.5	15	20
597.150	35	15.5	202	47	28	320	3	13		92	80.5	15	20
597.151	35	15.5	202	47	28	320	3	13		92	80.5	15	20
597.152	35	15.5	202	47	28	320	3	13	94		80.5	15	20
597.153	35	15.5	202	47	28	320	3	13	94		80.5	15	20
597.154	35	15.5	202	47	28	320	3	13		92	80.5	15	20
597.155	35	15.5	202	47	28	320	3	13		92	80.5	15	20
597.156	35	15.5	202	47	28	320	3	13	94		80.5	15	20
597.157	35	15.5	202	47	28	320	3	13	94		80.5	15	20
597.158	35	15.5	202	47	28	320	3	13	94		80.5	15	20
597.159	35	15.5	202	47	28	320	3	13	94		80.5	15	20
597.160	35	15.5	202	47	28	320	3	13		92	80.5	15	20
597.161	35	15.5	202	47	28	320	3	13		92	80.5	15	20
597.162	35	15.5	202	47	28	320	3	13		92	80.5	15	20
597.163	35	15.5	202	47	28	320	3	13		92	80.5	15	20
597.164	35	15.5	202	47	28	320	3	13	94		80.5	15	20
597.165	35	15.5	202	47	28	320	3	13	94		80.5	15	20
597.166	35	15.5	202	47	28	320	3	13		92	80.5	15	20
597.167	35	15.5	202	47	28	320	3	13		92	80.5	15	20
597.168	35	15.5	202	47	28	320	3	13	94		80.5	15	20
597.169	35	15.5	202	47	28	320	3	13	94		80.5	15	20
597.170	35	15.5	202	47	28	320	3	13		92	80.5	15	20
597.171	35	15.5	202	47	28	320	3	13		92	80.5	15	20
597.176	35	15.3	340	47	28	410	3	13			219	-	-
597.180	35	15.5	202	47	28	270	3	13	94		80.5	15	-
597.181	35	15.5	202	47	28	270	3	13	94		80.5	15	-
597.182	35	15.5	202	47	28	270	3	13		92	80.5	15	-
597.183	35	15.5	202	47	28	270	3	13		92	80.5	15	-
597.184	35	15.5	202	47	28	270	3	13	94		80.5	15	-
597.185	35	15.5	202	47	28	270	3	13	94		80.5	15	-
597.186	35	15.5	202	47	28	270	3	13	94		80.5	15	-
597.187	35	15.5	202	47	28	270	3	13		92	80.5	15	-
597.188	35	15.5	202	47	28	270	3	13		92	80.5	15	-
597.189	35	15.5	202	47	28	270	3	13		92	80.5	15	-
597.190	35	15.5	202	47	28	270	3	13	94		80.5	15	-

ift Rosenheim
Notifizierte Produkt-Zertifizierungsstelle
1x-003504-PR01
1x-003535-PR01
30.03.2020
Notified Body 0757

	1	2	3	4	5	6	7	8	9	9a	10	11	12
597.191	35	15.5	202	47	28	270	3	13	94		80.5	15	-
597.192	35	15.5	202	47	28	270	3	13		92	80.5	15	-
597.193	35	15.5	202	47	28	270	3	13		92	80.5	15	-
597.194	35	15.5	202	47	28	270	3	13	94		80.5	15	-
597.195	35	15.5	202	47	28	270	3	13	94		80.5	15	-
597.196	35	15.5	202	47	28	270	3	13	94		80.5	15	-
597.197	35	15.5	202	47	28	270	3	13		92	80.5	15	-
597.198	35	15.5	202	47	28	270	3	13		92	80.5	15	-
597.199	35	15.5	202	47	28	270	3	13		92	80.5	15	-
597.521	35	15.3	270	47	24	270	3	13	-	-	121	-	-

ift Rosenheim
Notifizierte Produkt-zertifizierungsstelle
18-003504-PR01
18-003535-PR01
30.03.2020
Notified Body 0757

Legende

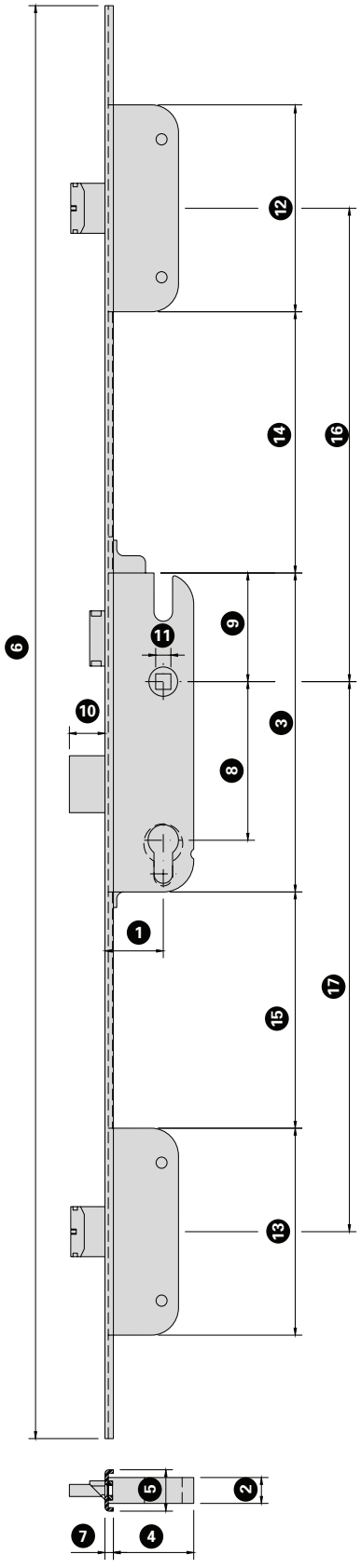

Légends

1	Dornmass Axe canon/têtière Backset
2	Kasten-Breite Largeur du boîtier Width of casing
3	Kasten-Höhe Hauptschloss Hauteur du boîtier serrure principale Height of casing main lock
4	Kasten-Tiefe Hauptschloss Profondeur du boîtier serrure principale Depth of casing main lock
5	Stulp-Breite Largeur de la têtière Width of face plate
6	Stulp-Höhe Hauteur de la têtière Heigth of face plate
7	Stulp-Dicke Epaisseur de la têtière Thickness of face plate
8	Entfernung Drücker Distance entre poignée Distance handle
9	Entfernung OK Kasten - Drücker Distance bord supérieur boîtier – poignée Distance from top edge of casing to handle
10	Riegel-Ausschluss Course de pêne Bolt travel

Key

11	Nuss Fouillot Spindle
12	Kastenhöhe Zusatzverriegelung oben Hauteur de coffre verrouillage supplémentaire en haut Case height of top locking point
13	Kastenhöhe Zusatzverriegelung unten Hauteur de coffre verrouillage supplémentaire en bas Case height of bottom locking point
14	Entfernung Hauptschloss - Zusatzverriegelung oben Distance serrure principale - verrouillage supplémentaire en haut Distance from main lock to additional locking point at top
15	Entfernung Hauptschloss - Zusatzverriegelung unten Distance serrure principale - verrouillage supplémentaire en bas Distance from main lock to additional locking point at bottom
16	Achse Nuss - Kasten Zusatzverriegelung oben Axe fouillot - coffre verrouillage supplémentaire en haut Axis from spindle to case of additional locking point at top
17	Achse Nuss - Kasten Zusatzverriegelung unten Axe fouillot - coffre verrouillage supplémentaire en bas Axis from spindle to case of additional locking point at bottom

ift Rosenheim
Notifizierte Produktzertifizierungsstelle
18-003504-PR01
18-003535-PR01
30.03.2020
Notified Body 0757

	1	2	3	4	5	6	7	8	9	10	11	12	13	14	15	16	17
555.600	35	15	185	48	24	2285	5	94	63	21	9	120	120	607	578	730	760
555.601	35	15	185	48	24	2285	5	94	63	21	9	120	120	997	578	1120	760
555.602	35	15	185	48	24	2285	5	92	63	21	9	120	120	607	578	730	760
555.603	35	15	185	48	24	2285	5	92	63	21	9	120	120	997	578	1120	760
555.604	35	15	185	48	24	2800	5	94	63	21	9	120	120	1397	578	1520	760
555.605	35	15	185	48	24	2800	5	92	63	21	9	120	120	1397	578	1520	760
555.606	34	15	202	44	24	2285	5	94	63	20	9	120	120	588	581	730	760
555.607	34	15	202	44	24	2285	5	94	63	20	9	120	120	588	581	730	760
555.608	34	15	202	44	24	2285	5	94	63	20	9	120	120	978	581	1120	760
555.609	34	15	202	44	24	2285	5	94	63	20	9	120	120	978	581	1120	760
555.610	34	15	202	44	24	2285	5	92	63	20	9	120	120	588	581	730	760
555.611	34	15	202	44	24	2285	5	92	63	20	9	120	120	588	581	730	760
555.612	34	15	202	44	24	2285	5	92	63	20	9	120	120	978	581	1120	760
555.613	34	15	202	44	24	2285	5	92	63	20	9	120	120	978	581	1120	760
555.614	34	15	202	44	24	2285	5	94	63	20	9	120	120	588	581	730	760
555.615	34	15	202	44	24	2285	5	94	63	20	9	120	120	588	581	730	760
555.616	34	15	202	44	24	2285	5	94	63	20	9	120	120	978	581	1120	760
555.617	34	15	202	44	24	2285	5	94	63	20	9	120	120	978	581	1120	760
555.618	34	15	202	44	24	2285	5	92	63	20	9	120	120	588	581	730	760
555.619	34	15	202	44	24	2285	5	92	63	20	9	120	120	588	581	730	760
555.620	34	15	202	44	24	2285	5	92	63	20	9	120	120	978	581	1120	760
555.621	34	15	202	44	24	2285	5	92	63	20	9	120	120	978	581	1120	760
555.622	34	15	202	44	24	2285	5	94	63	20	9	120	120	588	581	730	760
555.623	34	15	202	44	24	2285	5	94	63	20	9	120	120	588	581	730	760
555.624	34	15	202	44	24	2285	5	94	63	20	9	120	120	978	581	1120	760
555.625	34	15	202	44	24	2285	5	94	63	20	9	120	120	978	581	1120	760
555.626	34	15	202	44	24	2285	5	92	63	20	9	120	120	588	581	730	760
555.627	34	15	202	44	24	2285	5	92	63	20	9	120	120	588	581	730	760
555.628	34	15	202	44	24	2285	5	92	63	20	9	120	120	978	581	1120	760
555.629	34	15	202	44	24	2285	5	92	63	20	9	120	120	978	581	1120	760
555.630	34	15	202	44	24	2285	5	94	63	20	9	120	120	588	581	730	760
555.631	34	15	202	44	24	2285	5	94	63	20	9	120	120	588	581	730	760
555.632	34	15	202	44	24	2285	5	94	63	20	9	120	120	978	581	1120	760
555.633	34	15	202	44	24	2285	5	94	63	20	9	120	120	978	581	1120	760
555.634	34	15	202	44	24	2285	5	92	63	20	9	120	120	588	581	730	760
555.635	34	15	202	44	24	2285	5	92	63	20	9	120	120	588	581	730	760
555.636	34	15	202	44	24	2285	5	92	63	20	9	120	120	978	581	1120	760
555.637	34	15	202	44	24	2285	5	92	63	20	9	120	120	978	581	1120	760
555.640	35	18	240	47	28	270	3		121	-	-	-	-	-	-	-	-

ift Rosenheim
Notifizierte Produktzertifizierungsstelle
18-003504-PR01
18-003535-PR01
30.03.2020
Notified Body 0757

	1	2	3	4	5	6	7	8	9	10	11	12	13	14	15	16	17
597.201	34	15	202	44	24	2285	5	94	82	-	9	120	120	588	581	730	760
597.202	34	15	202	44	24	2285	5	94	82	-	9	120	120	588	581	730	760
597.203	34	15	202	44	24	2285	5	94	82	-	9	120	120	978	581	1120	760
597.204	34	15	202	44	24	2285	5	94	82	-	9	120	120	978	581	1120	760
597.205	34	15	202	44	24	2285	5	92	82	-	9	120	120	588	581	730	760
597.206	34	15	202	44	24	2285	5	92	82	-	9	120	120	588	581	730	760
597.207	34	15	202	44	24	2285	5	92	82	-	9	120	120	978	581	1120	760
597.208	34	15	202	44	24	2285	5	92	82	-	9	120	120	978	581	1120	760
597.209	34	15	202	44	24	2285	5	94	82	-	9	120	120	588	581	730	760
597.210	34	15	202	44	24	2285	5	94	82	-	9	120	120	588	581	730	760
597.211	34	15	202	44	24	2285	5	94	82	-	9	120	120	588	581	730	760
597.212	34	15	202	44	24	2285	5	94	82	-	9	120	120	588	581	730	760
597.213	34	15	202	44	24	2285	5	94	82	-	9	120	120	978	581	1120	760
597.214	34	15	202	44	24	2285	5	94	82	-	9	120	120	978	581	1120	760
597.215	34	15	202	44	24	2285	5	94	82	-	9	120	120	978	581	1120	760
597.216	34	15	202	44	24	2285	5	94	82	-	9	120	120	978	581	1120	760
597.217	34	15	202	44	24	2285	5	92	82	-	9	120	120	588	581	730	760
597.218	34	15	202	44	24	2285	5	92	82	-	9	120	120	588	581	730	760
597.219	34	15	202	44	24	2285	5	92	82	-	9	120	120	588	581	730	760
597.220	34	15	202	44	24	2285	5	92	82	-	9	120	120	588	581	730	760
597.221	34	15	202	44	24	2285	5	92	82	-	9	120	120	978	581	1120	760
597.222	34	15	202	44	24	2285	5	92	82	-	9	120	120	978	581	1120	760
597.223	34	15	202	44	24	2285	5	92	82	-	9	120	120	978	581	1120	760
597.224	34	15	202	44	24	2285	5	92	82	-	9	120	120	978	581	1120	760
597.225	34	15	202	44	24	2285	5	94	82	-	9	120	120	588	581	730	760
597.226	34	15	202	44	24	2285	5	94	82	-	9	120	120	588	581	730	760
597.227	34	15	202	44	24	2285	5	94	82	-	9	120	120	978	581	1120	760
597.228	34	15	202	44	24	2285	5	94	82	-	9	120	120	978	581	1120	760
597.229	34	15	202	44	24	2285	5	92	82	-	9	120	120	588	581	730	760
597.230	34	15	202	44	24	2285	5	92	82	-	9	120	120	588	581	730	760
597.231	34	15	202	44	24	2285	5	92	82	-	9	120	120	978	581	1120	760
597.232	34	15	202	44	24	2285	5	92	82	-	9	120	120	978	581	1120	760
597.234	34	15	202	44	24	2285	5	94	82	-	9	120	120	588	581	730	760
597.236	34	15	202	44	24	2285	5	94	82	-	9	120	120	588	581	730	760
597.238	34	15	202	44	24	2285	5	94	82	-	9	120	120	978	581	1120	760
597.240	34	15	202	44	24	2285	5	94	82	-	9	120	120	978	581	1120	760
597.242	34	15	202	44	24	2285	5	92	82	-	9	120	120	588	581	730	760
597.244	34	15	202	44	24	2285	5	92	82	-	9	120	120	588	581	730	760
597.246	34	15	202	44	24	2285	5	92	82	-	9	120	120	978	581	1120	760
597.248	34	15	202	44	24	2285	5	92	82	-	9	120	120	978	581	1120	760
597.520	35	18	240	47	28	270	3		121	-	-	-	-	-	-	-	-

Massbezeichnungen **Dimensions cotées** **Measurement descriptions**

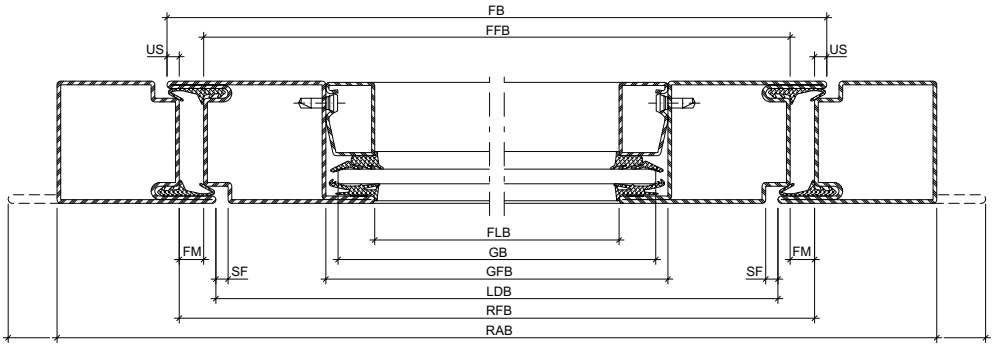

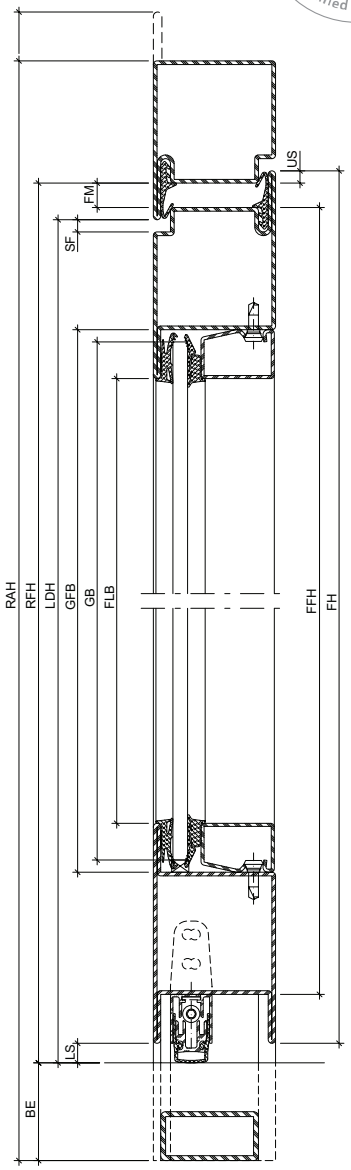

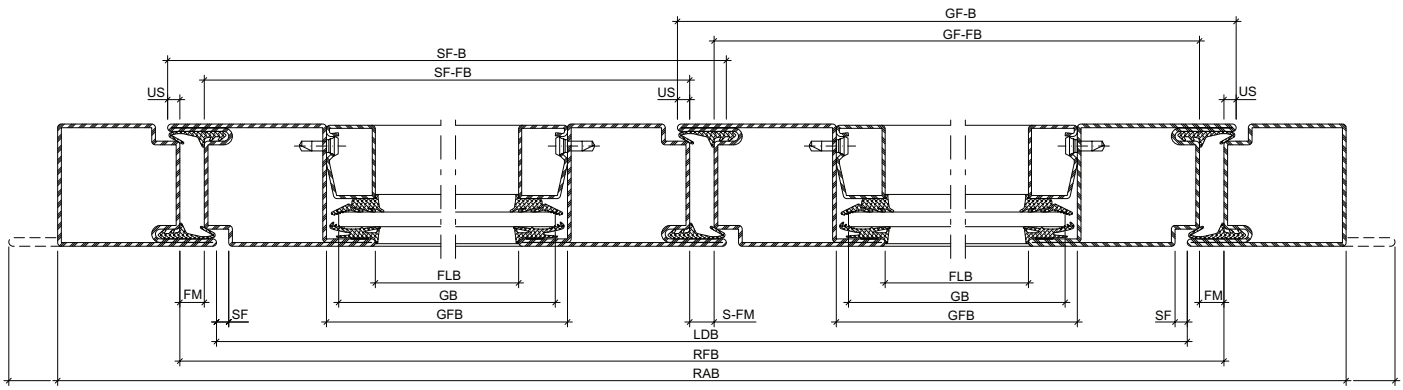

Massbezeichnungen		Dimensions cotées		Measurement descriptions	
US	Überschlag	**US**	Recouvrement	**US**	Overlap
FM	Falzmass	**FM**	Dimension de la feuillure	**FM**	Rebate
SF	Schattenfuge	**SF**	Joint négatif	**SF**	Shadow gap
LS	Luftspalt	**LS**	Vide d'air au sol du vantail	**LS**	Air gap
BE	Bodeneinstand	**BE**	Encastrement au sol	**BE**	Floor recess
FH	Flügelhöhe	**FH**	Hauteur du vantail	**FH**	Leaf height
FFH	Flügelfalzhöhe	**FFH**	Hauteur de feuillure du vantail	**FFH**	Leaf rebate height
FLH	Flügel-Lichtmasshöhe	**FLH**	Hauteur vide lumière du vantail	**FLH**	Clear height dimension of leaf
FB	Flügelbreite	**FB**	Largeur du vantail	**FB**	Leaf width
FFB	Flügelfalzbreite	**FFB**	Largeur de feuillure du vantail	**FFB**	Leaf rebate width
FLB	Flügel-Lichtmassbreite	**FLB**	Largeur vide lumière du vantail	**FLB**	Clear width dimension of leaf
GH	Glashöhe	**GH**	Hauteur du verre	**GH**	Glass height
GFH	Glasfalzhöhe	**GFH**	Hauteur de feuillure du verre	**GFH**	Glazing rebate height
GB	Glasbreite	**GB**	Largeur du verre	**GB**	Glass width
GFB	Glasfalzbreite	**GFB**	Largeur de feuillure du verre	**GFB**	Glazing rebate width
LDH	Lichte Durchgangshöhe	**LDH**	Hauteur vide lumière	**LDH**	Clear opening height
RFH	Rahmenfalzhöhe	**RFH**	Hauteur de feuillure du dormant	**RFH**	Frame rebate height
RAH	Rahmenaussenhöhe	**RAH**	Hauteur extérieur du dormant	**RAH**	External frame height
LDB	Lichte Durchgangsbreite	**LDB**	Largeur vide lumière	**LDB**	Clear opening width
RFB	Rahmenfalzbreite	**RFB**	Largeur de feuillure du dormant	**RFB**	Frame rebate width
RAB	Rahmenaussenbreite	**RAB**	Largeur extérieur du dormant	**RAB**	External frame width
GF-B	Gangflügel-Breite	**GF-B**	Largeur du vantail de service	**GF-B**	Access leaf width
GF-FB	Gangflügel-Falzbreite	**GF-FB**	Largeur de feuillure du vantail de service	**GF-FB**	Access leaf rebate width
GF-LB	Gangflügel-Lichtmassbreite	**GF-LB**	Vide lumière du vantail de service	**GF-LB**	Clear width dimension of access leaf
GF-GB	Gangflügel-Glasbreite	**GF-GB**	Largeur du verre du vantail de service	**GF-GB**	Glass width of access leaf
GF-GFB	Gangflügel-Glasfalzbreite	**GF-GFB**	Largeur de feuillure du verre du vantail de service	**GF-GFB**	Glazing rebate width of access leaf
SF-B	Standflügel-Breite	**SF-B**	Largeur du vantail semi-fixe	**SF-B**	Secondary leaf width
SF-FB	Standflügel-Falzbreite	**SF-FB**	Largeur de feuillure du vantail semi-fixe	**SF-FB**	Rebate width of secondary leaf
SF-LB	Standflügel-Lichtmassbreite	**SF-LB**	Vide lumière du vantail semi-fixe	**SF-LB**	Clear width dimension of secondary leaf
SF-GB	Standflügel-Glasbreite	**SF-GB**	Largeur du verre du vantail semi-fixe	**SF-GB**	Glass width of secondary leaf
SF-GFB	Standflügel-Glasfalzbreite	**SF-GFB**	Largeur de feuillure du verre du vantail semi-fixe	**SF-GFB**	Glazing rebate width of secondary leaf
S-FM	Stulpflügel-Falzmass	**S-FM**	Dimension de la feuillure fenêtre à deux vantaux	**S-FM**	Double leaf rebate

Schnittpunkte und Anwendungsbeispiele
Coupe de détails et exemples d'application
Section details and examples of application

Brandschutztüren	**Portes coupe-feu**	**Fire doors**	**3-1**
Rauchschutztüren	**Portes coupe-fumée**	**Smoke proof doors**	**3-35**
Verblechte Rauchschutztüren	**Portes coupe-fumée tôlées**	**Sheet metal clad smoke proof doors**	**3-49**
Fingerschutztüren	**Portes anti-pince-doigts**	**Anti-finger-trap doors**	**3-77**

ift Rosenheim
Notifizierte Produktzertifizierungsstelle
18-003504-PR01
18-003535-PR01
30.03.2020
Notified Body 0757

Falls das vorliegende Dokument Differenzen zur aktuellen deutschen Version aufweist, gilt in jedem Fall der deutsche Originaltext in der jeweils geltenden Fassung im Jansen Docu Center.

En cas de divergence entre le présent document et la version allemande, c'est dans tous les cas le texte original allemand qui prévaut dans sa version actuelle disponible dans le Jansen Docu Center.

If there are any differences between this document and the current German version, the latest version of the original German text in the Jansen Docu Center shall prevail.

Alle Ausführungen dieser Dokumentation haben wir sorgfältig und nach bestem Wissen zusammengestellt. Wir können aber keine Verantwortung für die Benutzung der vermittelten Vorschläge und Daten übernehmen.
Wir behalten uns technische Änderungen ohne Vorankündigung vor.

Nous avons apporté le plus grand soin à l'élaboration de cette documentation. Cependant, nous déclinons toute responsabilité pour l'utilisation faite de nos propositions et de nos données.
Nous nous réservons le droit de procéder à des modifications techniques sans préavis.

All the information contained in this documentation is given to the best of our knowledge and ability. However, we decline all responsibility for the use made of these suggestions and data.
We reserve the right to effect technical modifications without prior warning.

Icons
Icônes
Icons

Die folgenden Icons sind auf den Seiten des Dokuments zur Kennzeichnung der unterschiedlichen Anwendungen und Einsatzbereiche aufgeführt.

Les icônes suivantes sont indiquées sur les pages du document pour identifier les différents domaines d'application et applications.

The following icons are displayed on the pages of the document to identify the different applications and areas of use.

Werkstoff Stahl blank, Stahl verzinkt
Matériau acier brut, acier zinguée
Material steel bright, steel galvanised

Werkstoff Edelstahl 1.4307, 1.4404
Matériau acier Inox 1.4307, 1.4404
Material stainless steel 1.4307, 1.4404

Brandschutz E30
Protection incendie E30
Fire protection E30

Brandschutz EW30
Protection incendie EW30
Fire protection EW30

Brandschutz E60
Protection incendie E60
Fire protection E60

Brandschutz EW60
Protection incendie EW60
Fire protection EW60

Rauchschutz S_{200}
Coupe-fumée S_{200}
Smoke doors S_{200}

Rauchschutz S_a
Coupe-fumée S_a
Smoke doors S_a

Notausgangsverschluss nach EN 179
Fermetures d'issues de secours selon la norme EN 179
Emergency exit locks in accordance with EN 179

Notausgangsverschluss nach EN 1125
Fermetures d'issues de secours selon la norme EN 1125
Emergency exit locks in accordance with EN 1125

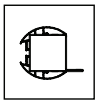

Fingerschutz
Anti-pince-doigts
Anti-finger-trap

Verblechte Anwendung
Application tôlée
Sheet metal application

«Grafische Planungsdaten wie z.B. Anwendungsbeispiele, Konstruktionsdetails, Anschlüsse am Bau, die in unseren physischen oder elektronischen Dokumentationsunterlagen enthalten sind, sind schematische Darstellungen. Gleiches gilt für digitale Medien wie CAD Dateien oder BIM Modelle.
Sie sollen den ausführenden Metallbauer u/o Fachplaner bei der Planung und Ausführung eines Projektes unterstützen. Sie sind im konkreten Anwendungsfall durch den ausführenden Metallbauer u/o Fachplaner auf die Verwendbarkeit im konkreten betroffenen Projekt hinsichtlich rechtlichen/regulatorischen aber auch technischen objektspezifischen Anforderungen zu überprüfen und ggfs. eigenverantwortlich anzupassen.
Bei der Überprüfung, der spezifischen Planung und der Umsetzung sind die objektspezifischen Rahmenbedingungen (Material der Bausubstanz, Dimension des Einbauelements, Farbe, Exposition, Lasteinwirkung, etc.) sowie der geltende Stand der Technik einschliesslich aller anwendbaren Normen und technischen Richtlinien eigenverantwortlich zu beachten.»

«Les données de planification graphiques, comme les exemples d'application, détails de construction et raccordements au bâtiment, fournies dans notre documentation physique et numérique sont des représentations schématiques. Il en va de même pour les médias numériques comme les fichiers CAD ou modèles BIM.
Leur but est de faciliter la planification et réalisation d'un projet par les constructeurs métalliques et/ou concepteurs. Concrètement, elles doivent être vérifiées par le constructeur métallique et/ou le concepteur et, le cas échéant, modifiées de son propre chef pour s'assurer qu'elles concordent avec le projet concerné et qu'elles répondent aux exigences techniques spécifiques ainsi qu'aux dispositions légales et réglementaires.
Lors de la vérification, de la planification spécifique et de la mise en œuvre, il y a lieu de tenir compte des conditions spécifiques à l'objet (matériaux du bâtiment, dimension de l'élément d'insert, couleur, exposition, effet de charge, etc.) ainsi que de l'état actuel de la technique, y compris toutes les normes et directives techniques applicables.»

«Graphical planning data such as application examples, construction details, connections on site that are contained in our physical or electronic documentation components are schematic representations. The same applies to digital media such as CAD files or BIM models.
They are intended to support the metal worker and/or design engineer in planning and executing projects. In the specific case of application they are to be checked by the metal worker and/or design engineer in terms of their usability in the specific project concerned with regard to legal/regulatory and technical property-specific requirements and adjusted if necessary at the latter's own responsibility.
The property-specific underlying conditions (construction material, dimensions of installation element, colour, exposure, load effect etc.) and current state of the art including all applicable norms and technical guidelines are to be taken into consideration at the metal worker and/or design engineer's own responsibility during the review, specific planning and implementation.»

Brandschutztüren aus Stahl
Portes coupe-feu en acier
Steel fire doors

Leistungseigenschaften	**Caractéristiques de performance**	**Performance characteristics**	**3-2**
Schnittpunkte	**Coupes de détail**	**Section details**	**3-3**
Anwendungsbeispiele	**Exemples d'application**	**Examples of application**	**3-15**
Konstruktionsdetails	**Détails de construction**	**Construction details**	**3-20**
Glasleisten-Varianten	**Variantes de parcloses**	**Glazing bead options**	**3-33**

Dieses Dokument referenziert auf die Klassifizierungsberichte 18-003504-PR02 (KB-C04-UZ05-de-01) und 18-003535-PR02 (KB-C04-UZ05-de-01) sowie EXAP-Berichte 18-003504-PR02 (EXAP-C04-UZ05-de-01) und 18-003535-PR02 (EXAP-C04-UZ05-de-01).

Ce document se réfère au rapports de classification 18-003504-PR02 (KB-C04-UZ05-de-01) et 18-003535-PR02 (KB-C04-UZ05-de-01), de même qu'au rapports EXAP 18-003504-PR02 (EXAP-C04-UZ05-de-01) et 18-003535-PR02 (EXAP-C04-UZ05-de-01).

This document references classification reports 18-003504-PR02 (KB-C04-UZ05-de-01) and 18-003535-PR02 (KB-C04-UZ05-de-01) and EXAP reports 18-003504-PR02 (EXAP-C04-UZ05-de-01) and 18-003535-PR02 (EXAP-C04-UZ05-de-01).

Norm	Eigenschaft Caractéristique Characteristic	Klassifizierung/Wert Classification / Valeur Classification / Value							
EN ISO 10077-2	**Wärmedurchgangskoeffizient** U_f (W/(m²·K)) **Transmission thermique** U_f (W/(m²·K)) **Thermal production** U_f (W/(m²·K))	npd	ab 5.65 W/m²K à partir de 5.65 W/m²K from 5.65 W/m²K						
EN 1627	**Einbruchhemmung** **Anti-effraction** **Burglar resistance**	npd	1	2	3	4	5	6	
EN 1522	**Durchschusshemmung** **Résistance aux balles** **Bullet proofing**	npd	FB1	FB2	FB3	FB4	FB5	FB6	FB7	FSG
EN 1191 EN 1603	**Dauerfunktionsprüfung** **Durabilité mécanique** **Mechanical durability**		D	1 5'000	2 10'000	3 20'000	4 50'000	5 100'000	6 200'000	7 500'000	8 1'000'000
EN 12217	**Bedienkräfte** **Forces de manœuvre** **Operating forces**	npd	0		1		2			
EN 179 EN 1125	**Fähigkeit zur Freigabe** **Capacité au déclenchement** **Ability to release**		Anforderung erfüllt Exigence remplie Requirement fulfilled							
DIN 18040	**Barrierefreiheit** **Absence d›entrave au passage** **Barrier-free**		Schwellenlose Ausführung Exécution sans seuil Execution without threshold							
EN 1634-1 EN 13501-2	**Brandschutz** **Résistance aux feu** **Fire resistance**		E30 / EW30 / E60 / EW60							
EN 16034 EN 13501-2	**Selbstschliessung** **Fermeture automatique** **Self-closing**		C							
EN 16034	**Dauerhaftigkeit der Selbstschliessung gegenüber Alterung (Korrosion)** **Endurance de la fermeture automatique contre le vieillissement (corrosion)** **Durability of self-closing against ageing (corrosion)**		erzielt atteinte achieved							

ift Rosenheim
Notifizierte Produktzertifizierungsstelle
18-003504-PR01
18-003535-PR01
30.03.2020
Notified Body 0757

Schnittpunkte im Massstab 1:1
Coupe de détails à l'échelle 1:1
Section details on scale 1:1

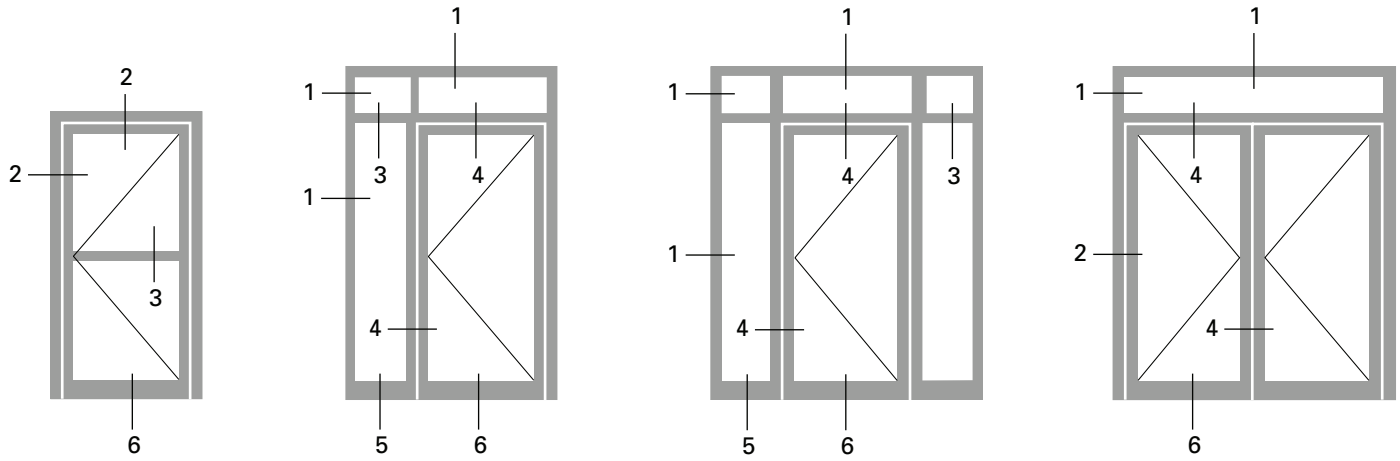

2.0

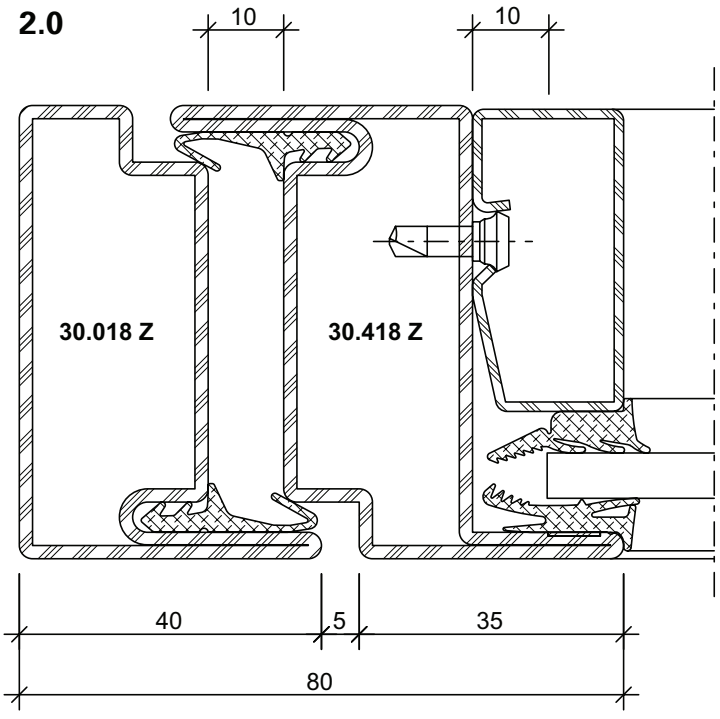

41-0301-C-019 **DXF** **DWG**

2.1

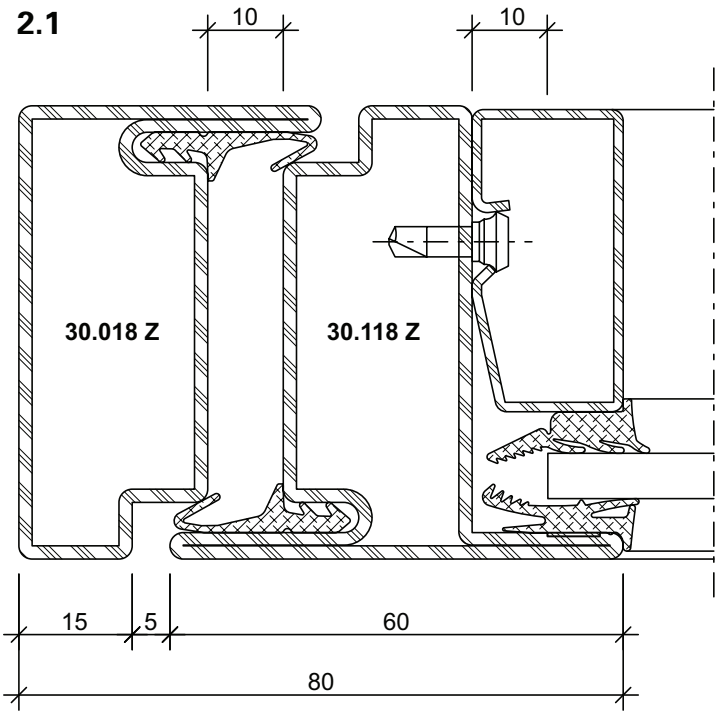

41-0301-C-020 **DXF** **DWG**

Schnittpunkte im Massstab 1:1
Coupe de détails à l'échelle 1:1
Section details on scale 1:1

ift Rosenheim
Notifizierte Produktzertifizierungsstelle
18-003504-PR01
18-003535-PR01
30.03.2020
Notified Body 0757

2.2

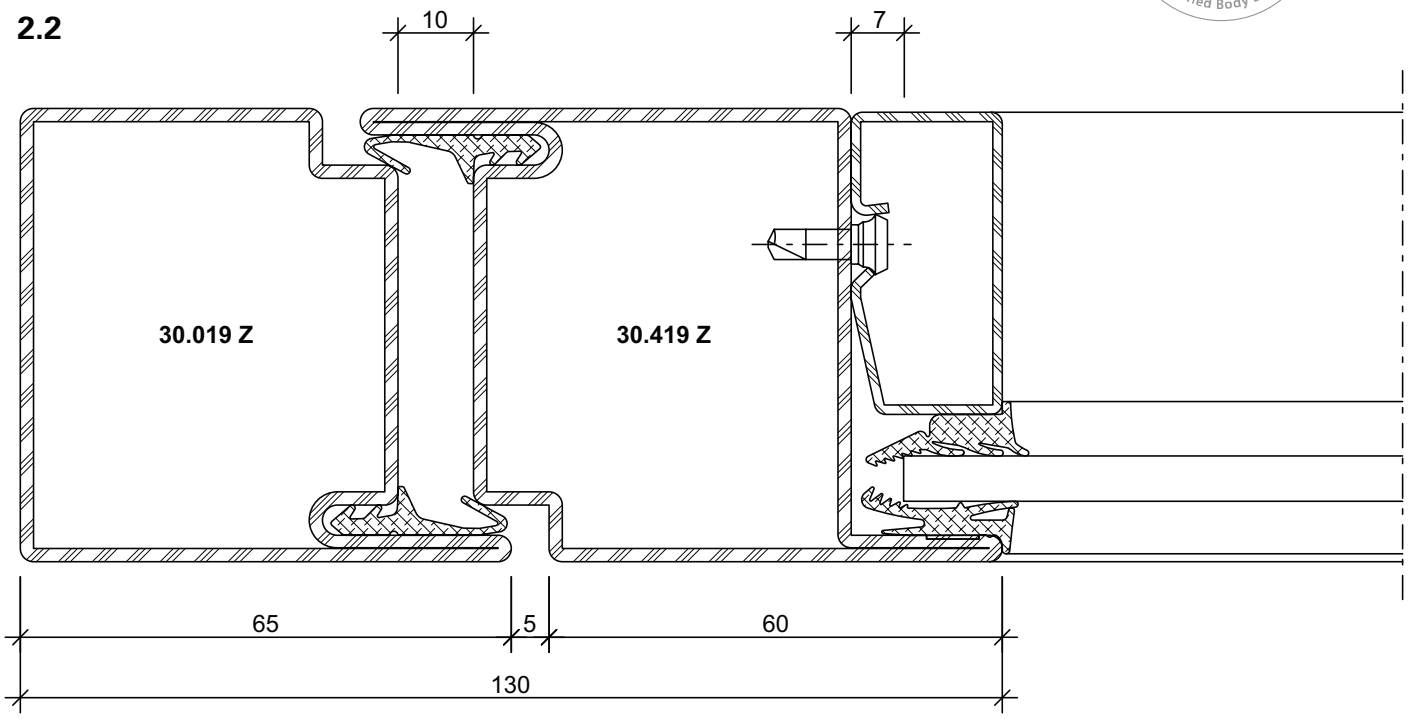

41-0302-C-003 **DXF** DWG

2.3

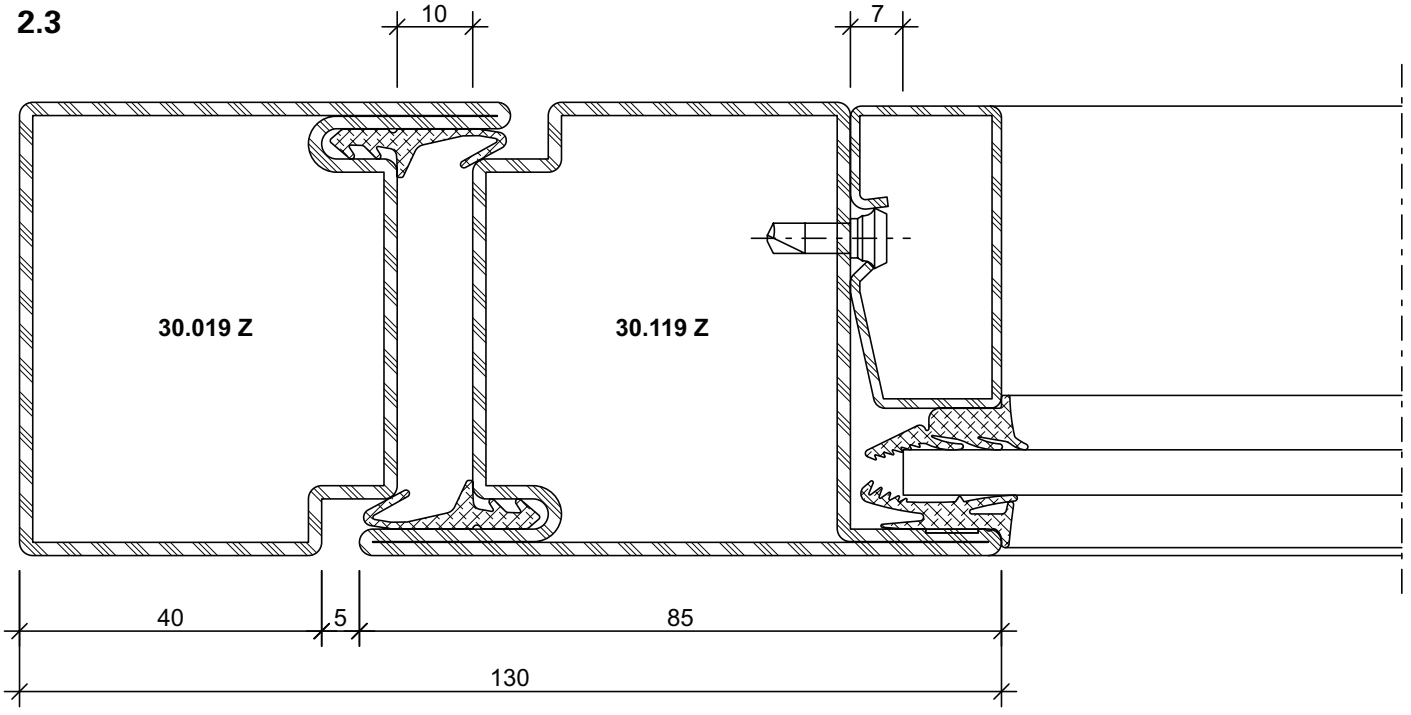

41-0302-C-004 **DXF** DWG

ift Rosenheim
Notifizierte Produkt-zertifizierungsstelle
18-003504-PR01
18-003535-PR01
30.03.2020
Notified Body 0757

2.4

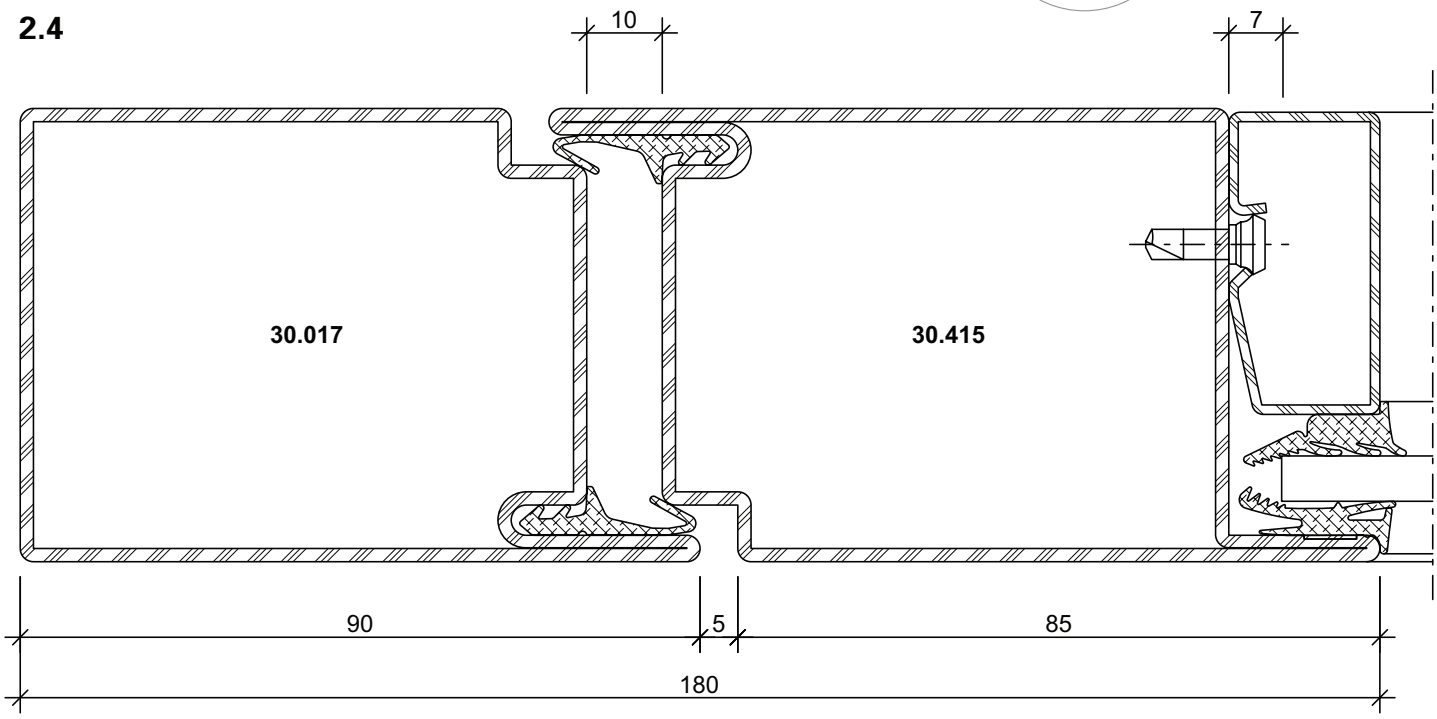

41-0302-C-016 **DXF** DWG

2.5

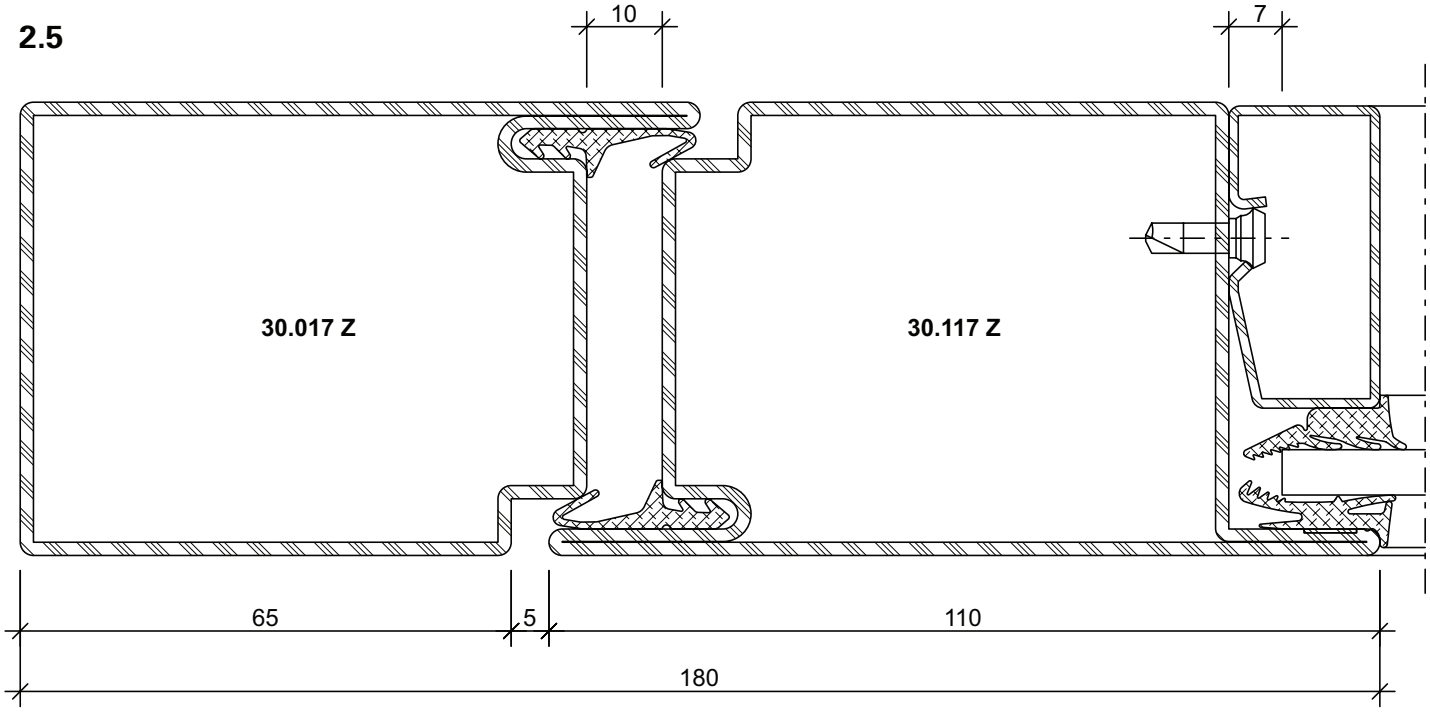

41-0302-C-019 **DXF** DWG

Schnittpunkte im Massstab 1:1
Coupe de détails à l'échelle 1:1
Section details on scale 1:1

ift Rosenheim
Notifizierte Produktzertifizierungsstelle
18-003504-PR01
18-003535-PR01
30.03.2020
Notified Body 0757

4.2

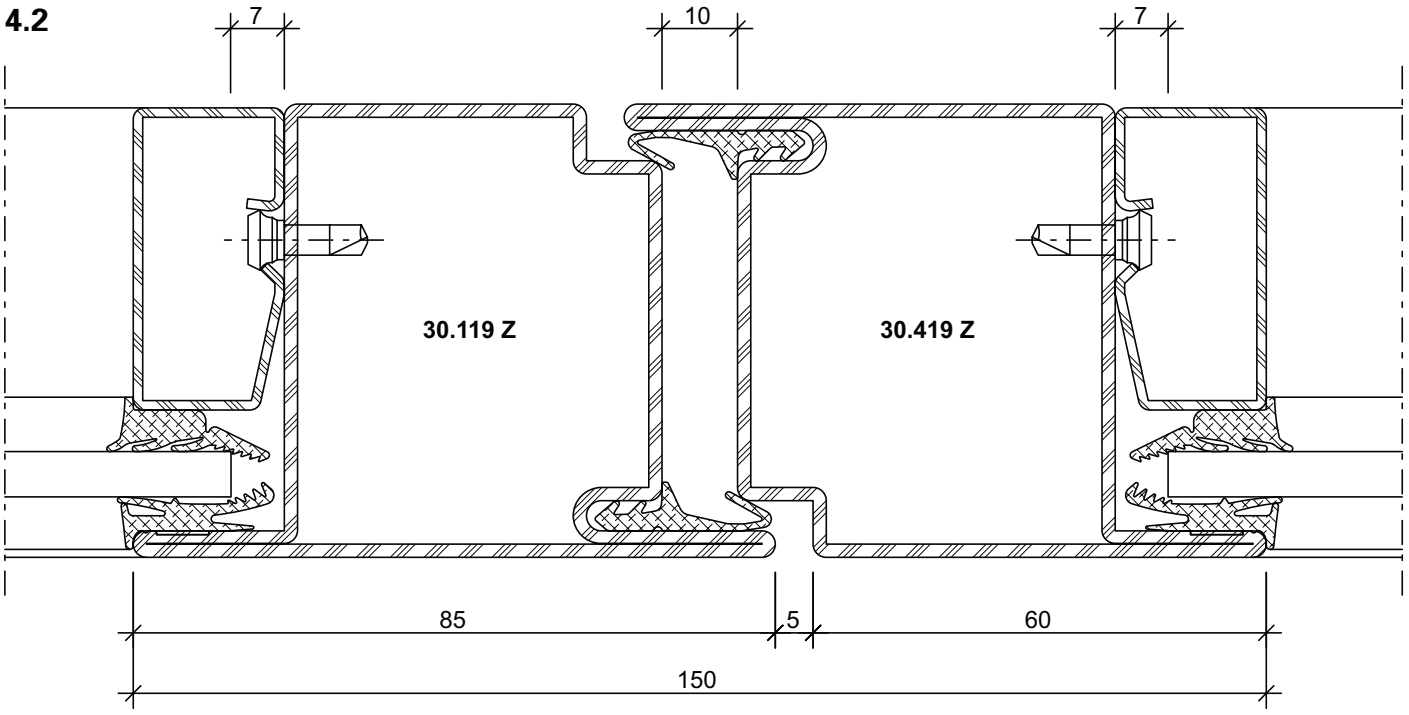

41-0302-C-005 **DXF** DWG

4.3

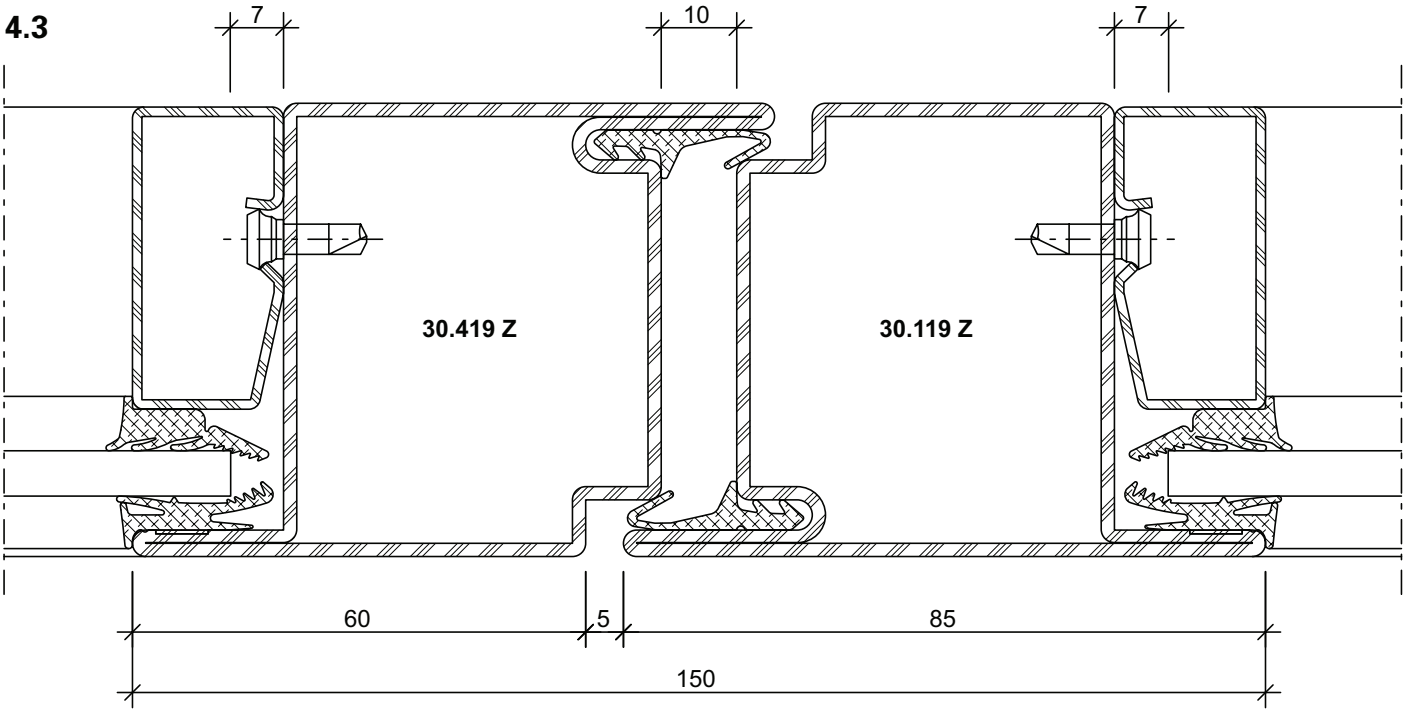

41-0302-C-006 **DXF** DWG

Schnittpunkte im Massstab 1:1
Coupe de détails à l'échelle 1:1
Section details on scale 1:1

ift Rosenheim
Notifizierte Produktzertifizierungsstelle
18-003504-PR01
18-003535-PR01
30.03.2020
Notified Body 0757

1.0

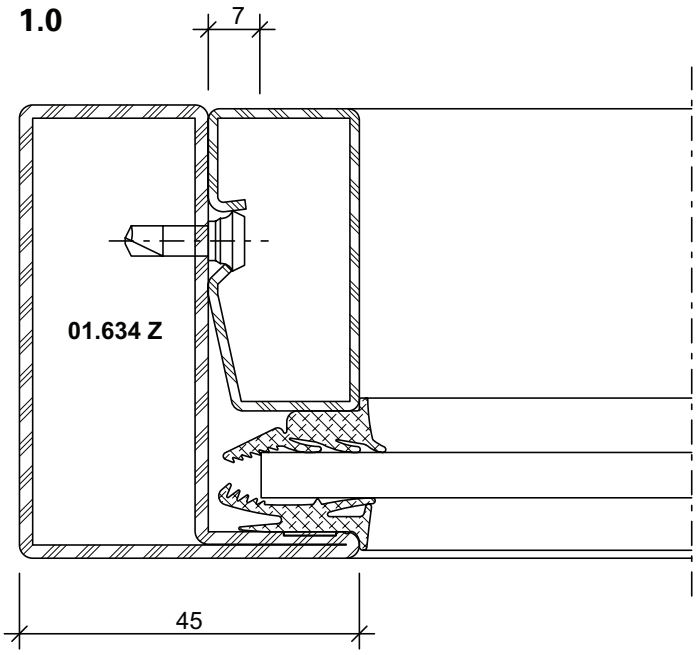

41-0302-C-012 **DXF** DWG

3.0

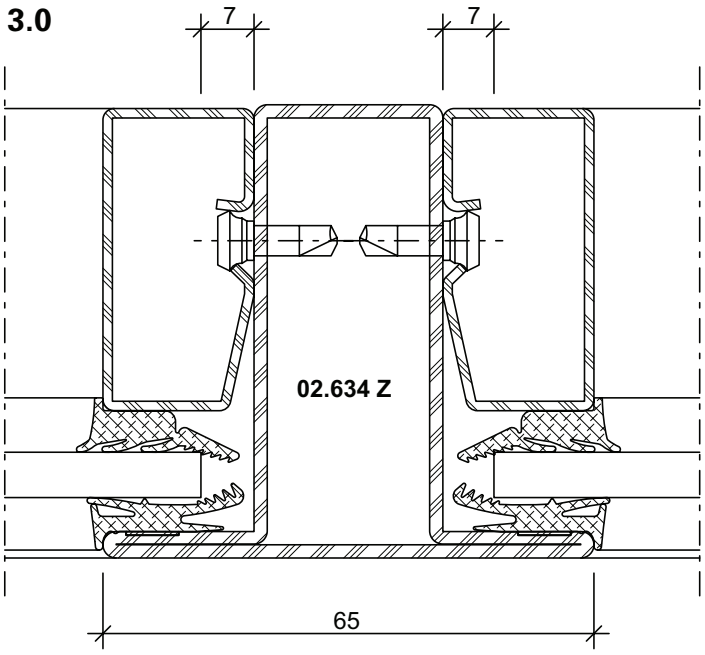

41-0302-C-024 **DXF** DWG

1.1

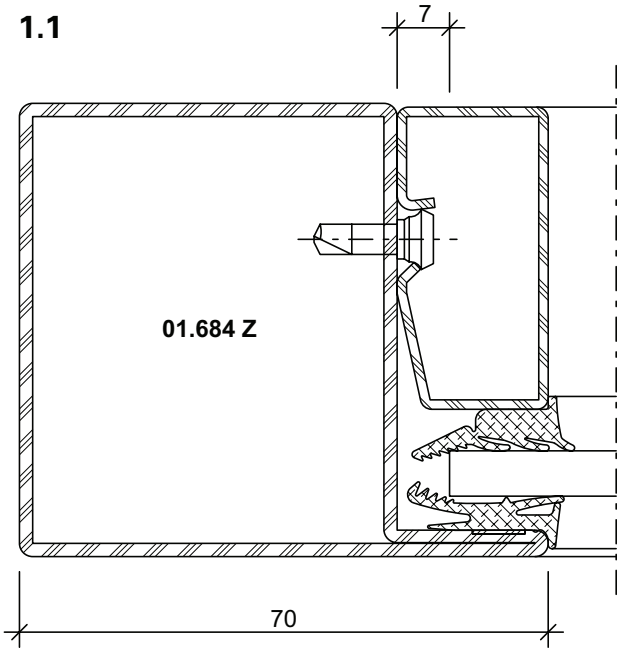

41-0302-C-001 **DXF** DWG

3.1

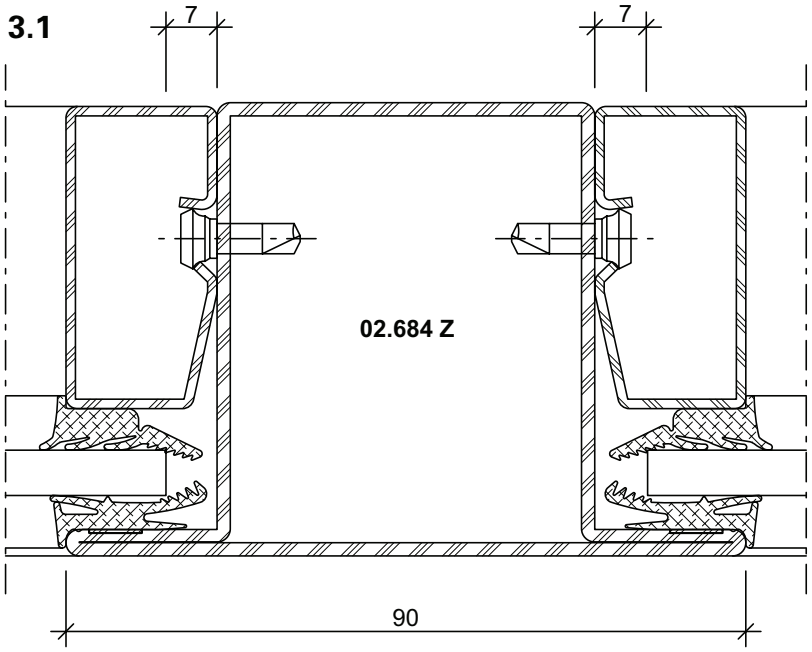

41-0302-C-002 **DXF** DWG

6.0

S_a

41-0302-C-010

DWG

DXF

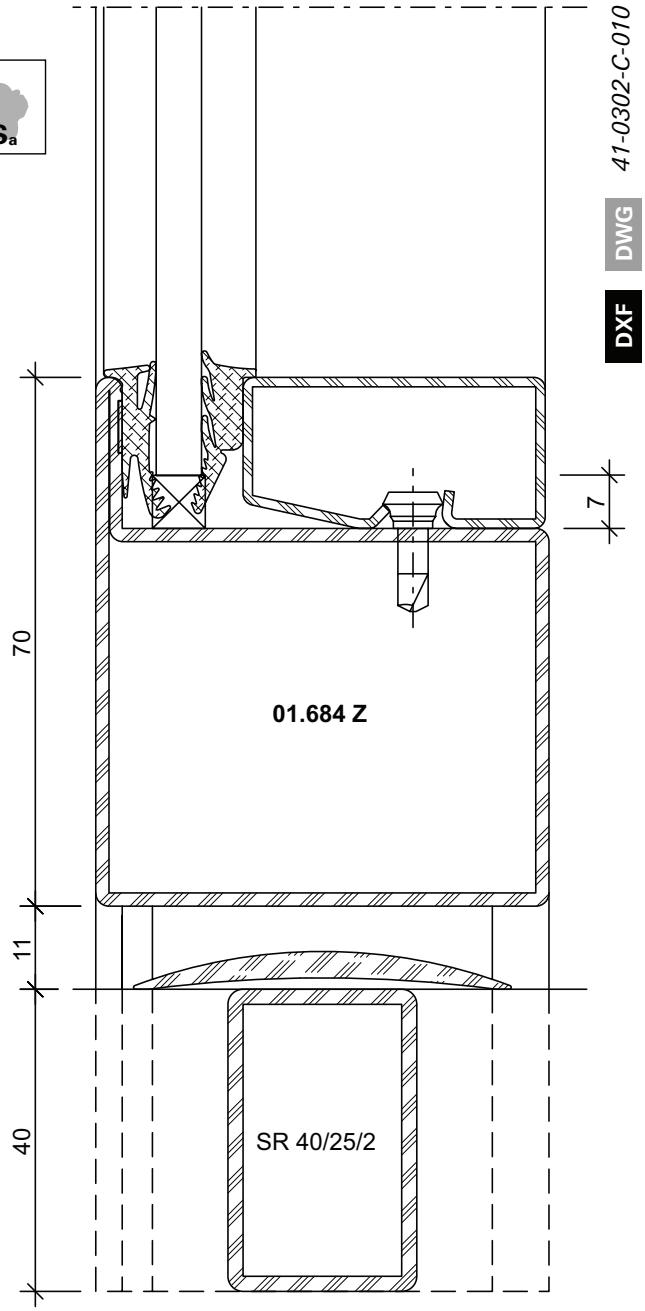

6.1

S_{200}

41-0302-C-053

DWG

DXF

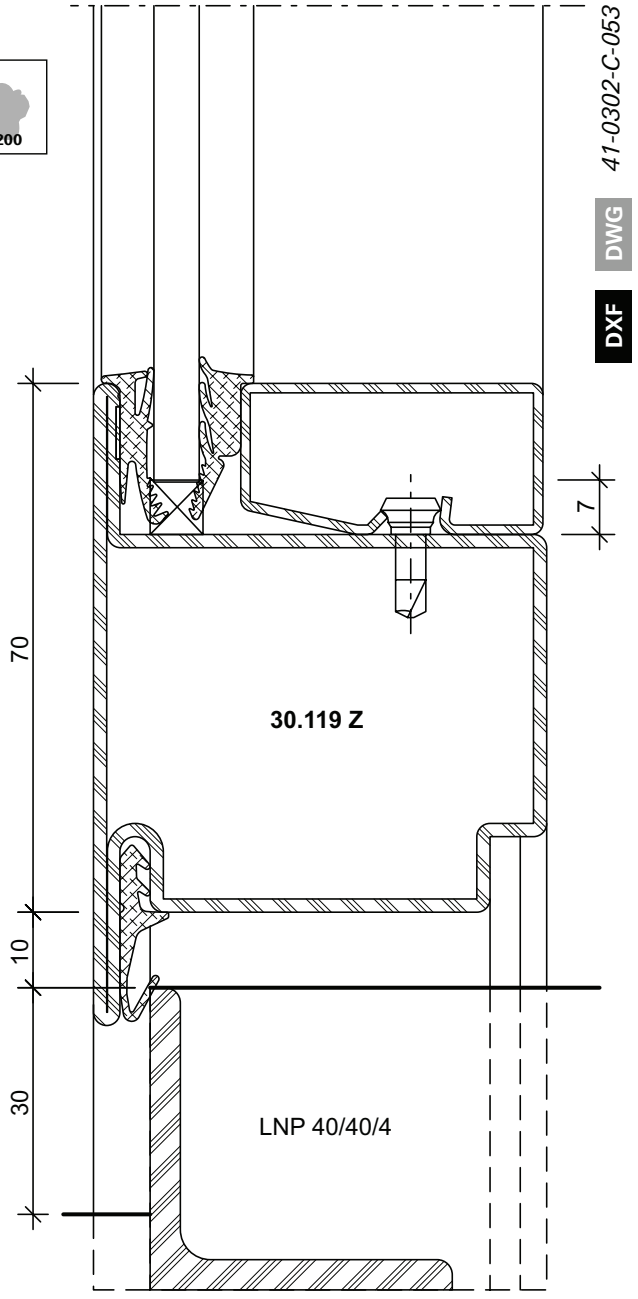

ift Rosenheim
Notifizierte Produktzertifizierungsstelle
18-003504-PR01
18-003535-PR01
30.03.2020
Notified Body 0757

6.2

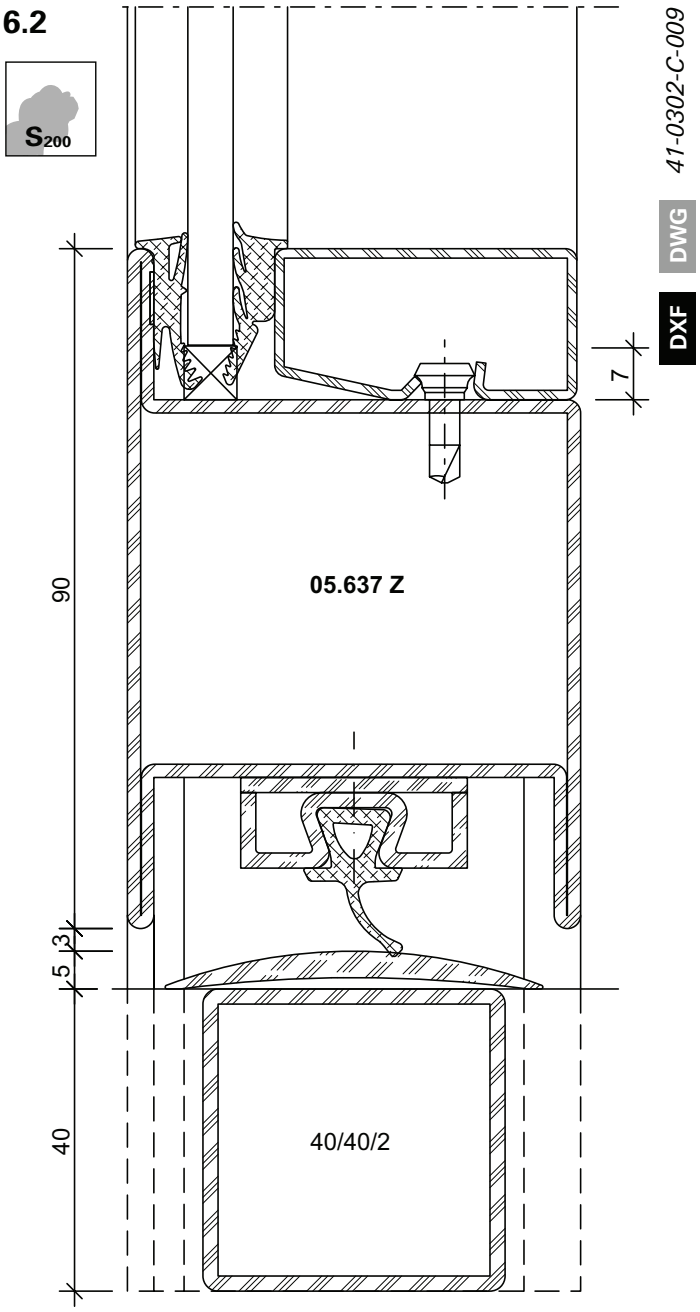

6.3

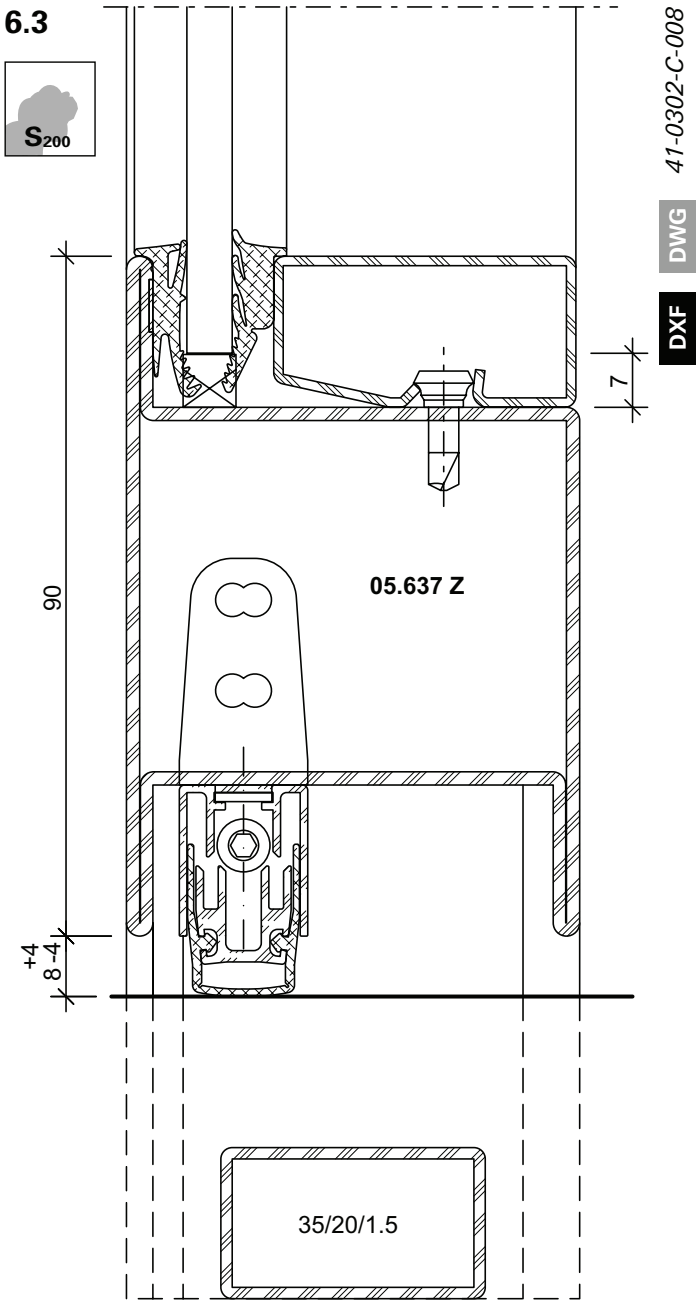

ift Rosenheim
Notifizierte Produkt-zertifizierungsstelle
18-003504-PR01
18-003535-PR01
30.03.2020
Notified Body 0757

Schnittpunkte im Massstab 1:2
Coupe de détails à l'échelle 1:2
Section details on scale 1:2

2.0

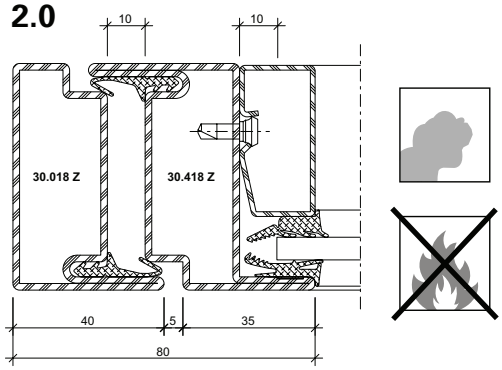

DXF **DWG** *41-0301-C-020*

2.1

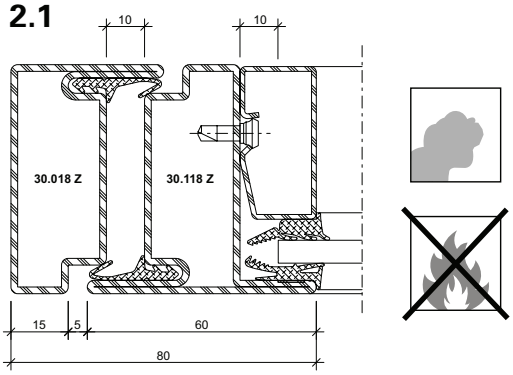

DXF **DWG** *41-0301-C-019*

2.2

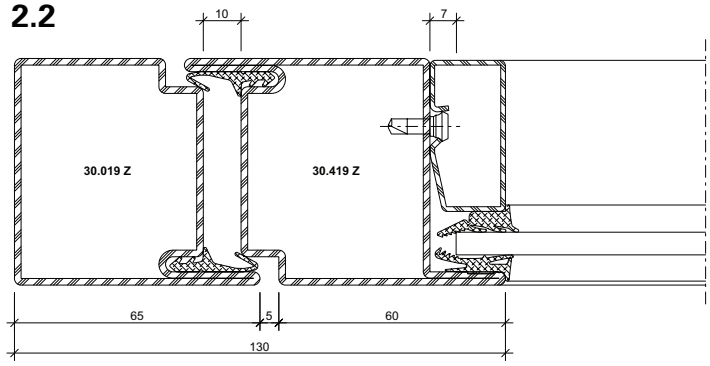

DXF **DWG** *41-0302-C-003*

2.3

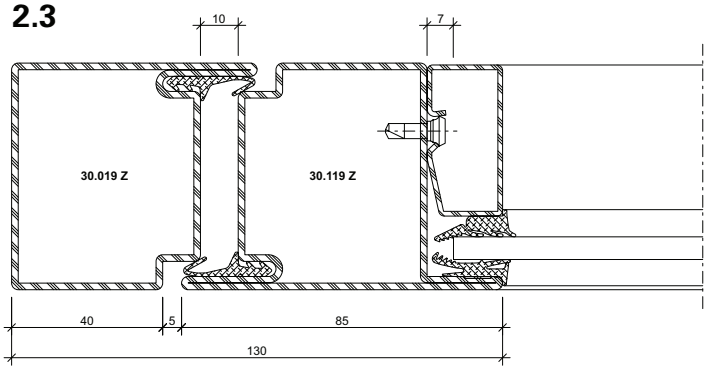

DXF **DWG** *41-0302-C-004*

2.4

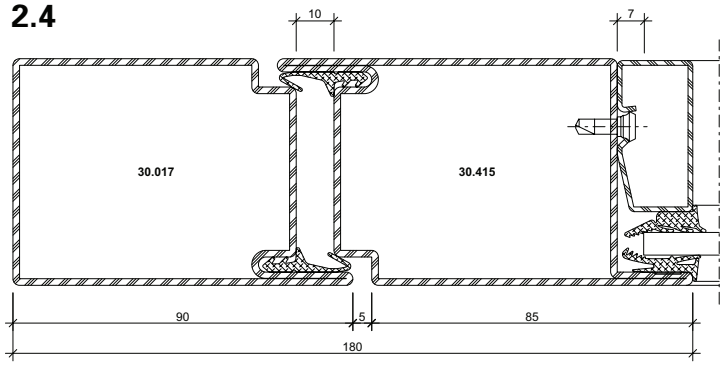

DXF **DWG** *41-0302-C-016*

2.5

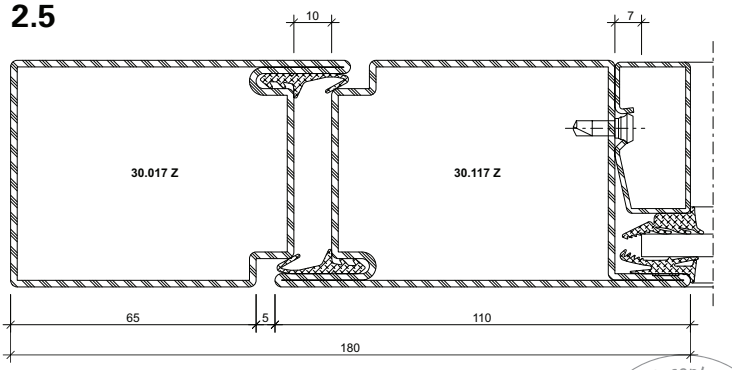

DXF **DWG** *41-0302-C-019*

ift Rosenheim
Notifizierte Produktzertifizierungsstelle
18-003504-PR01
18-003535-PR01
30.03.2020
Notified Body 0757

Schnittpunkte im Massstab 1:2
Coupe de détails à l'échelle 1:2
Section details on scale 1:2

4.0

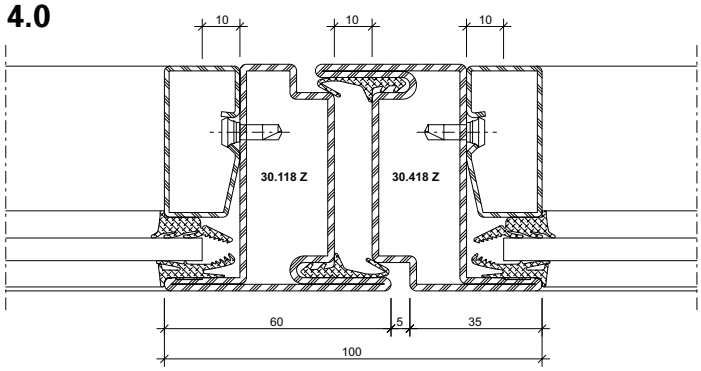

DXF DWG *41-0301-C-021*

4.1

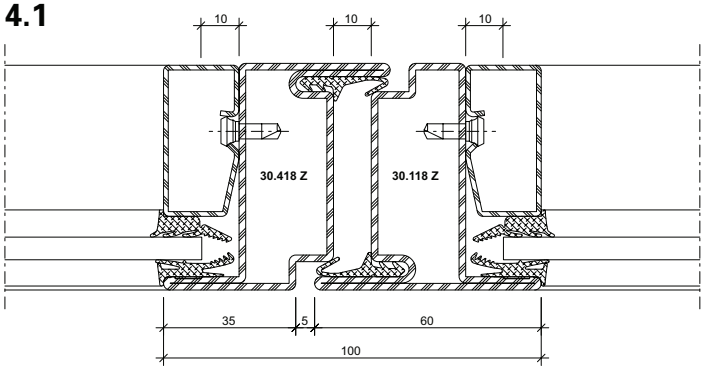

DXF DWG *41-0301-C-022*

4.2

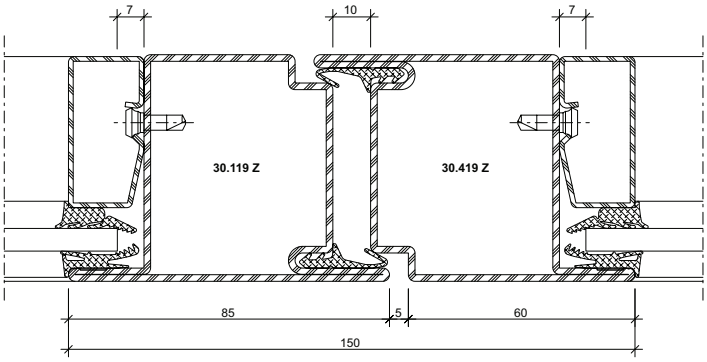

DXF DWG *41-0302-C-005*

4.3

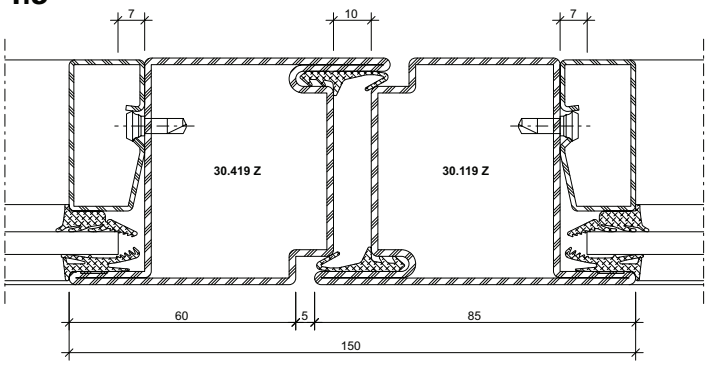

DXF DWG *41-0302-C-006*

4.4

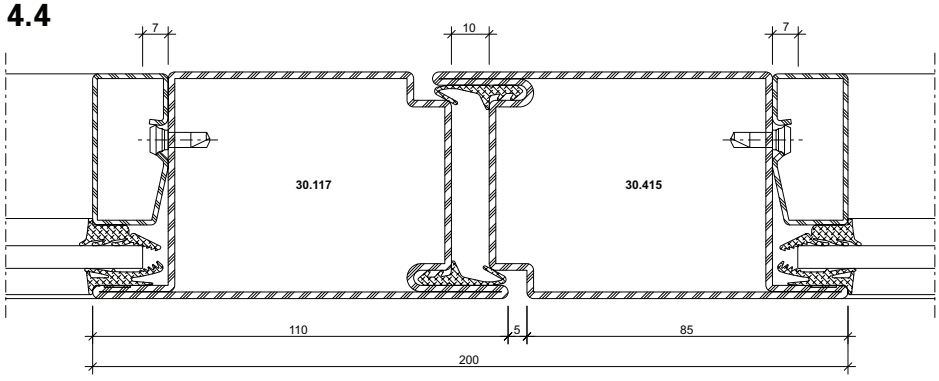

DXF DWG *41-0302-C-029*

4.5

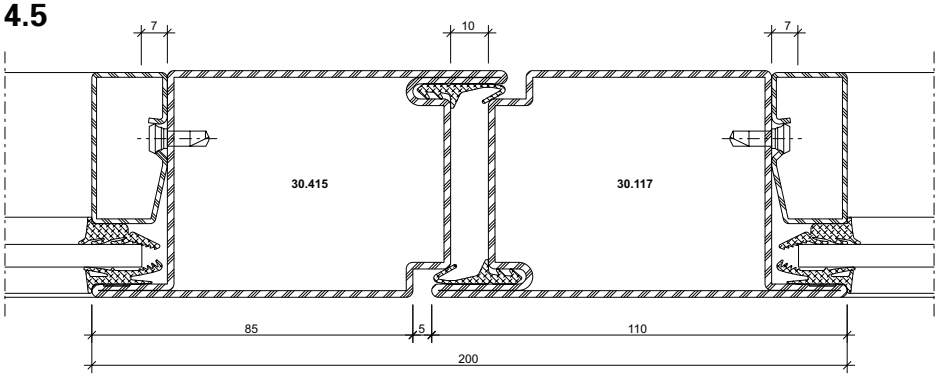

DXF DWG *41-0302-C-026*

ift Rosenheim
Notifizierte Produktzertifizierungsstelle
18-003504-PR01
18-003535-PR01
30.03.2020
Notified Body 0757

Schnittpunkte im Massstab 1:2
Coupe de détails à l'échelle 1:2
Section details on scale 1:2

2.6

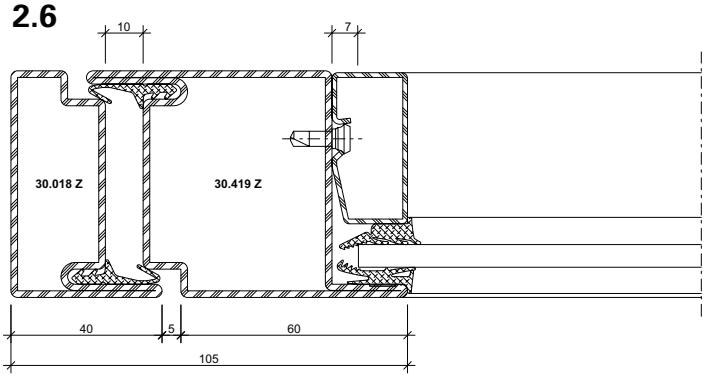

DXF **DWG** *41-0302-C-014*

2.7

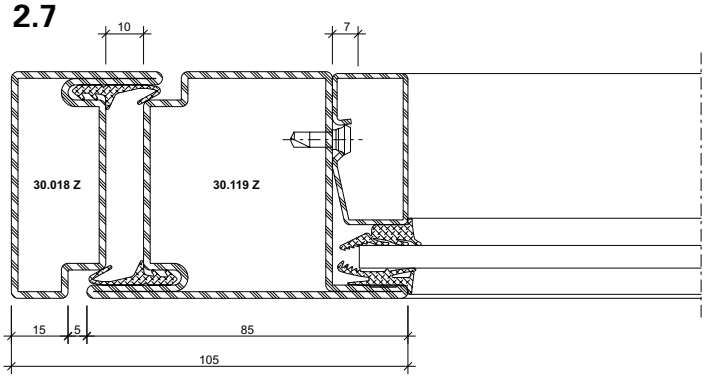

DXF **DWG** *41-0302-C-017*

4.6

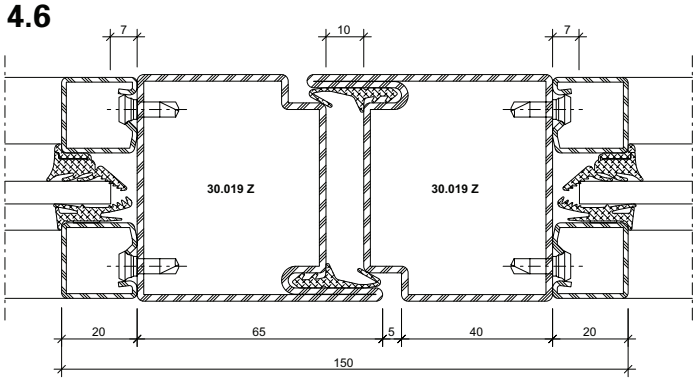

DXF **DWG** *41-0302-C-031*

ift Rosenheim
Notifizierte Produkt-zertifizierungsstelle
18-003504-PR01
18-003535-PR01
30.03.2020
Notified Body 0757

1.0

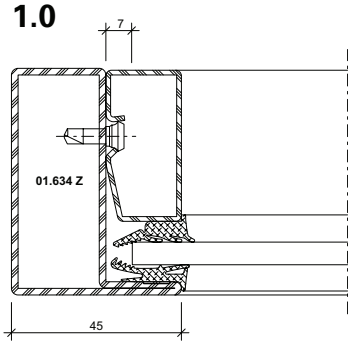

DXF **DWG** *41-0302-C-012*

1.1

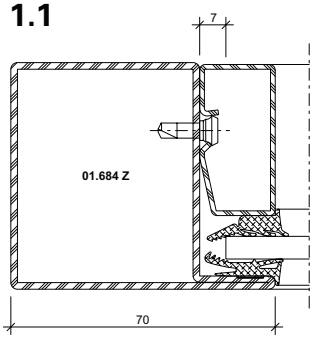

DXF **DWG** *41-0302-C-001*

3.0

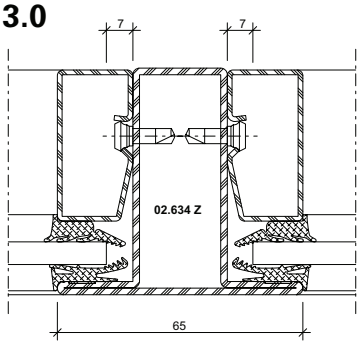

DXF **DWG** *41-0302-C-024*

3.1

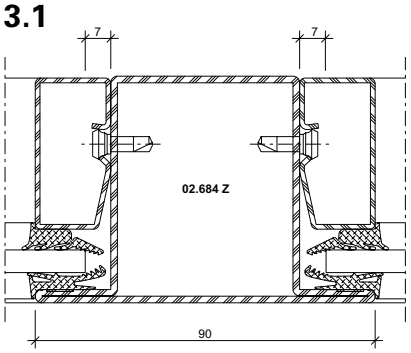

DXF **DWG** *41-0302-C-002*

1.2

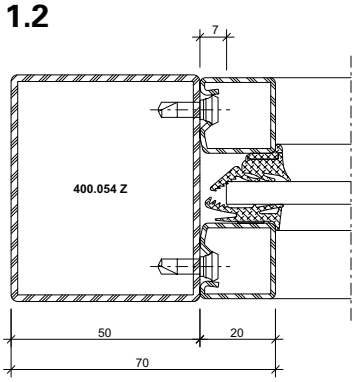

DXF **DWG** *41-0302-C-032*

3.2

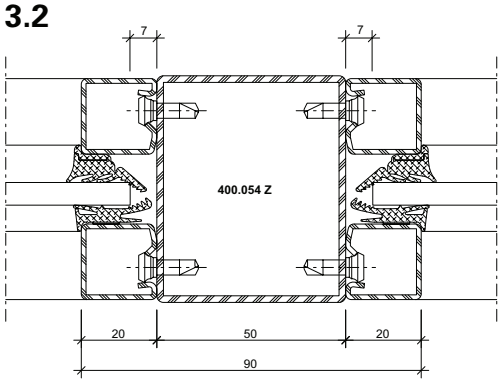

DXF **DWG** *41-0302-C-033*

ift Rosenheim
Notifizierte Produkt-zertifizierungsstelle
18-003504-PR01
18-003535-PR01
30.03.2020
Notified Body 0757

Schnittpunkte im Massstab 1:2
Coupe de détails à l'échelle 1:2
Section details on scale 1:2

5.0

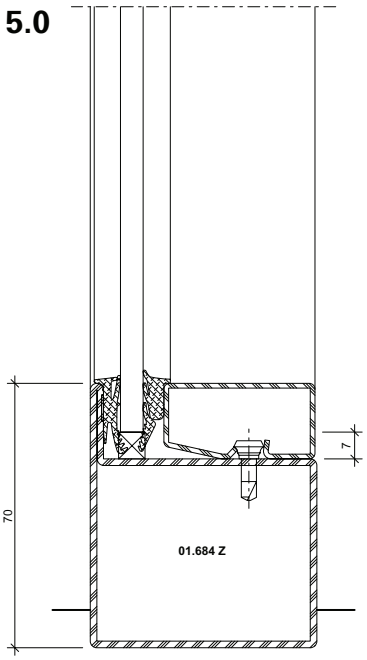

41-0302-C-011

DWG

DXF

6.0

S_a

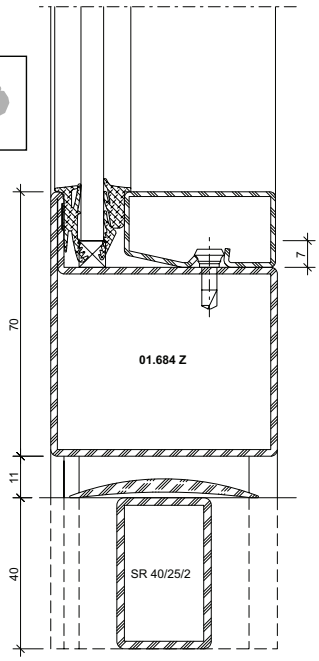

41-0302-C-010

DWG

DXF

6.1

S_{200}

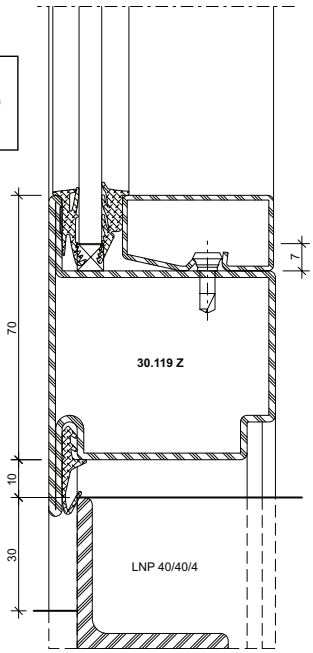

41-0302-C-053

DWG

DXF

6.2

S_{200}

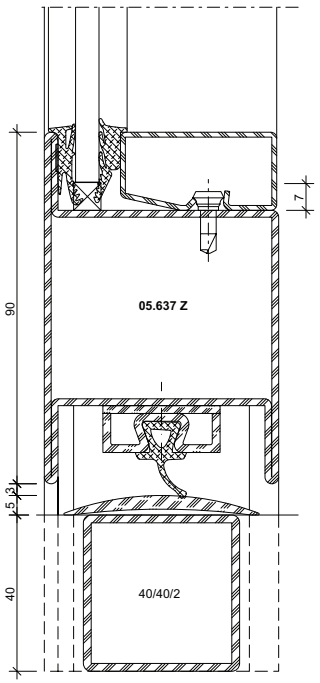

41-0302-C-009

DWG

DXF

6.3

S_{200}

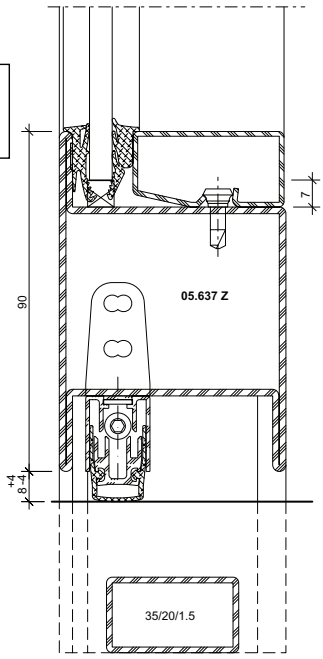

41-0302-C-008

DWG

DXF

5.1

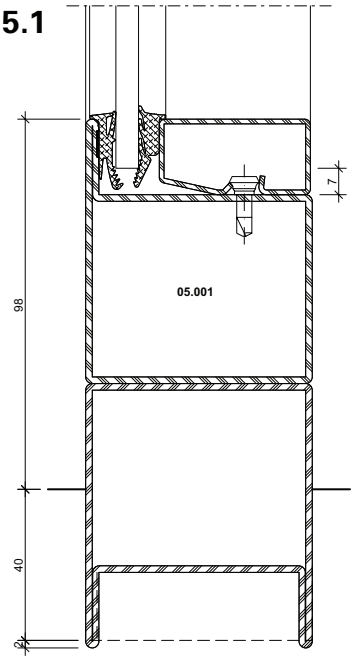

41-0302-C-007

DWG

DXF

ift Rosenheim
Notifizierte Produkt-zertifizierungsstelle
18-003504-PR01
18-003535-PR01
30.03.2020
Notified Body 0757

B-B

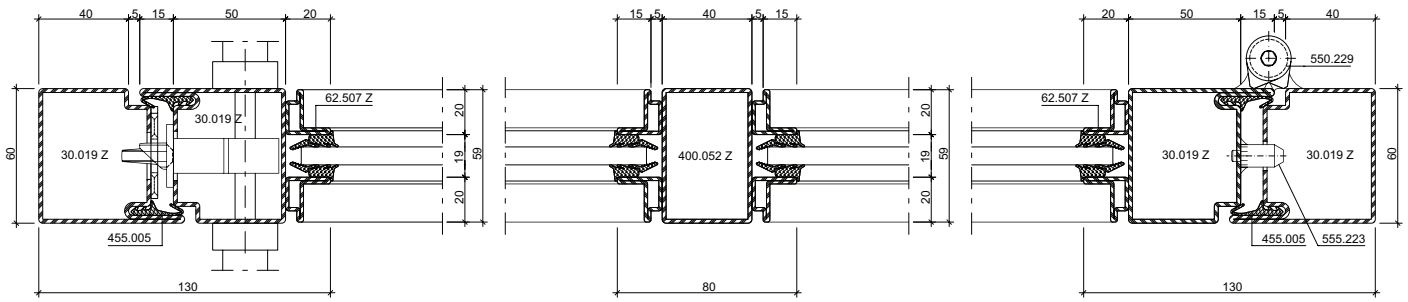

C-C

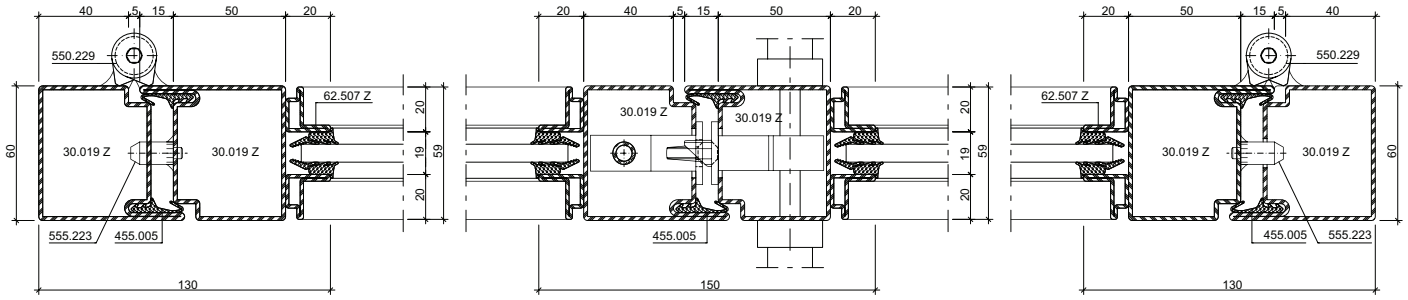

A-A

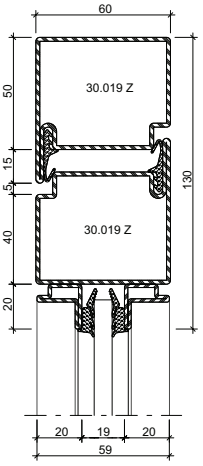

Alternative

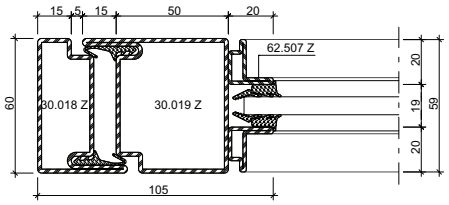

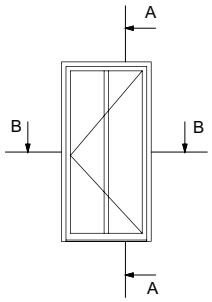

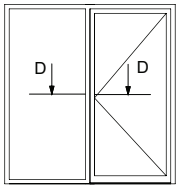

D-D

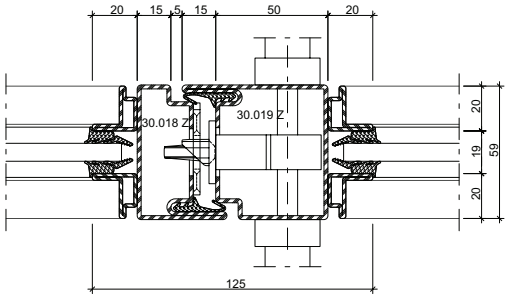

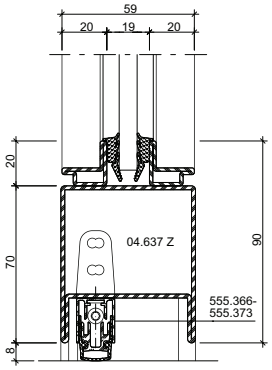

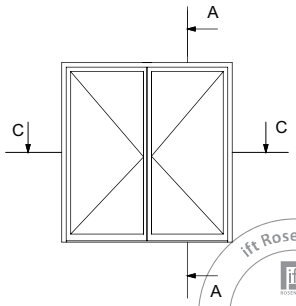

ift Rosenheim
Notifizierte Produktzertifizierungsstelle
18-003504-PR01
18-003535-PR01
30.03.2020
Notified Body 0757

B-B

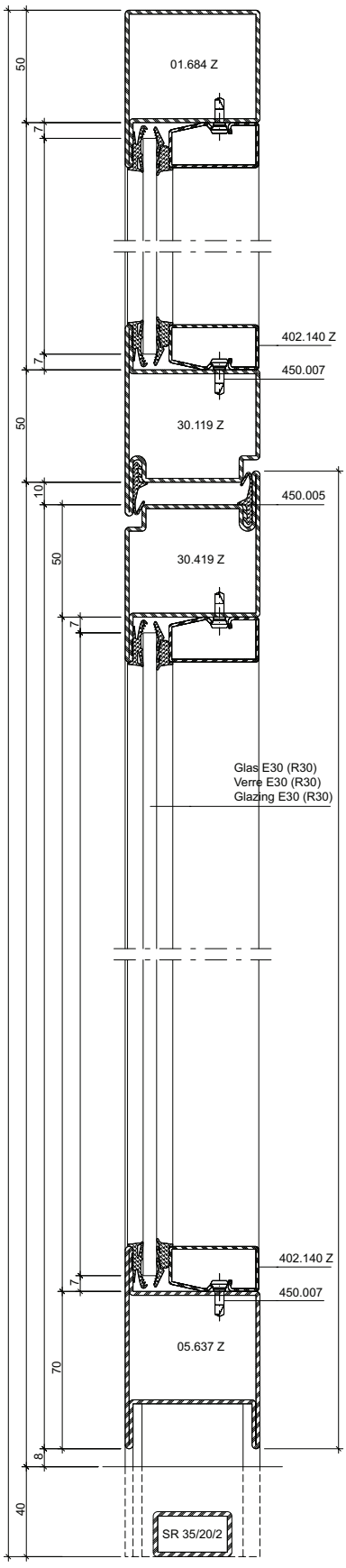

D-D

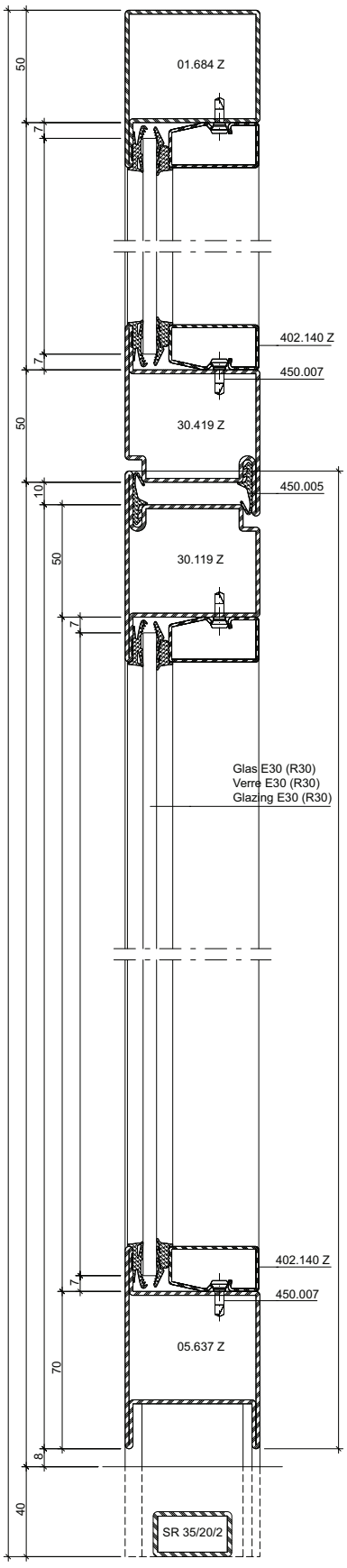

Detail E

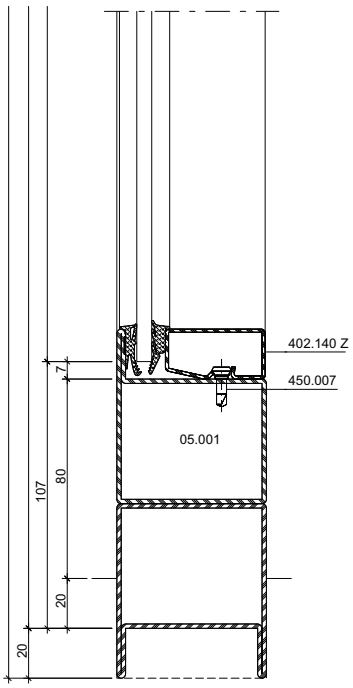

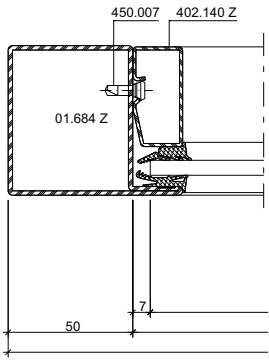

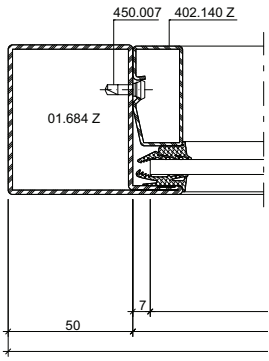

Alternative

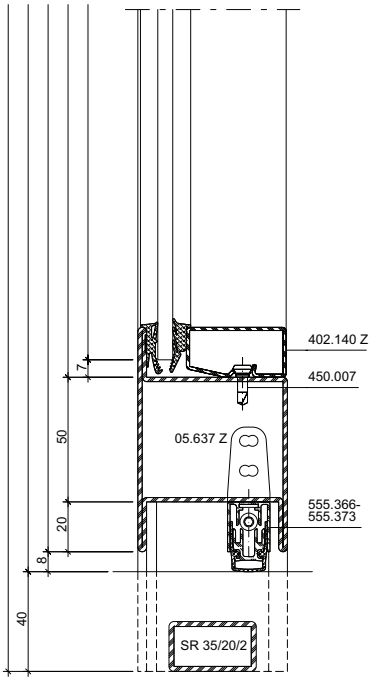

ift Rosenheim
Notifizierte Produkt-zertifizierungsstelle
18-003504-PR01
18-003535-PR01
30.03.2020
Notified Body 0757

A-A

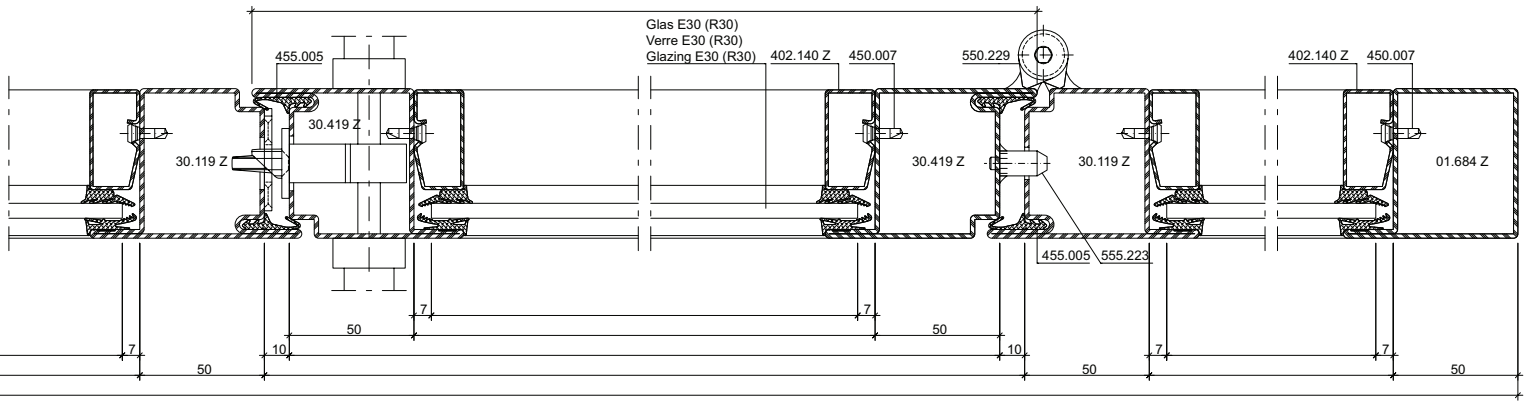

C-C

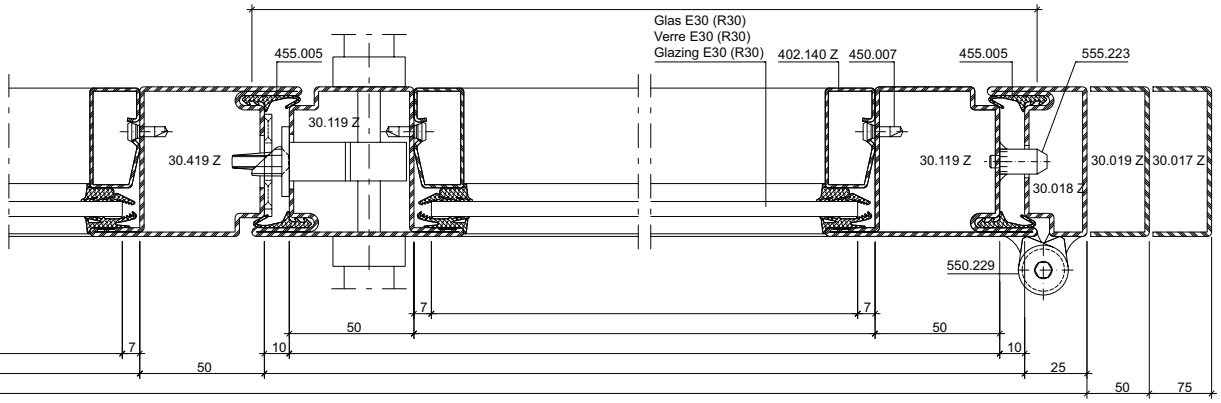

Alternative

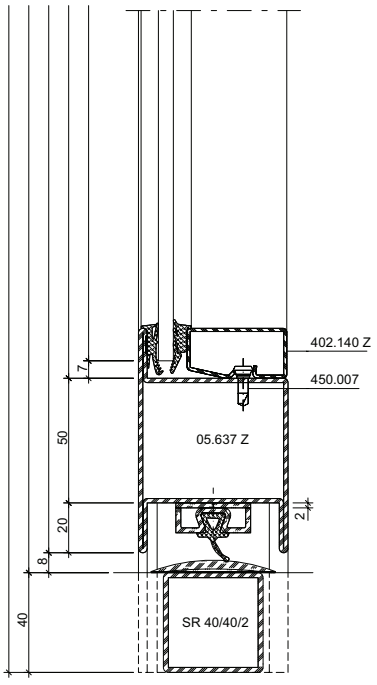

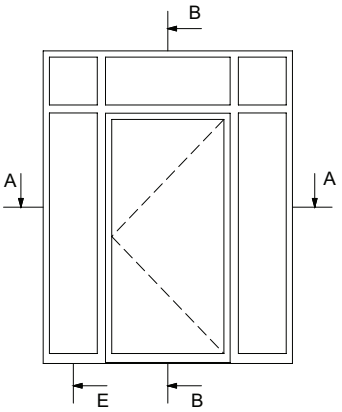

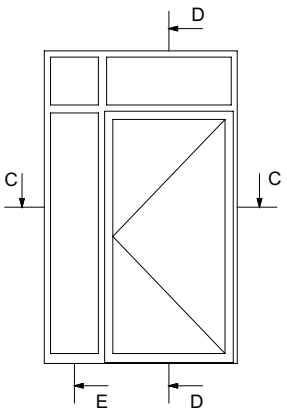

B-B

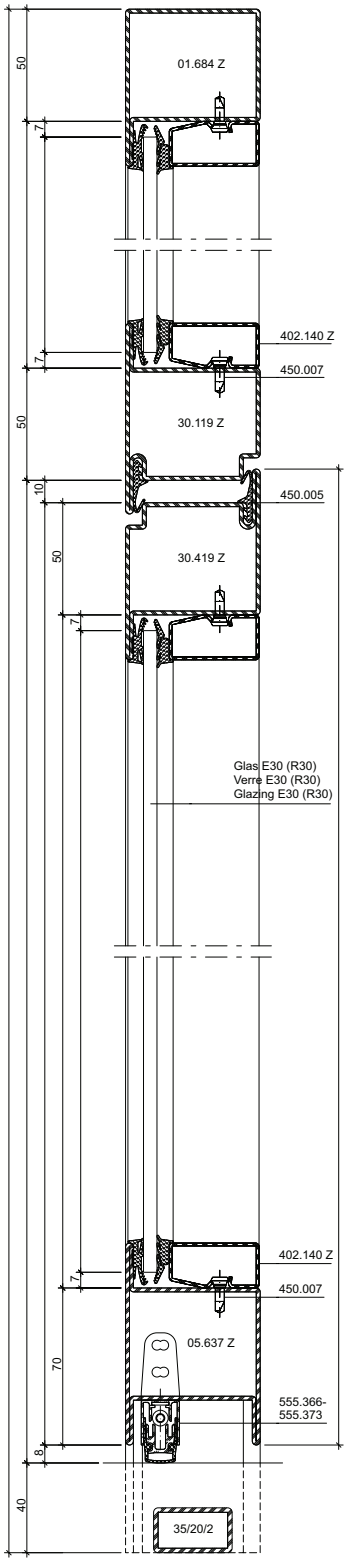

D-D

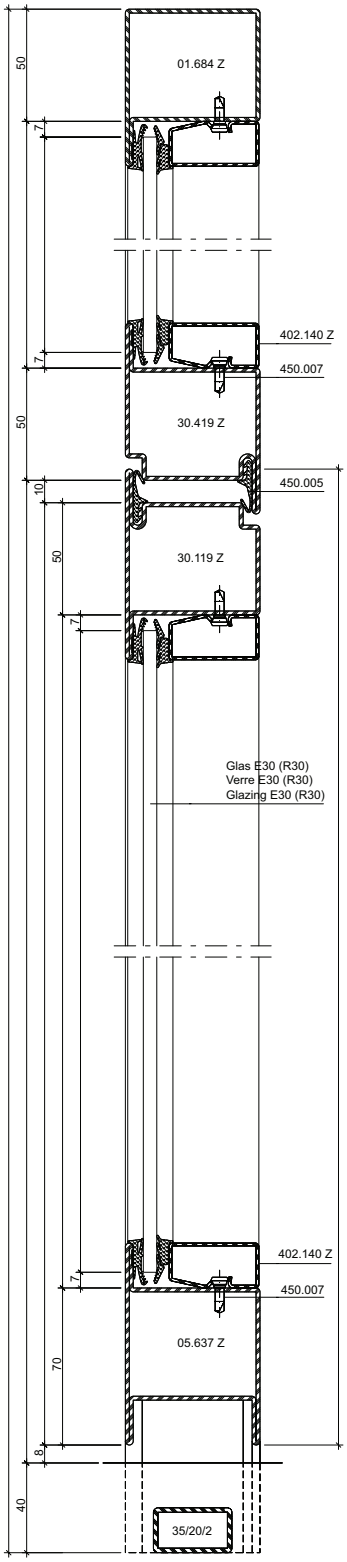

Alternative

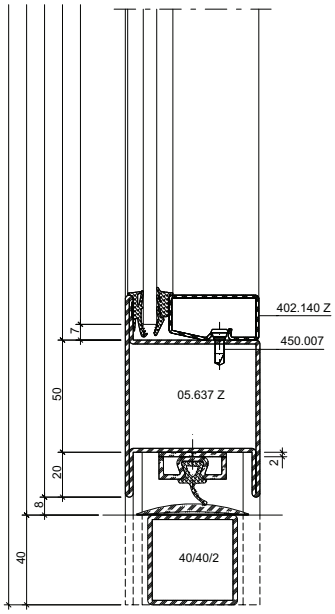

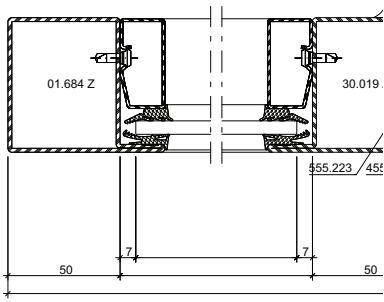

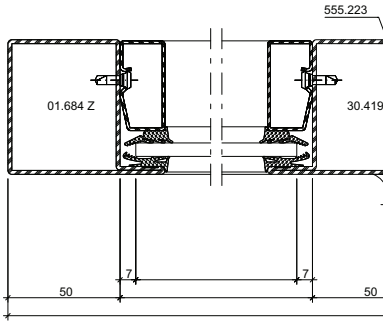

Alternative

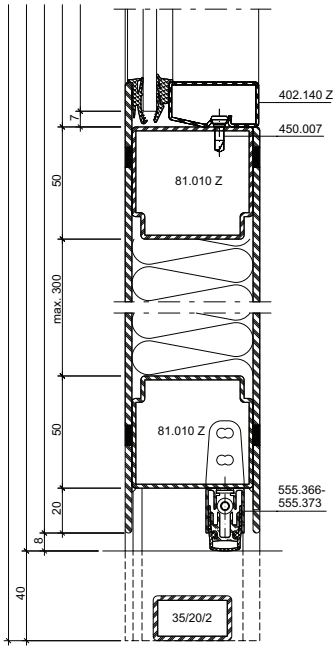

Alternative

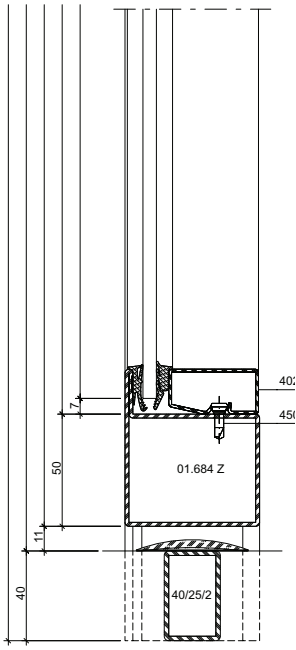

A-A

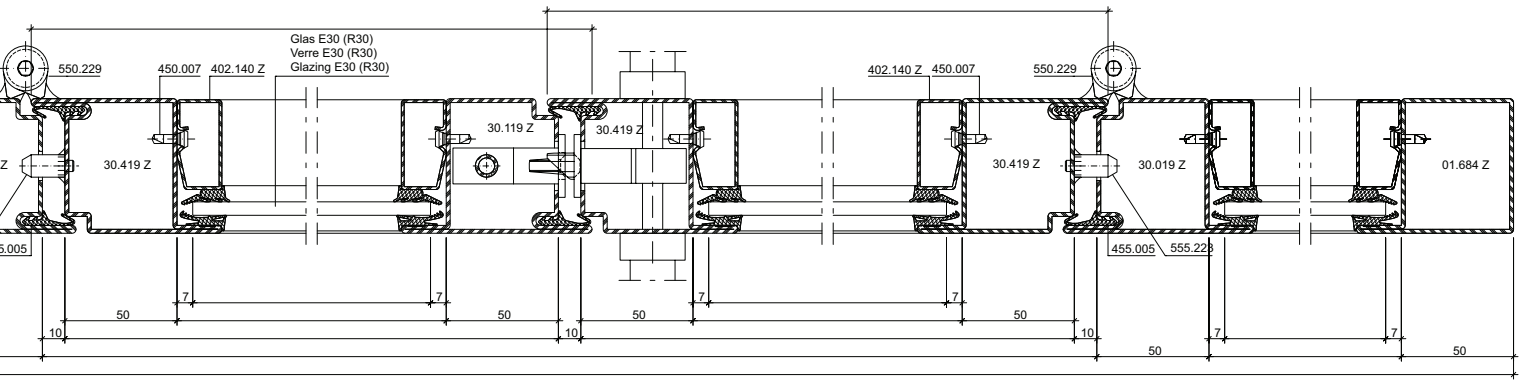

C-C

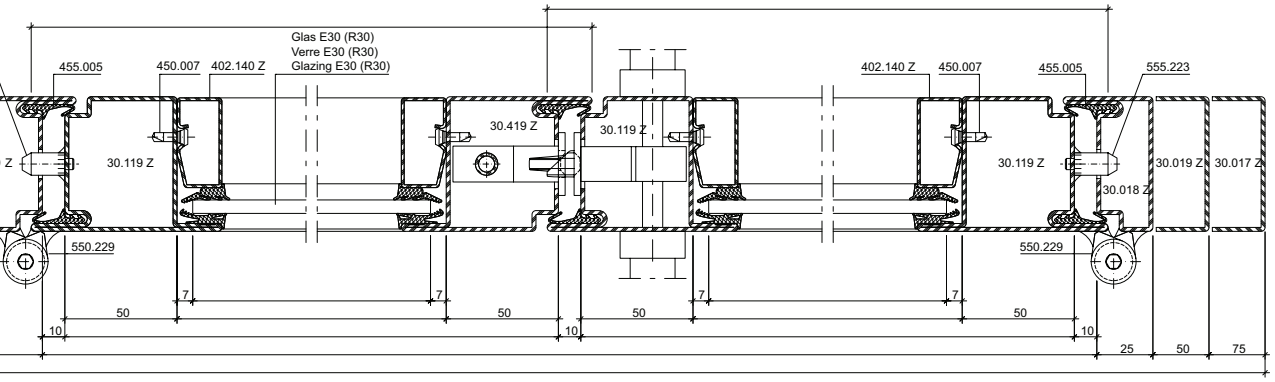

Detail E

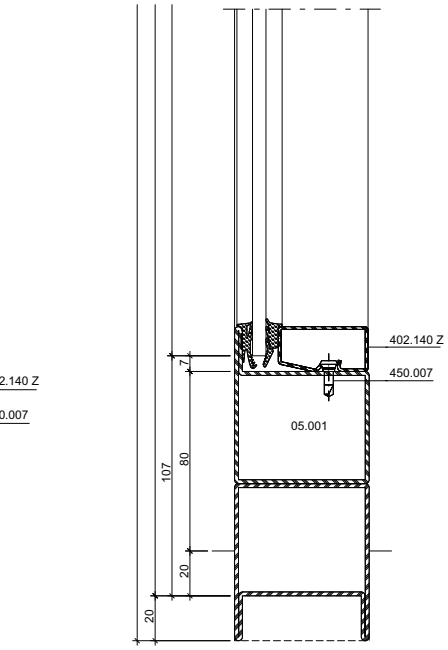

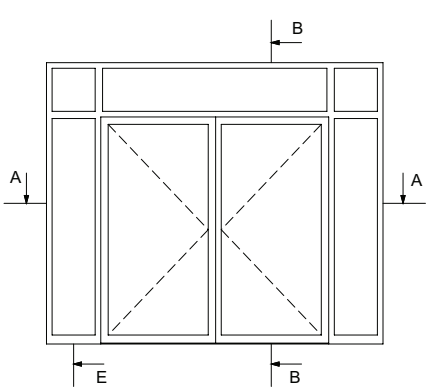

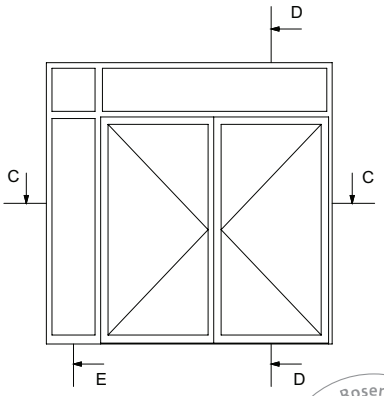

ift Rosenheim
Notifizierte Produkt-zertifizierungsstelle
18-003504-PR01
18-003535-PR01
30.03.2020
Notified Body 0757

ift Rosenheim
Notifizierte Produktzertifizierungsstelle
18-003504-PR01
18-003535-PR01
30.03.2020
Notified Body 0757

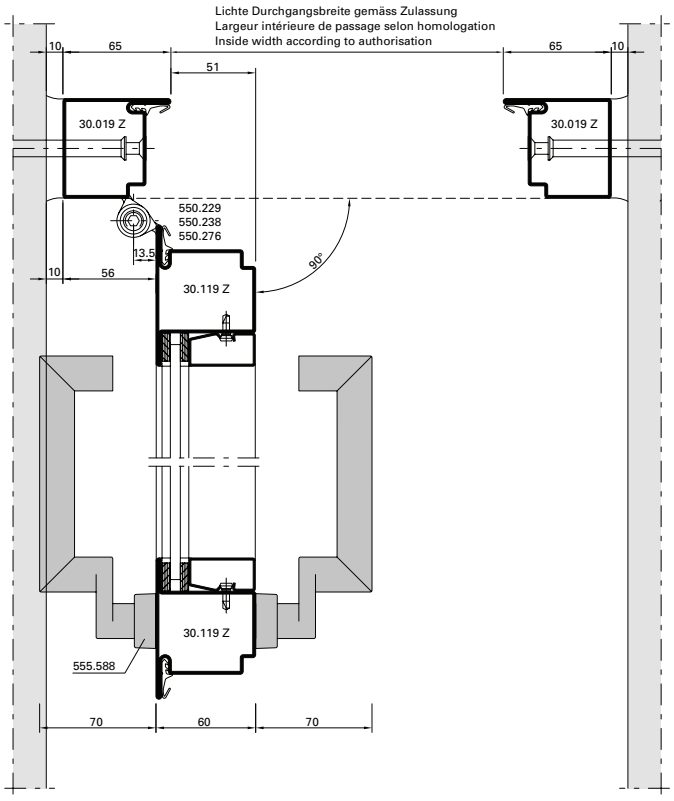

DXF **DWG** *41-0302-E-023*

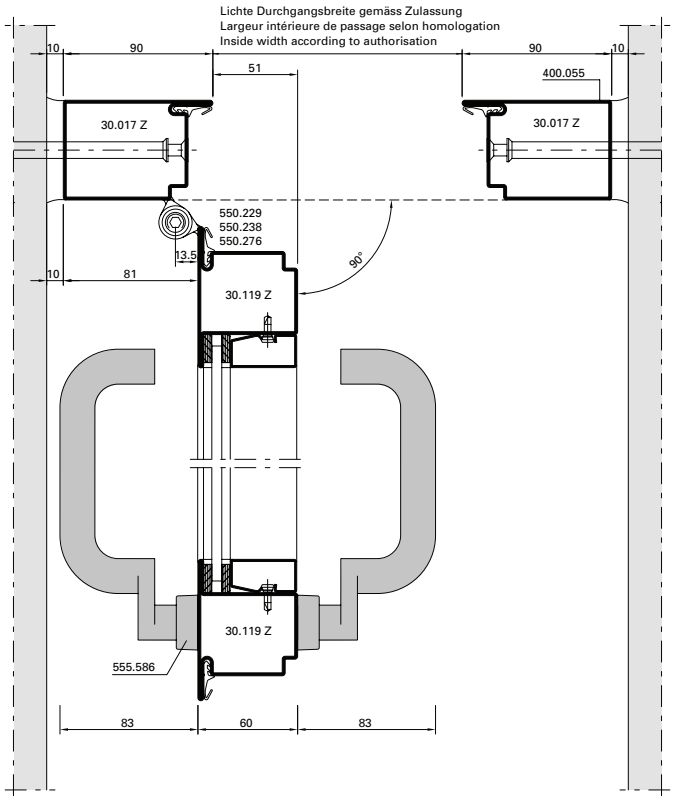

DXF **DWG** *41-0302-E-024*

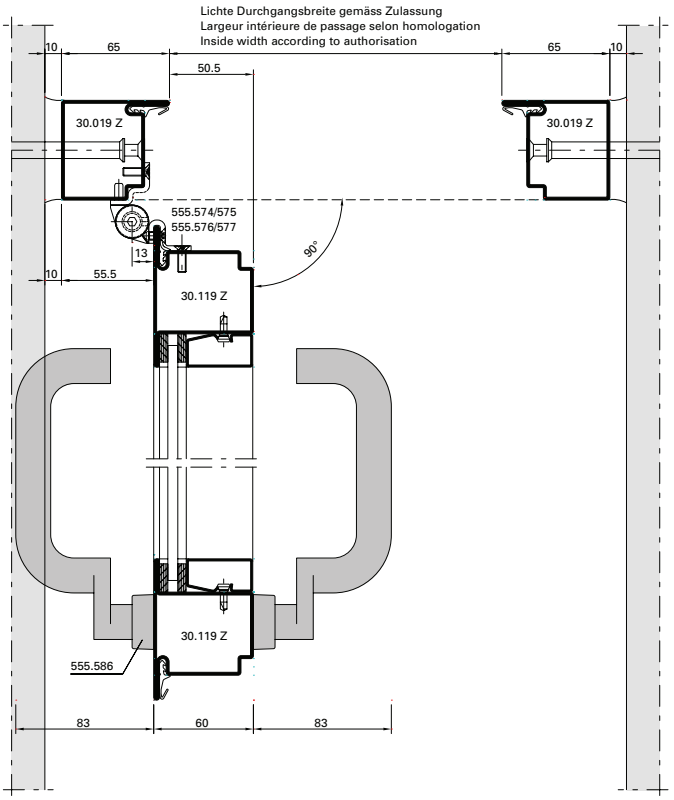

DXF **DWG** *41-0302-E-025*

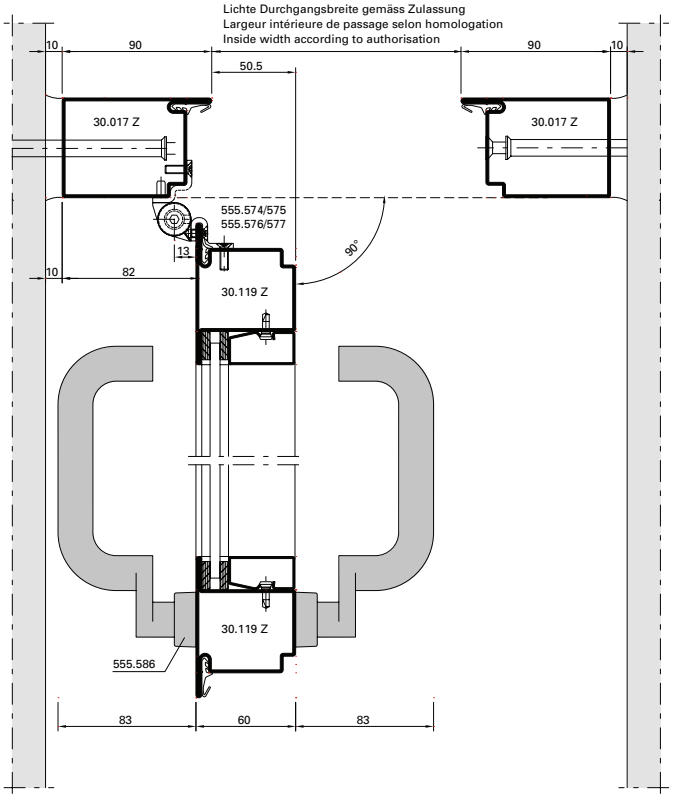

DXF **DWG** *41-0302-E-026*

ift Rosenheim
Notifizierte Produktzertifizierungsstelle
18-003504-PR01
18-003535-PR01
30.03.2020
Notified Body 0757

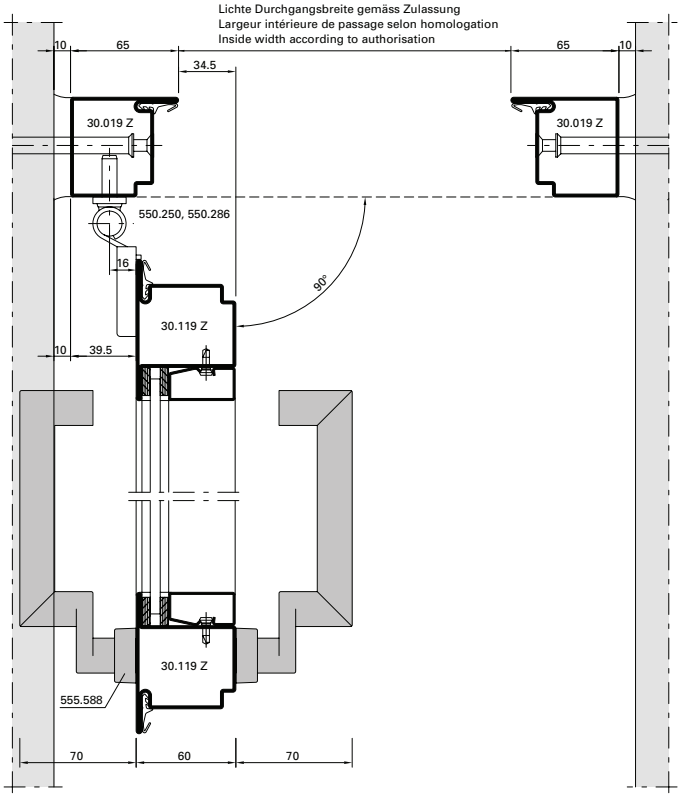

DXF **DWG** *41-0302-E-027*

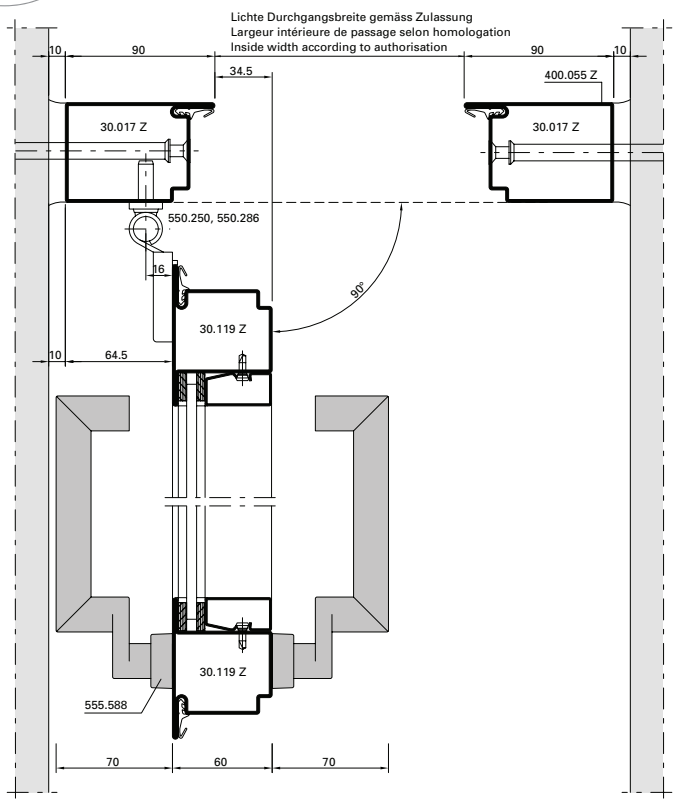

DXF **DWG** *41-0302-E-028*

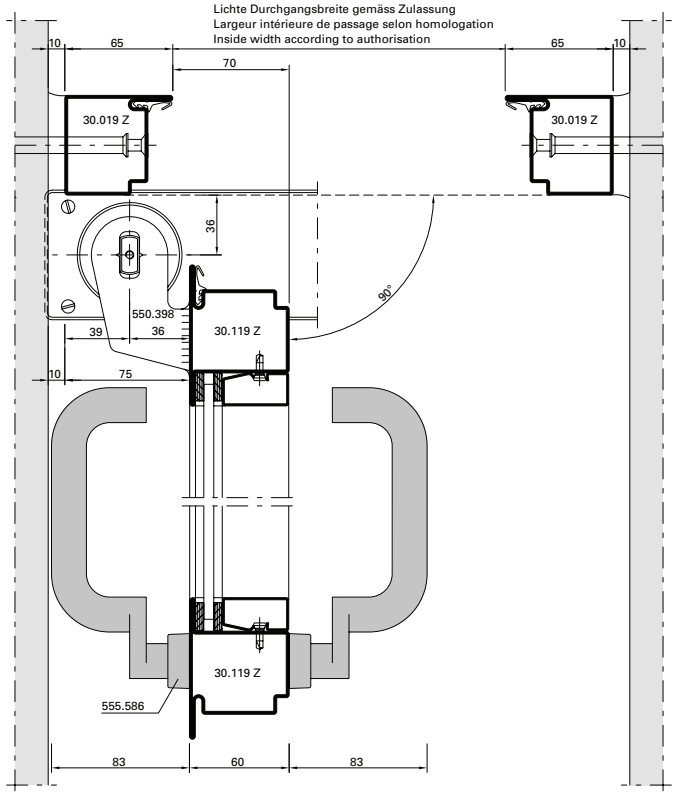

DXF **DWG** *41-0302-E-029*

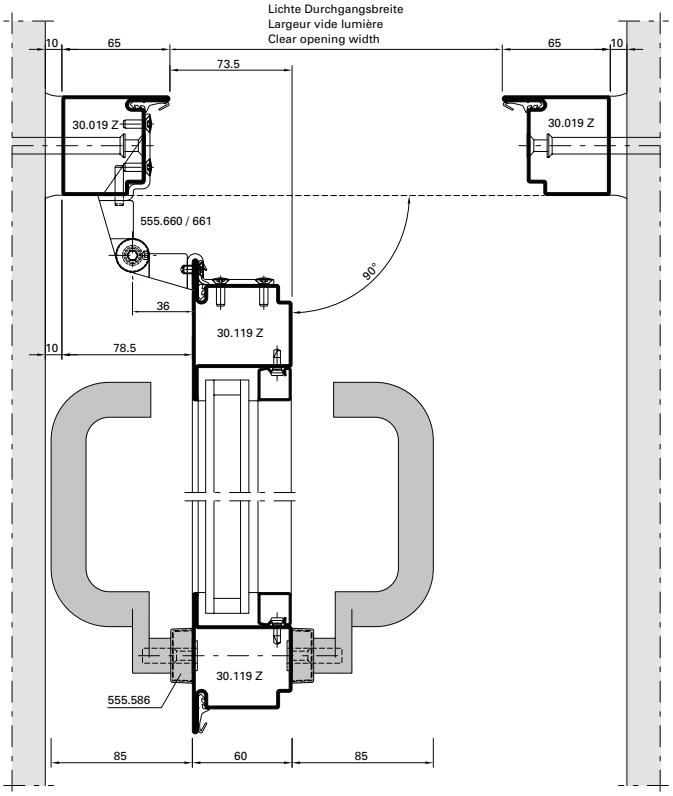

DXF **DWG** *41-0302-E-034*

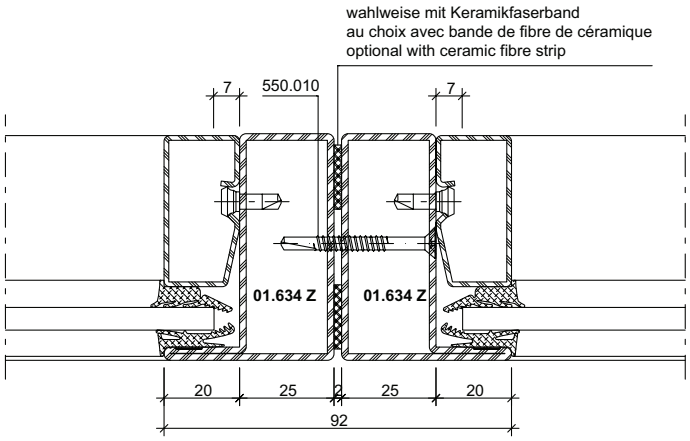

DXF DWG *41-0302-K-024*

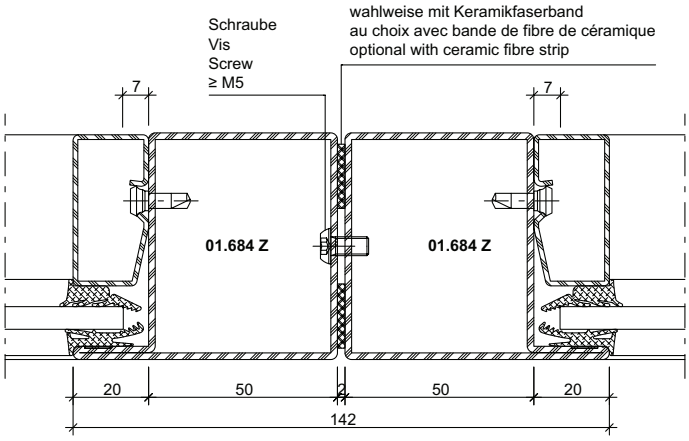

DXF DWG *41-0302-K-002*

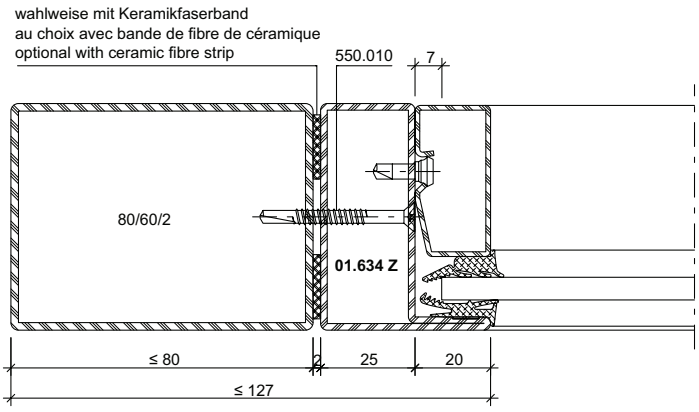

DXF DWG *41-0302-K-073*

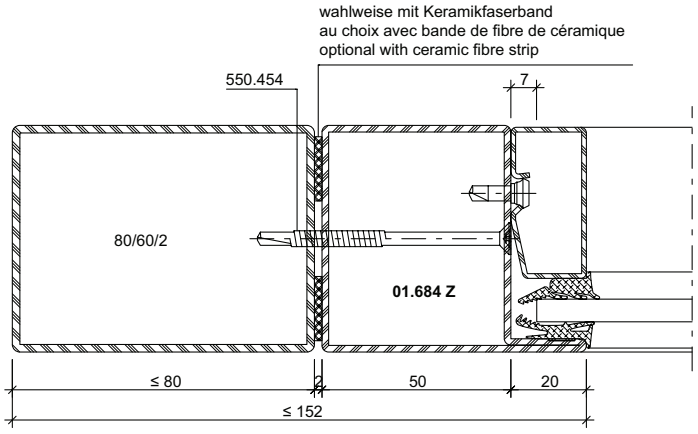

DXF DWG *41-0302-K-017*

ift Rosenheim
Notifizierte Produkt-zertifizierungsstelle
18-003504-PR01
18-003535-PR01
30.03.2020
Notified Body 0757

Konstruktionsdetails im Massstab 1:2
Détails de construction à l'échelle 1:2
Construction details on scale 1:2

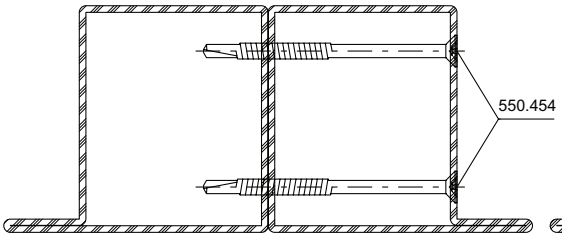

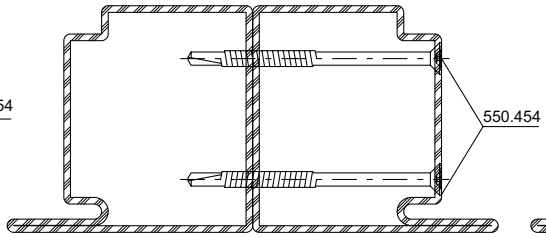

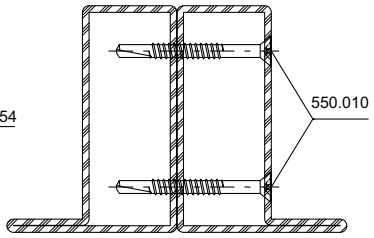

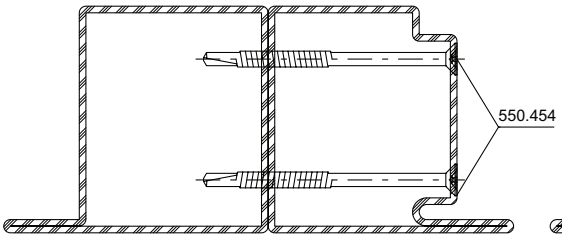

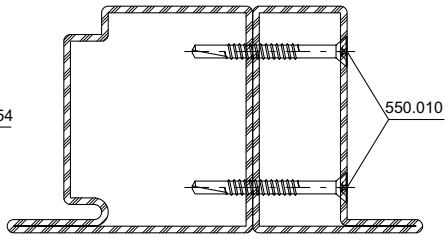

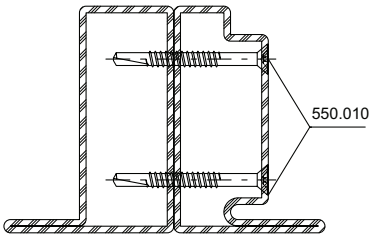

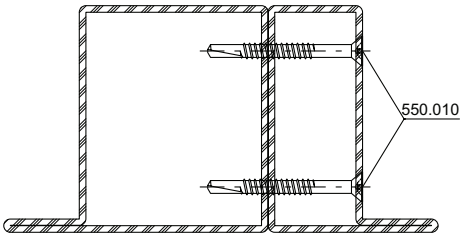

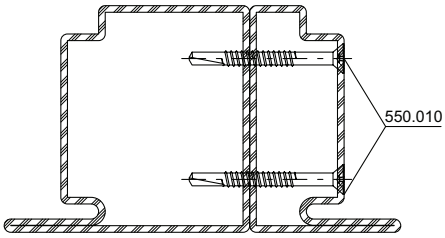

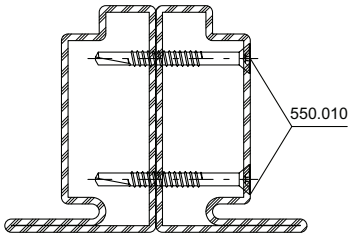

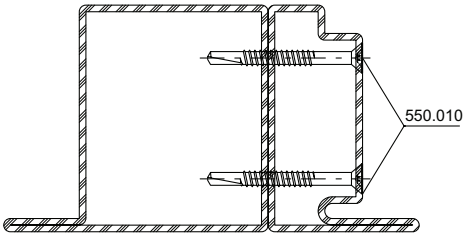

DXF **DWG** *41-0302-K-064*

ift Rosenheim
Notifizierte Produkt-zertifizierungsstelle
18-003504-PR01
18-003535-PR01
30.03.2020
Notified Body 0757

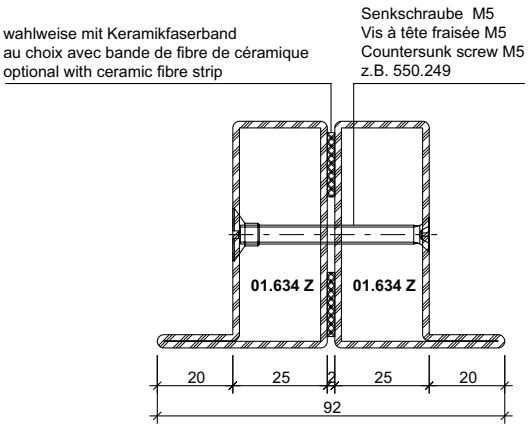

DXF **DWG** *41-0302-K-026*

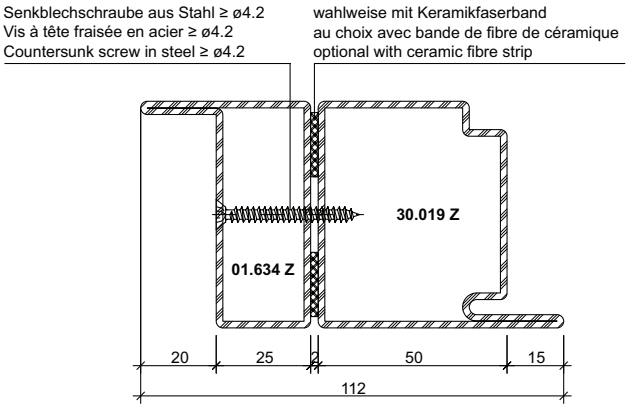

DXF **DWG** *41-0302-K-028*

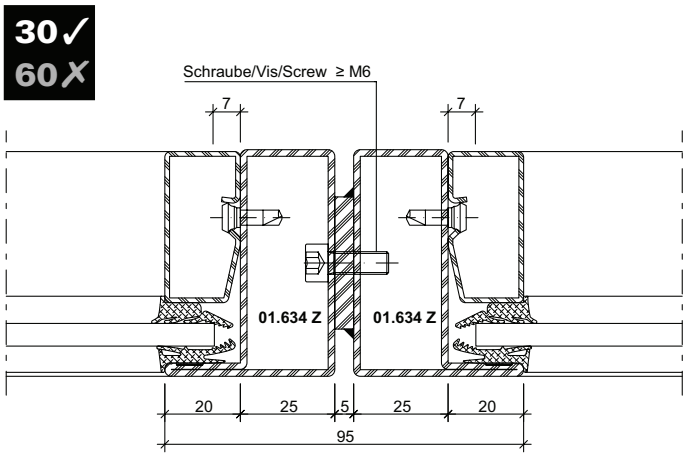

DXF **DWG** *41-0302-K-001*

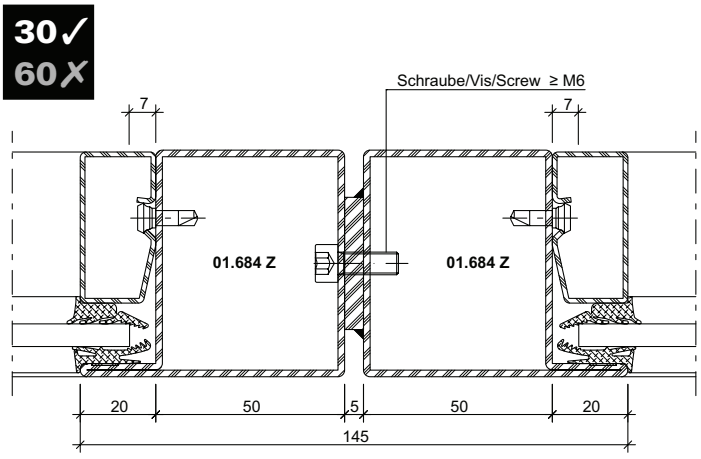

DXF **DWG** *41-0302-K-003*

ift Rosenheim
Notifizierte Produkt-zertifizierungsstelle
18-003504-PR01
18-003535-PR01
30.03.2020
Notified Body 0757

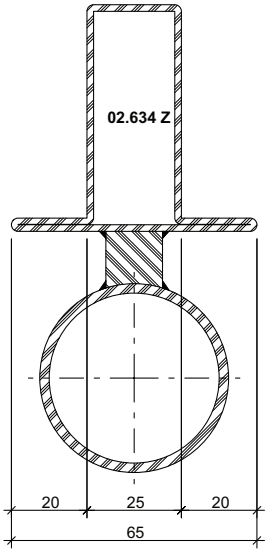

DXF **DWG** *41-0302-K-037*

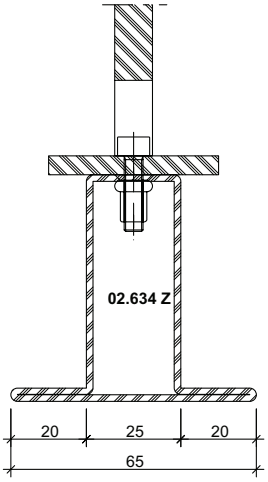

DXF **DWG** *41-0302-K-039*

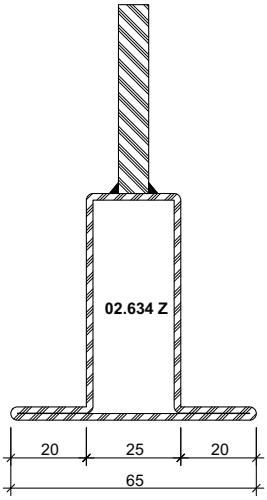

DXF **DWG** *41-0302-K-041*

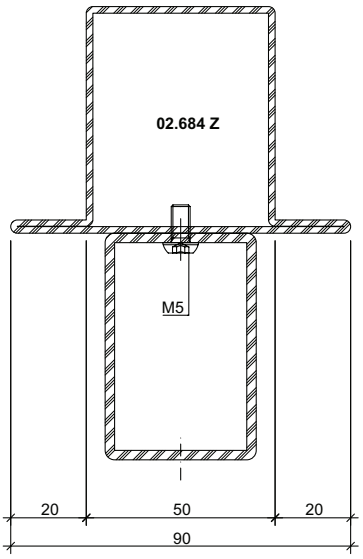

DXF **DWG** *41-0302-K-010*

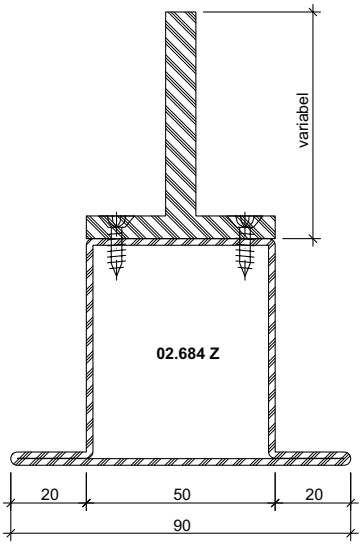

DXF **DWG** *41-0302-K-063*

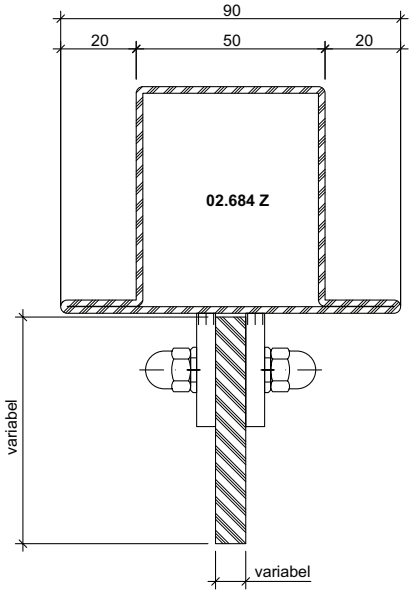

DXF **DWG** *41-0302-K-062*

ift Rosenheim
Notifizierte Produkt-zertifizierungsstelle
18-003504-PR01
18-003535-PR01
30.03.2020
Notified Body 0757

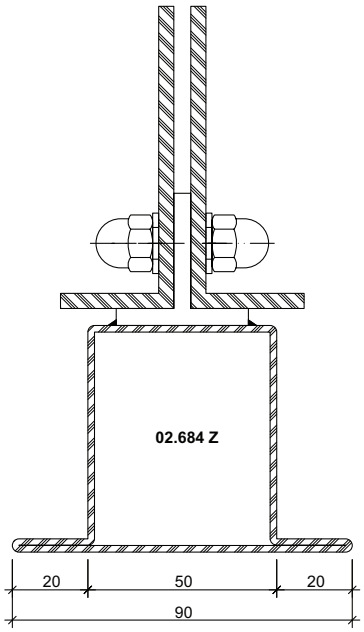

DXF **DWG** *41-0302-K-040*

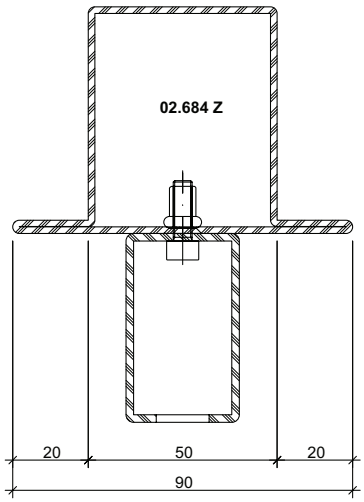

DXF **DWG** *41-0302-K-042*

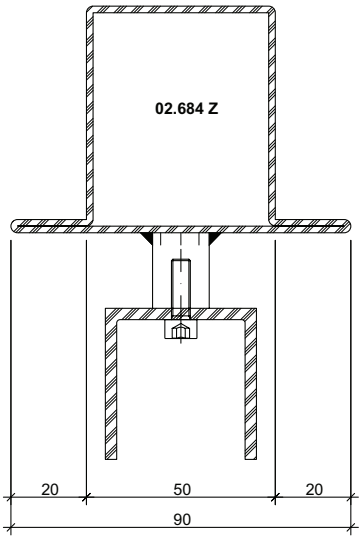

DXF **DWG** *41-0302-K-043*

ift Rosenheim
Notifizierte Produkt-zertifizierungsstelle
18-003504-PR01
18-003535-PR01
30.03.2020
Notified Body 0757

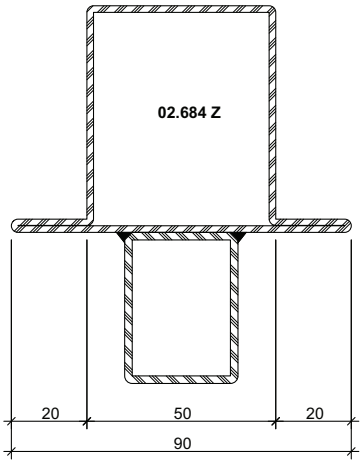

DXF **DWG** *41-0302-K-044*

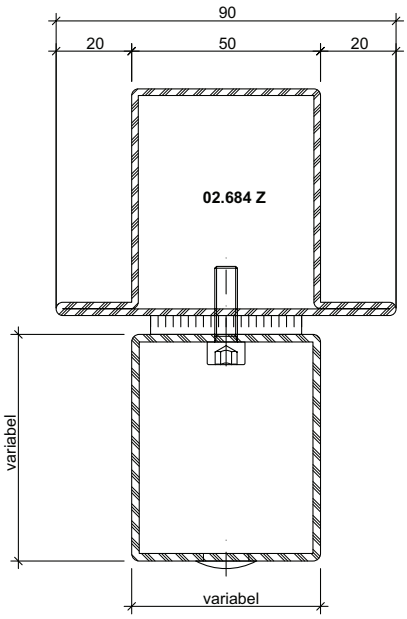

DXF **DWG** *41-0302-K-061*

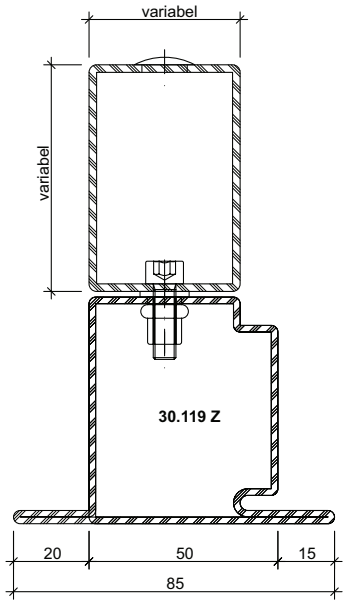

DXF **DWG** *41-0302-K-059*

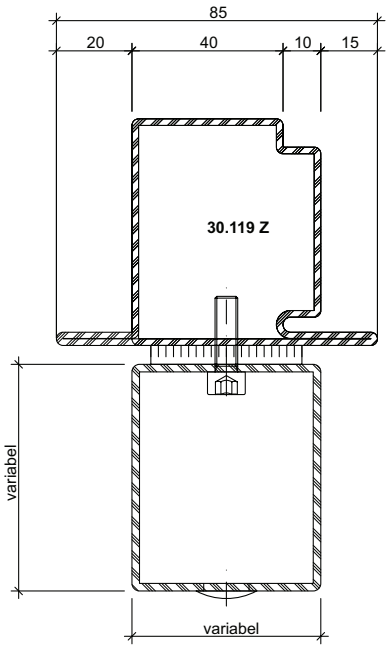

DXF **DWG** *41-0302-K-060*

Konstruktionsdetails im Massstab 1:2
Détails de construction à l'échelle 1:2
Construction details on scale 1:2

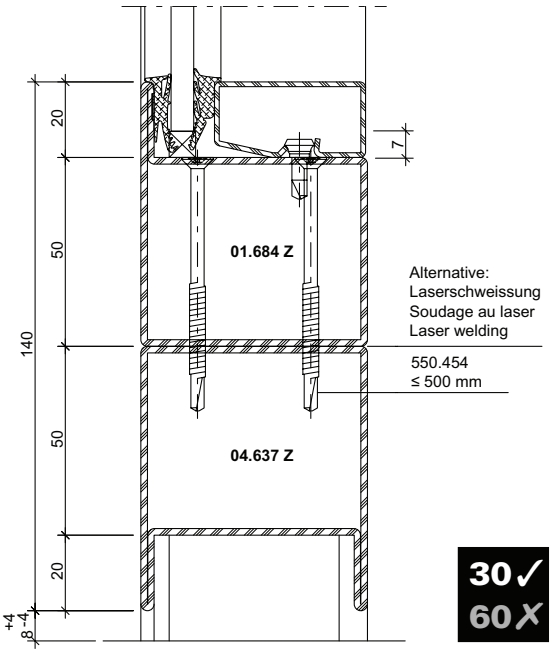

41-0302-K-022

DWG

DXF

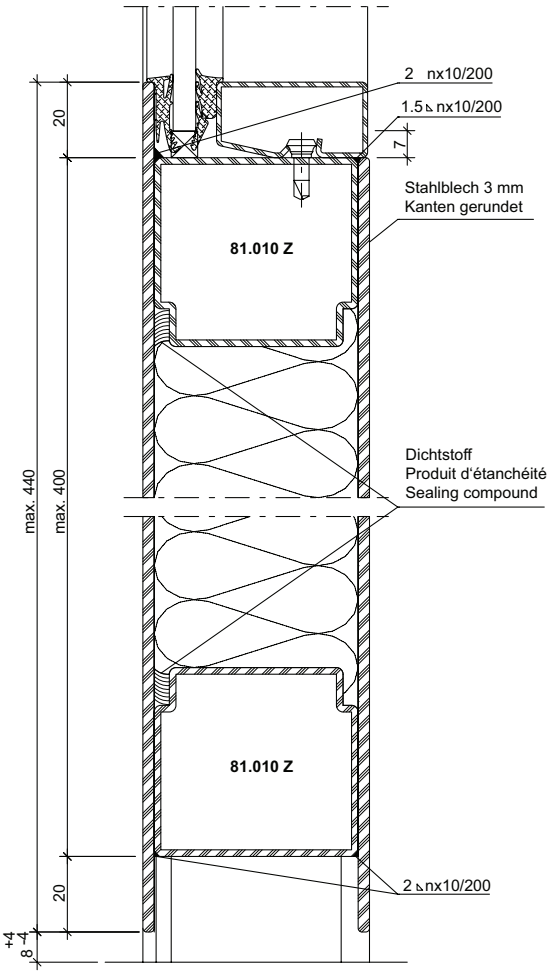

41-0302-K-047

DWG

DXF

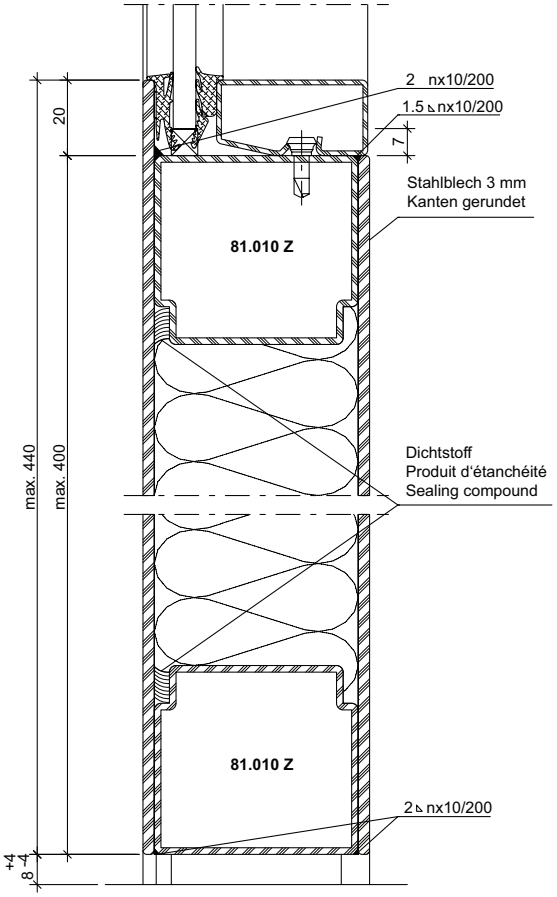

41-0302-K-091

DWG

DXF

ift Rosenheim
Notifizierte Produktzertifizierungsstelle
18-003504-PR01
18-003535-PR01
30.03.2020
Notified Body 0757

JANSEN

T-Verbinder schraubbar
Verdeckt liegende Variante

Raccord en T à visser
Variante non apparente

Screwable connecting spigot
Concealed variants

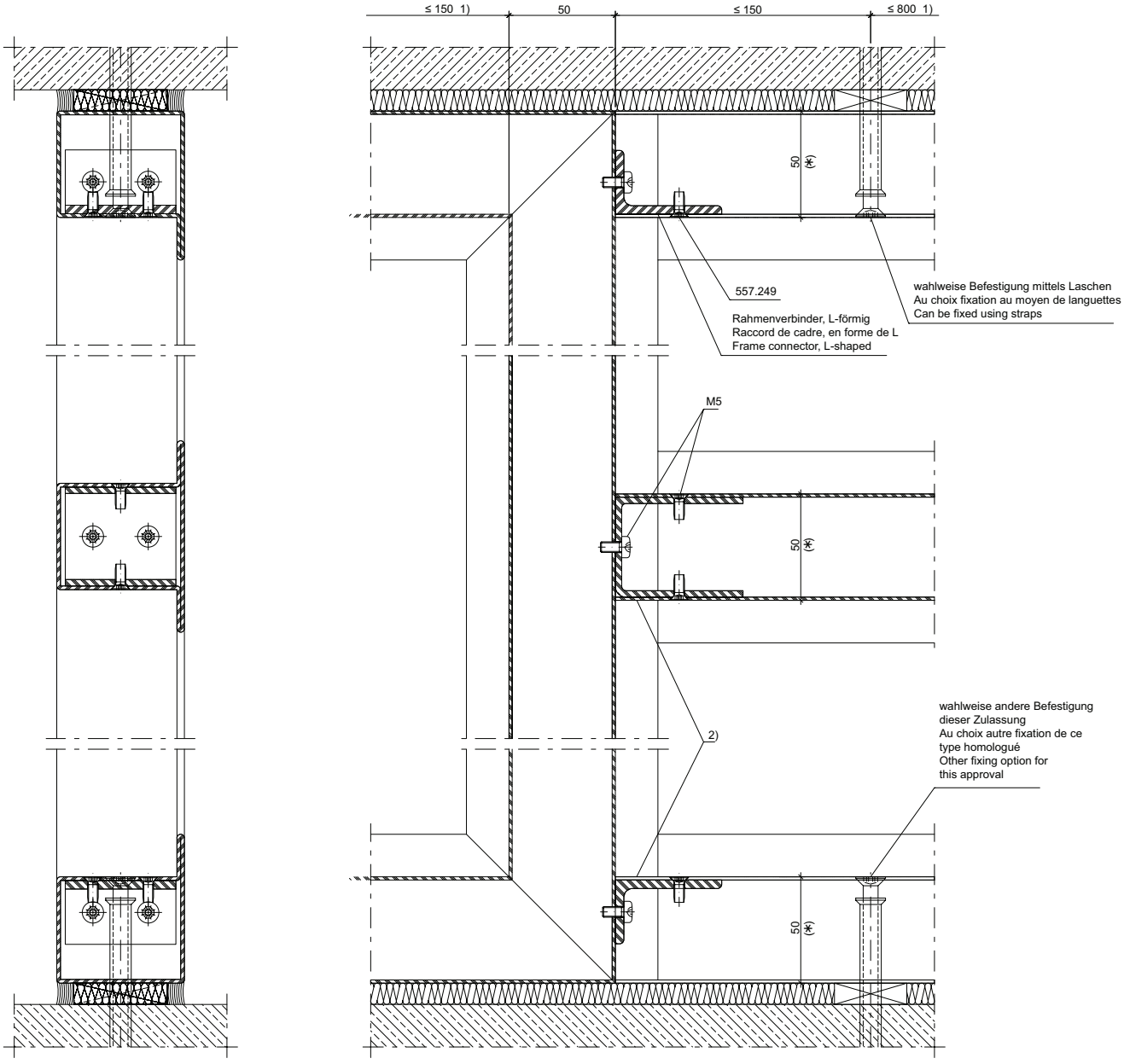

1) Abstand nächster Rahmen-Befestigungspunkt
Distance cadre suivant-point de fixation
Distance to next frame fixing point
2) Silikon-Abdichtung bei RS-Anforderung
Étanchéification au silicone pour exigences RS
Silicone sealing for smoke protection requirement

Rahmenverbinder,
L-förmig
Raccord de cadre,
en forme de L
Frame connector,
L-shaped

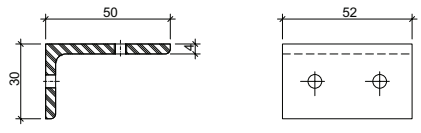

452.051

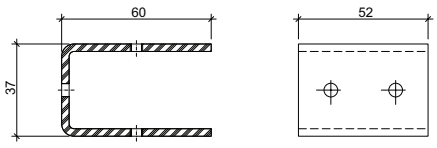

Element-Kopplungen

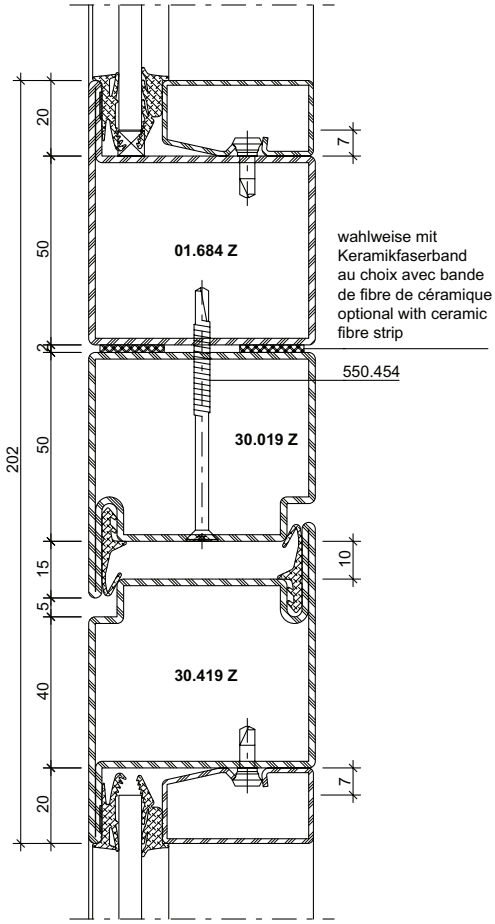

41-0302-K-013

DWG

DXF

Couplages d'éléments

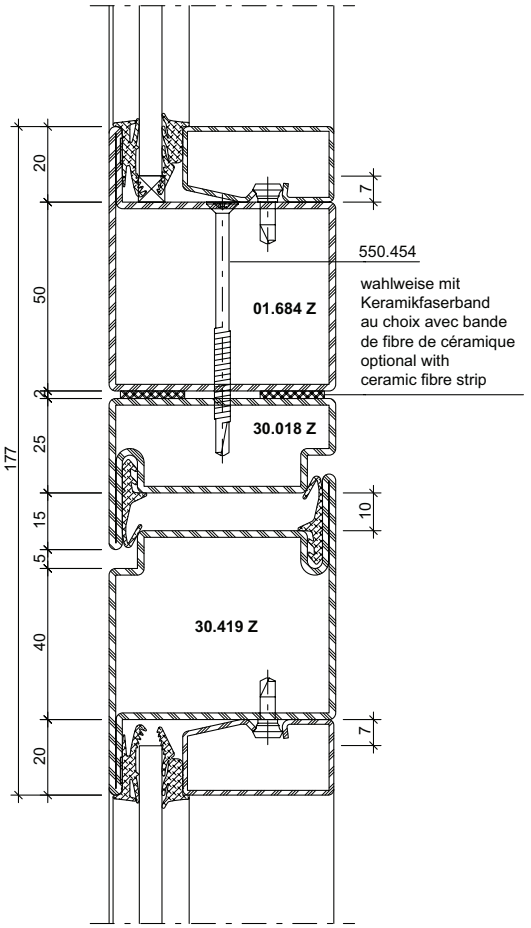

41-0302-K-014

DWG

DXF

Coupling element

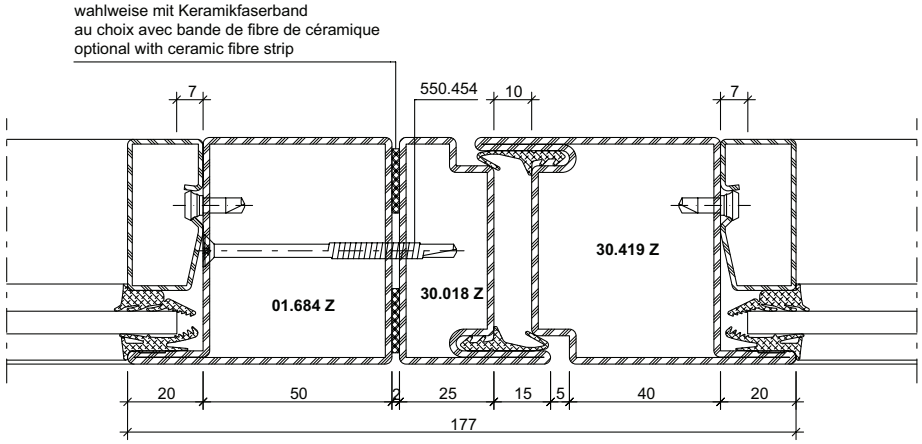

DXF DWG *41-0302-K-015*

ift Rosenheim
Notifizierte Produktzertifizierungsstelle
18-003504-PR01
18-003535-PR01
30.03.2020
Notified Body 0757

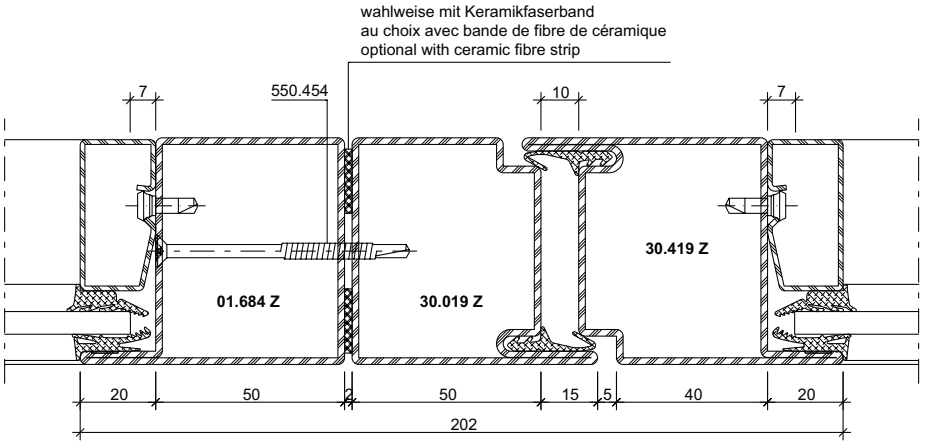

DXF **DWG** *41-0302-K-016*

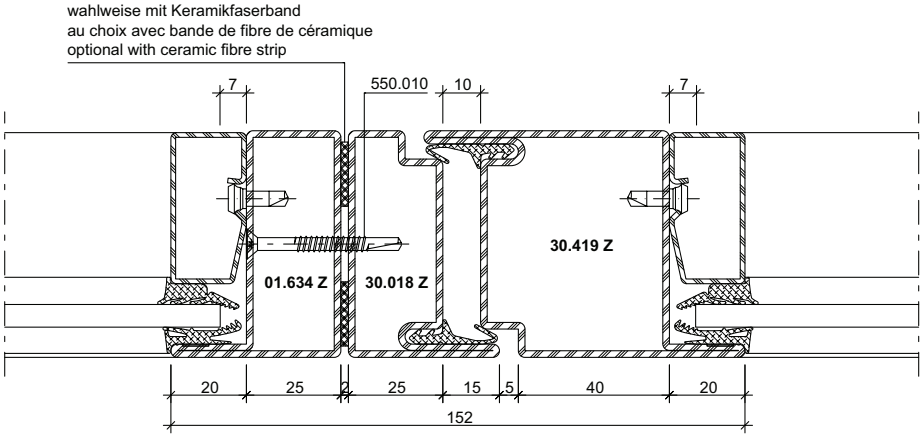

DXF **DWG** *41-0302-K-052*

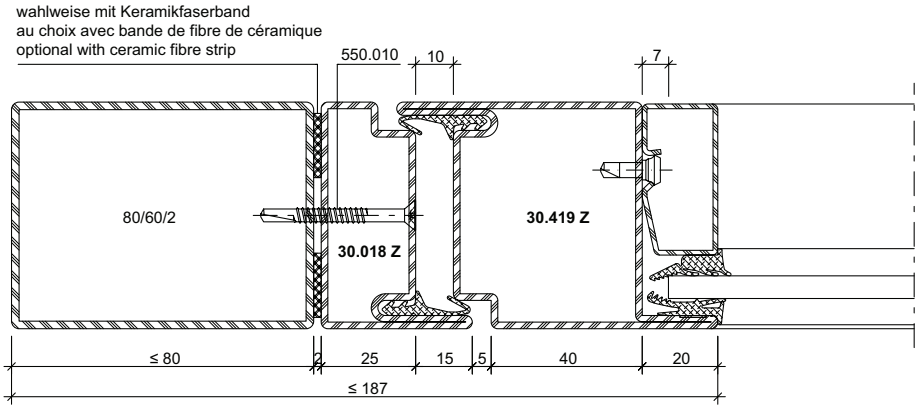

DXF **DWG** *41-0302-K-071*

ift Rosenheim
Notifizierte Produkt-zertifizierungsstelle
18-003504-PR01
18-003535-PR01
30.03.2020
Notified Body 0757

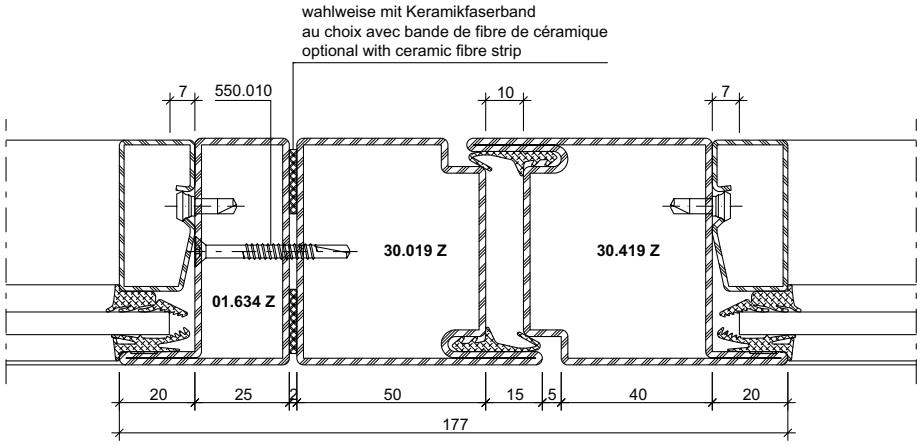

DXF **DWG** *41-0302-K-075*

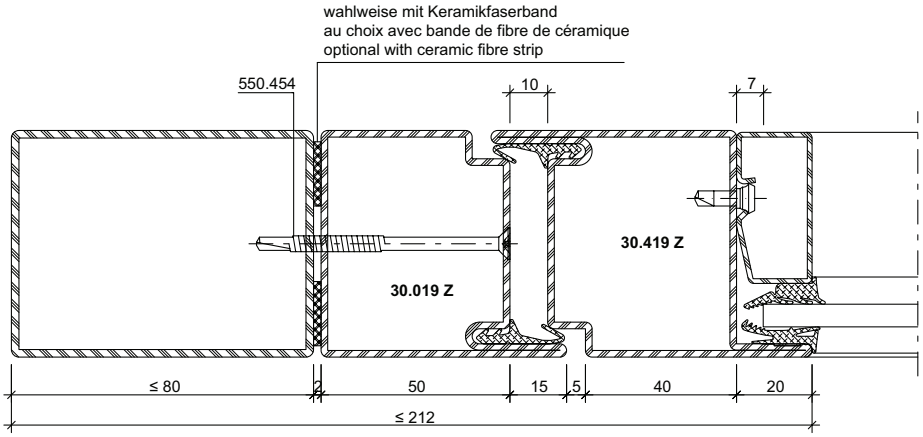

DXF **DWG** *41-0302-K-070*

Glasleisten-Varianten im Massstab 1:2
Variantes de parcloses à l'échelle 1:2
Glazing bead options on scale 1:2

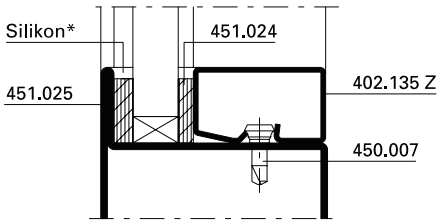

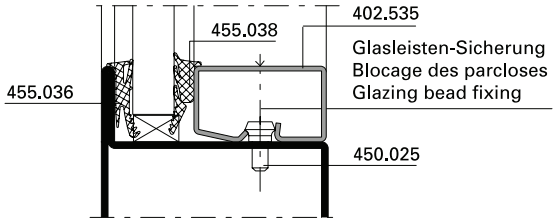

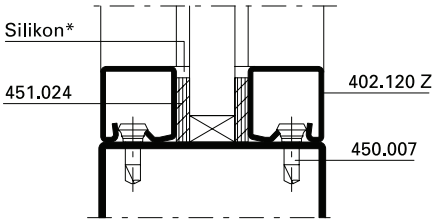

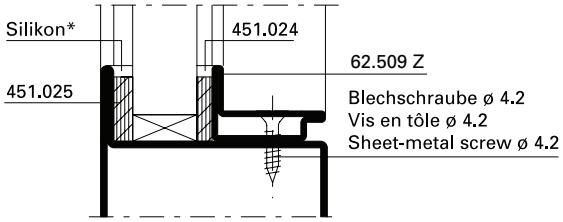

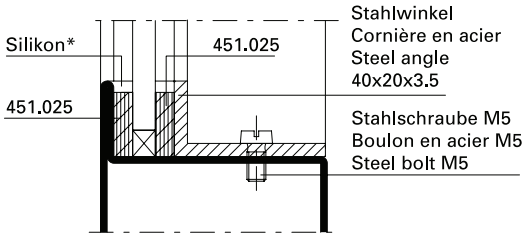

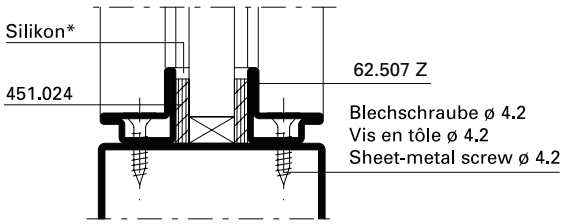

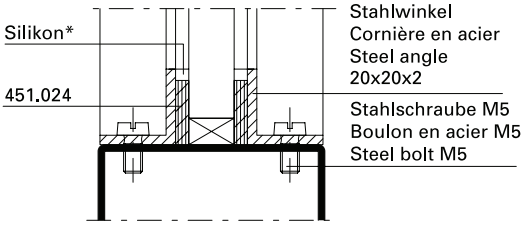

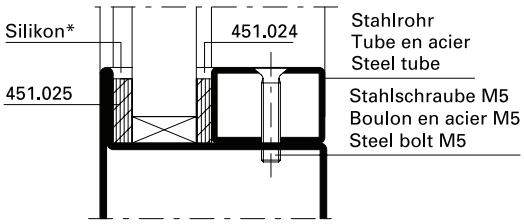

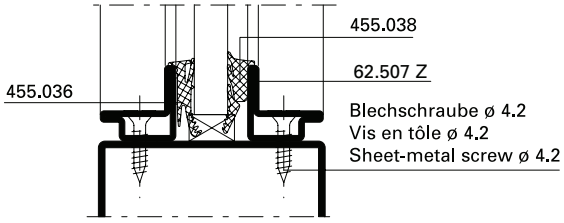

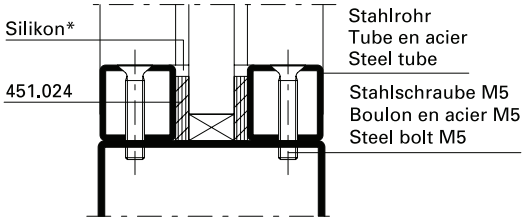

ift Rosenheim
Notifizierte Produktzertifizierungsstelle
18-003504-PR01
18-003535-PR01
30.03.2020
Notified Body 0757

* Brandschutz-Silikon wahlweise

* Silicon difficilement combustible au choix

* Fire resistant silicone optional

Leistungseigenschaften	**Caractéristiques de performance**	**Performance characteristics**	**3-36**
Schnittpunkte	**Coupes de détail**	**Section details**	**3-38**
Anwendungsbeispiele	**Exemples d'application**	**Examples of application**	**3-39**
Konstruktionsdetails	**Détails de construction**	**Construction details**	**3-44**
Glasleisten-Varianten	**Variantes de parcloses**	**Glazing bead options**	**3-47**

Norm	Eigenschaft Caractéristique Characteristic	Klassifizierung/Wert Classification / Valeur Classification / Value									
EN 12210	**Widerstandsfähigkeit bei Windlast** **Résistance à la pression du vent** **Resistance to wind load**	npd	1 (400)	2 (800)	3 (1200)	4 (1600)	5 (2000)	Exxx (>2000)			
EN 12208	**Schlagregendichtheit** **Etanchéité à la pluie battante** **Watertightness**	npd	1A (0)	2A (50)	3A (100)	4A (150)	5A (200)	6A (250)	7A (300)	8A (450	9A (600)	Exxx (>750
EN ISO 10140	**Schalldämmung** R_w (C, C_{tr}) (dB) **Isolation phonique** R_w (C, C_{tr}) (dB) **Sound insulation** R_w (C, C_{tr}) (dB)	npd	bis R_w 44 dB (-2; -5) jusqu'à R_w 44 dB (-2; -5) up to R_w 44 dB (-2; -5)									
EN ISO 10077-2	**Wärmedurchgangskoeffizient** U_f (W/(m²·K)) **Transmission thermique** U_f (W/(m²·K)) **Thermal production** U_f (W/(m²·K))	npd	ab 5.65 W/m²K à partir de 5.65 W/m²K from 5.65 W/m²K									
EN 12207	**Luftdurchlässigkeit** **Perméabilité à l'air** **Air permeability**	npd	1 (150)	2 (300)	3 (600)	4 (600)						
EN 1192	**Klassifizierung der Festigkeitsanforderungen** **Classification des exigences de résistance méc.** **Classification of strength requirements**	npd	1	2	3	4						
EN 1627	**Einbruchhemmung** **Anti-effraction** **Burglar resistance**	npd	1	2	3	4	5	6				
EN 1522	**Durchschusshemmung** **Résistance aux balles** **Bullet proofing**	npd	FB1	FB2	FB3	FB4	FB5	FB6	FB7	FSG		
EN 1191 EN 1603	**Dauerfunktionsprüfung** **Durabilité mécanique** **Mechanical durability**		D	1 5'000	2 10'000	3 20'000	4 50'000	5 100'000	6 200'000	7 500'000	8 1'000'000	
EN 179 EN 1125	**Fähigkeit zur Freigabe** **Capacité au déclenchement** **Ability to release**		Anforderung erfüllt Exigence remplie Requirement fulfilled									
DIN 18040	**Barrierefreiheit** **Absence d›entrave au passage** **Barrier-free**		Schwellenlose Ausführung Exécution sans seuil Execution without threshold									

Norm	Eigenschaft Caractéristique Characteristic	Klassifizierung/Wert Classification / Valeur Classification / Value			
EN 12217	**Bedienkräfte** **Forces de manœuvre** **Operating forces**	npd	0	1	2
EN 1634-3 DIN 18095	**Rauchschutz** **Etanchéité à la fumée** **Smoke control**		S_a / S_{200}		
EN 16034 EN 13501-2	**Selbstschliessung** **Fermeture automatique** **Self-closing**		C		
EN 16034	**Dauerhaftigkeit der Selbstschliessung gegenüber Alterung (Korrosion)** **Endurance de la fermeture automatique contre le vieillissement (corrosion)** **Durability of self-closing against ageing (corrosion)**		erzielt atteinte achieved		

Allgemeine Hinweise zu Elementen mit Rauchschutzanforderungen

Für reine Rauchschutzanforderungen bzw. reine Rauchschutzelemente:

- sind dieselben Schnitte zu verwenden, wie für Brandschutz.
- gilt ein Glasfalzmass von 10 mm statt wie bei Brandschutz 5-10 mm. Dies muss bei den Schnitten beachtet werden.
- können statt schwer entflammbaren Dichtungen EPDM-Dichtungen verwendet werden. Siehe dazu auch zugehöriger Bestellteil dieser Dokumentation. Beachten Sie dabei das Rauchschutz-Symbol oben rechts auf der jeweiligen Seite.
- dürfen zusätzlich zu den Stahl- und Edelstahl-Glashalteleisten auch Glashalteleisten aus Aluminium verwendet werden. Siehe dazu auch zugehöriger Bestellteil dieser Dokumentation. Beachten Sie dabei das Rauchschutz-Symbol oben rechts auf der jeweiligen Seite.

Für kombinierte Rauch- und Brandschutzanforderungen gelten die Brandschutzanforderungen, da diese kritischer sind als die Regeln für die reinen Rauchschutzanforderungen.

Remarques générales sur les éléments à exigences pare-fumée

Pour les exigences pare-fumée exclusives ou éléments pare-fumée exclusifs:

- on utilisera les mêmes coupes que pour les éléments coupe-feu.
- on se basera sur une cote de feuillure de verre de 10 mm au lieu de la cote de 5-10 mm prescrite pour les éléments coupe-feu. Il faut en tenir compte pour les coupes.
- on peut utiliser des joints EPDM à la place de joints difficilement inflammables.
  Voir à cet égard aussi la partie Commande de la documentation. Veuillez tenir compte du symbole pare-fumée en haut à droite sur la page correspondante.
- il est possible d'utiliser des parcloses de retenue du verre en aluminium en plus des parcloses en acier et acier inox.
  Voir à cet égard aussi la partie Commande de la documentation. Veuillez tenir compte du symbole pare-fumée en haut à droite sur la page correspondante.

Pour les exigences pare-fumée et coupe-feu combinées, les exigences coupe-feu s'appliquent, parce qu'elles sont en règle générale plus sévères que les exigences pare-fumée exclusives.

General instructions for units with smoke protection requirements

For smoke protection requirements alone or units which are solely smoke resistant:

- The same cuts must be used as required for fire protection.
- A 10 mm glazing rebate must be used instead the 5-10 mm rebate used for fire protection. This must be taken into account when cutting.
- EPDM weatherstrips can be used in place of fire-resistant weatherstrips. See in this regard the associated order section of this document. Note the smoke protection symbol in the top right of the respective page.
- Aluminium glass retention beads may also be used in addition to steel and stainless steel glass retention beads.
  See in this regard the associated order section of this document. Note the smoke protection symbol in the top right of the respective page.

For combined smoke and fire protection requirements, fire protection requirements apply, as these are more critical than the rules for smoke protection requirements alone.

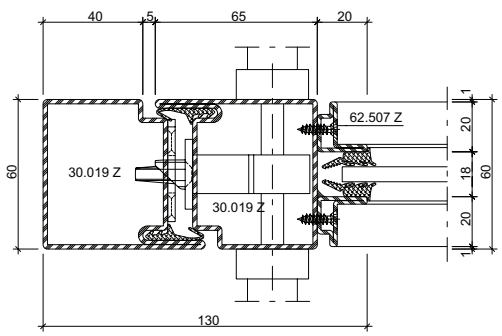

B-B

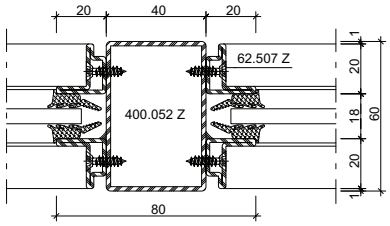

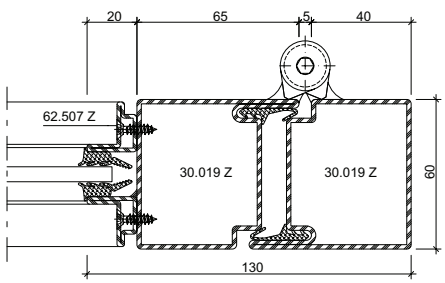

C-C

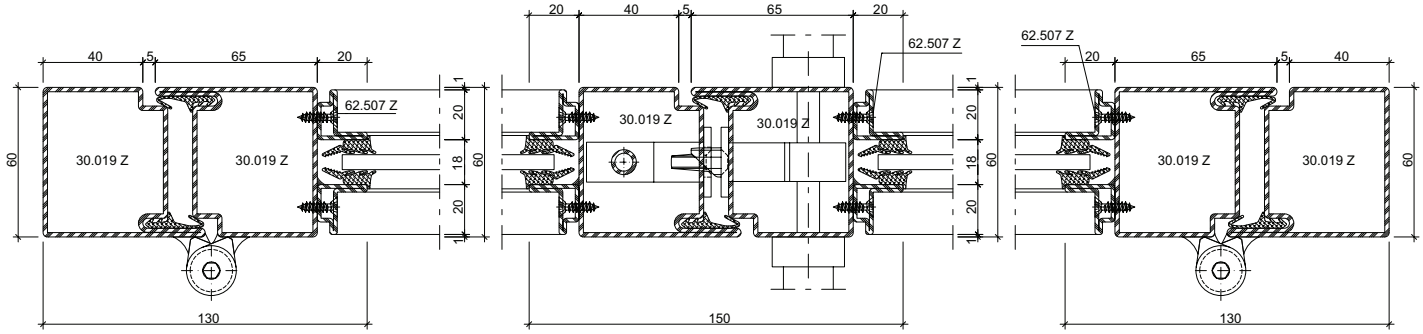

Alternative

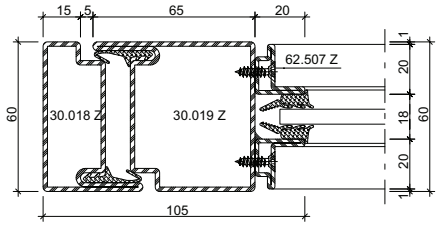

A-A

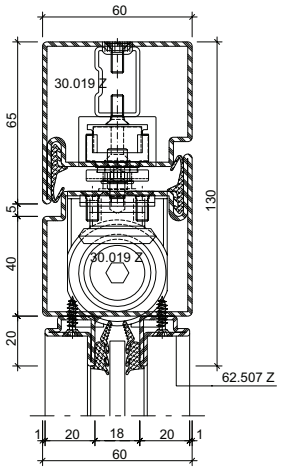

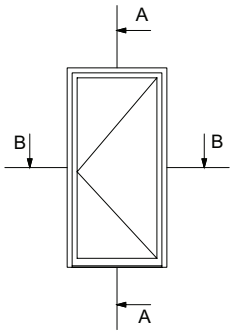

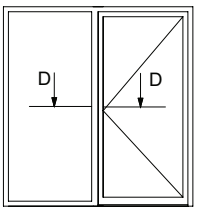

D-D

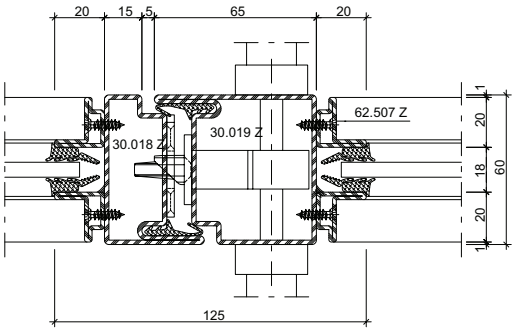

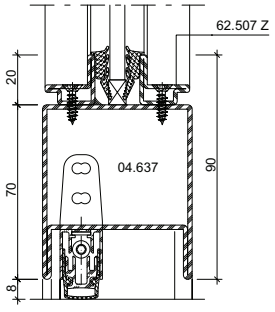

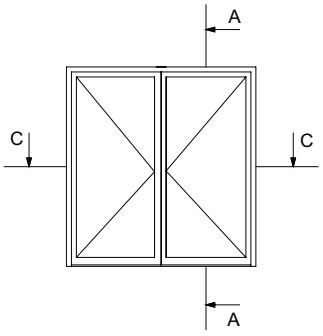

B-B

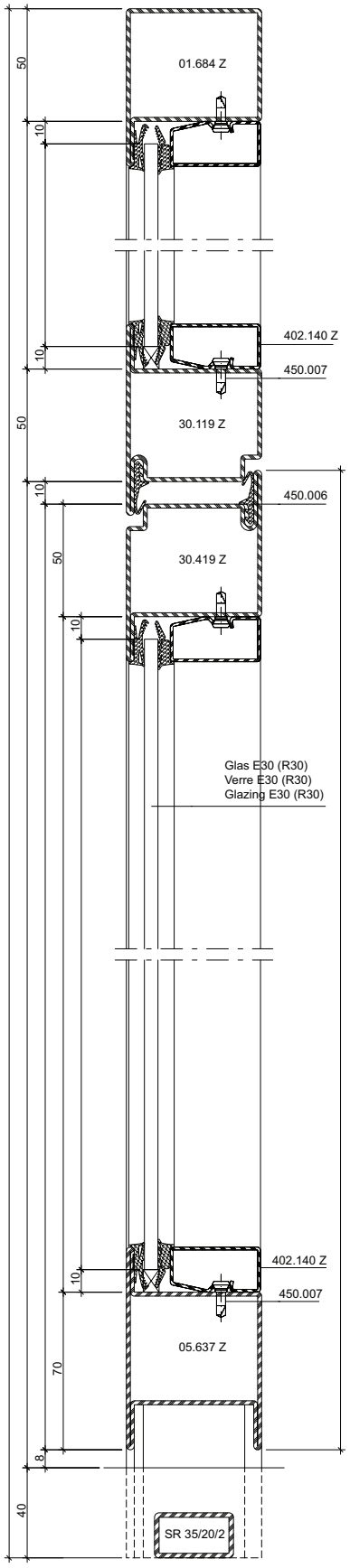

D-D

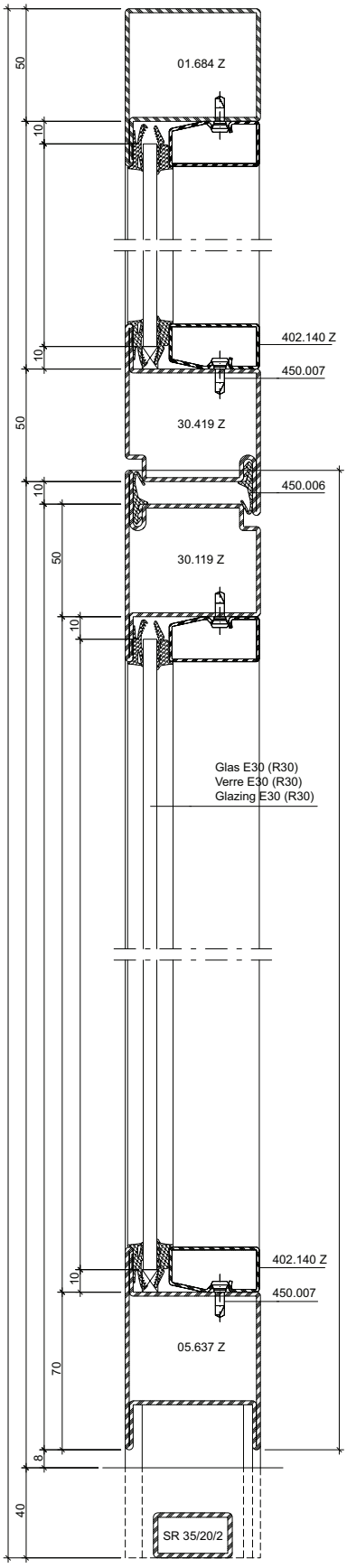

Detail E

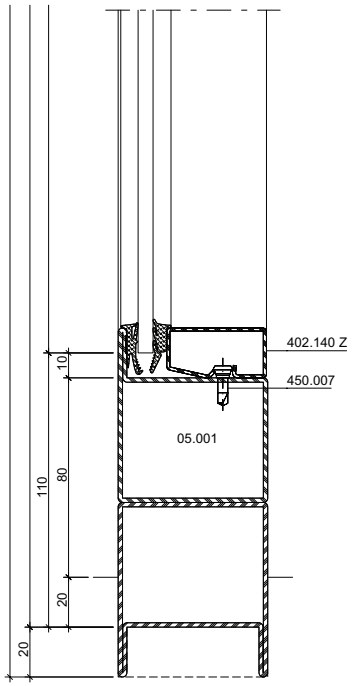

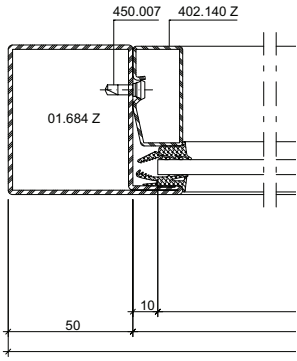

Alternative

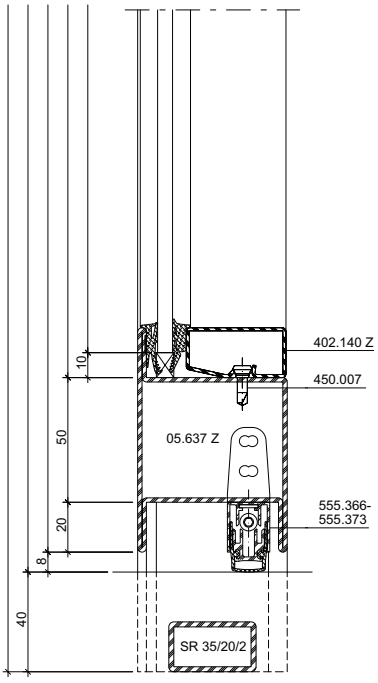

A-A

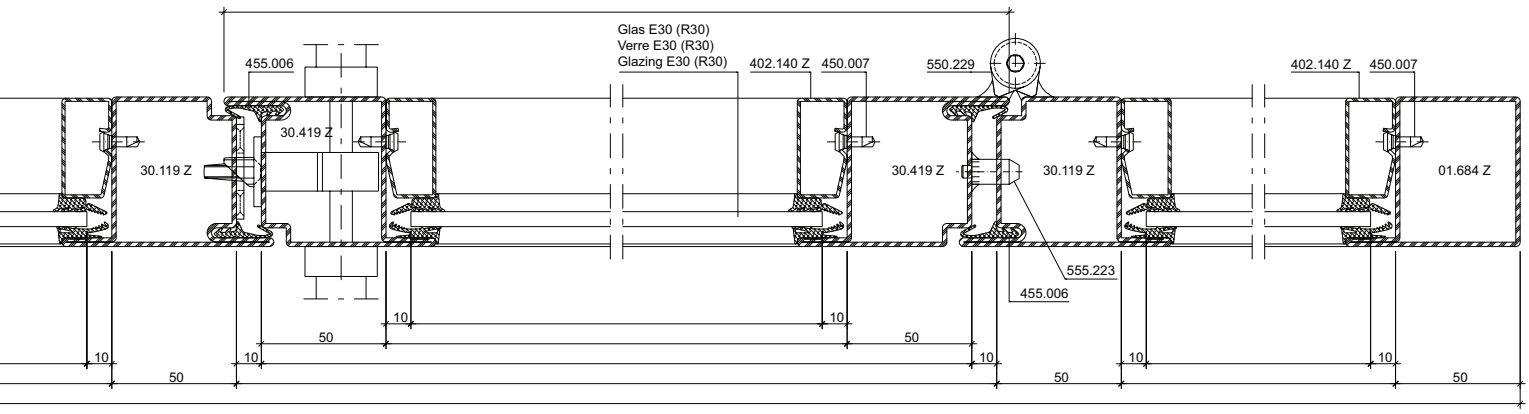

C-C

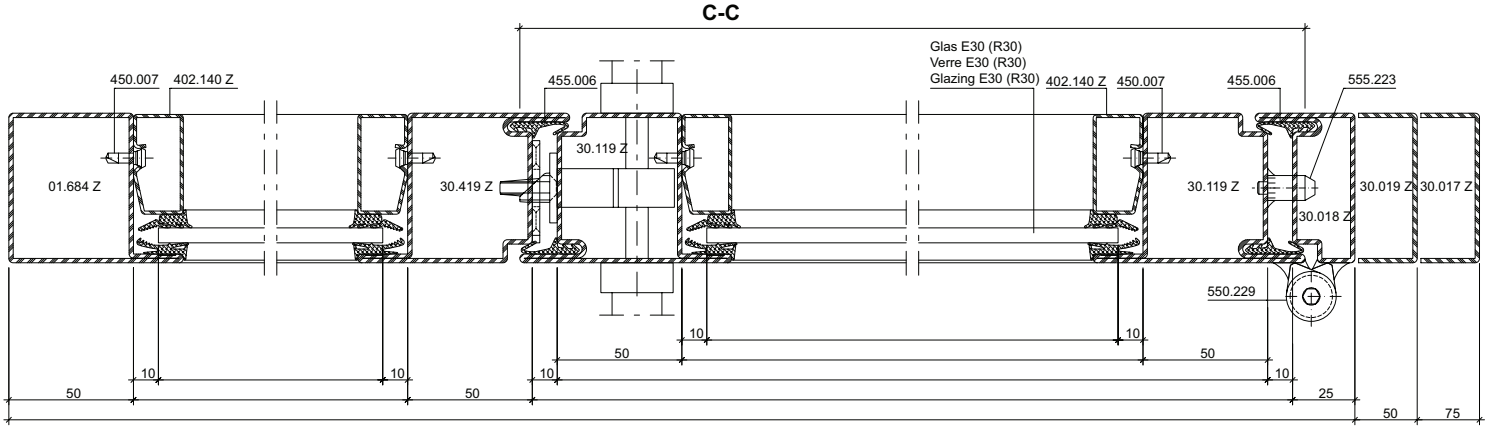

Alternative

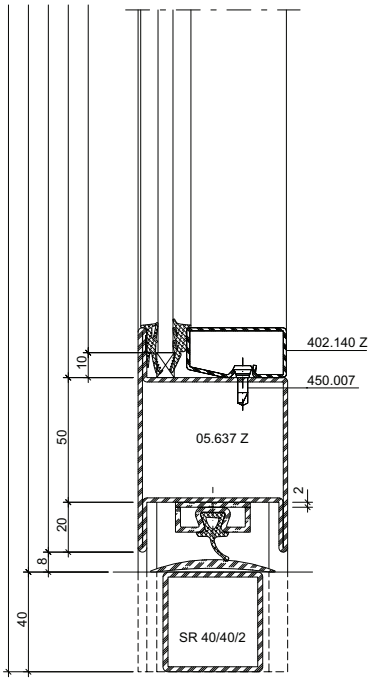

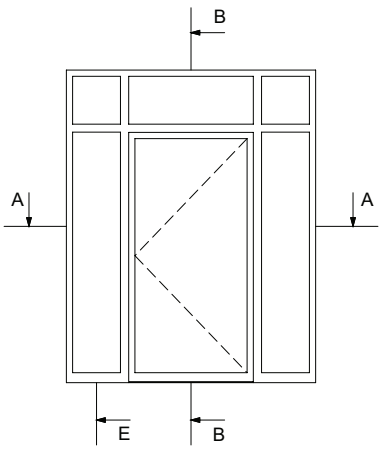

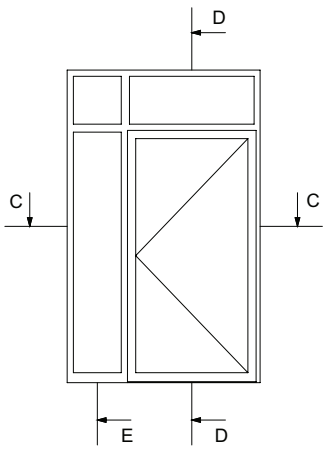

Hinweis:
Bei Verwendung der Schwellendichtung 455.201 muss der Standflügel von zweiflügeligen Türen nach unten verriegelt werden.

Remarque:
Dans le cas de l'utilisation du joint 455.201, le vantail semi-fixe des portes à deux vantaux devra être verrouillé aussi en bas.

Note:
When using gasket 455.201 on two leaf doors the fixed leaf must be locked towards the bottom.

B-B

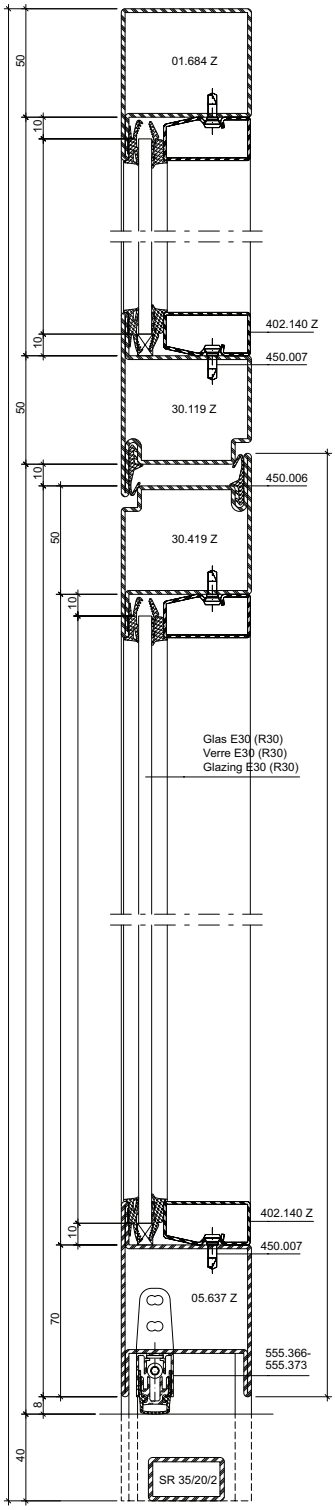

D-D

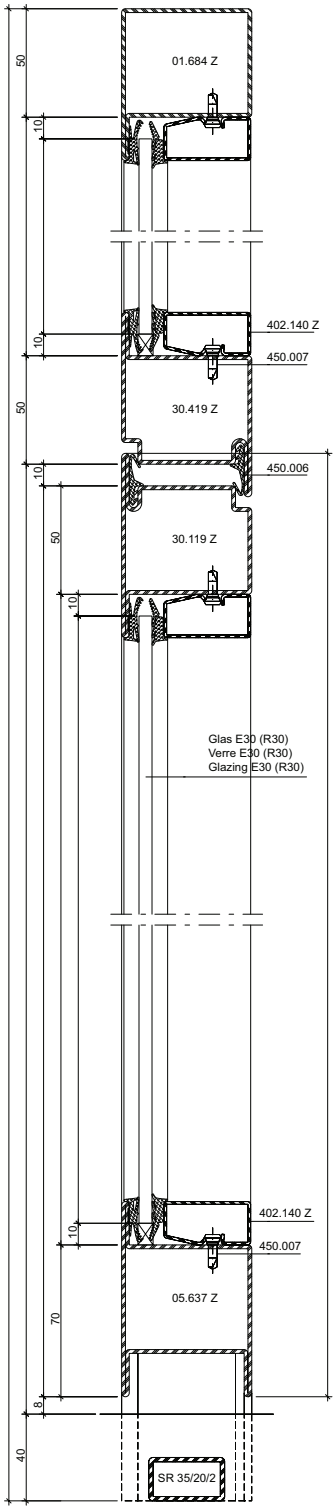

Alternative

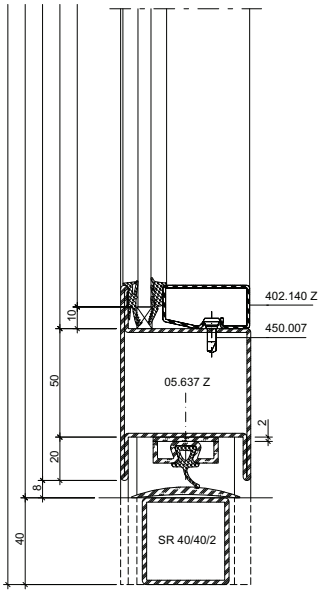

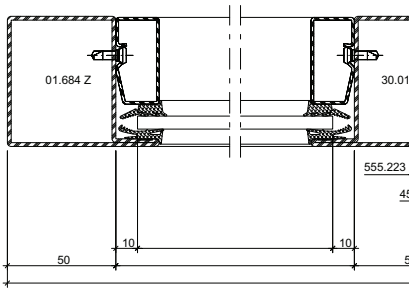

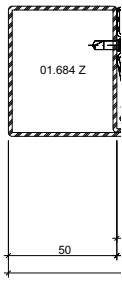

Alternative

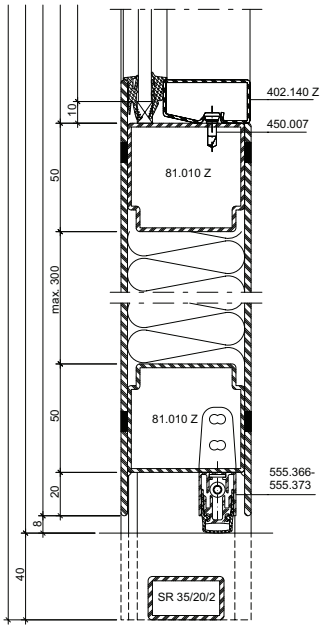

Alternative

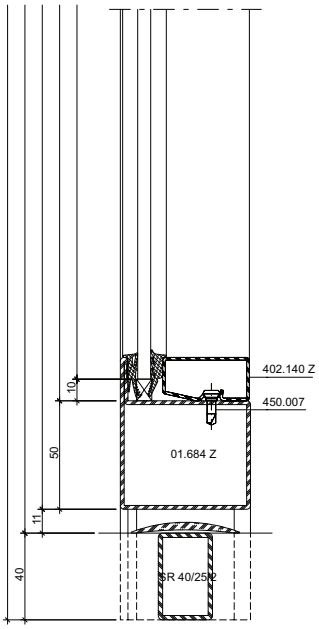

Anwendungsbeispiele (41-0301-S-006)
Exemples d'application (41-0301-S-006)
Example of application (41-0301-S-006)

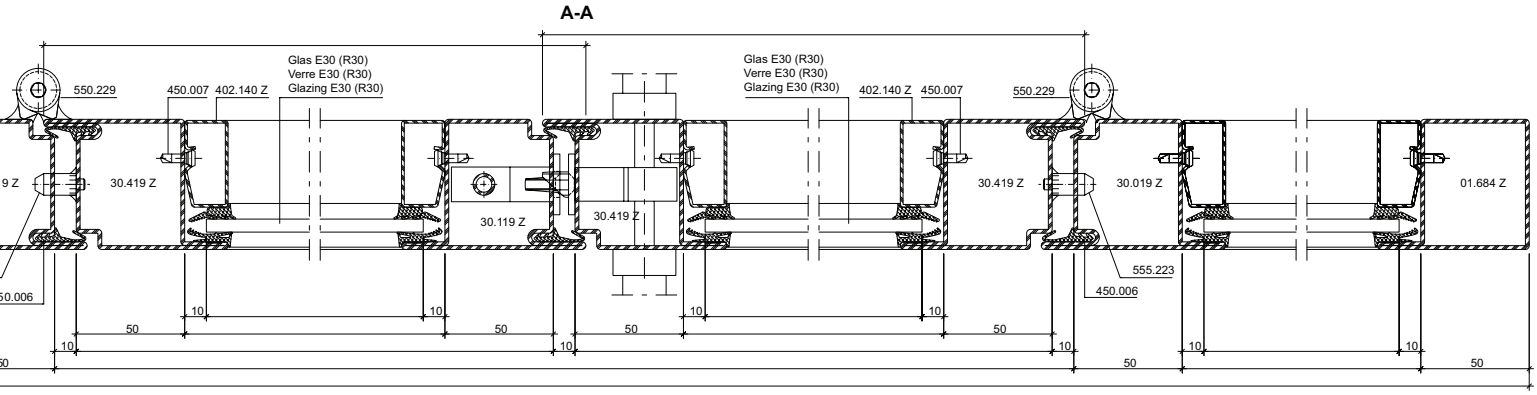

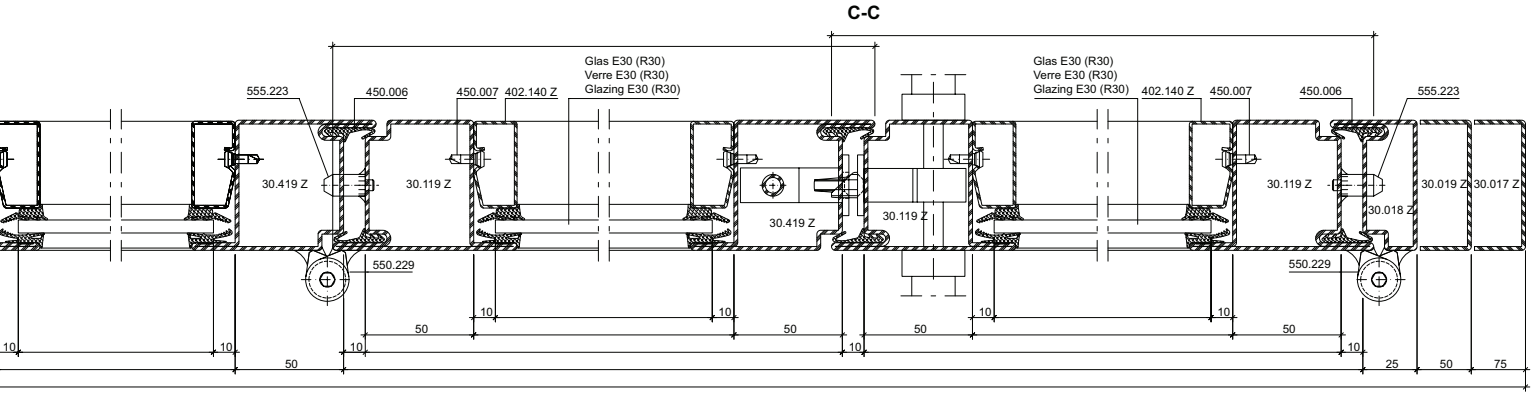

Detail E

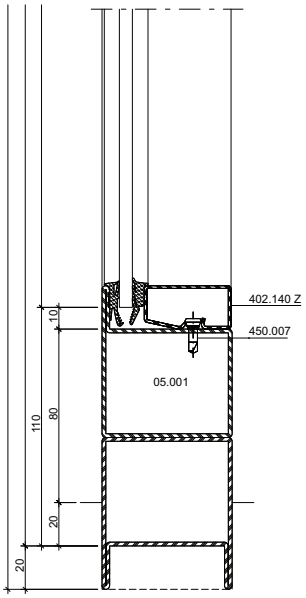

Hinweis:
Bei Verwendung der Schwellendichtung 455.201 muss der Standflügel von zweiflügeligen Türen nach unten verriegelt werden.

Remarque:
Dans le cas de l'utilisation du joint 455.201, le vantail semi-fixe des portes à deux vantaux devra être verrouillé aussi en bas.

Note:
When using gasket 455.201 on two leaf doors the fixed leaf must be locked towards the bottom.

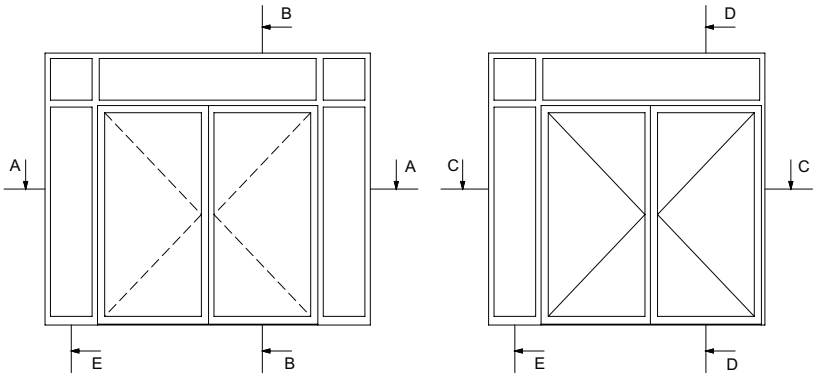

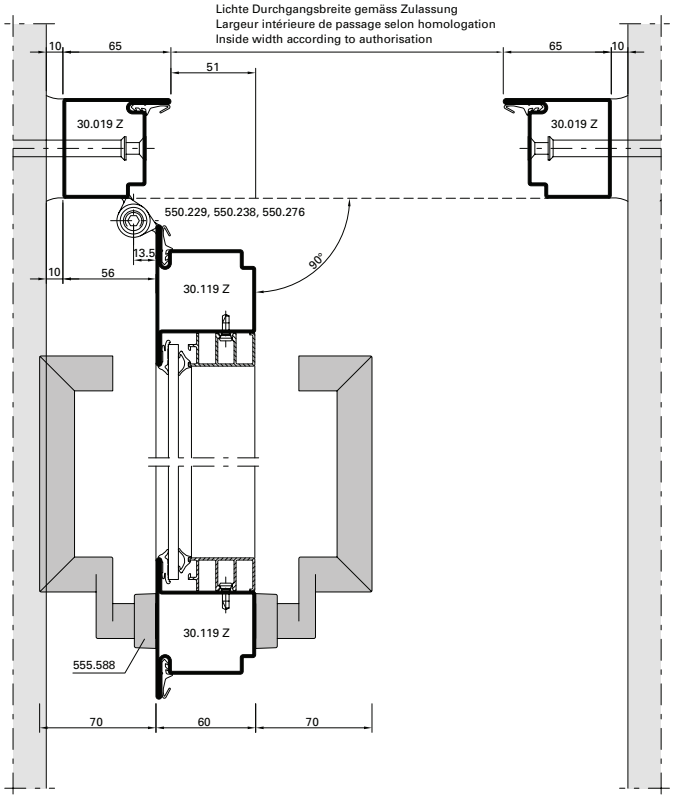

DXF **DWG** *41-0301-E-013*

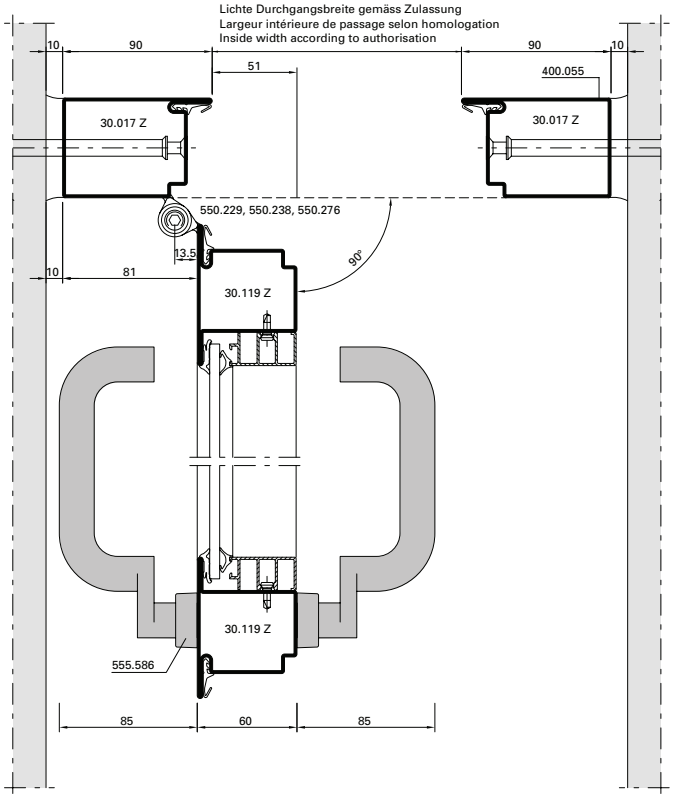

DXF **DWG** *41-0301-E-014*

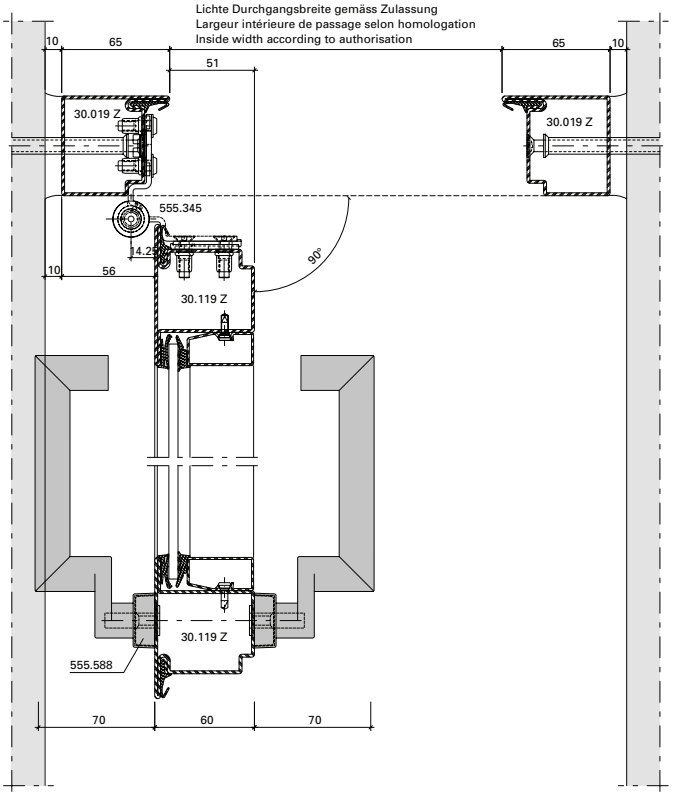

DXF **DWG** *41-0301-E-015*

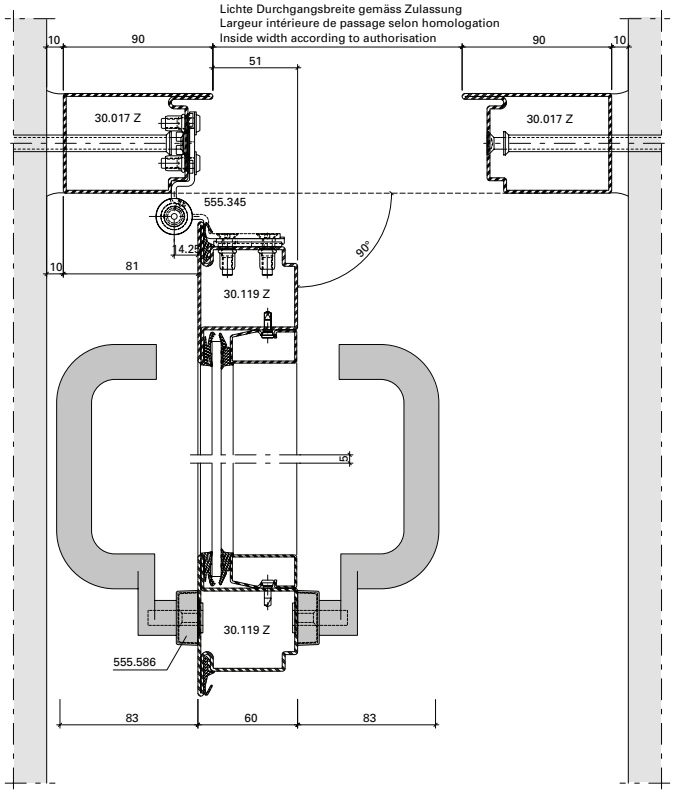

DXF **DWG** *41-0301-E-016*

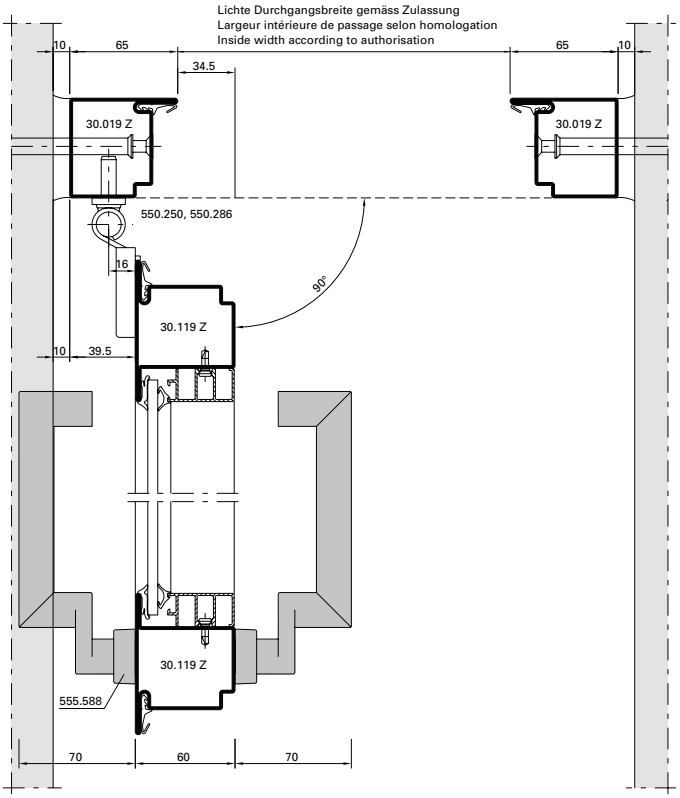

DXF **DWG** *41-0301-E-017*

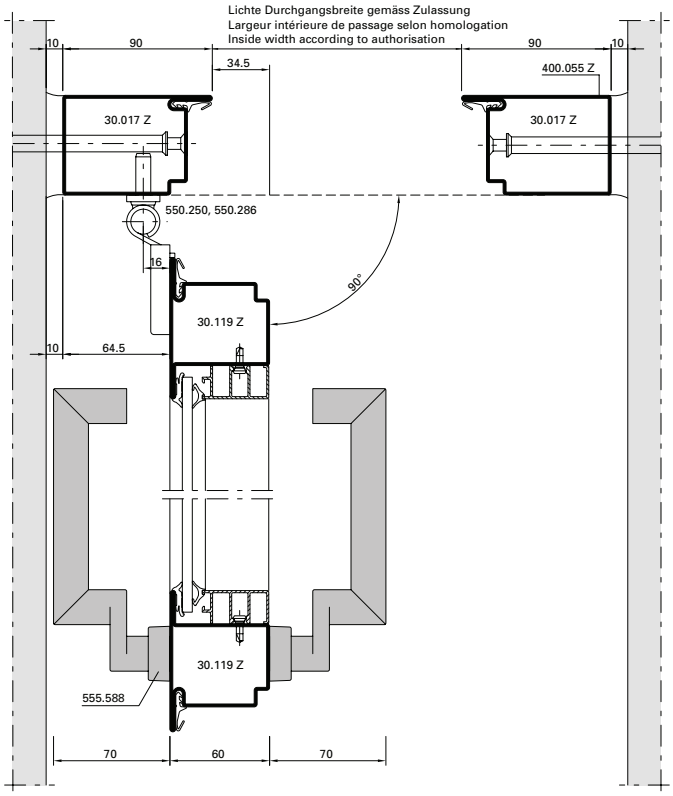

DXF **DWG** *41-0301-E-018*

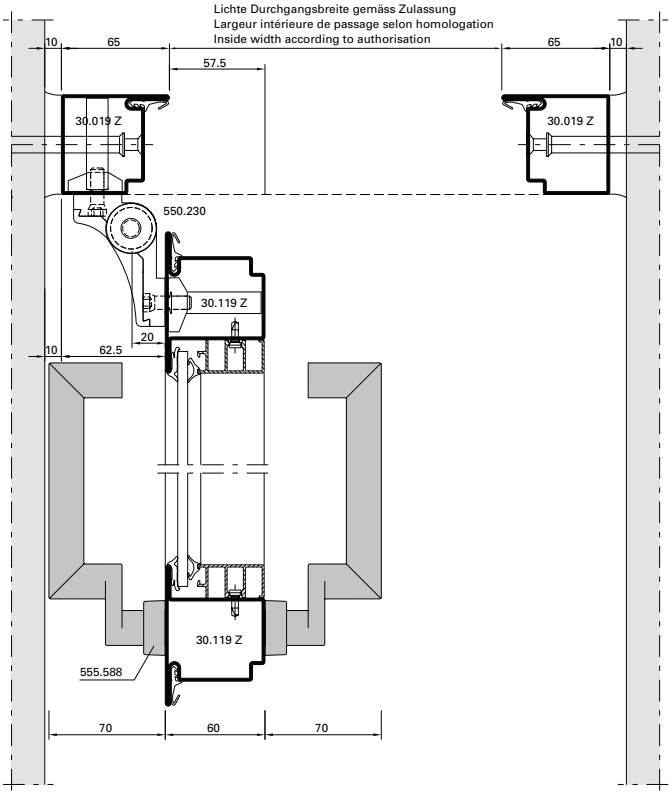

DXF **DWG** *41-0301-E-019*

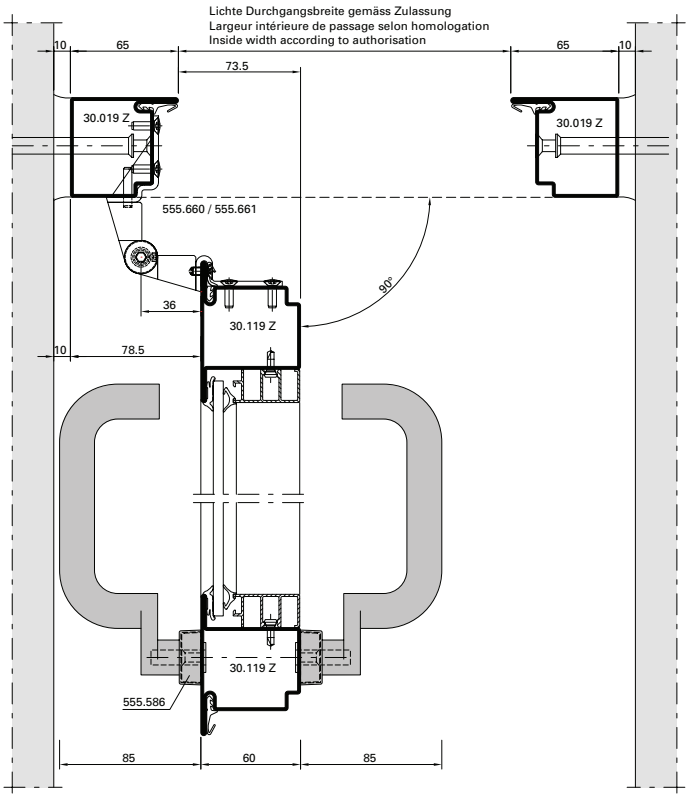

DXF **DWG** *41-0301-E-023*

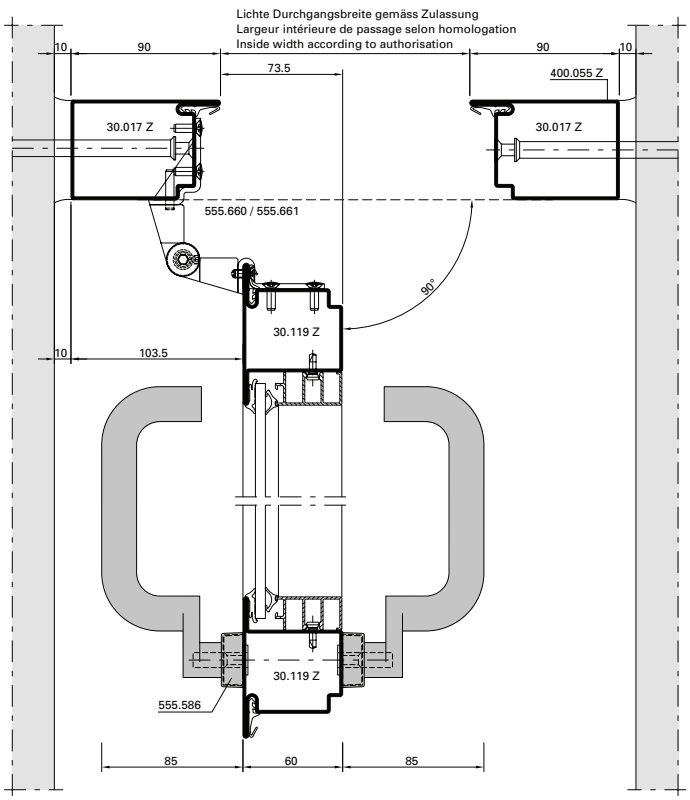

DXF **DWG** *41-0301-E-022*

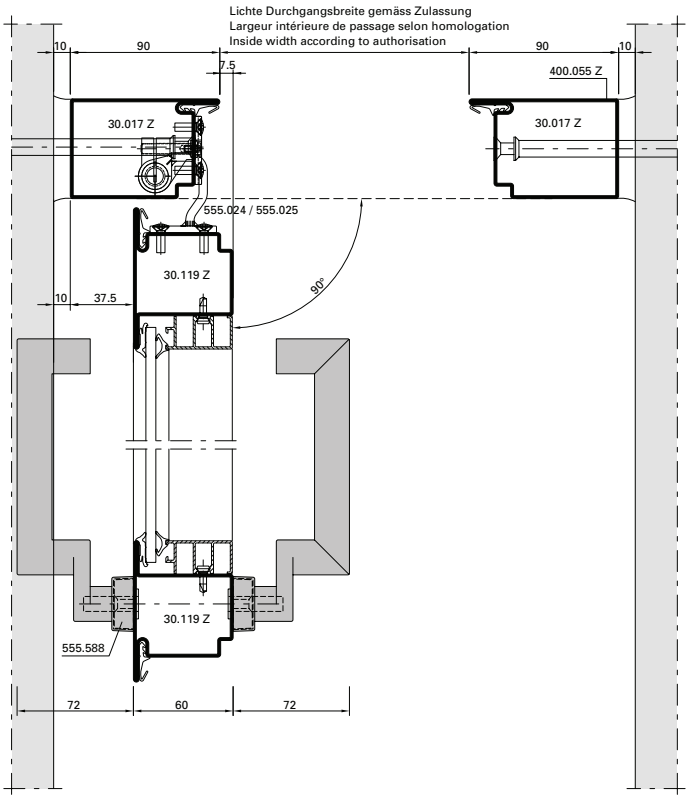

DXF **DWG** *41-0301-E-021*

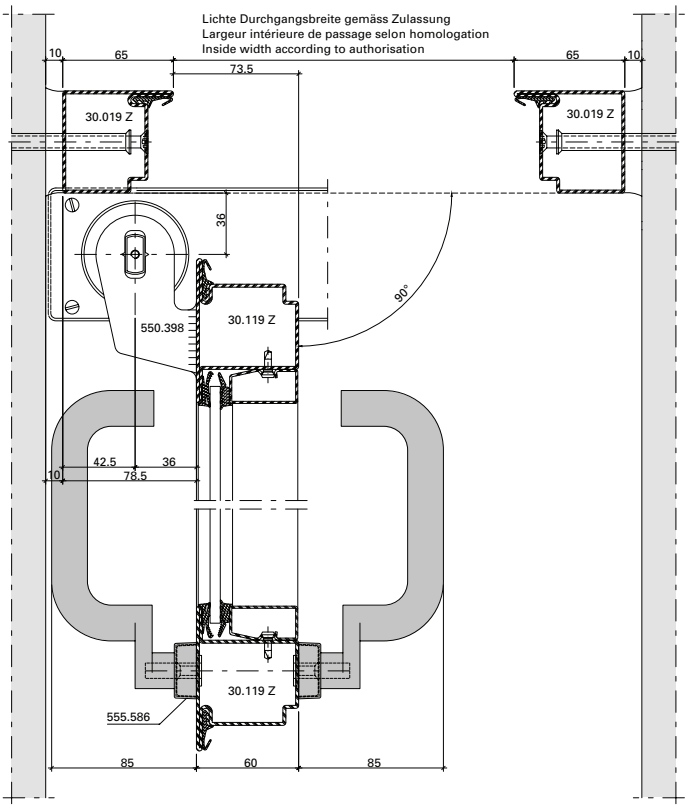

DXF **DWG** *41-0301-E-020*

Glasleisten-Varianten im Massstab 1:2
Variantes de parcloses à l'échelle 1:2
Glazing bead options on scale 1:2

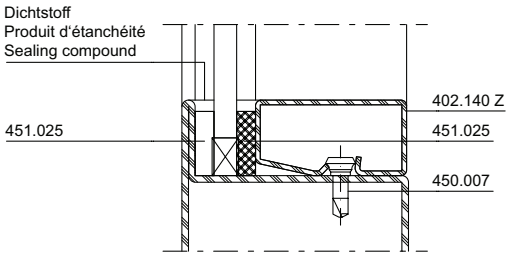

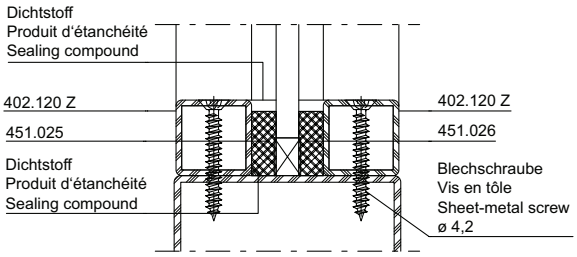

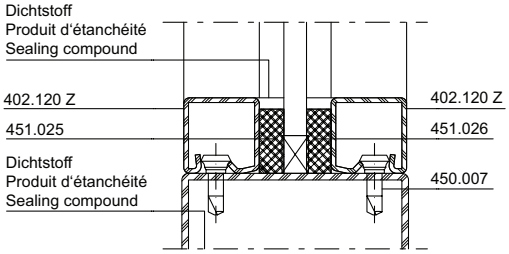

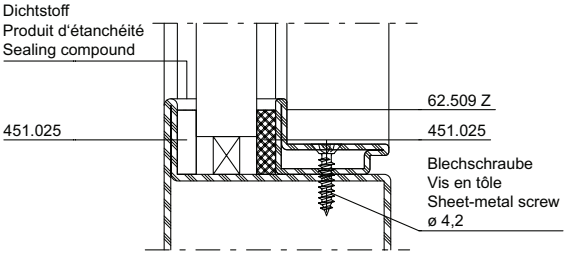

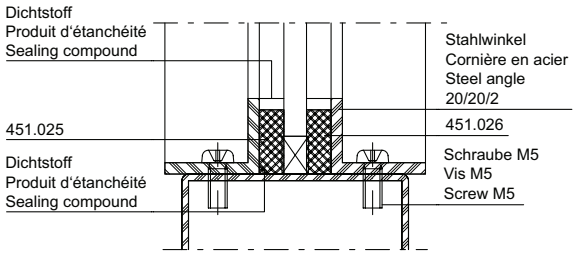

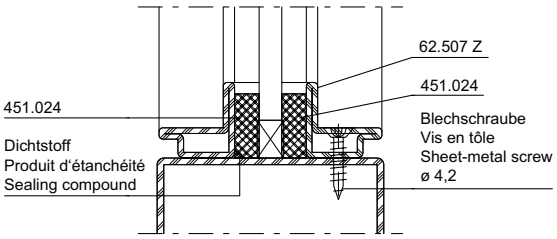

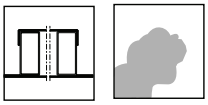

Leistungseigenschaften	**Caractéristiques de performance**	**Performance characteristics**	**3-50**
Merkmale	**Caractéristiques**	**Features**	**3-51**
Schnittpunkte	**Coupes de détail**	**Section details**	**3-55**
Anwendungsbeispiele	**Exemples d'application**	**Examples of application**	**3-66**

Norm	Eigenschaft Caractéristique Characteristic	Klassifizierung/Wert Classification / Valeur Classification / Value								
 EN 1522	**Durchschusshemmung** **Résistance aux balles** **Bullet proofing**	npd	FB1	FB2	FB3	FB4	FB5	FB6	FB7	FSG
 EN 1191 EN 1603	**Dauerfunktionsprüfung** **Durabilité mécanique** **Mechanical durability**		D	1 5'000	2 10'000	3 20'000	4 50'000	5 100'000	6 200'000	7 500'000	8 1'000'000
 EN 179 EN 1125	**Fähigkeit zur Freigabe** **Capacité au déclenchement** **Ability to release**		Anforderung erfüllt Exigence remplie Requirement fulfilled							
 DIN 18040	**Barrierefreiheit** **Absence d›entrave au passage** **Barrier-free**		Schwellenlose Ausführung Exécution sans seuil Execution without threshold							
 EN 1634-3 EN 13501-2	**Rauchschutz** **Etanchéité à la fumée** **Smoke control**		S_a / S_{200}							
 EN 16034 EN 13501-2	**Selbstschliessung** **Fermeture automatique** **Self-closing**		C							
 EN 16034	**Dauerhaftigkeit der Selbstschliessung gegenüber Alterung (Korrosion)** **Endurance de la fermeture automatique contre le vieillissement (corrosion)** **Durability of self-closing against ageing (corrosion)**		erzielt atteinte achieved							

Bleche geschweisst

1. Rahmenprofil 30.018 Z, 30.019 Z oder 30.017 Z (Bauhöhe 50 mm)
2. Türflügelprofil 81.010 Z (Bauhöhe 54 mm)
3. Stahlblech 1,5 - 3 mm
4. Schweissung vertikal von den Flügelecken ≤ 200 mm in der Länge von 20 mm, dazwischen und in der Breite wahlweise (Bandseite)
5. Mineralwolle ≥100 kg/m³ d = 54 mm (z.B. Janroc 451.117)
6. Lochschweissung ø 8 mm vertikal von den Flügelecken ≤ 200 mm, dazwischen und in der Breite wahlweise (Bandgegenseite)
7. *Variante:* Stirnseitige Schweissung vertikal von den Flügelecken ≤ 200 mm, dazwischen und in der Breite wahlweise (Bandgegenseite)
8. Wahlweise geschraubt

Tôles soudées

1. Cadre dormant 30.018 Z, 30.019 Z ou 30.017 Z (hauteur de construction 50 mm)
2. Cadre ouvrant 81.010 Z (hauteur de construction 54 mm)
3. Tôle d'acier 1,5 - 3 mm
4. Soudage vertical d'une longueur de 20 mm, dans les angles de vantail ≤ 200 mm, entre ces points et en largeur au choix (côté paumelle)
5. Laine minérale ≥100 kg/m³ d = 54 mm (p.ex. Janroc 451.117)
6. Soudure bouchon ø 8 mm vertical dans les angles de vantail ≤ 200 mm, entre ces points et en largeur au choix (côté opposé à la paumelle)
7. *Variante:* Soudure sur pignon écart vertical dans les angles de vantail ≤ 200 mm, entre ces points et en largeur au choix (côté opposé à la paumelle)
8. Visser au choix

Welded sheet metal

1. Outer frame 30.018 Z, 30.019 Z or 30.017 Z (construction height 50 mm)
2. Leaf frame 81.010 Z (construction height 54 mm)
3. Sheet metal 1,5 - 3 mm
4. Welding vertically from the leaf corners ≤ 200 mm, length 20 mm, optionally in between and lengthways (hinge side)
5. Mineral wool ≥100 kg/m³ d = 54 mm (e.g. Janroc 451.117)
6. Plug weld ø 8 mm vertically from the leaf corners ≤ 200 mm, optionally in between and lengthways (opposite to hinge side)
7. *Alternative:* Face side weld distance vertically from the leaf corners ≤ 200 mm, optionally in between and lengthways (opposite to hinge side)
8. Optional screwed

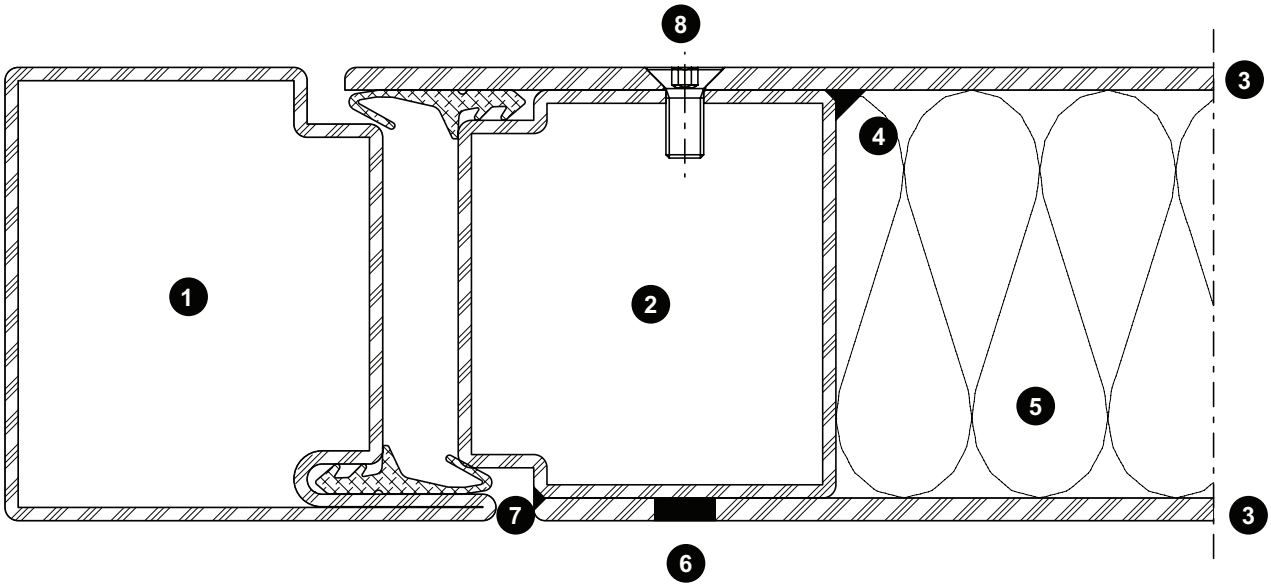

Bleche geschweisst/geklebt

1. Rahmenprofil 30.018 Z, 30.019 Z oder 30.017 Z (Bauhöhe 50 mm)
2. Türflügelprofil 81.010 Z (Bauhöhe 54 mm)
3. Stahlblech 1,5 - 3 mm (Bandseite)
4. Stahlblech 1,5 - 3 mm (Bandgegenseite)
5. Schweissung vertikal von den Flügelecken ≤ 200 mm in der Länge von 20 mm, dazwischen und in der Breite wahlweise (Bandseite)
6. Mineralwolle ≥100 kg/m³ d = 54 mm (z.B. Janroc 451.117)
7. Doppelklebeband 1,1 x 25 mm (z.B. 3M VHB 4611-F oder Permafix 5690 W FR)
8. Blechsicherung örtlich Winkel 20/20/3-40 mm
9. Sicherungsschraube 550.454 oder 550.010

Tôles soudées/collées

1. Cadre dormant 30.018 Z, 30.019 Z ou 30.017 Z (hauteur de construction 50 mm)
2. Cadre ouvrant 81.010 Z (hauteur de construction 54 mm)
3. Tôle d'acier 1,5 - 3 mm (côté paumelle)
4. Tôle d'acier 1,5 - 3 mm (côté opposé à la paumelle)
5. Soudage vertical d'une longueur de 20 mm, dans les angles de vantail ≤ 200 mm, entre ces points et en largeur au choix (côté paumelle)
6. Laine minérale ≥100 kg/m³ d = 54 mm (p.ex. Janroc 451.117)
7. Ruban adhésif double face 1,1 x 25 mm (p.ex. 3M VHB 4611-F ou Permafix 5690 E FR)
8. Plaquette locale cornière 20/20/3-40 mm
9. Vis de blocage 550.454 ou 550.010

Welded/glued sheet metal

1. Outer frame 30.018 Z, 30.019 Z or 30.017 Z (construction height 50 mm)
2. Leaf frame 81.010 Z (construction height 54 mm)
3. Sheet metal 1,5 - 3 mm (hinge side)
4. Sheet metal 1,5 - 3 mm (opposite to hinge side)
5. Welding vertically from the leaf corners ≤ 200 mm, length 20 mm, optionally in between and lengthways (hinge side)
6. Mineral wool ≥100 kg/m³ d = 54 mm (e.g. Janroc 451.117)
7. Double-sided tape 1.1 x 25 mm (e.g. 3M VHB 4611-F or Permafix 5690 E FR)
8. Sheet metal fixture, local bracket 20/20/3-40 mm
9. Safety screw 550.454 or 550.010

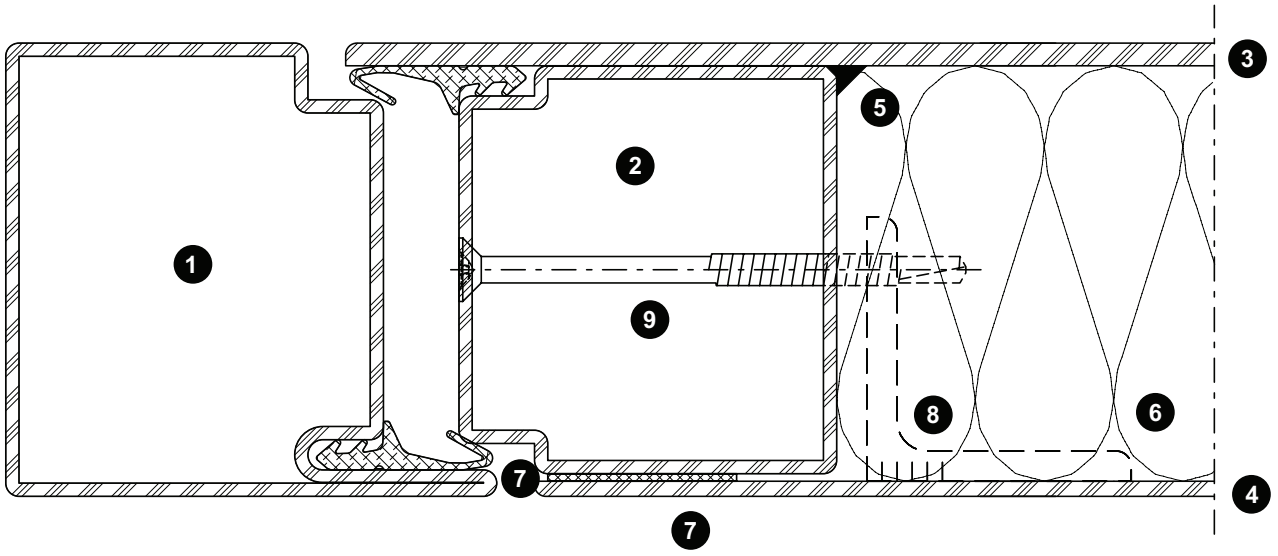

Bleche geklebt

1. Rahmenprofil 30.018 Z, 30.019 Z oder 30.017 Z (Bauhöhe 50 mm)
2. Türflügelprofil 81.010 Z (Bauhöhe 54 mm)
3. Stahlblech 1,5 - 3 mm (wahlweise Edelstahl)
4. Mineralwolle ≥100 kg/m³ d = 54 mm (z.B. Janroc 451.117)
5. Doppelklebeband 1,1 x 25 mm (z.B. 3M VHB 4611-F oder Permafix 5690 W FR)
6. Blechsicherung örtlich Winkel 20/20/3-40 mm
7. Sicherungsschraube 550.454 oder 550.010

Tôles collées

1. Cadre dormant 30.018 Z, 30.019 Z ou 30.017 Z (hauteur de construction 50 mm)
2. Cadre ouvrant 81.010 Z (hauteur de construction 54 mm)
3. Tôle d'acier 1,5 - 3 mm (acier Inox au choix)
4. Laine minérale ≥100 kg/m³ d = 54 mm (p.ex. Janroc 451.117)
5. Ruban adhésif double face 1,1 x 25 mm (p.ex. 3M VHB 4611-F ou Permafix 5690 E FR)
6. Plaquette locale cornière 20/20/3-40 mm
7. Vis de blocage 550.454 ou 550.010

Glued sheet metal

1. Outer frame 30.018 Z, 30.019 Z or 30.017 Z (construction height 50 mm)
2. Leaf frame 81.010 Z (construction height 54 mm)
3. Sheet metal 1,5 - 3 mm (optional stainless steel)
4. Mineral wool ≥100 kg/m³ d = 54 mm (e.g. Janroc 451.117)
5. Double-sided tape 1.1 x 25 mm (e.g. 3M VHB 4611-F or Permafix 5690 E FR)
6. Sheet metal fixture, local bracket 20/20/3-40 mm
7. Safety screw 550.454 or 550.010

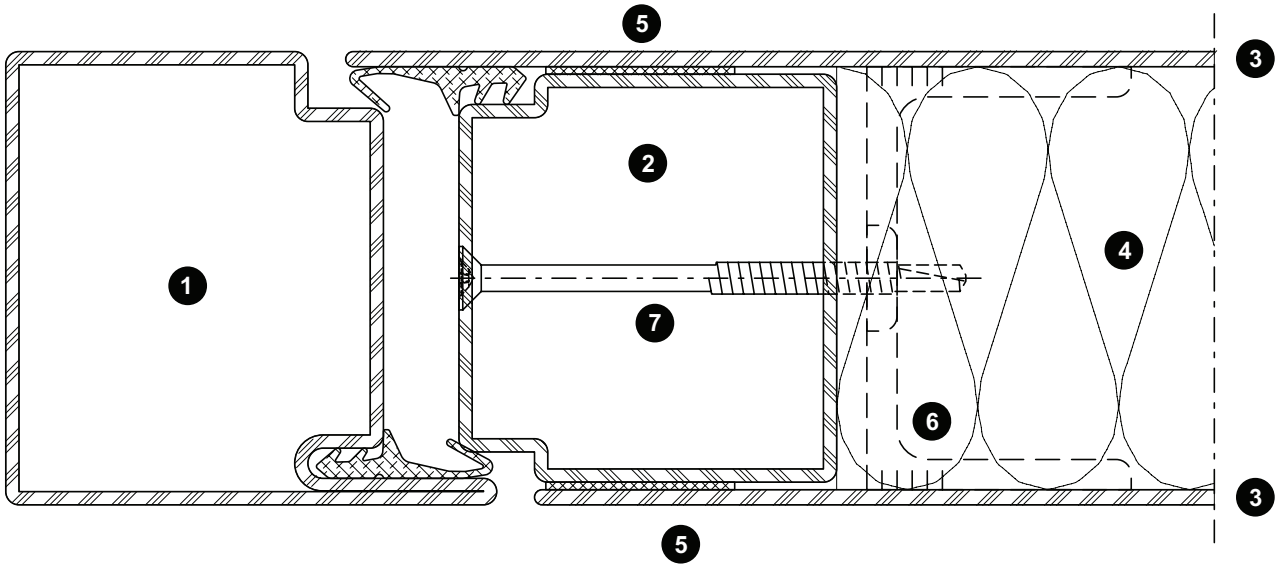

Bleche aufgesetzt

1. Rahmenprofil 30.018 Z, 30.019 Z oder 30.017 Z (Bauhöhe 50 mm)
2. Türflügelprofil 81.010 Z (Bauhöhe 54 mm)
3. Stahlblech aufgesetzt 1,5 - 3 mm
4. Mineralwolle ≥100 kg/m³ d = 54 mm (z.B. Janroc 451.117)
5. Niete oder Schraube min. ø 4 mm (Stahl oder Edelstahl) vertikal von den Flügelecken ≤ 200 mm in der Länge von 20 mm, dazwischen und in der Breite wahlweise

Tôles plaquées

1. Cadre dormant 30.018 Z, 30.019 Z ou 30.017 Z (hauteur de construction 50 mm)
2. Cadre ouvrant 81.010 Z (hauteur de construction 54 mm)
3. Tôle d'acier plaquée 1,5 - 3 mm
4. Laine minérale ≥100 kg/m³ d = 54 mm (p.ex. Janroc 451.117)
5. Rivet ou vis au moins ø 4 mm (acier ou acier Inox) vertical d'une longueur de 20 mm, dans les angles de vantail ≤ 200 mm, entre ces points et en largeur au choix

Fitted sheet metal

1. Outer frame 30.018 Z, 30.019 Z or 30.017 Z (construction height 50 mm)
2. Leaf frame 81.010 Z (construction height 54 mm)
3. Fitted steel sheet 1,5 - 3 mm
4. Mineral wool ≥100 kg/m³ d = 54 mm (e.g. Janroc 451.117)
5. Rivet or screw min. ø 4 mm (steel or stainless steel) vertically from the leaf corners ≤ 200 mm, length 20 mm, optionally in between and lengthways

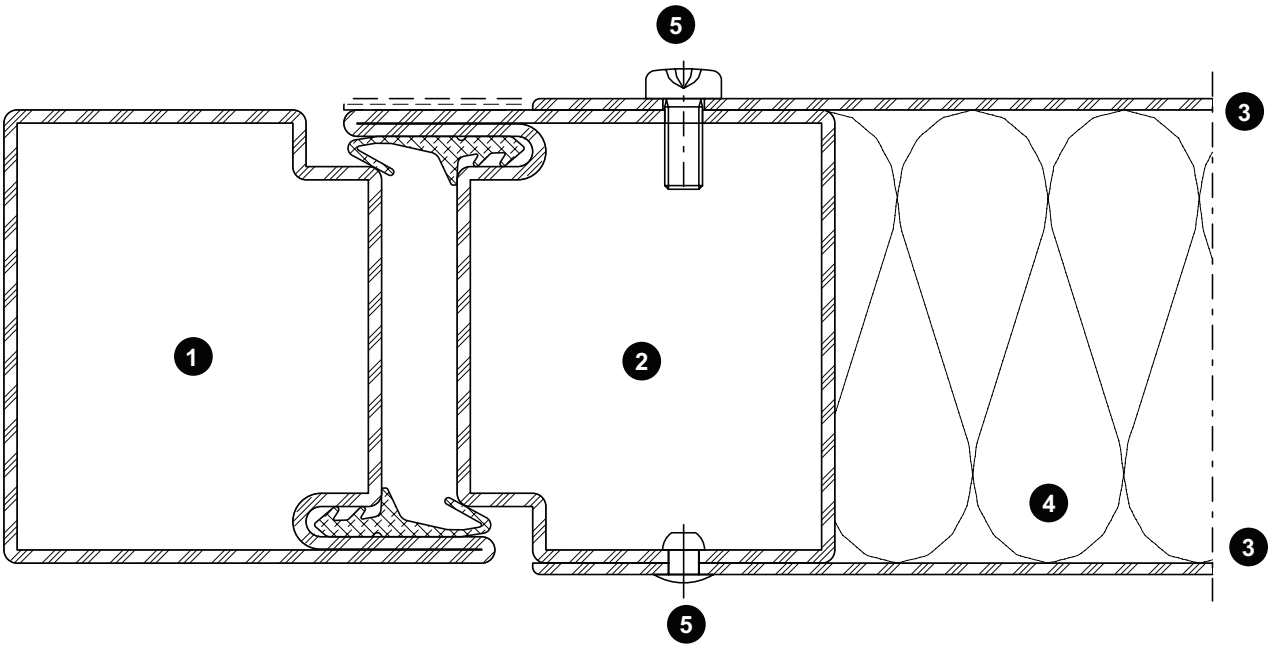

Schnittpunkte
Coupe de détails
Section details

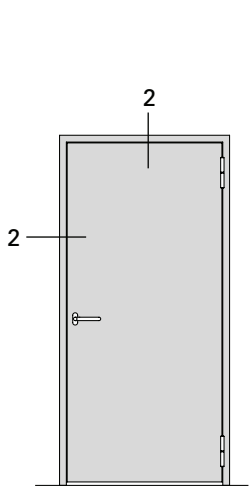

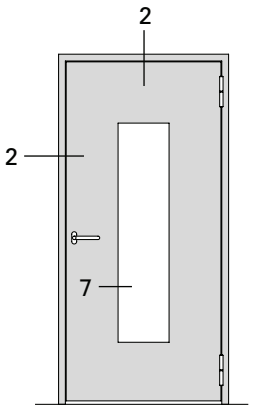

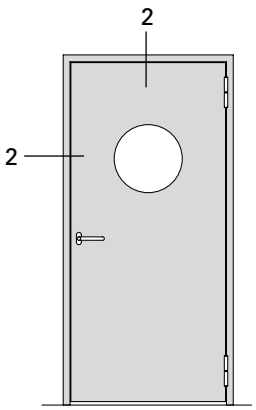

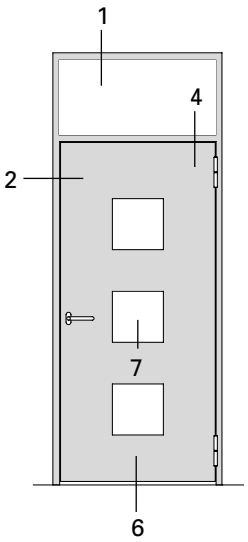

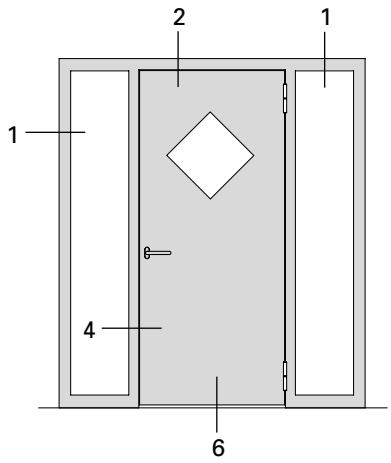

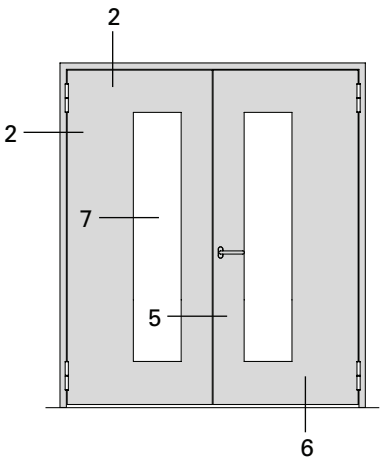

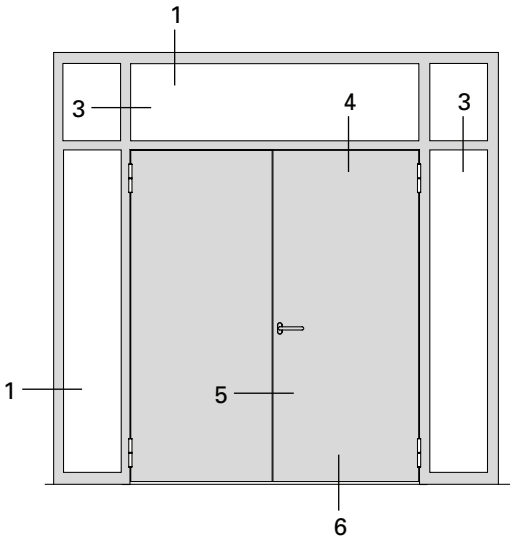

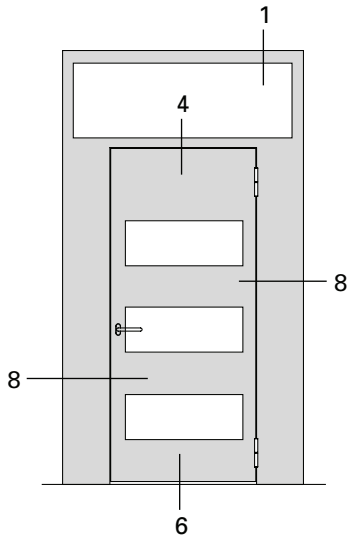

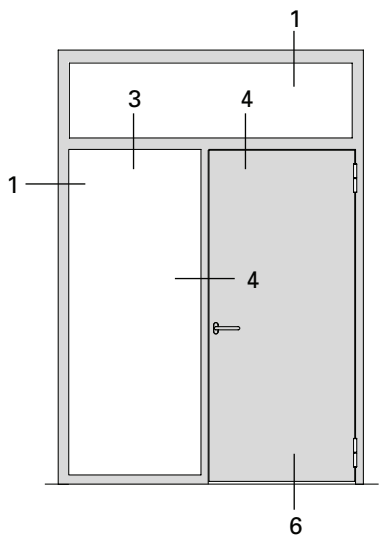

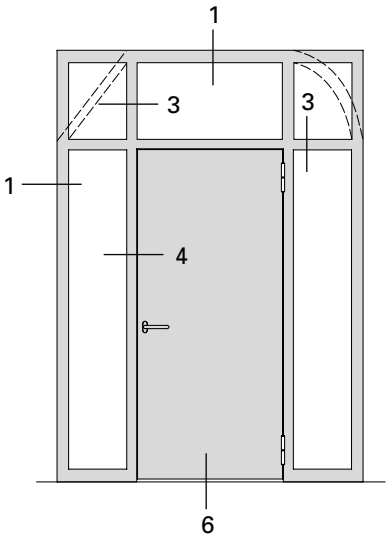

Glasausschnitte:
Anzahl, Form und Grösse frei wählbar

Panneaux en verre:
Nombre, forme et taille libres

Vision panels:
Number, shape and size subject to change

Bleche geschweisst — Tôles soudées — Welded sheet metal

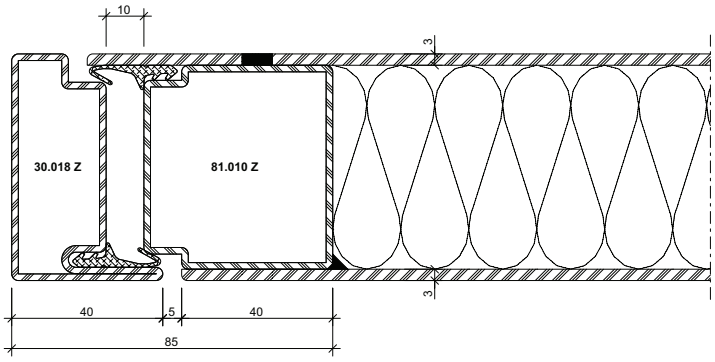

DXF DWG *41-0303-C-001*

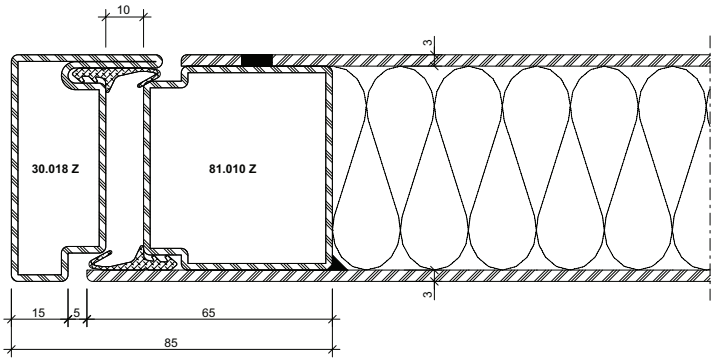

DXF DWG *41-0303-C-009*

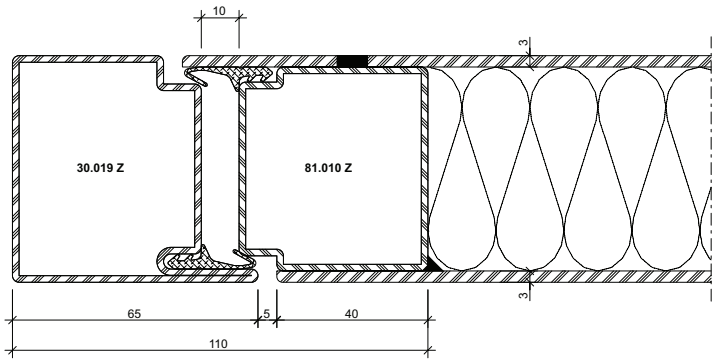

DXF DWG *41-0303-C-007*

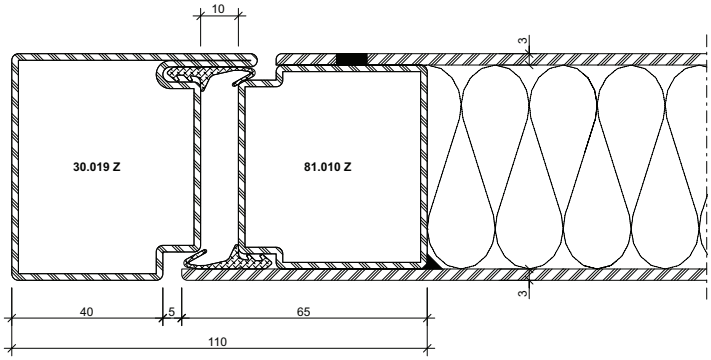

DXF DWG *41-0303-C-021*

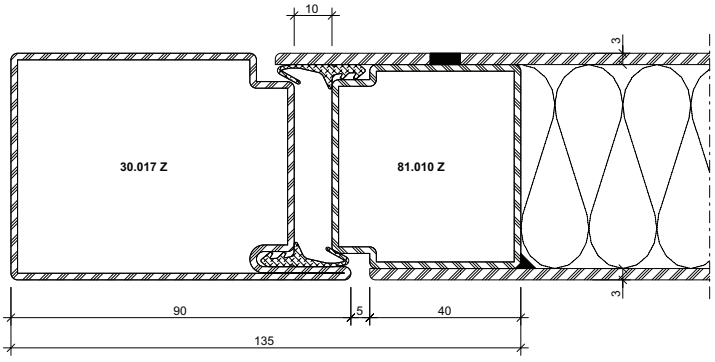

DXF DWG *41-0303-C-020*

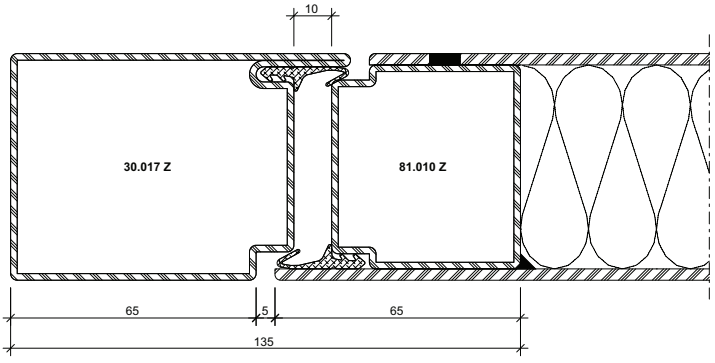

DXF DWG *41-0303-C-022*

Schnittpunkte im Massstab 1:2
Coupe de détails à l'échelle 1:2
Section details on scale 1:2

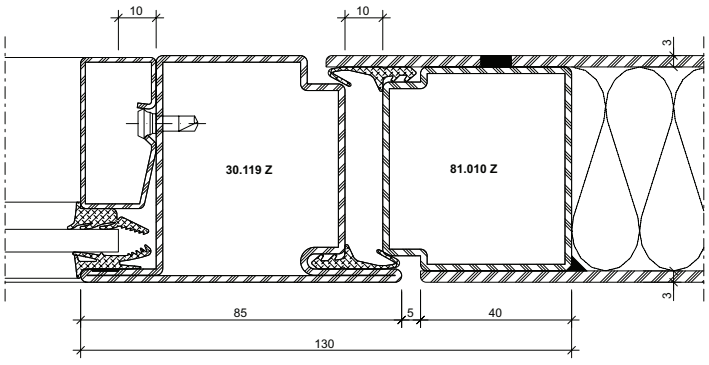

DXF **DWG** *41-0303-C-003*

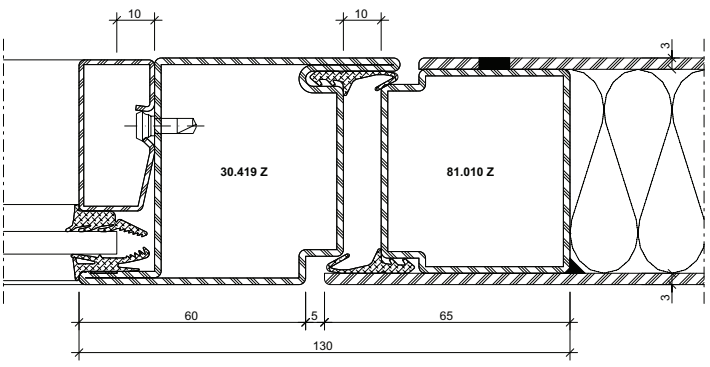

DXF **DWG** *41-0303-C-012*

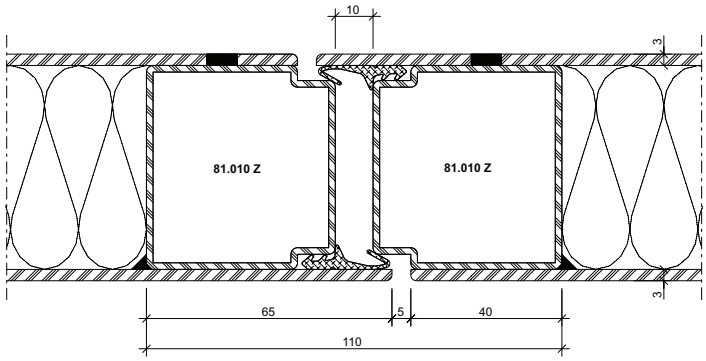

DXF **DWG** *41-0303-C-002*

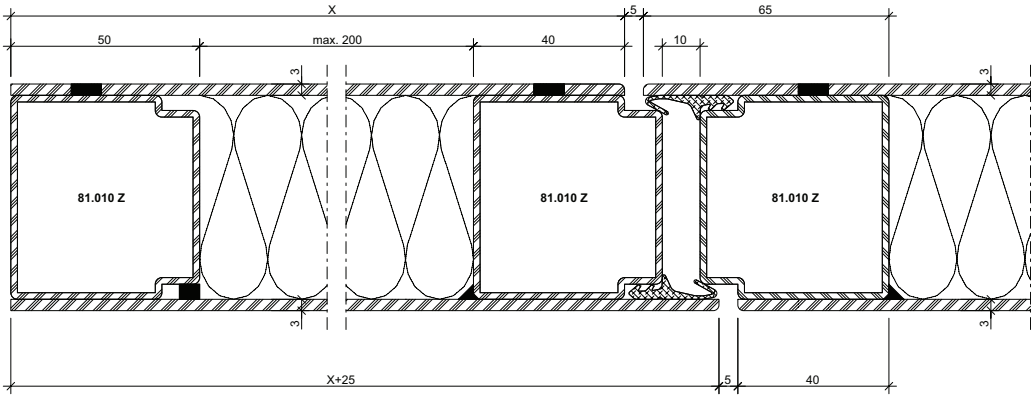

DXF **DWG** *41-0303-C-010*

Schnittpunkte im Massstab 1:2
Coupe de détails à l'échelle 1:2
Section details on scale 1:2

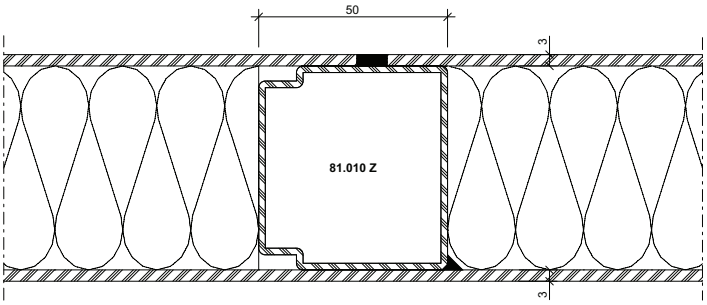

DXF **DWG** *41-0303-C-045*

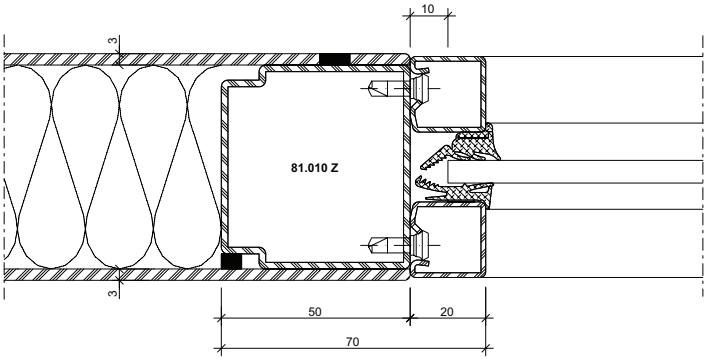

DXF **DWG** *41-0303-C-040*

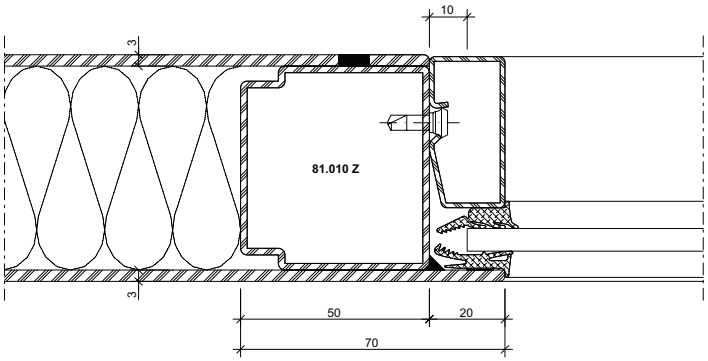

DXF **DWG** *41-0303-C-004*

S200

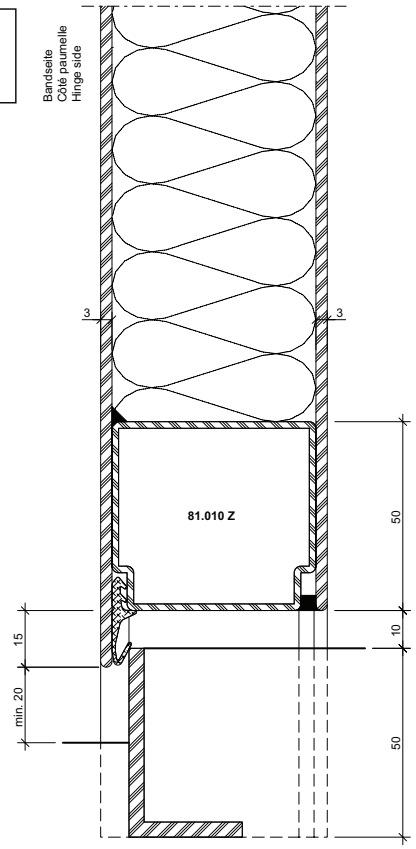

41-0303-C-016

DWG

DXF

S200

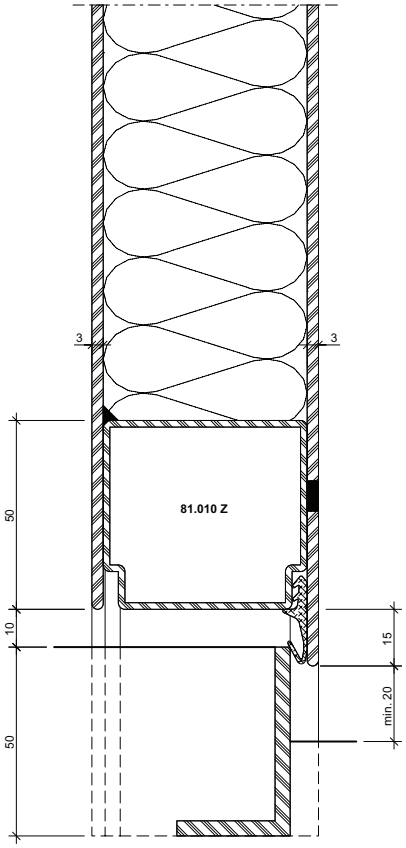

41-0303-C-006

DWG

DXF

S200

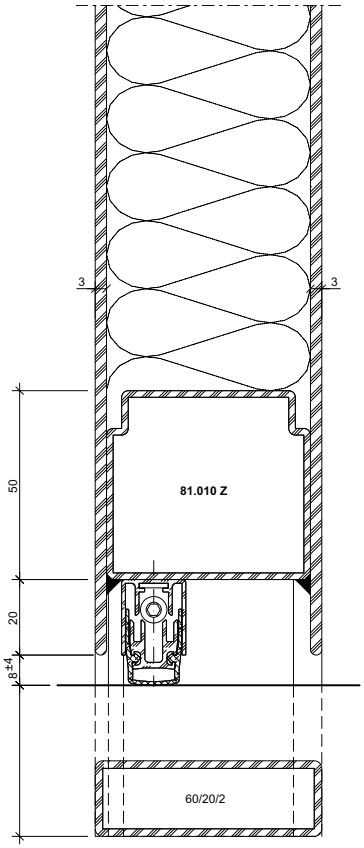

41-0303-C-055

DWG

DXF

S200

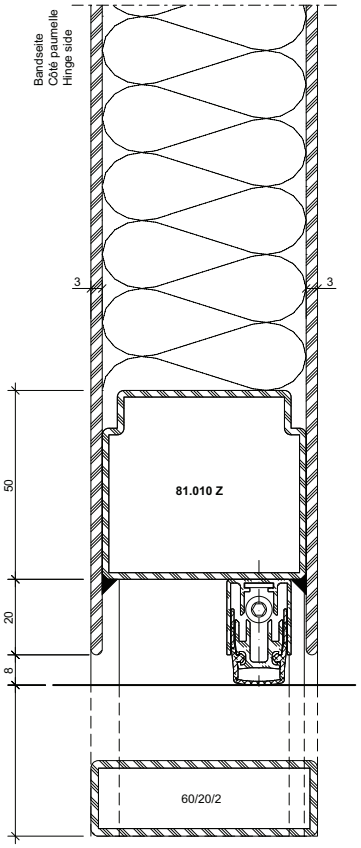

41-0303-C-014

DWG

DXF

Bleche geschweisst/geklebt — Tôles soudées/collées — Welded/glued sheet metal

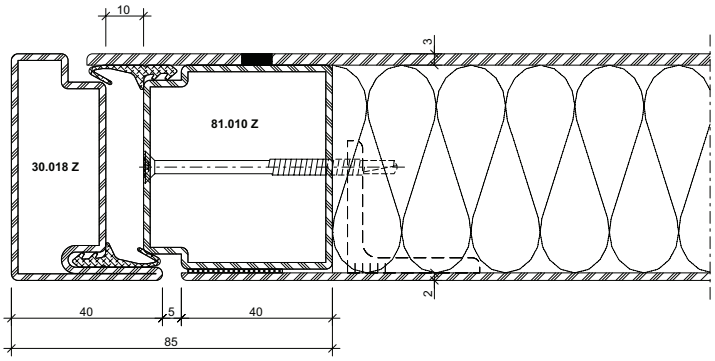

DXF DWG *41-0303-C-025*

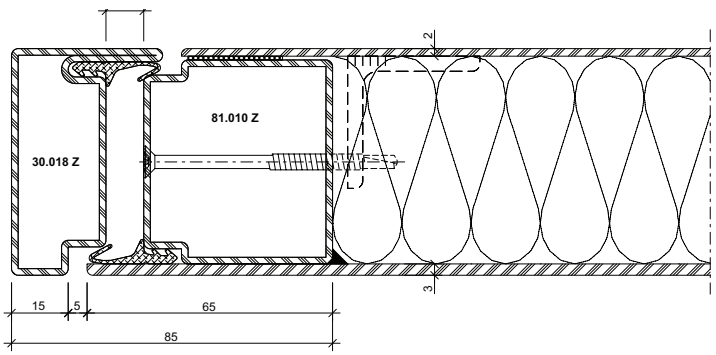

DXF DWG *41-0303-C-026*

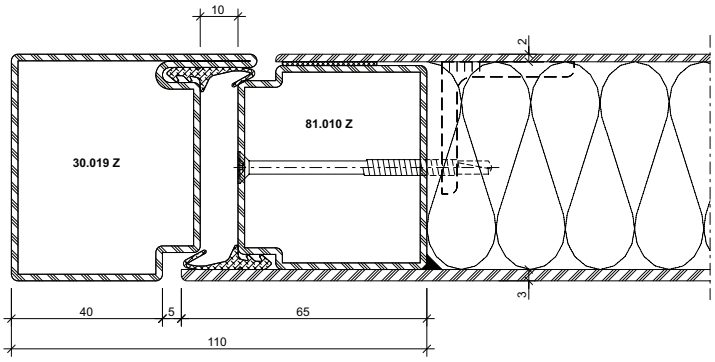

DXF DWG *41-0303-C-029*

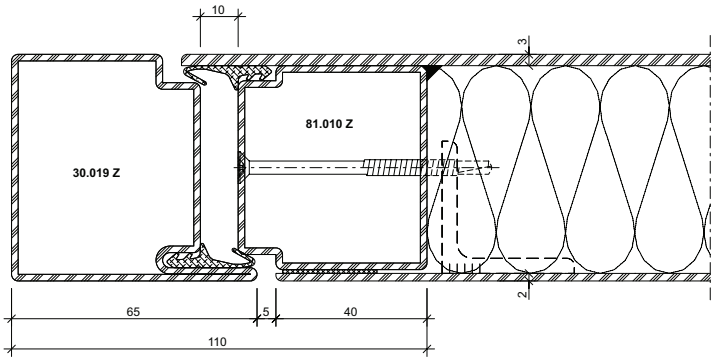

DXF DWG *41-0303-C-017*

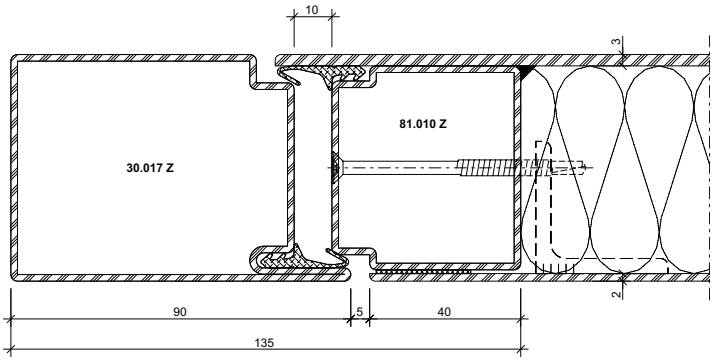

DXF DWG *41-0303-C-018*

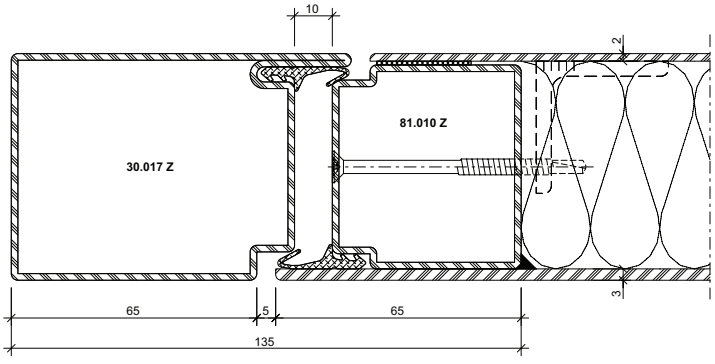

DXF DWG *41-0303-C-023*

Schnittpunkte im Massstab 1:2
Coupe de détails à l'échelle 1:2
Section details on scale 1:2

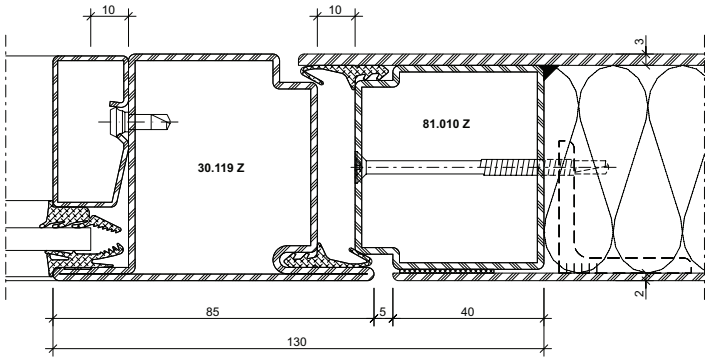

DXF **DWG** *41-0303-C-033*

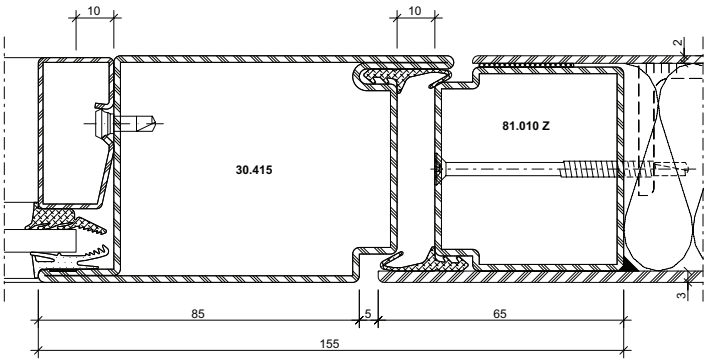

DXF **DWG** *41-0303-C-024*

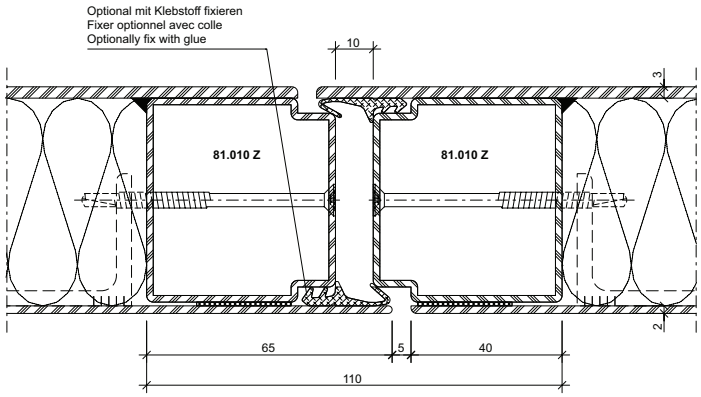

DXF **DWG** *41-0303-C-034*

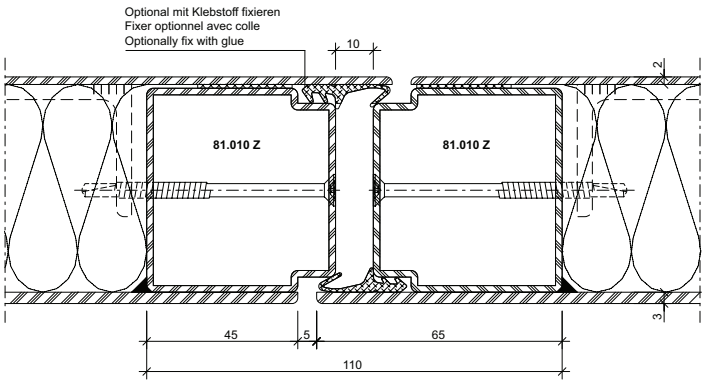

DXF **DWG** *41-0303-C-043*

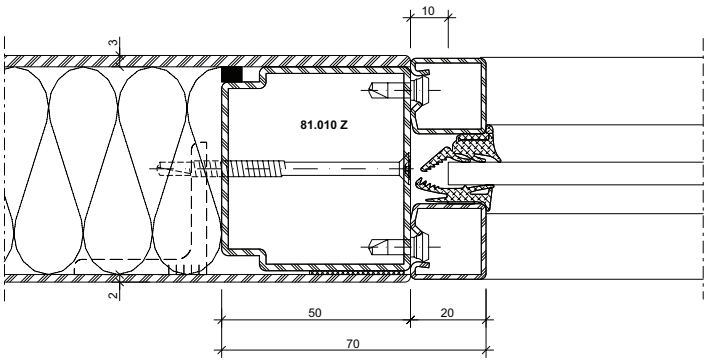

DXF **DWG** *41-0303-C-041*

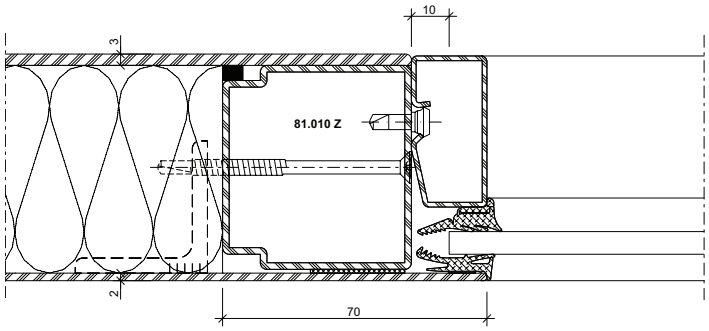

DXF **DWG** *41-0303-C-038*

Schnittpunkte im Massstab 1:2
Coupe de détails à l'échelle 1:2
Section details on scale 1:2

S200

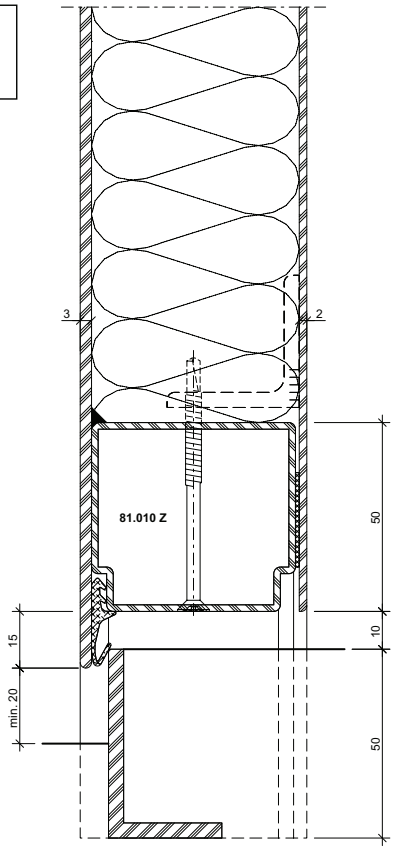

41-0303-C-046

DWG

DXF

S200

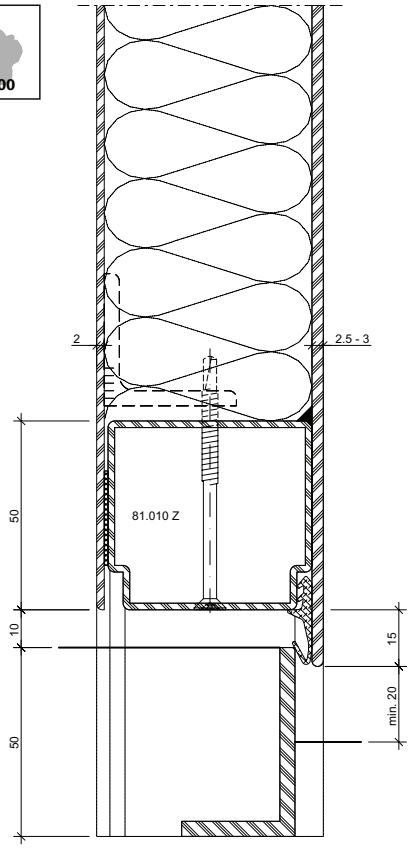

41-0303-C-047

DWG

DXF

S200

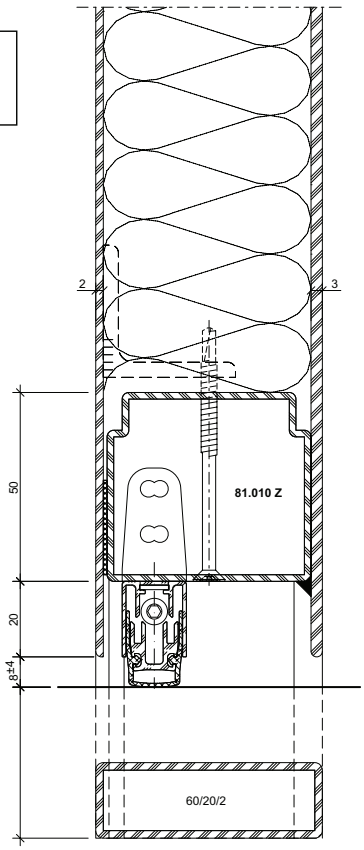

41-0303-C-056

DWG

DXF

S200

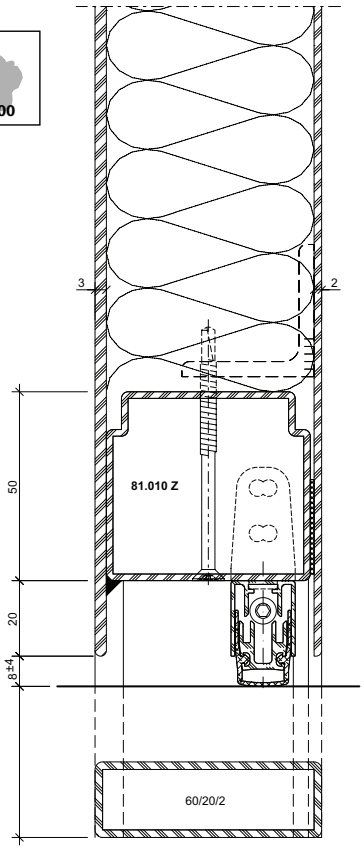

41-0303-C-057

DWG

DXF

Bleche vernietet

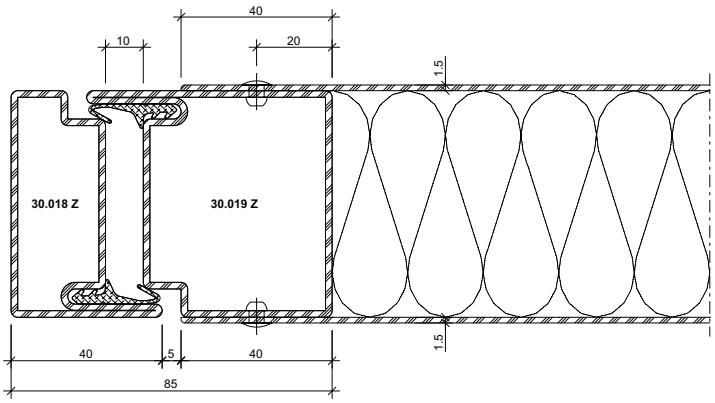

DXF **DWG** *41-0303-C-027*

Tôles rivetée

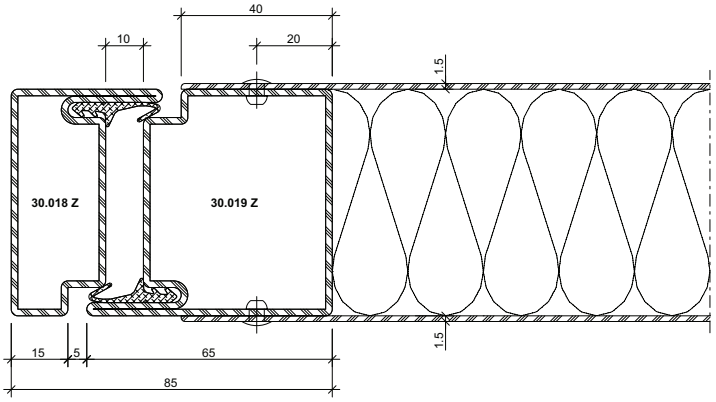

DXF **DWG** *41-0303-C-028*

Riveted sheet metal

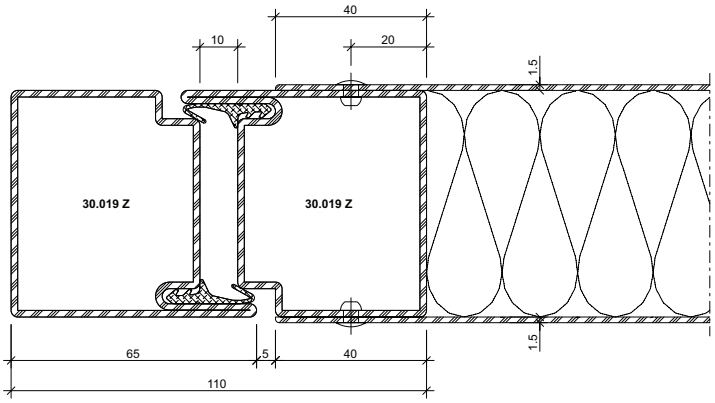

DXF **DWG** *41-0303-C-030*

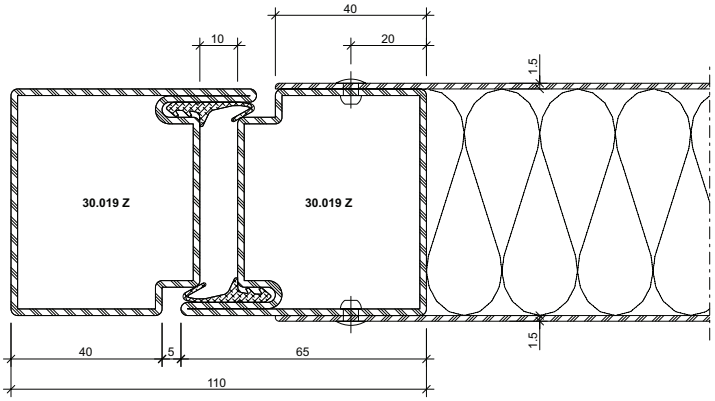

DXF **DWG** *41-0303-C-031*

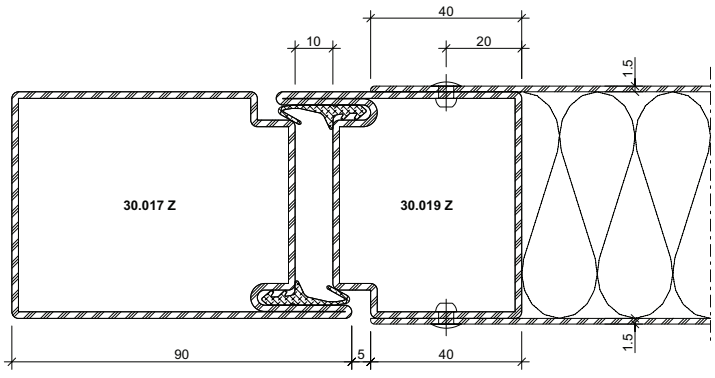

DXF **DWG** *41-0303-C-008*

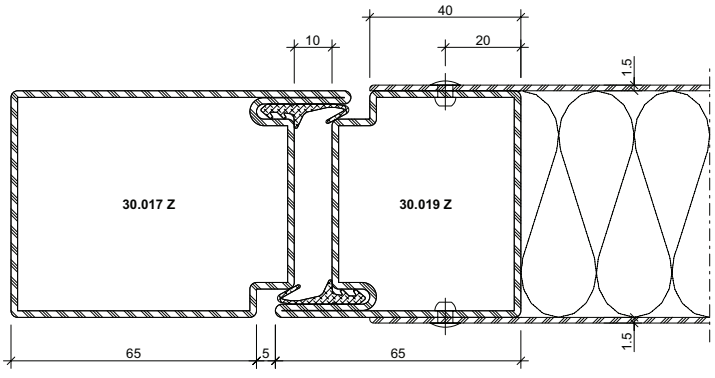

DXF **DWG** *41-0303-C-051*

Schnittpunkte im Massstab 1:2
Coupe de détails à l'échelle 1:2
Section details on scale 1:2

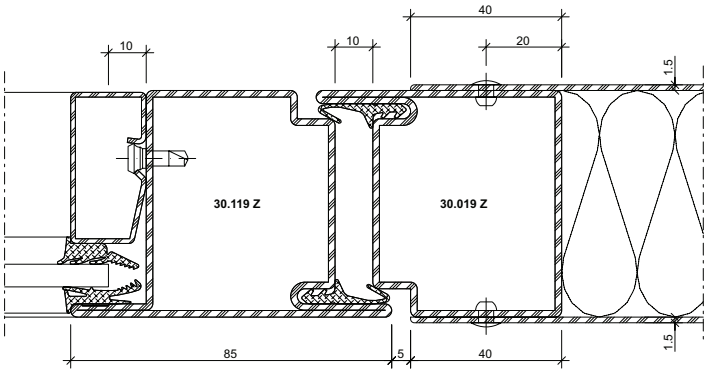

DXF **DWG** *41-0303-C-035*

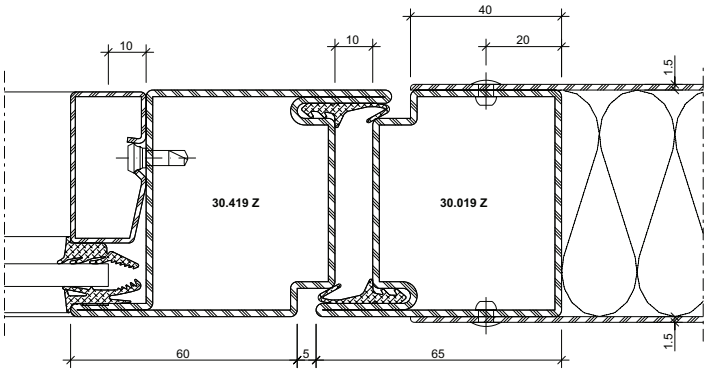

DXF **DWG** *41-0303-C-036*

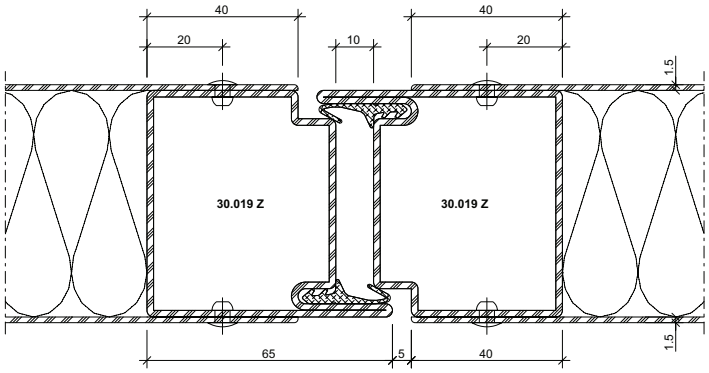

DXF **DWG** *41-0303-C-044*

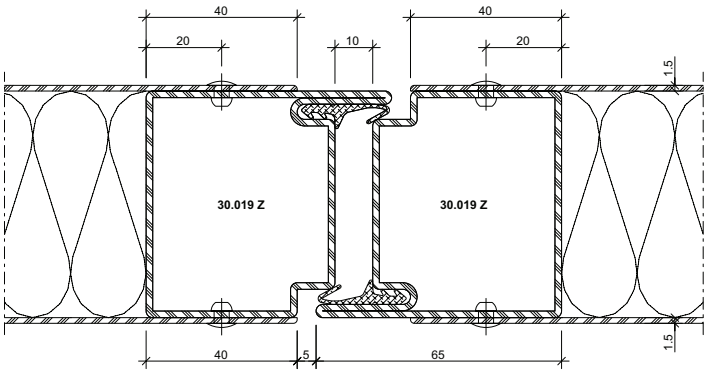

DXF **DWG** *41-0303-C-032*

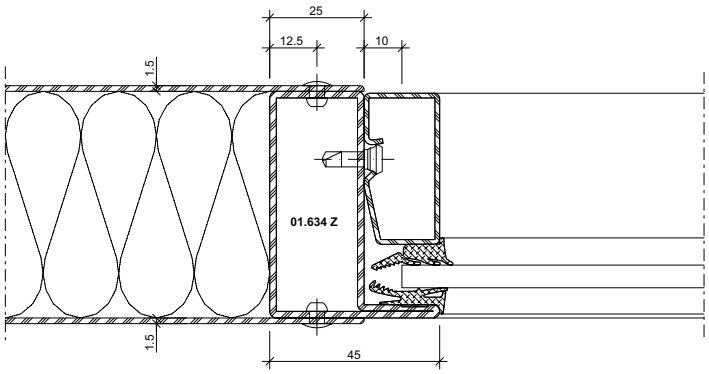

DXF **DWG** *41-0303-C-039*

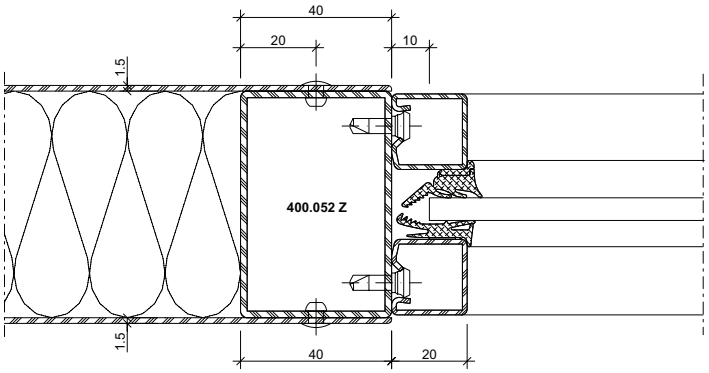

DXF **DWG** *41-0303-C-042*

S200

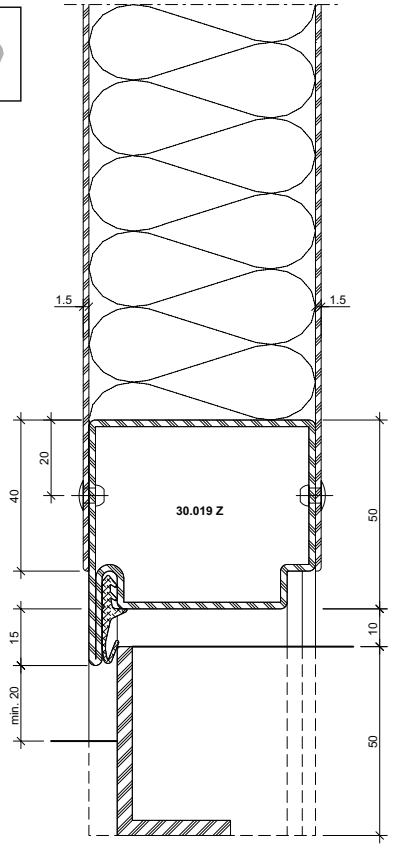

41-0303-C-049

DWG

DXF

S200

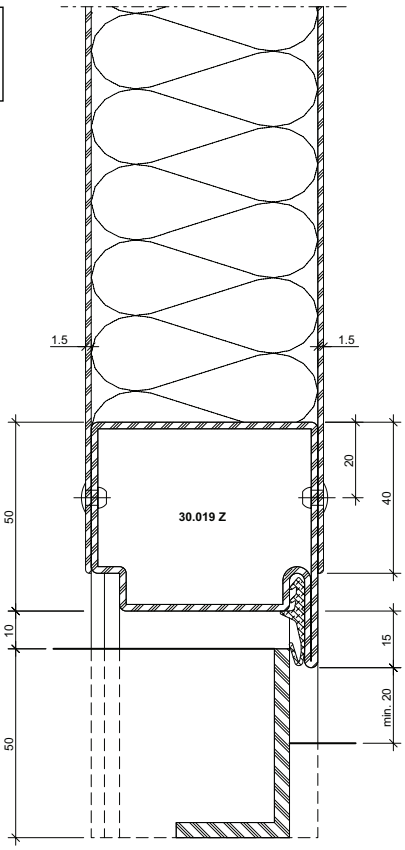

41-0303-C-050

DWG

DXF

S200

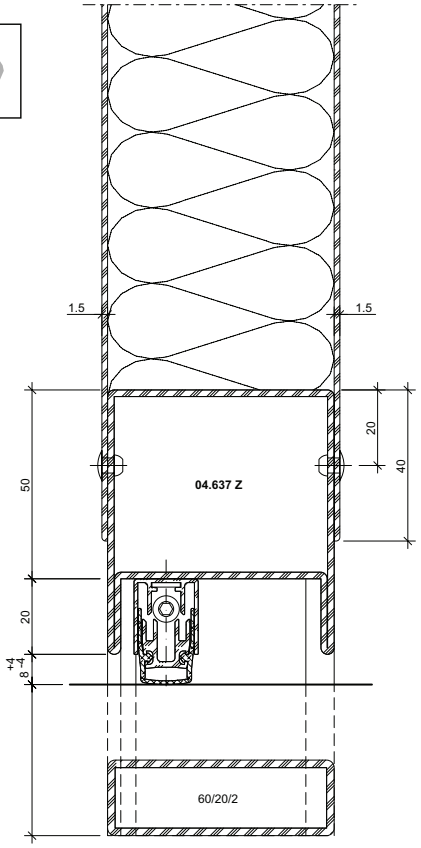

41-0303-C-058

DWG

DXF

S200

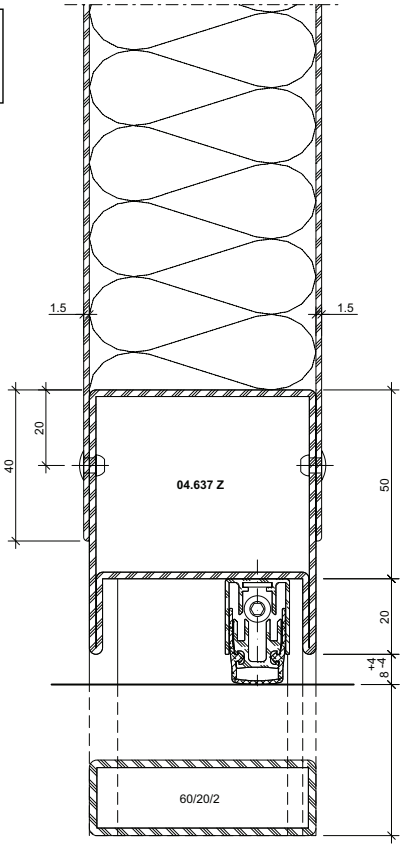

41-0303-C-059

DWG

DXF

Anwendungsbeispiele Bleche geschweisst (41-0303-S-001)
Exemples d'application des tôles soudées (41-0303-S-001)
Example of application welded sheet metal (41-0303-S-001)

DXF DWG

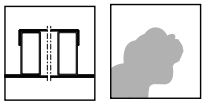

A-A

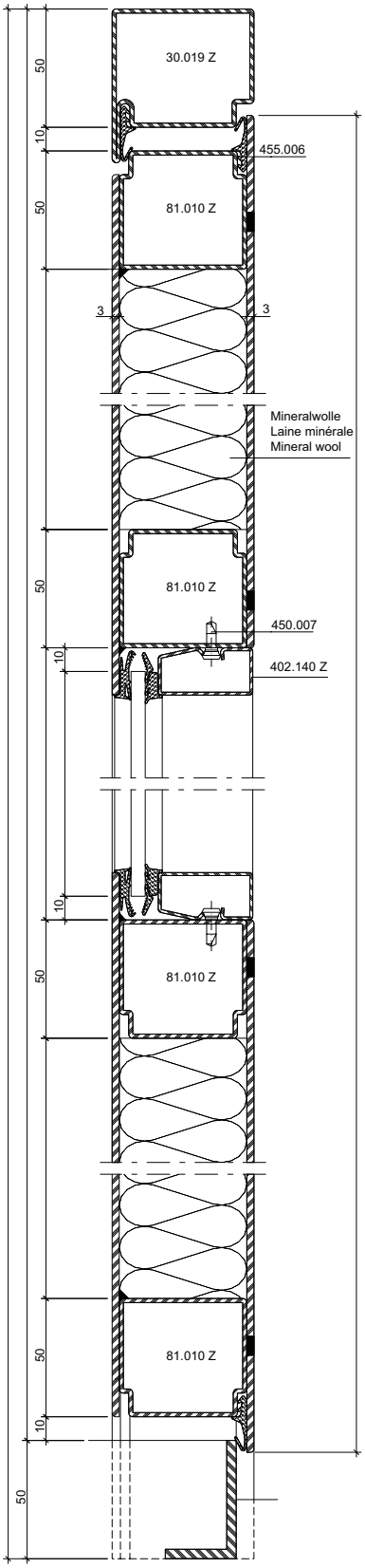

B-B

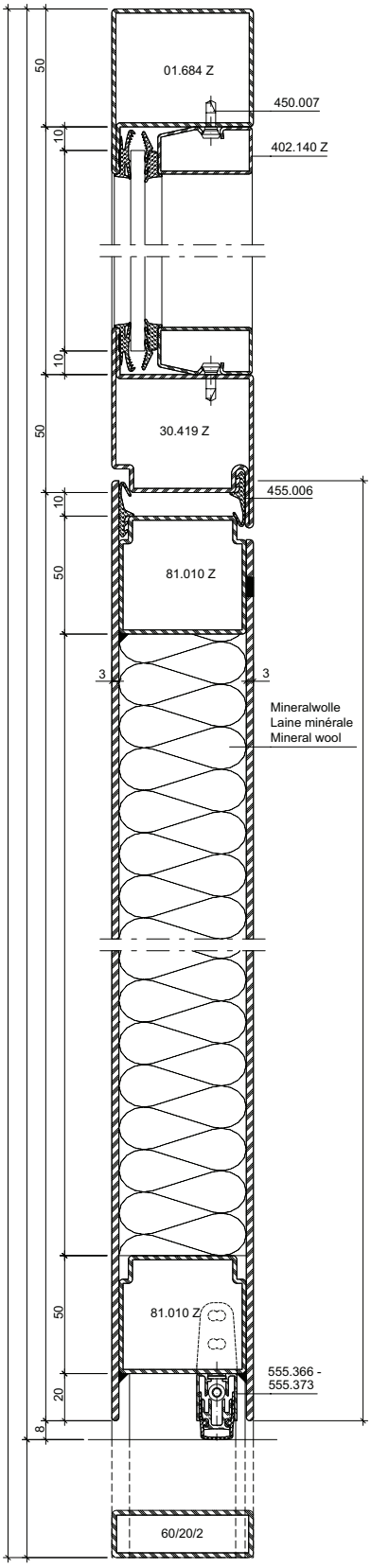

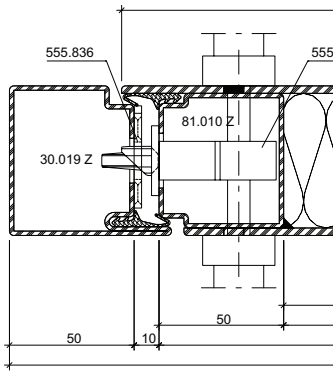

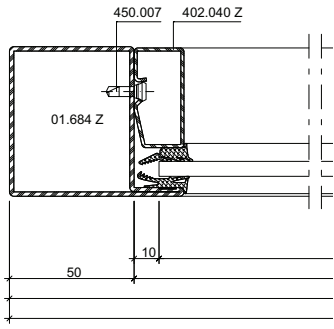

B`-B`

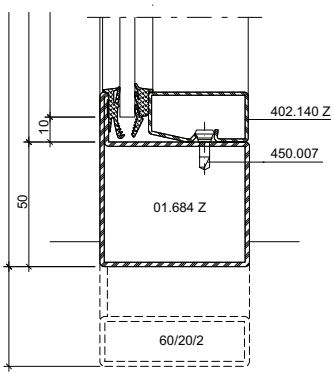

Alternative

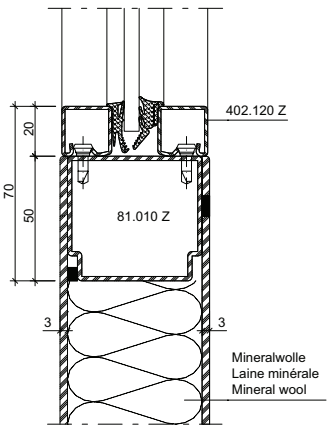

C-C

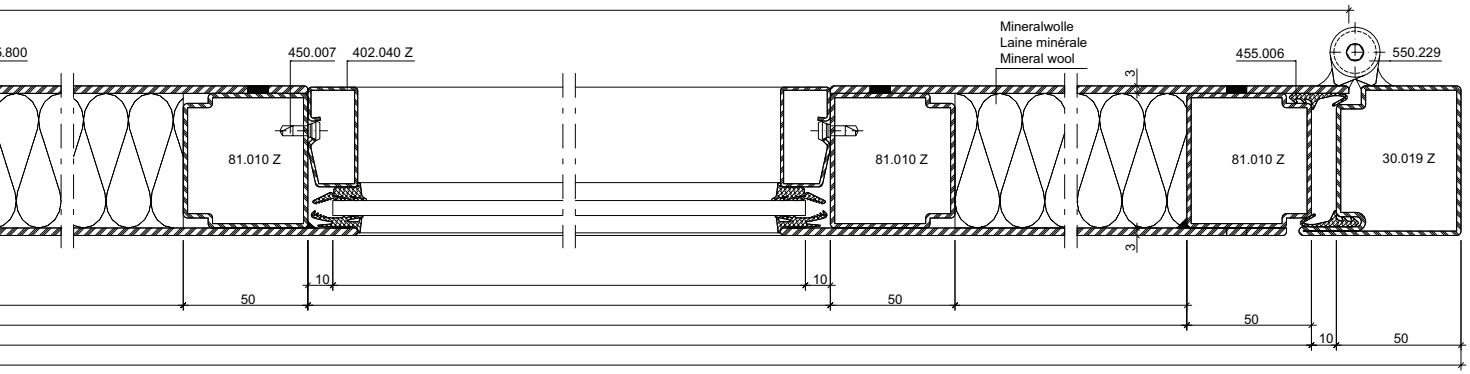

D-D

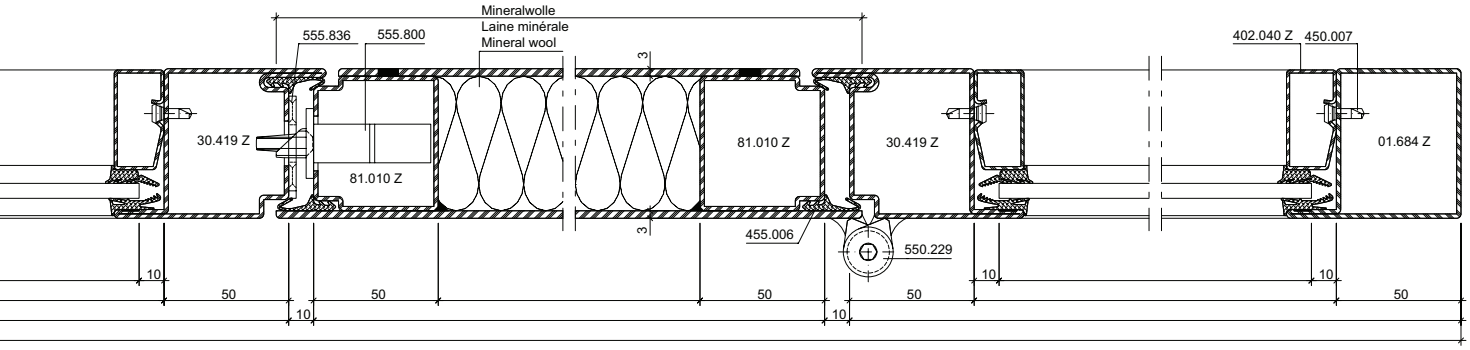

Detail E

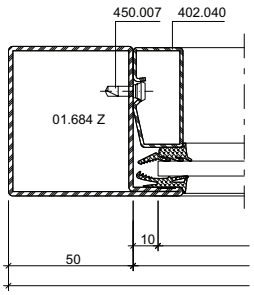

Alternative

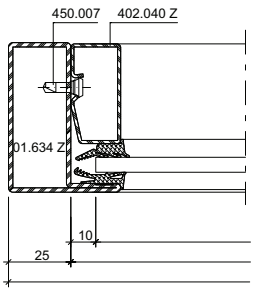

* Riegel wahlweise
* Traverse au choix
* Transom optional

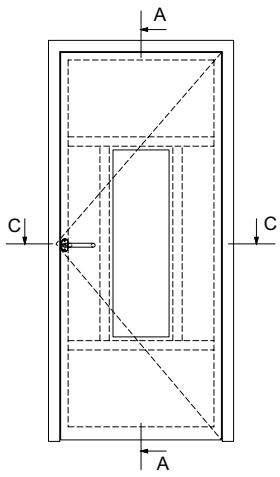

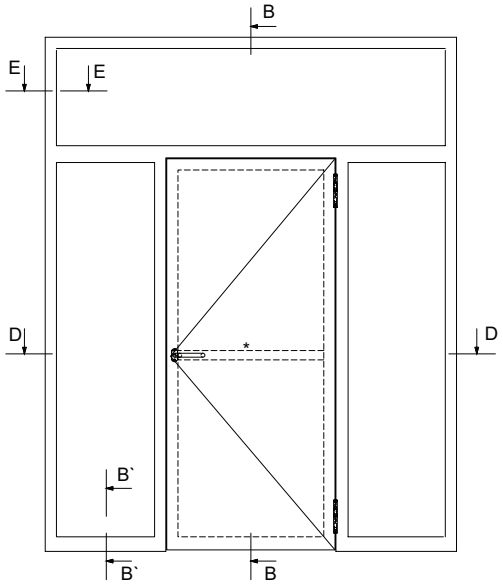

Anwendungsbeispiele Bleche geschweisst (41-0303-S-002)
Exemples d'application des tôles soudées (41-0303-S-002)
Example of application welded sheet metal (41-0303-S-002)

DXF DWG

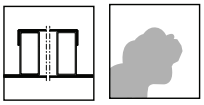

A-A

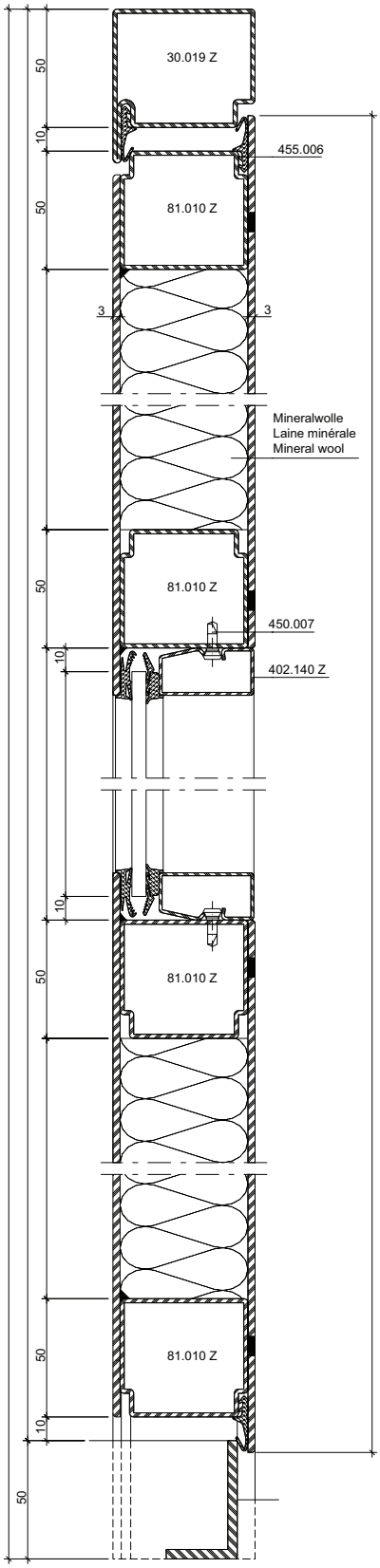

B-B

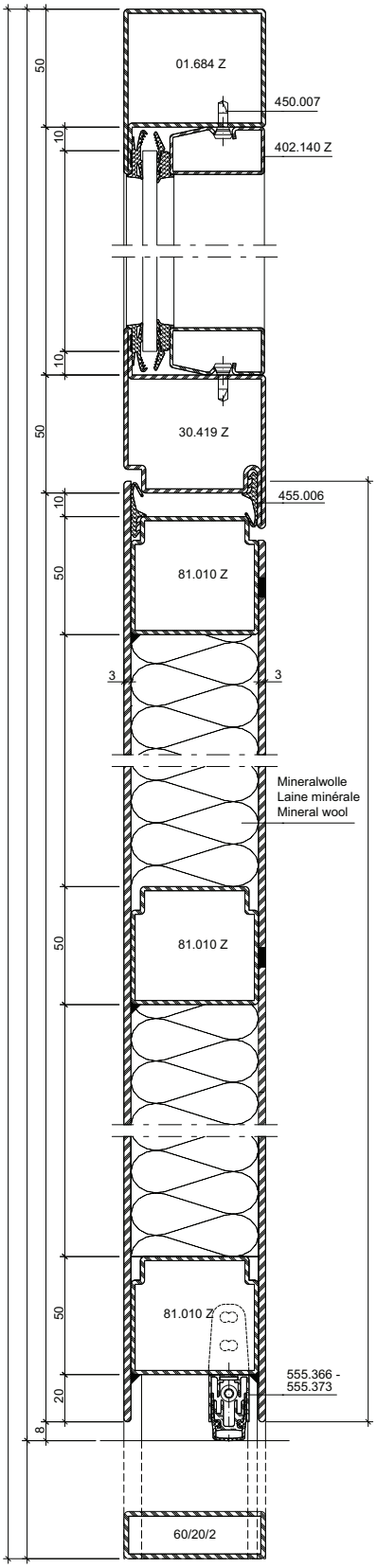

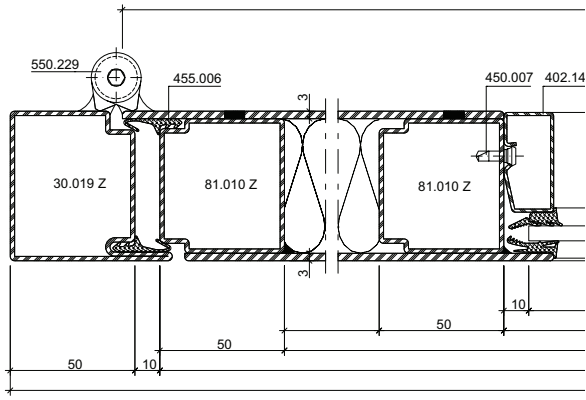

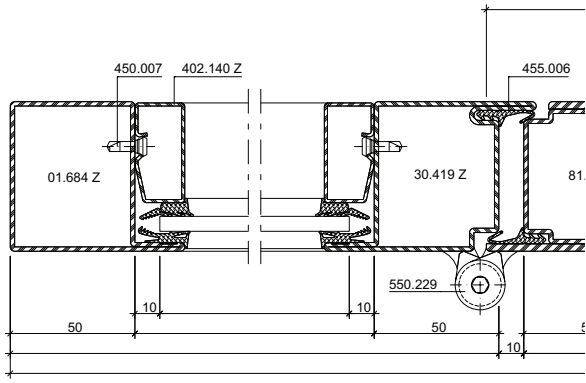

B`-B`

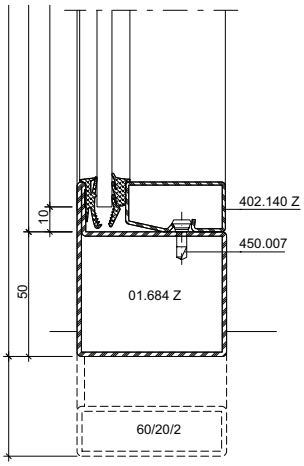

Alternative

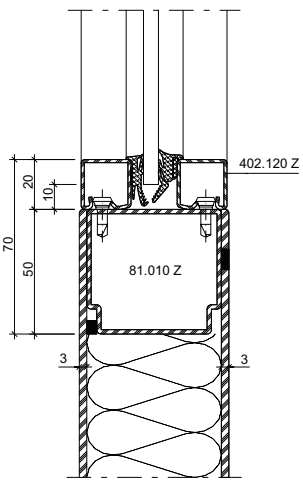

C-C

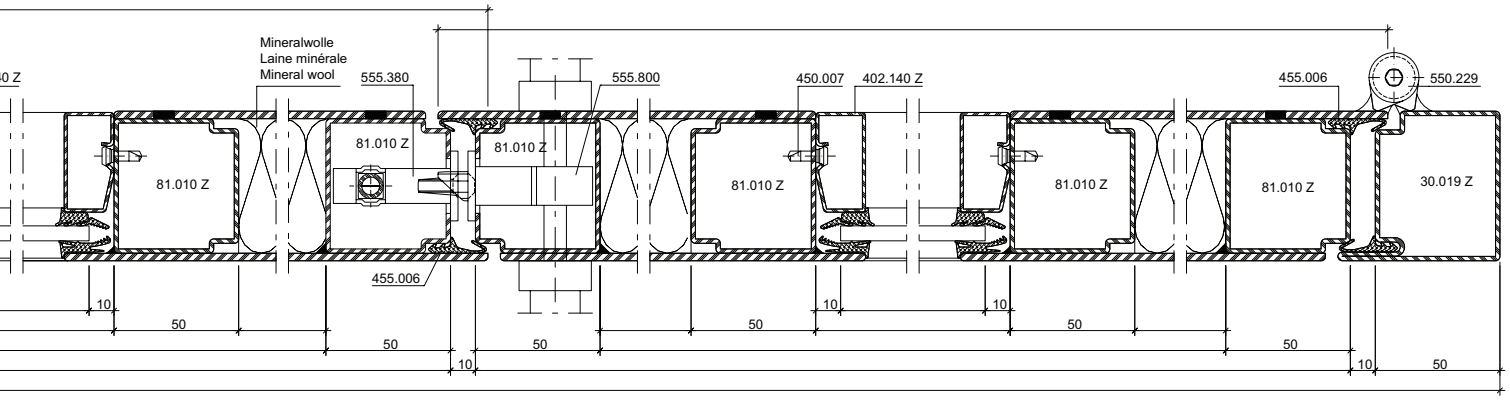

D-D

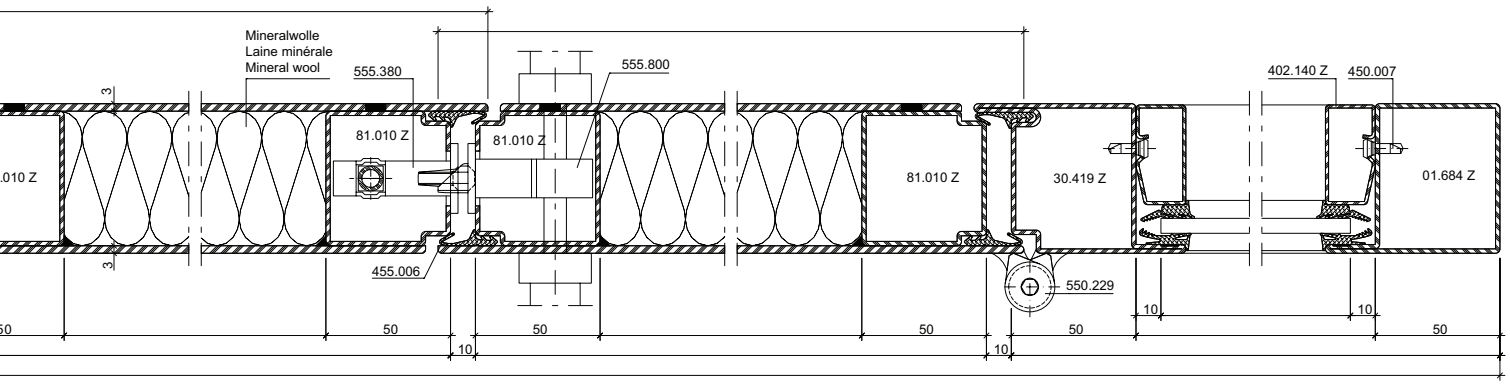

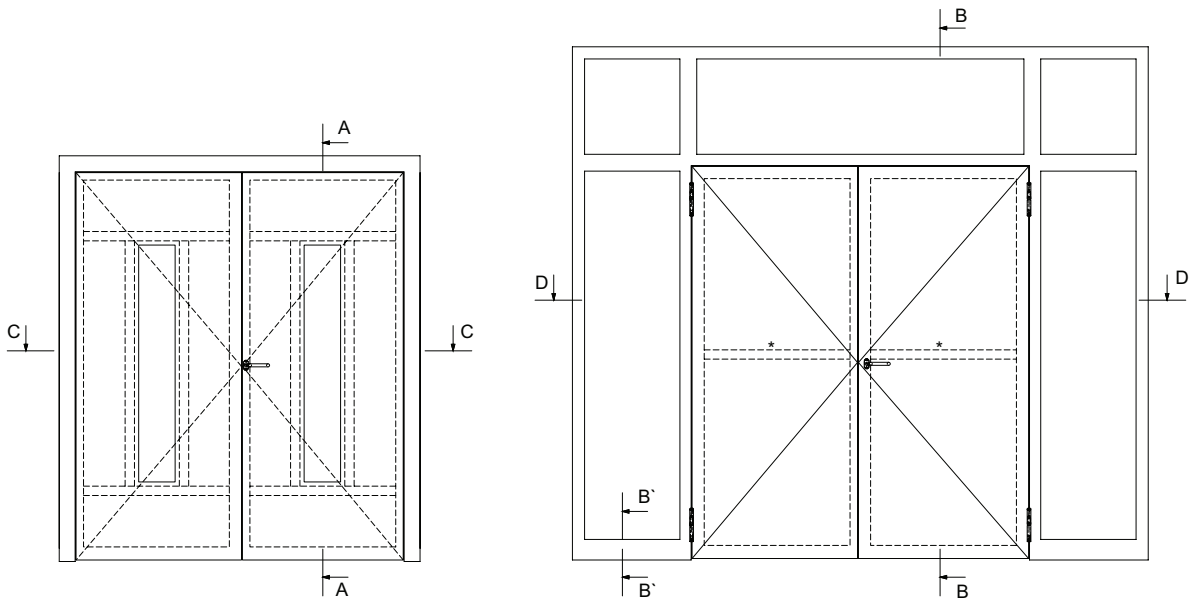

* Riegel wahlweise
* Traverse au choix
* Transom optional

Anwendungsbeispiele Bleche geschweisst/geklebt (41-0303-S-003) DXF DWG
Exemples d'application des tôles soudées/collées (41-0303-S-003)
Example of application welded/glued sheet metal (41-0303-S-003)

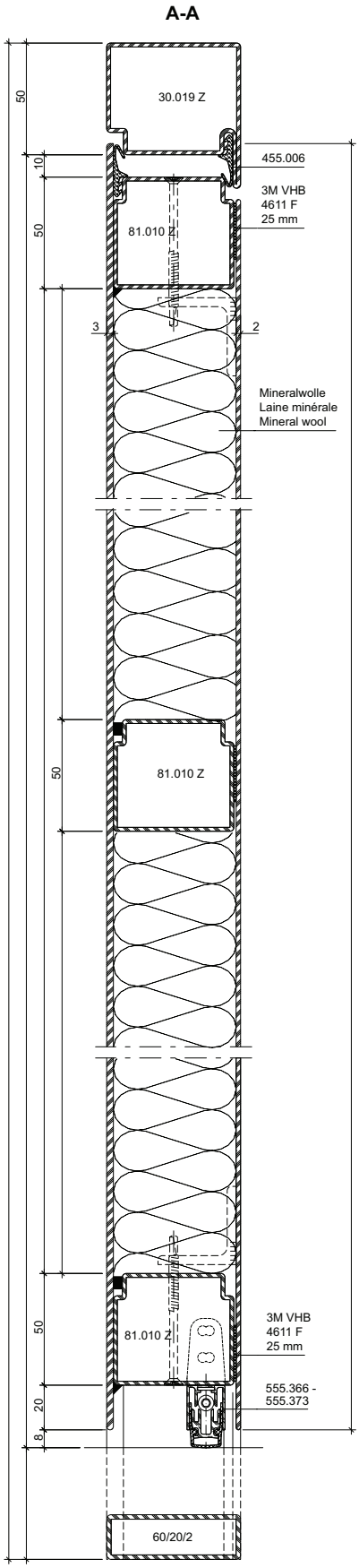

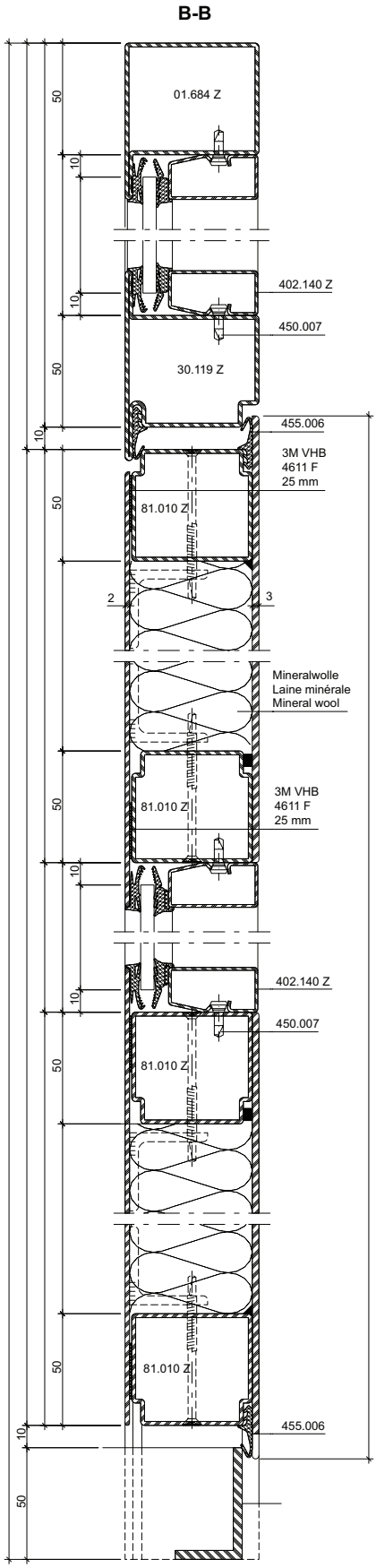

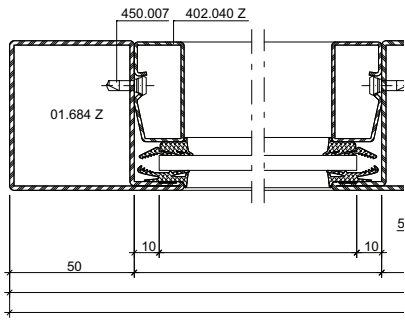

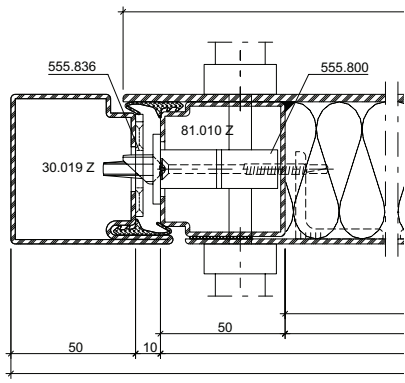

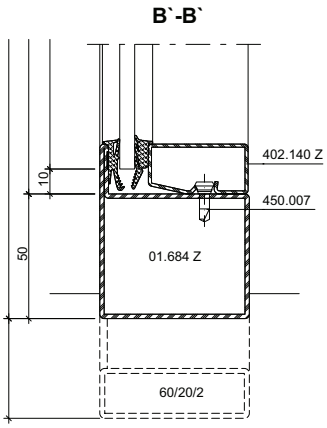

Anwendungsbeispiele Bleche geschweisst/geklebt (41-0303-S-003)
Exemples d'application des tôles soudées/collées (41-0303-S-003)
Example of application welded/glued sheet metal (41-0303-S-003)

C-C

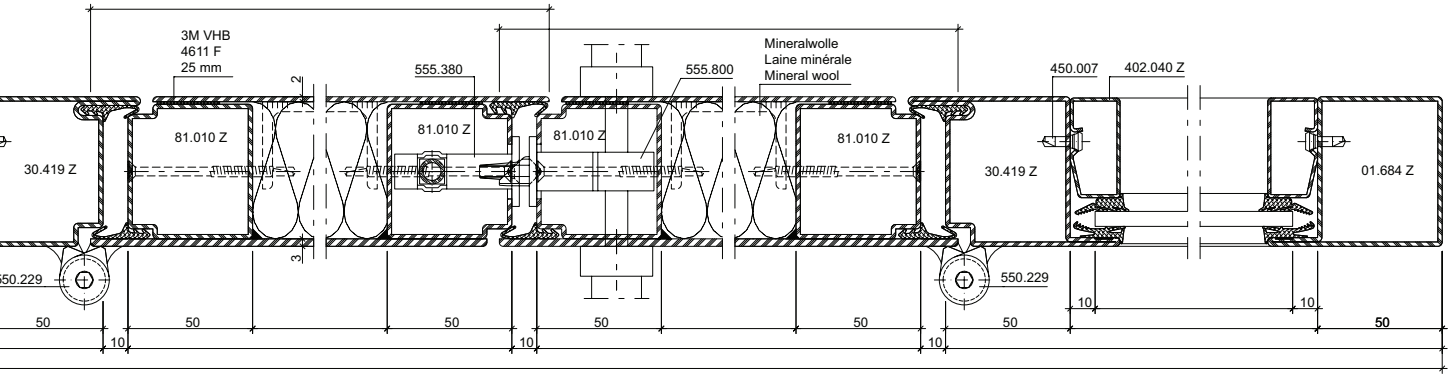

D-D

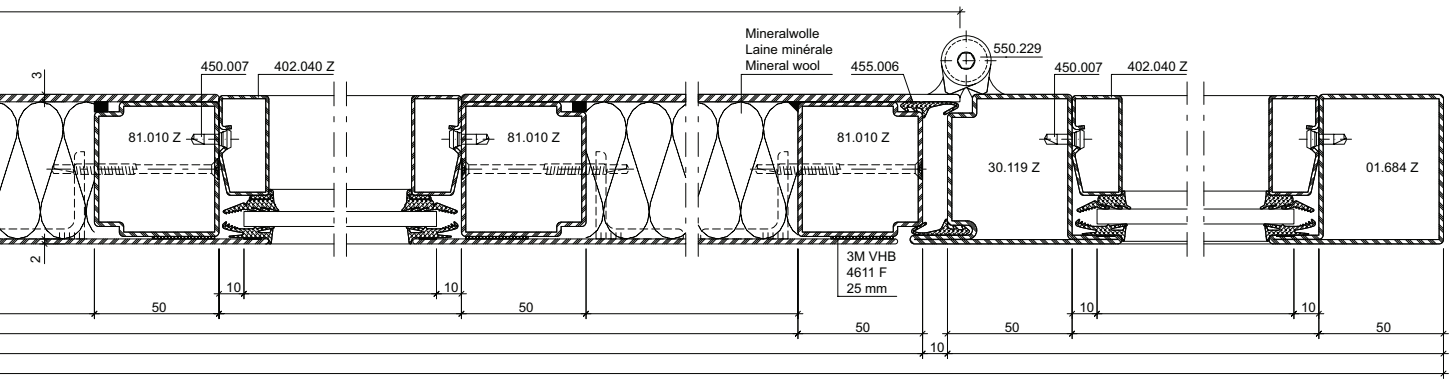

Variante

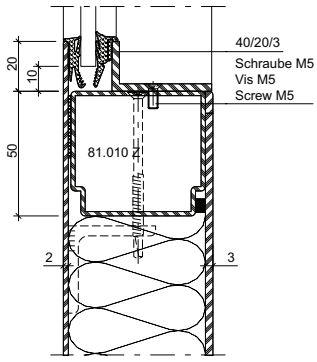

Variante

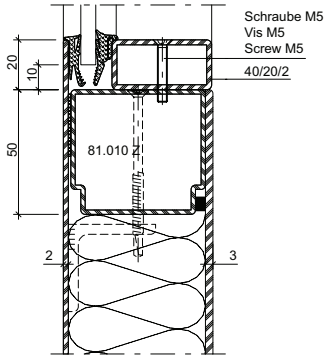

* Riegel wahlweise
* Traverse au choix
* Transom optional

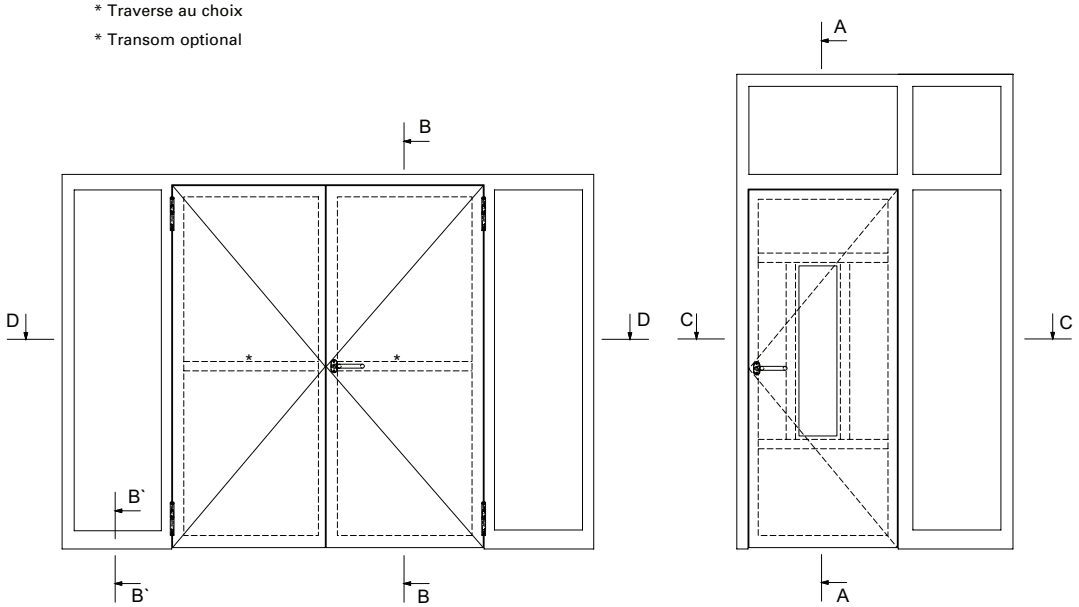

Anwendungsbeispiele Bleche geklebt (41-0303-S-004)
Exemples d'application des tôles collées (41-0303-S-004)
Example of application glued sheet metal (41-0303-S-004)

DXF DWG

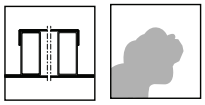

A-A

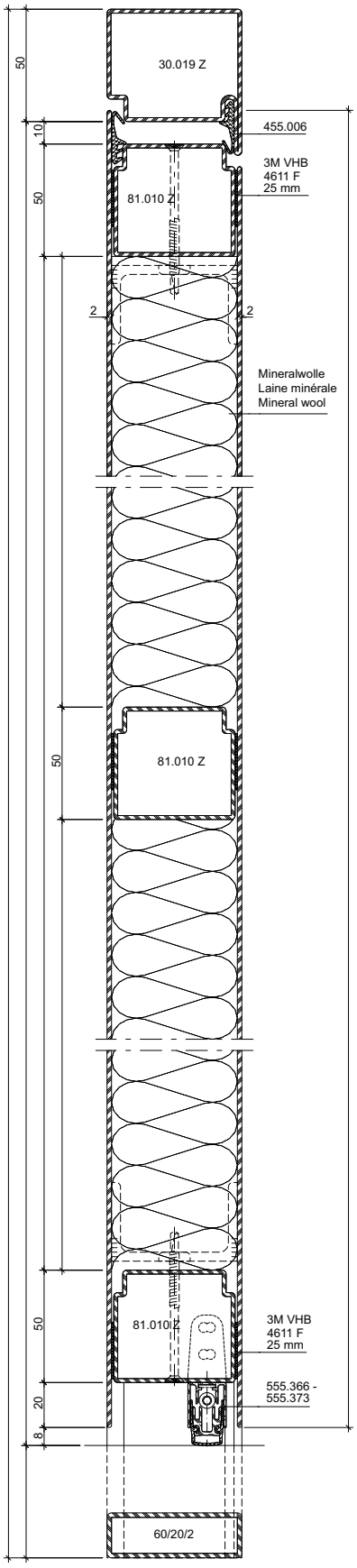

B-B

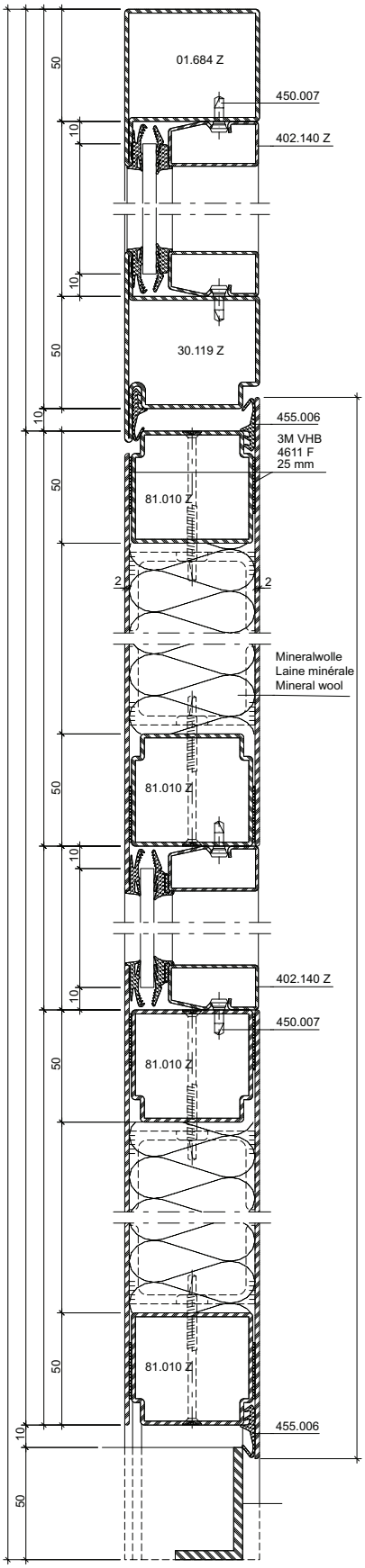

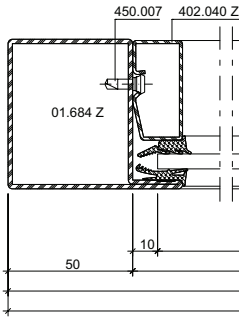

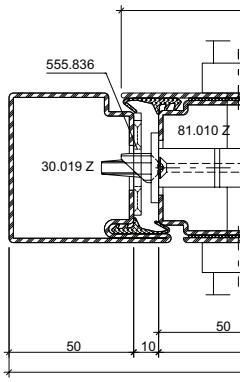

B`-B`

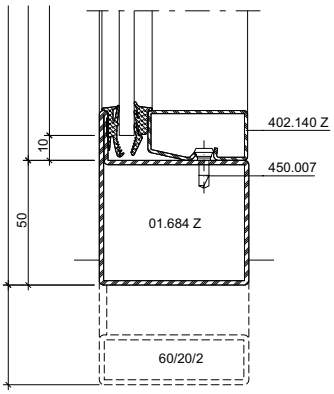

Anwendungsbeispiele Bleche geklebt (41-0303-S-004)
Exemples d'application des tôles collées (41-0303-S-004)
Example of application glued sheet metal (41-0303-S-004)

C-C

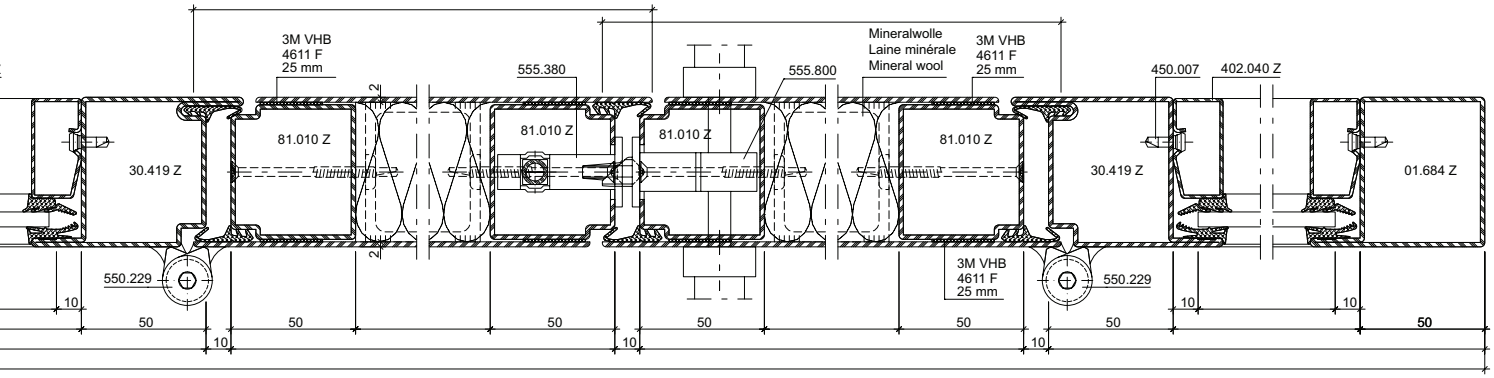

D-D

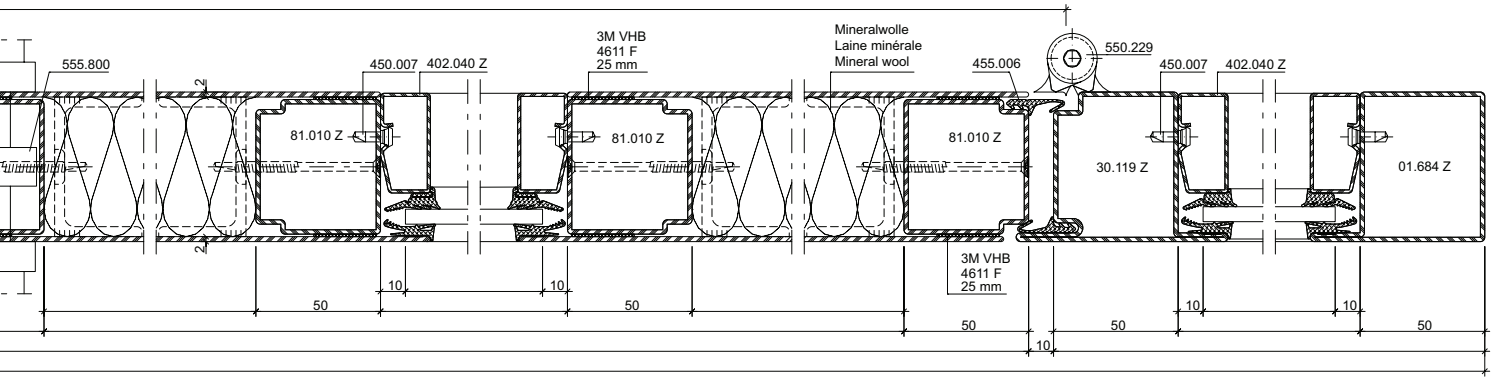

Variante

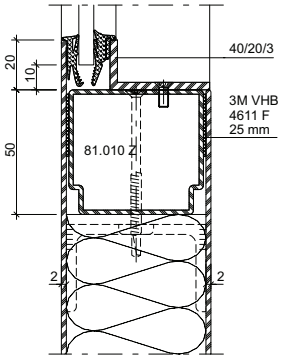

Variante

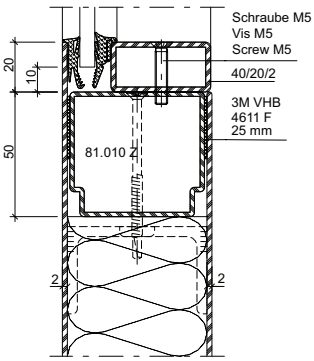

* Riegel wahlweise
* Traverse au choix
* Transom optional

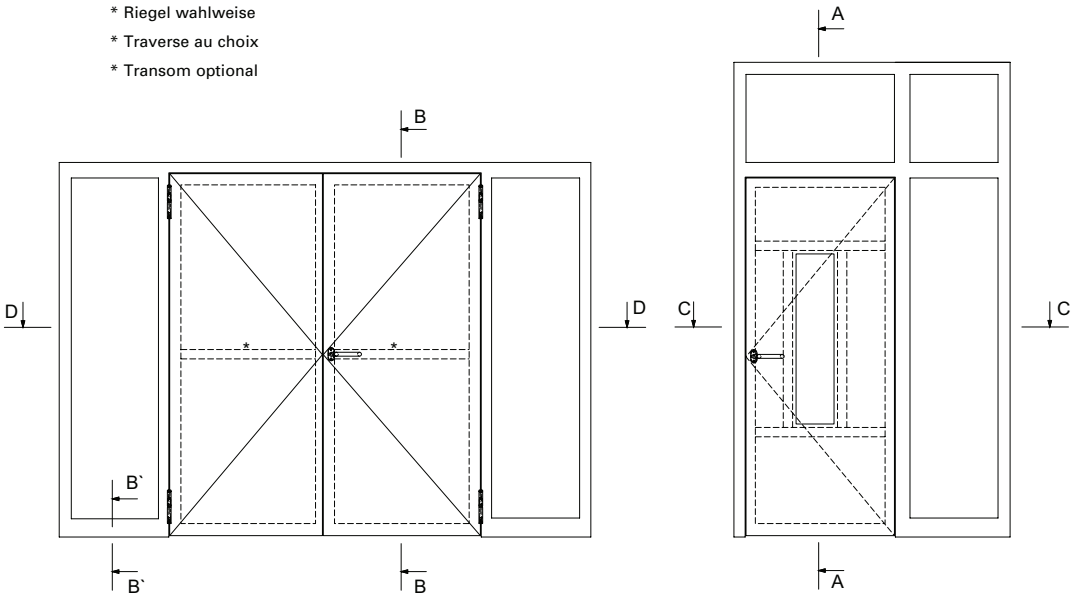

Anwendungsbeispiele Bleche vernietet (41-0303-S-005)
Exemples d'application des tôles rivetée (41-0303-S-005)
Example of application riveted sheet metal (41-0303-S-005)

DXF DWG

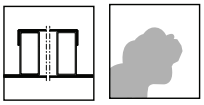

A-A

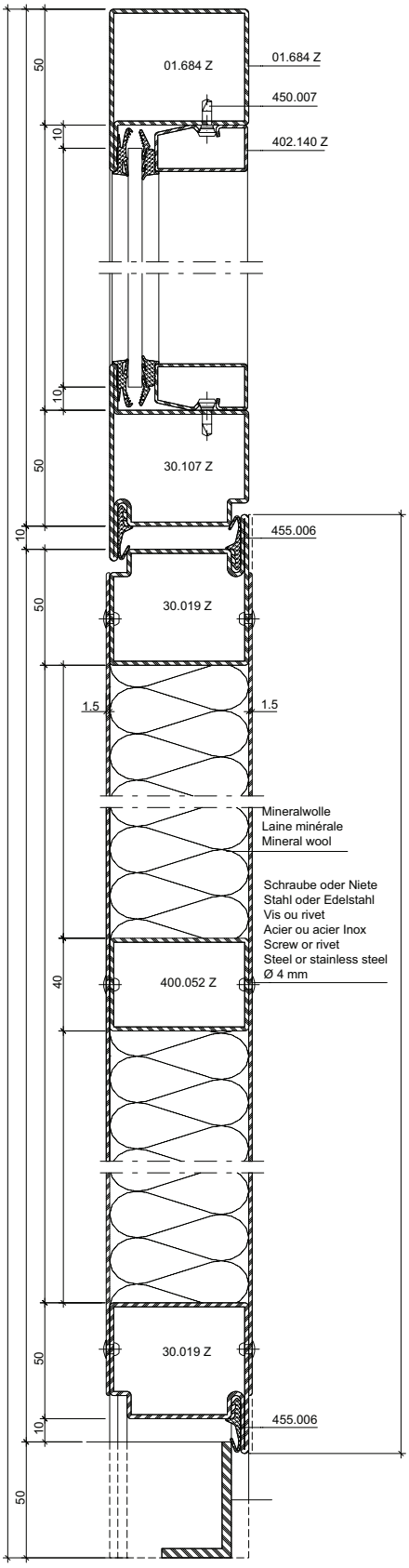

B-B

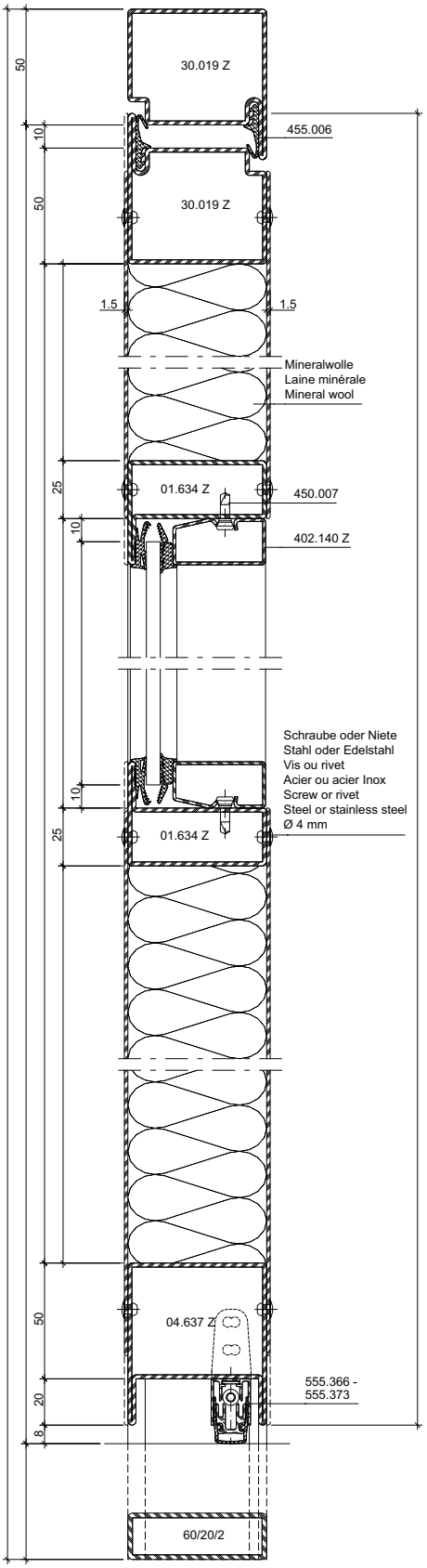

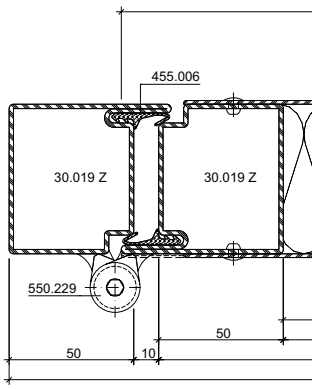

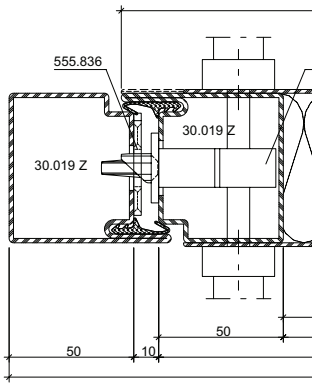

B`-B`

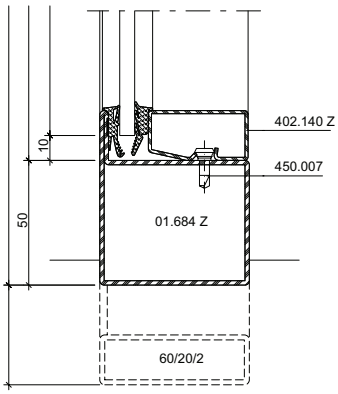

Anwendungsbeispiele Bleche vernietet (41-0303-S-005)
Exemples d'application des tôles rivetée (41-0303-S-005)
Example of application riveted sheet metal (41-0303-S-005)

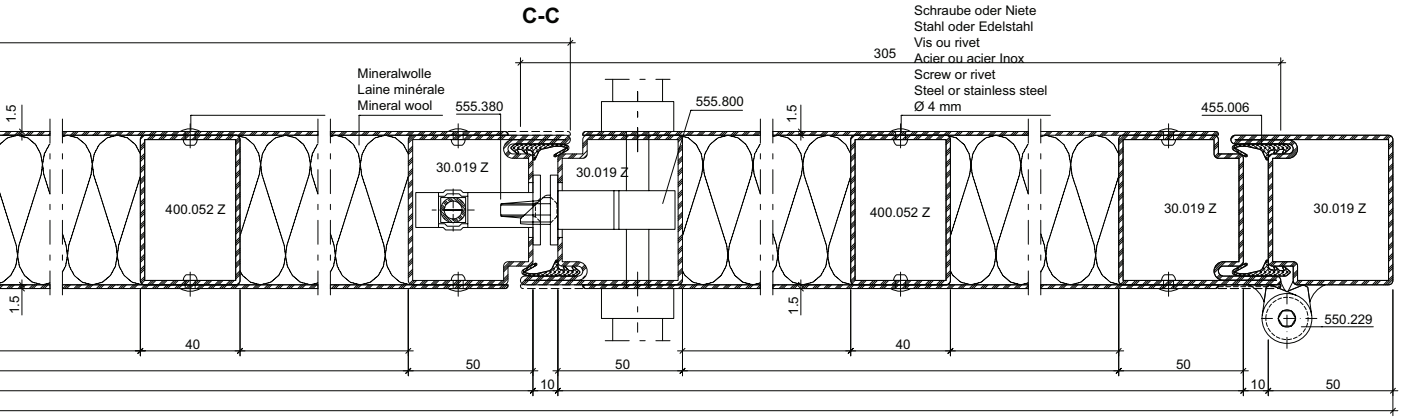

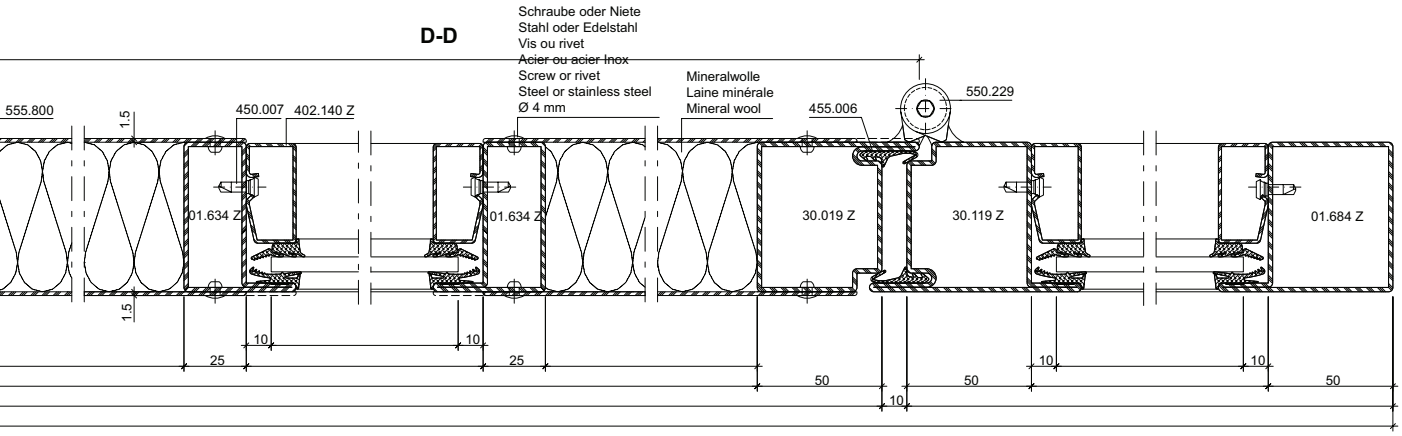

Variante

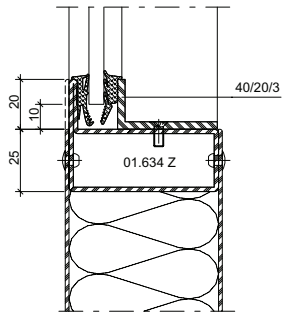

Variante

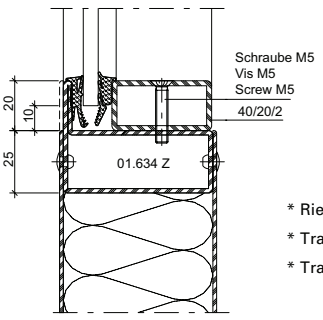

* Riegel wahlweise
* Traverse au choix
* Transom optional

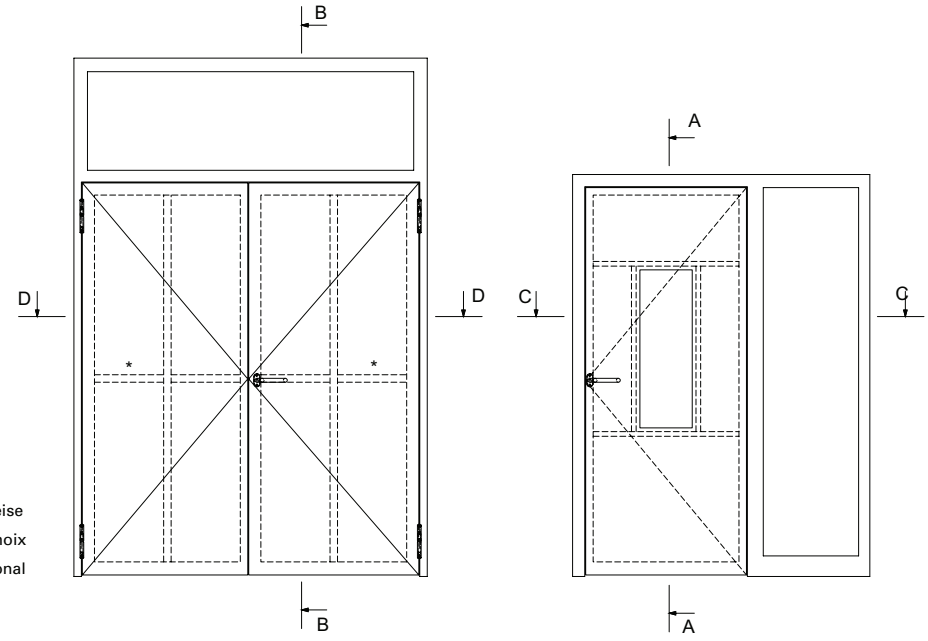

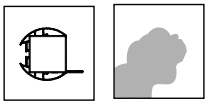

Leistungseigenschaften	**Caractéristiques de performance**	**Performance characteristics**	**3-78**
Schnittpunkte	**Coupes de détail**	**Section details**	**3-79**
Anwendungsbeispiele	**Exemples d'application**	**Examples of application**	**3-86**
Konstruktionsdetails	**Détails de construction**	**Construction details**	**3-90**

Norm	Eigenschaft Caractéristique Characteristic	Klassifizierung/Wert Classification / Valeur Classification / Value			
 EN 13115	**Bedienkräfte** **Forces de manœuvre** **Operating forces**	npd	0	1	2
 EN 179 EN 1125	**Fähigkeit zur Freigabe** **Capacité au déclenchement** **Ability to release**		Anforderung erfüllt Exigence remplie Requirement fulfilled		
 DIN 18040	**Barrierefreiheit** **Absence d›entrave au passage** **Barrier-free**		Schwellenlose Ausführung Exécution sans seuil Execution without threshold		
 EN 1634-3 EN 13501-2	**Rauchschutz** **Etanchéité à la fumée** **Smoke control**		S_a / S_{200}		
 EN 16034 EN 13501-2	**Selbstschliessung** **Fermeture automatique** **Self-closing**		C		
 EN 16034	**Dauerhaftigkeit der Selbstschliessung gegenüber Alterung (Korrosion)** **Endurance de la fermeture automatique contre le vieillissement (corrosion)** **Durability of self-closing against ageing (corrosion)**		erzielt atteinte achieved		

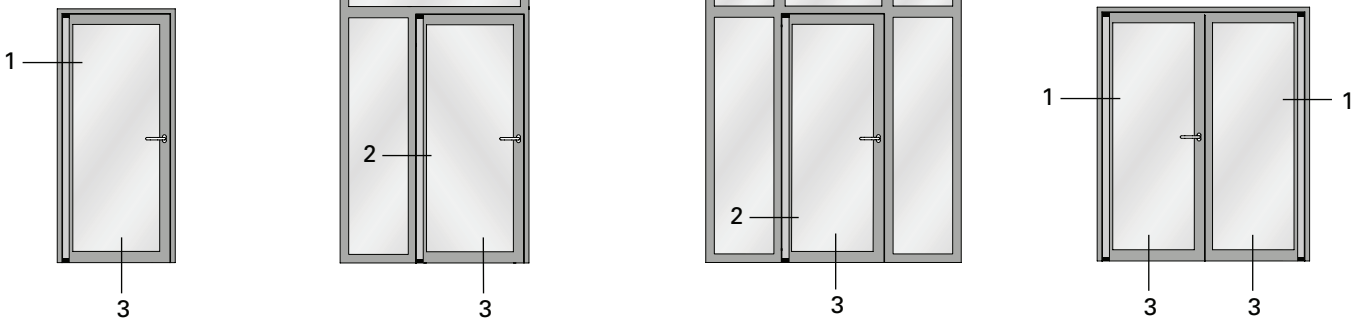
1
3
2
3
2
3
1
1
3
3

Schnittpunkte im Massstab 1:1
Coupe de détails à l'échelle 1:1
Section details on scale 1:1

1.0

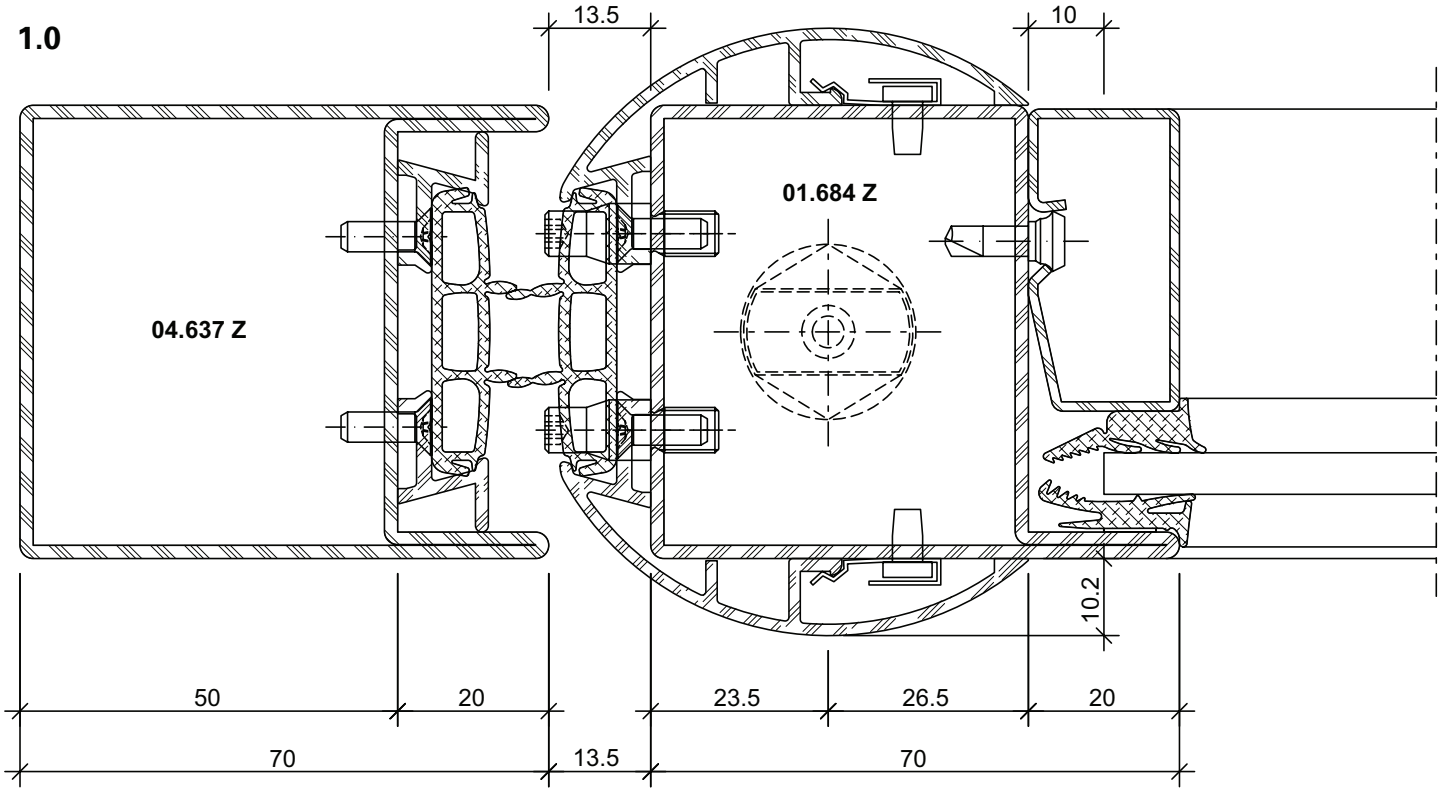

DXF **DWG** *41-0304-C-001*

2.0

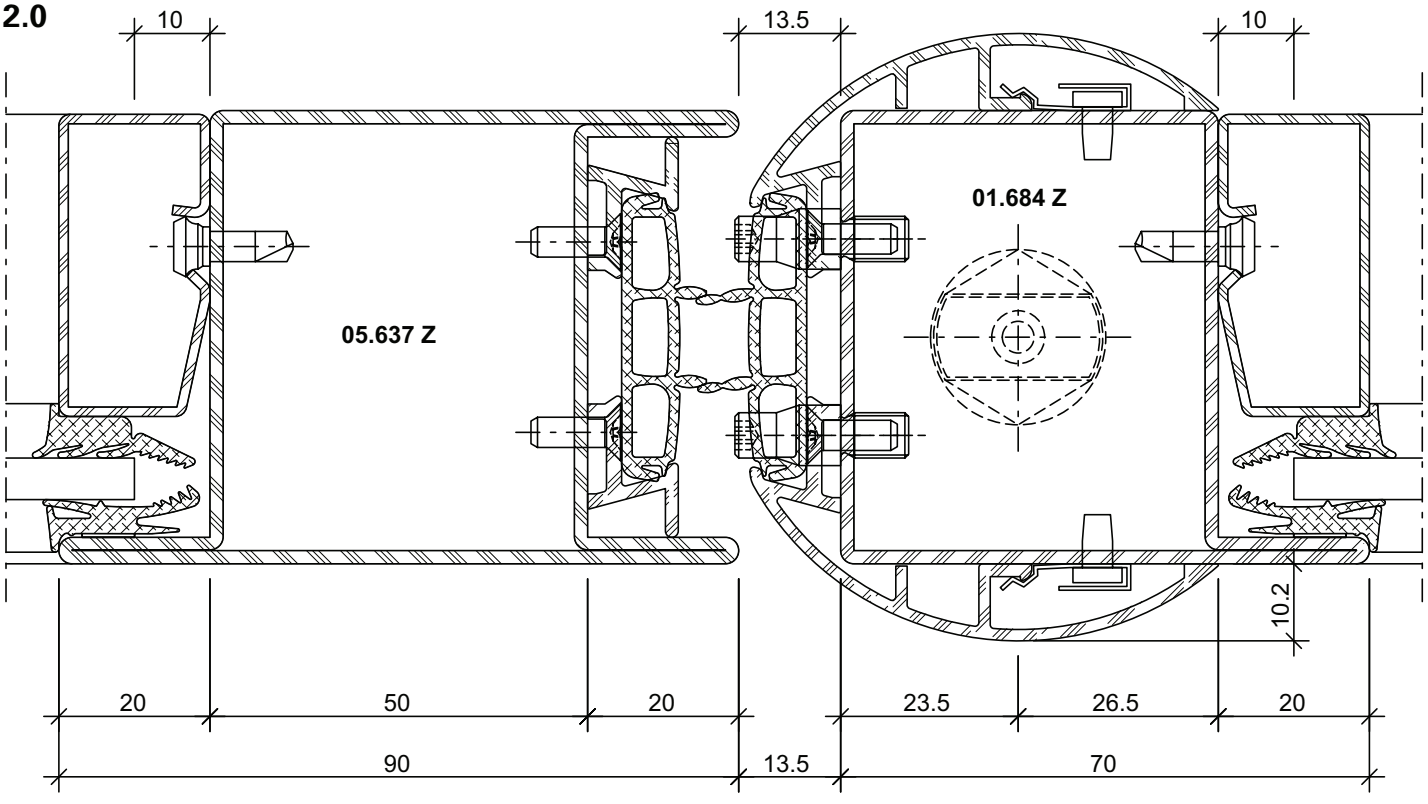

DXF **DWG** *41-0304-C-002*

Türflügel nach aussen öffnend

Vantail de porte ouvrant vers l'extérieur

Door leaf openeing to the outside

3.0

S200

DWG

DXF

41-0304-C-003

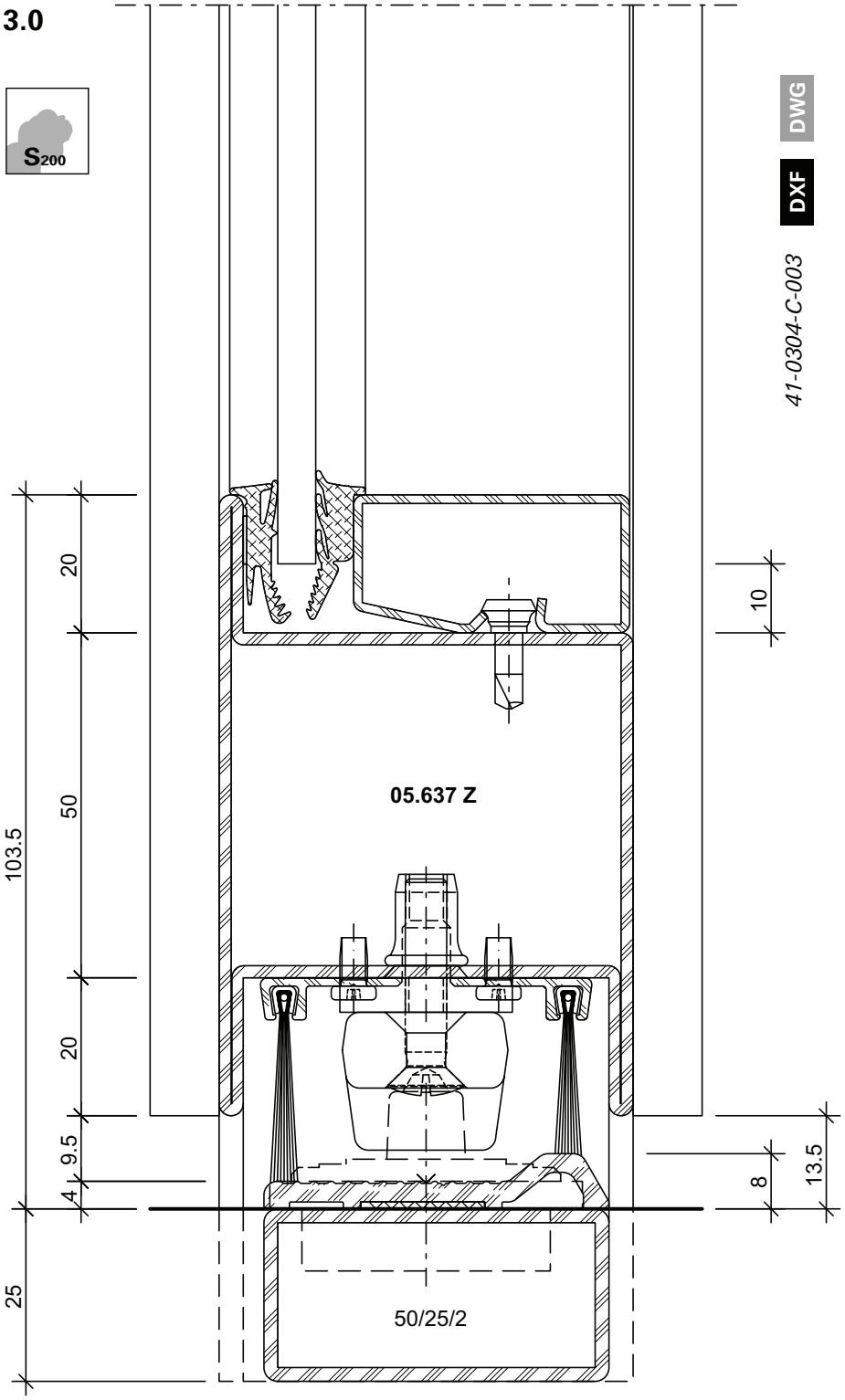

Türflügel nach innen öffnend | **Vantail de porte ouvrant vers l'intérieur** | **Door leaf openeing to the inside**

3.1

S200

DWG

DXF

41-0304-C-004

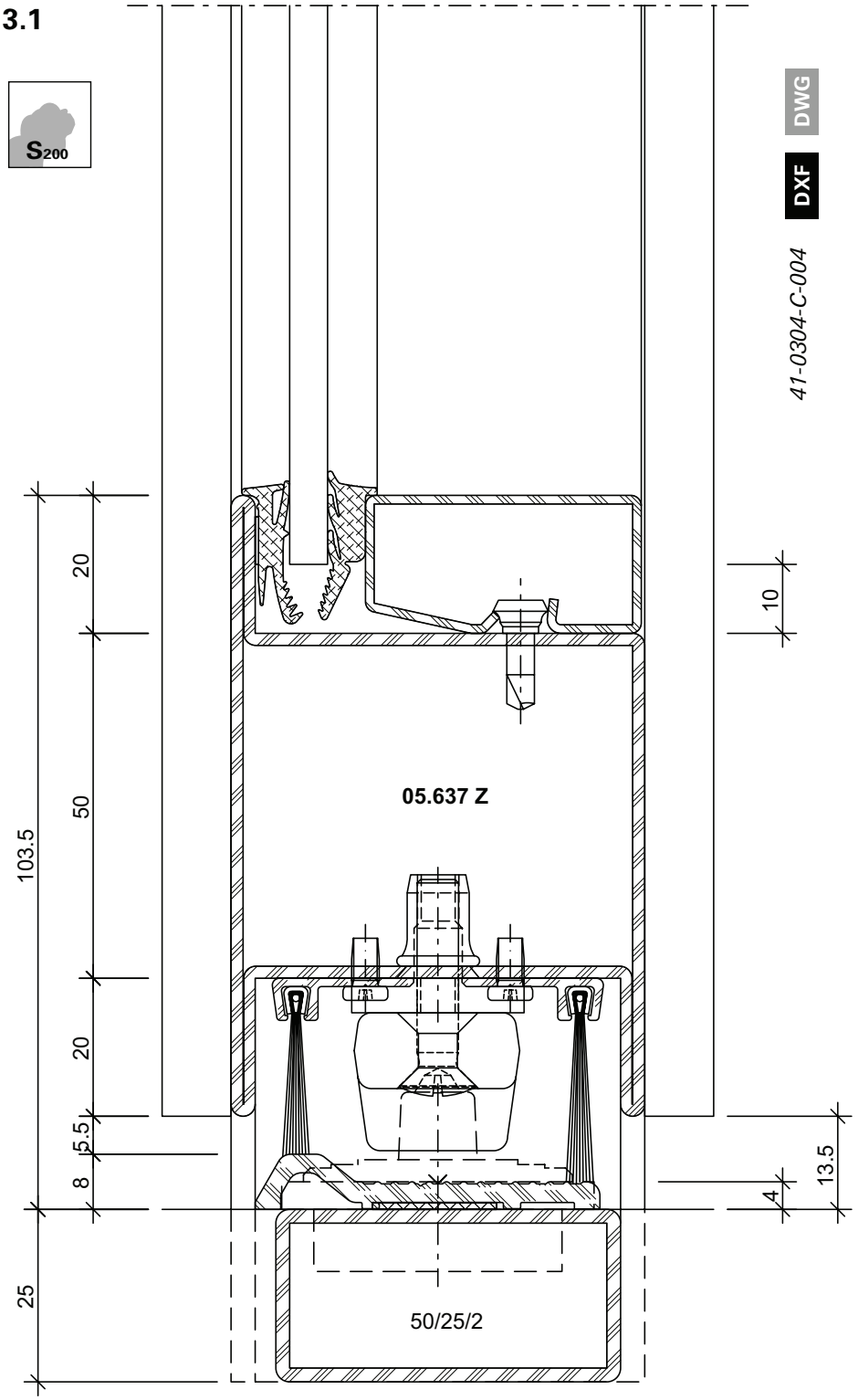

Türflügel nach aussen öffnend
Ausführung S_{200}

Vantail de porte ouvrant vers l'extérieur
Exécution S_{200}

Door leaf openeing to the outside
Execution S_{200}

3.2

S_{200}

DWG

DXF

41-0304-C-005

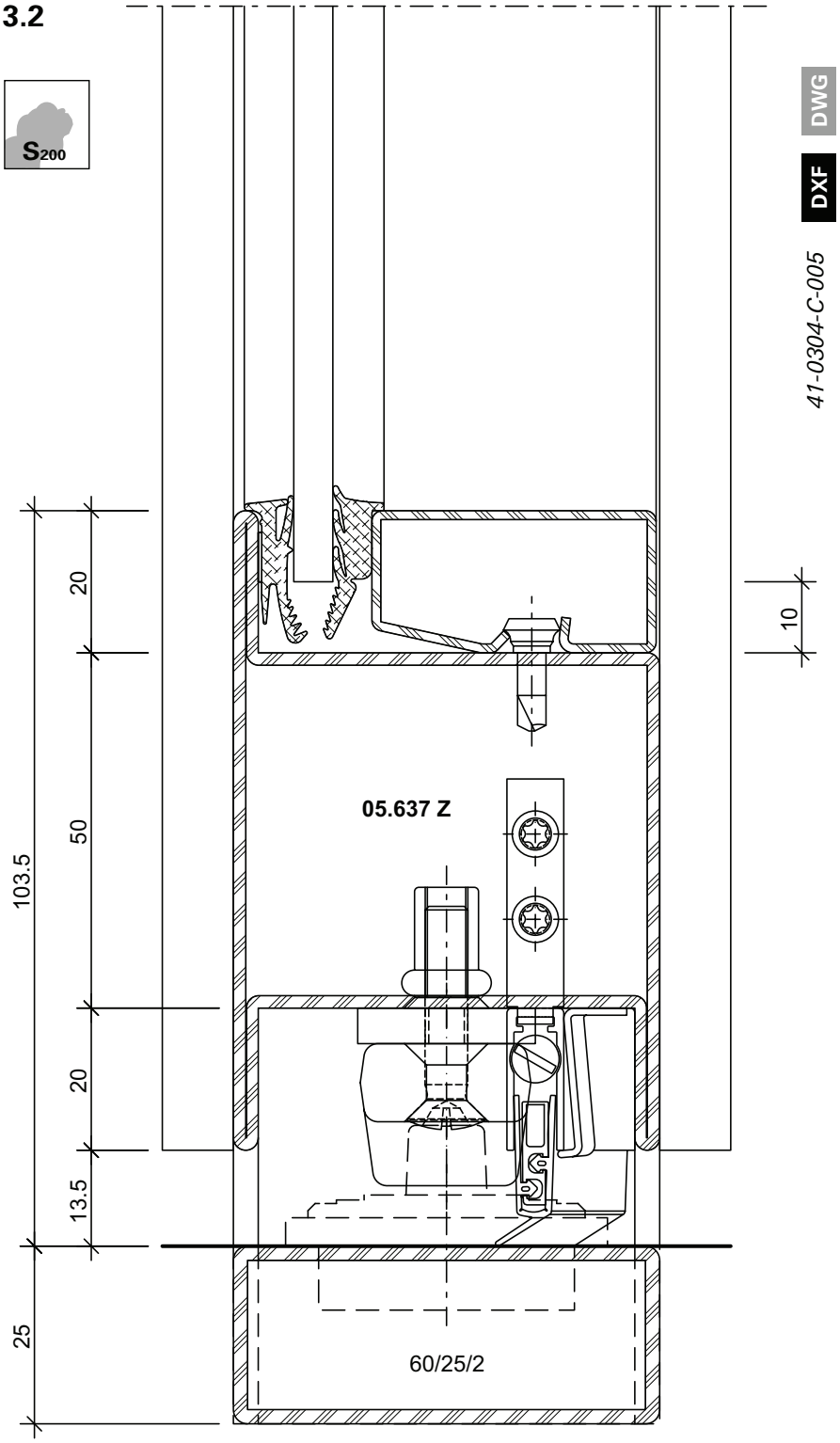

Türflügel nach innen öffnend
Ausführung S_{200}

Vantail de porte
ouvrant vers l'intérieur
Exécution S_{200}

Door leaf openeing to the inside
Execution S_{200}

3.3

S_{200}

DWG

DXF

41-0304-C-006

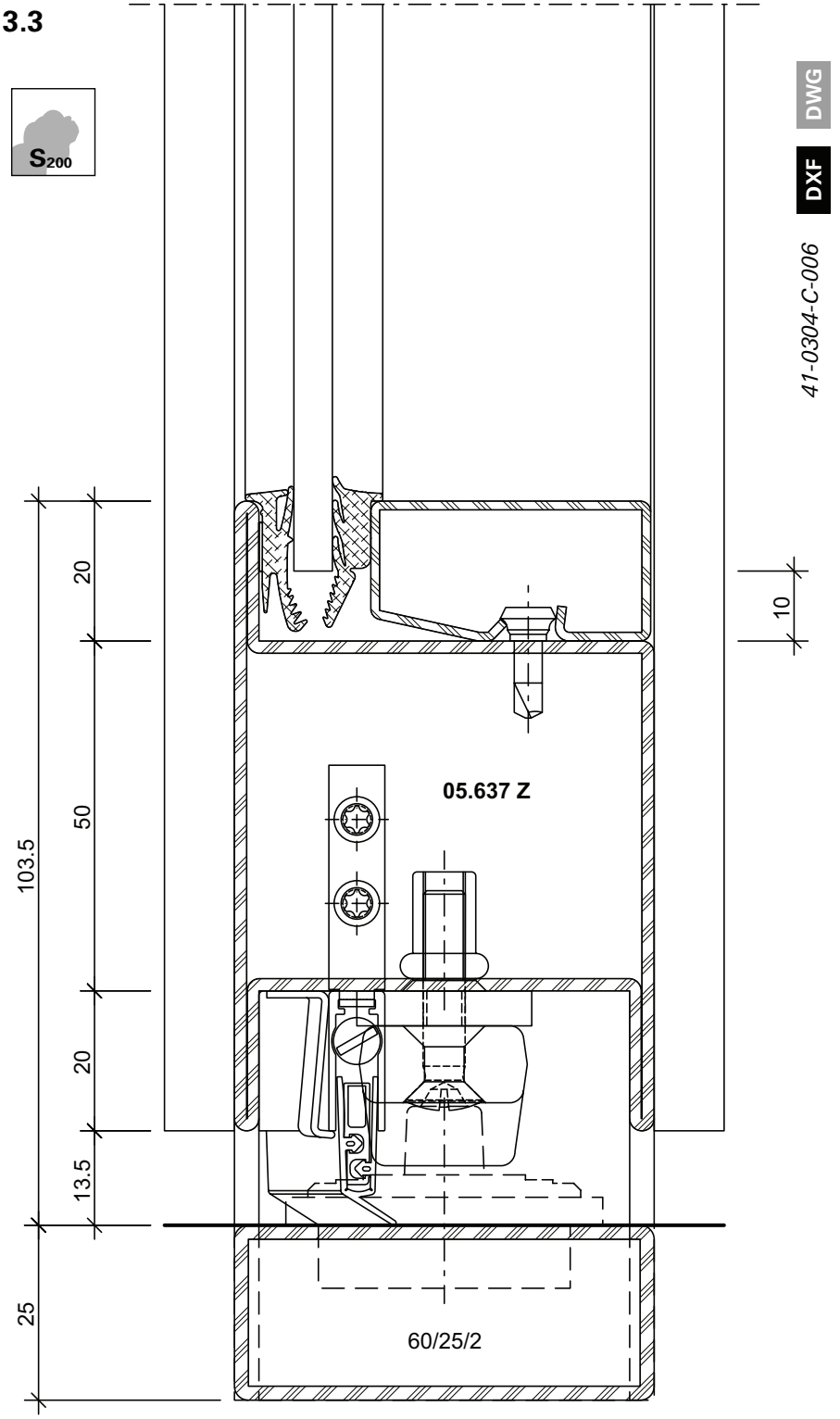

3.4

S200

DWG

DXF

41-0304-C-007

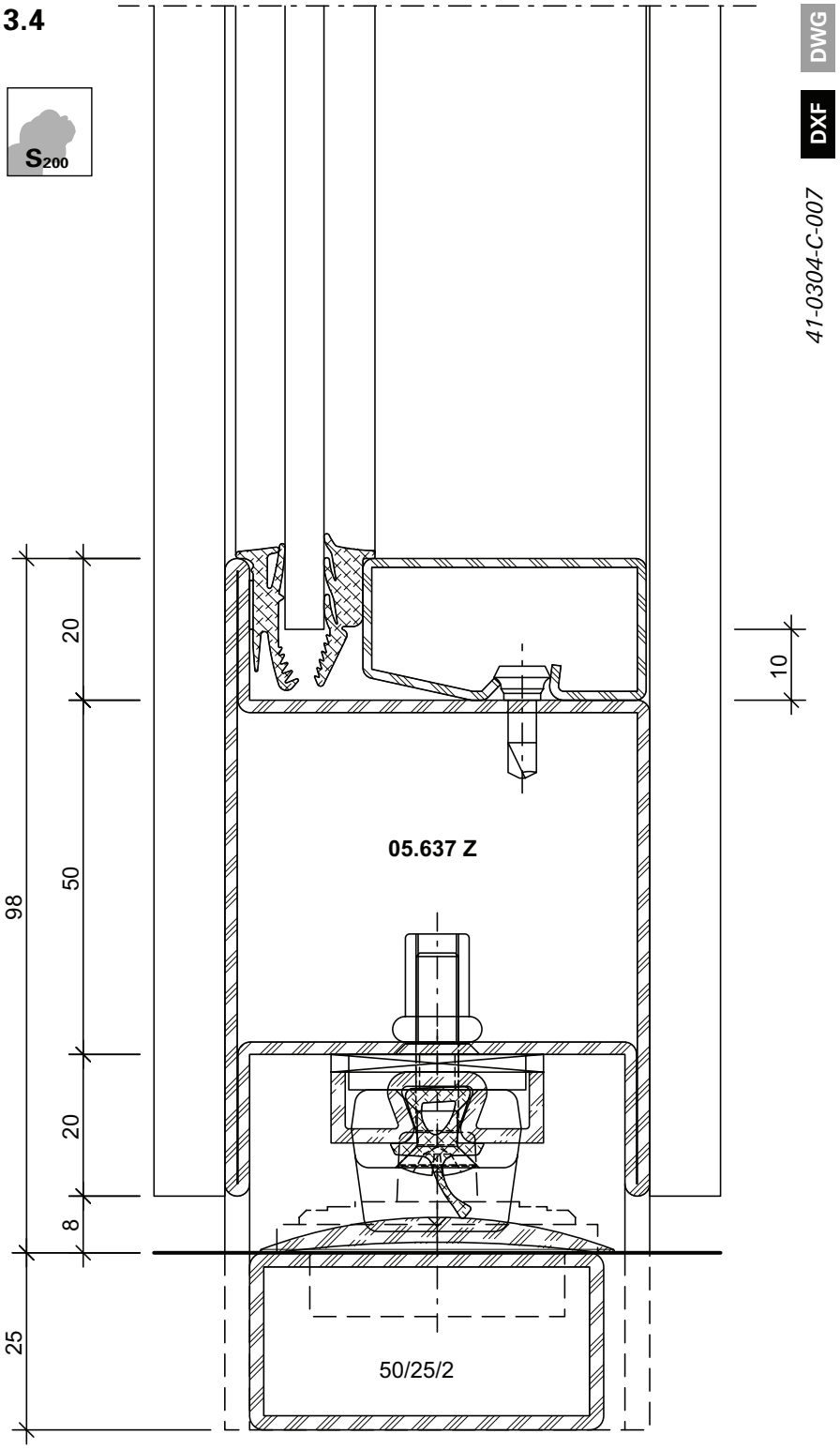

Anwendungsbeispiele Bleche geschweisst (41-0304-S-001)
Exemples d'application des tôles soudées (41-0304-S-001)
Example of application welded sheet metal (41-0304-S-001)

DXF DWG

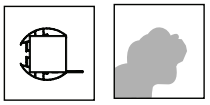

C-C

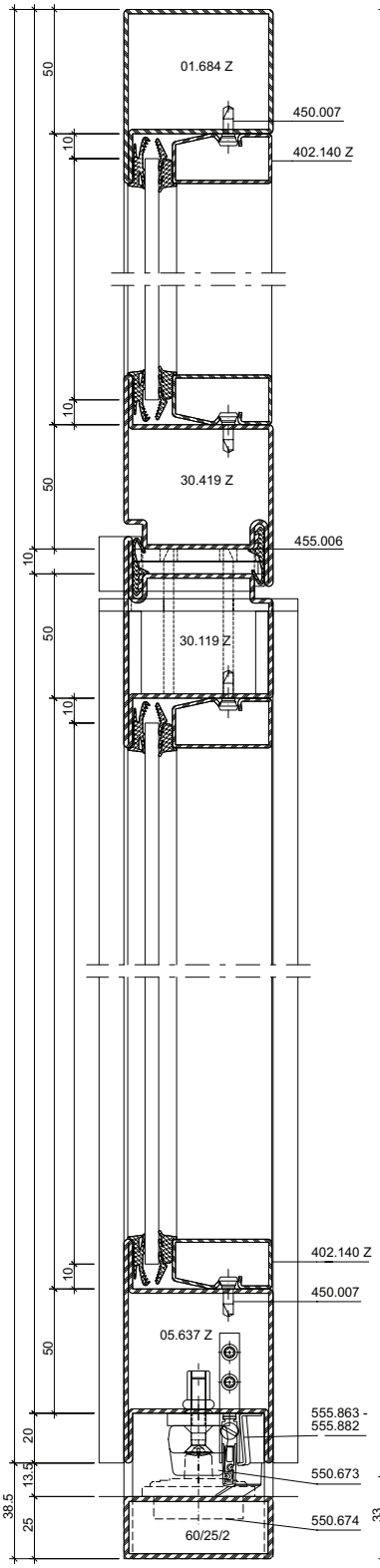

D-D

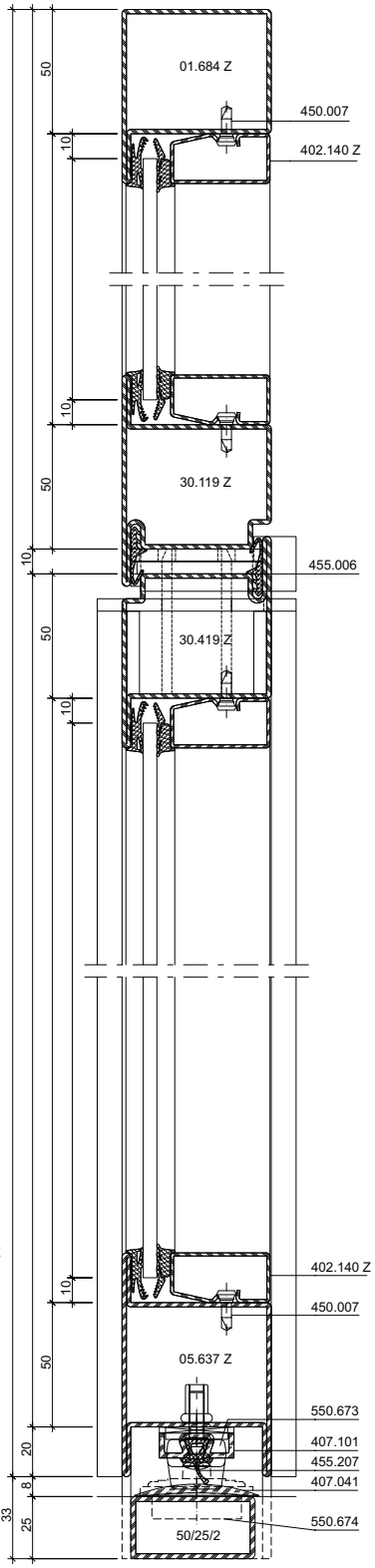

E-E

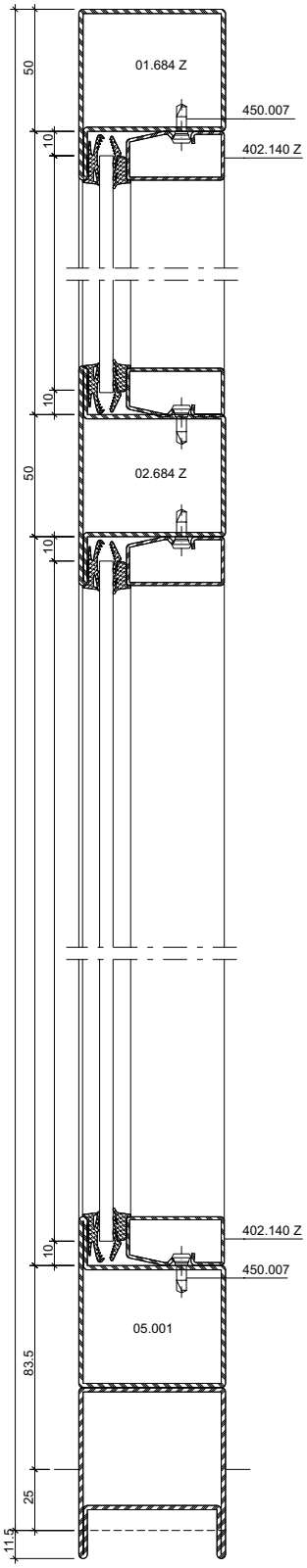

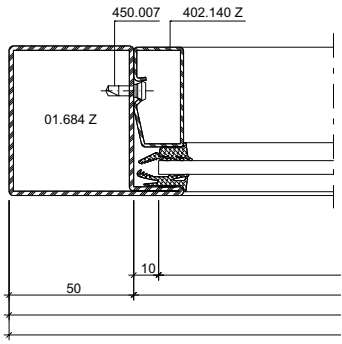

Variante

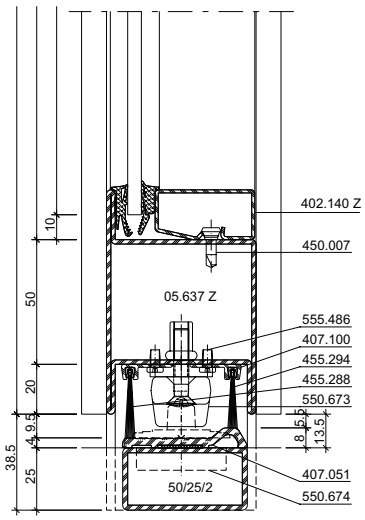

Variante

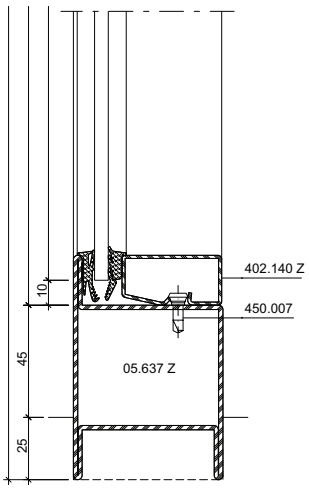

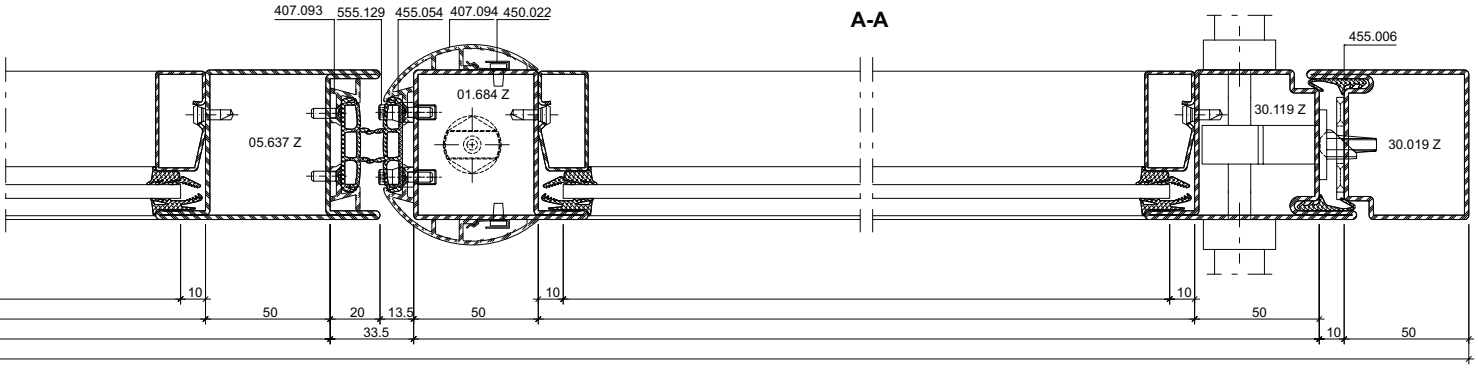
A-A
407.093
555.129
455.054
407.094
450.022
01.684 Z
05.637 Z
455.006
30.119 Z
30.019 Z
10
50
20
13.5
33.5
50
10
10
50
10
50

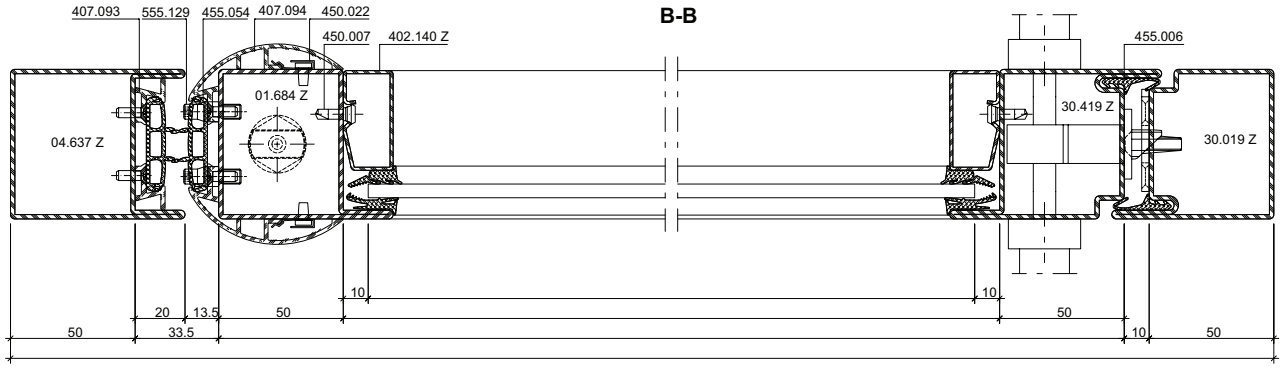
B-B
407.093
555.129
455.054
407.094
450.022
450.007
402.140 Z
01.684 Z
04.637 Z
455.006
30.419 Z
30.019 Z
20
13.5
50
33.5
50
10
10
50
10
50

Variante

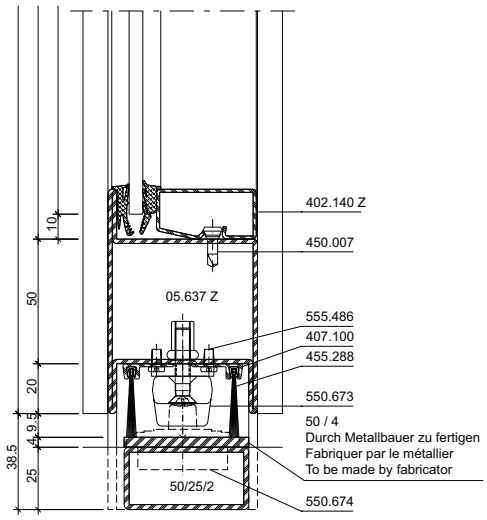
402.140 Z
450.007
05.637 Z
555.486
407.100
455.288
550.673
50 / 4
Durch Metallbauer zu fertigen
Fabriquer par le métallier
To be made by fabricator
50/25/2
550.674
10
50
20
4.5
38.5
25

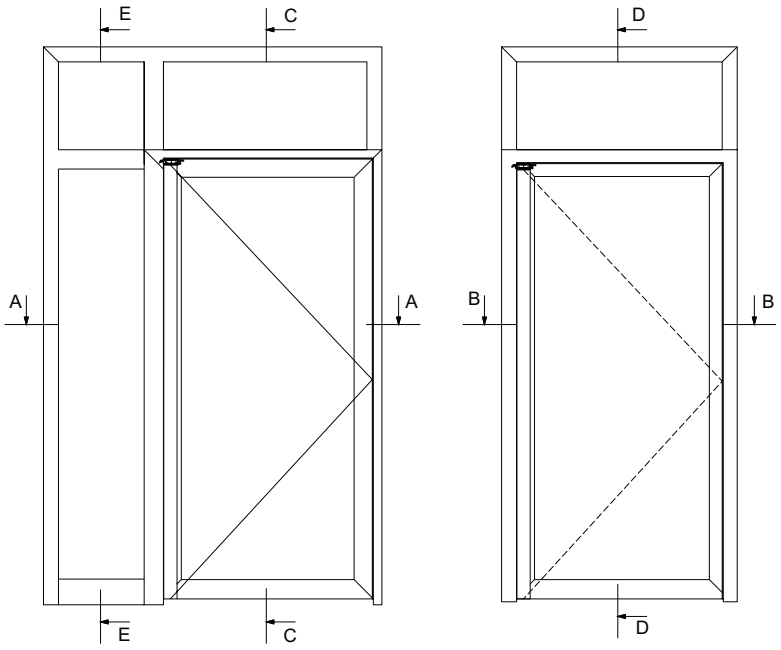
E
C
A
A
E
C
D
B
B
D

Anwendungsbeispiele Bleche geschweisst (41-0304-S-002)
Exemples d'application des tôles soudées (41-0304-S-002)
Example of application welded sheet metal (41-0304-S-002)

DXF DWG

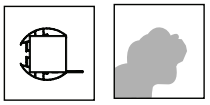

C-C

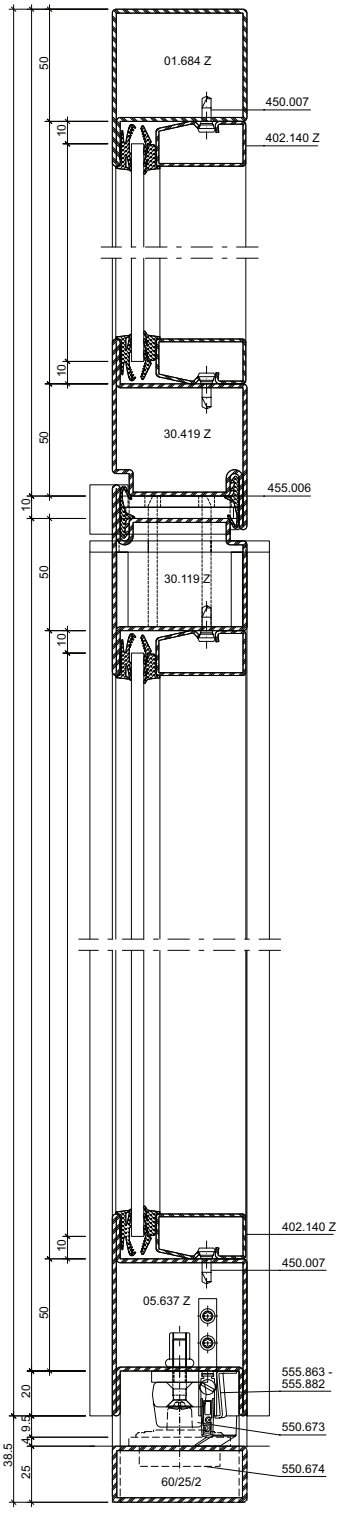

D-D

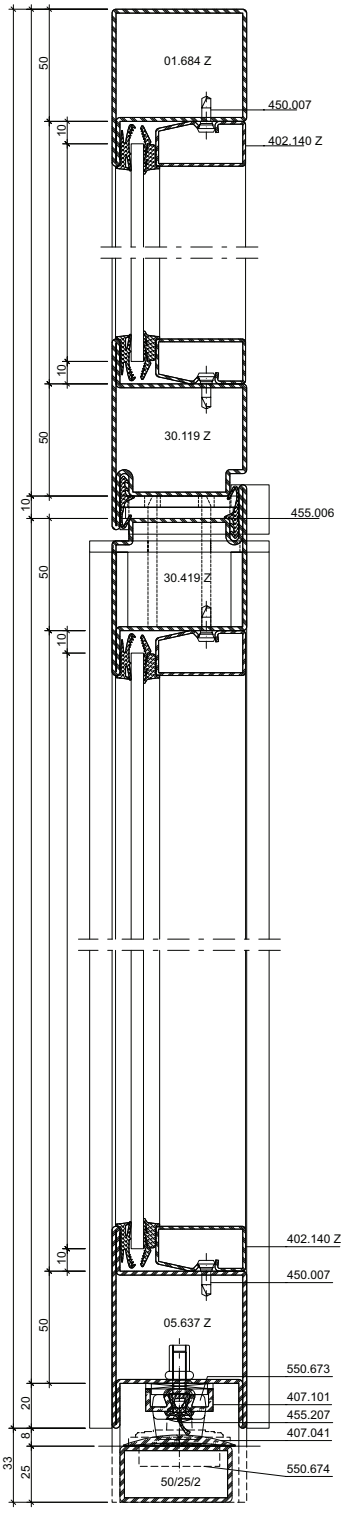

E-E

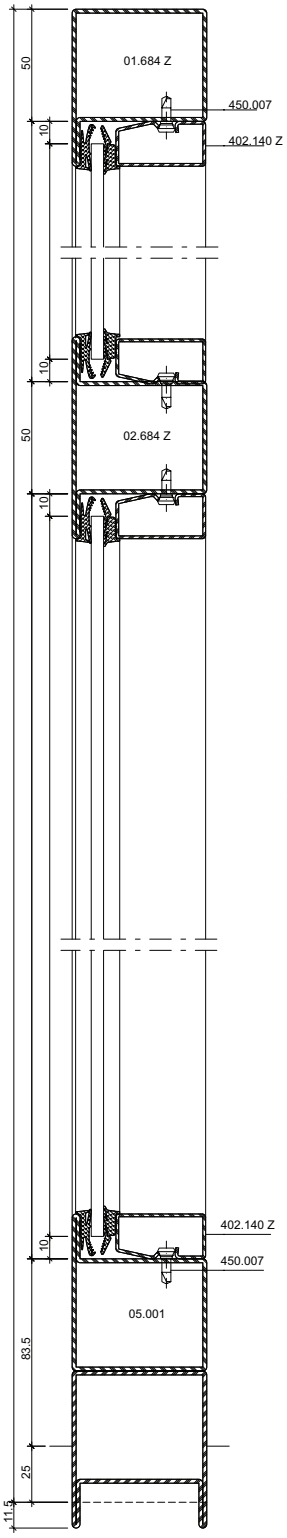

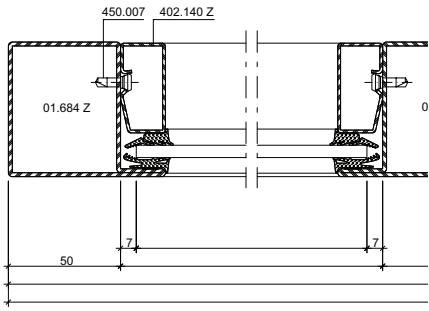

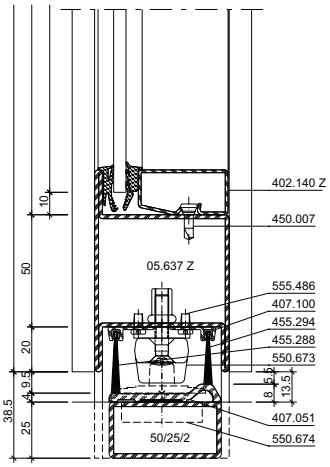

Variante

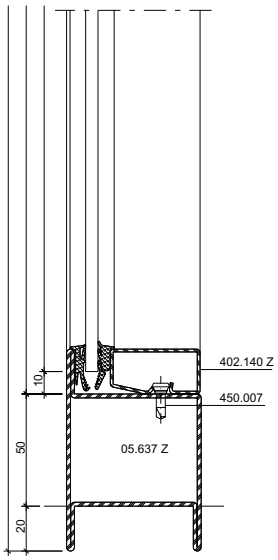

Anwendungsbeispiele Bleche geschweisst (41-0304-S-002)
Exemples d'application des tôles soudées (41-0304-S-002)
Example of application welded sheet metal (41-0304-S-002)

A-A

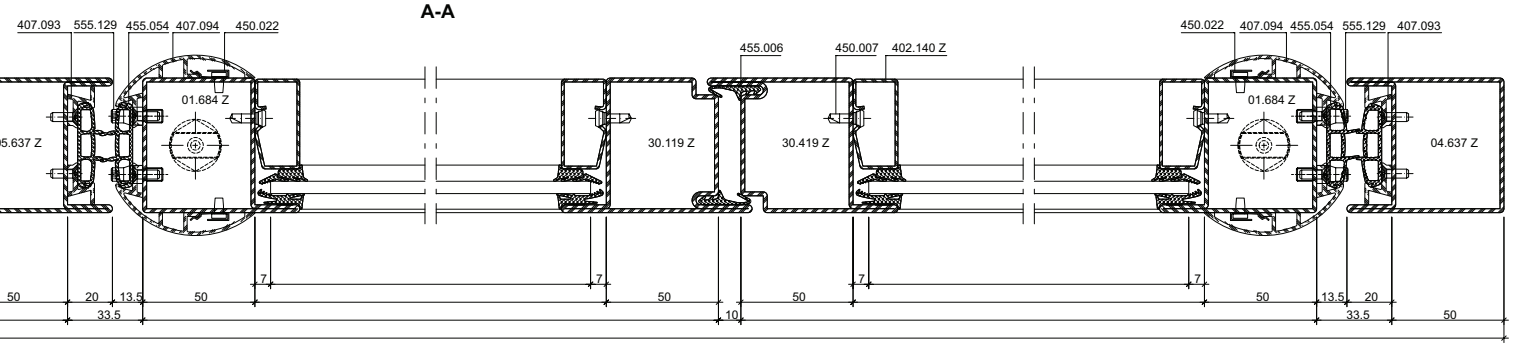

B-B

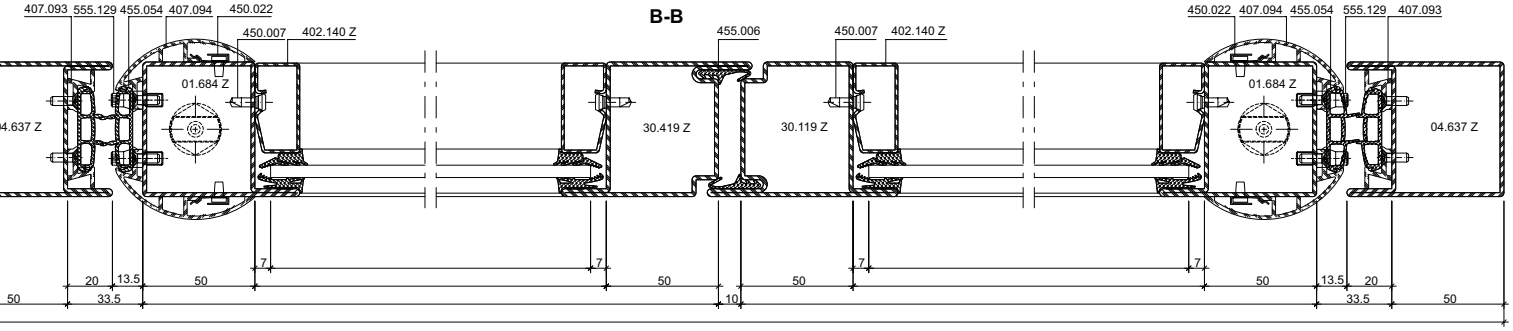

Variante

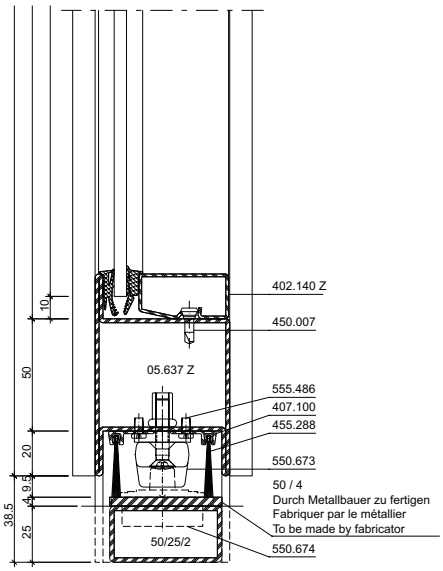

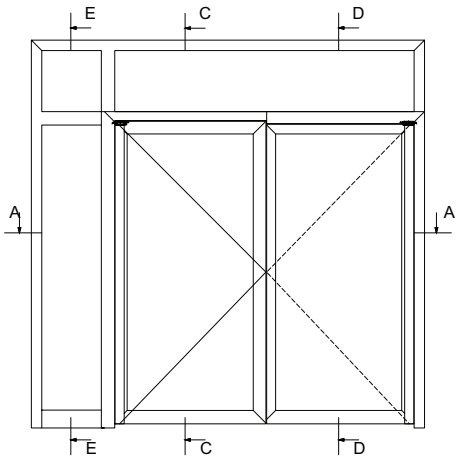

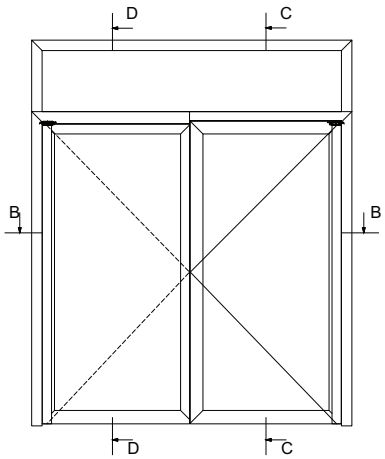

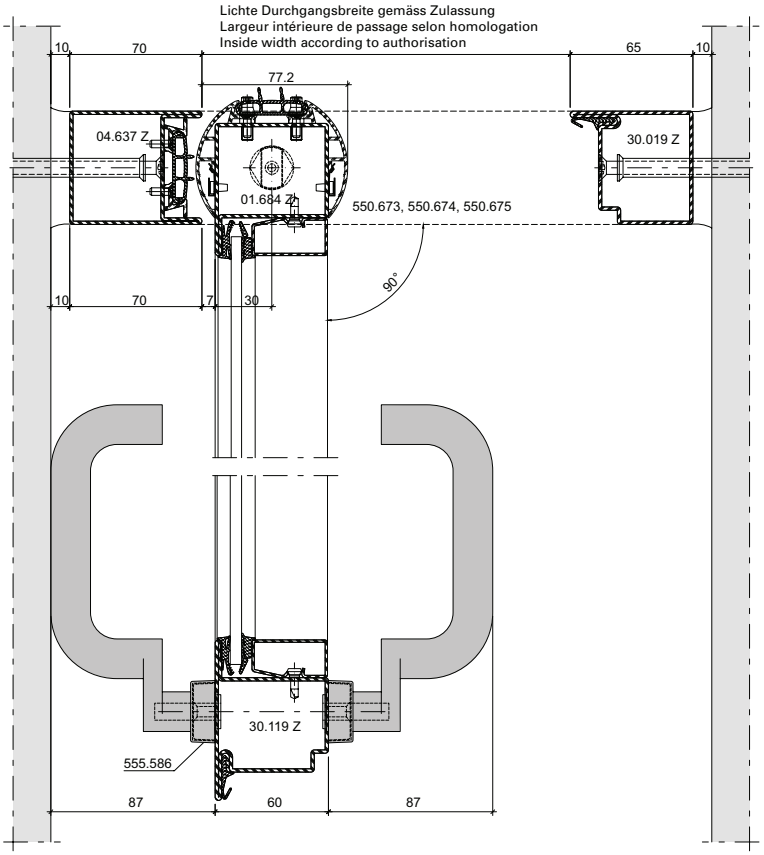

DXF **DWG** *41-0304-E-001*

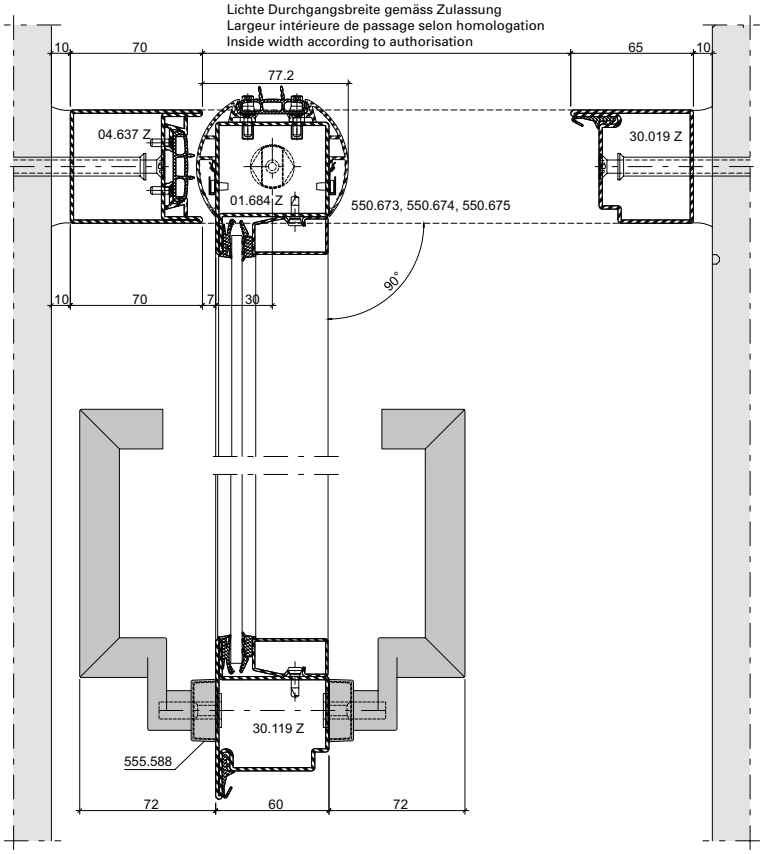

DXF **DWG** *41-0304-E-002*

ift Rosenheim
Notifizierte Produktzertifizierungsstelle
18-003504-PR01
18-003535-PR01
30.03.2020
Notified Body 0757

Anforderungen an diverse Materialien

Exigences posées à différents matériaux

Requirements of various materials

4-2

Anschlüsse am Bau

Raccords au mur

Attachment to structure

4-5

Dieses Dokument referenziert auf die Klassifizierungsberichte 18-003504-PR02 (KB-C04-UZ05-de-01) und 18-003535-PR02 (KB-C04-UZ05-de-01) sowie EXAP-Berichte 18-003504-PR02 (EXAP-C04-UZ05-de-01) und 18-003535-PR02 (EXAP-C04-UZ05-de-01).

Ce document se réfère au rapports de classification 18-003504-PR02 (KB-C04-UZ05-de-01) et 18-003535-PR02 (KB-C04-UZ05-de-01), de même qu'au rapports EXAP 18-003504-PR02 (EXAP-C04-UZ05-de-01) et 18-003535-PR02 (EXAP-C04-UZ05-de-01).

This document references classification reports 18-003504-PR02 (KB-C04-UZ05-de-01) and 18-003535-PR02 (KB-C04-UZ05-de-01) and EXAP reports 18-003504-PR02 (EXAP-C04-UZ05-de-01) and 18-003535-PR02 (EXAP-C04-UZ05-de-01).

«Grafische Planungsdaten wie z.B. Anwendungsbeispiele, Konstruktionsdetails, Anschlüsse am Bau, die in unseren physischen oder elektronischen Dokumentationsunterlagen enthalten sind, sind schematische Darstellungen. Gleiches gilt für digitale Medien wie CAD Dateien oder BIM Modelle.
Sie sollen den ausführenden Metallbauer u/o Fachplaner bei der Planung und Ausführung eines Projektes unterstützen. Sie sind im konkreten Anwendungsfall durch den ausführenden Metallbauer u/o Fachplaner auf die Verwendbarkeit im konkreten betroffenen Projekt hinsichtlich rechtlichen/regulatorischen aber auch technischen objektspezifischen Anforderungen zu überprüfen und ggfs. eigenverantwortlich anzupassen.
Bei der Überprüfung, der spezifischen Planung und der Umsetzung sind die objektspezifischen Rahmenbedingungen (Material der Bausubstanz, Dimension des Einbauelements, Farbe, Exposition, Lasteinwirkung, etc.) sowie der geltende Stand der Technik einschliesslich aller anwendbaren Normen und technischen Richtlinien eigenverantwortlich zu beachten.»

«Les données de planification graphiques, comme les exemples d'application, détails de construction et raccordements au bâtiment, fournies dans notre documentation physique et numérique sont des représentations schématiques. Il en va de même pour les médias numériques comme les fichiers CAD ou modèles BIM.
Leur but est de faciliter la planification et réalisation d'un projet par les constructeurs métalliques et/ou concepteurs. Concrètement, elles doivent être vérifiées par le constructeur métallique et/ou le concepteur et, le cas échéant, modifiées de son propre chef pour s'assurer qu'elles concordent avec le projet concerné et qu'elles répondent aux exigences techniques spécifiques ainsi qu'aux dispositions légales et réglementaires.
Lors de la vérification, de la planification spécifique et de la mise en œuvre, il y a lieu de tenir compte des conditions spécifiques à l'objet (matériaux du bâtiment, dimension de l'élément d'insert, couleur, exposition, effet de charge, etc.) ainsi que de l'état actuel de la technique, y compris toutes les normes et directives techniques applicables.»

«Graphical planning data such as application examples, construction details, connections on site that are contained in our physical or electronic documentation components are schematic representations. The same applies to digital media such as CAD files or BIM models.
They are intended to support the metal worker and/or design engineer in planning and executing projects. In the specific case of application they are to be checked by the metal worker and/or design engineer in terms of their usability in the specific project concerned with regard to legal/regulatory and technical property-specific requirements and adjusted if necessary at the latter's own responsibility.
The property-specific underlying conditions (construction material, dimensions of installation element, colour, exposure, load effect etc.) and current state of the art including all applicable norms and technical guidelines are to be taken into consideration at the metal worker and/or design engineer's own responsibility during the review, specific planning and implementation.»

Falls das vorliegende Dokument Differenzen zur aktuellen deutschen Version aufweist, gilt in jedem Fall der deutsche Originaltext in der jeweils geltenden Fassung im Jansen Docu Center.

En cas de divergence entre le présent document et la version allemande, c'est dans tous les cas le texte original allemand qui prévaut dans sa version actuelle disponible dans le Jansen Docu Center.

If there are any differences between this document and the current German version, the latest version of the original German text in the Jansen Docu Center shall prevail.

Alle Ausführungen dieser Dokumentation haben wir sorgfältig und nach bestem Wissen zusammengestellt. Wir können aber keine Verantwortung für die Benutzung der vermittelten Vorschläge und Daten übernehmen.
Wir behalten uns technische Änderungen ohne Vorankündigung vor.

Nous avons apporté le plus grand soin à l'élaboration de cette documentation.
Cependant, nous déclinons toute responsabilité pour l'utilisation faite de nos propositions et de nos données.
Nous nous réservons le droit de procéder à des modifications techniques sans préavis.

All the information contained in this documentation is given to the best of our knowledge and ability. However, we decline all responsibility for the use made of these suggestions and data.
We reserve the right to effect technical modifications without prior warning.

Anforderungen an diverse Materialien

Kategorie	Baustoff	Spezifikation
Diverses Metall	Rohr	Stahl / Edelstahl, ≥ 20x10x1.5 mm, ≤ 60x50x4 mm
	Befestigungslasche	Stahl / Edelstahl, Dicke ≥ 2 mm
	St.-Blech	Stahlblech, Dicke 1.5 - 3 mm
	St.-Flach	Stahlflach, Dicke 3 mm
	Stahlplatte	Stahl / Edelstahl, Dicke ≥ 2 mm
	Stahlwinkel	Stahl / Edelstahl, Dicke ≥ 2 mm
	UA-Profil	Aussteifungsprofil, Stahl, Dicke ≥ 2 mm
	Winkel	Stahl / Edelstahl, Dicke ≥ 2 mm
Befestigungsmittel	Betonschraube	Stahl / Edelstahl, ≥ Ø 7 mm, Hinweise und Zulassungen des Herstellers beachten
	Blechschraube	Stahl / Edelstahl, ≥ Ø 4.2 mm, Hinweise und Zulassungen des Herstellers beachten
	Bohrschraube	Stahl / Edelstahl, ≥ Ø 4.2 mm, Hinweise und Zulassungen des Herstellers beachten
	Dübel	Stahl / Edelstahl, ≥ Ø 10 mm, Hinweise und Zulassungen des Herstellers beachten
	metrische Schraube	Stahl / Edelstahl, ≥ M5, Hinweise und Zulassungen des Herstellers beachten
	Schraubanker	Stahl / Edelstahl, ≥ Ø 7.5 mm, Hinweise und Zulassungen des Herstellers beachten
	Senk-Holzschraube	Stahl / Edelstahl, ≥ Ø 4.2 mm, Hinweise und Zulassungen des Herstellers beachten
	Spanplattenschraube	Stahl / Edelstahl, ≥ Ø 4.2 mm, Hinweise und Zulassungen des Herstellers beachten
	Senkschraube	Stahl / Edelstahl, ≥ M5, Hinweise und Zulassungen des Herstellers beachten
Stopfmaterial	BS-Mineralfaser-Rundschnur	Mineralwolle, Baustoffklasse A1, Schmelzpunkt ≥ 1000 °C
	Mineralwoll-Zöpfe	Mineralwolle, Baustoffklasse A1, Schmelzpunkt ≥ 1000 °C
	Mineralwolle	Mineralwolle, Baustoffklasse A1, Schmelzpunkt ≥ 1000 °C
	Rundschnur	Mineralwolle, Baustoffklasse A1, Schmelzpunkt ≥ 1000 °C
Abdichtung	Dichtungsmasse	Dichtungsmasse / Dichtstoff, schwer entflammbar, bei S_a und S_{200} zwingend erforderlich.
	Silikon	Dichtungsmasse / Dichtstoff, schwer entflammbar, bei S_a und S_{200} zwingend erforderlich.
Distanzmittel	Distanzklotz	z.B. Glasfaserverstärkter Kunststoff (GFK), Gipsfaser-Platten (z.B. Fermacell), Promatect-H, Hartholz, Faserzementplatte, Stahl, Aluminium
	Druckfeste Hinterfütterung	z.B. Glasfaserverstärkter Kunststoff (GFK), Gipsfaser-Platten (z.B. Fermacell), Promatect-H, Hartholz, Faserzementplatte, Stahl, Aluminium
	Fugenhinterfüller	z.B. Glasfaserverstärkter Kunststoff (GFK), Gipsfaser-Platten (z.B. Fermacell), Promatect-H, Hartholz, Faserzementplatte, Stahl, Aluminium

Hinweis:
Anschlüsse am Bau müssen bei RS-Anforderung beidseitig mit Dichtungsmasse abgedichtet werden.
Die folgenden Anschlüsse sind in den Werkstoffen Stahl, wie auch Edelstahl ausführbar.

Exigences posées à différents matériaux

Catégorie	Matériau de construction	Spécification
Divers en métal	Tube	Acier / acier inox, ≥ 20x10x1.5mm, ≤ 60x50x4 mm
	Languette de fixation	Acier / acier inox, épaisseur ≥ 2 mm
	Tôle d'acier	Tôle d'acier, épaisseur 1.5 - 3 mm
	Plat d'acier	Plat d'acier, épaisseur 3 mm
	Plaque en acier	Acier / acier inox, épaisseur ≥ 2 mm
	Angle en acier	Acier / acier inox, épaisseur ≥ 2 mm
	Profilé UA	Profilé de renfort, acier, épaisseur ≥ 2 mm
	Angle	Acier / acier inox, épaisseur ≥ 2 mm
Élements de fixation	Vis pour béton	Acier / acier inox, ≥ Ø 7 mm, veuillez respecter les remarques et homologation des fabricateurs
	Vis pour acier	Acier / acier inox, ≥ Ø 4.2 mm, veuillez respecter les remarques et homologation des fabricateurs
	Vis perceuse	Acier / acier inox, ≥ Ø 4.2 mm, veuillez respecter les remarques et homologation des fabricateurs
	Goujon	Acier / acier inox, ≥ Ø 10 mm, veuillez respecter les remarques et homologation des fabricateurs
	Vis métrique	Acier / acier inox, ≥ M5, veuillez respecter les remarques et homologation des fabricateurs
	Vis d'ancrage	Acier / acier inox, ≥ Ø 7.5 mm, veuillez respecter les remarques et homologation des fabricateurs
	Vis à tête fraisée pour bois	Acier / acier inox, ≥ Ø 4.2 mm, veuillez respecter les remarques et homologation des fabricateurs
	Vis pour panneaux d'aggloméré	Acier / acier inox, ≥ Ø 4.2 mm, veuillez respecter les remarques et homologation des fabricateurs
	Vis à tête fraisée	Acier / acier inox, ≥ M5, veuillez respecter les remarques et homologation des fabricateurs
Matériel de remplissage	Corde ronde coupe-feu en fibre minérale	Laine minérale, catégorie du matériau de construction A1, point de fusion ≥ 1000 °C
	Tresse laine minérale	Laine minérale, catégorie du matériau de construction A1, point de fusion ≥ 1000 °C
	Laine minérale	Laine minérale, catégorie du matériau de construction A1, point de fusion ≥ 1000 °C
	Cordon à bourrer	Laine minérale, catégorie du matériau de construction A1, point de fusion ≥ 1000 °C
Étanchéité	Matériau de scellement	Mastic d'étanchéité / produit d'étanchéité, difficilement combustible, impérativement nécessaire pour S_a et S_{200}.
	Silicone	Mastic d'étanchéité / produit d'étanchéité, difficilement combustible, impérativement nécessaire pour S_a et S_{200}.
Moyen d'espacement	Cale	par ex. plastique renforcé à la fibre de verre (PRV), plaques fibres-gypse (par ex. Fermacell), Promatect-H, bois dur, plaque de fibrociment, acier, aluminium
	Arrière solide	par ex. plastique renforcé à la fibre de verre (PRV), plaques fibres-gypse (par ex. Fermacell), Promatect-H, bois dur, plaque de fibrociment, acier, aluminium
	Remblayage de joint	par ex. plastique renforcé à la fibre de verre (PRV), plaques fibres-gypse (par ex. Fermacell), Promatect-H, bois dur, plaque de fibrociment, acier, aluminium

Remarque:
Les raccords au mur doivent être étanchéifiés des deux côtés avec du mastic d'étanchéité quand ils sont soumis à l'exigence RS. Les raccords ci-dessous peuvent être exécutés dans les matériaux acier comme acier Inox.

Requirements of various materials

Category	Construction material	Specification
Various metal	Tube	Steel / stainless steel, ≥ 20x10x1.5 mm, ≤ 60x50x4 mm
	Mounting plate	Steel / stainless steel, thickness ≥ 2 mm
	Steel sheet	Steel sheet, thickness 1.5 - 3 mm
	Steel plate	Steel plate, thickness 3 mm
	Steel plate	Steel / stainless steel, thickness ≥ 2 mm
	Steel angle	Steel / stainless steel, thickness ≥ 2 mm
	UA profile	Reinforcement profile, steel, thickness ≥ 2 mm
	Angle	Steel / stainless steel, thickness ≥ 2 mm
Fastening material	Concrete screw	Steel / stainless steel, ≥ Ø 7 mm, respect notes and authorisations of the fabricator
	Steel screw	Steel / stainless steel, ≥ Ø 4.2 mm, respect notes and authorisations of the fabricator
	Drilling screw	Steel / stainless steel, ≥ Ø 4.2 mm, respect notes and authorisations of the fabricator
	Plug	Steel / stainless steel, ≥ Ø 10 mm, respect notes and authorisations of the fabricator
	Metric screw	Steel / stainless steel, ≥ M5, respect notes and authorisations of the fabricator
	Screw anchor	Steel / stainless steel, ≥ Ø 7.5 mm, respect notes and authorisations of the fabricator
	Timber screw countersunk	Steel / stainless steel, ≥ Ø 4.2 mm, respect notes and authorisations of the fabricator
	Particle board screw	Steel / stainless steel, ≥ Ø 4.2 mm, respect notes and authorisations of the fabricator
	Countersunk screw	Steel / stainless steel, ≥ M5, respect notes and authorisations of the fabricator
Plugging material	Fire protection mineral fibre round cord	Mineral wool, fire classification A1, melting point ≥ 1000 °C
	Mineral wool braid	Mineral wool, fire classification A1, melting point ≥ 1000 °C
	Mineral wool	Mineral wool, fire classification A1, melting point ≥ 1000 °C
	Pluging cord	Mineral wool, fire classification A1, melting point ≥ 1000 °C
Sealing	Sealant	Sealing compound / sealant, flame retardant, necessary for S_a and S_{200}.
	Silicone	Sealing compound / sealant, flame retardant, necessary for S_a and S_{200}.
Distance medium	Spacer	e.g. glass fibre-reinforced plastic (GRP), glass fibre panels (e.g. Fermacell), Promatect-H, hard wood, fibre-cement board, steel, aluminium
	Spacer (e.g. Fermacell)	e.g. glass fibre-reinforced plastic (GRP), glass fibre panels (e.g. Fermacell), Promatect-H, hard wood, fibre-cement board, steel, aluminium
	Joint backfilling	e.g. glass fibre-reinforced plastic (GRP), glass fibre panels (e.g. Fermacell), Promatect-H, hard wood, fibre-cement board, steel, aluminium

Note:
Attachments to the structure must be sealed on both sides with sealing compound to meet smoke protection requirements. The attachments below can be made of steel or stainless steel.

Anschlüsse am Bau im Massstab 1:2
Raccords au mur à l'échelle 1:2
Attachment to structure on scale 1:2

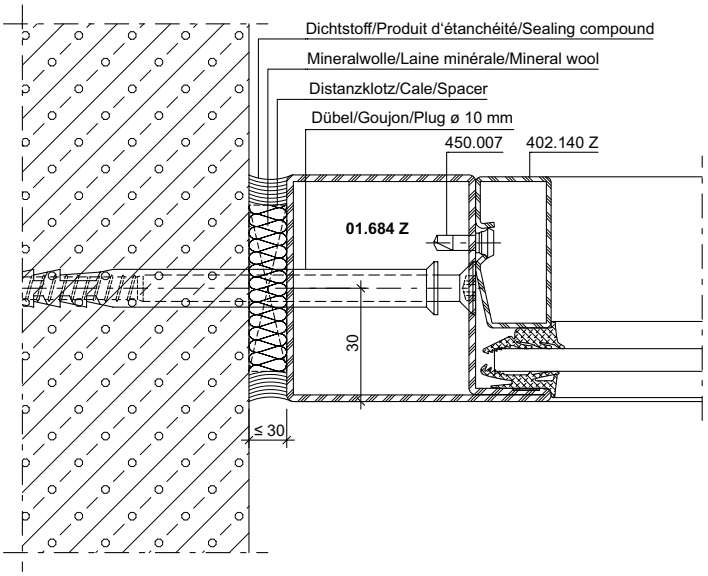

DXF **DWG** *41-0302-A-003*

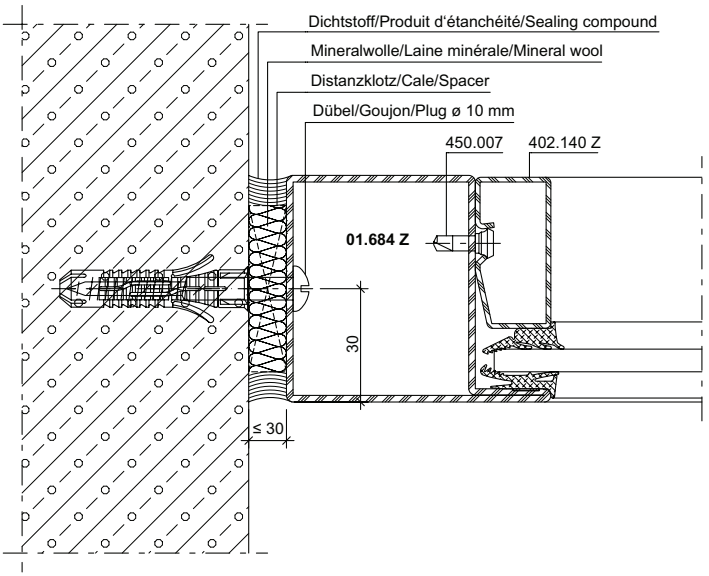

DXF **DWG** *41-0302-A-036*

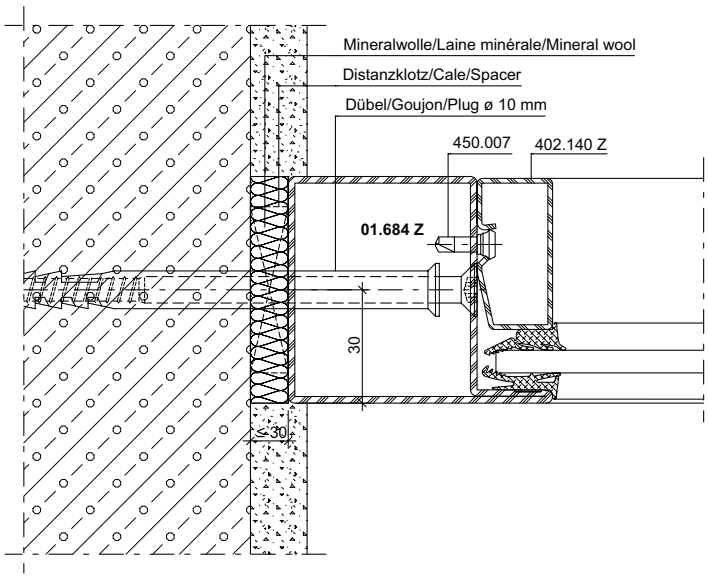

DXF **DWG** *41-0302-A-006*

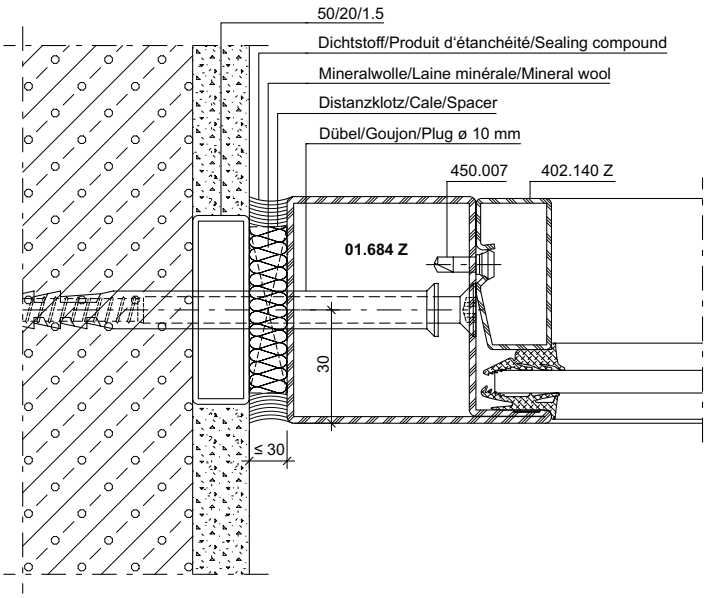

DXF **DWG** *41-0302-A-014*

ift Rosenheim
Notifizierte Produktzertifizierungsstelle
18-003504-PR01
18-003535-PR01
30.03.2020
Notified Body 0757

Anschlüsse am Bau im Massstab 1:2
Raccords au mur à l'échelle 1:2
Attachment to structure on scale 1:2

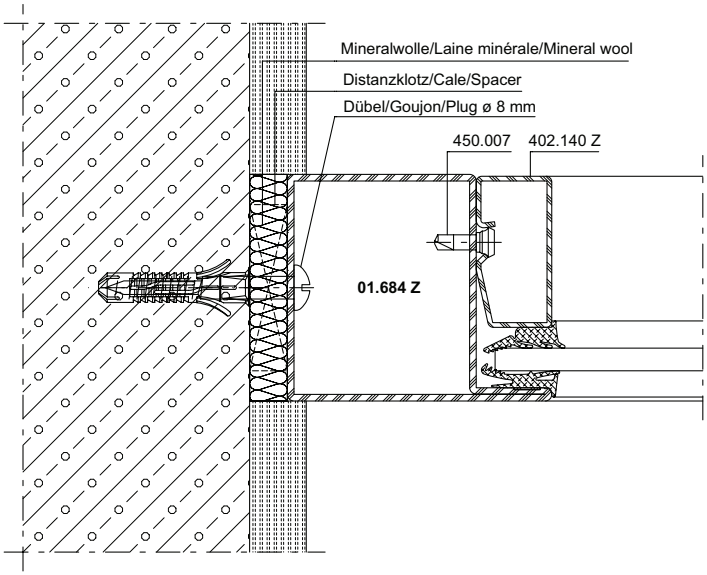

DXF **DWG** *41-0302-A-101*

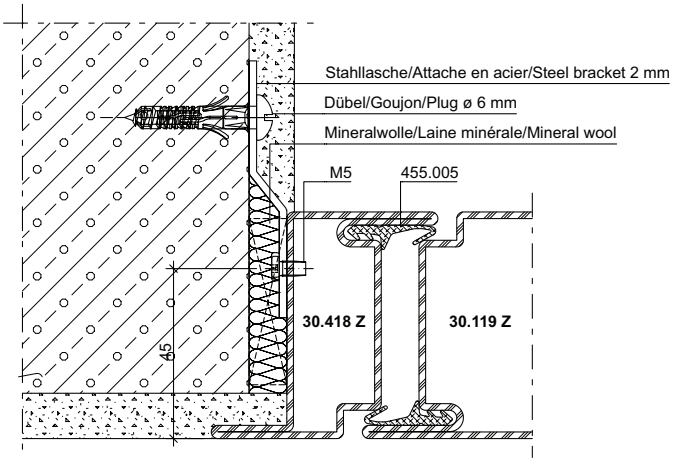

DXF **DWG** *41-0302-A-105*

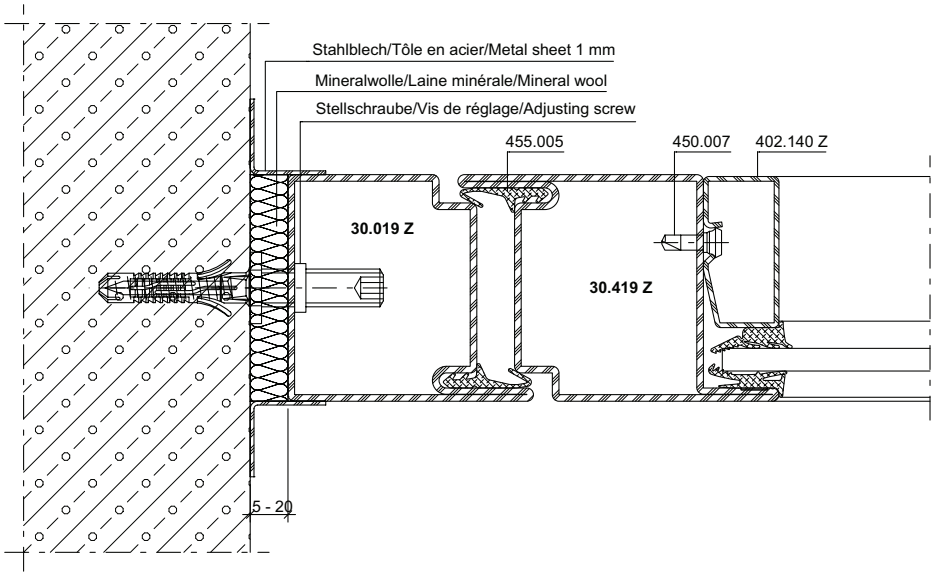

DXF **DWG** *41-0302-A-102*

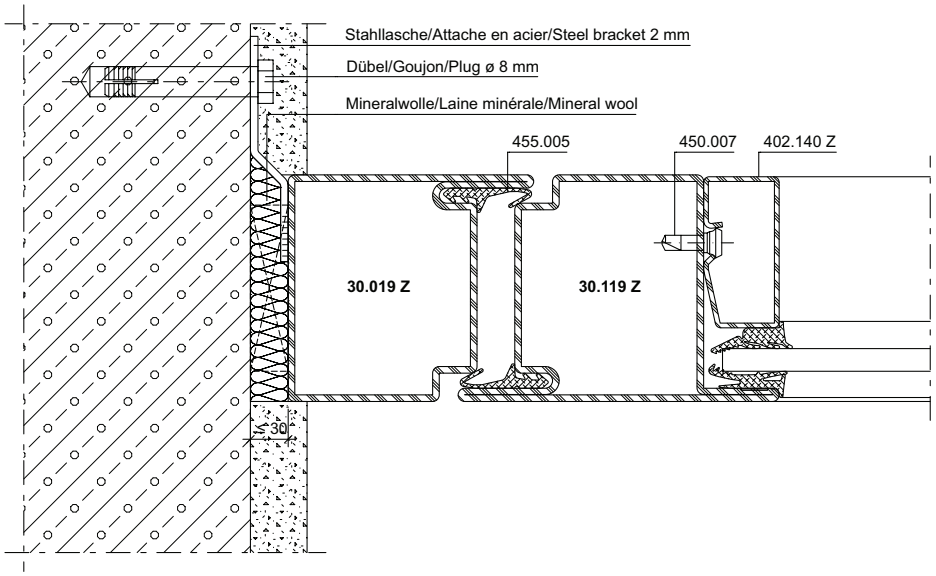

DXF **DWG** *41-0302-A-004*

ift Rosenheim
Notifizierte Produktzertifizierungsstelle
18-003504-PR01
18-003535-PR01
30.03.2020
Notified Body 0757

Anschlüsse am Bau im Massstab 1:2
Raccords au mur à l'échelle 1:2
Attachment to structure on scale 1:2

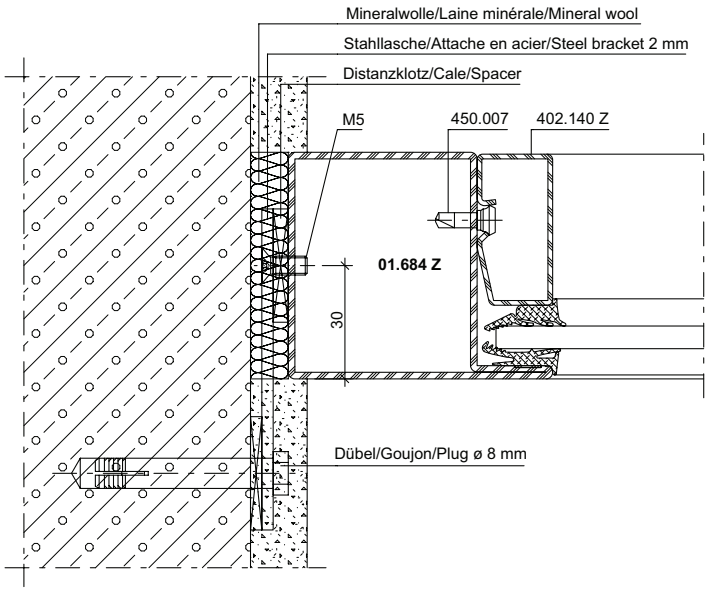

DXF **DWG** *41-0302-A-011*

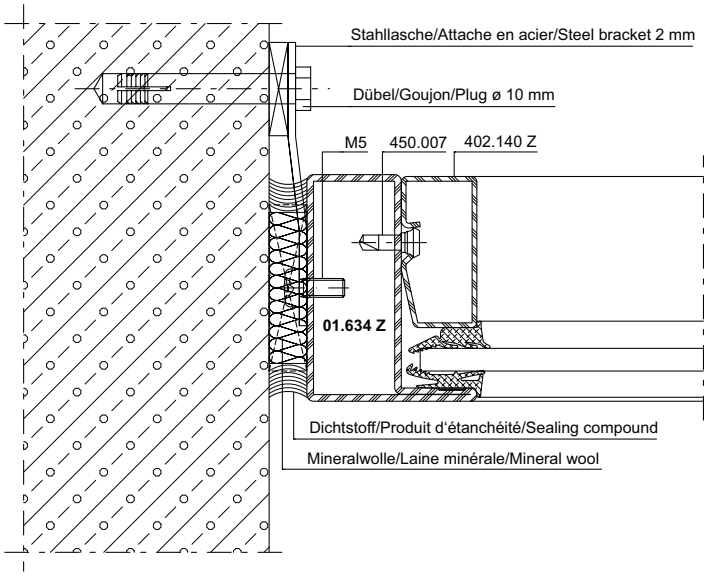

DXF **DWG** *41-0302-A-097*

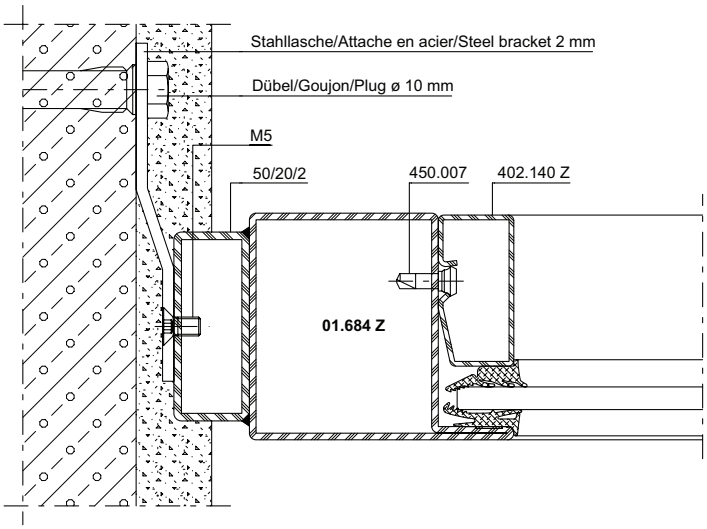

DXF **DWG** *41-0302-A-013*

Anschlüsse am Bau im Massstab 1:2
Raccords au mur à l'échelle 1:2
Attachment to structure on scale 1:2

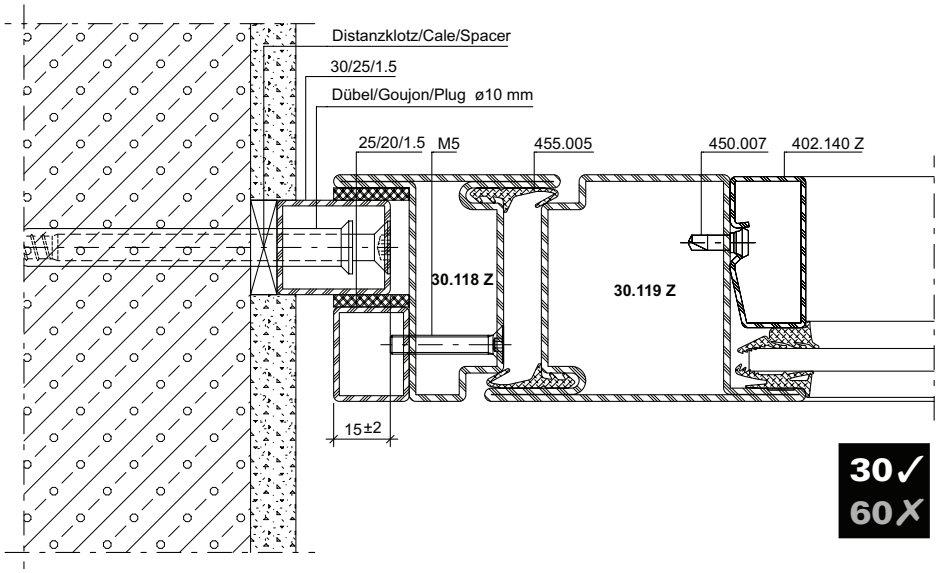

DXF **DWG** *41-0302-A-008*

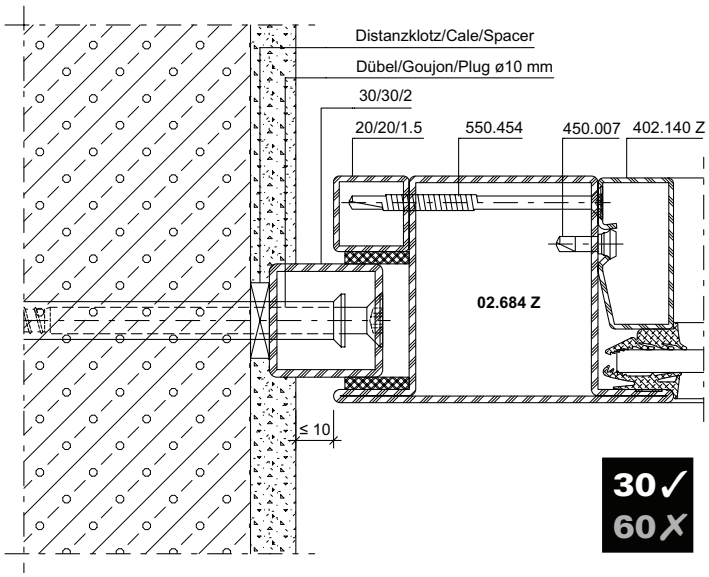

DXF **DWG** *41-0302-A-005*

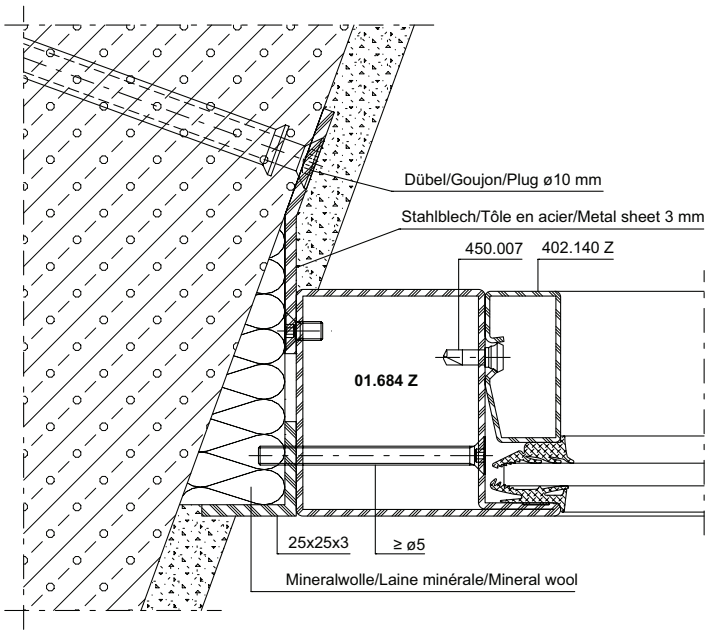

DXF **DWG** *41-0302-A-095*

ift Rosenheim
Notifizierte Produktzertifizierungsstelle
18-003504-PR01
18-003535-PR01
30.03.2020
Notified Body 0757

Anschlüsse am Bau im Massstab 1:2
Raccords au mur à l'échelle 1:2
Attachment to structure on scale 1:2

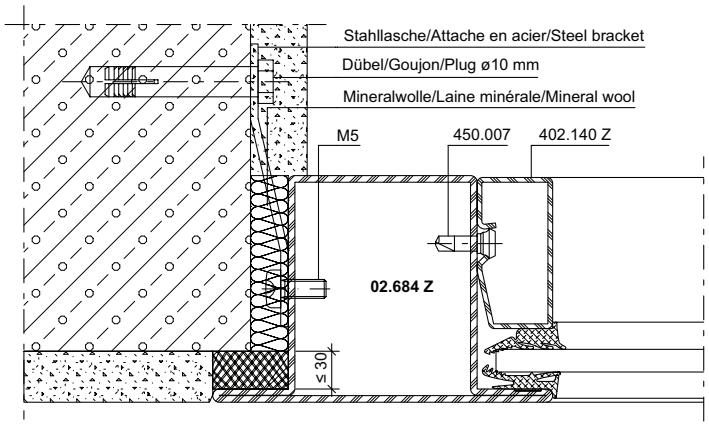

DXF **DWG** *41-0302-A-012*

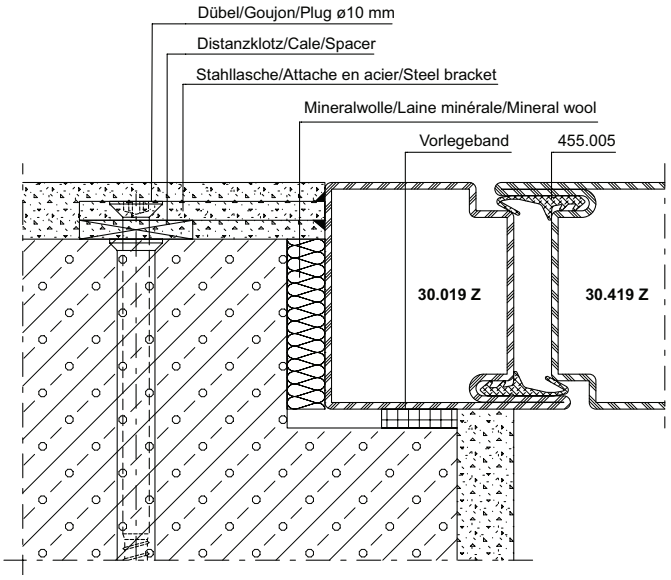

DXF **DWG** *41-0302-A-039*

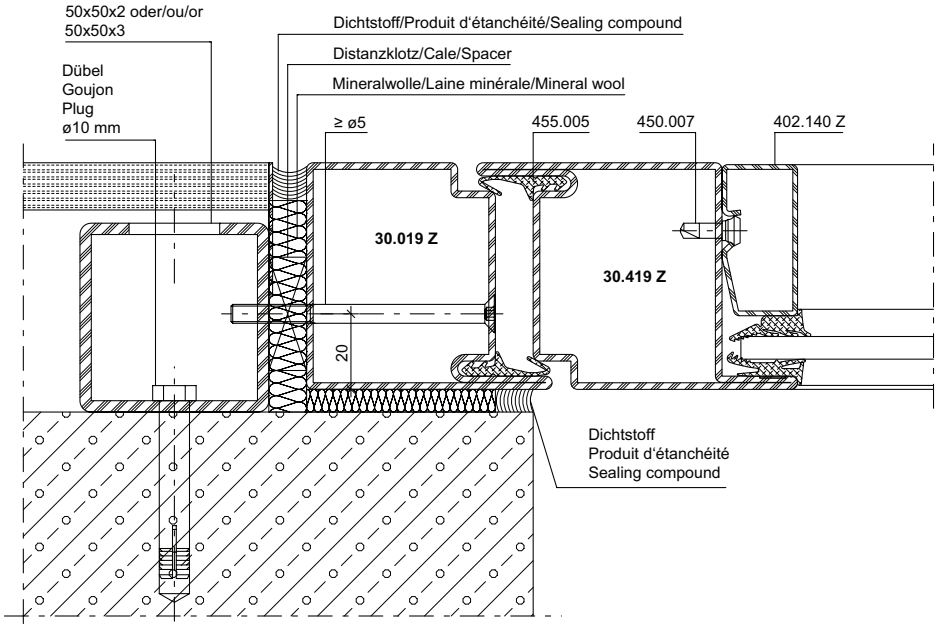

DXF **DWG** *41-0302-A-064*

ift Rosenheim
Notifizierte Produktzertifizierungsstelle
18-003504-PR01
18-003535-PR01
30.03.2020
Notified Body 0757

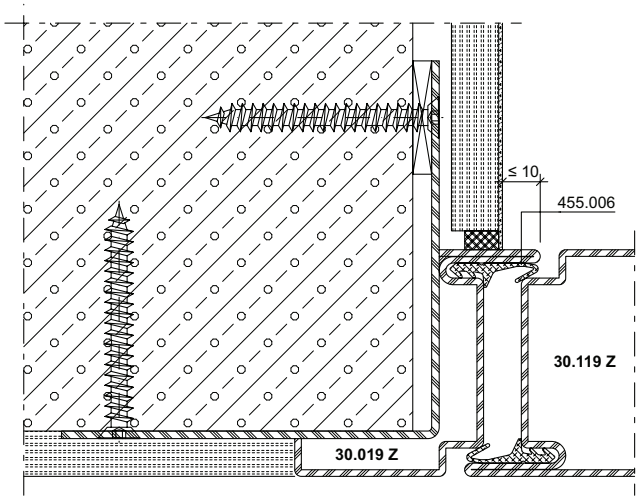

DXF **DWG** *41-0302-A-106*

30✓
60✗

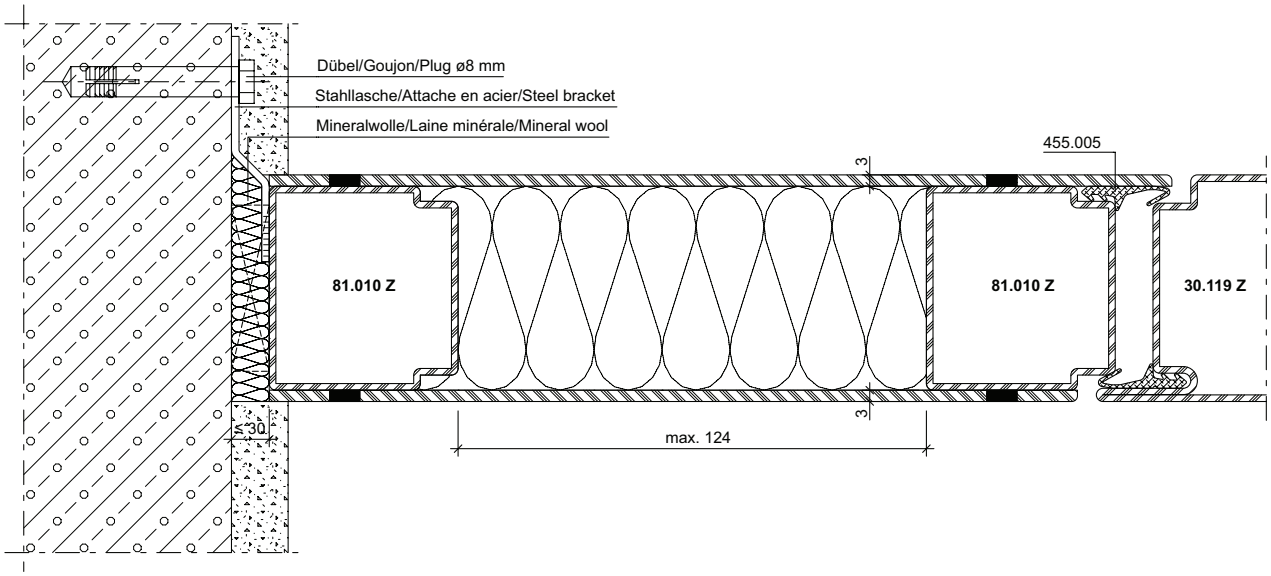

DXF **DWG** *41-0302-A-113*

ift Rosenheim
Notifizierte Produktzertifizierungsstelle
18-003504-PR01
18-003535-PR01
30.03.2020
Notified Body 0757

Anschlüsse am Bau im Massstab 1:2
Raccords au mur à l'échelle 1:2
Attachment to structure on scale 1:2

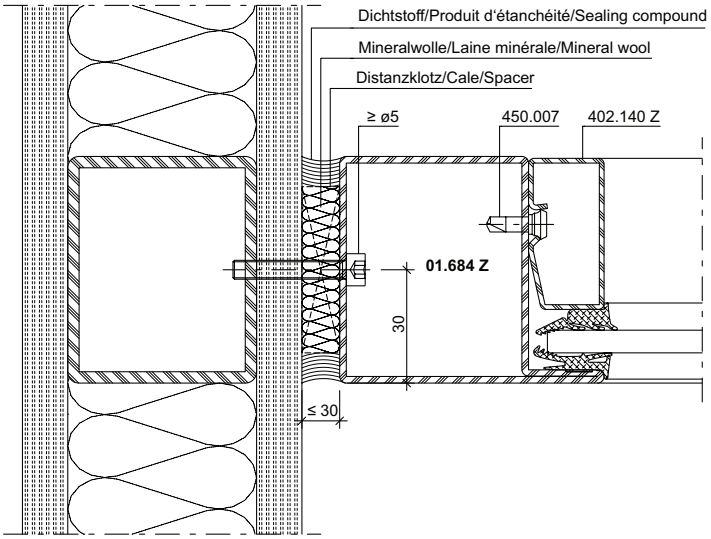

DXF **DWG** *41-0302-A-018*

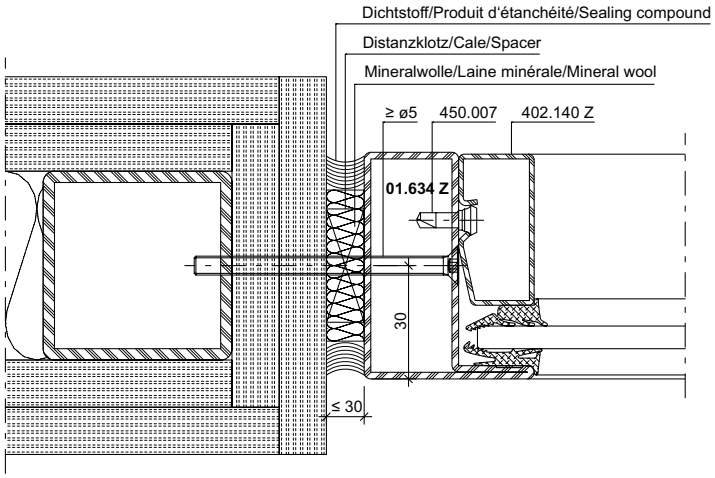

DXF **DWG** *41-0302-A-083*

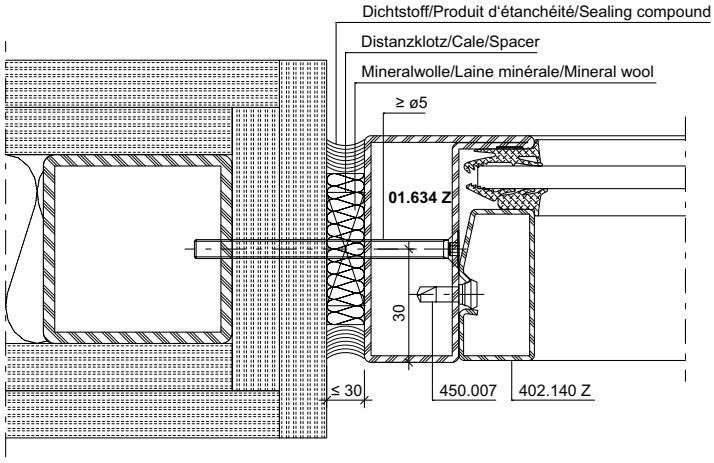

DXF **DWG** *41-0302-A-081*

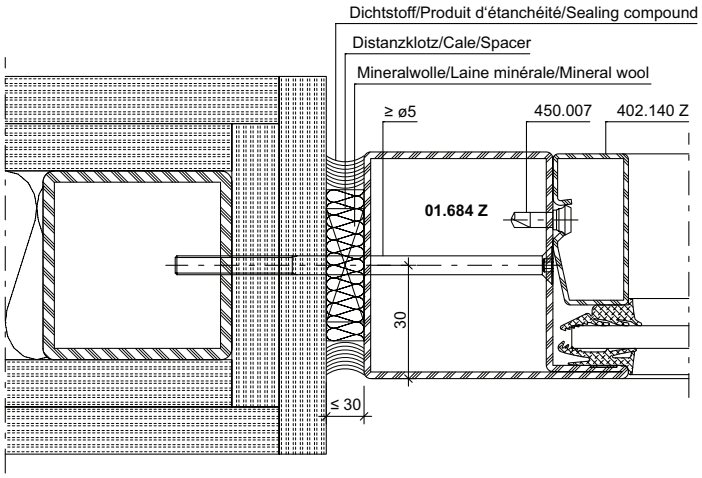

DXF **DWG** *41-0302-A-082*

ift Rosenheim
Notifizierte Produkt-zertifizierungsstelle
18-003504-PR01
18-003535-PR01
30.03.2020
Notified Body 0757

Anschlüsse am Bau im Massstab 1:2
Raccords au mur à l'échelle 1:2
Attachment to structure on scale 1:2

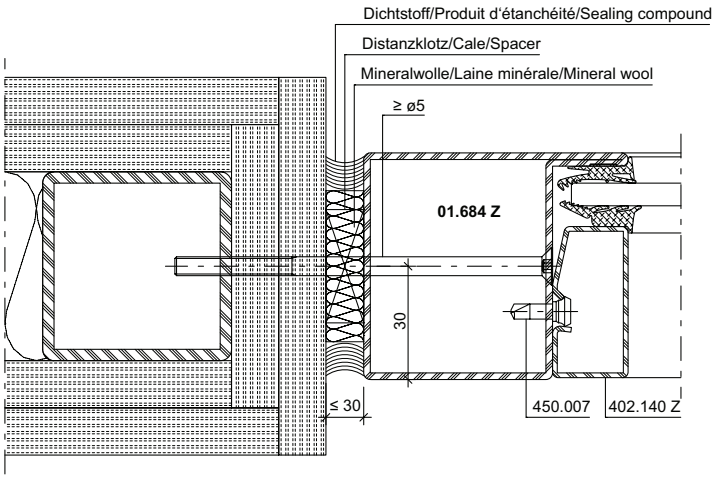

DXF **DWG** *41-0302-A-080*

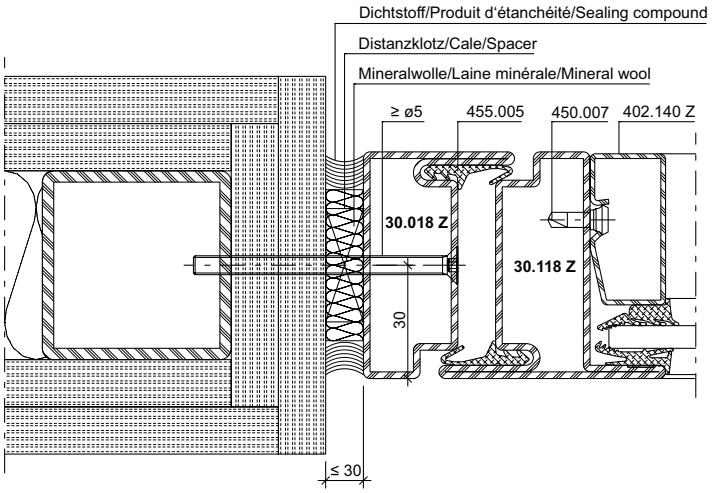

DXF **DWG** *41-0302-A-075*

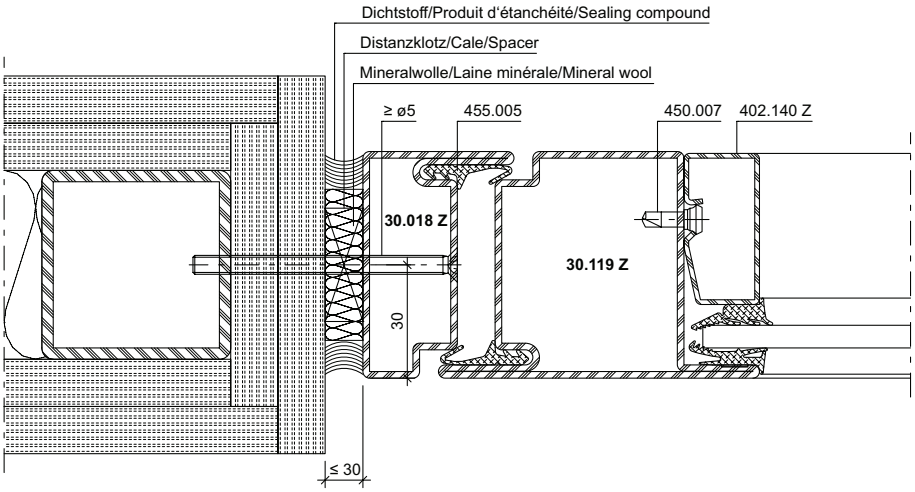

DXF **DWG** *41-0302-A-079*

Anschlüsse am Bau im Massstab 1:2
Raccords au mur à l'échelle 1:2
Attachment to structure on scale 1:2

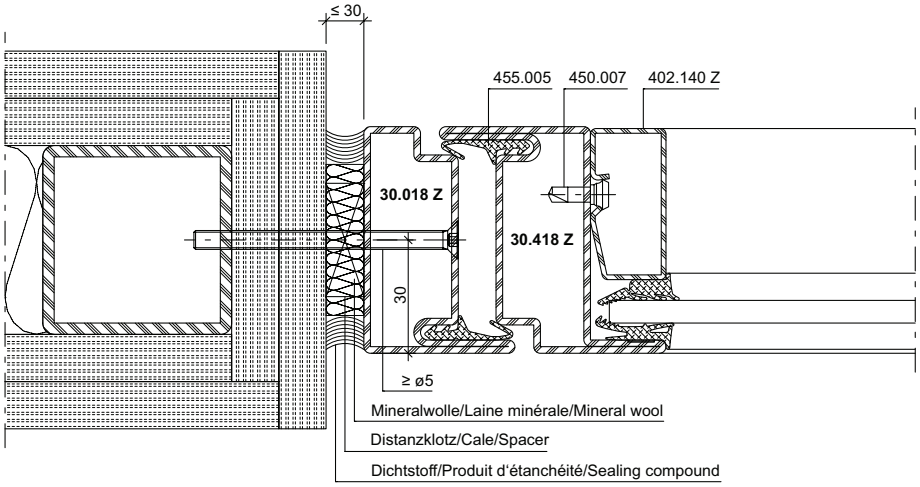

DXF **DWG** *41-0302-A-073*

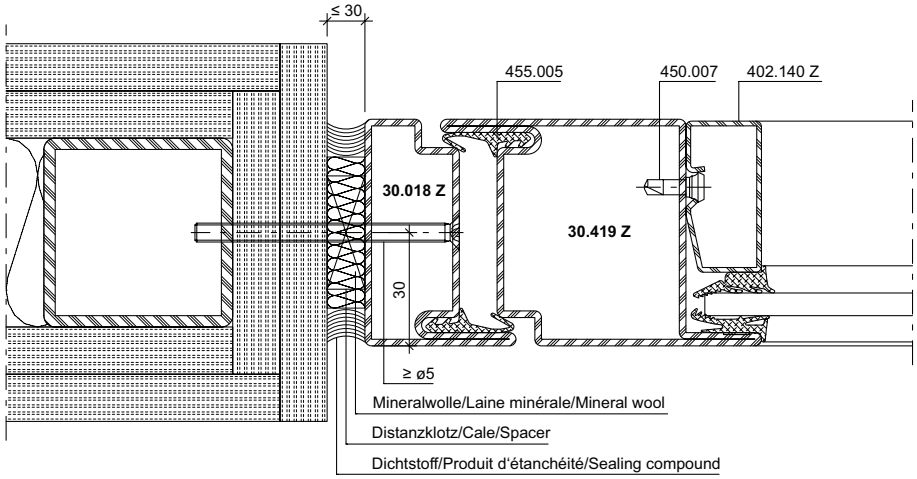

DXF **DWG** *41-0302-A-077*

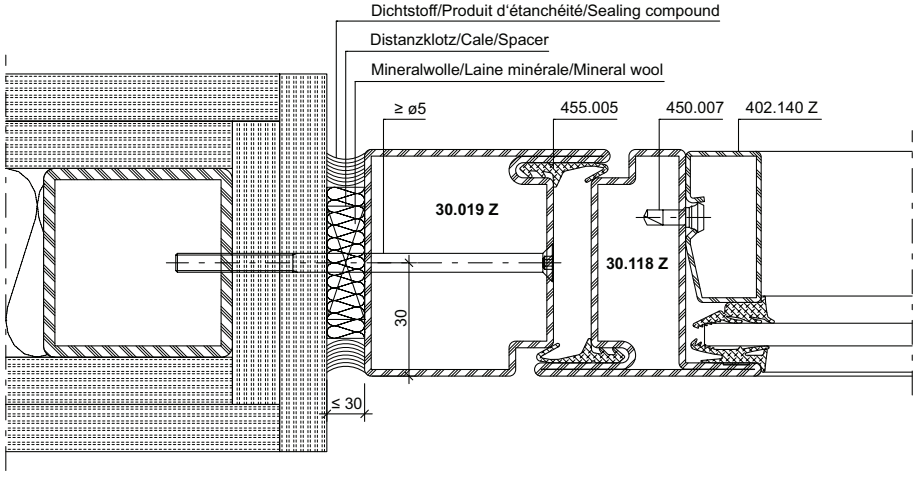

DXF **DWG** *41-0302-A-074*

ift Rosenheim
Notifizierte Produktzertifizierungsstelle
18-003504-PR01
18-003535-PR01
30.03.2020
Notified Body 0757

Anschlüsse am Bau im Massstab 1:2
Raccords au mur à l'échelle 1:2
Attachment to structure on scale 1:2

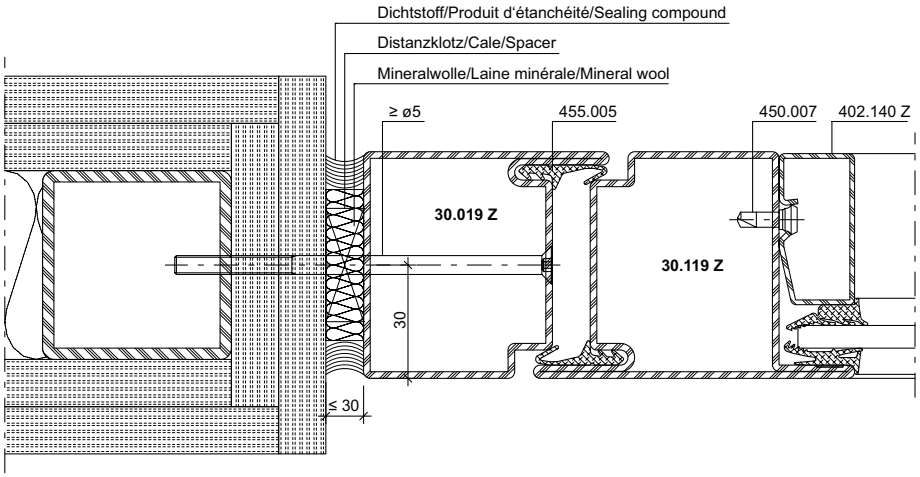

DXF **DWG** *41-0302-A-078*

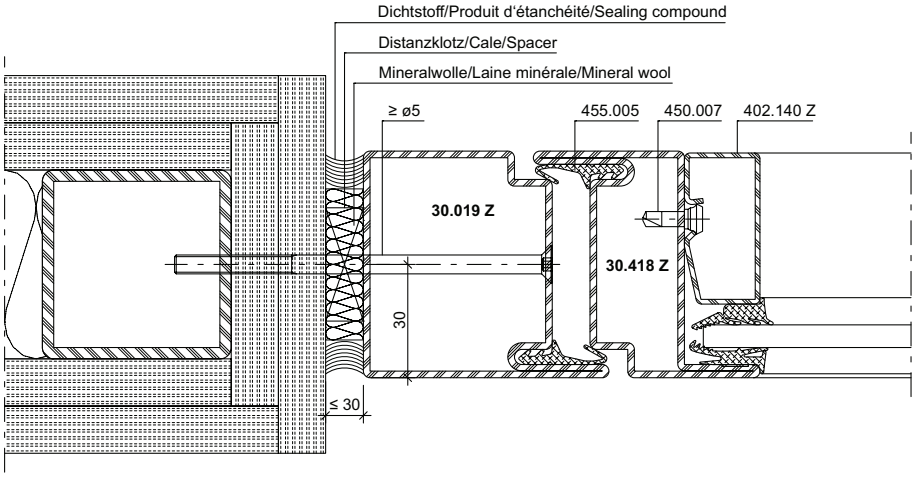

DXF **DWG** *41-0302-A-072*

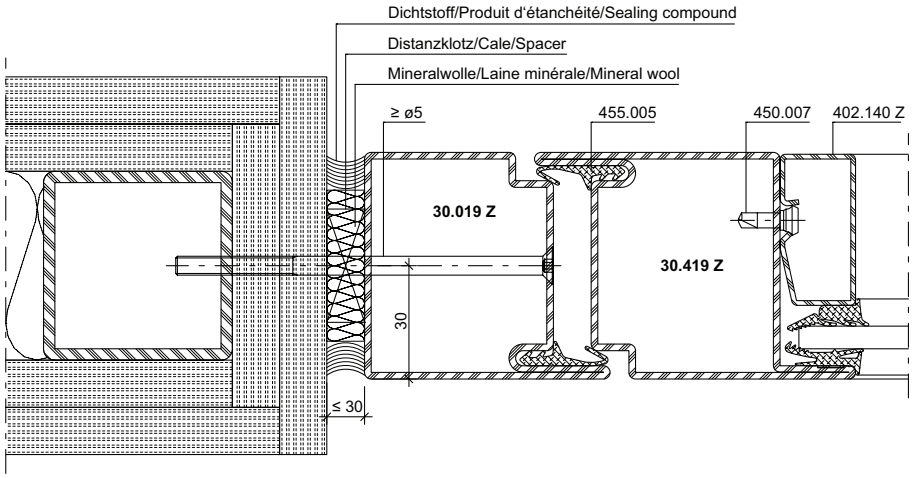

DXF **DWG** *41-0302-A-076*

ift Rosenheim
Notifizierte Produktzertifizierungsstelle
18-003504-PR01
18-003535-PR01
30.03.2020
Notified Body 0757

Anschlüsse am Bau im Massstab 1:2
Raccords au mur à l'échelle 1:2
Attachment to structure on scale 1:2

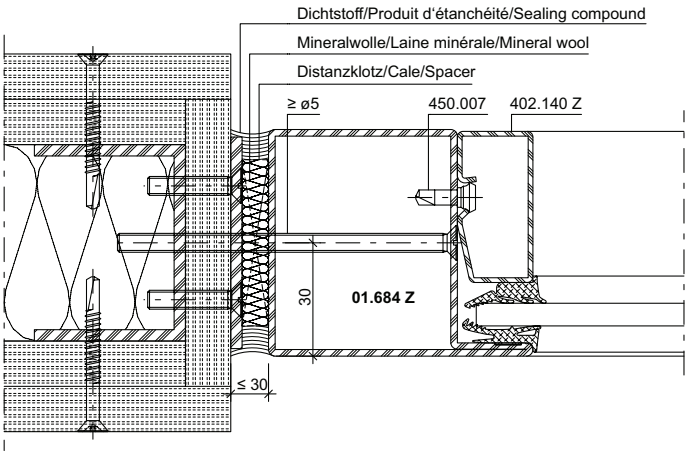

DXF **DWG** *41-0302-A-016*

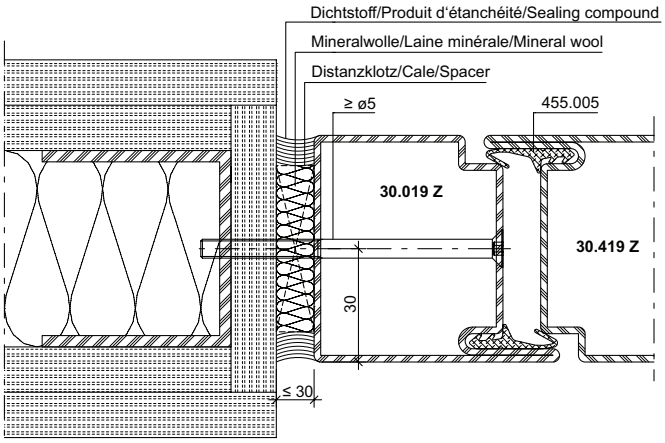

DXF **DWG** *41-0302-A-041*

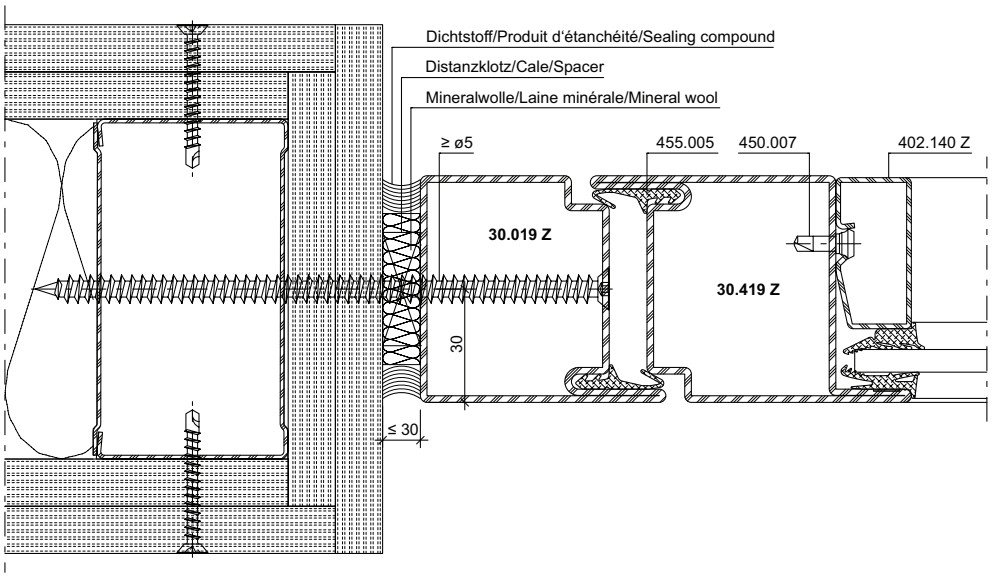

ift Rosenheim
Notifizierte Produktzertifizierungsstelle
18-003504-PR01
18-003535-PR01
30.03.2020
Notified Body 0751

DXF **DWG** *41-0302-A-063*

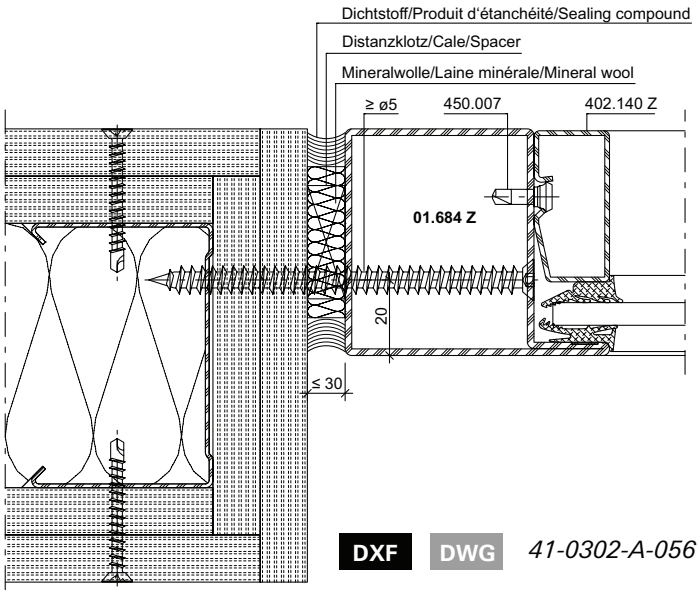

DXF **DWG** *41-0302-A-056*

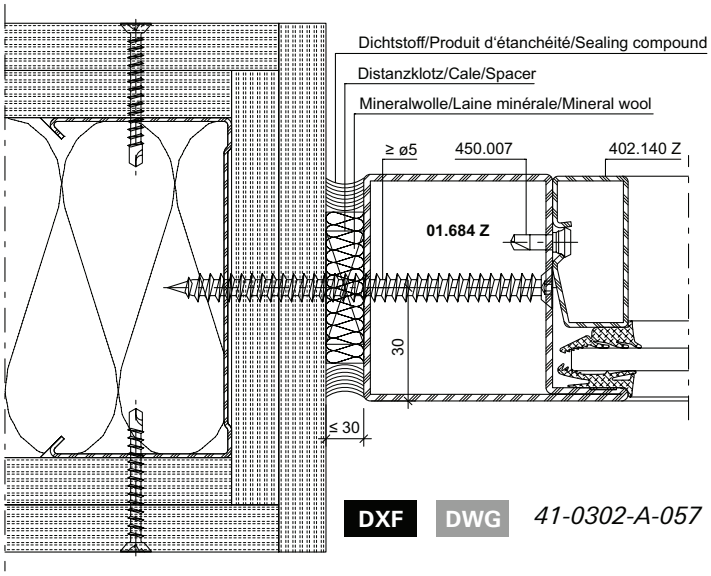

DXF **DWG** *41-0302-A-057*

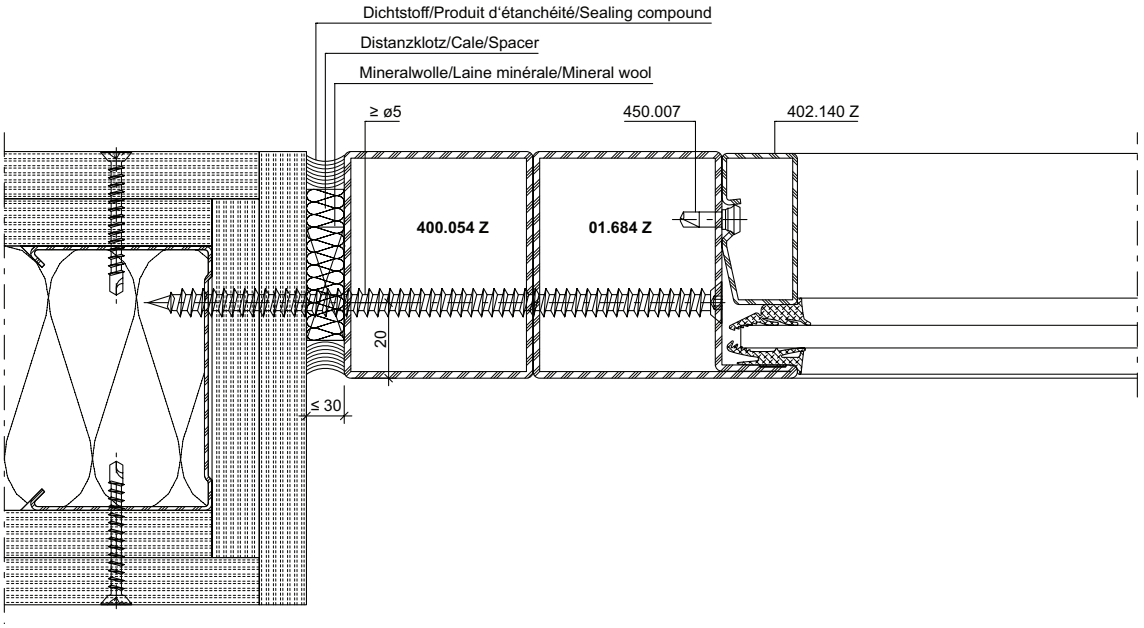

DXF **DWG** *41-0302-A-068*

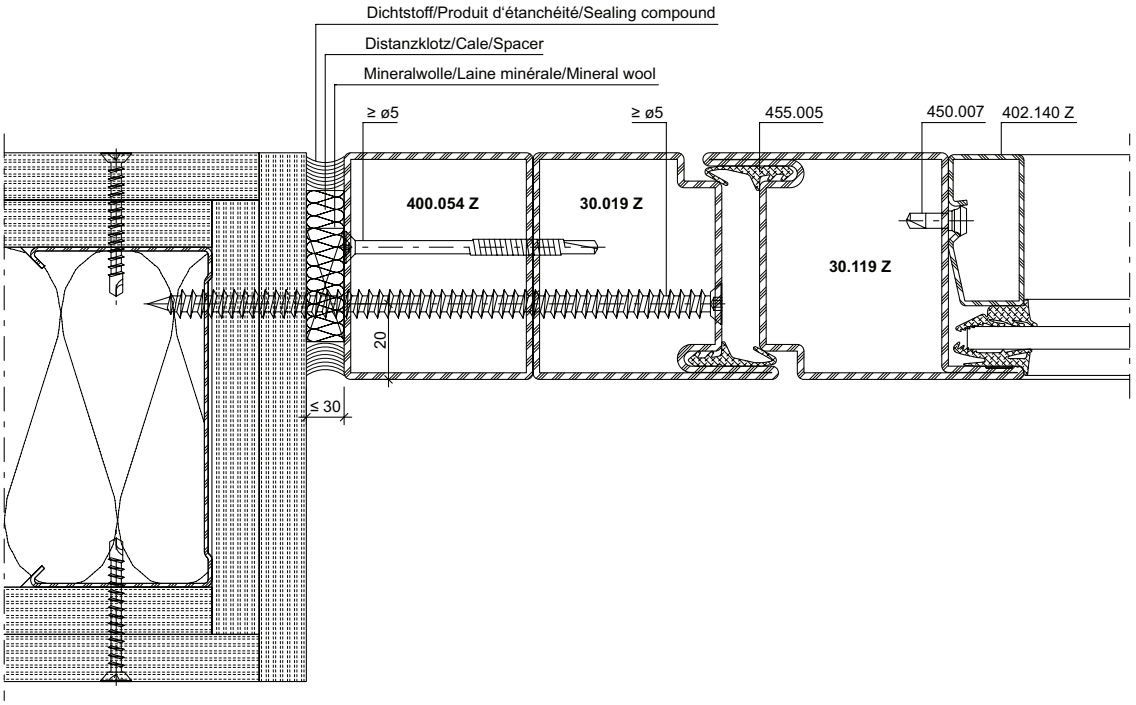

DXF **DWG** *41-0302-A-071*

Anschlüsse am Bau im Massstab 1:2
Raccords au mur à l'échelle 1:2
Attachment to structure on scale 1:2

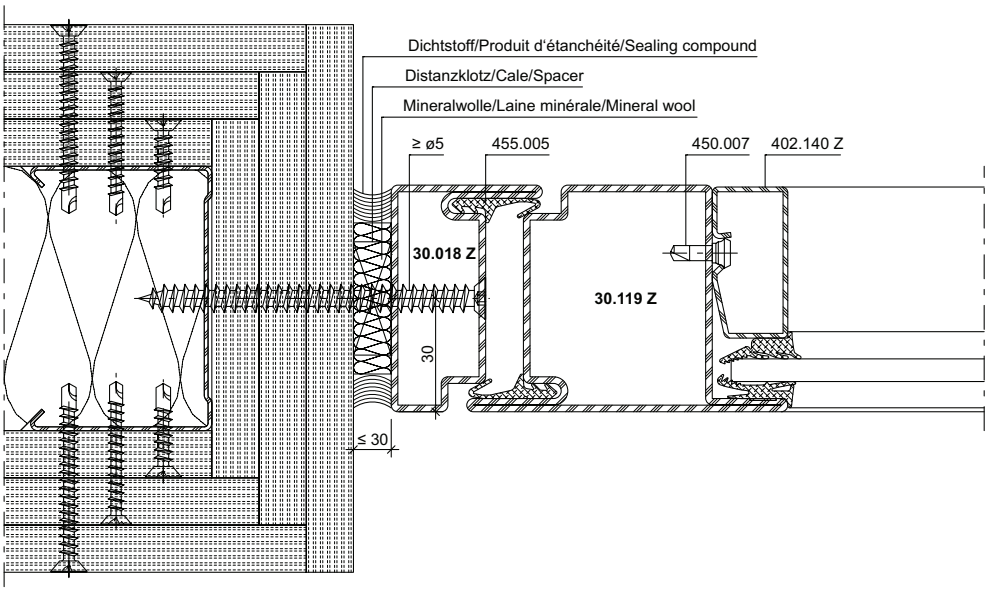

DXF **DWG** *41-0302-A-087*

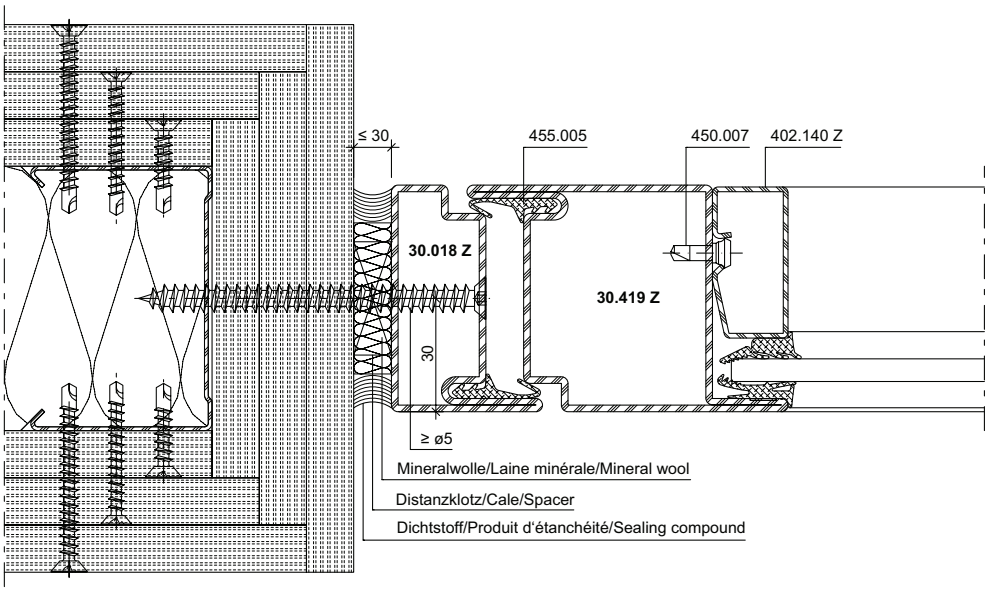

DXF **DWG** *41-0302-A-085*

ift Rosenheim
Notifizierte Produktzertifizierungsstelle
18-003504-PR01
18-003535-PR01
30.03.2020
Notified Body 0757

Anschlüsse am Bau im Massstab 1:2
Raccords au mur à l'échelle 1:2
Attachment to structure on scale 1:2

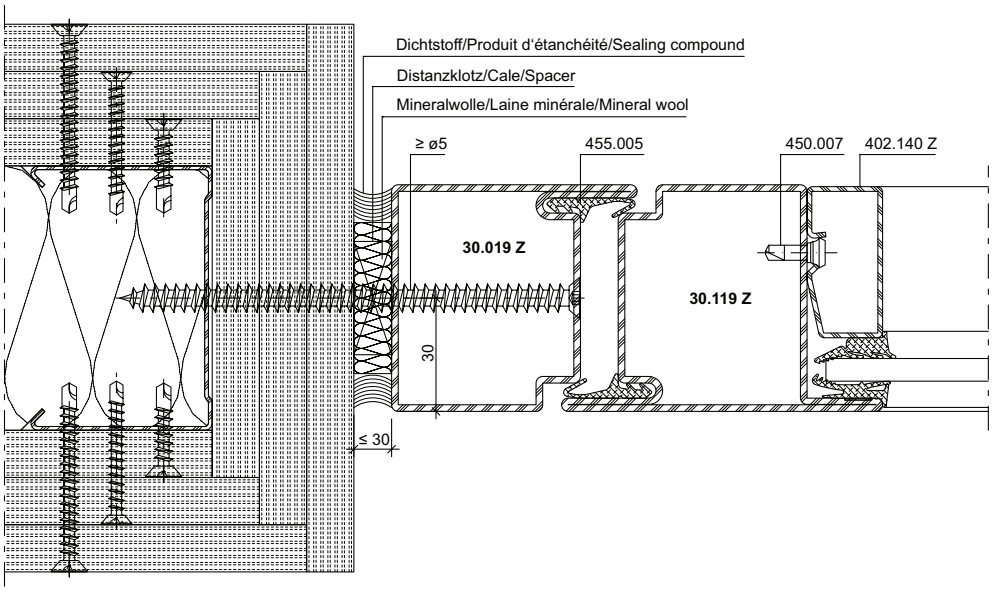

DXF **DWG** *41-0302-A-086*

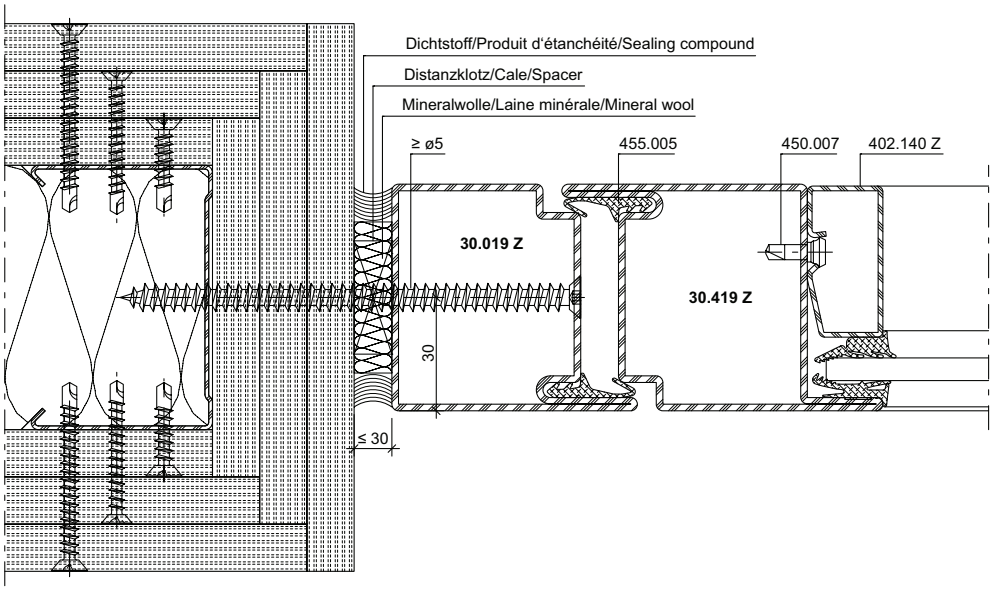

DXF **DWG** *41-0302-A-084*

ift Rosenheim
Notifizierte Produkt-zertifizierungsstelle
18-003504-PR01
18-003535-PR01
30.03.2020
Notified Body 0757

Anschlüsse am Bau im Massstab 1:2
Raccords au mur à l'échelle 1:2
Attachment to structure on scale 1:2

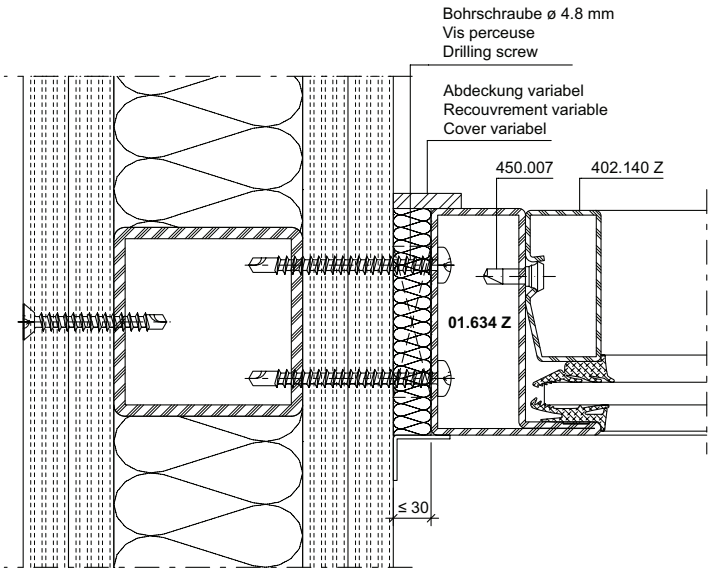

DXF **DWG** *41-0302-A-108*

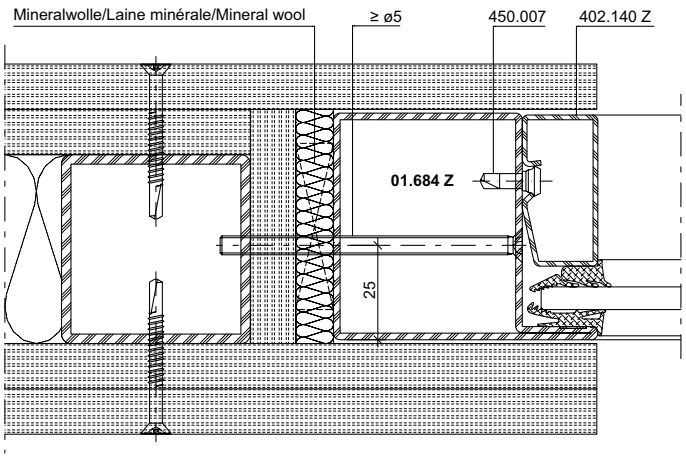

DXF **DWG** *41-0302-A-017*

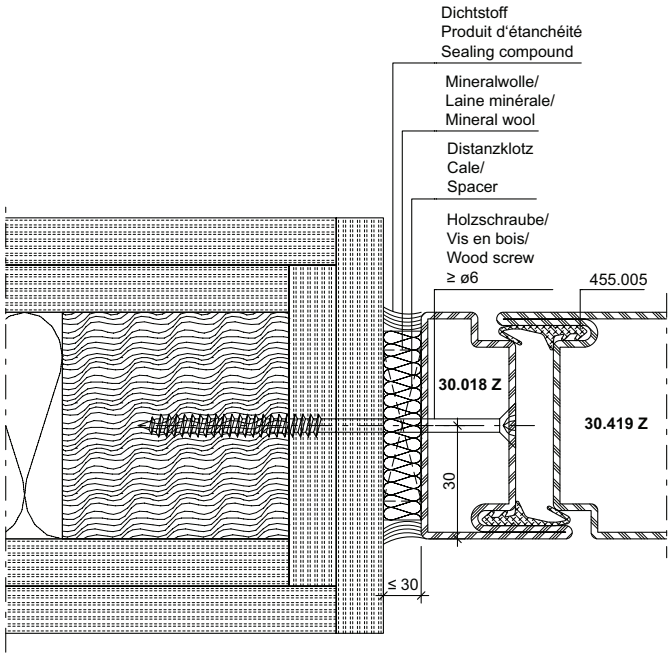

DXF **DWG** *41-0302-A-042*

Anschlüsse am Bau im Massstab 1:2
Raccords au mur à l'échelle 1:2
Attachment to structure on scale 1:2

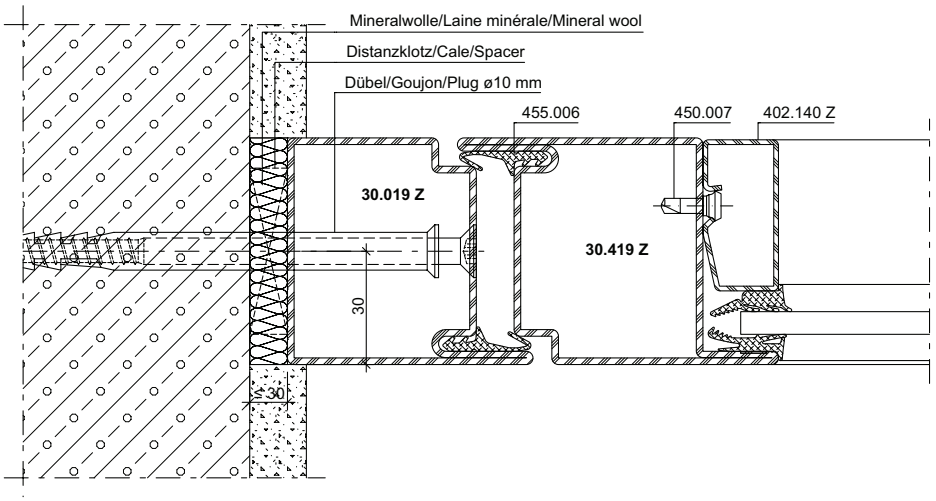

DXF **DWG** *41-0301-A-018*

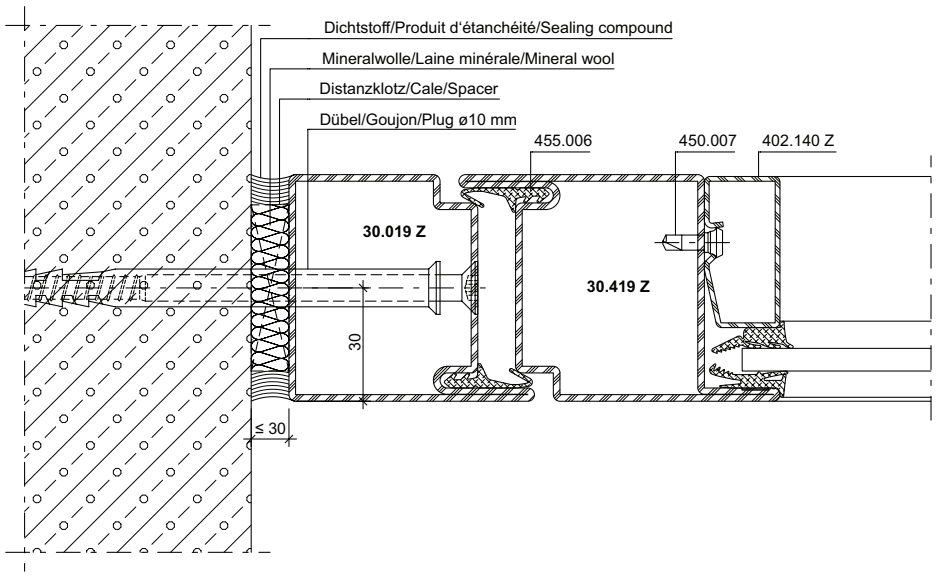

DXF **DWG** *41-0301-A-015*

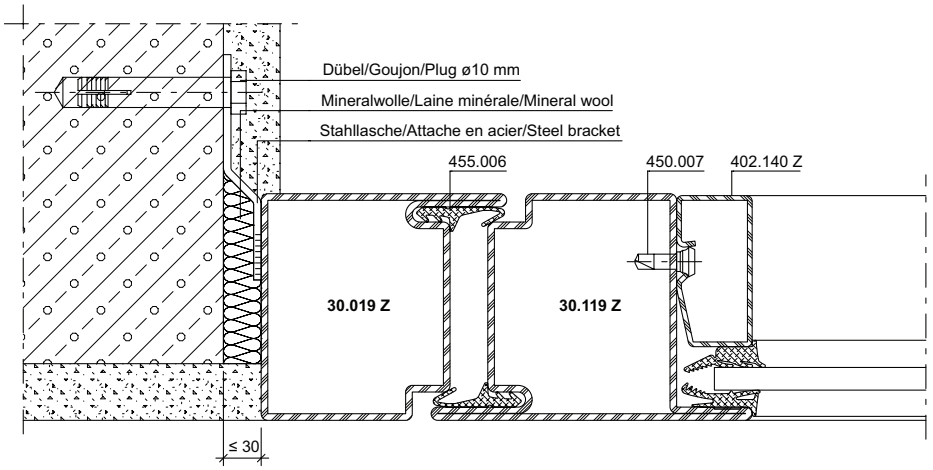

DXF **DWG** *41-0301-A-002*

Anschlüsse am Bau im Massstab 1:2
Raccords au mur à l'échelle 1:2
Attachment to structure on scale 1:2

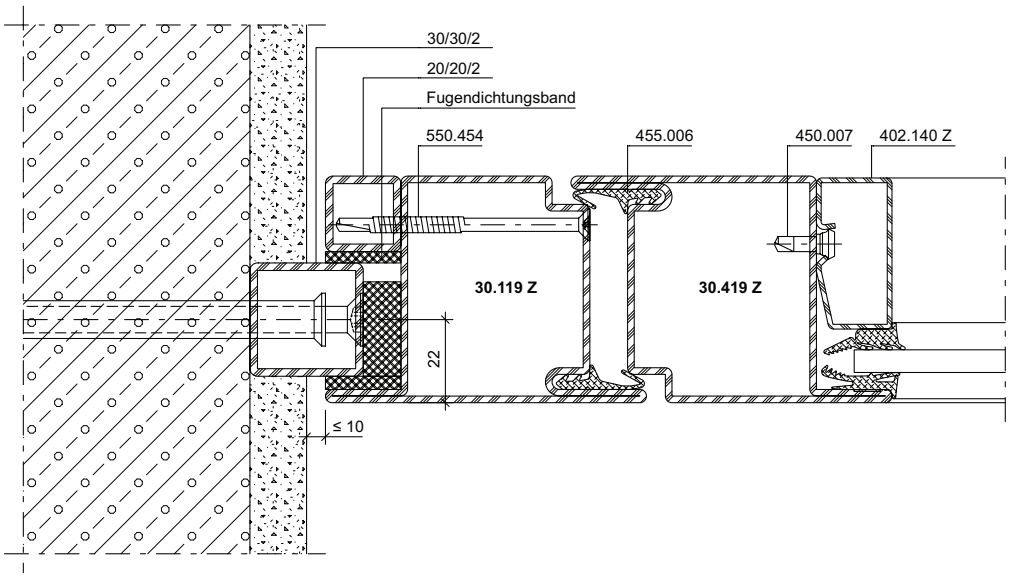

DXF **DWG** *41-0301-A-001*

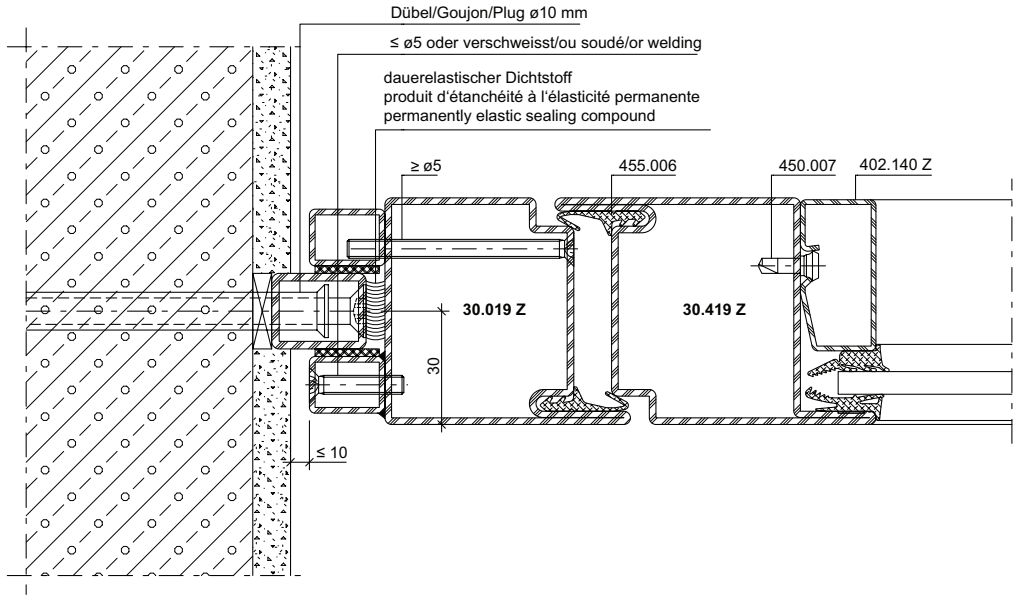

DXF **DWG** *41-0301-A-003*

Anschlüsse am Bau im Massstab 1:2
Raccords au mur à l'échelle 1:2
Attachment to structure on scale 1:2

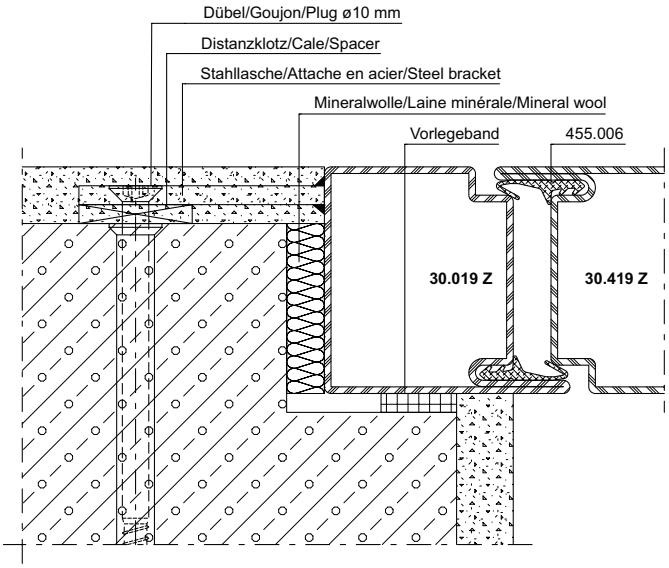

DXF **DWG** *41-0301-A-016*

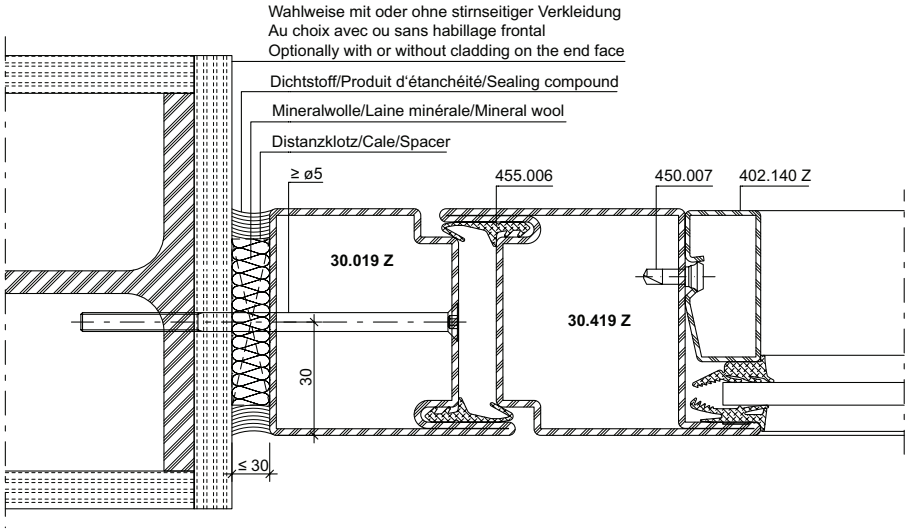

DXF **DWG** *41-0301-A-004*

Anschlüsse am Bau im Massstab 1:2
Raccords au mur à l'échelle 1:2
Attachment to structure on scale 1:2

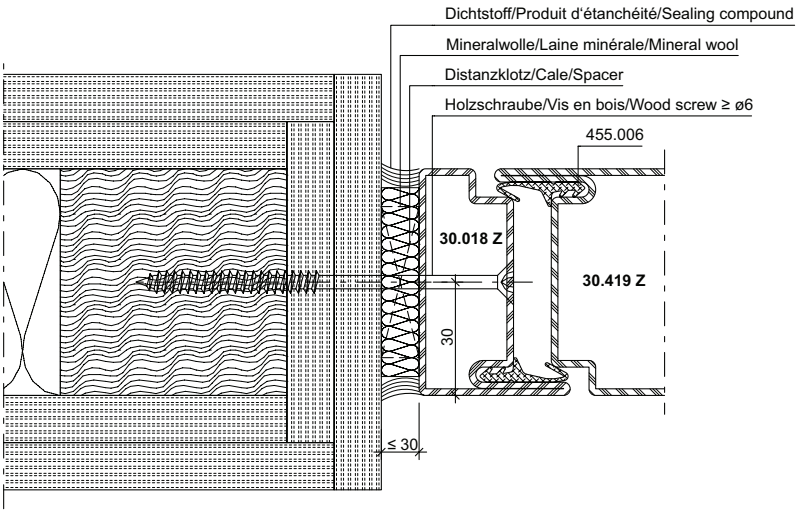

DXF **DWG** *41-0301-A-005*

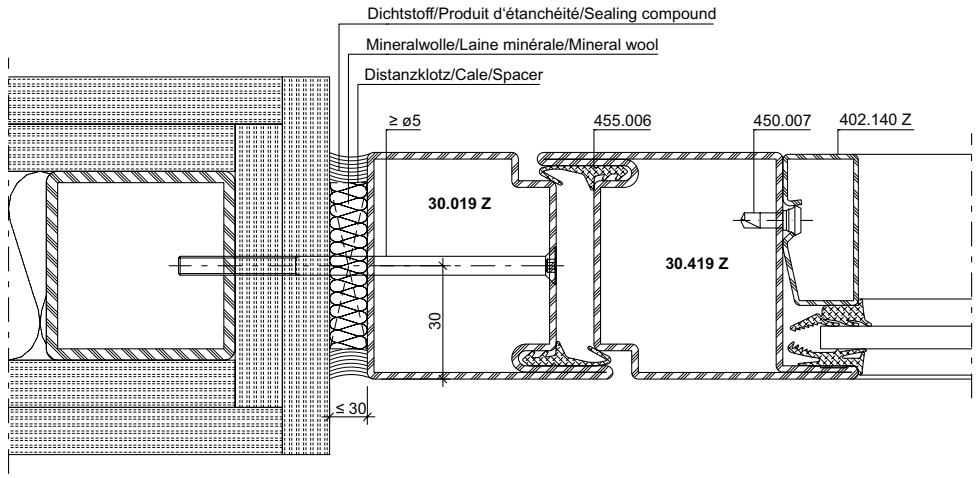

DXF **DWG** *41-0301-A-006*

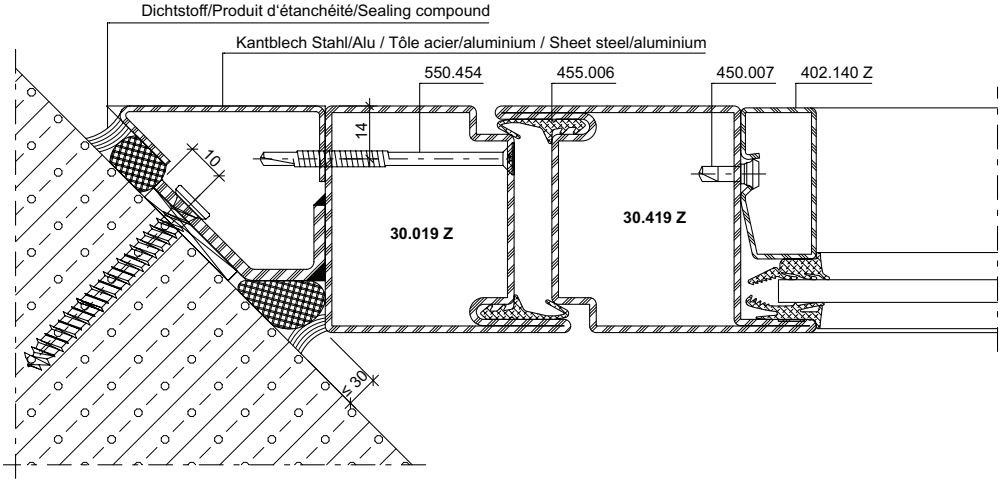

DXF **DWG** *41-0301-A-007*

Anschlüsse am Bau im Massstab 1:2
Raccords au mur à l'échelle 1:2
Attachment to structure on scale 1:2

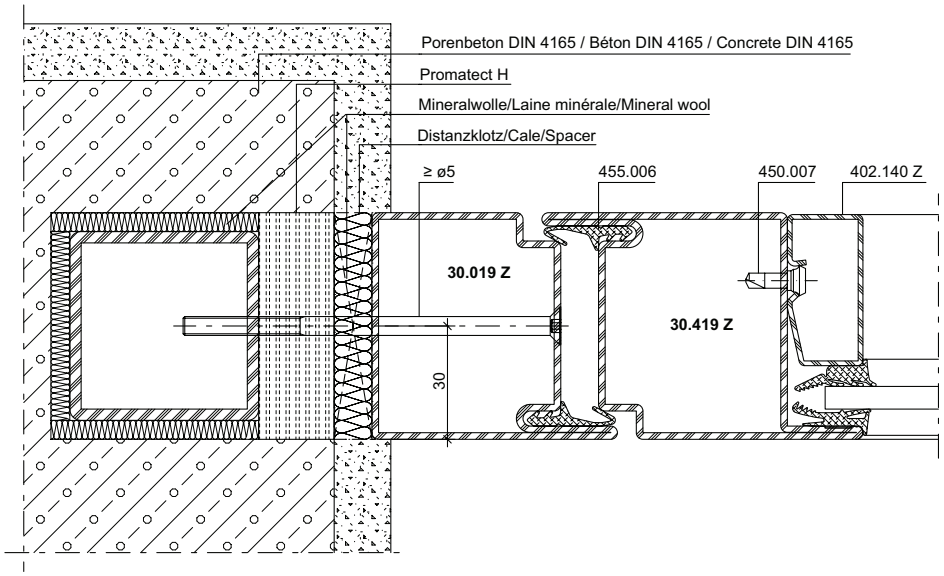

DXF **DWG** *41-0301-A-008*

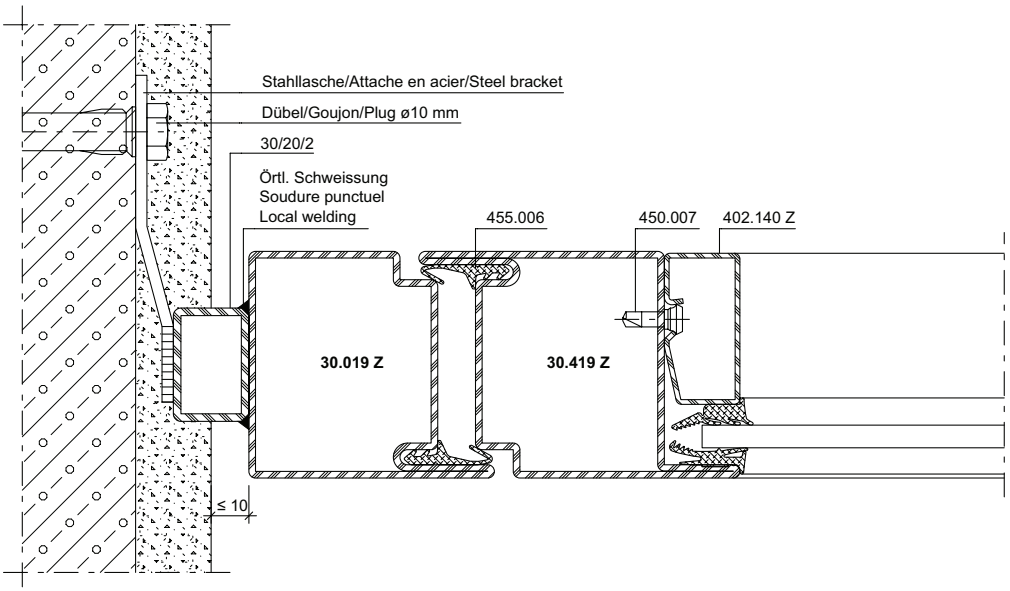

DXF **DWG** *41-0301-A-009*

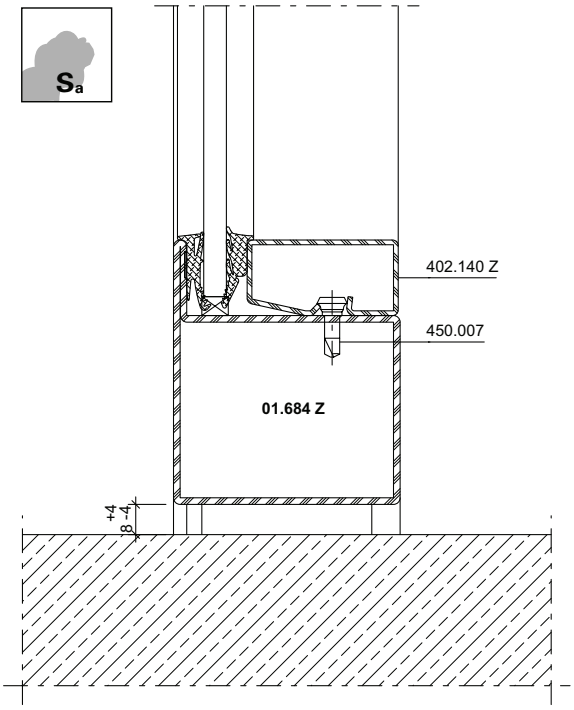

DXF **DWG** *41-0302-A-089*

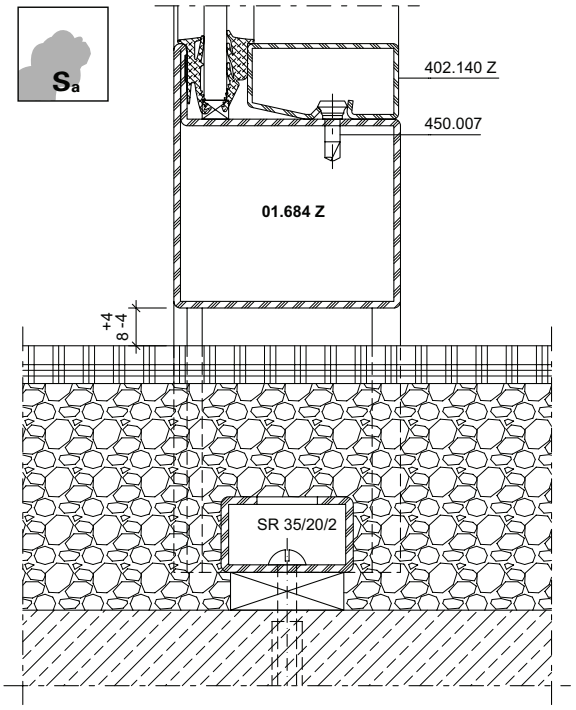

DXF **DWG** *41-0302-A-021*

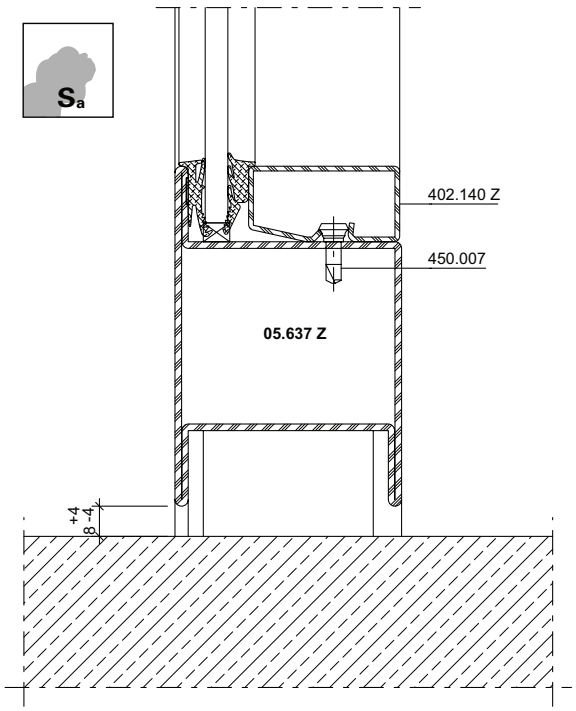

DXF **DWG** *41-0302-A-049*

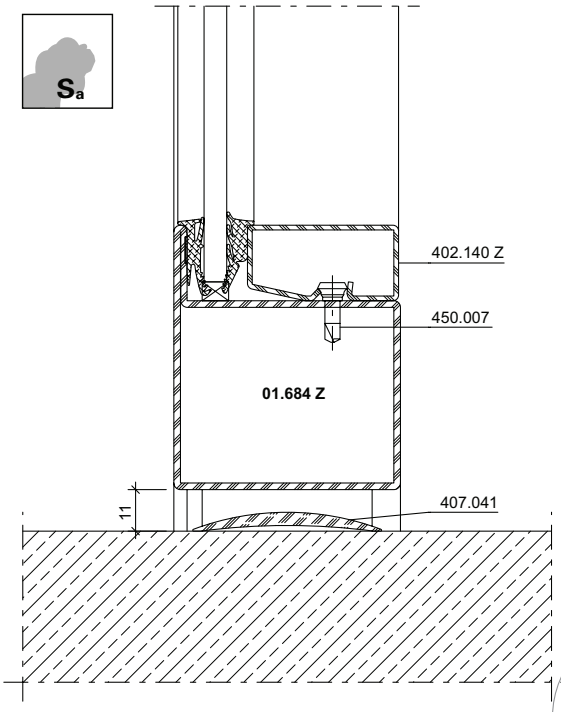

DXF **DWG** *41-0302-A-052*

ift Rosenheim
Notifizierte Produktzertifizierungsstelle
18-003504-PR01
18-003535-PR01
30.03.2020
Notified Body 0757

Anschlüsse am Bau im Massstab 1:2
Raccords au mur à l'échelle 1:2
Attachment to structure on scale 1:2

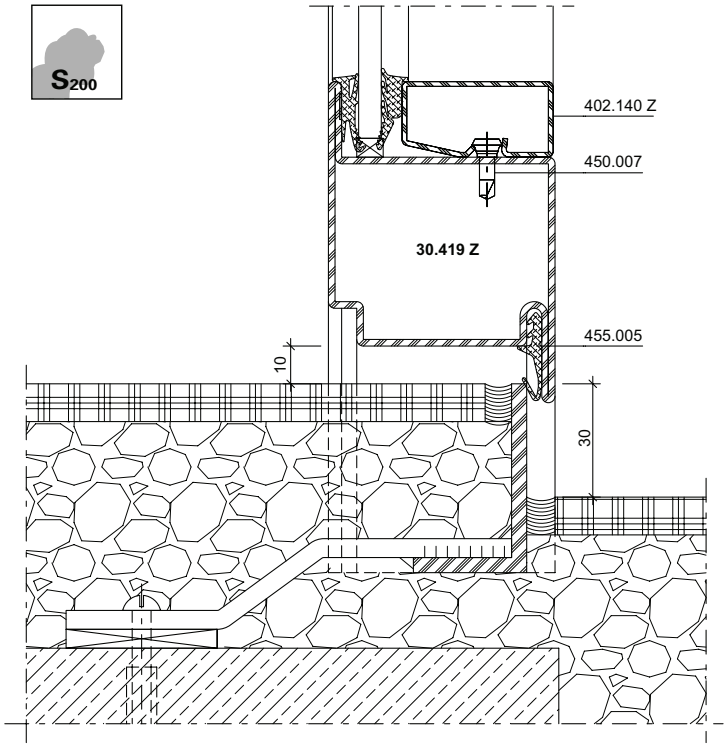

DXF DWG *41-0302-A-022*

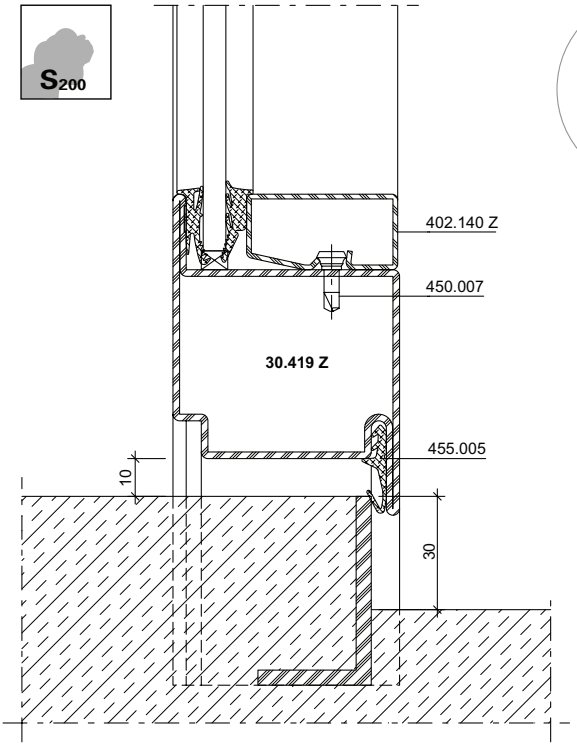

DXF DWG *41-0302-A-050*

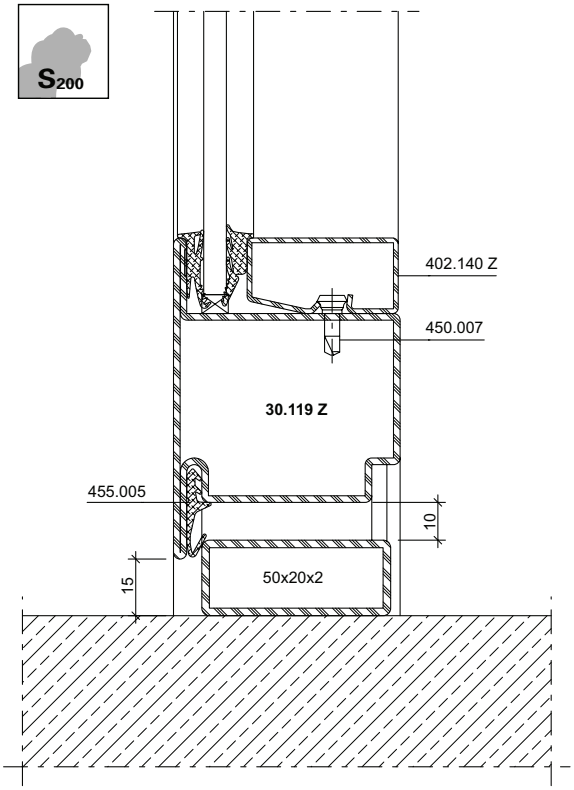

DXF DWG *41-0302-A-091*

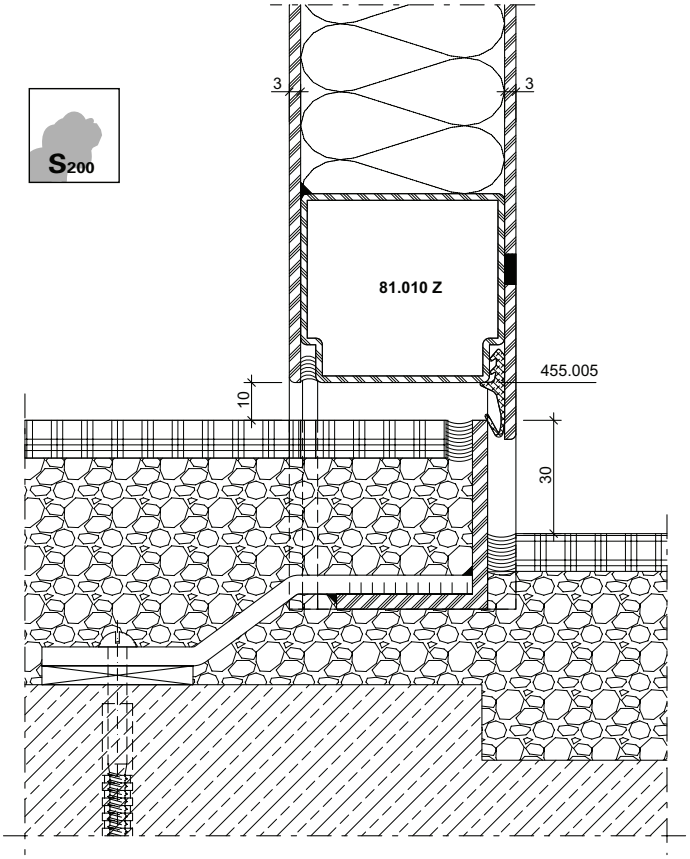

DXF DWG *41-0302-A-023*

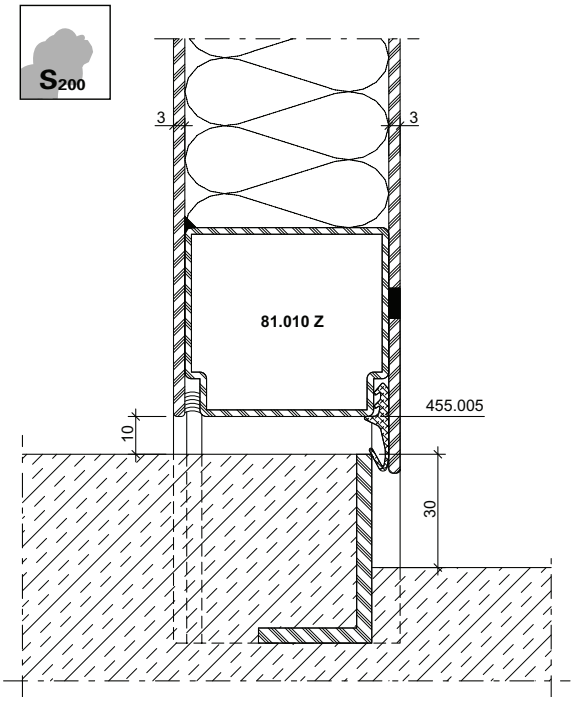

DXF **DWG** *41-0302-A-053*

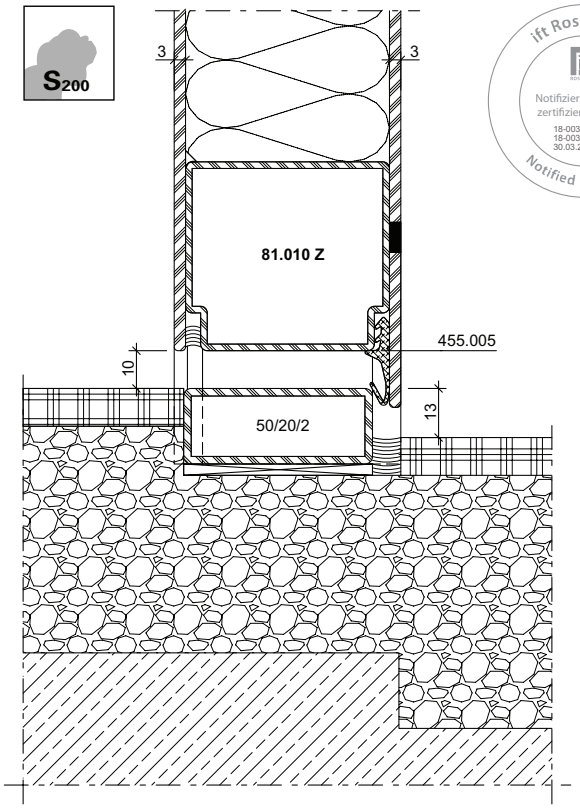

DXF **DWG** *41-0302-A-099*

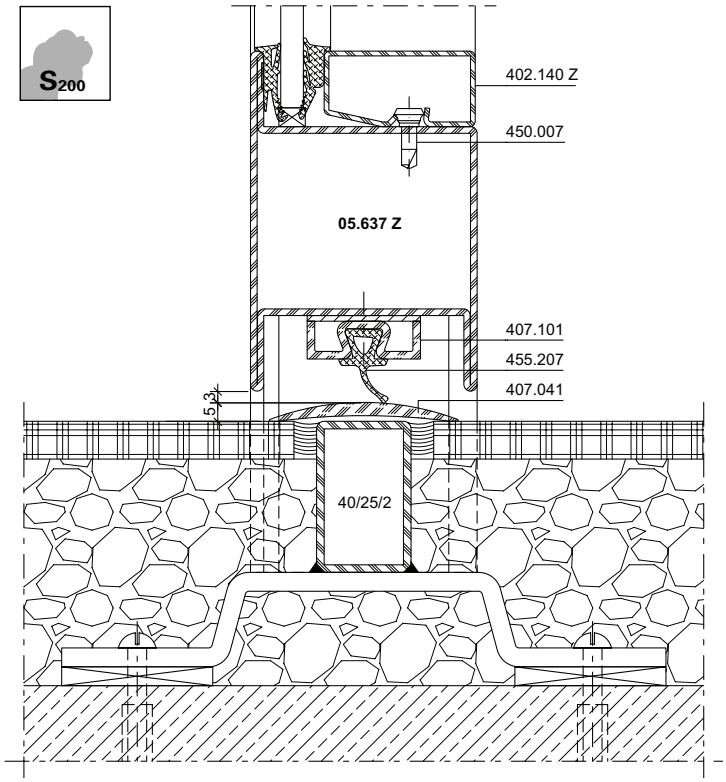

DXF **DWG** *41-0302-A-020*

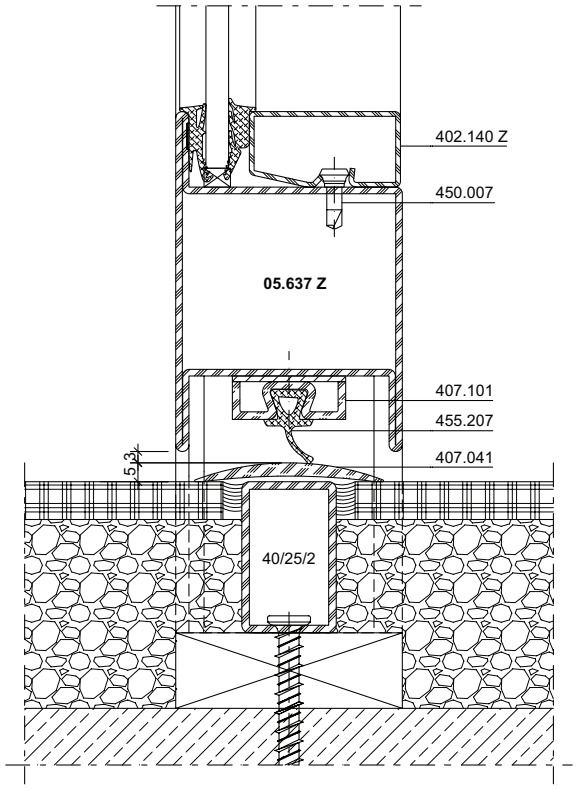

DXF **DWG** *41-0302-A-109*

Anschlüsse am Bau im Massstab 1:2
Raccords au mur à l'échelle 1:2
Attachment to structure on scale 1:2

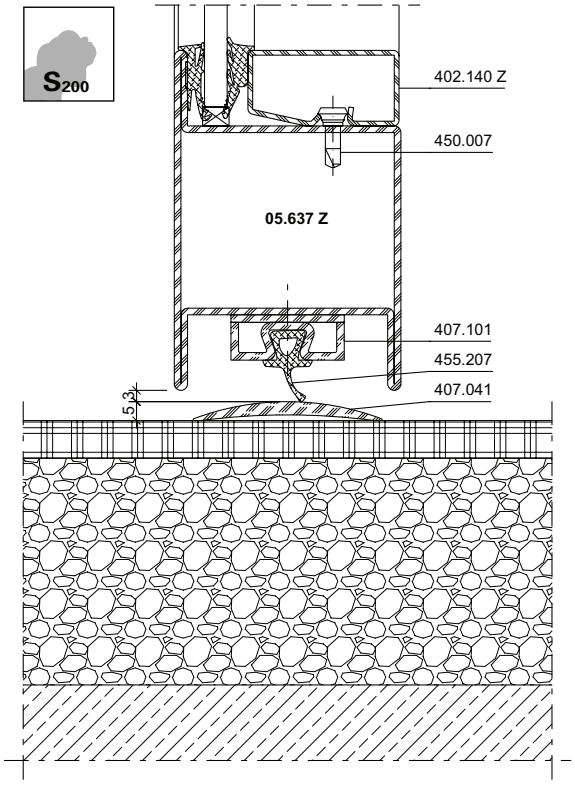

DXF **DWG** *41-0302-A-048*

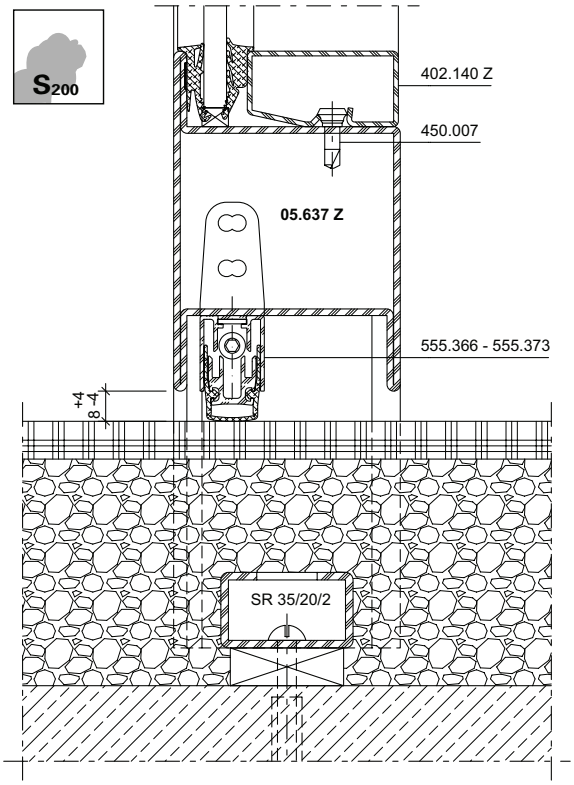

DXF **DWG** *41-0302-A-019*

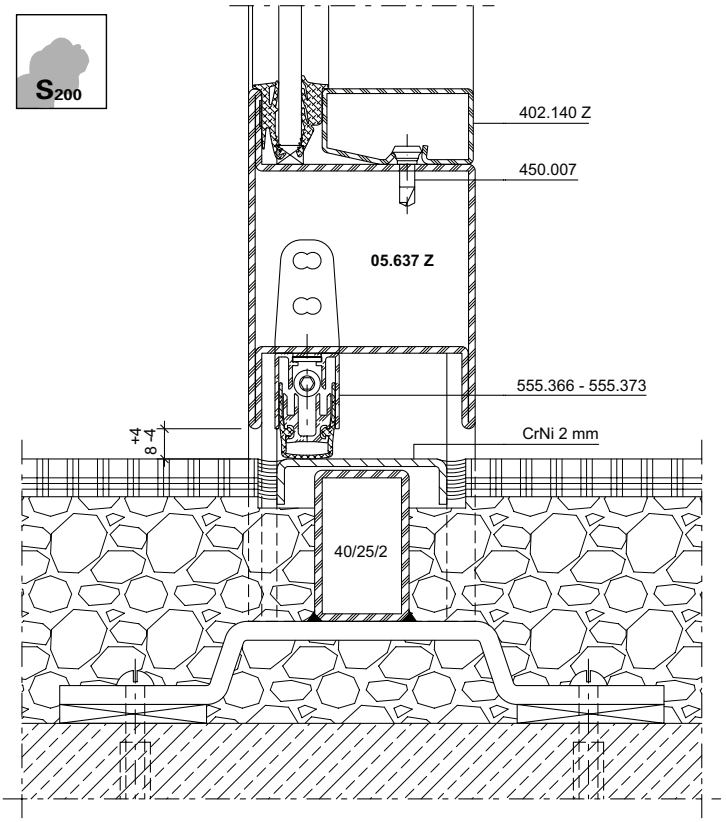

DXF **DWG** *41-0302-A-024*

ift Rosenheim
Notifizierte Produktzertifizierungsstelle
18-003504-PR01
18-003535-PR01
30.03.2020
Notified Body 0757

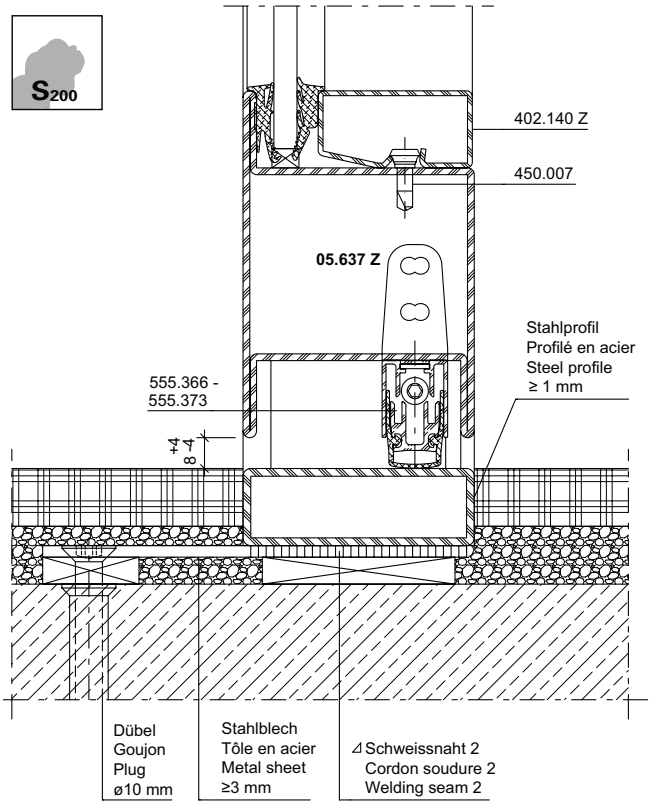

DXF **DWG** *41-0302-A-100*

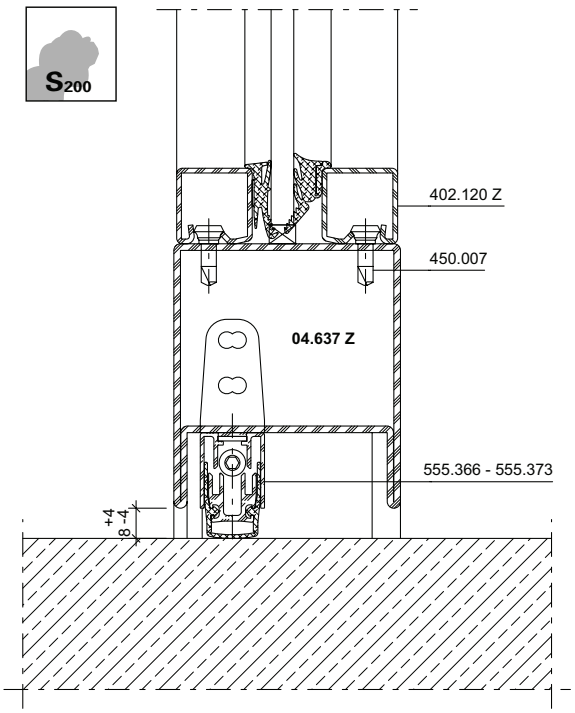

DXF **DWG** *41-0302-A-092*

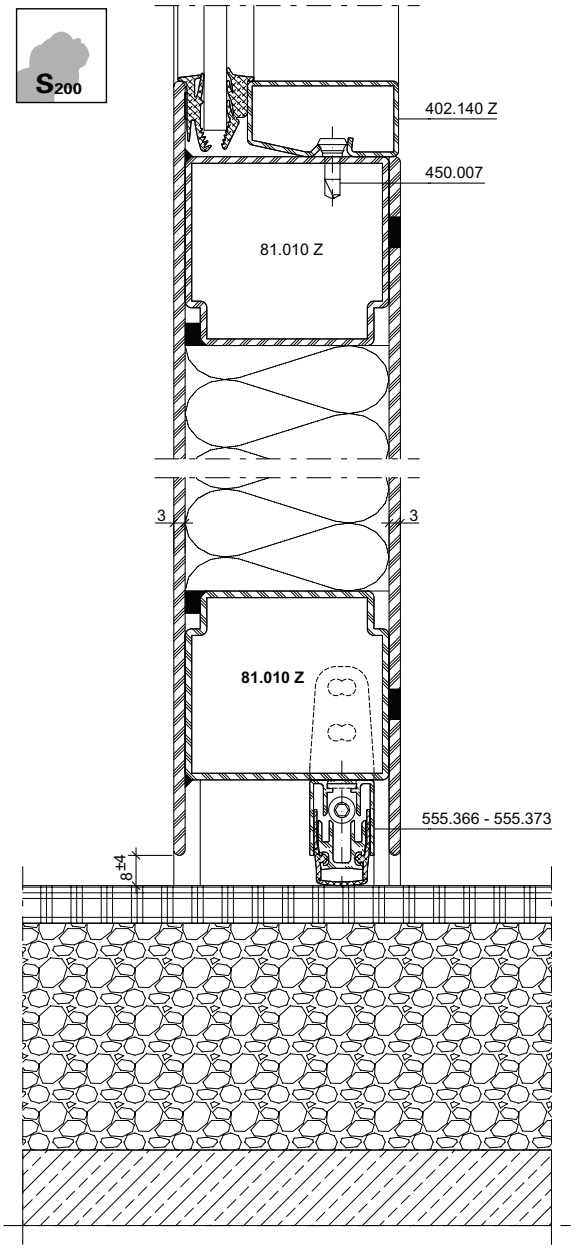

DXF **DWG** *41-0302-A-045*

ift Rosenheim
Notifizierte Produkt-
zertifizierungsstelle
18-003504-PR01
18-003535-PR01
30.03.2020
Notified Body 0757

Anschlüsse am Bau im Massstab 1:2
Raccords au mur à l'échelle 1:2
Attachment to structure on scale 1:2

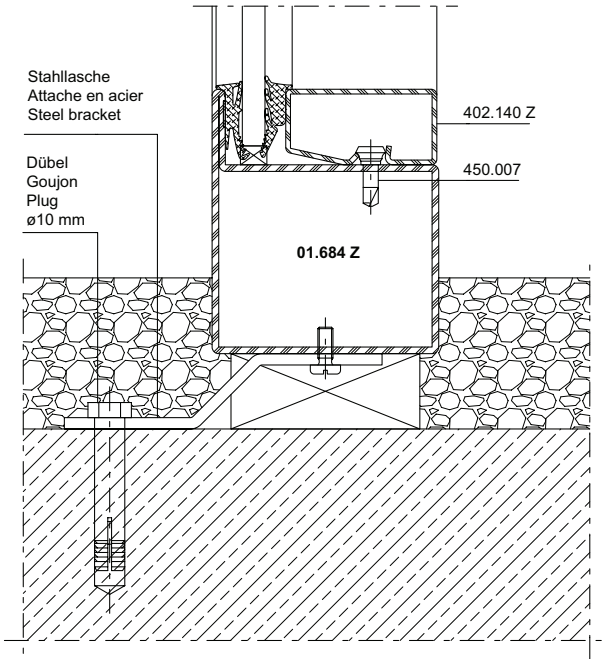

DXF **DWG** *41-0302-A-028*

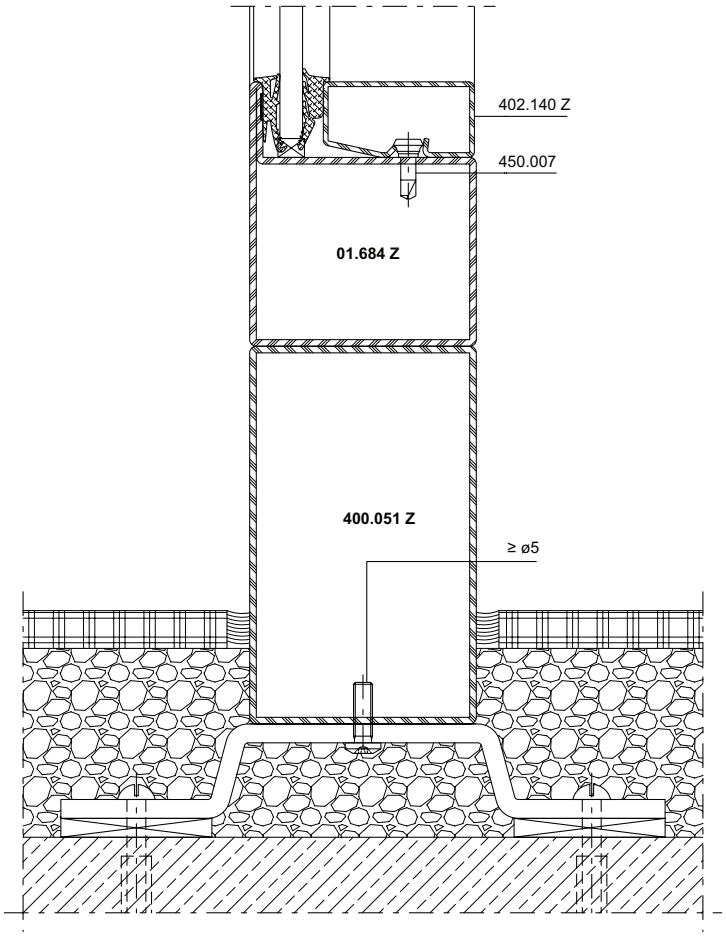

DXF **DWG** *41-0302-A-033*

ift Rosenheim
Notifizierte Produkt-zertifizierungsstelle
18-003504-PR01
18-003535-PR01
30.03.2020
Notified Body 0757

Anschlüsse am Bau im Massstab 1:2
Raccords au mur à l'échelle 1:2
Attachment to structure on scale 1:2

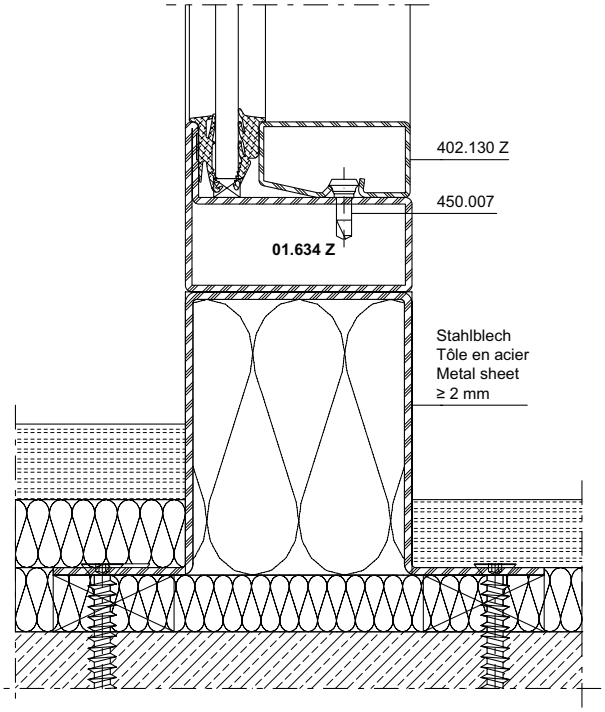

DXF **DWG** *41-0302-A-107*

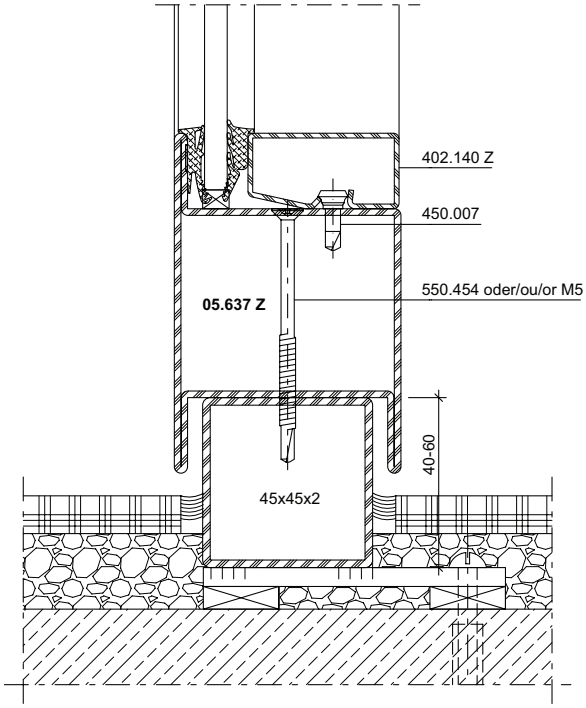

DXF **DWG** *41-0302-A-026*

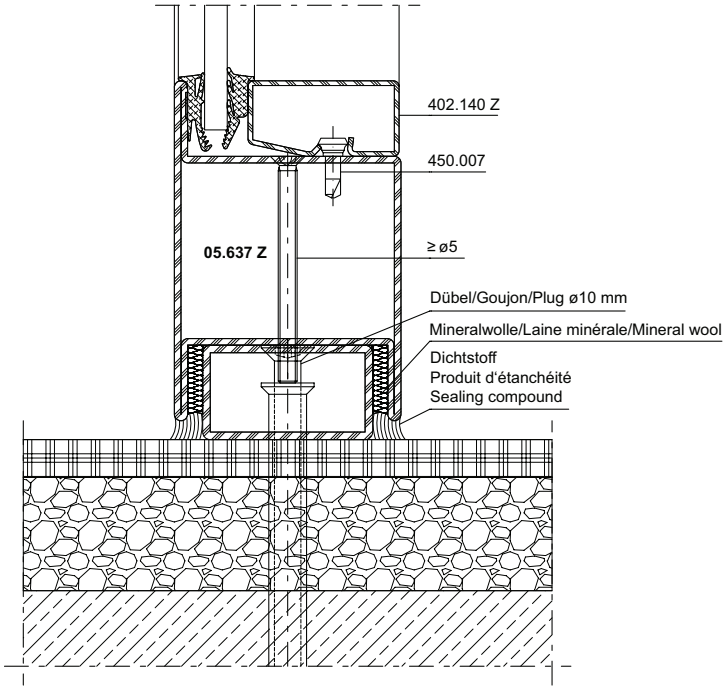

DXF **DWG** *41-0302-A-111*

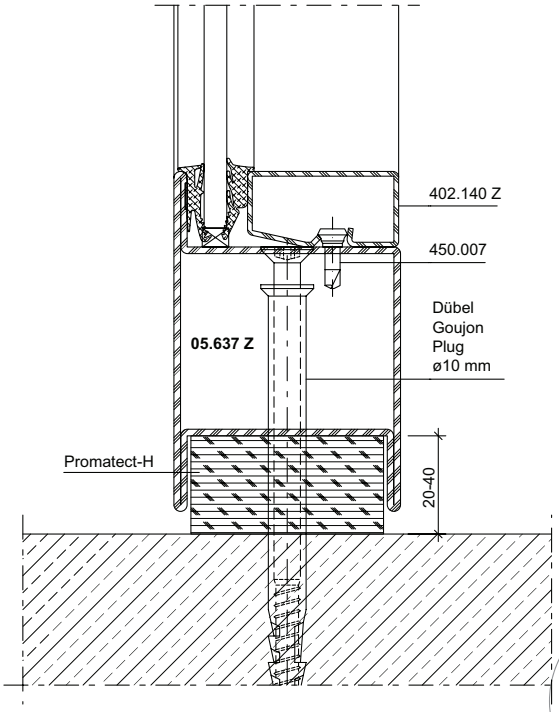

DXF **DWG** *41-0302-A-112*

ift Rosenheim
Notifizierte Produktzertifizierungsstelle
18-003504-PR01
18-003535-PR01
30.03.2020
Notified Body 0757

Anschlüsse am Bau im Massstab 1:2
Raccords au mur à l'échelle 1:2
Attachment to structure on scale 1:2

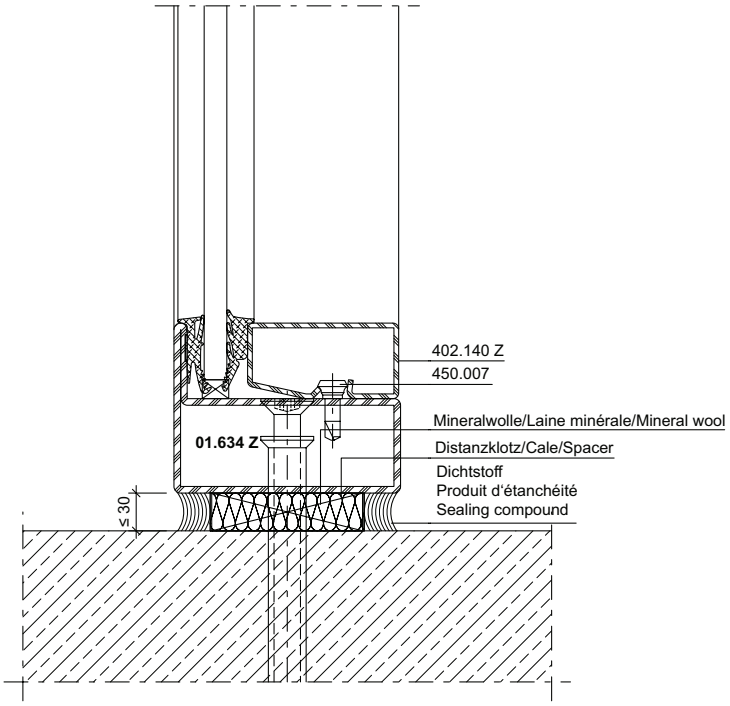

DXF **DWG** *41-0302-A-094*

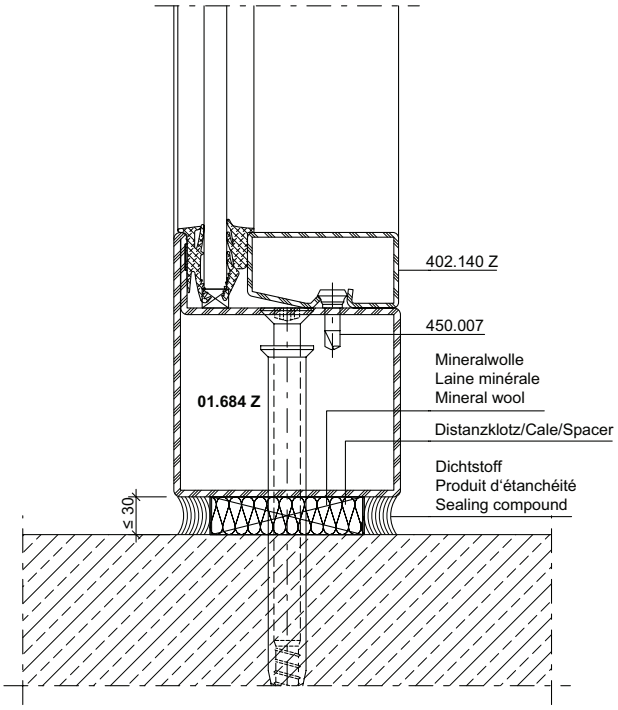

DXF **DWG** *41-0302-A-051*

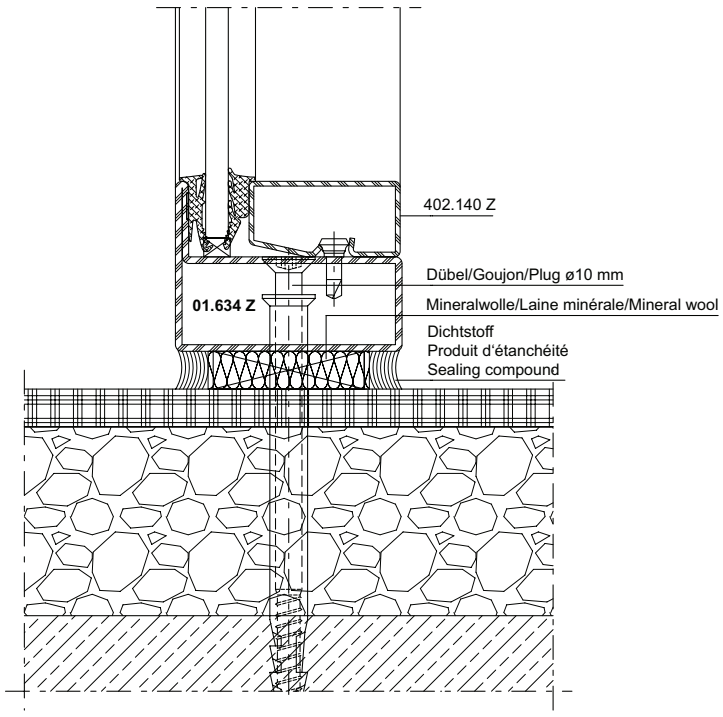

DXF **DWG** *41-0302-A-034*

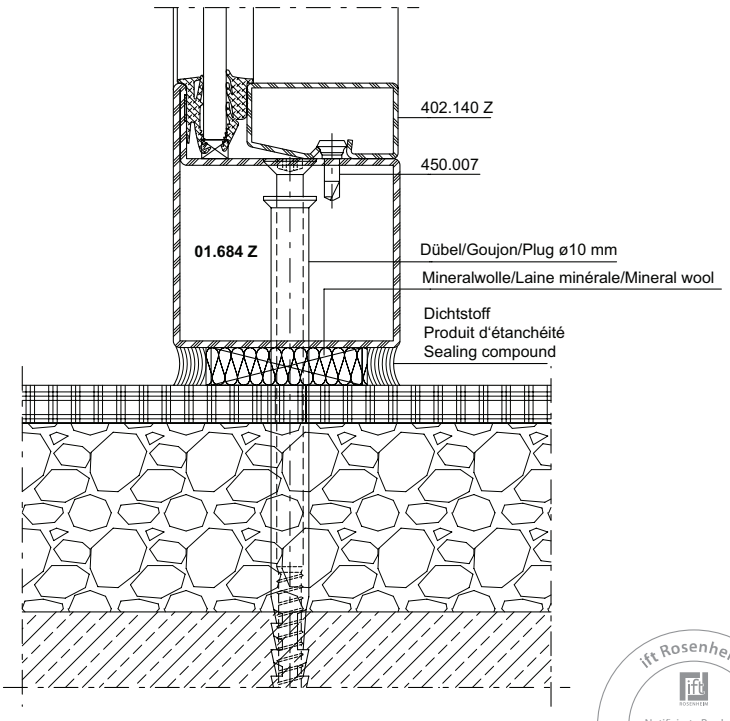

DXF **DWG** *41-0302-A-025*

ift Rosenheim
Notifizierte Produktzertifizierungsstelle
18-003504-PR01
18-003535-PR01
30.03.2020
Notified Body 0757

Anschlüsse am Bau im Massstab 1:2
Raccords au mur à l'échelle 1:2
Attachment to structure on scale 1:2

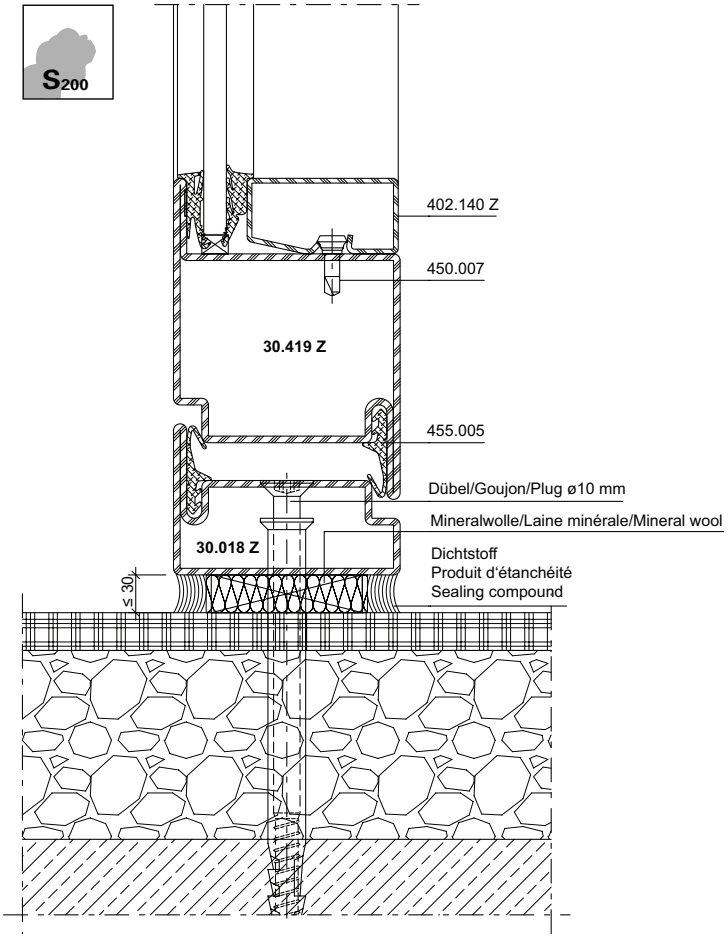

DXF DWG *41-0302-A-047*

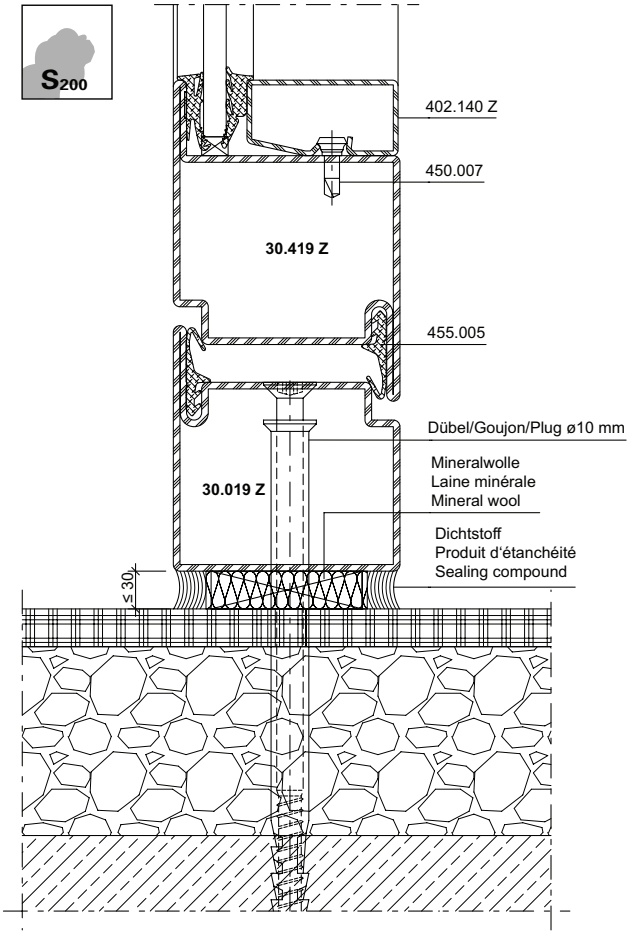

DXF DWG *41-0302-A-046*

ift Rosenheim
Notifizierte Produkt-zertifizierungsstelle
18-003504-PR01
18-003535-PR01
30.03.2020
Notified Body 0757

Anschlüsse am Bau im Massstab 1:2
Raccords au mur à l'échelle 1:2
Attachment to structure on scale 1:2

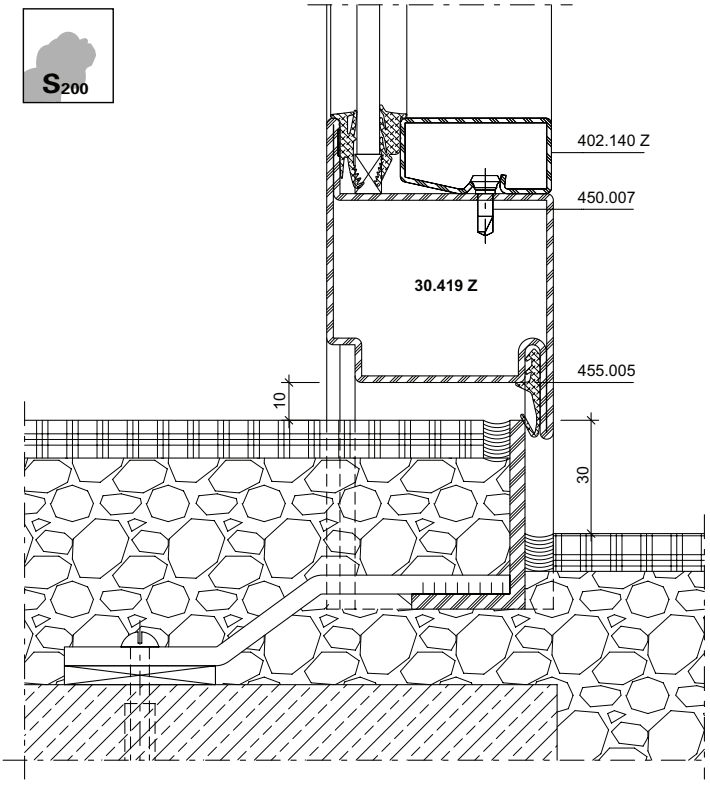

DXF **DWG** *41-0301-A-012*

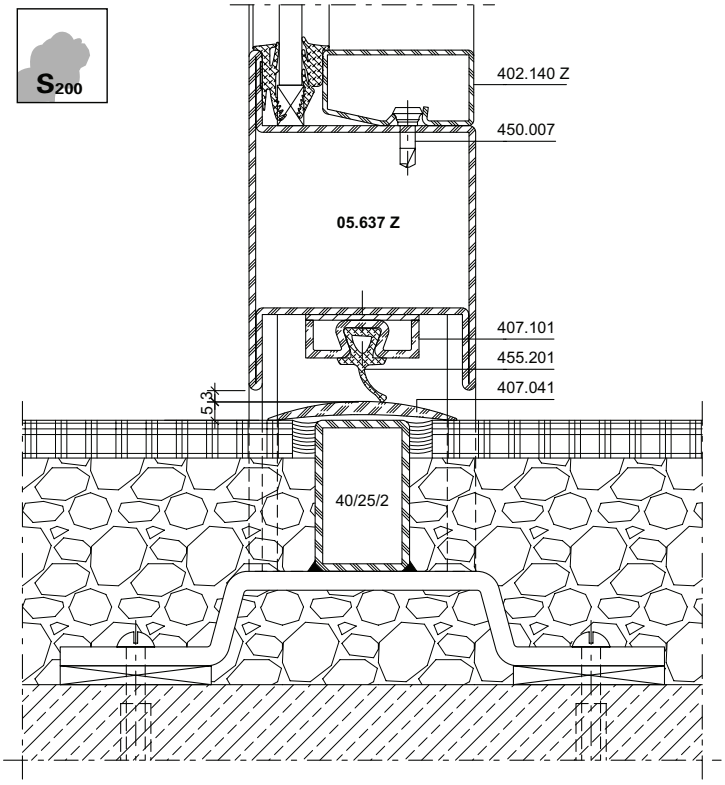

DXF **DWG** *41-0301-A-010*

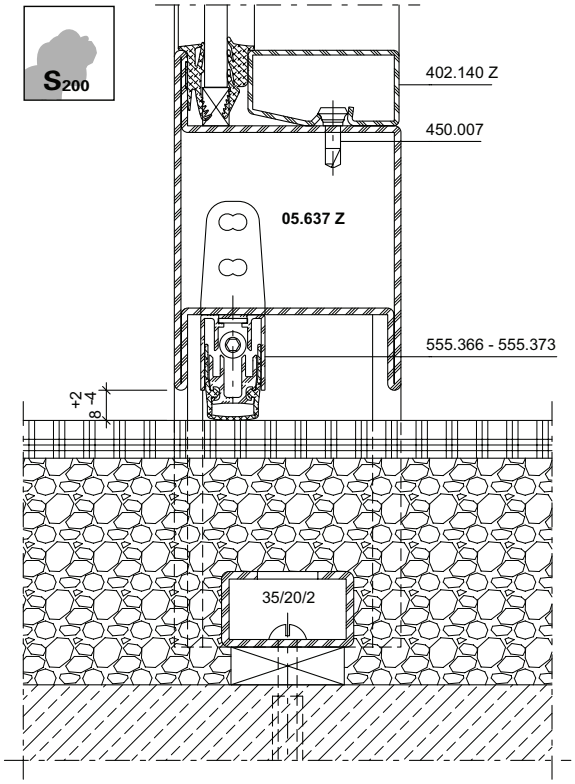

DXF **DWG** *41-0301-A-011*

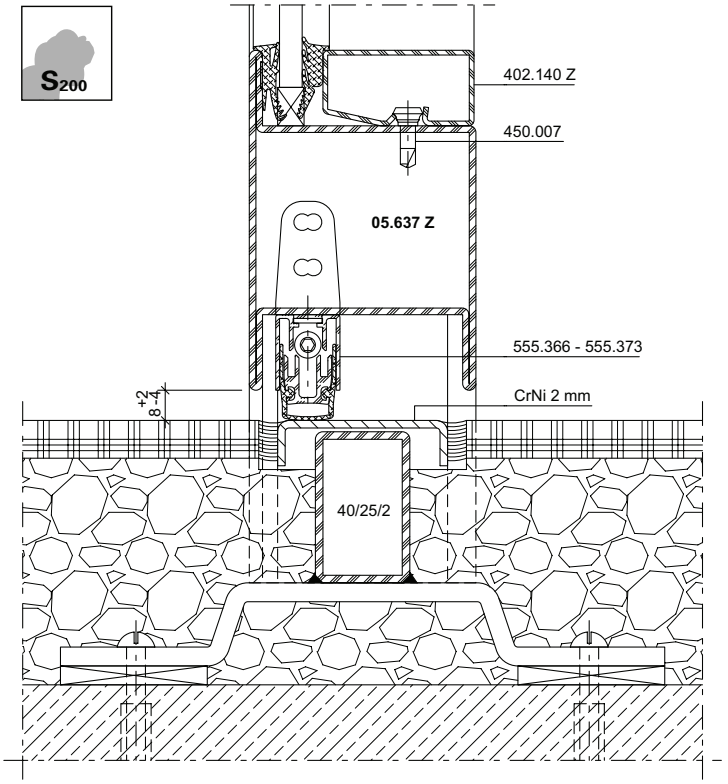

DXF **DWG** *41-0301-A-013*

Anschlüsse am Bau im Massstab 1:2
Raccords au mur à l'échelle 1:2
Attachment to structure on scale 1:2

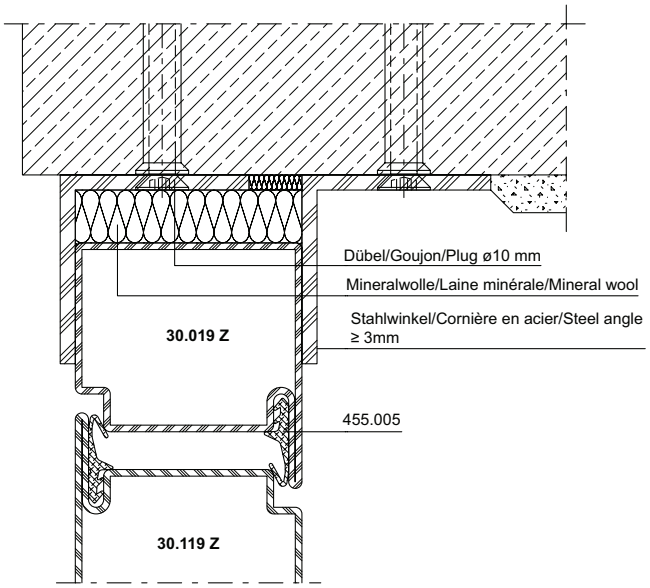

DXF **DWG** *41-0302-A-031*

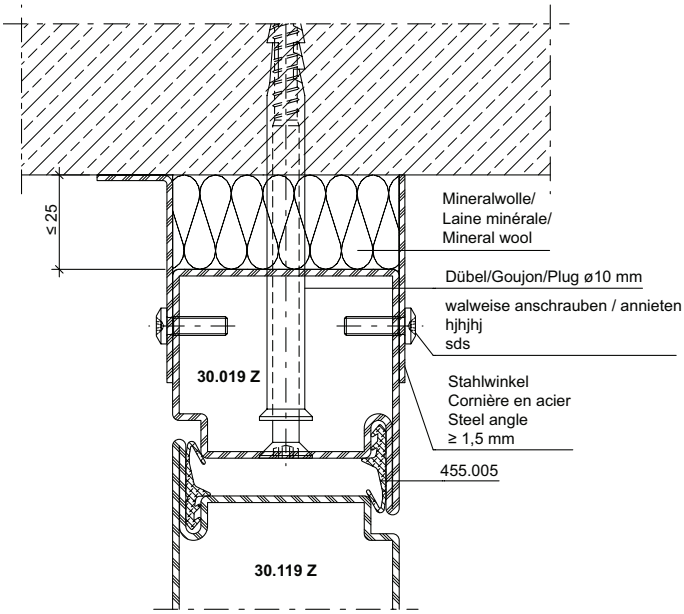

DXF **DWG** *41-0302-A-032*

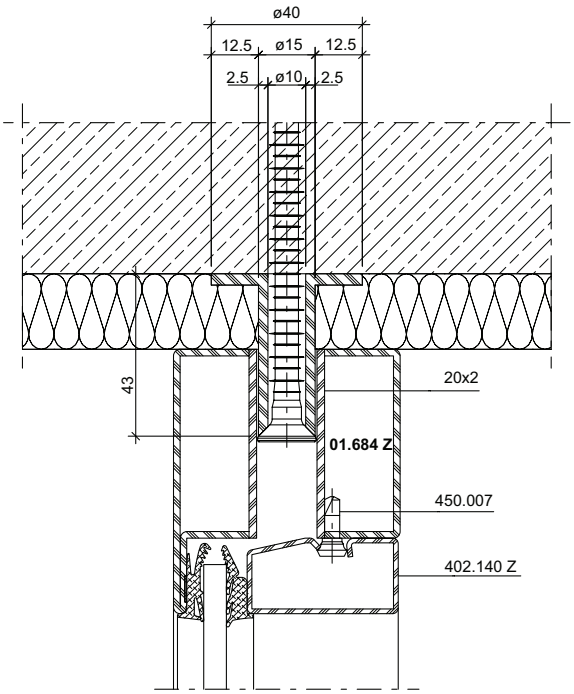

DXF **DWG** *41-0302-A-098*

ift Rosenheim
Notifizierte Produkt-zertifizierungsstelle
18-003504-PR01
18-003535-PR01
30.03.2020
Notified Body 0757

Anschlüsse am Bau im Massstab 1:2
Raccords au mur à l'échelle 1:2
Attachment to structure on scale 1:2

Beschlageinbau und Verarbeitungshinweise
Montage des ferrures et indications d'usinage
Installation of fittings and assembly instructions

ift Rosenheim
Notifizierte Produktzertifizierungsstelle
18-003504-PR01
18-003535-PR01
30.03.2020
Notified Body 0757

Brandschutztüren aus Stahl und Edelstahl

Portes coupe-feu en acier et acier Inox

Steel and stainless steel fire doors

5-1

Verblechte Rauchschutztüren

Portes coupe-fumée tôlées

Sheet metal clad smoke proof doors

5-?

Fingerschutztüren

Portes anti-pince-doigts

Anti-finger-trap doors

5-245

Dieses Dokument referenziert auf die Klassifizierungsberichte 18-003504-PR02 (KB-C04-UZ05-de-01) und 18-003535-PR02 (KB-C04-UZ05-de-01) sowie EXAP-Berichte 18-003504-PR02 (EXAP-C04-UZ05-de-01) und 18-003535-PR02 (EXAP-C04-UZ05-de-01).

Ce document se réfère au rapports de classification 18-003504-PR02 (KB-C04-UZ05-de-01) et 18-003535-PR02 (KB-C04-UZ05-de-01), de même qu'au rapports EXAP 18-003504-PR02 (EXAP-C04-UZ05-de-01) et 18-003535-PR02 (EXAP-C04-UZ05-de-01).

This document references classification reports 18-003504-PR02 (KB-C04-UZ05-de-01) and 18-003535-PR02 (KB-C04-UZ05-de-01) and EXAP reports 18-003504-PR02 (EXAP-C04-UZ05-de-01) and 18-003535-PR02 (EXAP-C04-UZ05-de-01).

«Grafische Planungsdaten wie z.B. Anwendungsbeispiele, Konstruktionsdetails, Anschlüsse am Bau, die in unseren physischen oder elektronischen Dokumentationsunterlagen enthalten sind, sind schematische Darstellungen. Gleiches gilt für digitale Medien wie CAD Dateien oder BIM Modelle.
Sie sollen den ausführenden Metallbauer u/o Fachplaner bei der Planung und Ausführung eines Projektes unterstützen. Sie sind im konkreten Anwendungsfall durch den ausführenden Metallbauer u/o Fachplaner auf die Verwendbarkeit im konkreten betroffenen Projekt hinsichtlich rechtlichen/regulatorischen aber auch technischen objektspezifischen Anforderungen zu überprüfen und ggfs. eigenverantwortlich anzupassen.
Bei der Überprüfung, der spezifischen Planung und der Umsetzung sind die objektspezifischen Rahmenbedingungen (Material der Bausubstanz, Dimension des Einbauelements, Farbe, Exposition, Lasteinwirkung, etc.) sowie der geltende Stand der Technik einschliesslich aller anwendbaren Normen und technischen Richtlinien eigenverantwortlich zu beachten.»

«Les données de planification graphiques, comme les exemples d'application, détails de construction et raccordements au bâtiment, fournies dans notre documentation physique et numérique sont des représentations schématiques. Il en va de même pour les médias numériques comme les fichiers CAD ou modèles BIM.
Leur but est de faciliter la planification et réalisation d'un projet par les constructeurs métalliques et/ou concepteurs. Concrètement, elles doivent être vérifiées par le constructeur métallique et/ou le concepteur et, le cas échéant, modifiées de son propre chef pour s'assurer qu'elles concordent avec le projet concerné et qu'elles répondent aux exigences techniques spécifiques ainsi qu'aux dispositions légales et réglementaires.
Lors de la vérification, de la planification spécifique et de la mise en œuvre, il y a lieu de tenir compte des conditions spécifiques à l'objet (matériaux du bâtiment, dimension de l'élément d'insert, couleur, exposition, effet de charge, etc.) ainsi que de l'état actuel de la technique, y compris toutes les normes et directives techniques applicables.»

«Graphical planning data such as application examples, construction details, connections on site that are contained in our physical or electronic documentation components are schematic representations. The same applies to digital media such as CAD files or BIM models.
They are intended to support the metal worker and/or design engineer in planning and executing projects. In the specific case of application they are to be checked by the metal worker and/or design engineer in terms of their usability in the specific project concerned with regard to legal/regulatory and technical property-specific requirements and adjusted if necessary at the latter's own responsibility.
The property-specific underlying conditions (construction material, dimensions of installation element, colour, exposure, load effect etc.) and current state of the art including all applicable norms and technical guidelines are to be taken into consideration at the metal worker and/or design engineer's own responsibility during the review, specific planning and implementation.»

Falls das vorliegende Dokument Differenzen zur aktuellen deutschen Version aufweist, gilt in jedem Fall der deutsche Originaltext in der jeweils geltenden Fassung im Jansen Docu Center.

En cas de divergence entre le présent document et la version allemande, c'est dans tous les cas le texte original allemand qui prévaut dans sa version actuelle disponible dans le Jansen Docu Center.

If there are any differences between this document and the current German version, the latest version of the original German text in the Jansen Docu Center shall prevail.

Alle Ausführungen dieser Dokumentation haben wir sorgfältig und nach bestem Wissen zusammengestellt. Wir können aber keine Verantwortung für die Benutzung der vermittelten Vorschläge und Daten übernehmen.
Wir behalten uns technische Änderungen ohne Vorankündigung vor.

Nous avons apporté le plus grand soin à l'élaboration de cette documentation.
Cependant, nous déclinons toute responsabilité pour l'utilisation faite de nos propositions et de nos données.
Nous nous réservons le droit de procéder à des modifications techniques sans préavis.

All the information contained in this documentation is given to the best of our knowledge and ability. However, we decline all responsibility for the use made of these suggestions and data.
We reserve the right to effect technical modifications without prior warning.

Icons
Icônes
Icons

Die folgenden Icons sind auf den Seiten des Dokuments zur Kennzeichnung der unterschiedlichen Anwendungen und Einsatzbereiche aufgeführt.

Les icônes suivantes sont indiquées sur les pages du document pour identifier les différents domaines d'application et applications.

The following icons are displayed on the pages of the document to identify the different applications and areas of use.

Werkstoff Stahl blank, Stahl verzinkt
Matériau acier brut, acier zinguée
Material steel bright, steel galvanised

Werkstoff Edelstahl 1.4307, 1.4404
Matériau acier Inox 1.4307, 1.4404
Material stainless steel 1.4307, 1.4404

Brandschutz E30
Protection incendie E30
Fire protection E30

Brandschutz EW30
Protection incendie EW30
Fire protection EW30

Brandschutz E60
Protection incendie E60
Fire protection E60

Brandschutz EW60
Protection incendie EW60
Fire protection EW60

Rauchschutz S_{200}
Coupe-fumée S_{200}
Smoke doors S_{200}

Rauchschutz S_a
Coupe-fumée S_a
Smoke doors S_a

Notausgangsverschluss nach EN 179
Fermetures d'issues de secours selon la norme EN 179
Emergency exit locks in accordance with EN 179

Notausgangsverschluss nach EN 1125
Fermetures d'issues de secours selon la norme EN 1125
Emergency exit locks in accordance with EN 1125

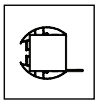

Fingerschutz
Anti-pince-doigts
Anti-finger-trap

Verblechte Anwendung
Application tôlée
Sheet metal application

«Grafische Planungsdaten wie z.B. Anwendungsbeispiele, Konstruktionsdetails, Anschlüsse am Bau, die in unseren physischen oder elektronischen Dokumentationsunterlagen enthalten sind, sind schematische Darstellungen. Gleiches gilt für digitale Medien wie CAD Dateien oder BIM Modelle.
Sie sollen den ausführenden Metallbauer u/o Fachplaner bei der Planung und Ausführung eines Projektes unterstützen. Sie sind im konkreten Anwendungsfall durch den ausführenden Metallbauer u/o Fachplaner auf die Verwendbarkeit im konkreten betroffenen Projekt hinsichtlich rechtlichen/regulatorischen aber auch technischen objektspezifischen Anforderungen zu überprüfen und ggfs. eigenverantwortlich anzupassen.
Bei der Überprüfung, der spezifischen Planung und der Umsetzung sind die objektspezifischen Rahmenbedingungen (Material der Bausubstanz, Dimension des Einbauelements, Farbe, Exposition, Lasteinwirkung, etc.) sowie der geltende Stand der Technik einschliesslich aller anwendbaren Normen und technischen Richtlinien eigenverantwortlich zu beachten.»

«Les données de planification graphiques, comme les exemples d'application, détails de construction et raccordements au bâtiment, fournies dans notre documentation physique et numérique sont des représentations schématiques. Il en va de même pour les médias numériques comme les fichiers CAD ou modèles BIM.
Leur but est de faciliter la planification et réalisation d'un projet par les constructeurs métalliques et/ou concepteurs. Concrètement, elles doivent être vérifiées par le constructeur métallique et/ou le concepteur et, le cas échéant, modifiées de son propre chef pour s'assurer qu'elles concordent avec le projet concerné et qu'elles répondent aux exigences techniques spécifiques ainsi qu'aux dispositions légales et réglementaires.
Lors de la vérification, de la planification spécifique et de la mise en œuvre, il y a lieu de tenir compte des conditions spécifiques à l'objet (matériaux du bâtiment, dimension de l'élément d'insert, couleur, exposition, effet de charge, etc.) ainsi que de l'état actuel de la technique, y compris toutes les normes et directives techniques applicables.»

«Graphical planning data such as application examples, construction details, connections on site that are contained in our physical or electronic documentation components are schematic representations. The same applies to digital media such as CAD files or BIM models.
They are intended to support the metal worker and/or design engineer in planning and executing projects. In the specific case of application they are to be checked by the metal worker and/or design engineer in terms of their usability in the specific project concerned with regard to legal/regulatory and technical property-specific requirements and adjusted if necessary at the latter's own responsibility.
The property-specific underlying conditions (construction material, dimensions of installation element, colour, exposure, load effect etc.) and current state of the art including all applicable norms and technical guidelines are to be taken into consideration at the metal worker and/or design engineer's own responsibility during the review, specific planning and implementation.»

Brandschutztüren aus Stahl und Edelstahl
Portes coupe-feu en acier et acier Inox
Steel and stainless steel fire doors

Verarbeitungshinweise	**Indications d'usinage**	**Assembly instructions**	**5-2**
Beschlageinbau	**Montage des ferrures**	**Installation of fittings**	**5-29**
Verarbeitungshinweise	**Indications d'usinage**	**Assembly instructions**	**5-230**

Dieses Dokument referenziert auf die Klassifizierungsberichte 18-003504-PR02 (KB-C04-UZ05-de-01) und 18-003535-PR02 (KB-C04-UZ05-de-01) sowie EXAP-Berichte 18-003504-PR02 (EXAP-C04-UZ05-de-01) und 18-003535-PR02 (EXAP-C04-UZ05-de-01).

Ce document se réfère au rapports de classification 18-003504-PR02 (KB-C04-UZ05-de-01) et 18-003535-PR02 (KB-C04-UZ05-de-01), de même qu'au rapports EXAP 18-003504-PR02 (EXAP-C04-UZ05-de-01) et 18-003535-PR02 (EXAP-C04-UZ05-de-01).

This document references classification reports 18-003504-PR02 (KB-C04-UZ05-de-01) and 18-003535-PR02 (KB-C04-UZ05-de-01) and EXAP reports 18-003504-PR02 (EXAP-C04-UZ05-de-01) and 18-003535-PR02 (EXAP-C04-UZ05-de-01).

Falls das vorliegende Dokument Differenzen zur aktuellen deutschen Version aufweist, gilt in jedem Fall der deutsche Originaltext in der jeweils geltenden Fassung im Jansen Docu Center.

En cas de divergence entre le présent document et la version allemande, c'est dans tous les cas le texte original allemand qui prévaut dans sa version actuelle disponible dans le Jansen Docu Center.

If there are any differences between this document and the current German version, the latest version of the original German text in the Jansen Docu Center shall prevail.

Alle Ausführungen dieser Dokumentation haben wir sorgfältig und nach bestem Wissen zusammengestellt. Wir können aber keine Verantwortung für die Benutzung der vermittelten Vorschläge und Daten übernehmen.
Wir behalten uns technische Änderungen ohne Vorankündigung vor.

Nous avons apporté le plus grand soin à l'élaboration de cette documentation.
Cependant, nous déclinons toute responsabilité pour l'utilisation faite de nos propositions et de nos données.
Nous nous réservons le droit de procéder à des modifications techniques sans préavis.

All the information contained in this documentation is given to the best of our knowledge and ability. However, we decline all responsibility for the use made of these suggestions and data.
We reserve the right to effect technical modifications without prior warning.

Ausbildung Mittelstoss oben Standflügel

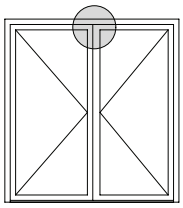

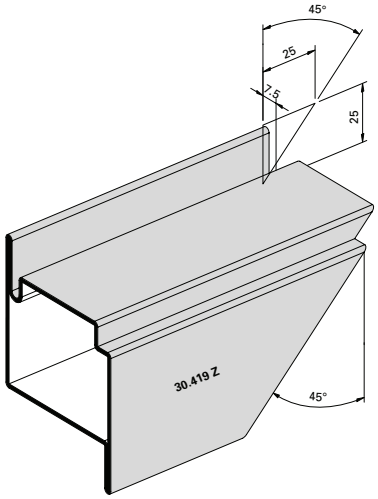

Situation de détail pour porte à deux vantaux, vantail semi-fixe

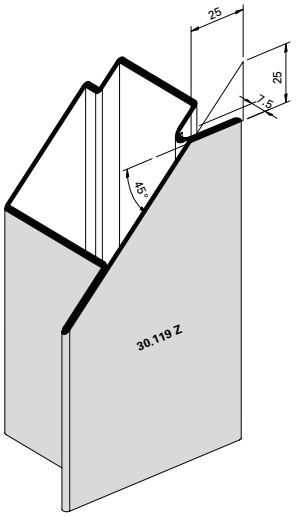

Construction of top central joint, secondary leaf

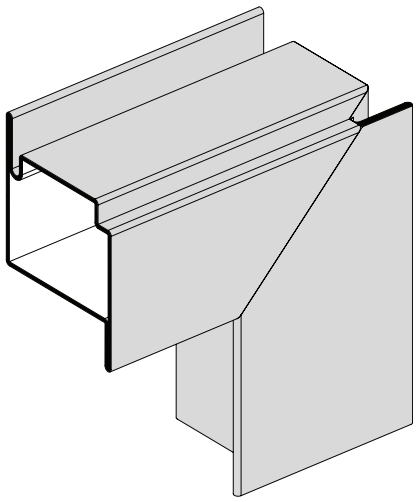

Ausbildung Mittelstoss oben Gangflügel

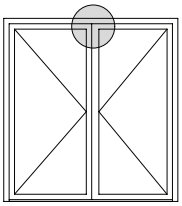

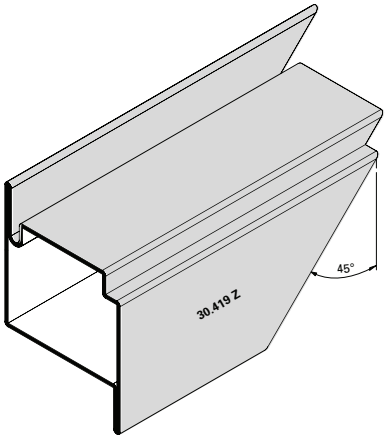

Situation de détail pour porte à deux vantaux, vantail de service

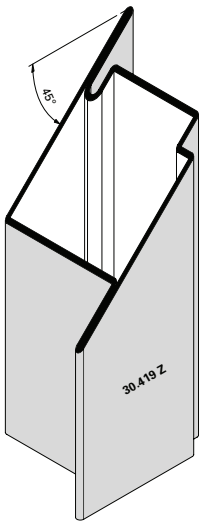

Construction of top central joint, access leaf

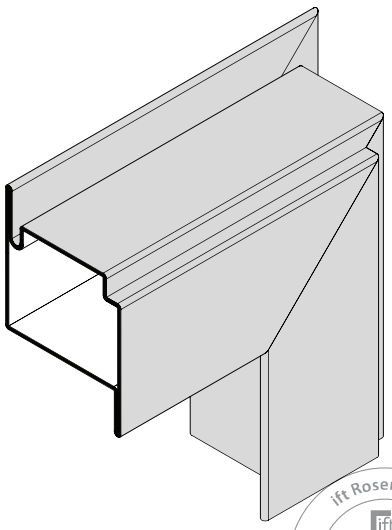

ift Rosenheim
Notifizierte Produkt-zertifizierungsstelle
18-003504-PR01
18-003535-PR01
30.03.2020
Notified Body 0757

Ausbildung Mittelstoss oben Standflügel

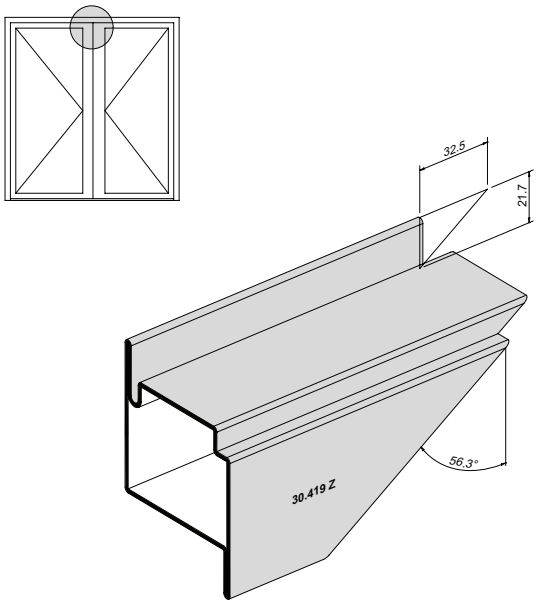

Situation de détail pour porte à deux vantaux, vantail semi-fixe

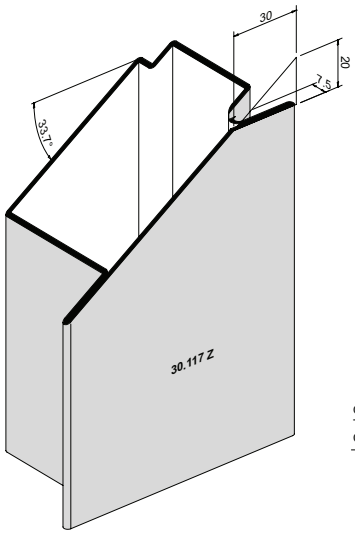

Construction of top central joint, secondary leaf

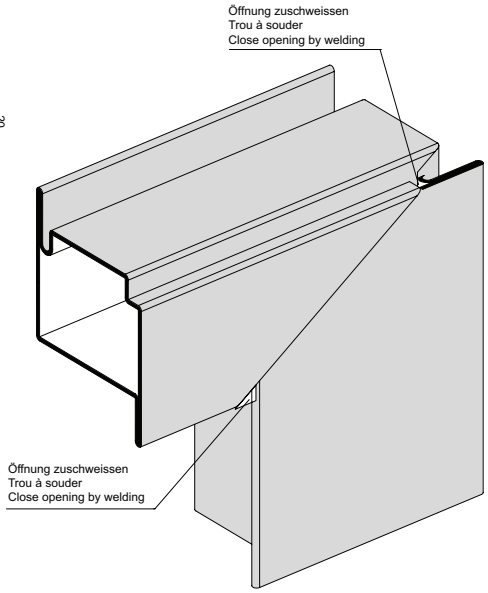

Ausbildung Mittelstoss oben Gangflügel

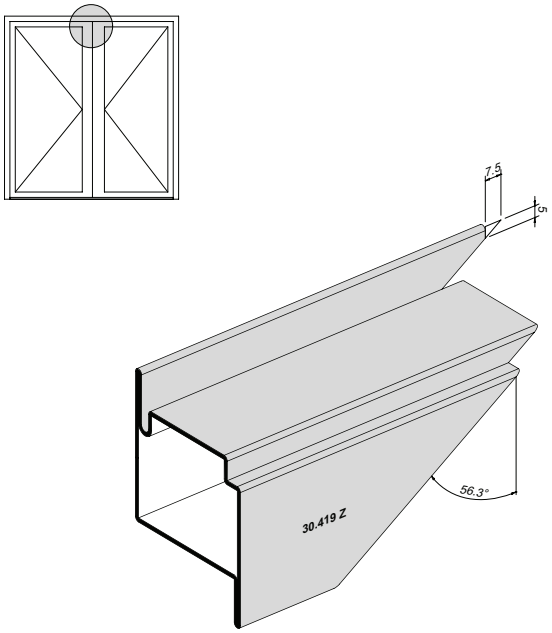

Situation de détail pour porte à deux vantaux, vantail de service

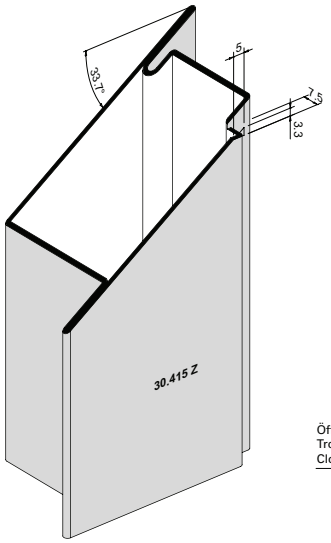

Construction of top central joint, access leaf

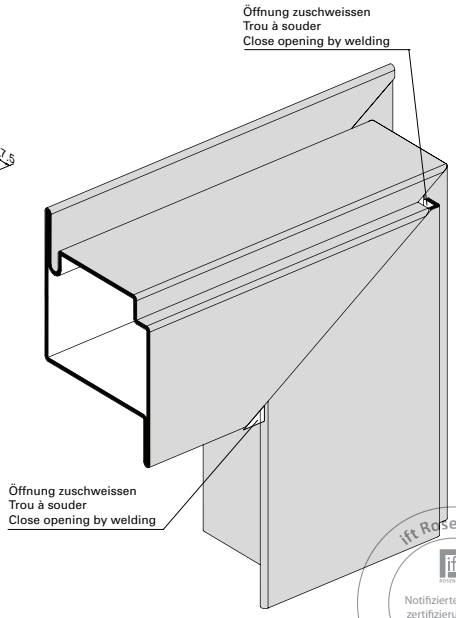

ift Rosenheim
Notifizierte Produktzertifizierungsstelle
18-003504-PR01
18-003535-PR01
30.03.2020
Notified Body 0757

Ausbildung Türsockel bei Auflaufdichtung

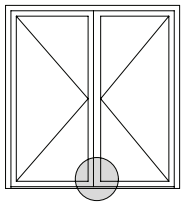

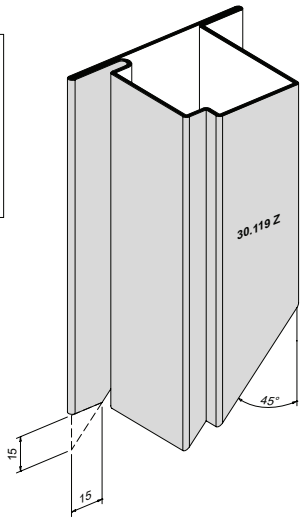

Formation du socle de porte avec joint de seuil

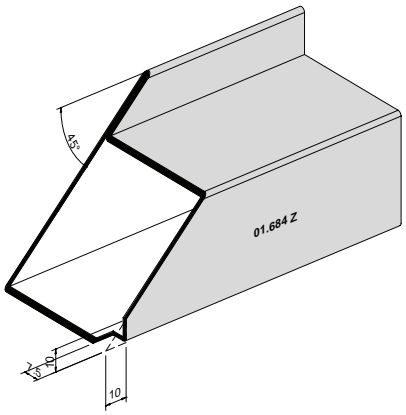

Construction of bottom rail with threshold gasket

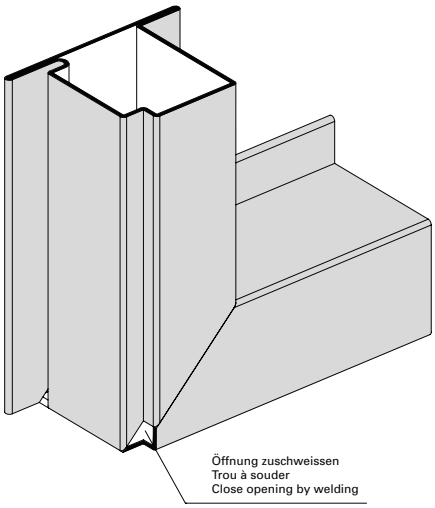

Ausbildung Türsockel automatische Senkdichtung

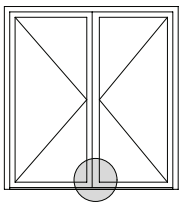

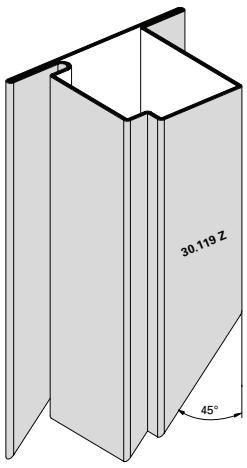

Formation du socle de porte, joint seuil automatique

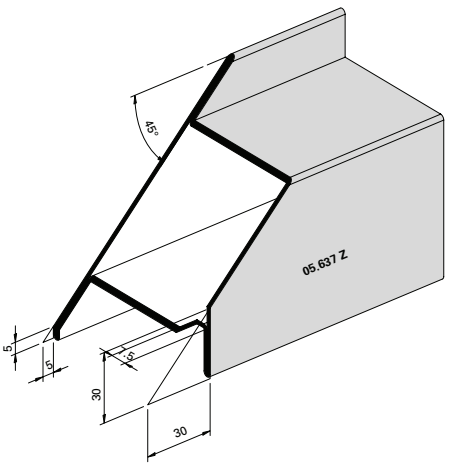

Construction of bottom rail, automatic drop seal

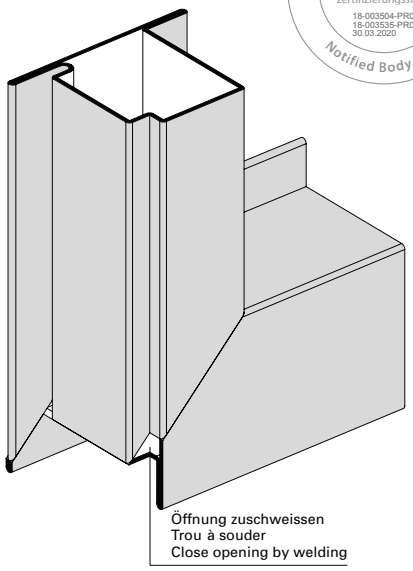

ift Rosenheim
Notifizierte Produktzertifizierungsstelle
18-003504-PR01
18-003535-PR01
30.03.2020
Notified Body 0757

Ausbildung Türsockel, automatische Senkdichtung

Situation du socle de porte, joint seuil automatique

Construction of bottom rail, automatic drop seal

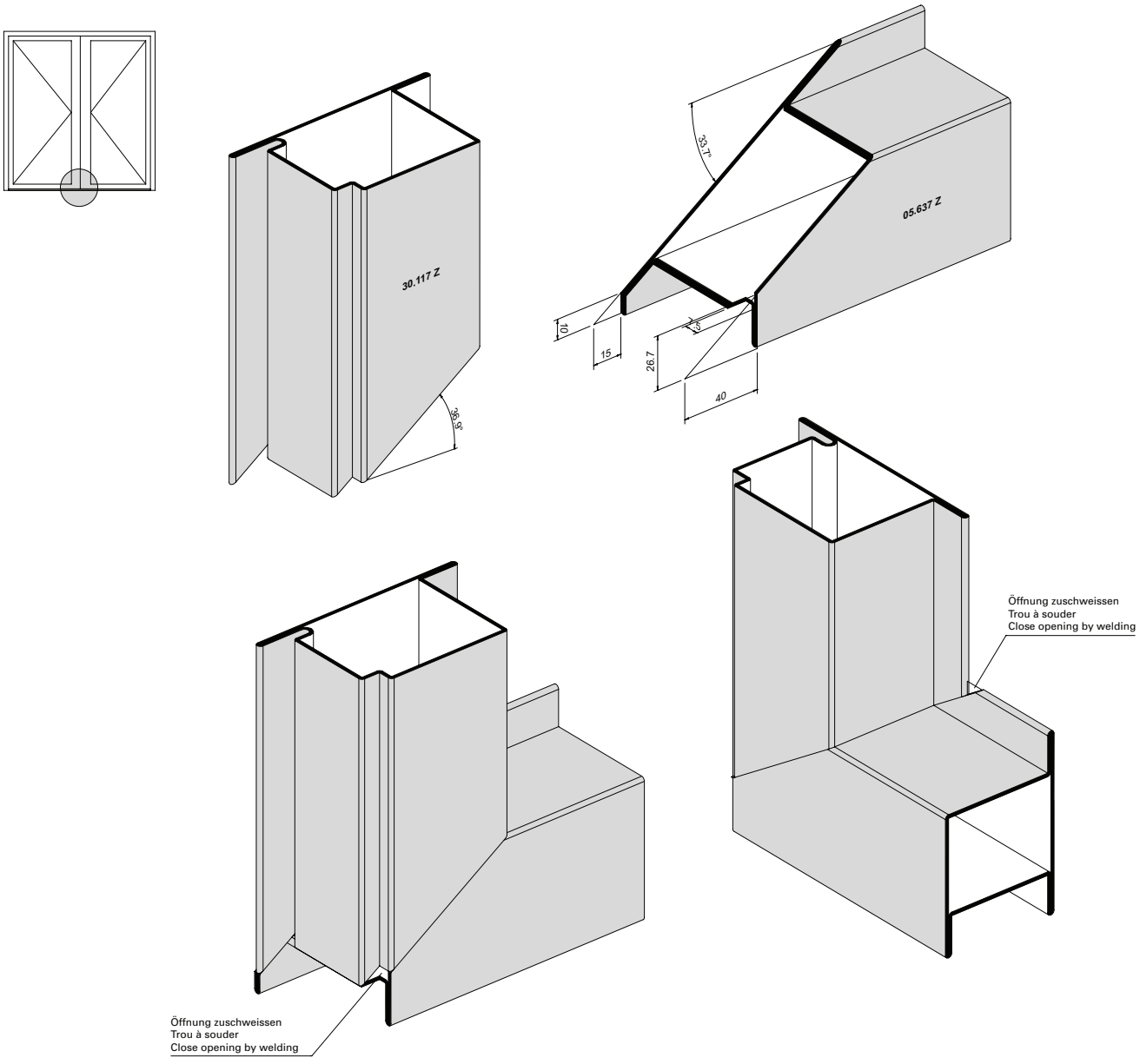

ift Rosenheim
Notifizierte Produktzertifizierungsstelle
18-003504-PR01
18-003535-PR01
30.03.2020
Notified Body 0757

Ausbildung Eckdetail Festverglasung

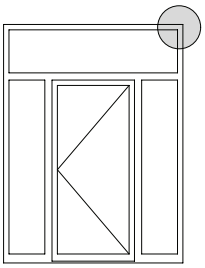

Détail d'angle du vitrage fixe

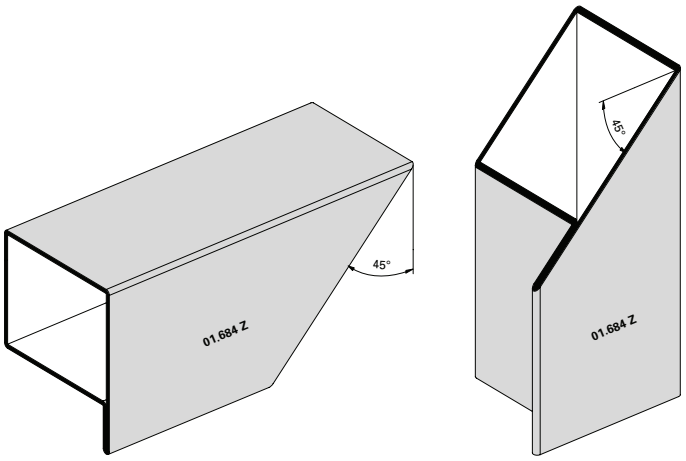

Detail of corner construction, fixed lights

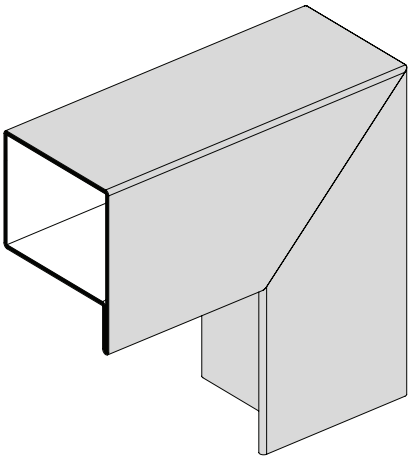

Ausbildung T-Stoss Riegel Türe/Festverglasung

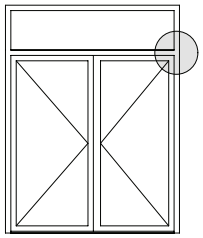

Formation jointure T traverse porte/vitrage fixe

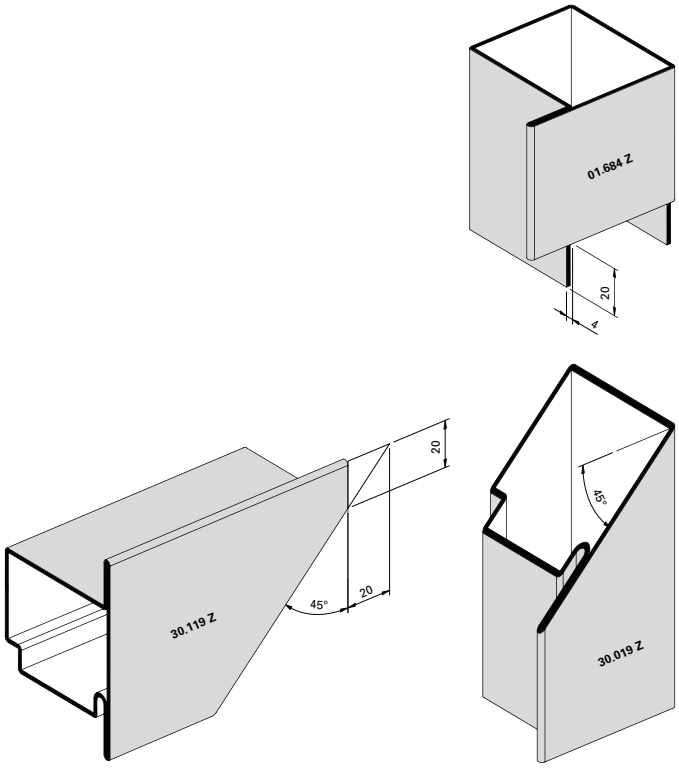

T-joint transom construction, door/fixed lights

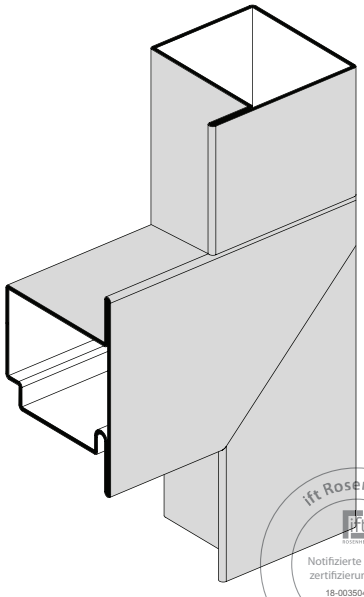

ift Rosenheim
Notifizierte Produktzertifizierungsstelle
18-003504-PR01
18-003535-PR01
30.03.2020
Notified Body 0757

Ausbildung Eckdetail Türflügel/Oberlichtflügel

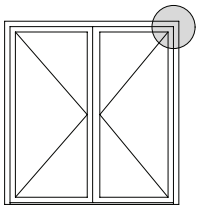

Détail d'angle vantail de porte/ vantail d'imposte

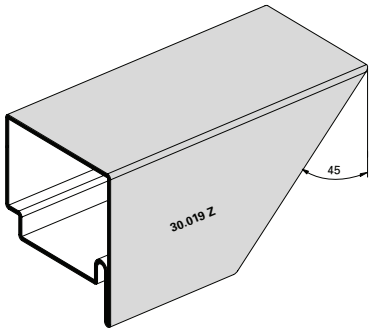

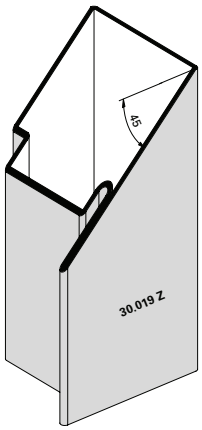

Detail of corner construction, door leaf/top light leaf

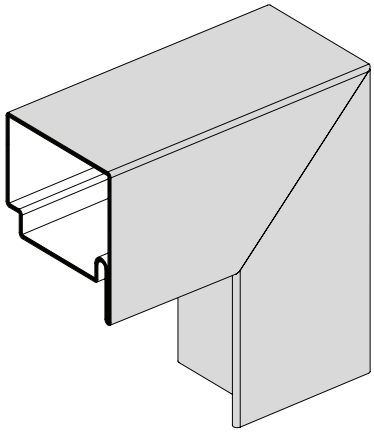

Ausbildung T-Stoss Riegel Festverglasung

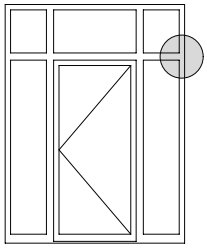

Jointure T traverse vitrage fixe

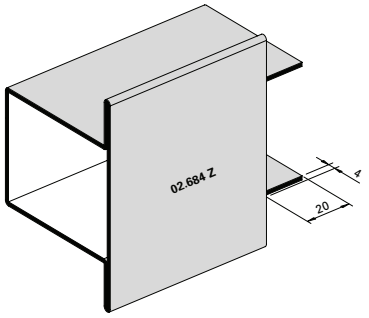

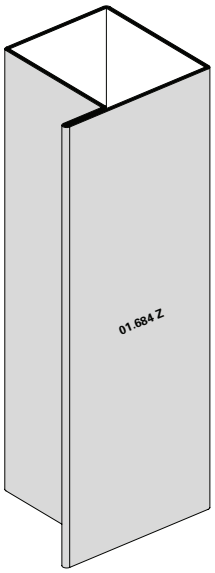

T-joint transom construction, fixed lights

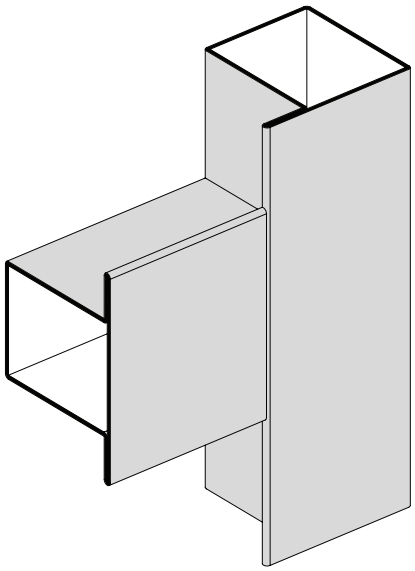

ift Rosenheim
Notifizierte Produktzertifizierungsstelle
18-003504-PR01
18-003535-PR01
30.03.2020
Notified Body 0757

Ausbildung T-Stoss Pfosten Türe/Festverglasung

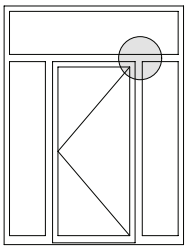

Formation jointure T montant porte/ vitrage fixe

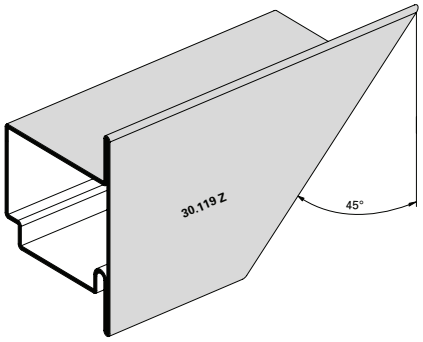

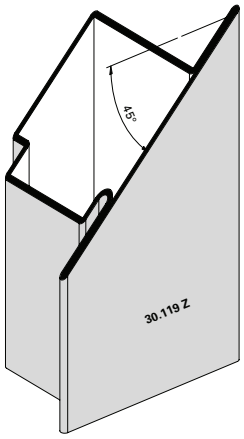

T-joint mullion construction, door/fixed lights

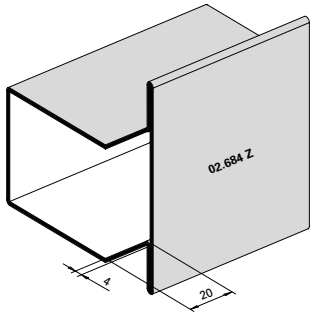

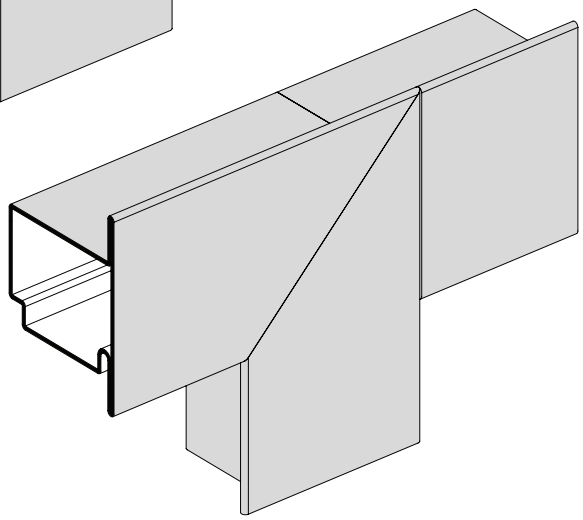

ift Rosenheim
Notifizierte Produkt-zertifizierungsstelle
18-003504-PR01
18-003535-PR01
30.03.2020
Notified Body 0757

Ausbildung Kreuzpunkt Pfosten-Riegel Türe/Festverglasung

Formation croisée montant-traverse porte/vitrage fixe

Construction of junction of horizontal and vertical members, door/fixed lights

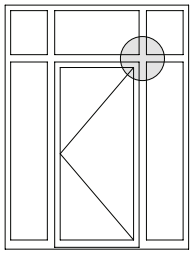

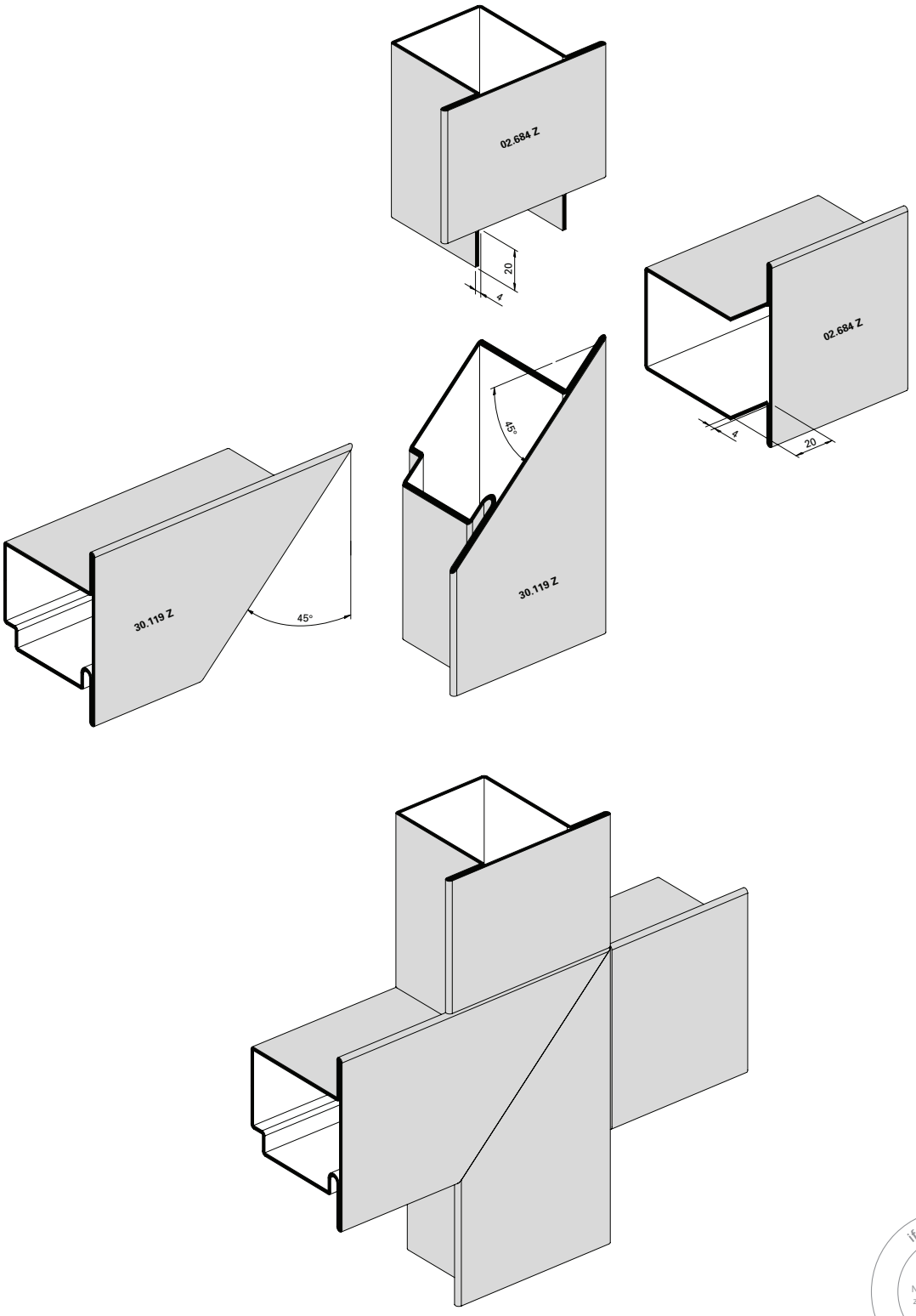

ift Rosenheim
Notifizierte Produktzertifizierungsstelle
18-003504-PR01
18-003535-PR01
30.03.2020
Notified Body 0757

ift Rosenheim
Notifizierte Produktzertifizierungsstelle
18-003504-PR01
18-003535-PR01
30.03.2020
Notified Body 0757

Fertigung der Elemente

Schweissung Türflügelrahmen (Abb. 1)
Die Erfahrung zeigt, dass vor allem breite Türflügel ohne Riegel und ohne erhöhten Sockel auf der Schlosseite infolge Glasgewicht zum «Absacken» neigen.
Als Gegenmassnahme empfehlen wir deshalb, die Türflügelrahmen schlosseitig, leicht erhöht (ca. 1 mm) und möglichst als steifen Rahmen auszubilden.

Folgende Massnahmen ergeben steife Flügelrahmen:
– ein oder mehrere Riegel (Abb. 2)
– hoher Sockel (H ca. 200 mm, Abb. 2)
– Profile möglichst umlaufend verschweissen

Schweissung Glasfalzbereich (Abb. 3)
Bei Türflügeln ohne Riegel und/oder mit niedrigem Sockel kann die «Stabilität gegen Absacken» durch zusätzliche Schweissung im Glasfalzbereich erhöht werden.

*** Zu beachten:**
Infolge Schweissung im Glasfalzbereich sind die inneren Stirnseiten der horizontalen Glasleisten entsprechend auszuklinken (Schweissraupe).

Fabrication des éléments

Soudage des cadres vantaux de la porte (fig. 1)
L'expérience démontre que les portes larges sans traverse et sans socle élevé, en particuliers, ont tendance à «s'affaisser» du côté de la serrure à cause du poids du verre.
C'est pourquoi nous recommandons comme contre-mesure d'élever légèrement (env. 1 mm) les cadres de vantaux de la porte côté serrure et si possible de les pourvoir de cadres rigides.

Les mesures suivantes servent à rendre les cadres ouvrants rigides
– une ou plusieurs traverses (fig. 2)
– socle plus élevé (H 200 mm env. fig. 2)
– autant que possible, souder tout le périmètre du profilé

Soudage de la zone de la feuillure de verre (fig. 3)
Dans le cas des portes sans traverse et/ou dont le socle est bas, il est possible d'augmenter la «résistance contre l'affaissement» grâce au soudage supplémentaire dans la zone de la feuillure de verre.

*** Attention:**
A la suite du soudage dans la zone de la feuillure de verre, il faut pratiquer des entailles sur la face intérieure des parcloses horizontales (cordon de soudure).

Fabrication of the elements

Welding door leaf frames (fig. 1)
Experience shows that wide doors without a mid-rail or raised bottom rail are particularly prone to «sagging» on the lock side due to the weight of the glass.
To counteract this tendency we advise you to raise the door leaf frame slightly (approx. 1 mm) on the lock side and to make the frame as rigid as possible.

The following precautions ensure rigid leaf frames:
– one or more mid-rails (fig. 2)
– high bottom rail (h approx. 200 mm, fig. 2)
– as far as possible, weld the sections all round.

Welding in the glazing rebate area (fig. 3)
On door frames without a mid rail and/or with a low bottom rail, additional welding in the region of the glazing rebate can increase stability and help counter sagging.

*** Note:**
Bevel the inner surfaces of the horizontal glazing beads after welding in the glazing rebate area (welding bead).

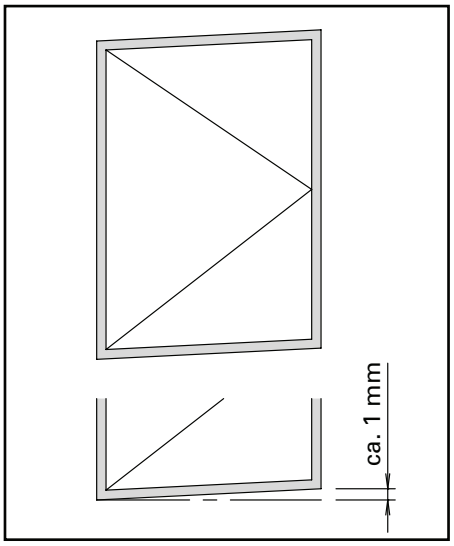

Abb. 1 / Fig. 1 / Fig. 1

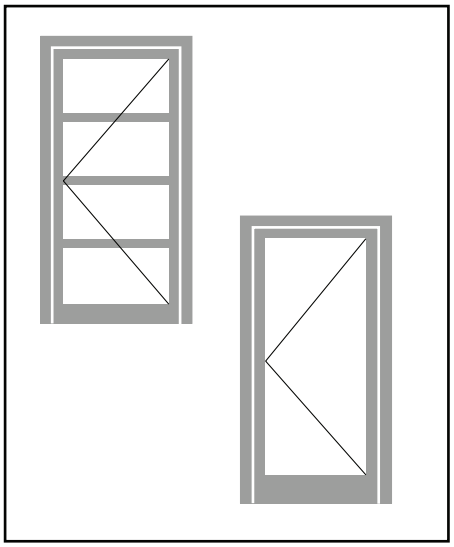

Abb. 2 / Fig. 2 / Fig. 2

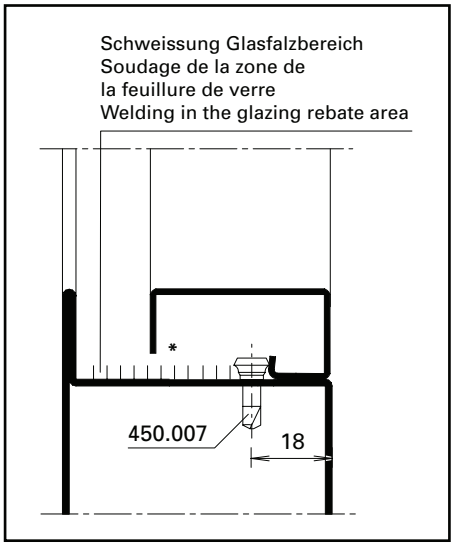

Abb. 3 / Fig. 3 / Fig. 3

Übersicht Flügelrahmen **Aperçu du cadre de vantail** **Overview of leaf frames**

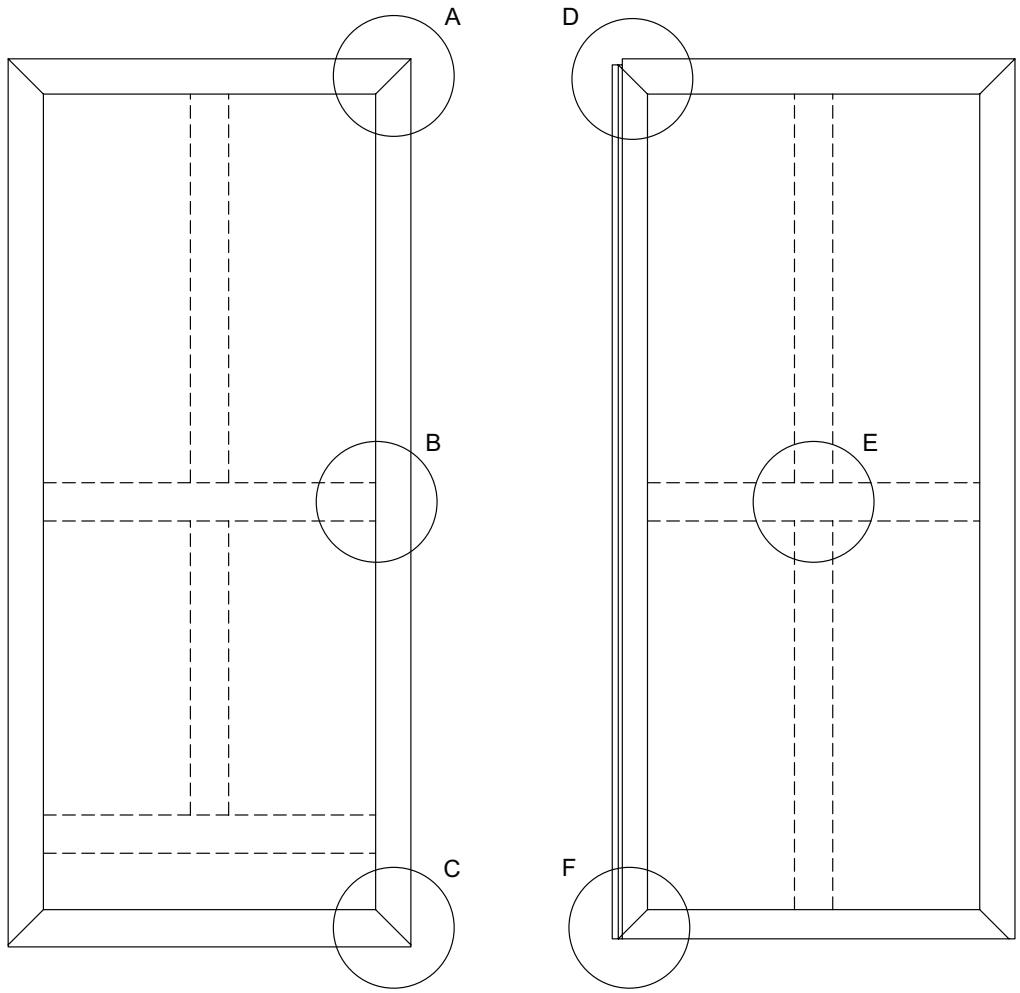

Gangflügel
Vantail de service
Access leaf

Standflügel
Vantail semi-fixe
Secondary leaf

ift Rosenheim
Notifizierte Produktzertifizierungsstelle
18-003504-PR01
18-003535-PR01
30.03.2020
Notified Body 0757

Details Flügelrahmen **Détails du cadre de vantail** **Section details for leaf frames**

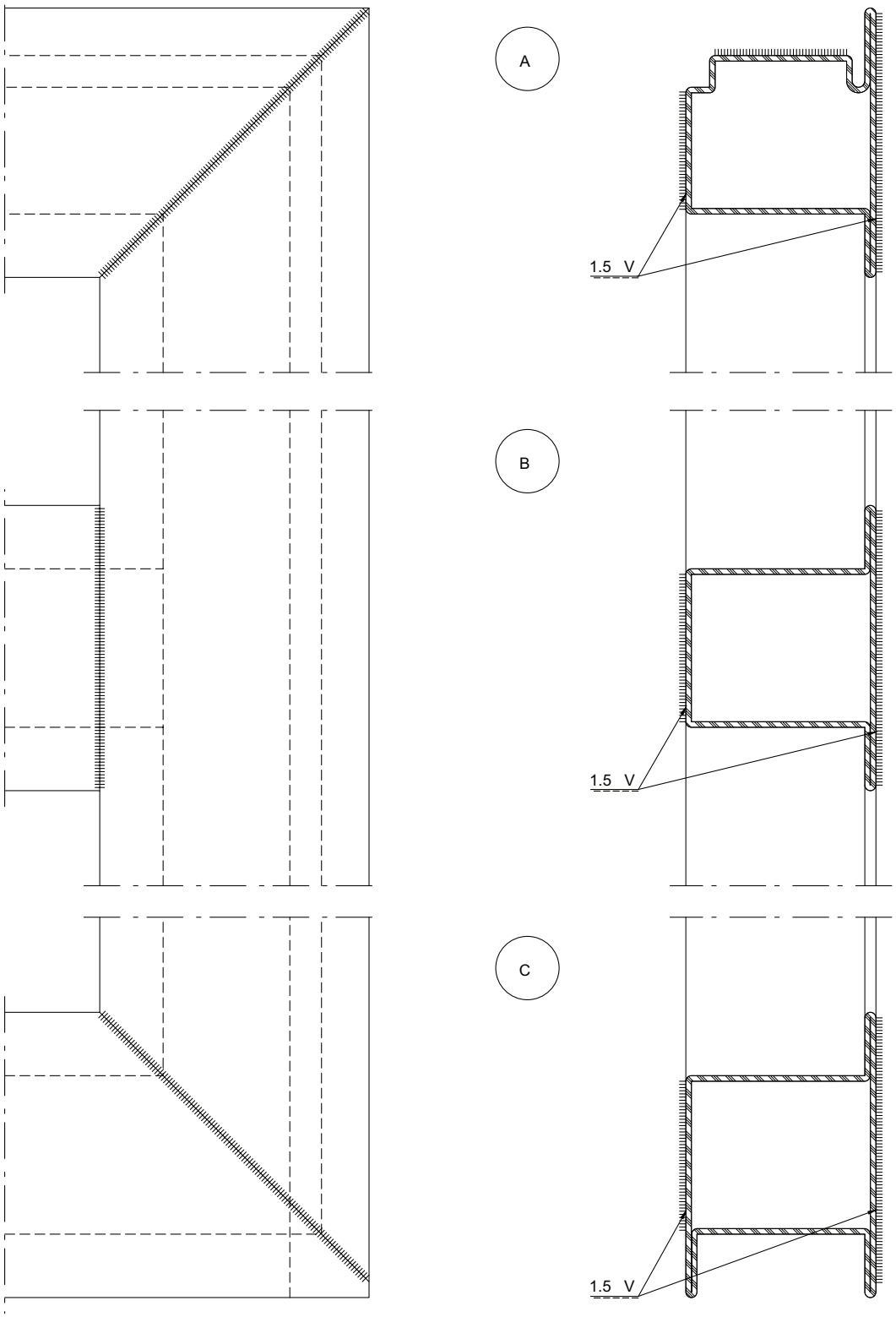

ift Rosenheim
Notifizierte Produktzertifizierungsstelle
18-003504-PR01
18-003535-PR01
30.03.2020
Notified Body 0757

Details Flügelrahmen **Détails du cadre de vantail** **Section details for leaf frames**

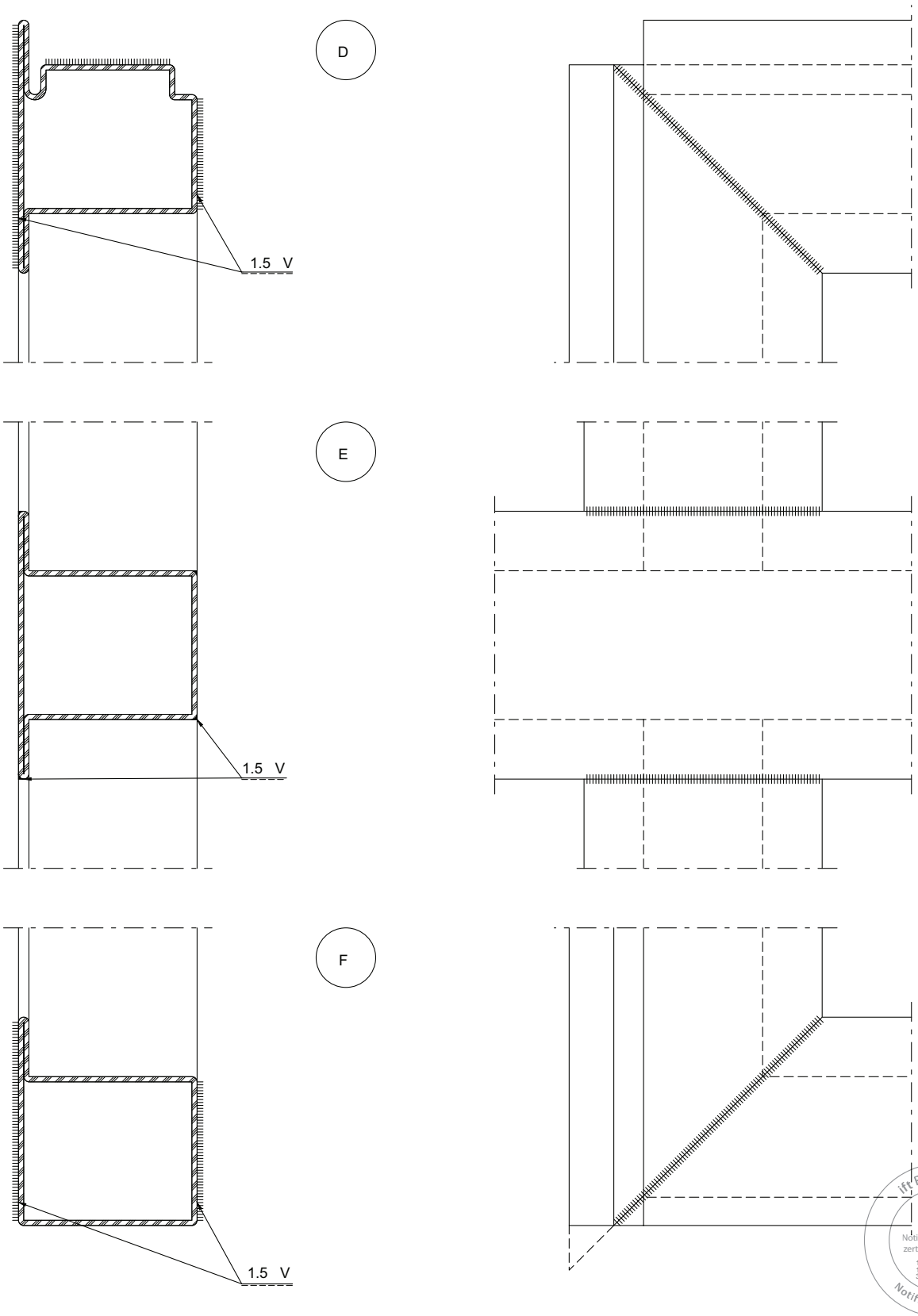

ift Rosenheim
Notifizierte Produkt-zertifizierungsstelle
18-003504-PR01
18-003535-PR01
30.03.2020
Notified Body 0757

Sockelvarianten

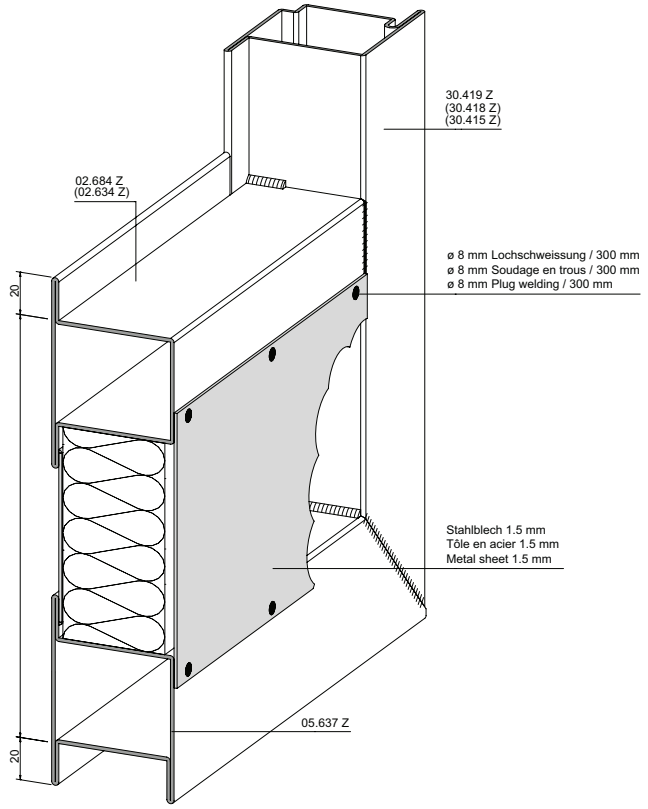

Socles alternatifs

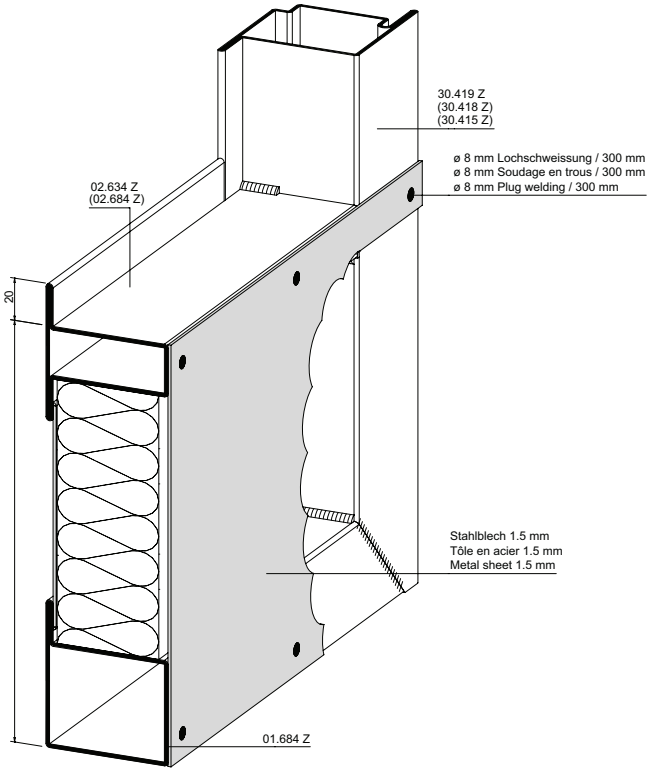

Alternative base-rails

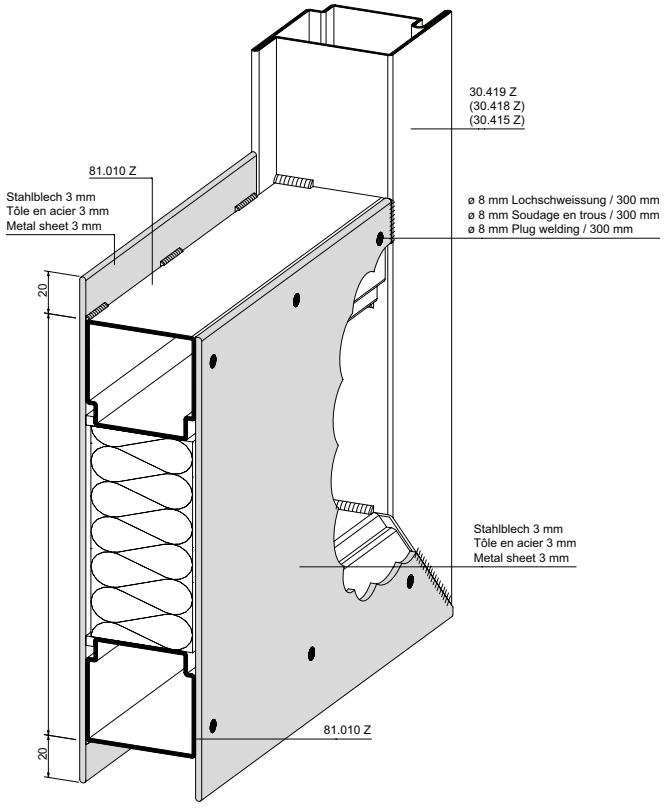

ift Rosenheim
Notifizierte Produkt-zertifizierungsstelle
18-003504-PR01
18-003535-PR01
30.03.2020
Notified Body 0757

Übersicht Blendrahmen
geschweisste Konstruktion

Aperçu du cadre dormant
Construction soudée

Overview of outer frames
Welded design

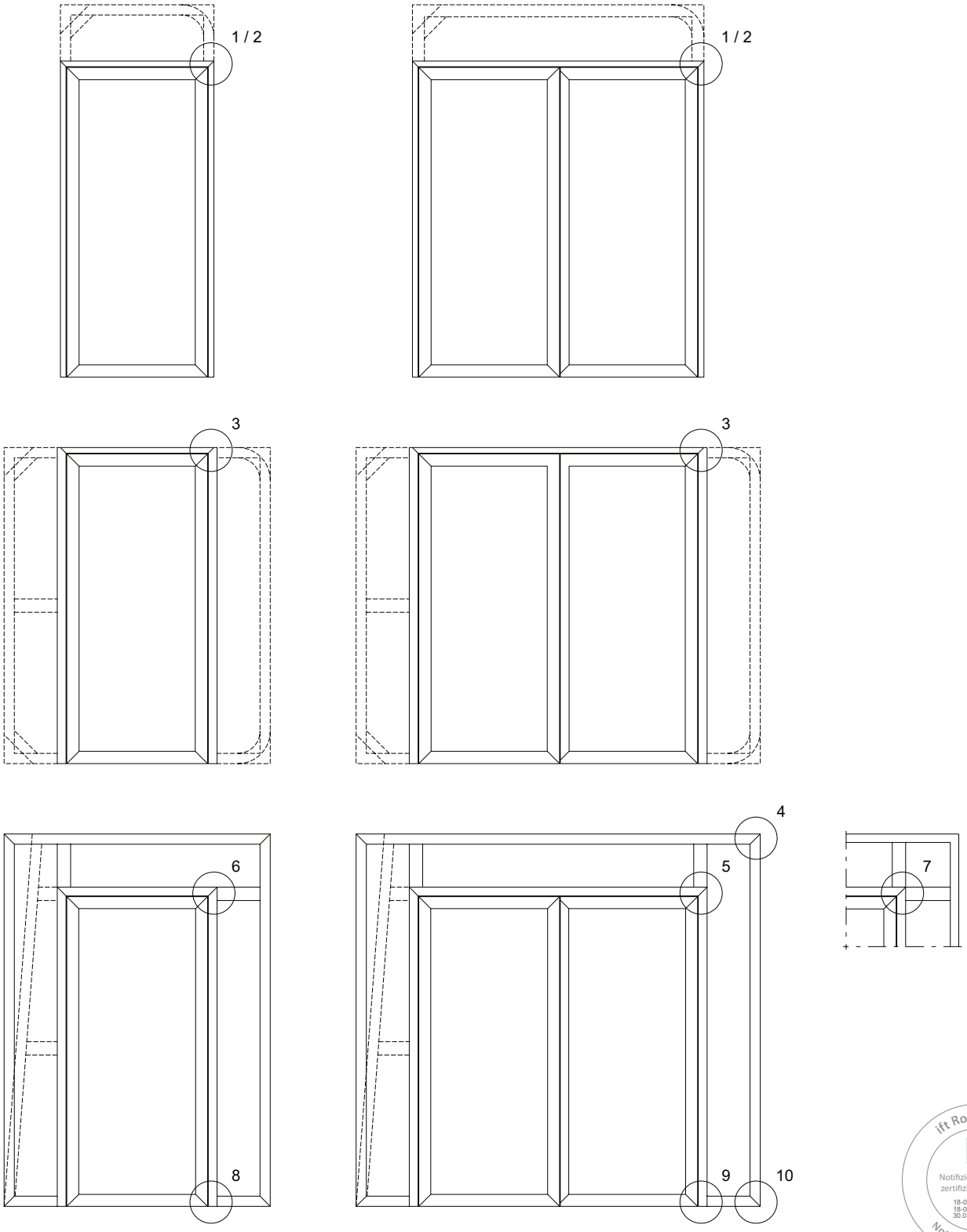

ift Rosenheim
Notifizierte Produktzertifizierungsstelle
18-003504-PR01
18-003535-PR01
30.03.2020
Notified Body 0757

Details Blendrahmen — Détails du cadre dormant — Section details for outer frames

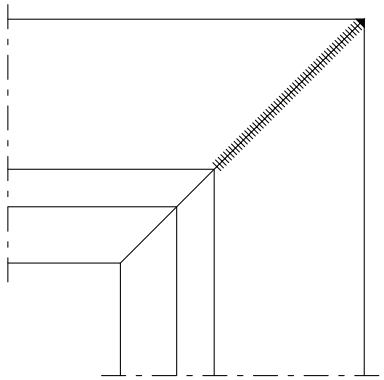

1

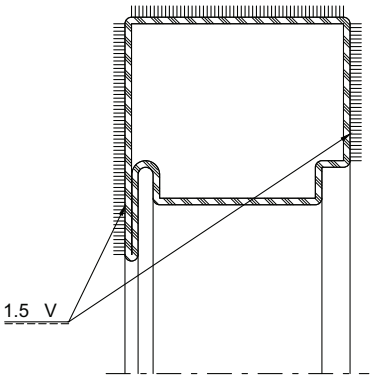

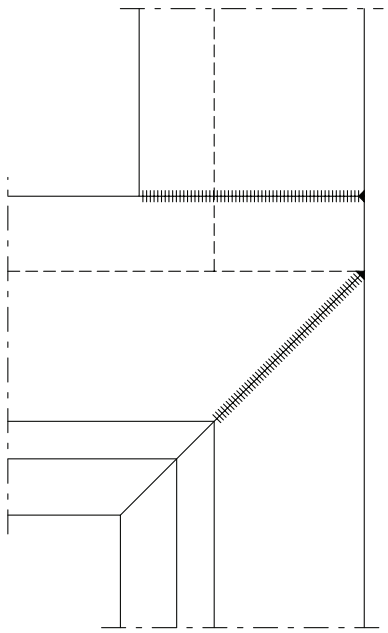

2

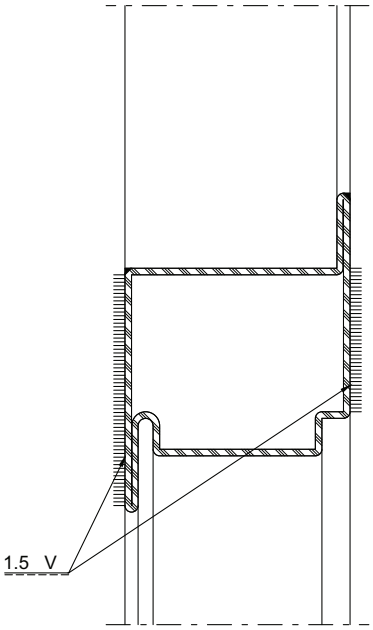

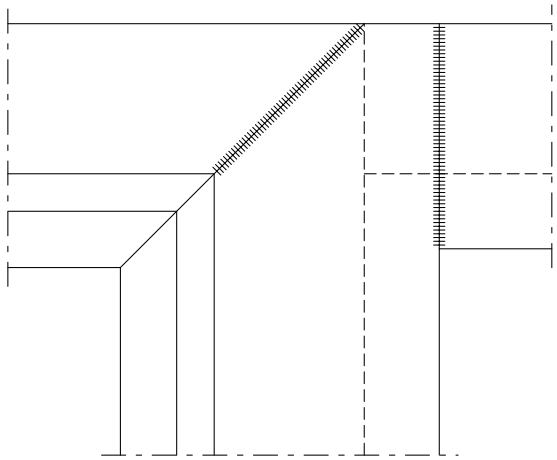

3

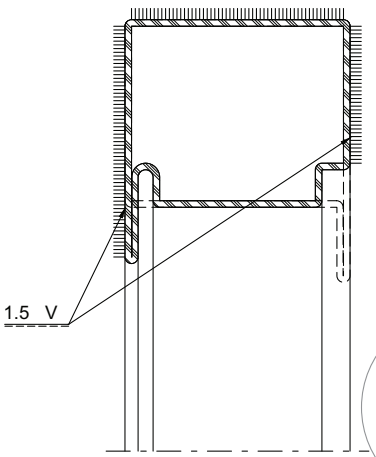

ift Rosenheim
Notifizierte Produkt-zertifizierungsstelle
18-003504-PR01
18-003535-PR01
30.03.2020
Notified Body 0757

Details Blendrahmen

Détails du cadre dormant

Section details for outer frames

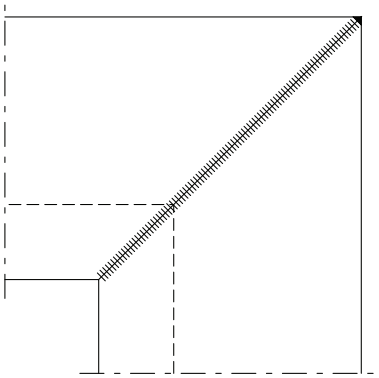

4

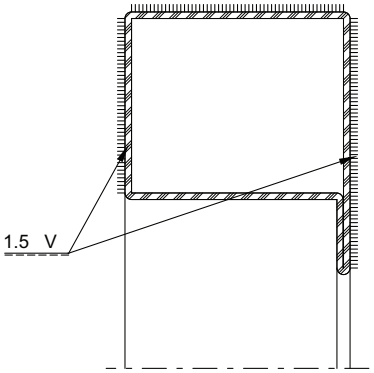

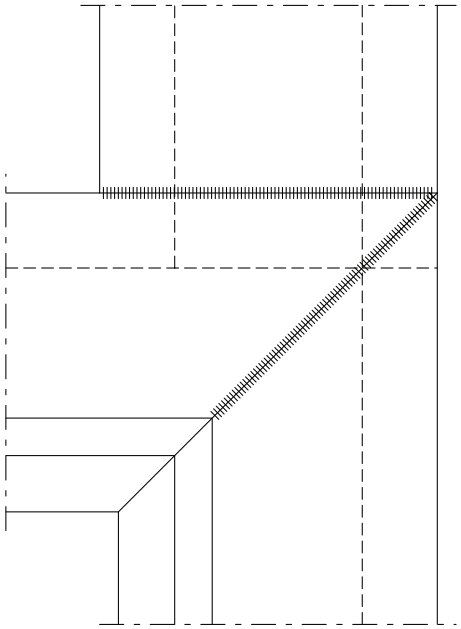

5

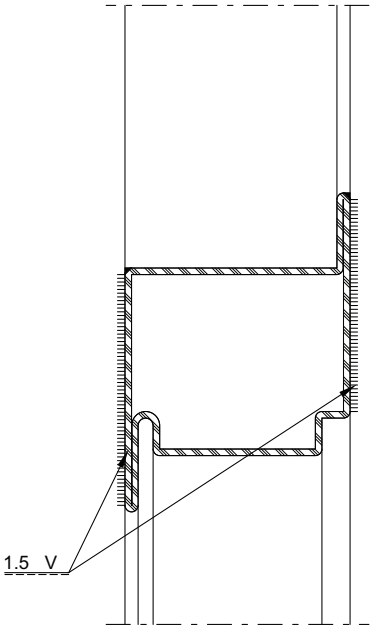

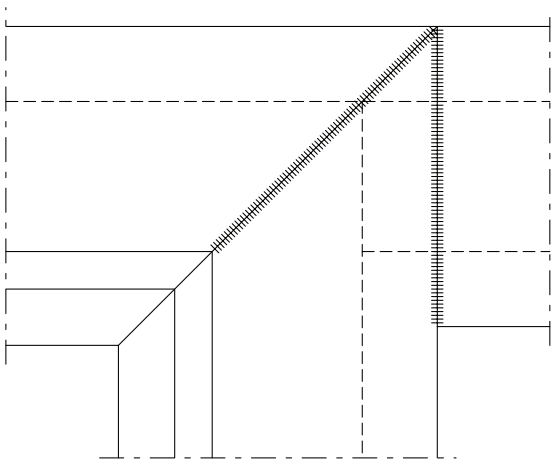

6

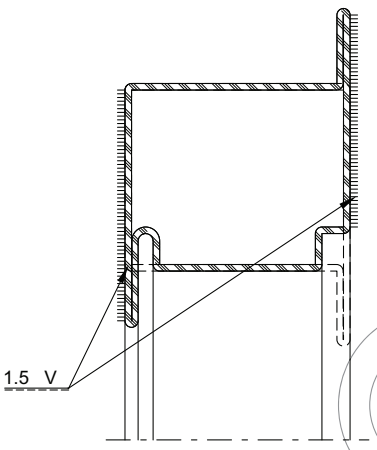

ift Rosenheim
Notifizierte Produkt-zertifizierungsstelle
18-003504-PR01
18-003535-PR01
30.03.2020
Notified Body 0757

Details Blendrahmen **Détails du cadre dormant** **Section details for outer frames**

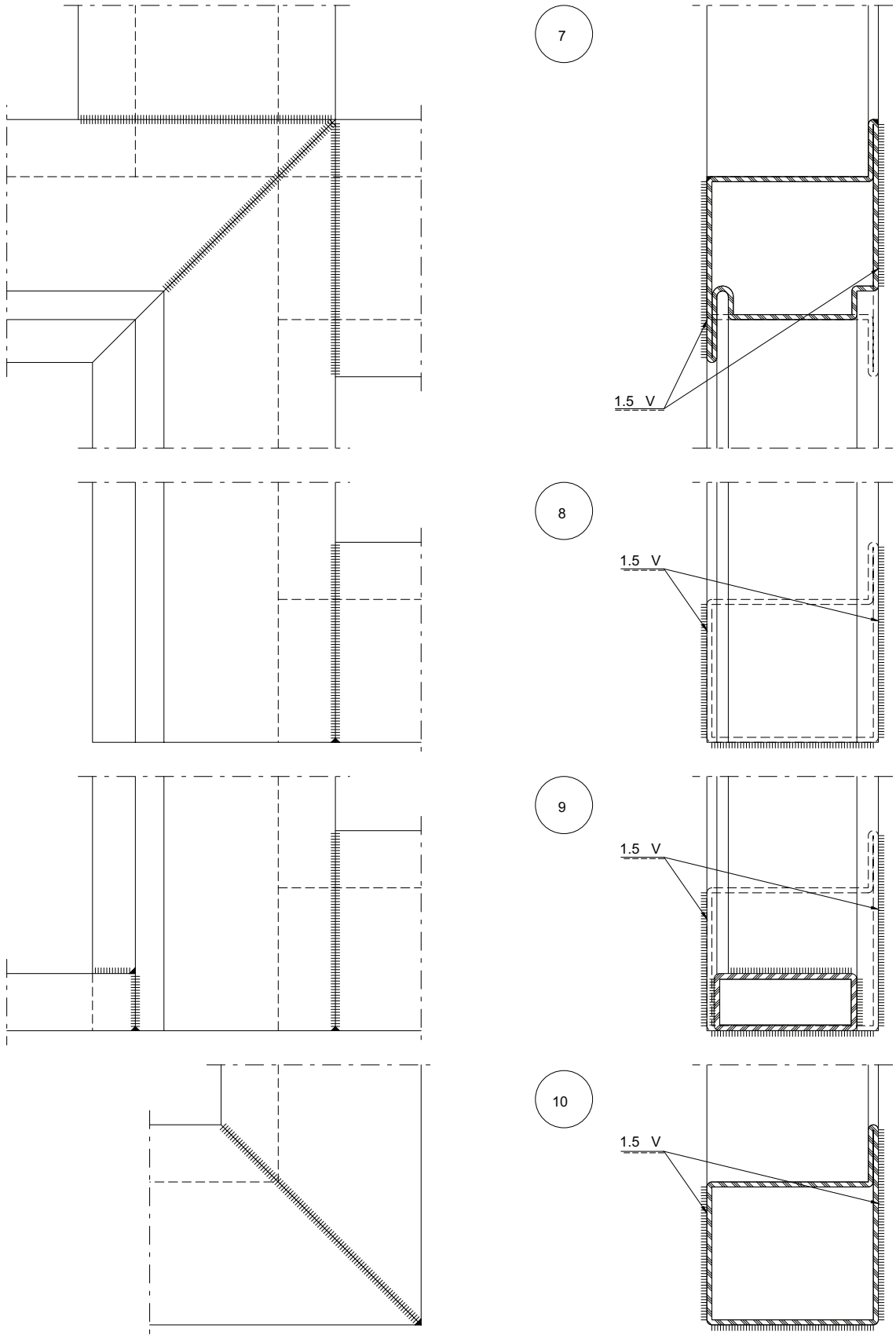

ift Rosenheim
Notifizierte Produkt-zertifizierungsstelle
18-003504-PR01
18-003535-PR01
30.03.2020
Notified Body 0757

Befestigung der Glashalteleisten — Fixation des parcloses e — Fixing of the glazing beads

Anwendung Application Use	Werkstoff Matériau Material	Befestigungsart Type de fixation Fixing type	max. Abstand Distance max. max. Distance	Zusatzmassnahme Mesure supplémentaire Additional measure
	Stahl Acier Steel	geklipst clipsé clip-on	≤ 300 mm	Bis 3000 mm: Keine Ab 3000 mm: Sicherungsschraube in der Mitte Jusqu'à 3000 mm: Aucune À partir de 3000 mm: Vis de blocage au milieu Up to 3000 mm: none 3000 mm or more: central securing screw
	Stahl Acier Steel	geschraubt vissé screw-on	≤ 300 mm	-
	Stahl Acier Steel	Alternative Glasleisten Parcloses alternatives Alternative glazing beads	≤ 300 mm	-
	Stahl Acier Steel	geklipst clipsé clip-on	≤ 300 mm	-
	Stahl Acier Steel	geschraubt vissé screw-on	≤ 300 mm	-
	Stahl Acier Steel	Alternative Glasleisten Parcloses alternatives Alternative glazing beads	≤ 300 mm	-

Zulässige alternative Glasleistenvarianten:
Rohr aus Stahl oder Edelstahl Höhe 20-30 mm, Tiefe 8-35 mm, Materialstärke 1,5-3 mm
Winkelblech aus Stahl oder Edelstahl Höhe 20-30 mm, Tiefe 8-35 mm, Materialstärke 1,5-2 mm
Stahlflach aus Stahl oder Edelstahl Glasabdeckung 20-30 mm, Höhe 40-72.5 mm, Materialstärke 3 mm

Variantes de parclose alternatives admissibles:
Tube en acier ou acier inoxydable hauteur 20-30 mm, profondeur 8-35 mm, épaisseur de matériau 1,5-3 mm
Cornière en acier ou acier inoxydable hauteur 20-30 mm, profondeur 8-35 mm, épaisseur de matériau 1,5-2 mm
Plat en acier ou en acier inoxydable recouvrement du verre 20-30 mm, profondeur 40-72,5 mm, épaisseur de matériau 3 mm

Permitted alternative glazing bead options:
Tube made from steel or stainless steel, height 20-30 mm, depth 8-35 mm, material thickness 1.5-3 mm
Bracket plate made from steel or stainless steel, height 20-30 mm, depth 8-35 mm, material thickness 1.5-2 mm
Steel flat made from steel or stainless steel, glass cover 20-30 mm, height 40-72.5 mm, material thickness 3 mm

ift Rosenheim
Notifizierte Produktzertifizierungsstelle
18-003504-PR01
18-003535-PR01
30.03.2020
Notified Body 0757

Falzluft **Jeu de feuillure** **Rebate space**

Falzluft **Jeu de feuillure** **Rebate space**	**Anwendung** **Application** **Application**	**Toleranzbereich** **Plage de tolérance** **Tolerance range**
Türfalz Feuillure de porte Door rebate		10 (+2/-1)
Türfalz Feuillure de porte Door rebate		10 (+1/-1)
Glasfalz Feuillure à verre Glass rebate		5 (+2/-1)*
Glasfalz Feuillure à verre Glass rebate		10 (+1/-3)
Schwellenbereich Zone de seuil Threshold		8 (+4/-4)

Die Masstoleranzen für Höhe, Breite und Dicke, die der Hersteller des Glases angibt, sind zu beachten.
Les tolérances dimensionnelles pour la hauteur, largeur et épaisseur du fabricant du verre doivent être respecté
The dimensional tolerances for height, width and thickness of the glass manufacturer have to be respected.

* In der vorliegenden Dokumentation werden jeweils 7 mm Falzluft in den Darstellungen gezeigt.
* Dans la présente documentation, les différentes représentations ont été réalisées avec un jeu de feuillure de 7 mm.
* The diagrams in this documentation depict 7 mm rebate space.

ift Rosenheim
Notifizierte Produktzertifizierungsstelle
18-003504-PR01
18-003535-PR01
30.03.2020
Notified Body 0757

Befestigung der Glasleisten

Fixation des parcloses

Fixing of the glazing beads

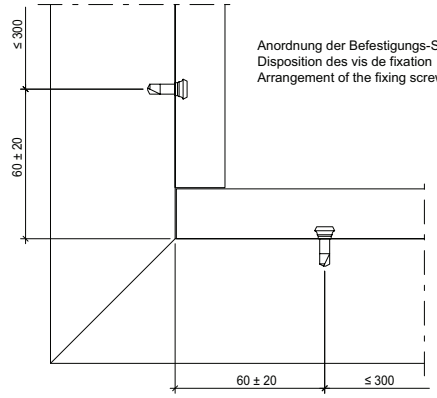

Anordnung der Befestigungs-Schrauben
Disposition des vis de fixation
Arrangement of the fixing screws

Befestigungsabstände und Befestigungsarten der Glasleisten siehe Kapitel "allgemeine Hinweise".
(in Darstellung Befestigungsabstände für Stahl
Befestigungsabstände und Befestigungsarten der Glasleisten siehe Kapitel "allgemeine Hinweise".
(in Darstellung Befestigungsabstände für Stahl)
Befestigungsabstände und Befestigungsarten der Glasleisten siehe Kapitel "allgemeine Hinweise".
(in Darstellung Befestigungsabstände für Stahl))

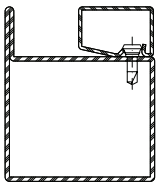

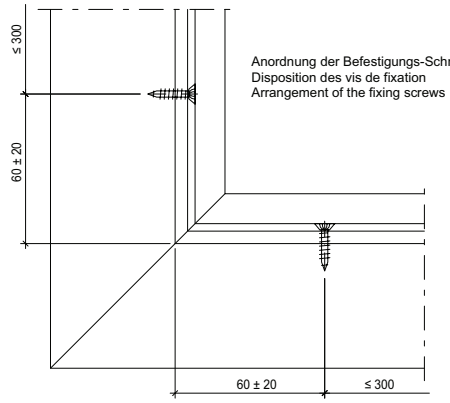

Anordnung der Befestigungs-Schrauben
Disposition des vis de fixation
Arrangement of the fixing screws

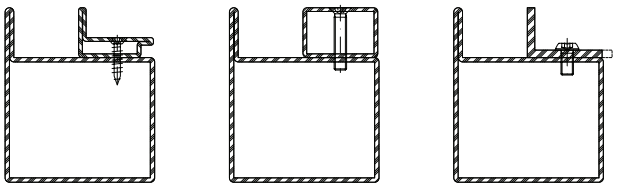

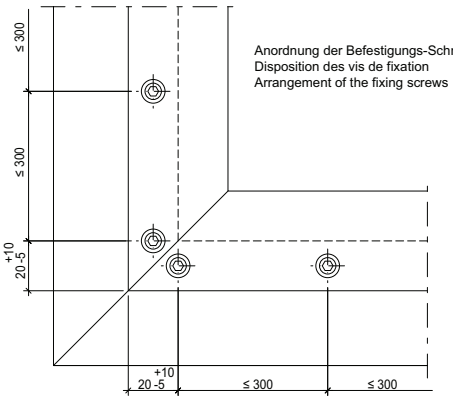

Anordnung der Befestigungs-Schrauben
Disposition des vis de fixation
Arrangement of the fixing screws

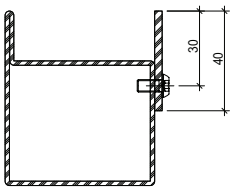

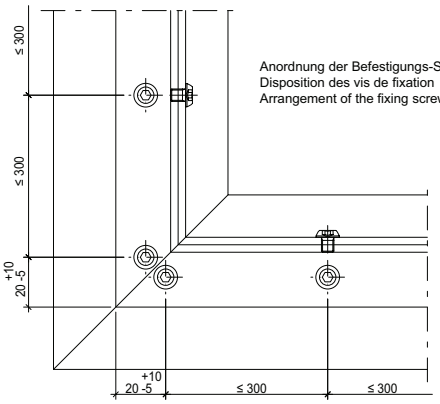

Anordnung der Befestigungs-Schrauben
Disposition des vis de fixation
Arrangement of the fixing screws

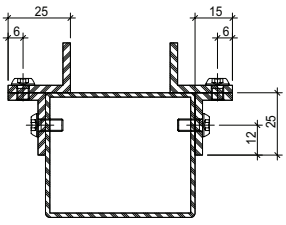

Montagestoss - Übersicht **Eclissage - Sommaire** **Site joint - Summary**

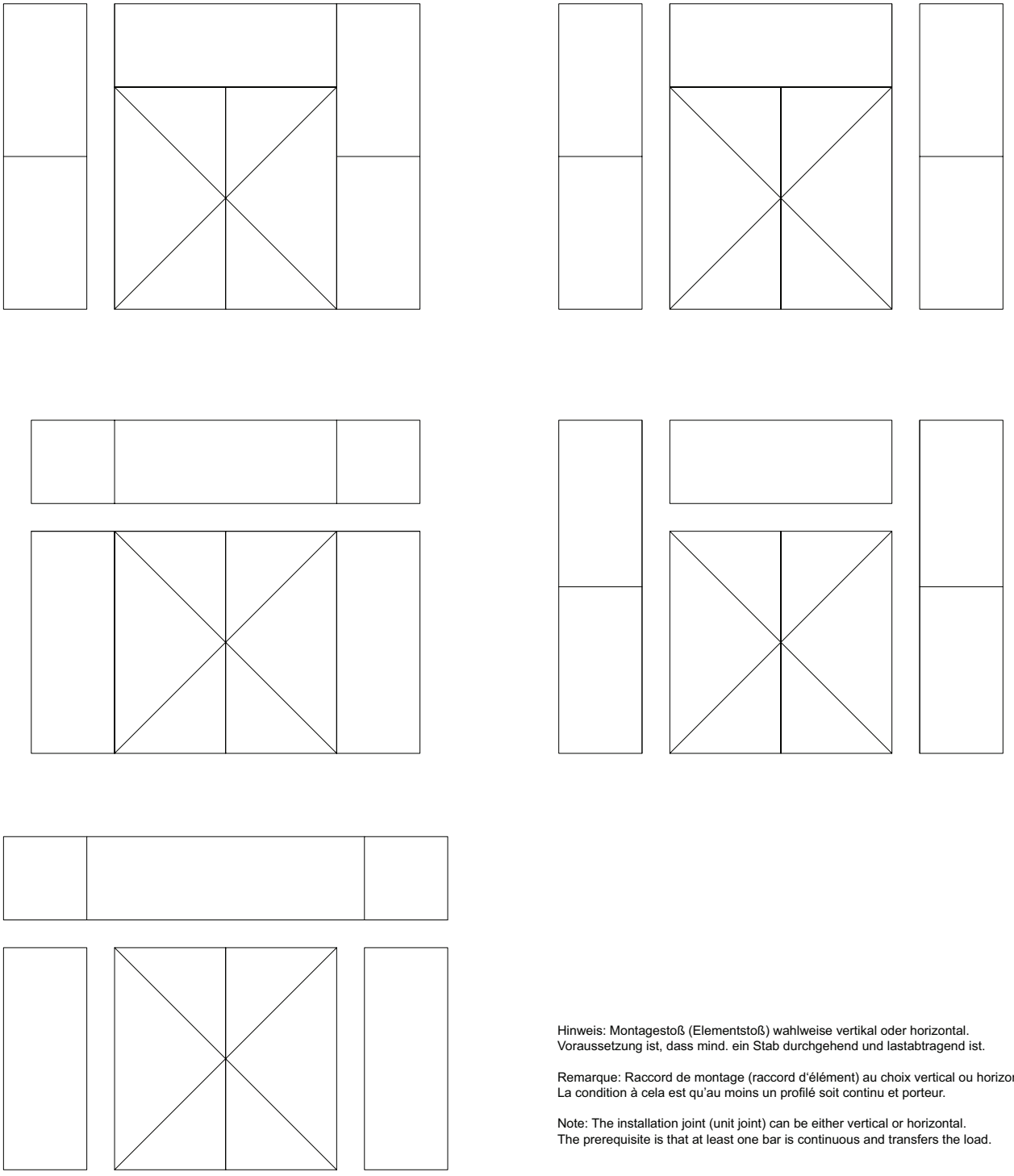

Hinweis: Montagestoß (Elementstoß) wahlweise vertikal oder horizontal.
Voraussetzung ist, dass mind. ein Stab durchgehend und lastabtragend ist.

Remarque: Raccord de montage (raccord d'élément) au choix vertical ou horizontal.
La condition à cela est qu'au moins un profilé soit continu et porteur.

Note: The installation joint (unit joint) can be either vertical or horizontal.
The prerequisite is that at least one bar is continuous and transfers the load.

ift Rosenheim
Notifizierte Produktzertifizierungsstelle
18-003504-PR01
18-003535-PR01
30.03.2020
Notified Body 0757

Montagestoss mit Einschiebling

Eclissage avec renfort

Site joint with attachment

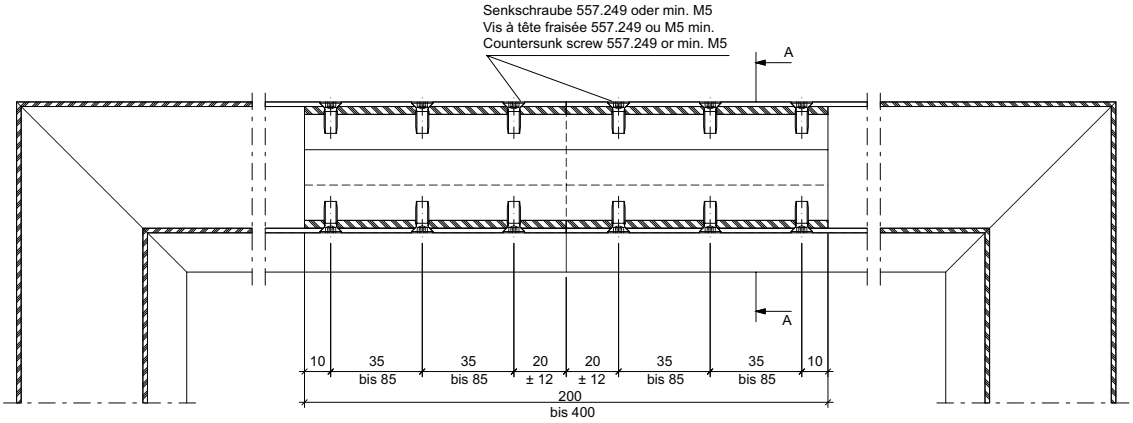

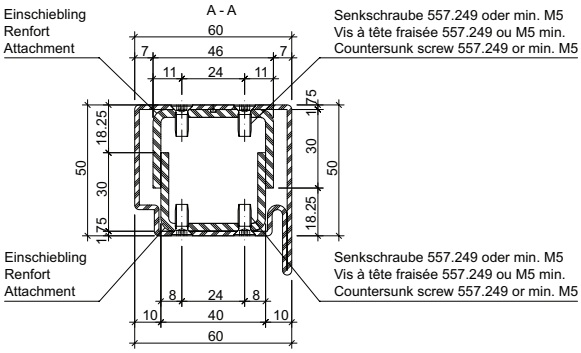

Stoß muss nicht zwingend in der Elementmitte liegen
Le raccord ne doit pas obligatoirement se trouver au milieu de l'élément
The joint does not have to be positioned at the centre of the unit

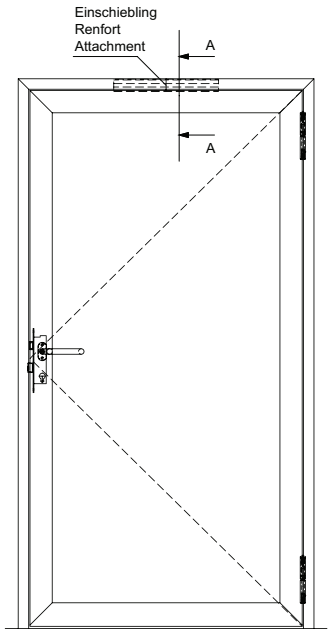

Stoß muss nicht zwingend in der Elementmitte liegen
Le raccord ne doit pas obligatoirement se trouver au milieu de l'élément
The joint does not have to be positioned at the centre of the unit

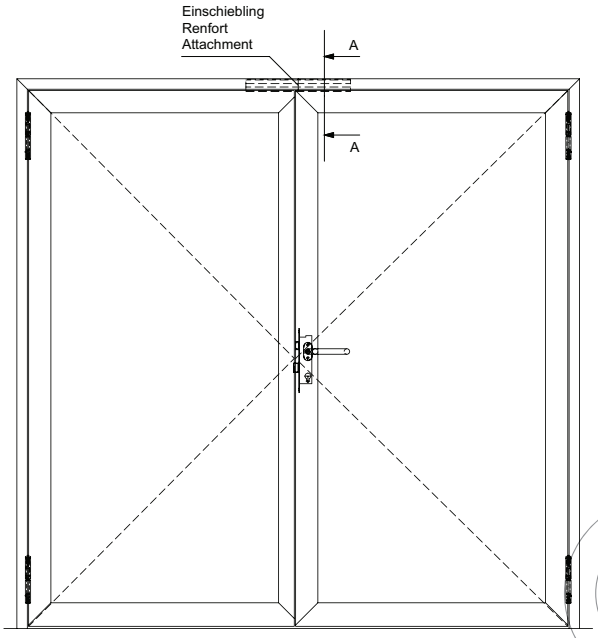

ift Rosenheim
Notifizierte Produktzertifizierungsstelle
18-003504-PR01
18-003535-PR01
30.03.2020
Notified Body 0757

Montagestoss T-Verbinder (Winkelbefestigung)

Eclissage avec raccord en T (Fixation angulaire)

Site joint with onnecting spigot (Angle fixing)

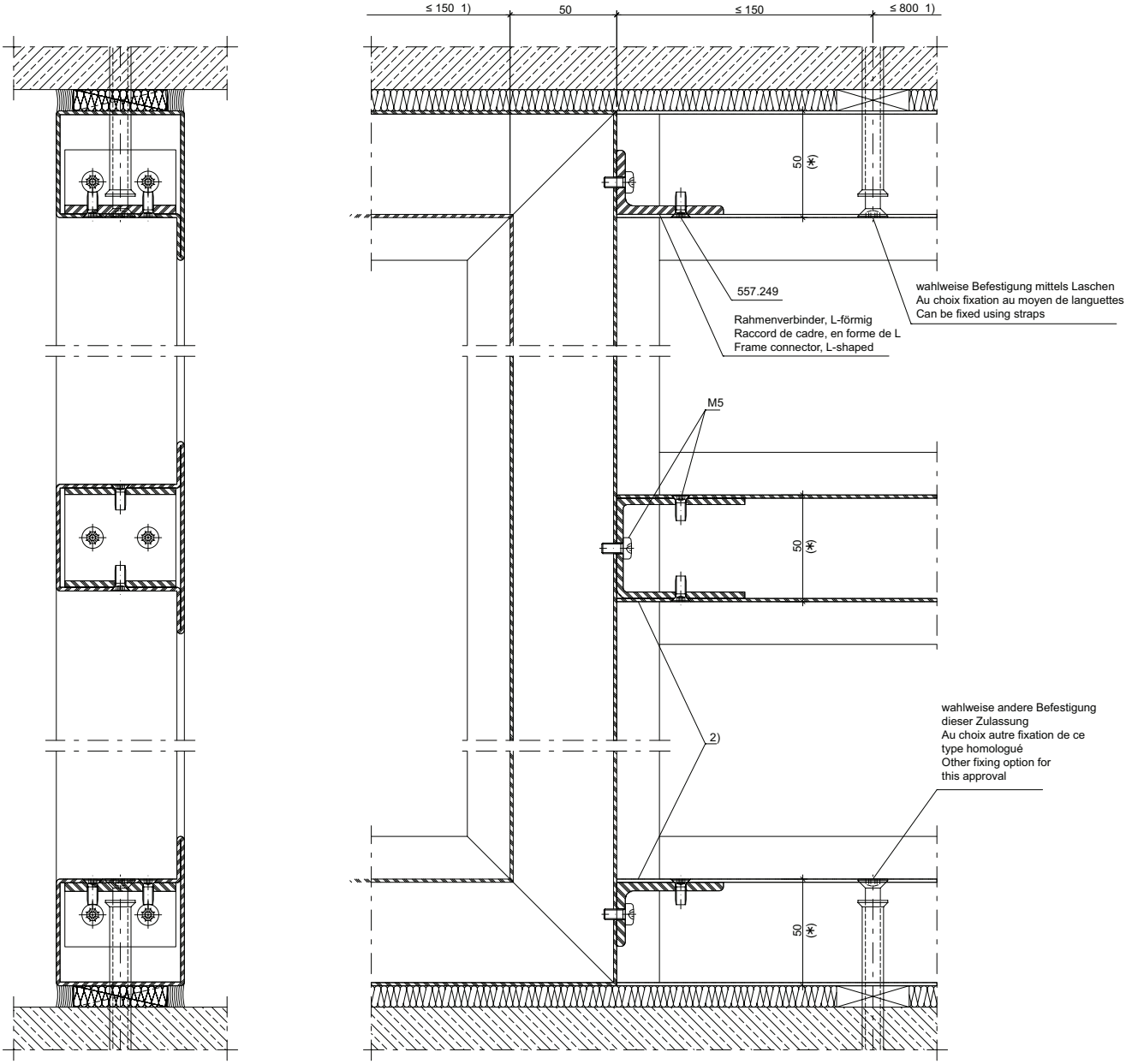

1) Abstand nächster Rahmen-Befestigungspunkt
Distance cadre suivant-point de fixation
Distance to next frame fixing point
2) Silikon-Abdichtung bei RS-Anforderung
Étanchéification au silicone pour exigences RS
Silicone sealing for smoke protection requirement

Rahmenverbinder, L-förmig
Raccord de cadre, en forme de L
Frame connector, L-shaped

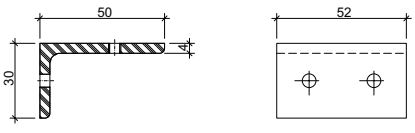

452.051

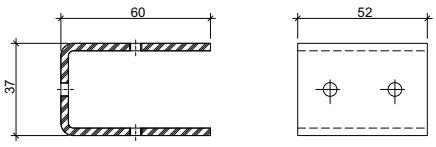

Einbau T-Verbinder 452.051

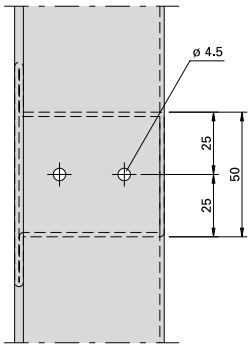

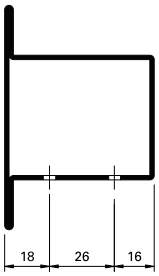

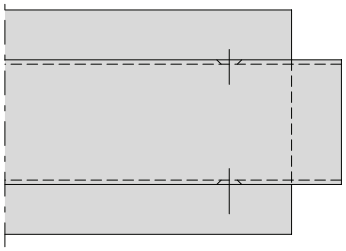

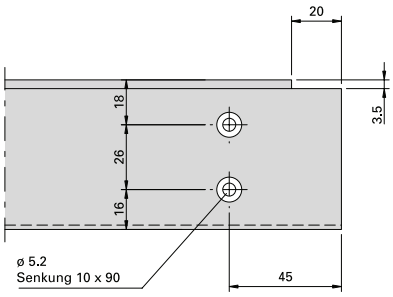

Montage raccord T 452.051

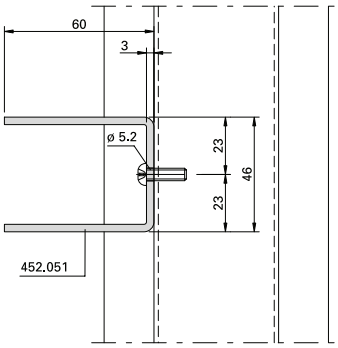

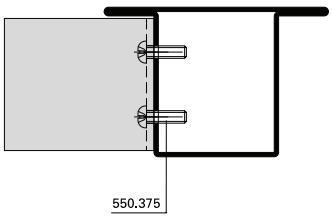

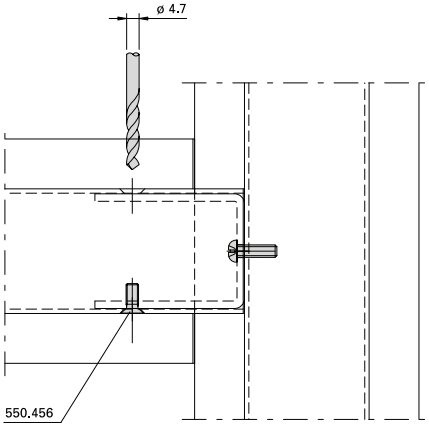

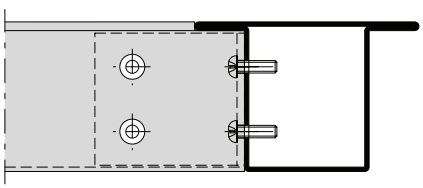

Installation connecting spigot 452.051

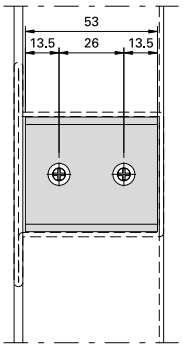

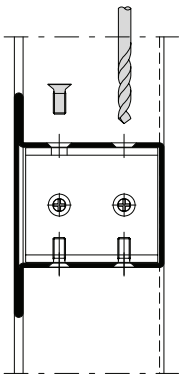

ift Rosenheim
Notifizierte Produktzertifizierungsstelle
18-003504-PR01
18-003535-PR01
30.03.2020
Notified Body 0757

Montagestoss
(nur für Innenbereich trocken)

Eclissage (uniquement pour la zone intérieure sèche)

Site joint
(suitable only for dry indoor situation)

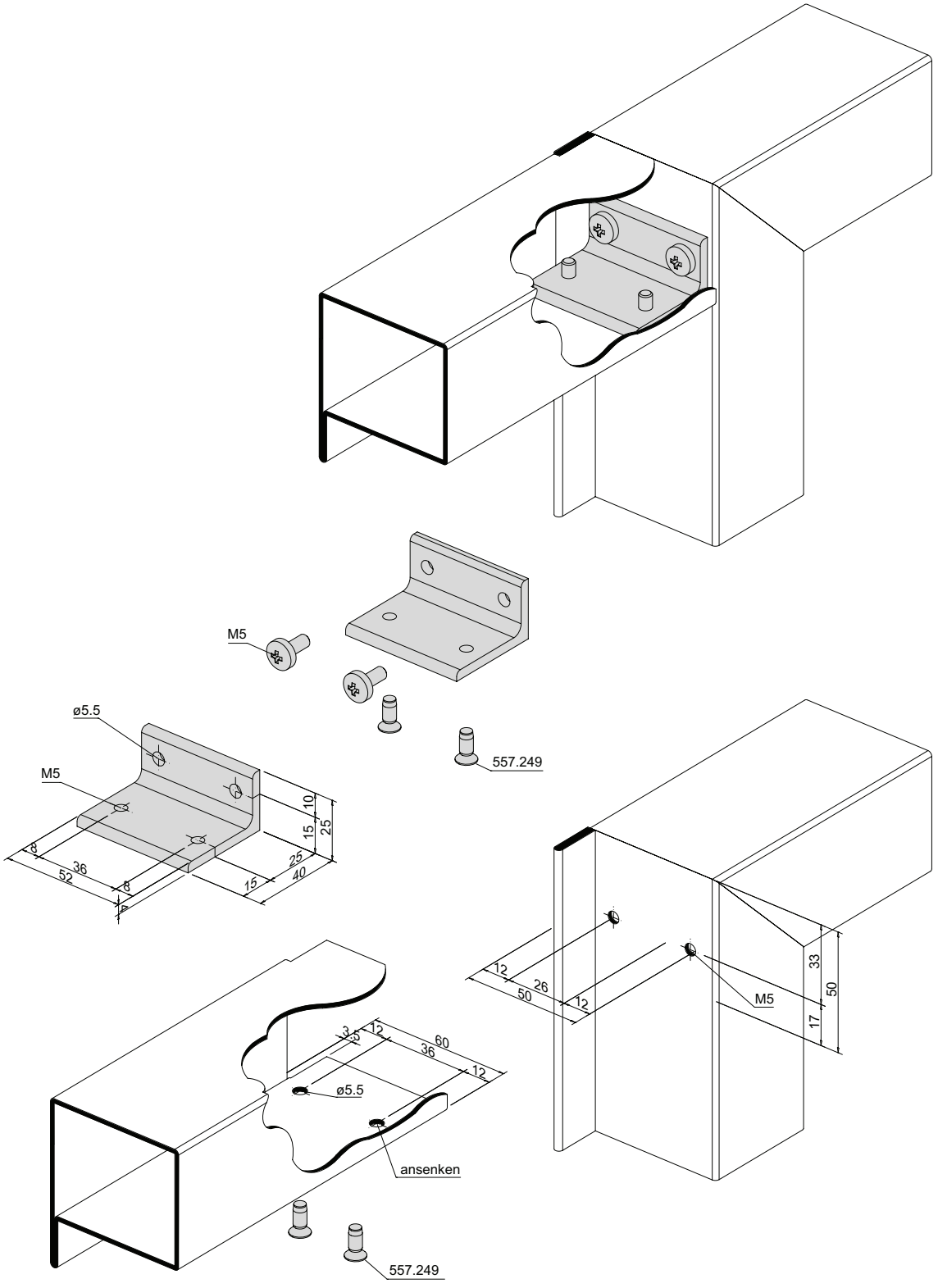

ift Rosenheim
Notifizierte Produktzertifizierungsstelle
18-003504-PR01
18-003535-PR01
30.03.2020
Notified Body 0757

Montagestoss
(nur für Innenbereich trocken)

Eclissage (uniquement pour la zone intérieure sèche)

Site joint
(suitable only for dry indoor situation)

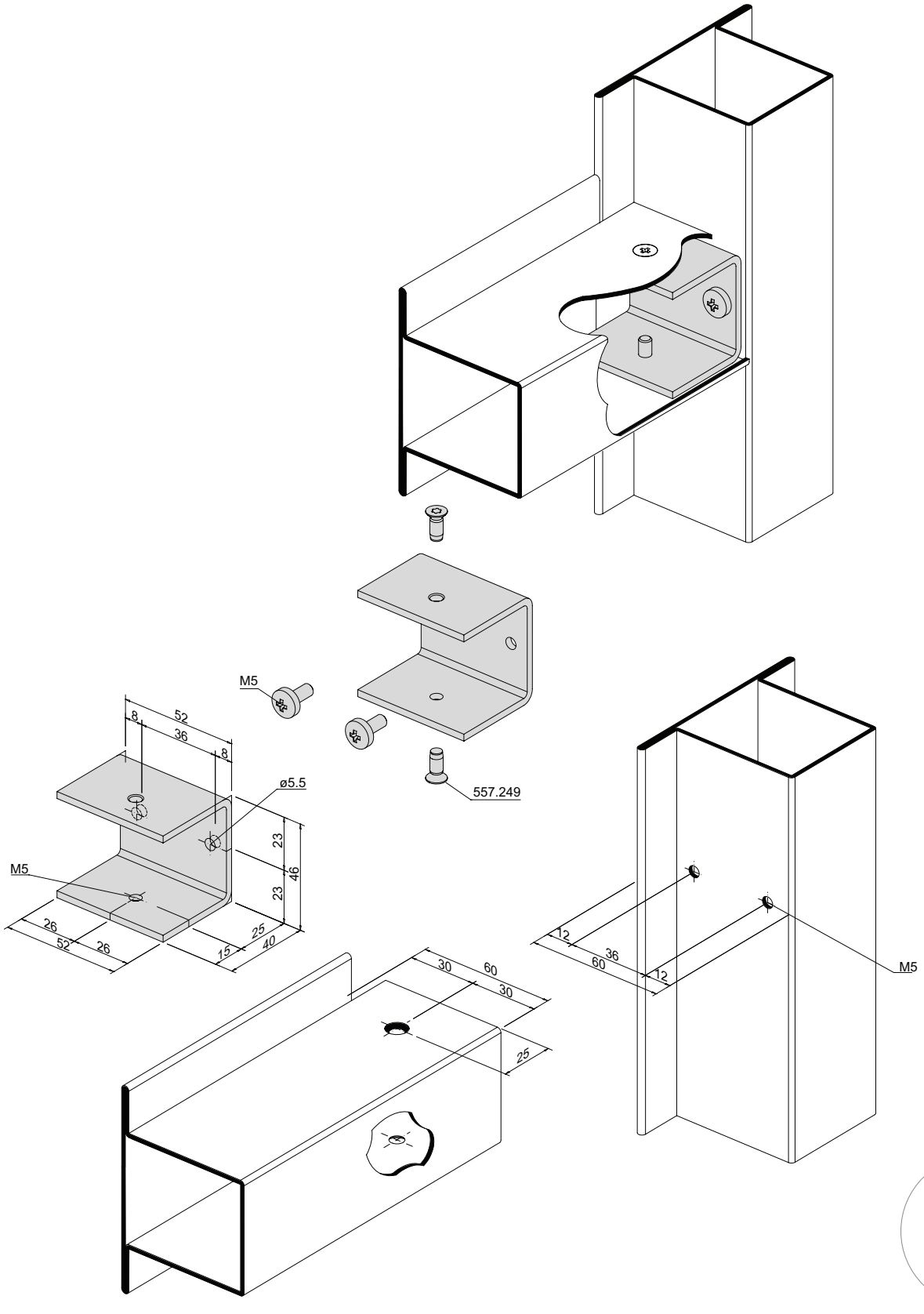

ift Rosenheim
Notifizierte Produktzertifizierungsstelle
18-003504-PR01
18-003535-PR01
30.03.2020
Notified Body 0757

Montagestoss mittels Rahmenverschraubung

Raccord de montage au moyen du vissage du cadre

Installation joint by means of screw fixing for frame

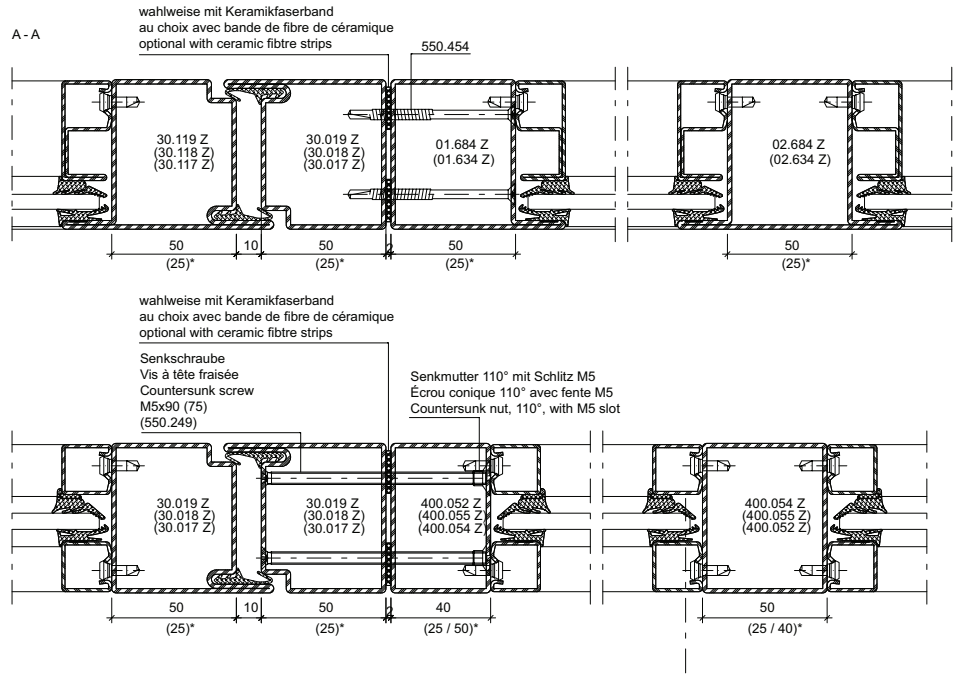

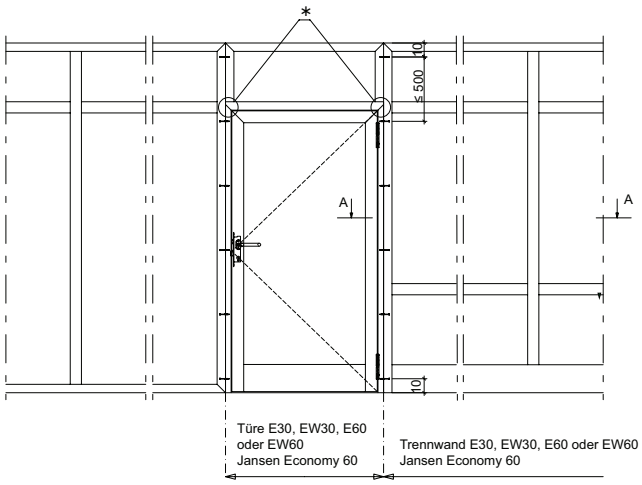

* Profile und Fügungsart gemäss statischen Anforderungen
Profilés et type d'assemblage selon les exigences relatives à la statique
Profiles and joint type in accordance with structural requirements

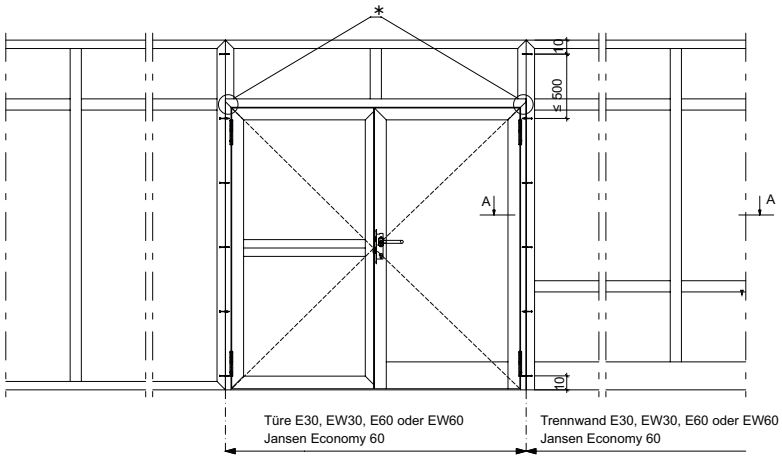

ift Rosenheim
Notifizierte Produktzertifizierungsstelle
18-003504-PR01
18-003535-PR01
30.03.2020
Notified Body 0757

Drücker- und Zylinderausnehmung

Entaille pour poignée et cylindre

Cut out for handle and cylinder

Profilzylinder ø 17 mm
Cylindre profilé ø 17 mm
Profile cylinder ø17 mm

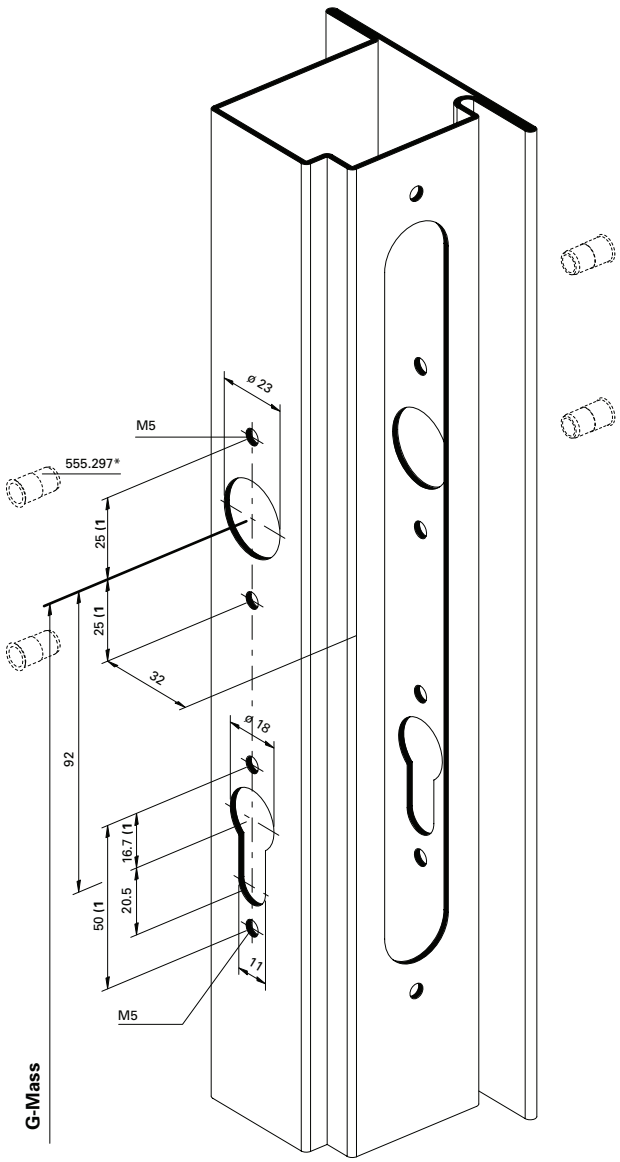

Rundzylinder ø 22 mm
Cylindre rond ø 22 mm
Round cylinder ø 22 mm

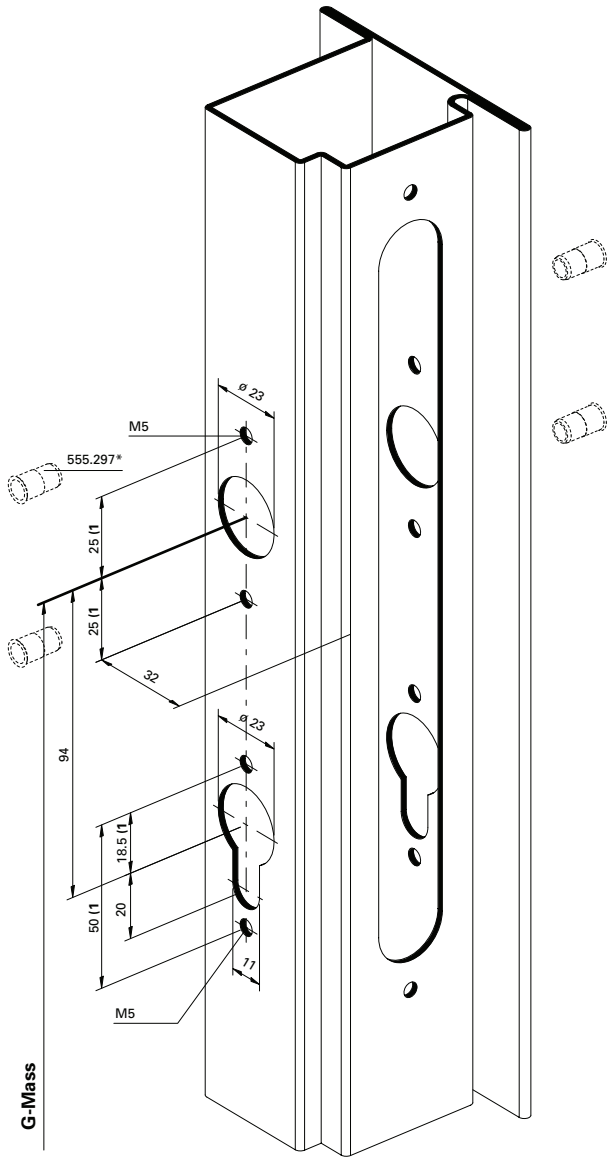

* Bei hochfrequentierten Türen empfehlen wir den Einsatz von Blindnietmuttern.

1) Achtung: Bohrabstände überprüfen! Je nach Rosetten-Fabrikat unterschiedliche Masse.

Einbau mit 499.145 / 499.146

* Nous recommandons l'utilisation d'écrous aveugles pour les portes à passages fréquents.

1) Attention: Vérifier les écarts de perçage! Dimensions différentes enfonction du type de rosace.

Montage avec 499.145 / 499.146

* We recommend the use of blind rivet nuts for doors subject to heavy use.

1) Important: Check spacing of drill holes! Different dimensions, depending on the rosette manufacturer.

Installation with 499.145 / 499.146

Fallenriegel-Schloss

Serrure à mortaiser

Latch and bolt lock

* Standard-sortiment * Gamme standard * Standard range	* Sonder-bestellung * Commande spéciale * Special order	* Sonderbestellung mit Fallenfeststellung * Commande spéciale avec blocage sécurisé * Special order with latch bolt stop
555.800	597.106	597.101
555.801	597.112	597.103
555.802	597.122	597.117
555.804	597.128	597.119
555.806	597.180	597.133
555.807	597.182	597.135
555.808	597.184	597.186
555.810	597.187	597.189
555.812	597.190	597.196
555.813	597.192	597.199
	597.194	
	597.197	

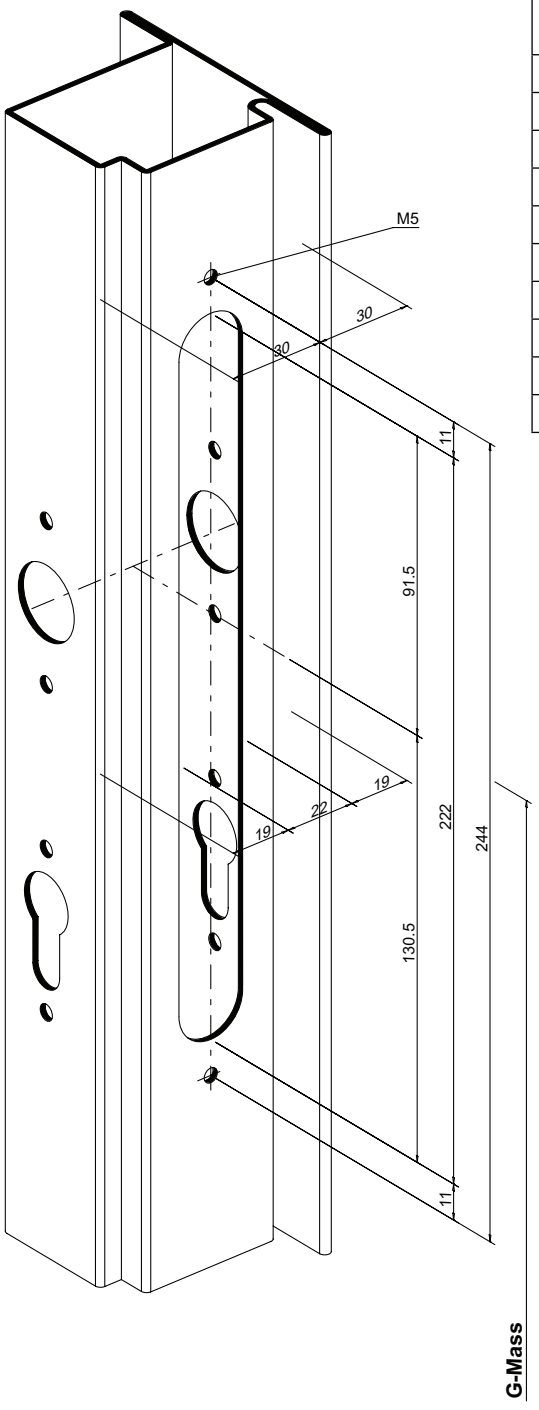

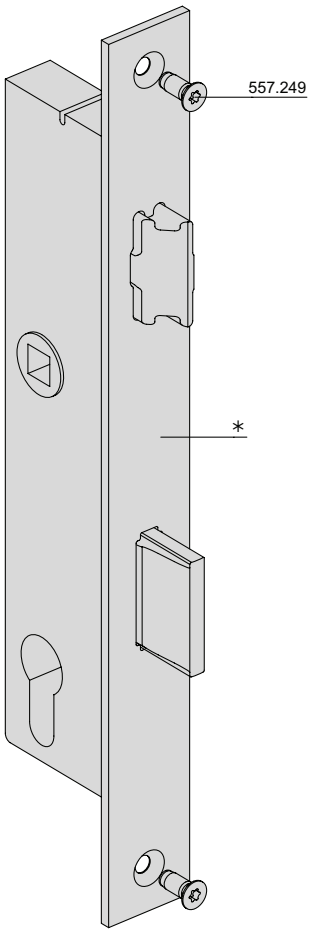

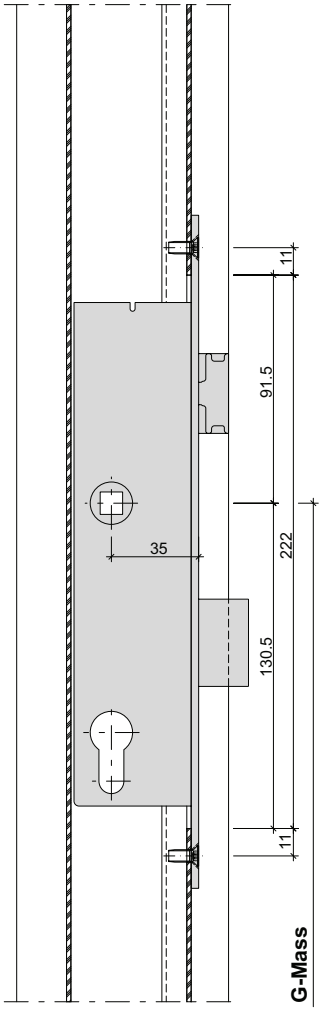

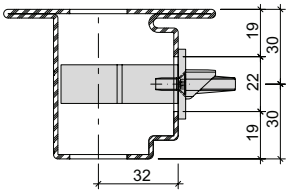

Einbau mit 499.145 / 499.146

Montage avec 499.145 / 499.146

Installation with 499.145 / 499.146

ift Rosenheim
Notifizierte Produktzertifizierungsstelle
18-003504-PR01
18-003535-PR01
30.03.2020
Notified Body 0757

Fallenriegel-Schloss mit Überwachungsfunktion

Serrure à mortaiser avec fonction de surveillance

Latch-and-bolt lock with monitoring function

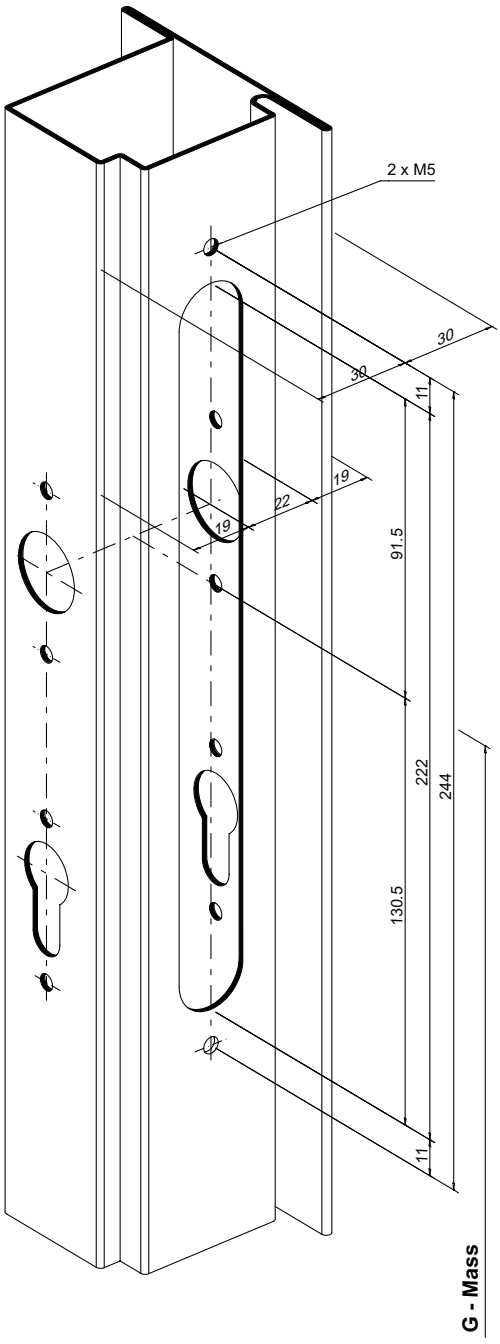

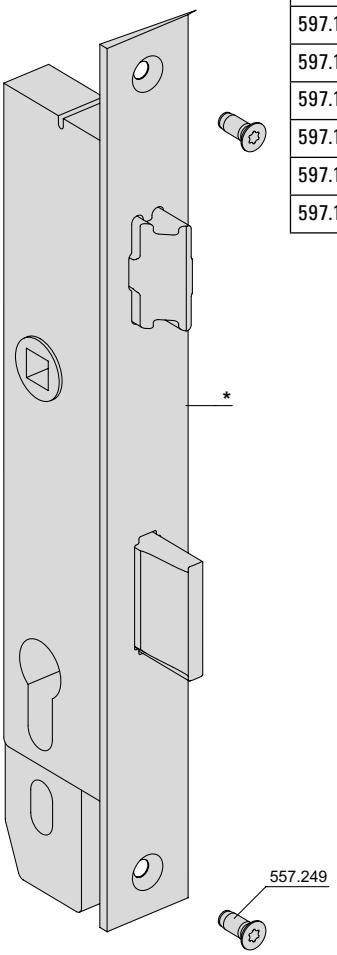

* Sonderbestellung * Commande spéciale * Special order
597.100
597.102
597.105
597.111
597.116
597.118
597.121
597.127
597.132
597.134
597.181
597.183
597.185
597.188
597.191
597.193
597.195
597.198

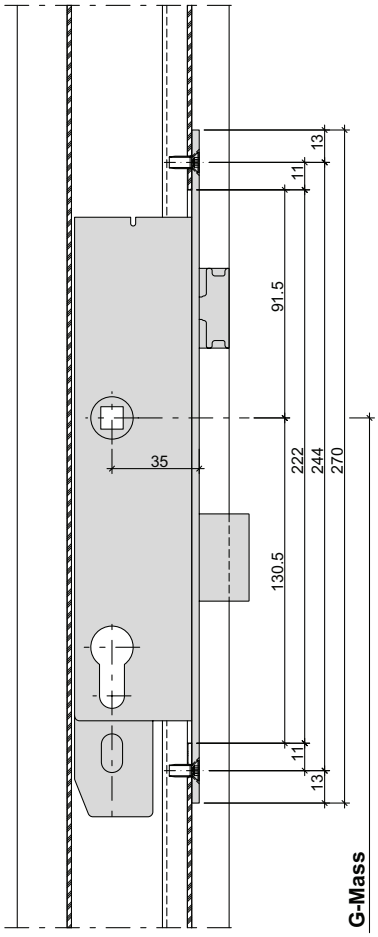

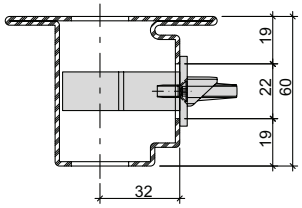

Fallenriegel-Schloss mit Zusatzverriegelung

Serrure à mortaiser avec verrouillage supplémentaire

Latch and bolt lock with additional locking point

* Standard-sortiment * Gamme standard * Standard range	* Sonder-bestellung * Commande spéciale * Special order	* Sonderbestellung mit Fallenfeststellung * Commande spéciale avec blocage sécurisé * Special order with latch bolt stop
555.814	597.142	597.137
555.815	597.148	597.139
555.816	597.168	597.153
555.818	597.170	597.155
555.820		597.165
555.821		567.167
555.822		
555.824		
555.826		
555.827		

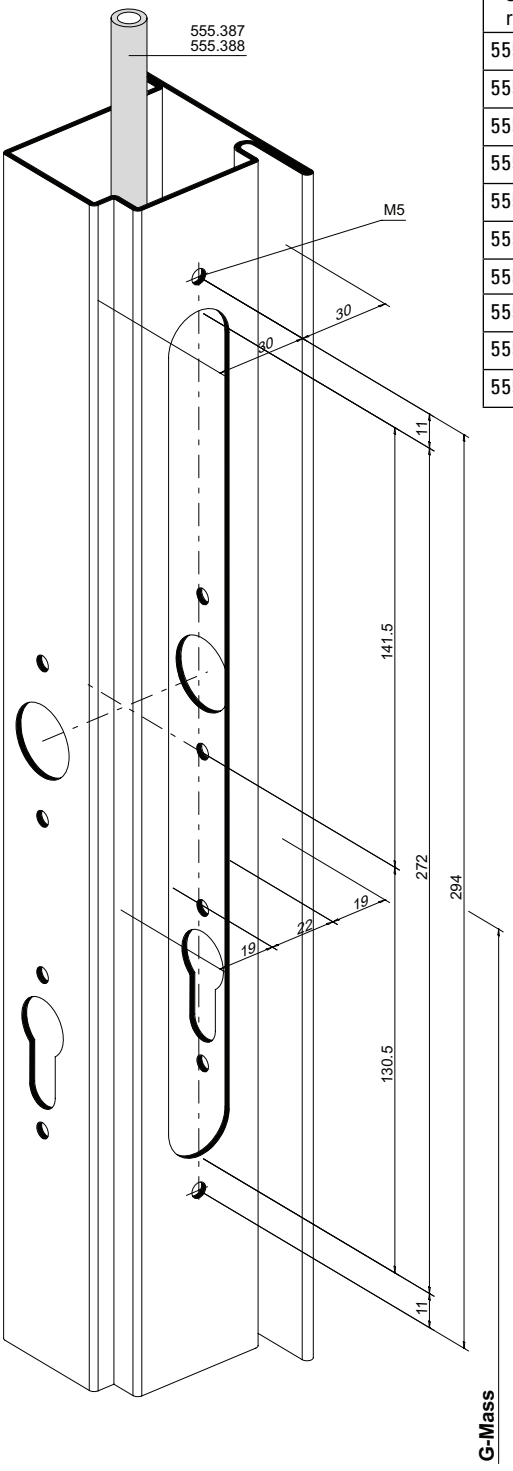

Einbau mit 499.145 / 499.146

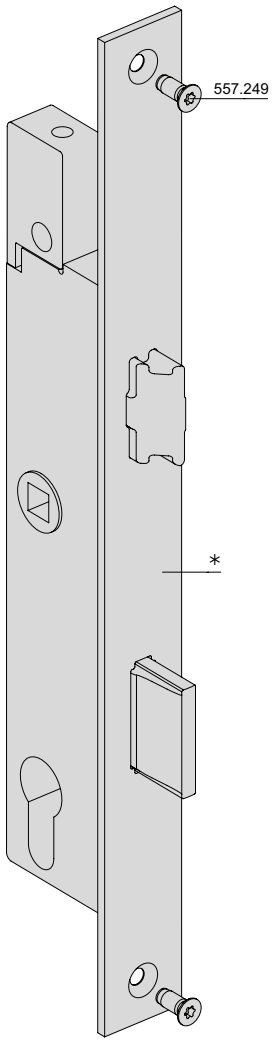

Montage avec 499.145 / 499.146

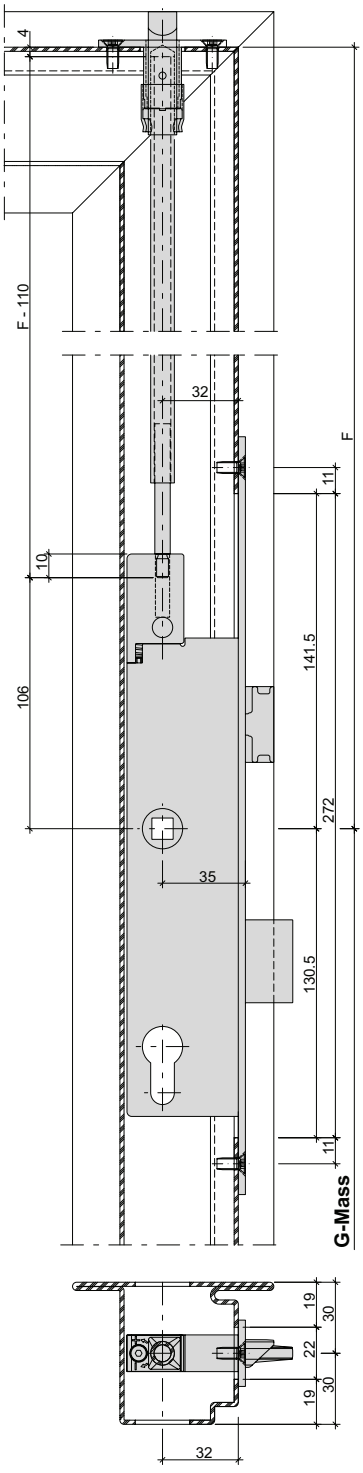

Installation with 499.145 / 499.146

Fallenriegel-Schloss mit Überwachungsfunktion und Zusatzverriegelung

Serrure à mortaiser avec fonction de surveillance et verrouillage supplémentaire

Latch and bolt lock with monitoring function and additional locking point

* Sonderbestellung * Commande spéciale * Special order
597.136
597.138
597.141
597.147
597.152
597.154
597.157
597.161
597.164
597.166

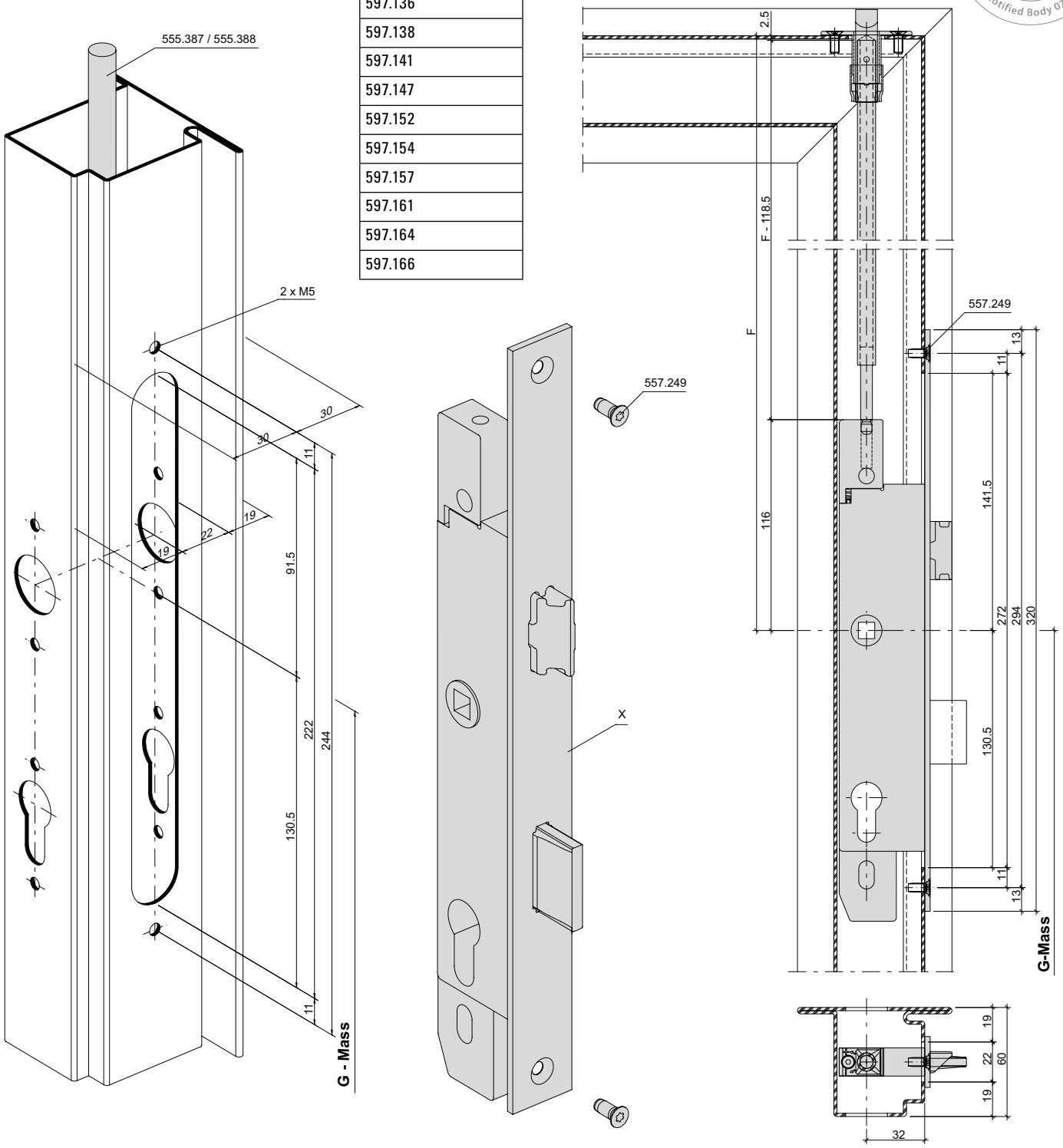

Schnappriegel 555.214 bei Schloss mit Zusatzverriegelung

Pêne à ressort 555.214 avec serrure avec verrouillage supplémentaire

Safety catch 555.214 with lock with additional locking point

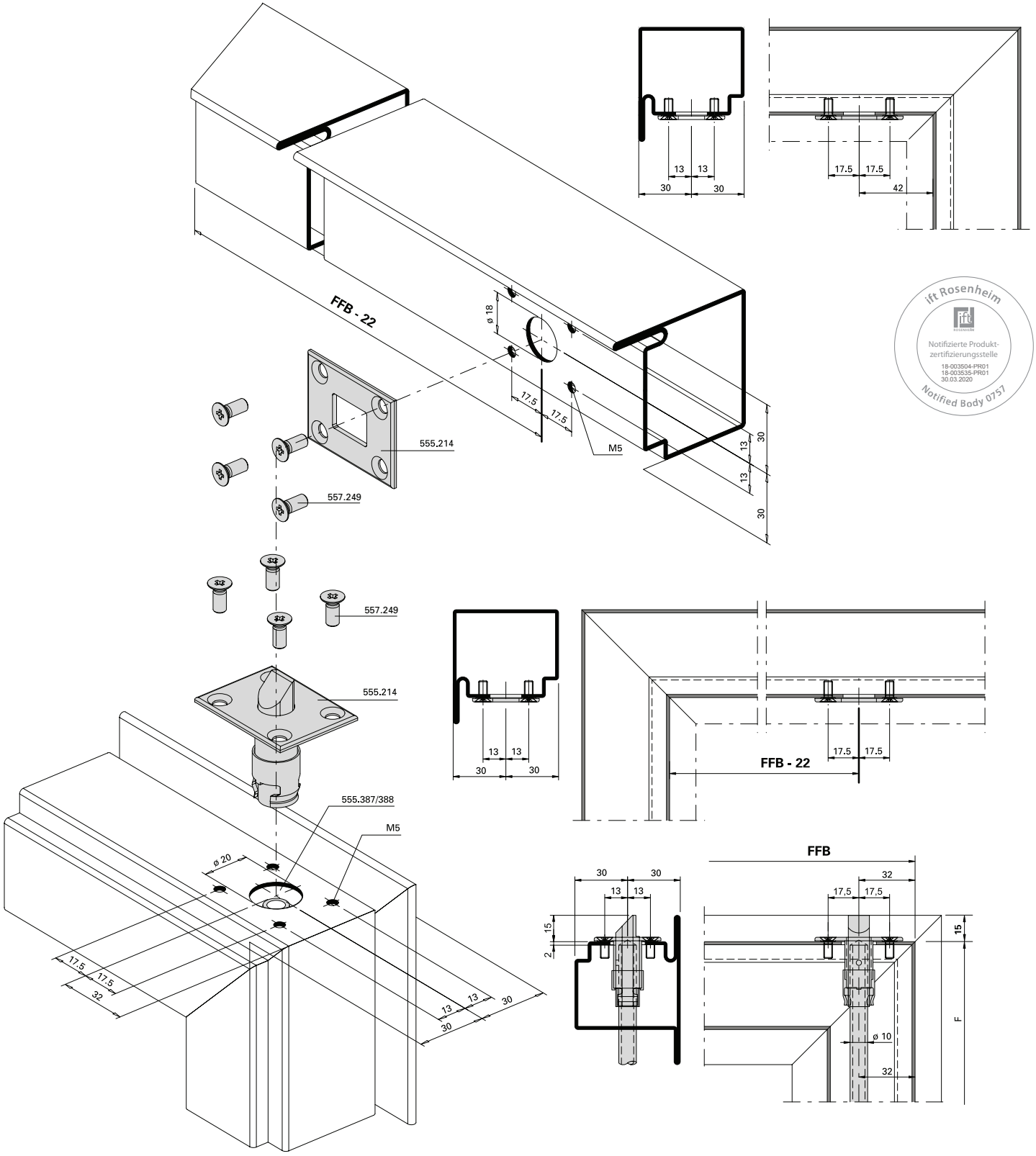

Einbau mit 499.124

Montage avec 499.124

Installation with 499.124

Bimetall-Lasche 555.007 | Languette bimétal 555.007 | Bimetal latch 555.007

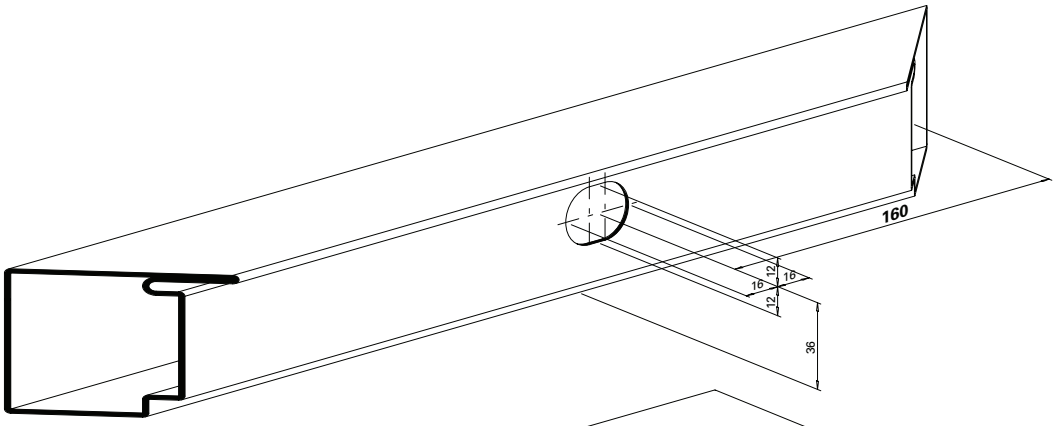

Blendrahmen einflügelig
Cadre dormant un vantail
Outer frame single leaf

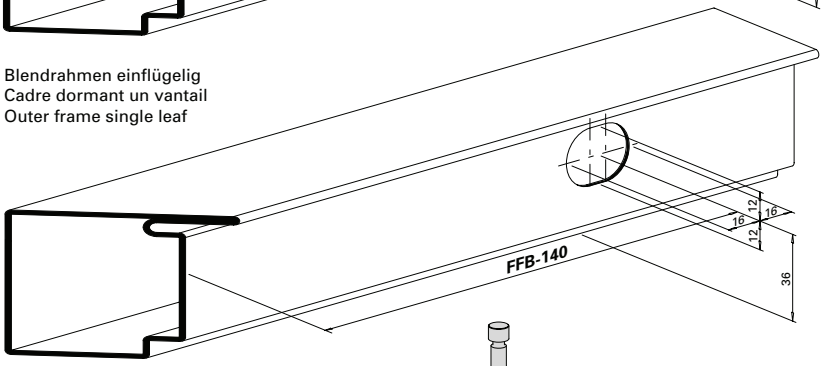

Blendrahmen zweiflügelig
Cadre dormant deux vantaux
Outer frame double leaf

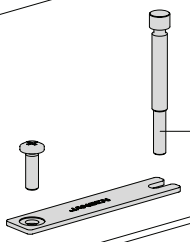

Gangflügel
Vantail de service
Access leaf

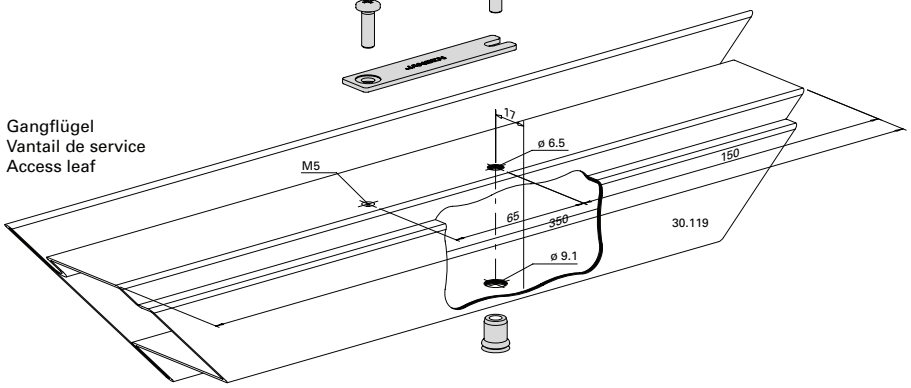

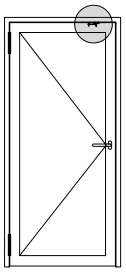

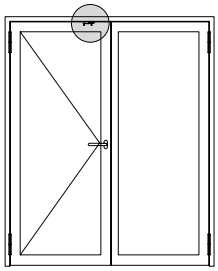

FFB-140
2-flügelige Türe / Porte à 2 vantaux / Double leaf door

160
1-flügelige Türe / Porte à 1 vantail / Single leaf door

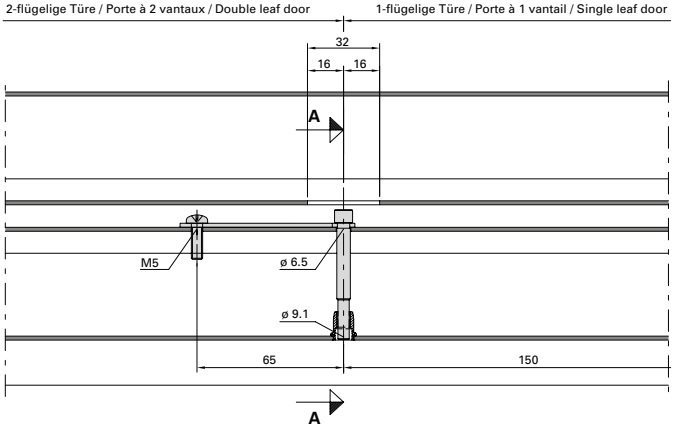

A - A

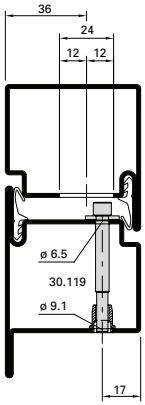

A - A

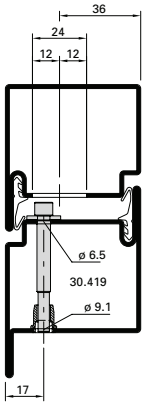

Schliessblech 555.836
Rahmen/Standflügel

Gâche de fermeture 555.836
Cadre/Vantail semi-fixe

Strike plate 555.836
Frame/Secondary leaf

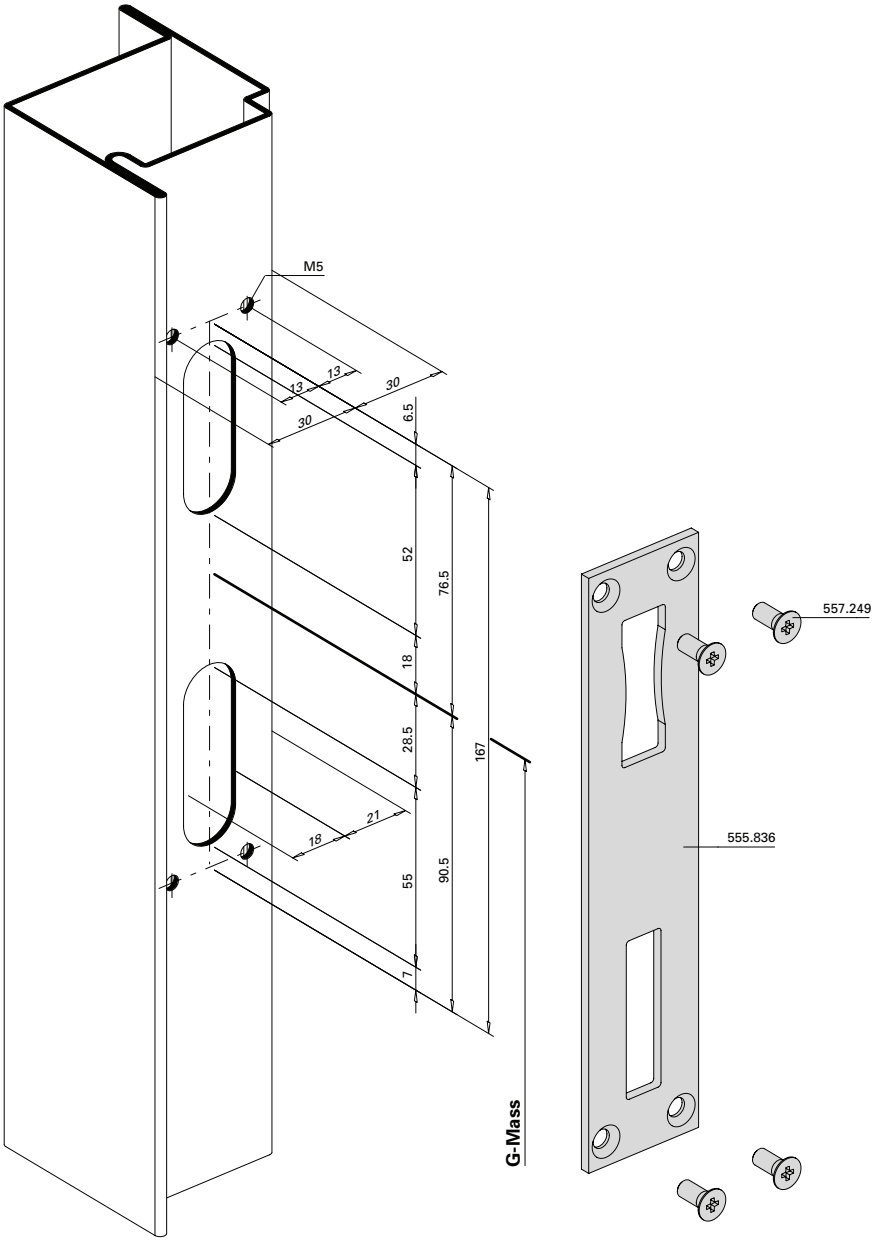

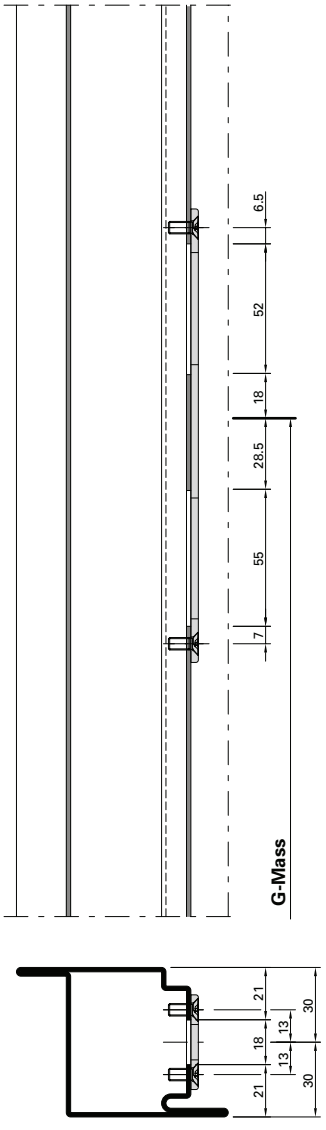

Einbau mit 499.145 / 499.146

Montage avec 499.145 / 499.146

Installation with 499.145 / 499.146

ift Rosenheim
Notifizierte Produktzertifizierungsstelle
18-003504-PR01
18-003535-PR01
30.03.2020
Notified Body 0757

Falztreibriegel 555.380
Standflügel

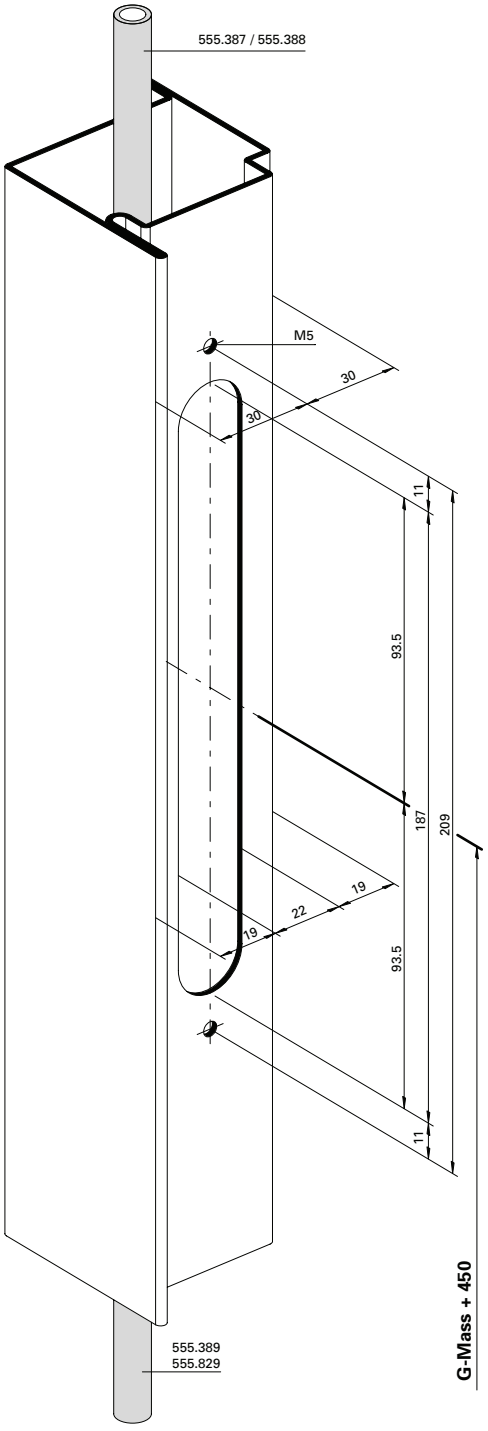

Einbau mit 499.147

Bascule à mortaiser 555.380
Vantail semi-fixe

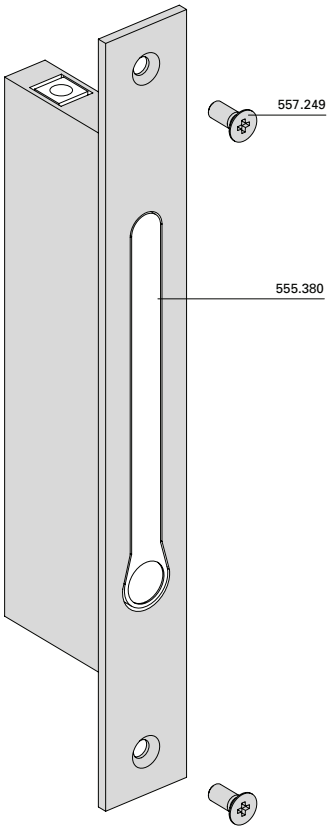

Montage avec 499.147

Rebate lever bolt 555.380
Secondary leaf

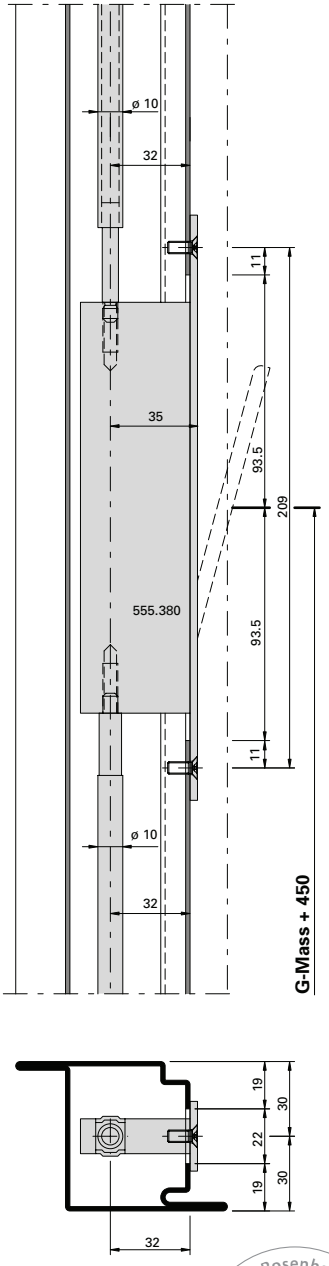

Installation with 499.147

ift Rosenheim
Notifizierte Produktzertifizierungsstelle
18-003504-PR01
18-003535-PR01
30.03.2020
Notified Body 0757

Falztreibriegel 555.380 in Kombination mit Elektro-Türöffner Standflügel

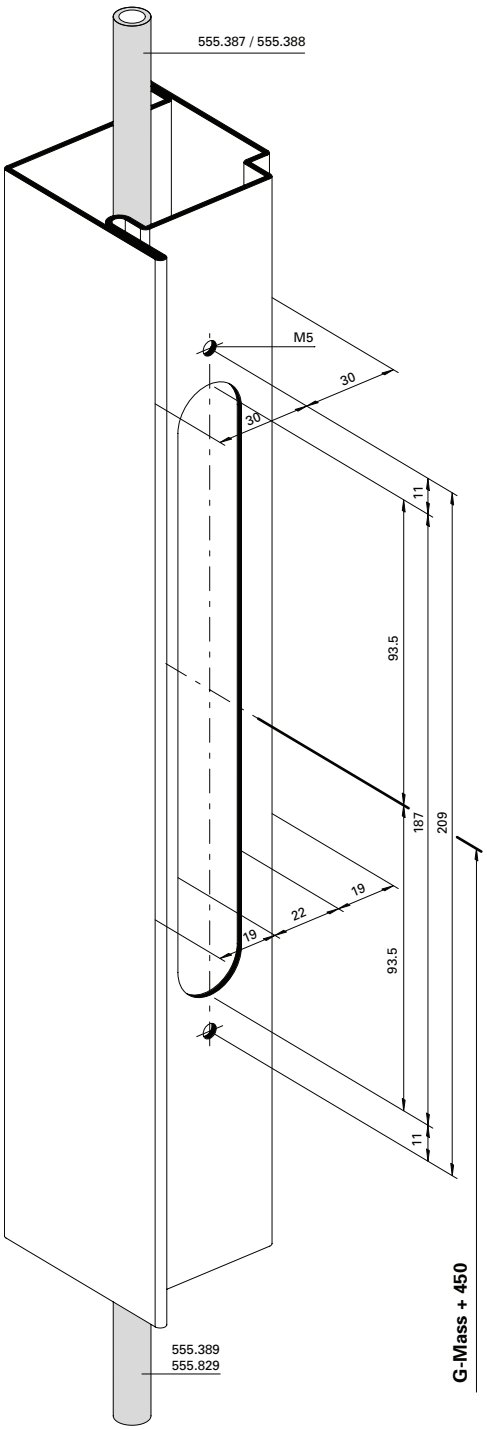

Bascule à mortaiser 555.380 en combinaison avec gâche électrique Vantail semi-fixe

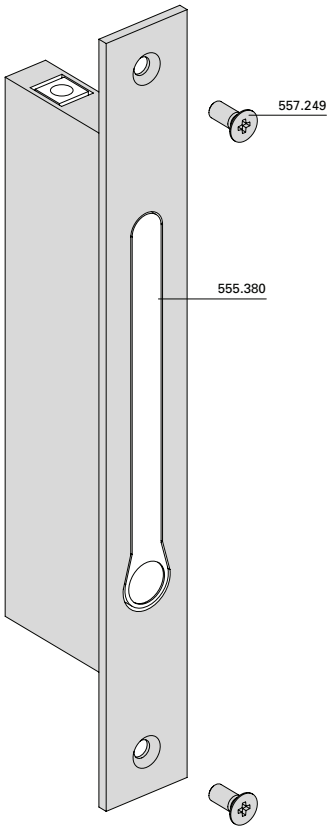

Rebate lever bolt 555.380 in combination with electric strike Secondary leaf

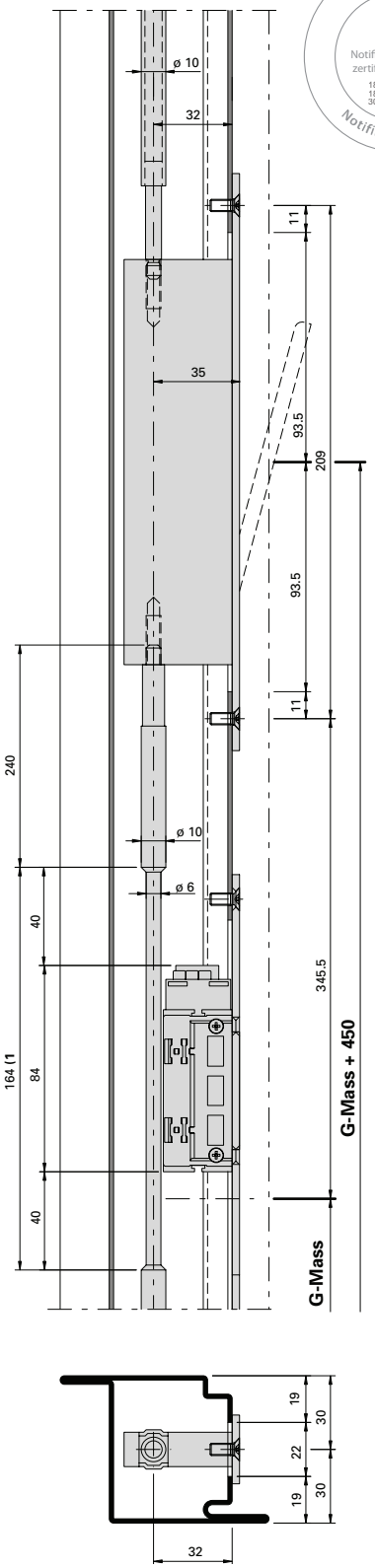

1) Treibriegelstange 555.398/555.829 in Kombination mit Elektro-Türöffner 555.838/555.839 abdrehen.

1) Réduire la tige de verrouillage 555.398/555.829 dans la zone de la gâche électrique 555.838/555.839 à ø 6 mm

1) Reduce shoot bolt 555.398/555.829 to ø 6 mm in the area of the electric strike 555.838/555.839

Einbau mit 499.147
Montage avec 499.147
Installation with 499.147

Panik-Treibriegel-Schloss (Panik-Gegenkasten) 555.828 Standflügel

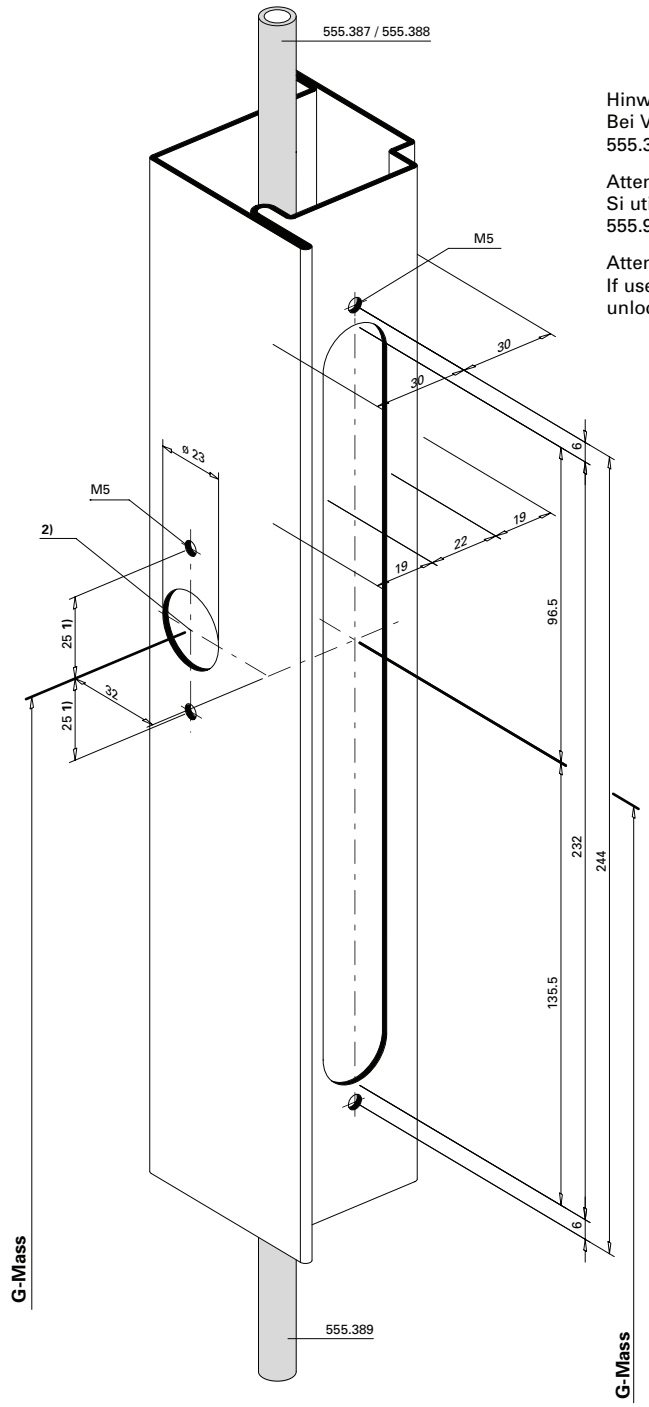

1) Achtung: Bohrabstände überprüfen!
Je nach Rosetten-Fabrikat unterschiedliche Masse.

1) Attention: Vérifier les écarts de perçage!
Dimensions différentes enfonction du type de rosace.

1) Important: Check spacing of drill holes!
Different dimensions, depending on the rosette manufacturer.

Serrure contre-bascule panique 555.828 Vantail semi-fixe

Hinweis:
Bei Verwendung mit Umlenkschloss 555.394 Sperre demontieren!

Attention:
Si utiliser en combinaison avec 555.934, debloquez le barrage.

Attention:
If used in combination with 555.934, unlock blocker.

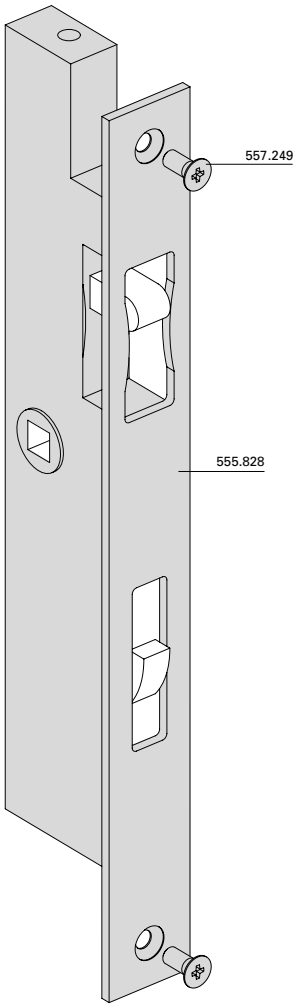

Einbau mit 499.145 / 499.146
Montage avec 499.145 / 499.146
Installation with 499.145 / 499.146

Shoot bolt lock with emergency function 555.828 Secondary leaf

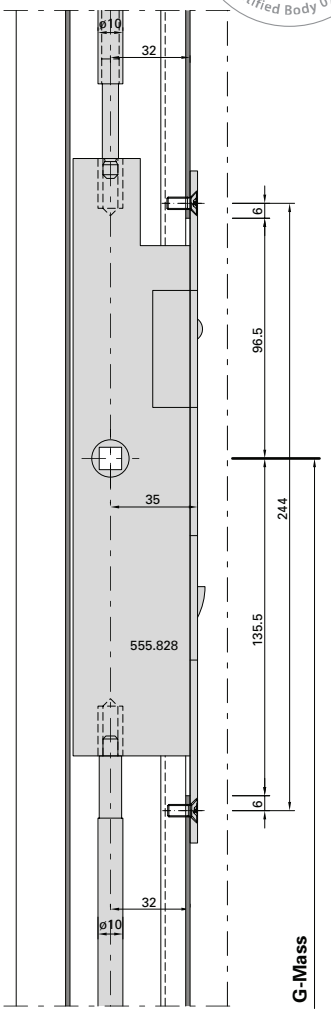

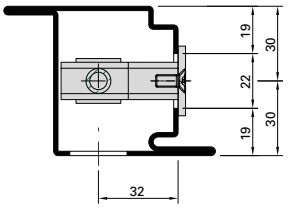

2) bei Einsatz Umlenkschloss 555.394 entfallen die Bohrungen für den Drücker

2) pas de perçages pour la poignée si un verrou de dérivation 555.394 est utilisé

2) drill holes for the handle are not necessary when using off-set lock 555.394

Umlenkschloss 555.394
Standflügel

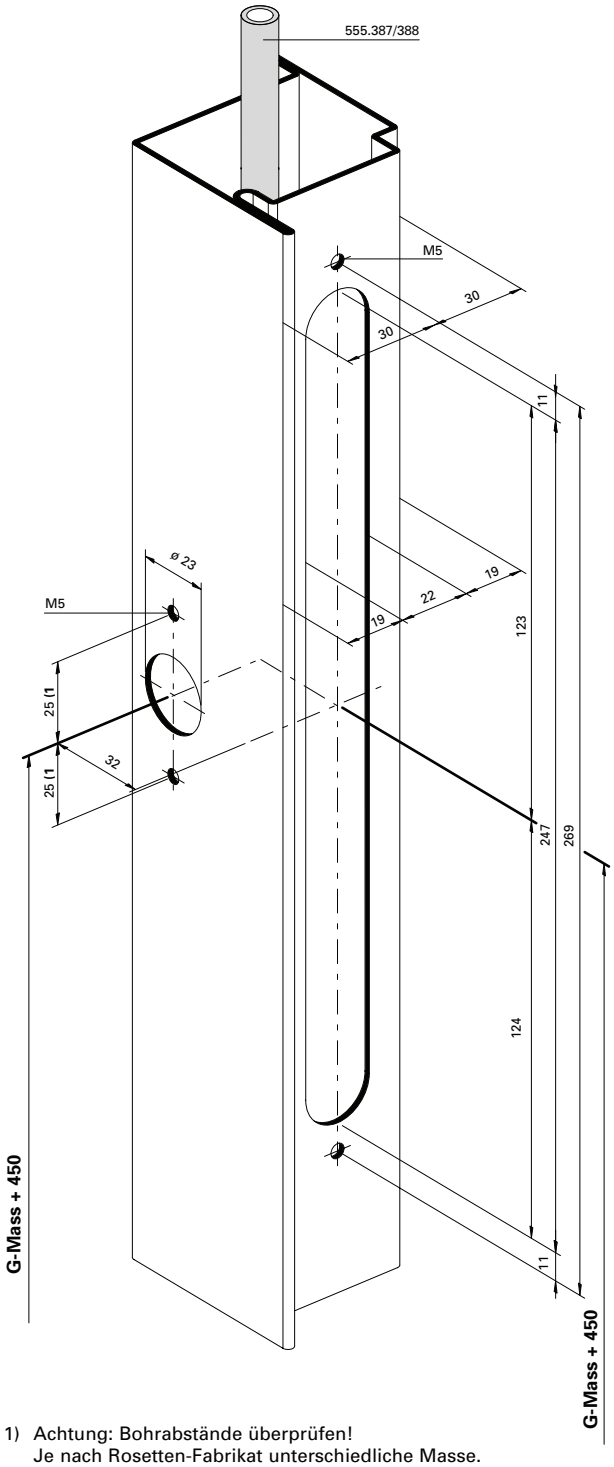

Verrou de dérivation 555.394
Vantail semi-fixe

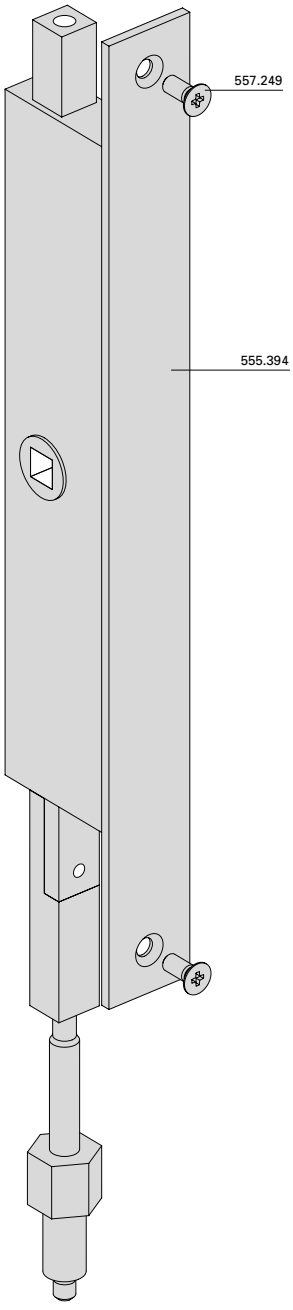

Off-set lock 555.394
Secondary leaf

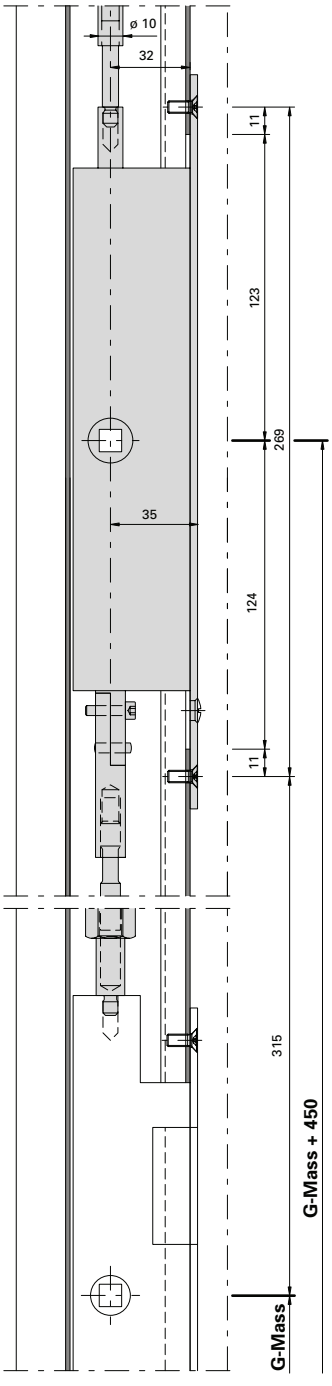

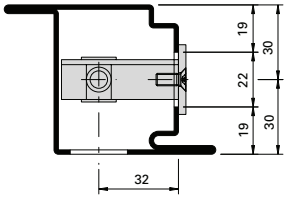

1) Achtung: Bohrabstände überprüfen!
Je nach Rosetten-Fabrikat unterschiedliche Masse.

1) Attention: Vérifier les écarts de perçage!
Dimensions différentes enfonction du type de rosace.

1) Important: Check spacing of drill holes!
Different dimensions, depending on the rosette manufacturer.

Einbau mit 499.147
Montage avec 499.147
Installation with 499.147

Panik-Treibriegel-Schloss 555.850/555.851 mit Elektro-Türöffner 555.852

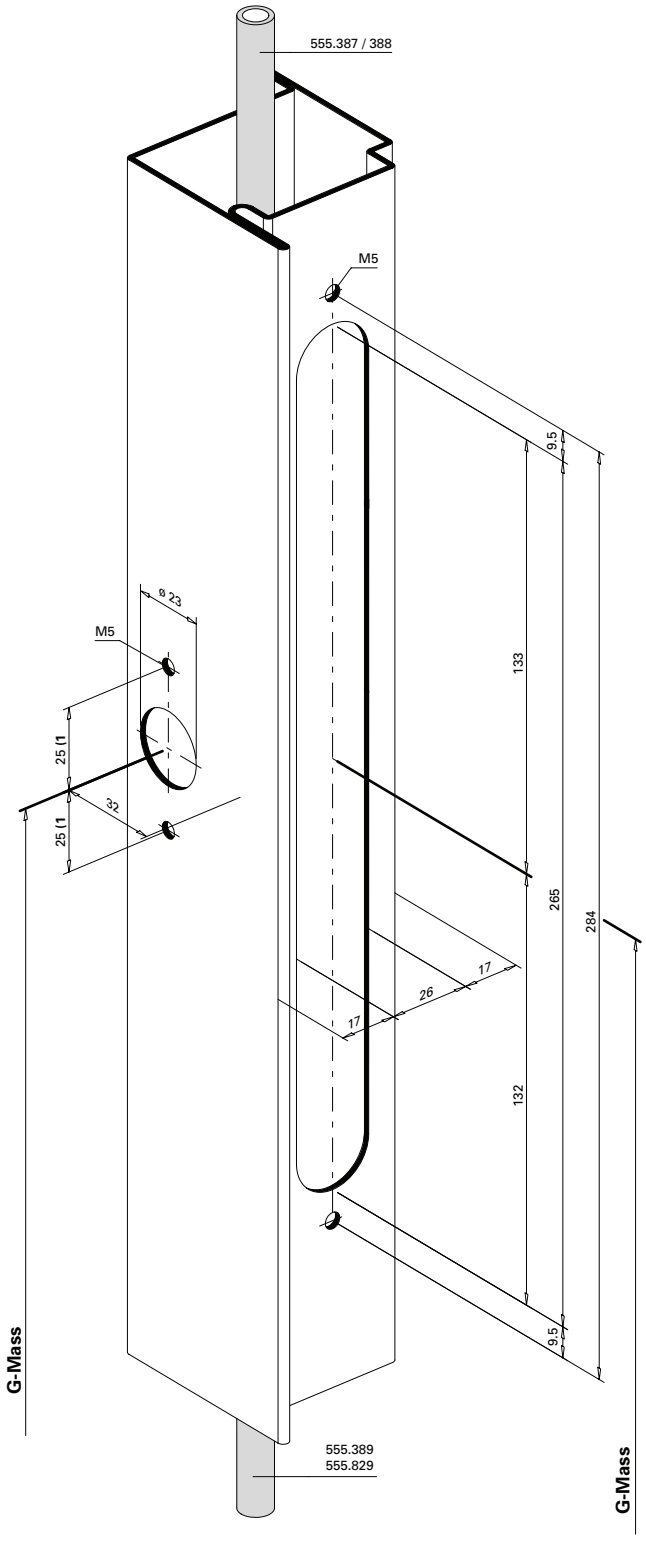

Serrure contre-bascule panique 555.850/555.851 avec gâche électrique 555.852

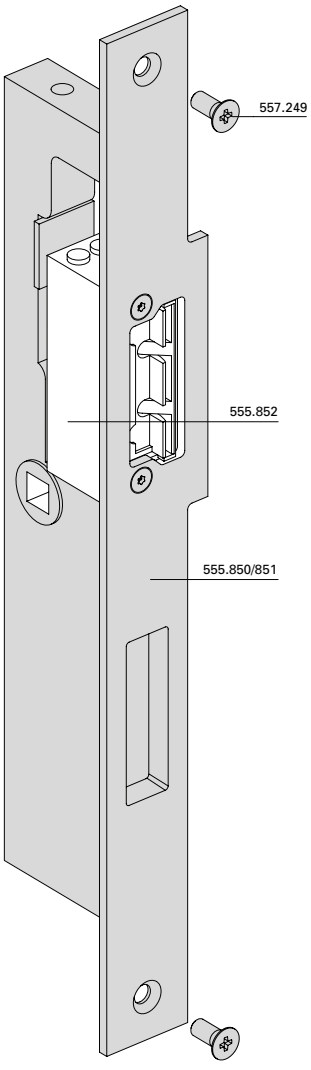

Shoot bolt lock with emergency function 555.850/555.851 with electric strike 555.852

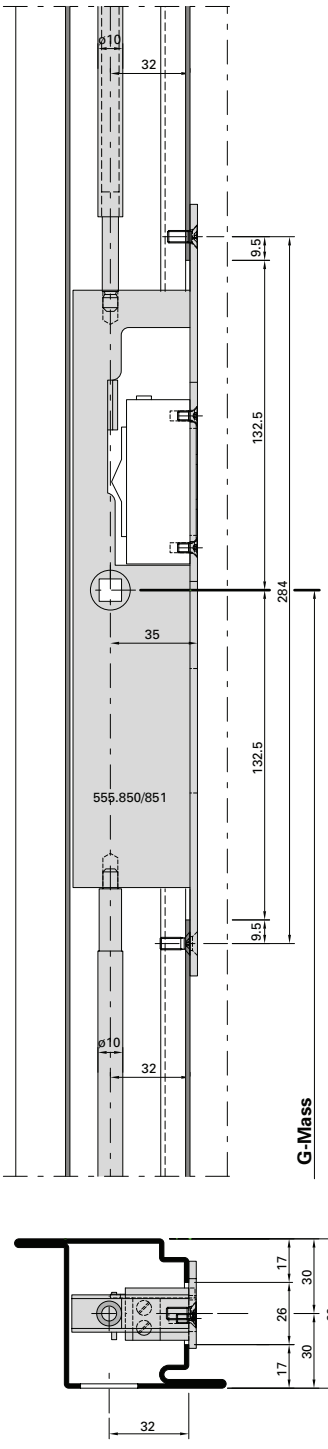

1) Achtung: Bohrabstände überprüfen! Je nach Rosetten-Fabrikat unterschiedliche Masse.

1) Attention: Vérifier les écarts de perçage! Dimensions différentes enfonction du type de rosace.

1) Important: Check spacing of drill holes! Different dimensions, depending on the rosette manufacturer.

Schaltschloss 555.132
Standflügelverriegelung oben

Serrure de retient 555.132
verrouillage pour vantail semi-fixe
en haut

Switch latch 555.132
Top additional set for secondary leaf

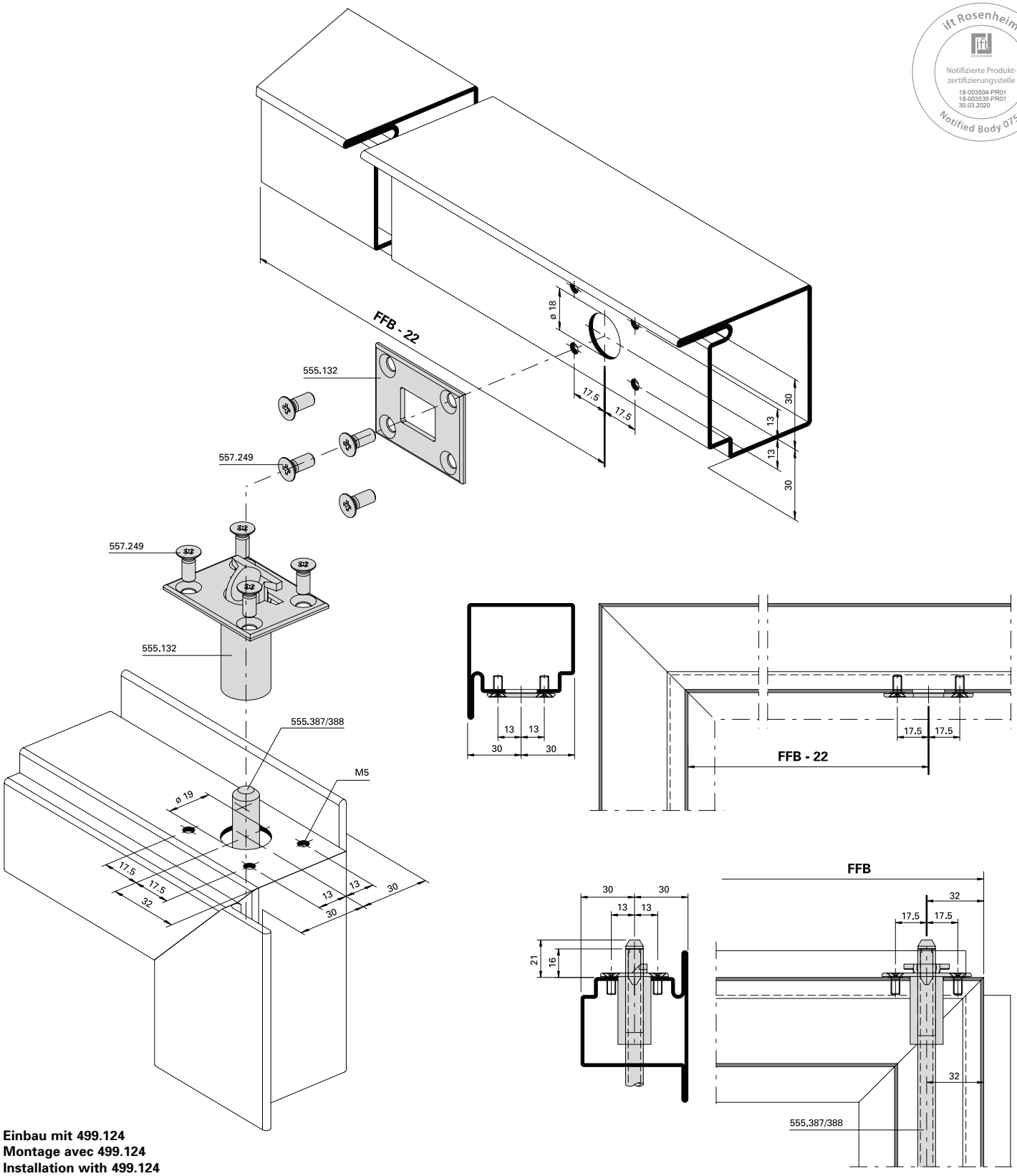

Einbau mit 499.124
Montage avec 499.124
Installation with 499.124

Schnappriegel gefedert 555.521
in Kombination mit
Elektro-Türöffner 555.551
Standflügel

Pêne à ressort 555.521
en combinaison avec gâche
électrique 555.551
Vantail semi-fixe

Spring-loaded safety catch 555.521
in combination with
electric strike 555.551
Secondary leaf

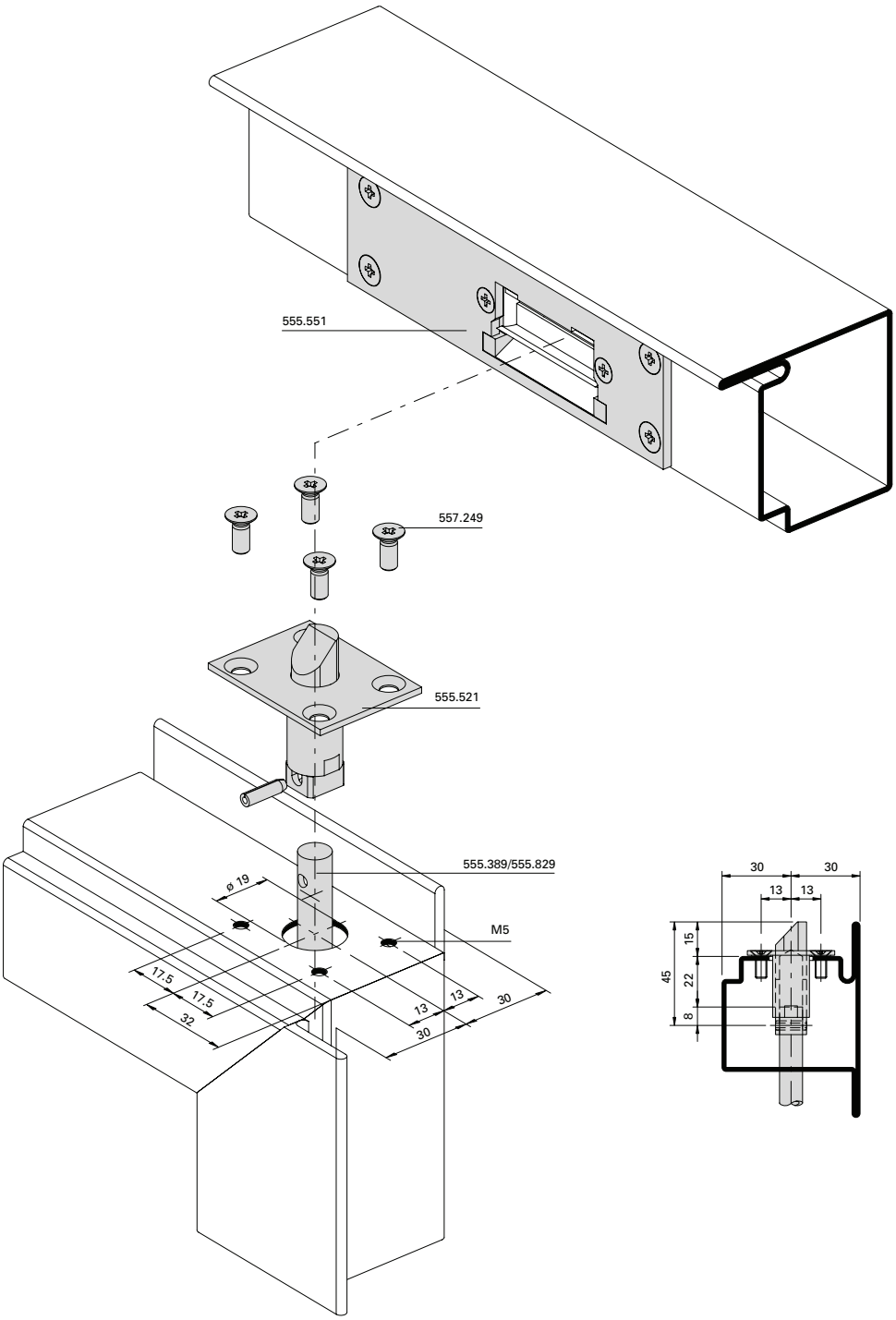

Achtung:
Standflügel darf nicht nach unten verriegelt werden.

Attention:
Le vantail semi-fixe ne doit pas être verrouillé en bas.

Important:
Secondary leaf must not be bolted in a downward direction

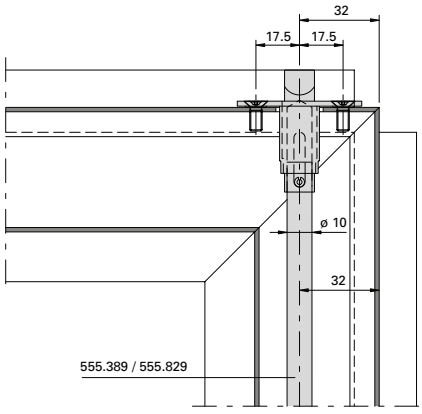

Einbau mit 499.124

Montage avec 499.124

Installation with 499.124

ift Rosenheim
Notifizierte Produktzertifizierungsstelle
18-003504-PR01
18-003535-PR01
30.03.2020
Notified Body 0757

Kantenbascule 555.384
Standflügel

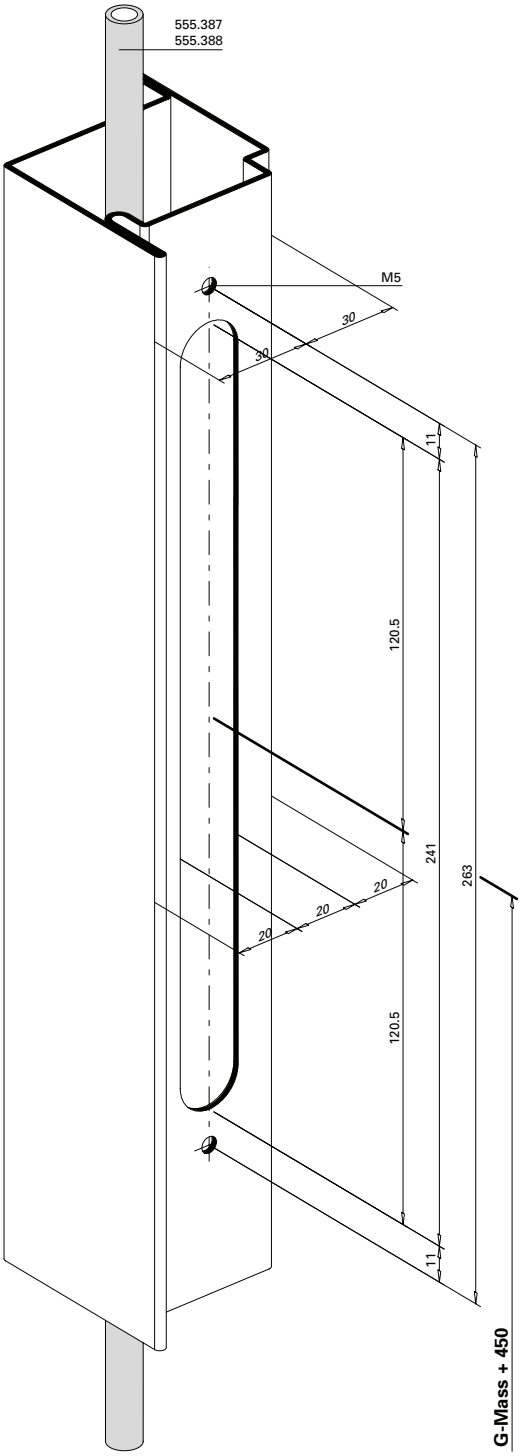

Einbau mit 499.118

Verrou à entailler à bascule 555.384
Vantail semi-fixe

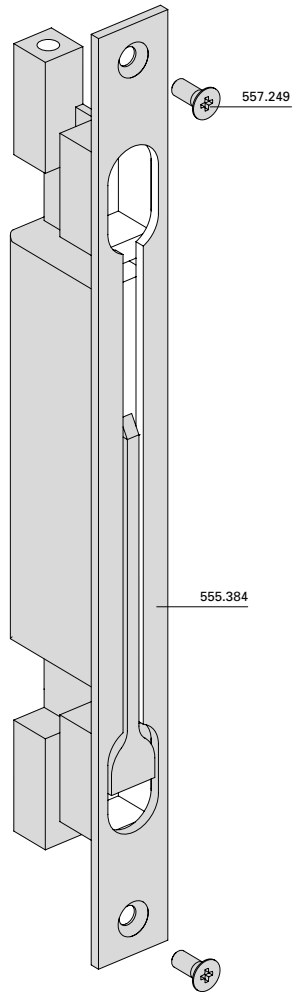

Montage avec 499.118

Espagnolette 555.384
Secondary leaf

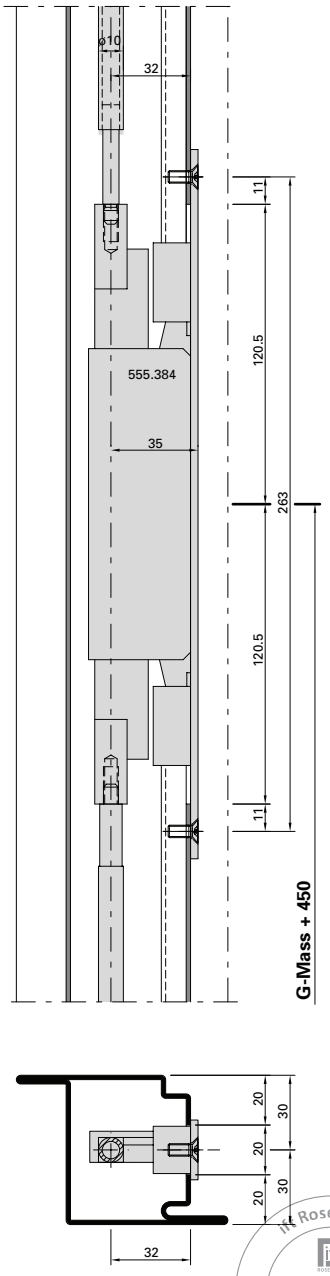

Installation with 499.118

ift Rosenheim
Notifizierte Produktzertifizierungsstelle
18-003504-PR01
18-003535-PR01
30.03.2020
Notified Body 0757

Kantenbascule 555.384 in Kombination mit Elektro-Türöffner Standflügel

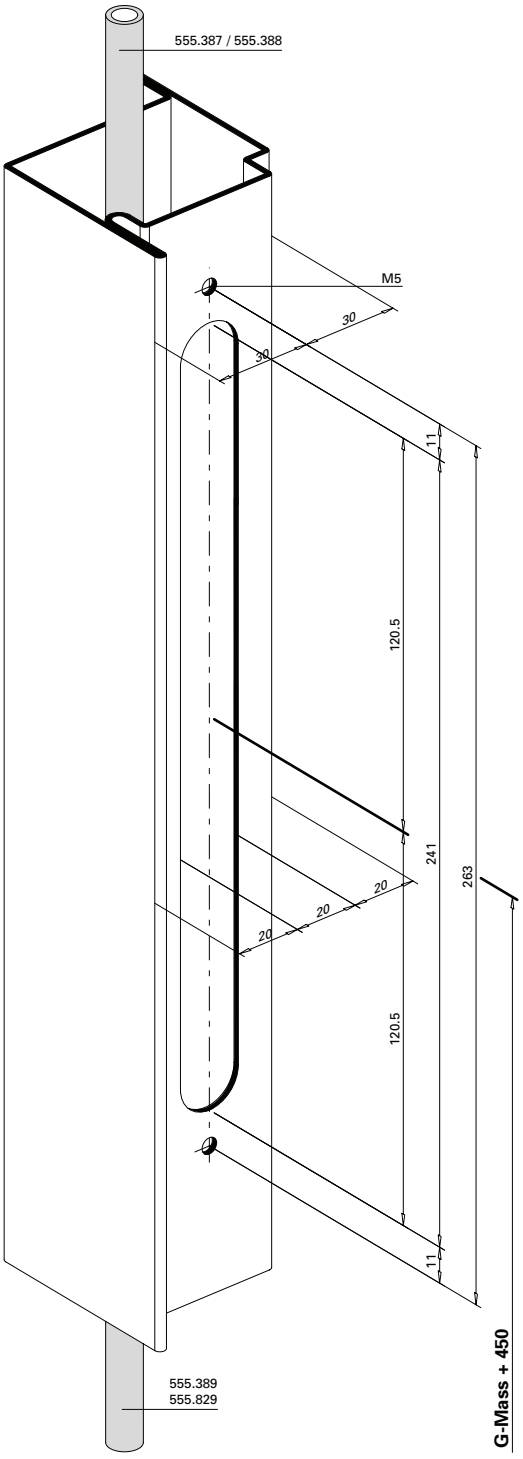

Verrou à entailler à bascule 555.384 en combinaison avec gâche électrique Vantail semi-fixe

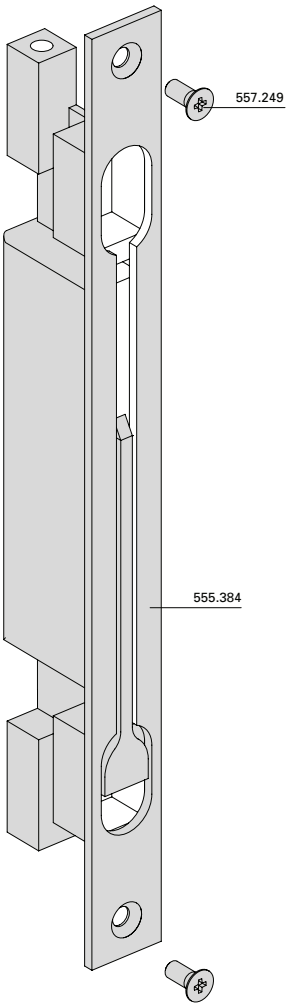

Espagnolette 555.384 in combination with electric strike Secondary leaf

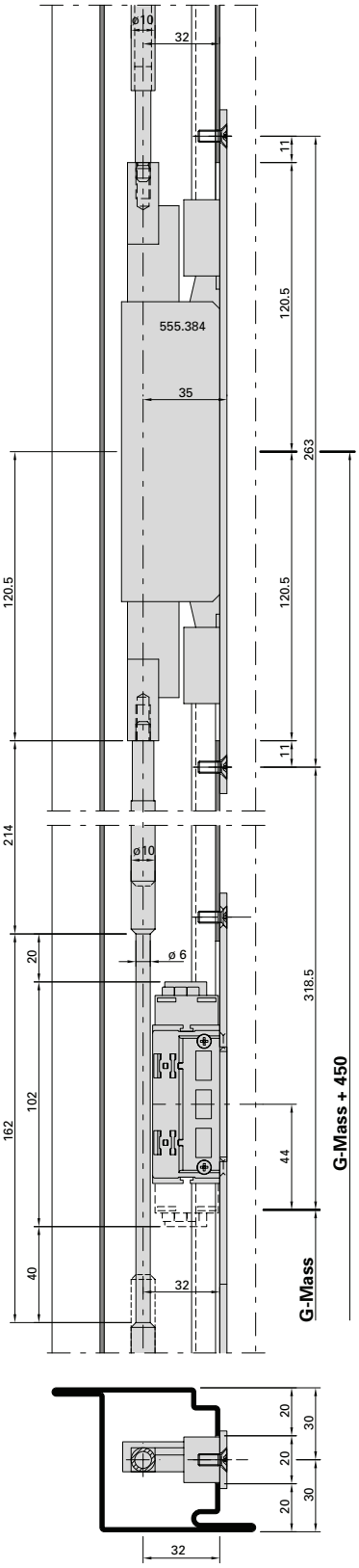

Schliessblech in Kombination mit Kantenbascule 555.384 Standflügel

Gâche de fermeture en combinaison avec verrou à entailler à bascule 555.384 Vantail semi-fixe

Strike plate in combination with espagnolette 555.384 Secondary leaf

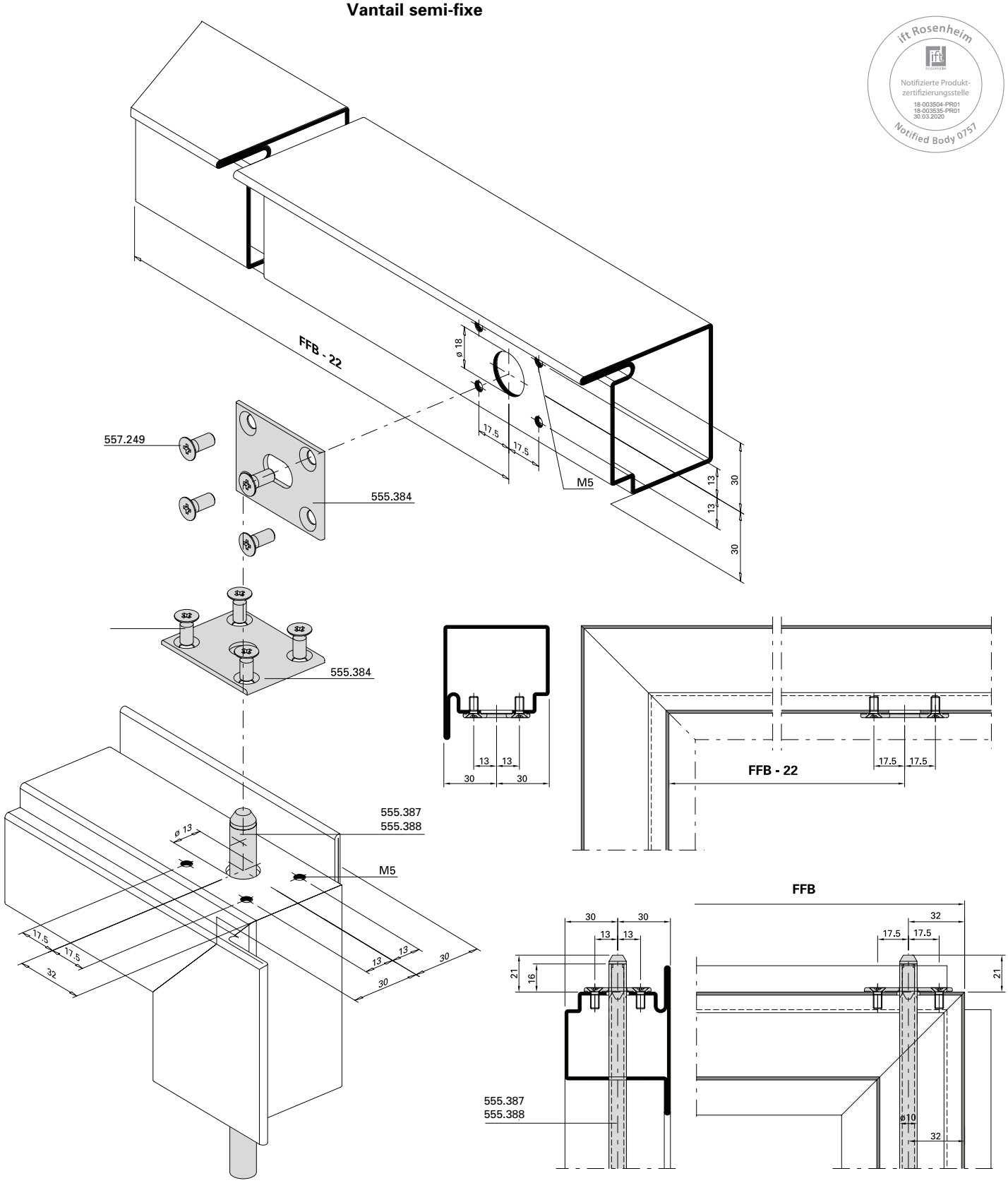

Standflügelverriegelung unten mit Bodenbuchse 550.458 und Bodenschliessmulde 555.136

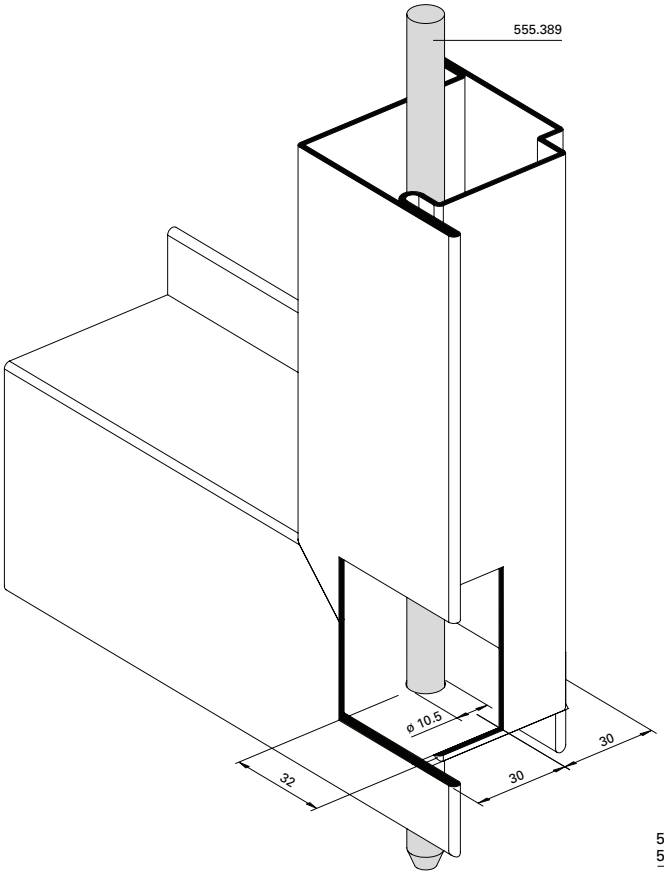

Verrouillage pour vantail semi-fixe en bas avec douille de verrouillage 550.348 et douille à sceller 550.136

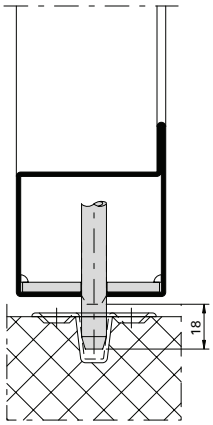

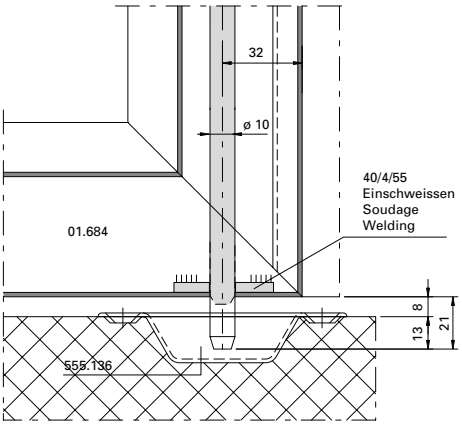

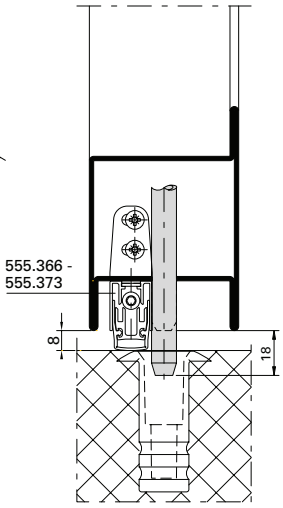

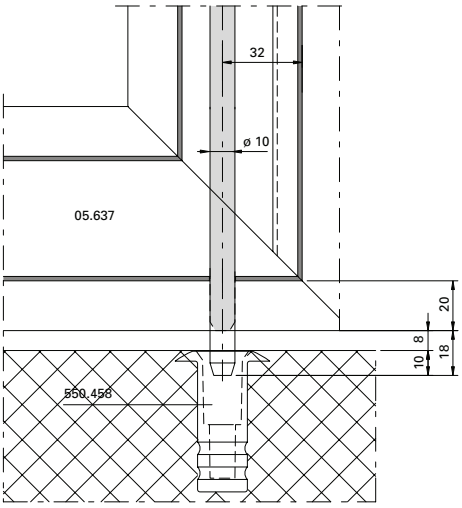

Bottom additional set for secondary leaf with floor socket 550.458 and floor socket 550.136

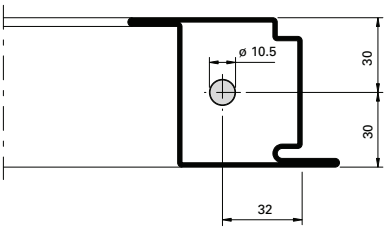

ift Rosenheim
Notifizierte Produktzertifizierungsstelle
18-003504-PR01
18-003535-PR01
30.03.2020
Notified Body 0757

Elektro-Türöffner 555.838/555.839
Rahmen/Standflügel

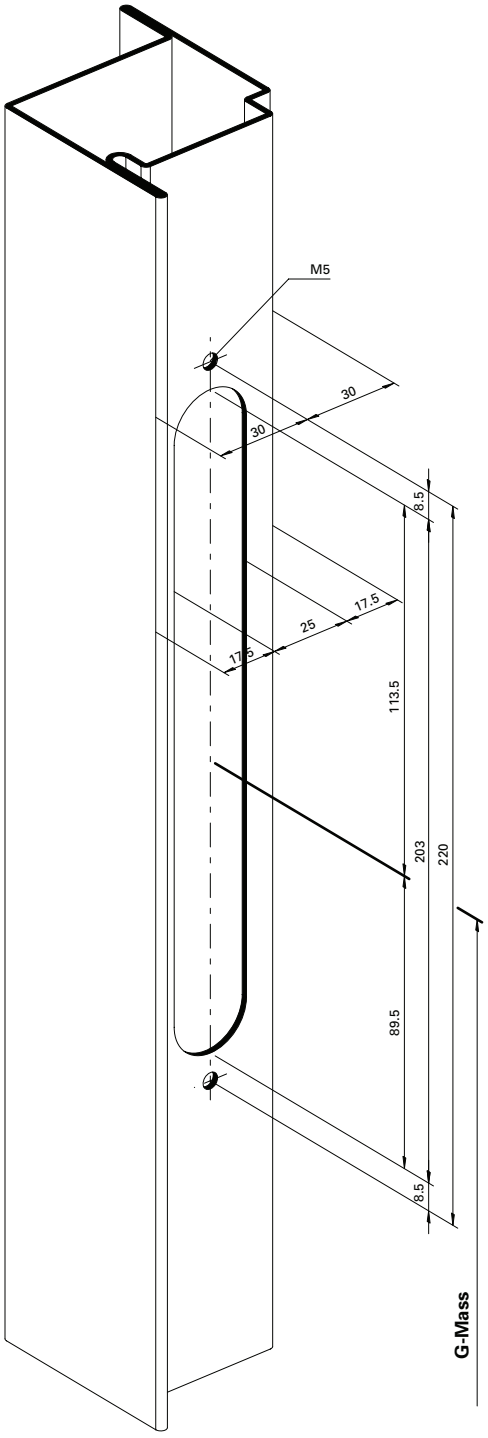

Gâche électrique 555.838/555.839
Cadre/Vantail semi-fixe

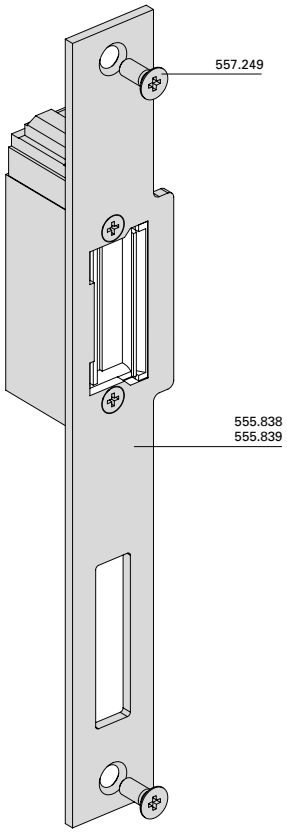

Electric strike 555.838/555.839
Frame/Secondary leaf

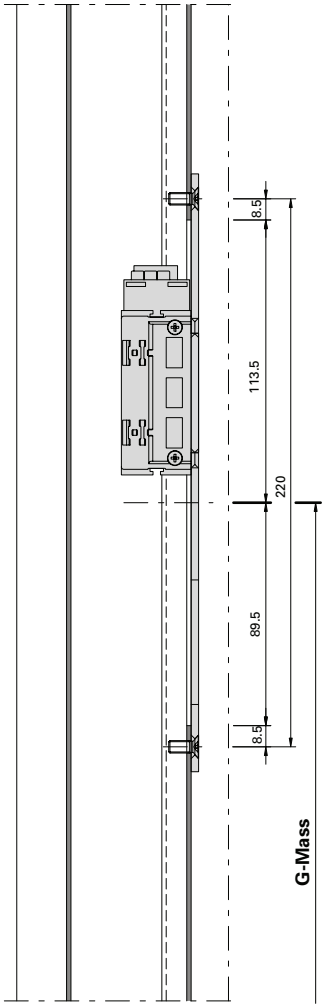

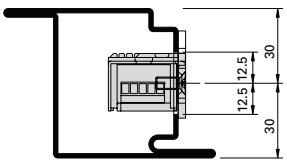

ift Rosenheim
Notifizierte Produkt-zertifizierungsstelle
18-003504-PR01
18-003535-PR01
30.03.2020
Notified Body 0757

Elektro-Türöffner 555.929/555.930
Rahmen/Standflügel

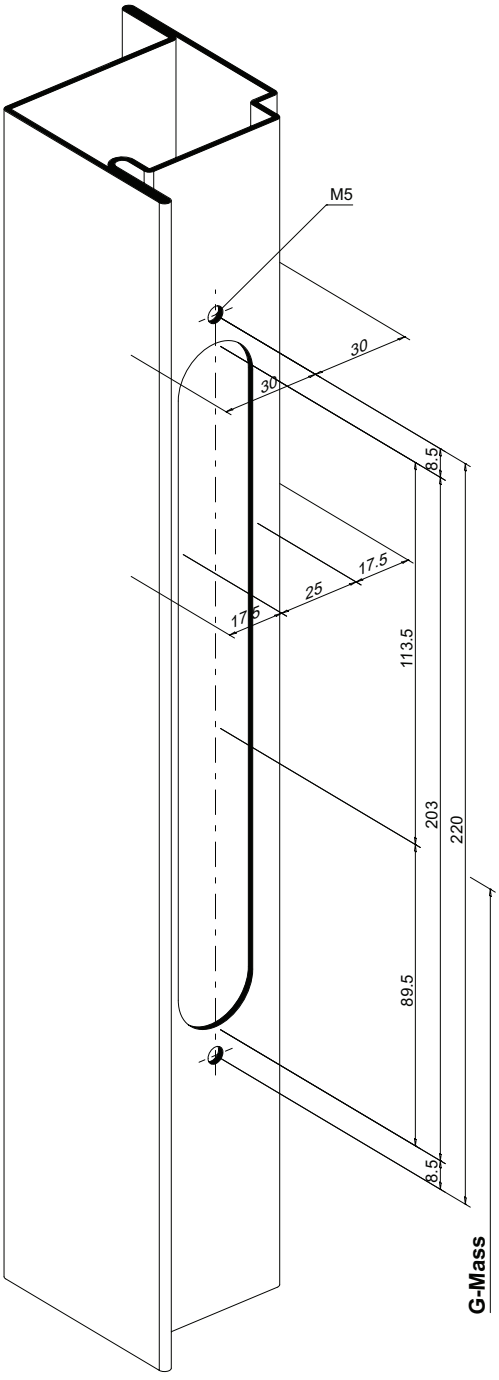

Gâche électrique 555.929/555.930
Cadre/Vantail semi-fixe

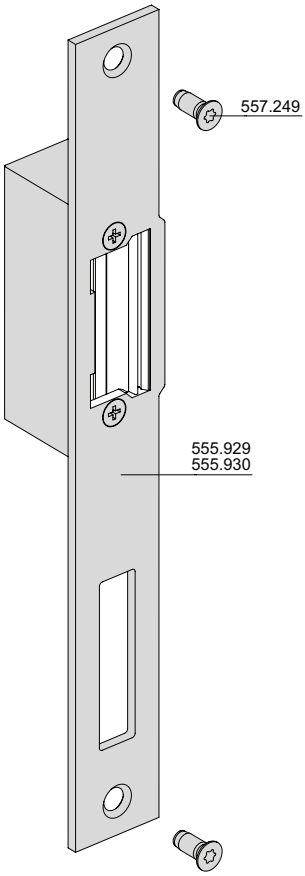

Electric strike 555.929/555.930
Frame/Secondary leaf

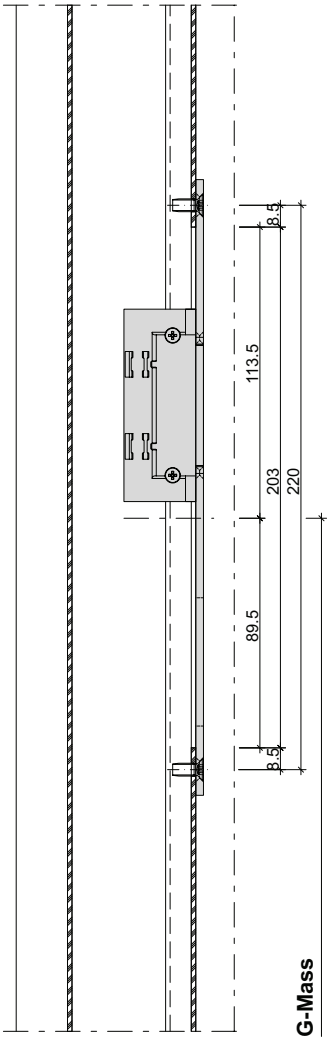

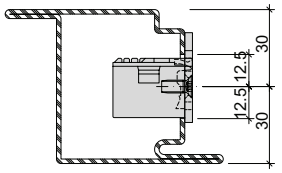

Elektro-Türöffner 555.550
für Schloss mit Zusatzverriegelung
Einflügelige Türe

Gâche électrique 555.550 pour serrure
avec verrouillage supplémentaire
Porte à un vantail

Electric strike 555.550 for lock
with additional locking point
Single leaf door

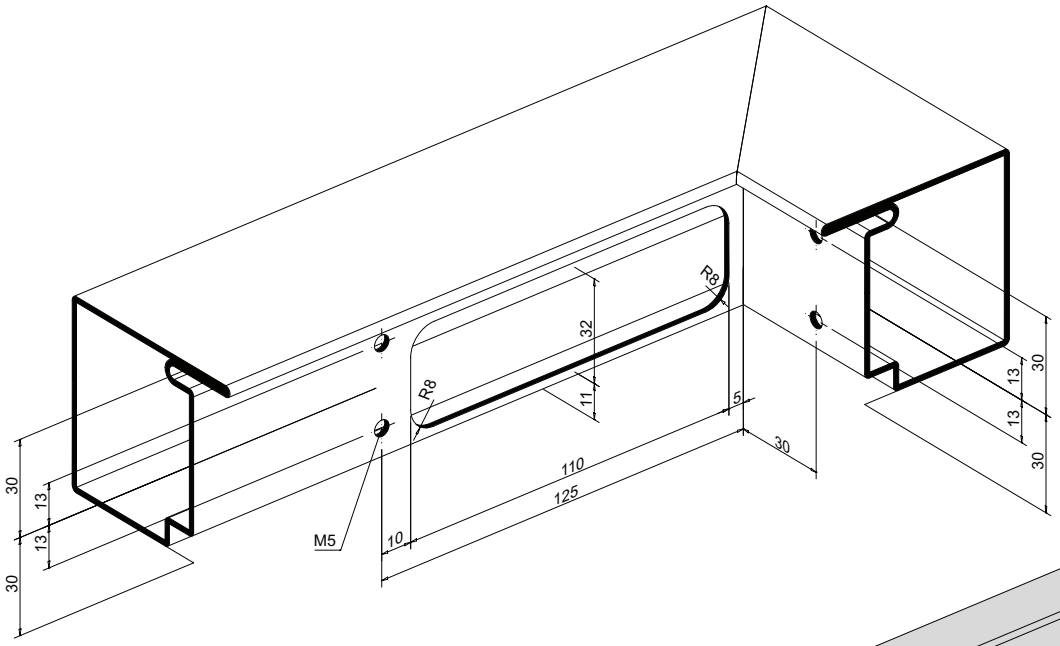

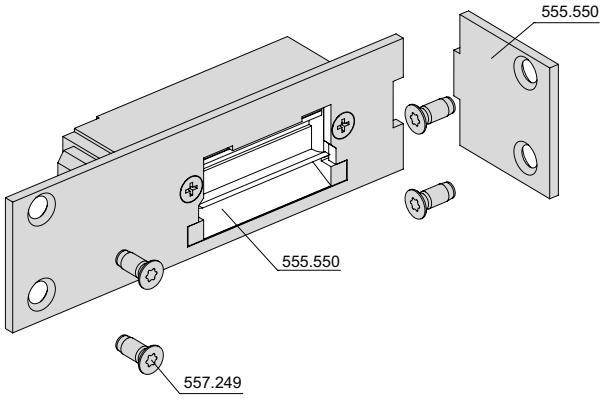

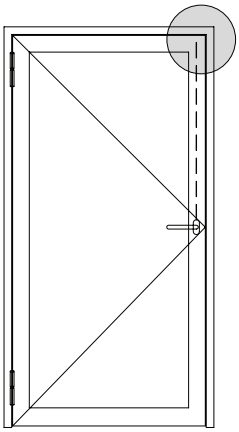

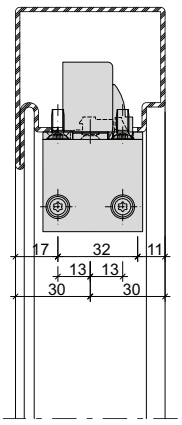

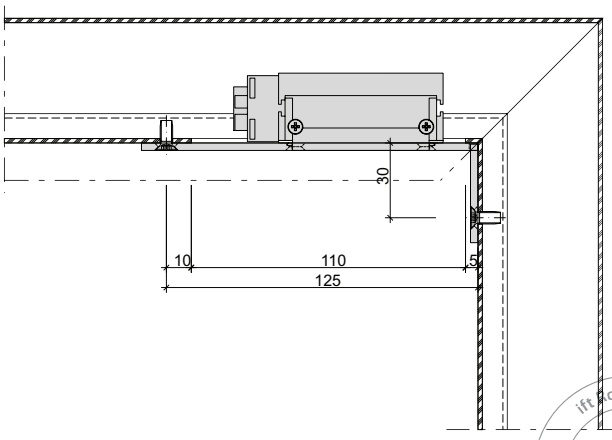

ift Rosenheim
Notifizierte Produkt-
zertifizierungsstelle
18-003504-PR01
18-003535-PR01
30.03.2020
Notified Body 0757

Elektro-Türöffner 555.922
für Schloss mit Zusatzverriegelung
Einflügelige Türe

Gâche électrique 555.922 pour serrure
avec verrouillage supplémentaire
Porte à un vantail

Electric strike 555.922 for lock
with additional locking point
Single leaf door

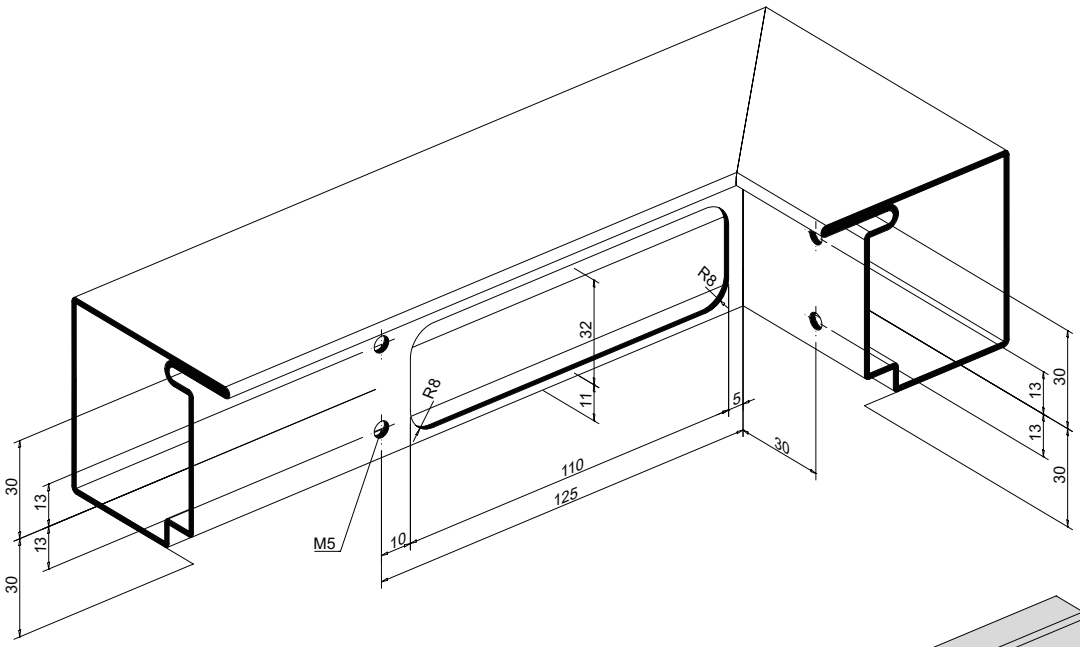

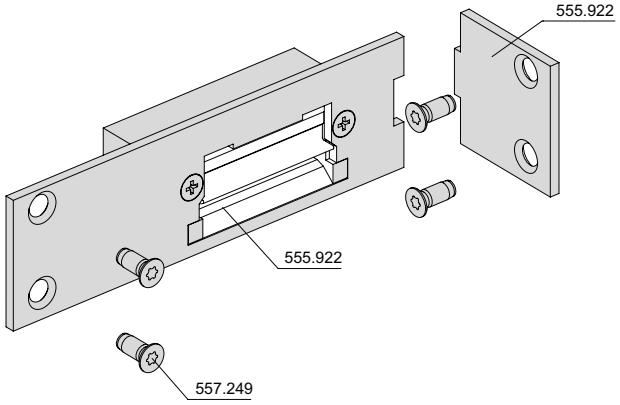

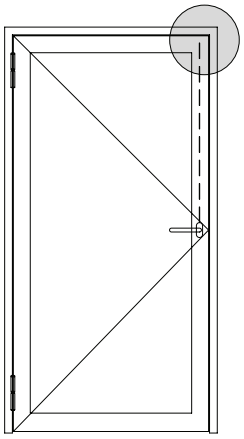

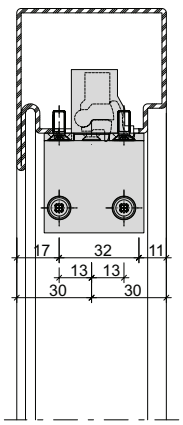

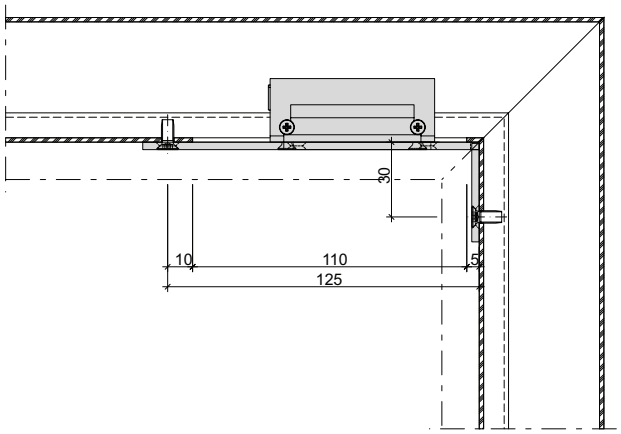

Elektro-Türöffner 555.551 für Schloss mit Zusatzverriegelung und Standflügelverriegelung Zweiflügelige Türe

Gâche électrique 555.551 pour serrure avec verrouillage supplémentaire et verrouillage pour vantail semi-fixe Porte à deux vantaux

Electric strike 555.551 for lock with additional locking point and additional set for secondary leaf Double leaf door

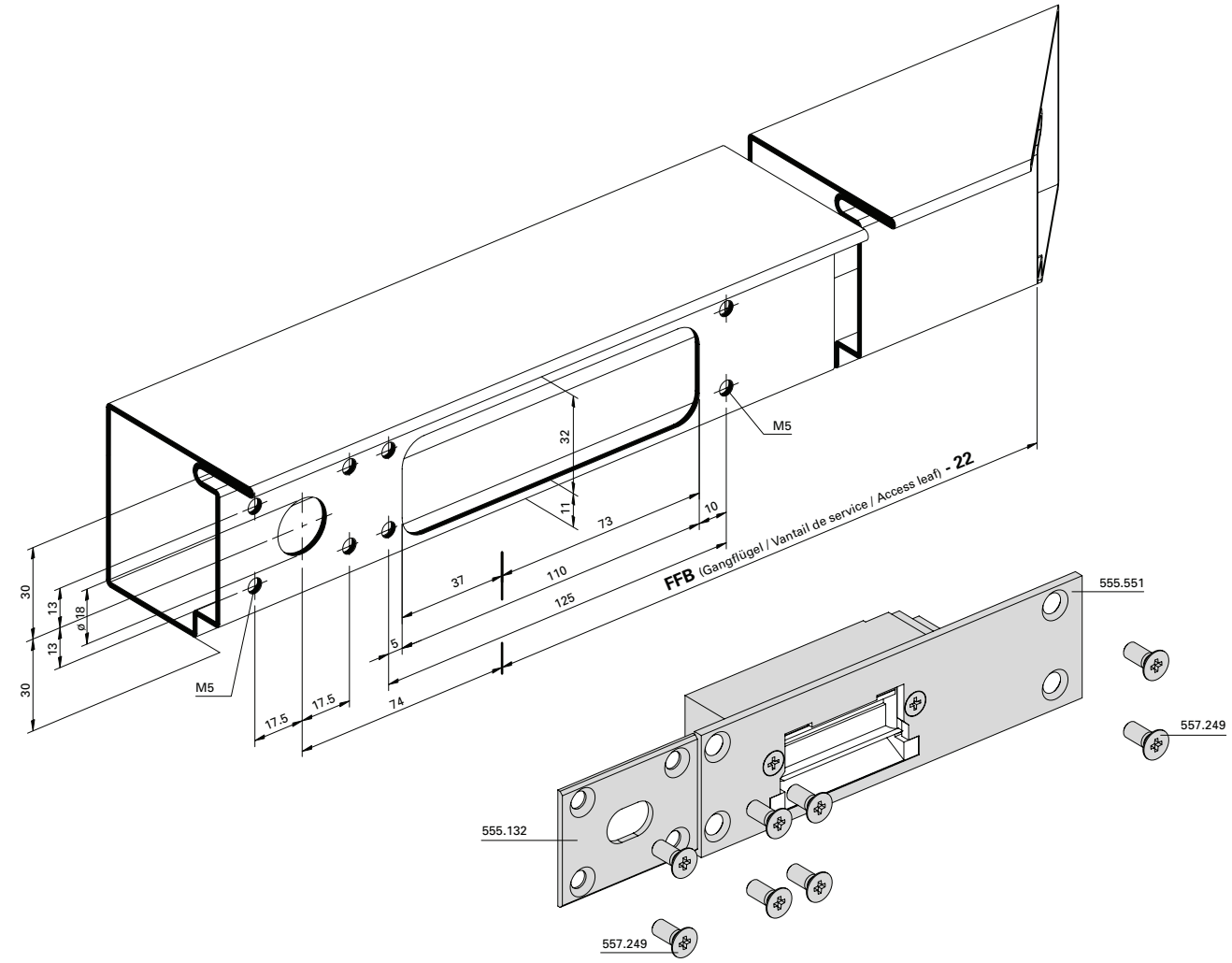

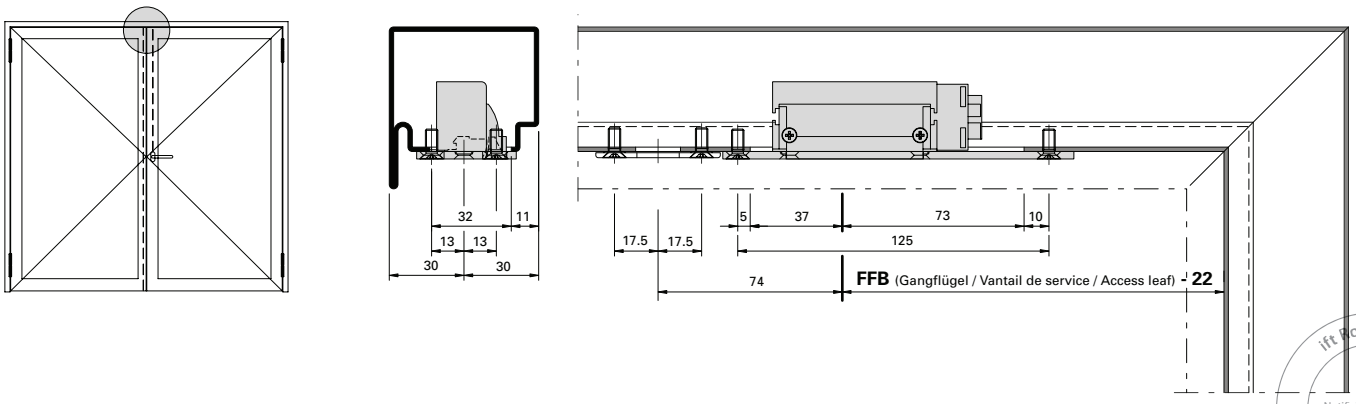

ift Rosenheim
Notifizierte Produktzertifizierungsstelle
18-003504-PR01
18-003535-PR01
30.03.2020
Notified Body 0757

Elektro-Türöffner 555.923 für Schloss mit Zusatzverriegelung und Standflügelverriegelung Zweiflügelige Türe

Gâche électrique 555.923 pour serrure avec verrouillage supplémentaire et verrouillage pour vantail semi-fixe Porte à deux vantaux

Electric strike 555.923 for lock with additional locking point and additional set for secondary leaf Double leaf door

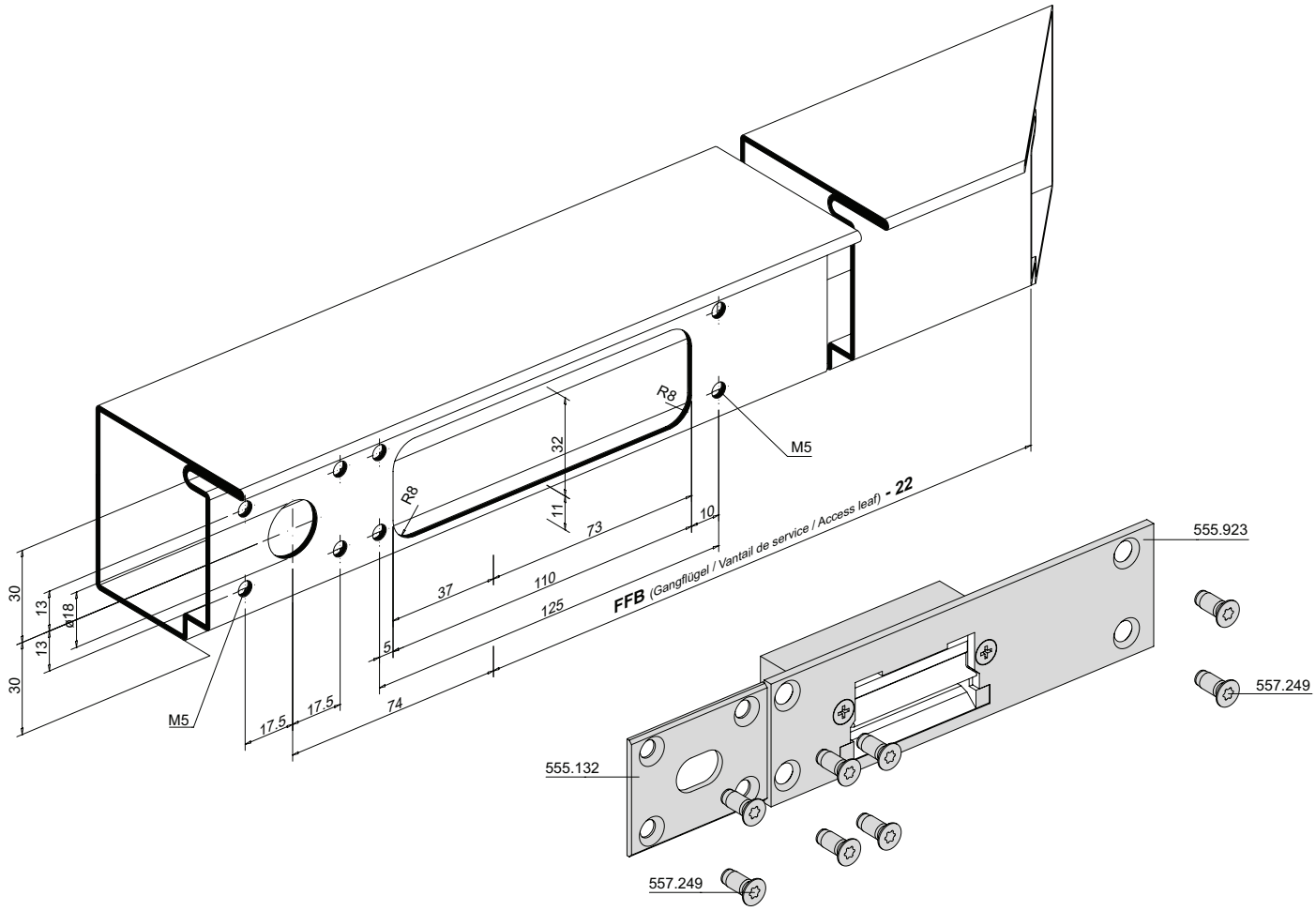

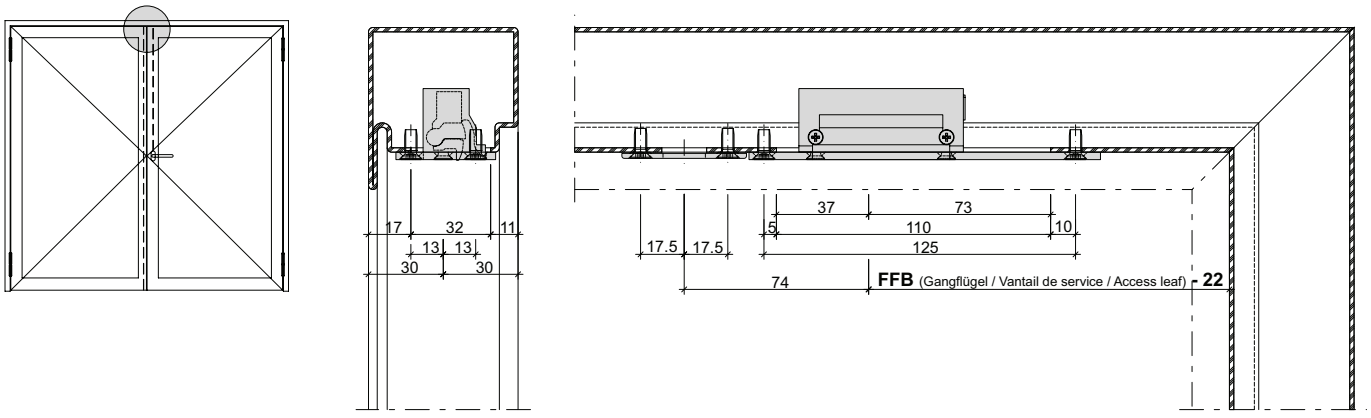

Elektro-Türöffner 555.551 für Standflügelverriegelung Zweiflügelige Türe

Gâche électrique 555.551 pour verrouillage pour vantail semi-fixe Porte à deux vantaux

Electric strike 555.551 for additional set for secondary leaf Double leaf door

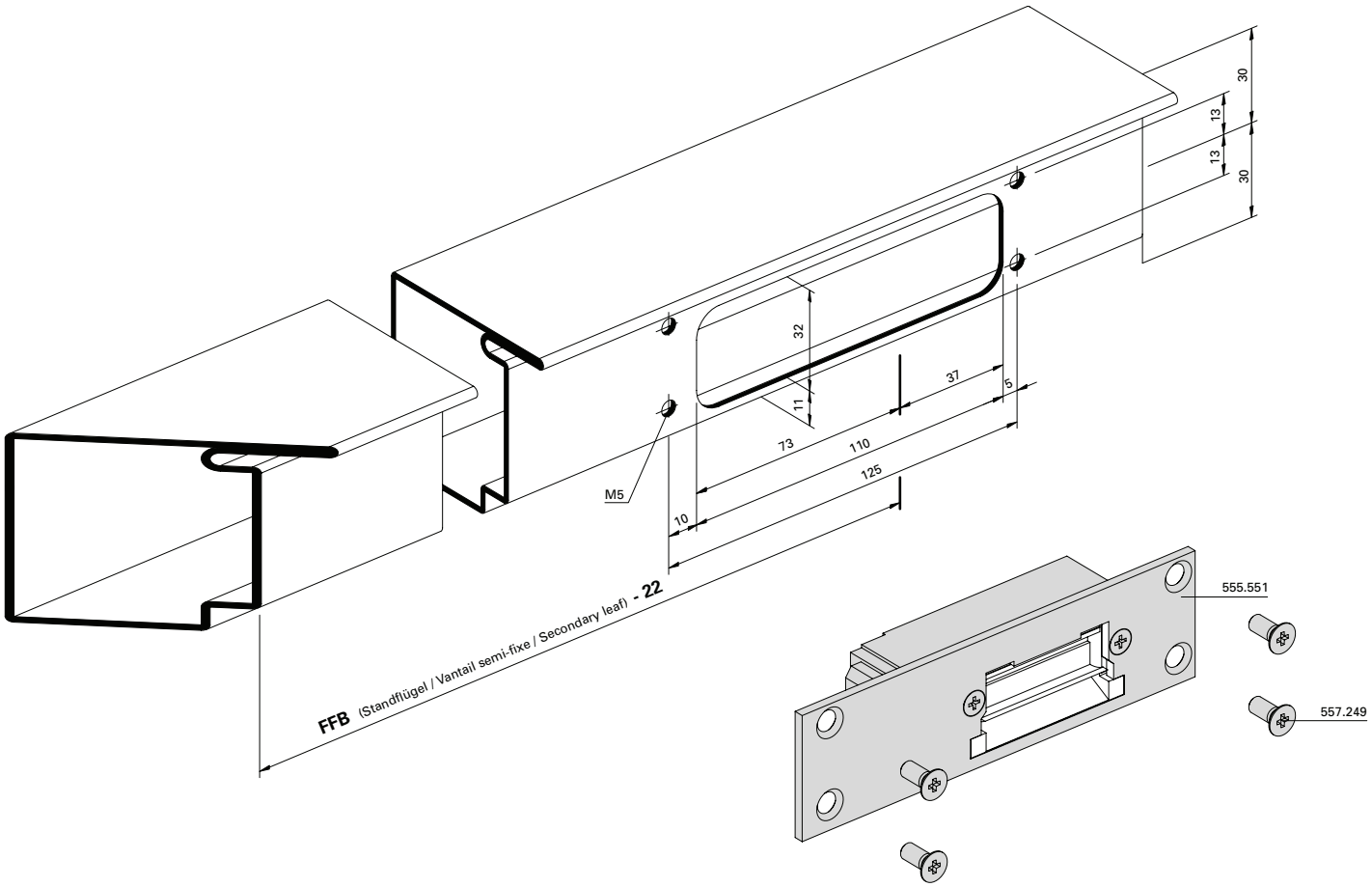

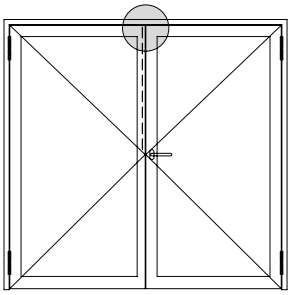

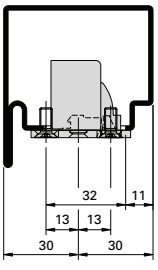

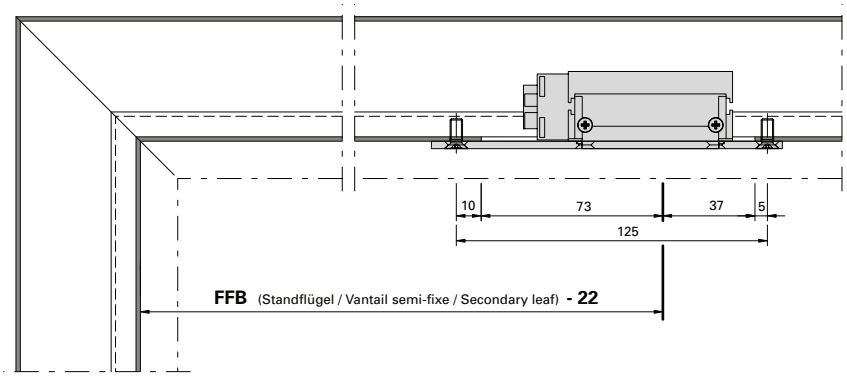

Achtung:
Standflügel darf nicht nach unten verriegelt werden.

Attention:
Le vantail semi-fixe ne doit pas être verrouillé en bas.

Important:
Secondary leaf must not be bolted in a downward direction.

ift Rosenheim
Notifizierte Produktzertifizierungsstelle
18-003504-PR01
18-003535-PR01
30.03.2020
Notified Body 0757

Elektro-Türöffner 555.923 für Standflügelverriegelung Zweiflügelige Türe

Gâche électrique 555.923 pour verrouillage pour vantail semi-fixe Porte à deux vantaux

Electric strike 5555.923 for additional set for secondary leaf Double leaf door

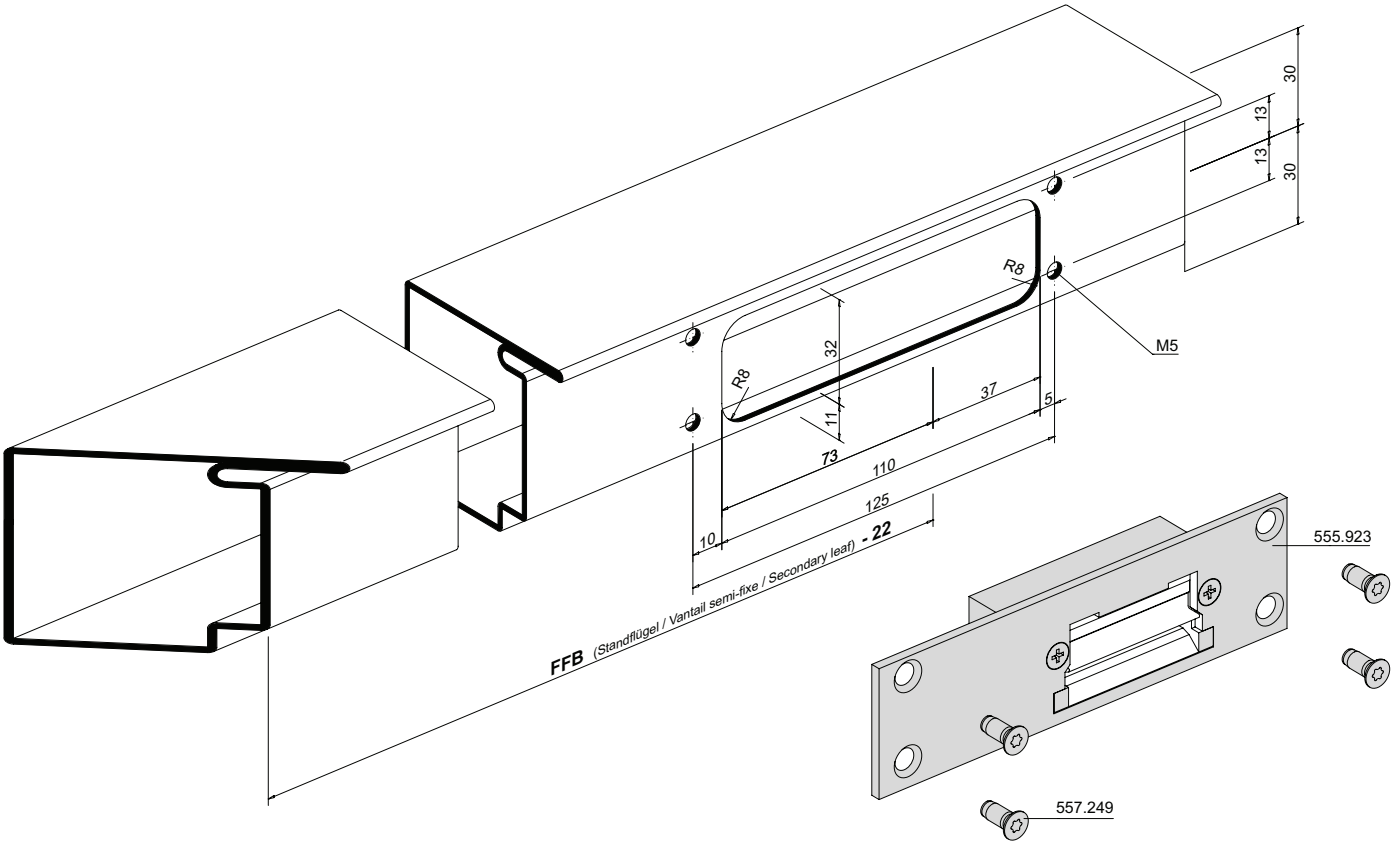

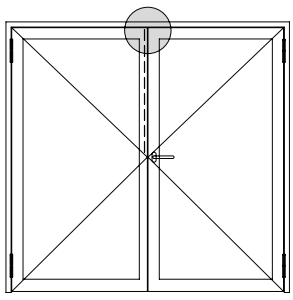

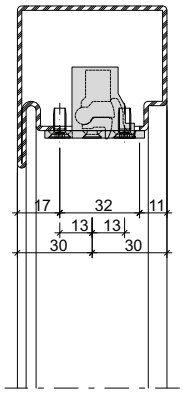

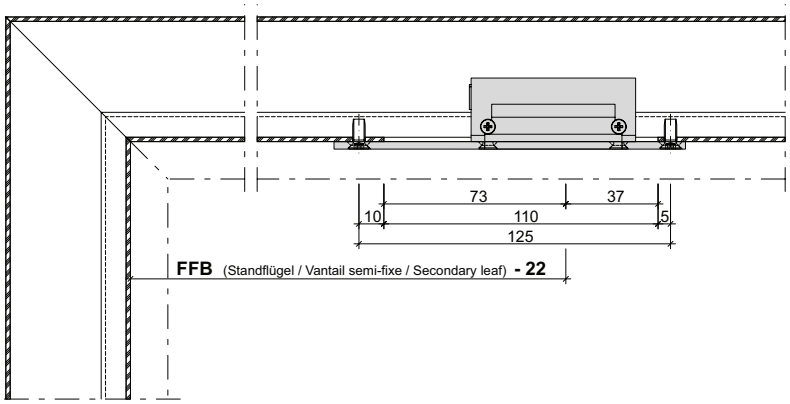

Achtung:
Standflügel darf nicht nach unten verriegelt werden.

Attention:
Le vantail semi-fixe ne doit pas être verrouillé en bas.

Important:
Secondary leaf must not be bolted in a downward direction.

Fluchttüröffner mit Fallenschloss 555.549 Einbau vertikal

Serrure porte de fuite avec serrure 555.549 Montage vertical

Escape-door release with lock 555.549 Installation vertical

ift Rosenheim
Notifizierte Produktzertifizierungsstelle
18-003504-PR01
18-003535-PR01
30.03.2020
Notified Body 0757

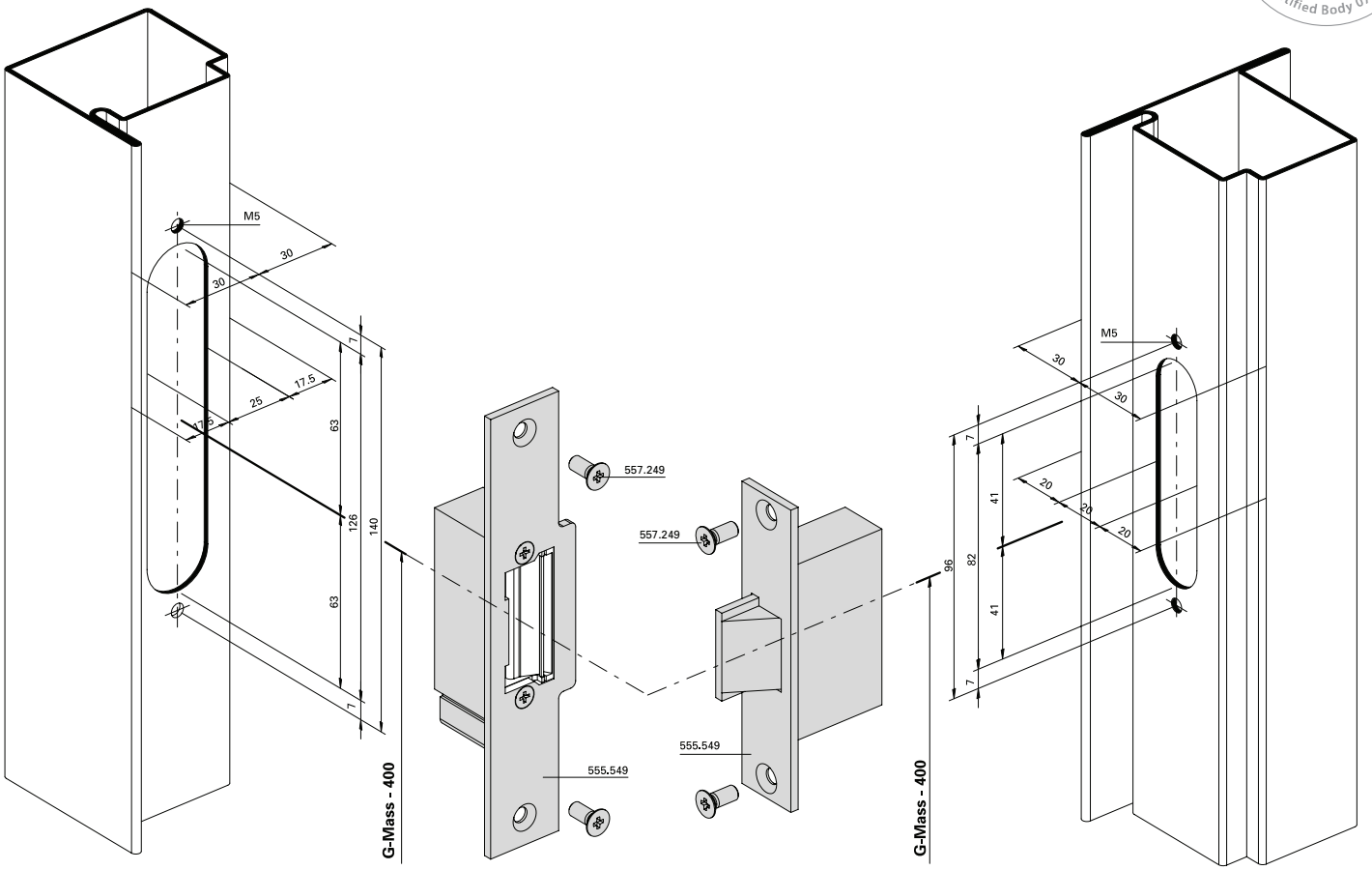

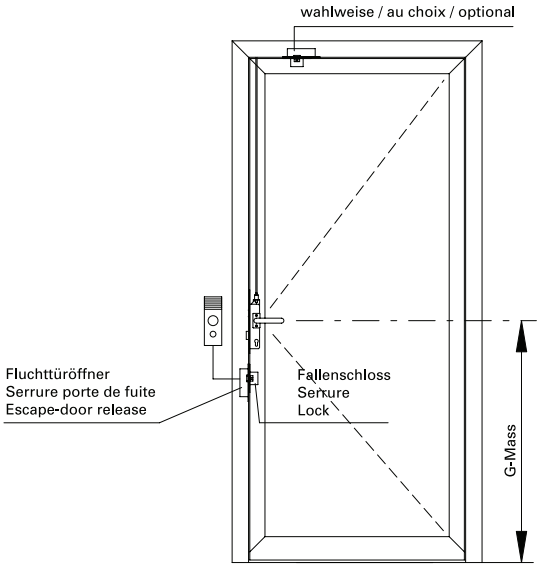

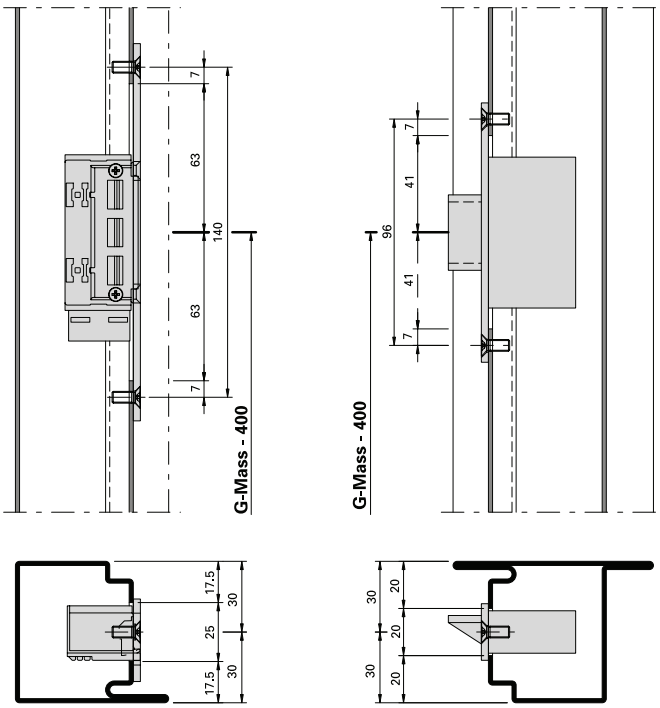

Fluchttüröffner
mit Fallenschloss 555.549
Einbau oben

Serrure porte de fuite
avec serrure 555.549
Montage supérieur

Escape-door release
with lock 555.549
Installation at top

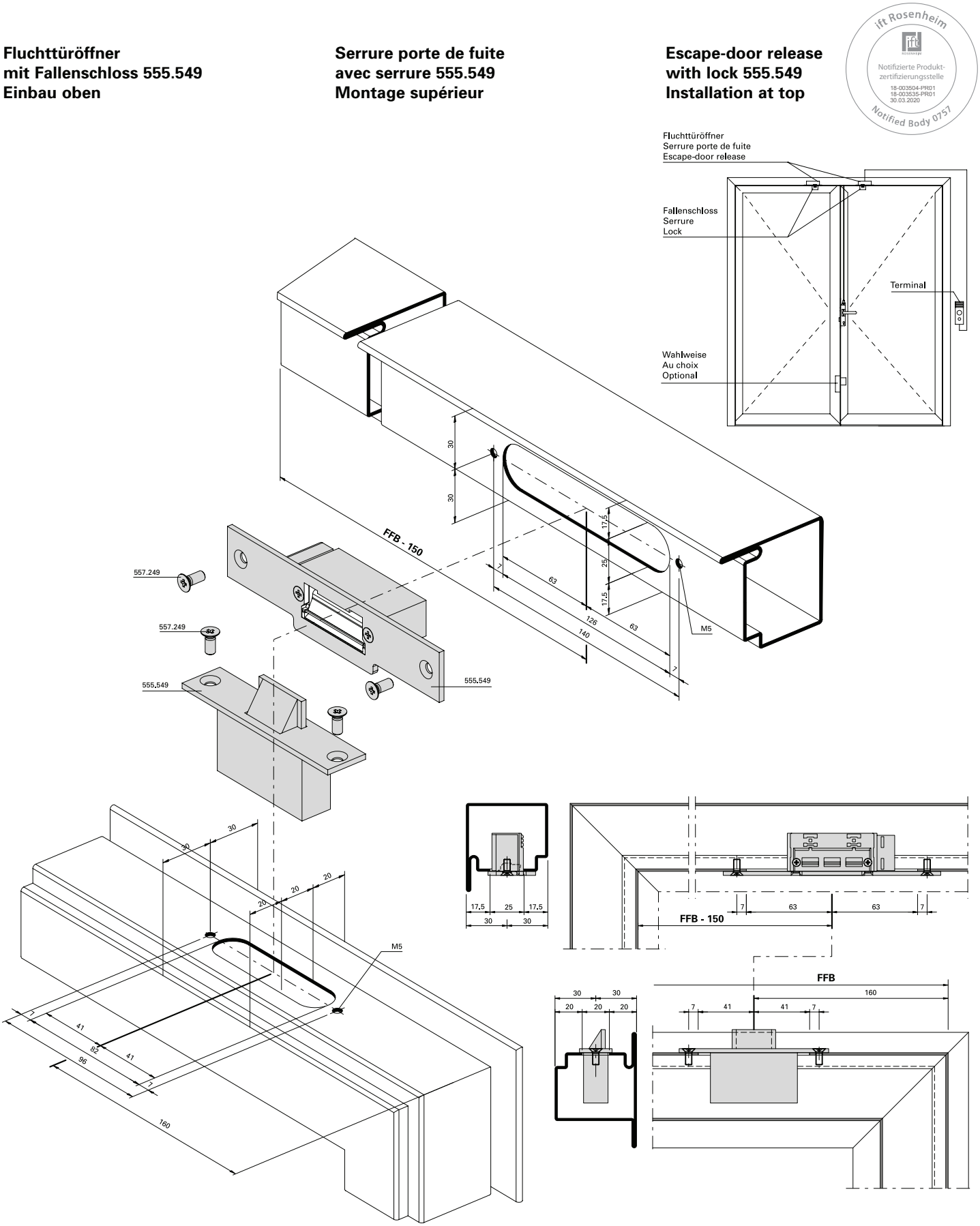

E-Öffner 555.551 in Kombination mit Schnappriegel 555.214 und gefedertem Schnappriegel 555.521 bei 2-flg. Türen

Gâche électrique 555.551 combinée au pêne à ressort 555.214 et pêne à ressort 555.521 pour les portes à 2 vantaux

Electric strike 555.551 in conjunction with spring catch 555.214 and spring-loaded catch 555.521 for double-leaf doors

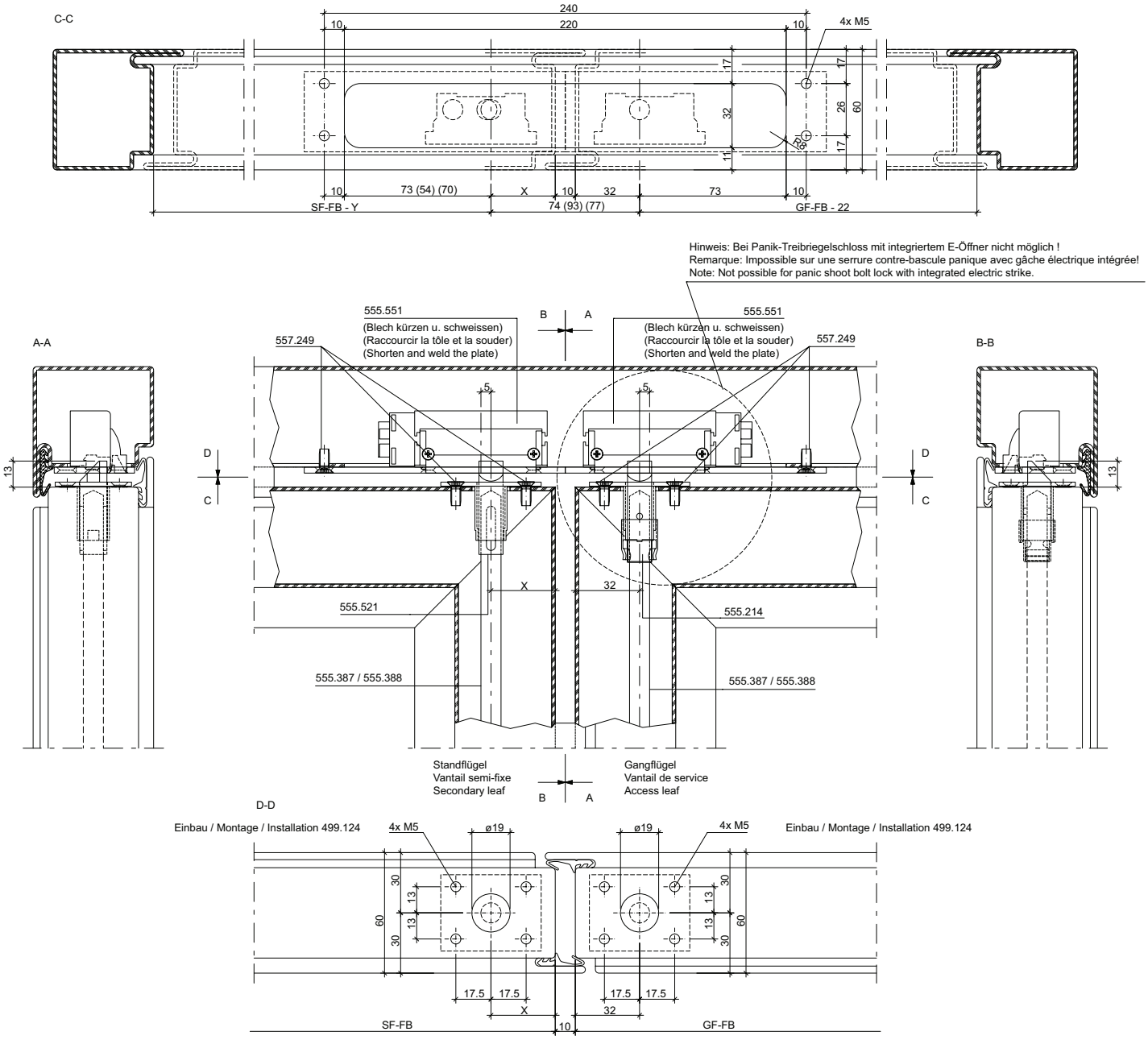

Var.	X	Y	Schlösser mit Dornmass Serrures avec axe canon/têtière Locks with backset
1.	32	22	35 mm
2.	51	41	54 mm
3.	35	25	35 mm und 3 mm versenkt / noyé / countersunk

ift Rosenheim
Notifizierte Produktzertifizierungsstelle
18-003504-PR01
18-003535-PR01
30.03.2020
Notified Body 0757

E-Öffner 555.923 in Kombination mit Schnappriegel 555.214 und gefedertem Schnappriegel 555.521 bei 2-flg. Türen

Gâche électrique 555.923 en combinaison au pêne à ressort 555.214 et pêne à ressort 555.521 pour les portes à 2 vantaux

Electric strike 555.923 in combination with spring catch 555.214 and spring-loaded catch 555.521 for double-leaf doors

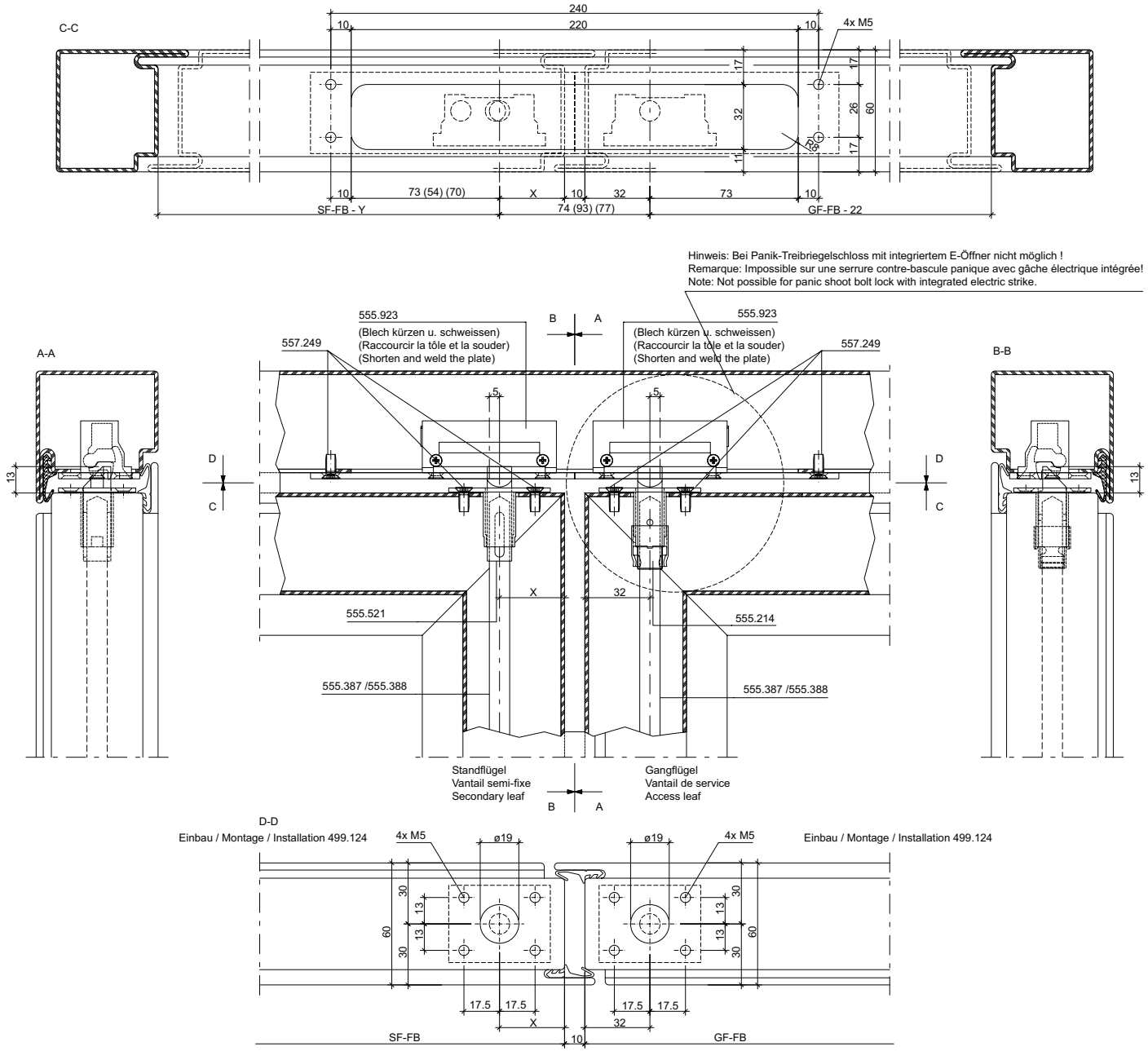

Var.	X	Y	Schlösser mit Dornmass Serrures avec axe canon/têtière Locks with backset
1.	32	22	35 mm
2.	51	41	54 mm
3.	35	25	35 mm und 3 mm versenkt / noyé / countersunk

Austausch-Schliessblech 555.568 in Kombination mit Schnappriegel 555.214 und Schnappriegel gefedert 555.521 bei 2-flg. Türen

Remplacement plaque de fermeture en combinaison avec pêne 555.214 et pêne à ressort 555.521 sur les portes à 2 vantaux

Replacement strike plate in combination with catch 555.214 and spring-loaded catch 555.521 for double-leaf doors

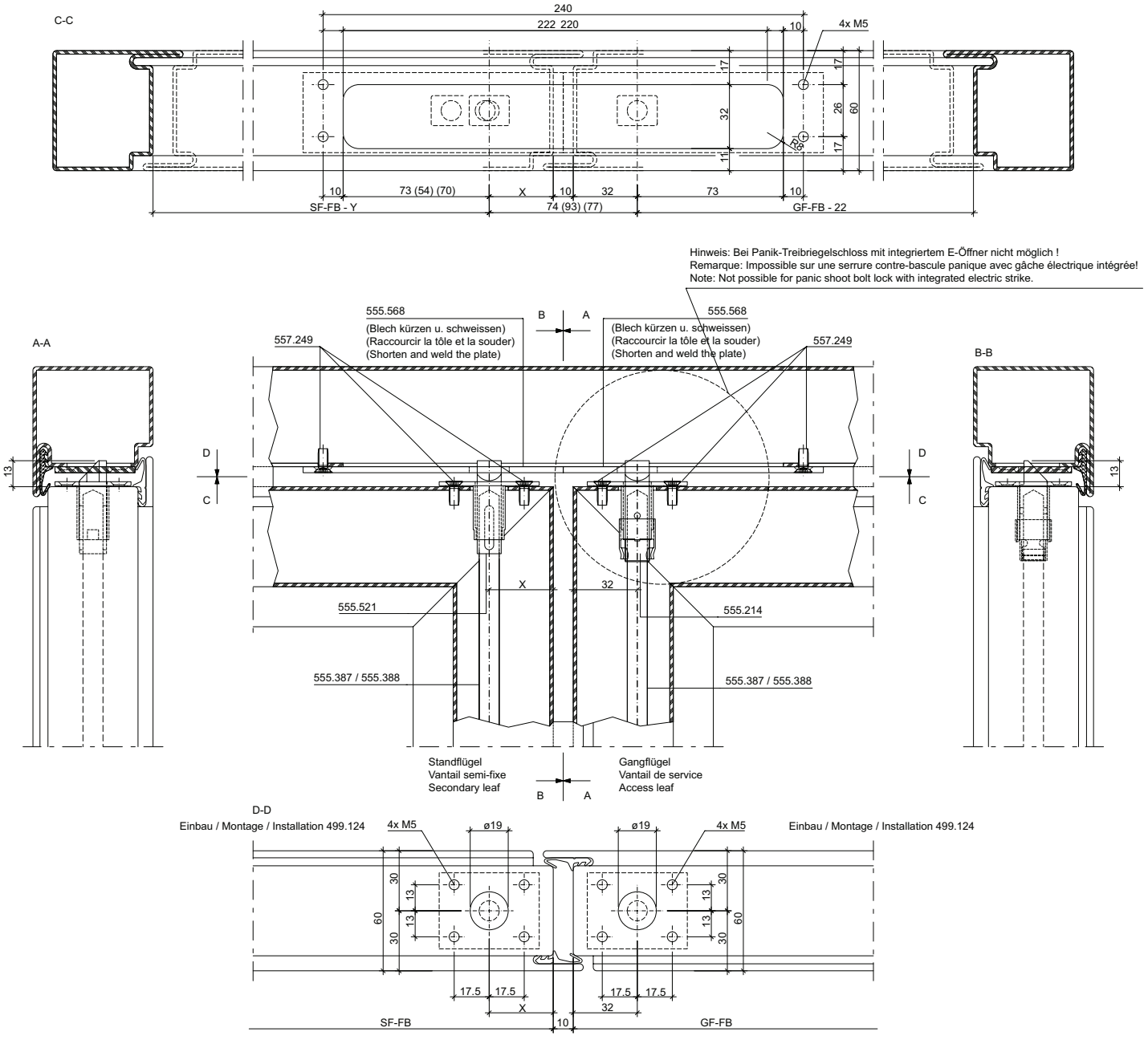

Var.	X	Y	Schlösser mit Dornmass Serrures avec axe canon/têtière Locks with backset
1.	32	22	35 mm
2.	51	41	54 mm
3.	35	25	35 mm und 3 mm versenkt / noyé / countersunk

ift Rosenheim
Notifizierte Produktzertifizierungsstelle
18-003504-PR01
18-003535-PR01
30.03.2020
Notified Body 0757

E-Öffner 555.551 in Kombination mit Schnappriegel 555.214 und Schaltschloss 555.132 mit Schliessplatte bei 2-flg. Türen

Gâche électrique 555.551 en combinaison avec pêne 555.214 et serrure de retient 555.132 avec plaque de fermeture sur les portes à 2 vantaux

Electric strike 555.551 in combination with spring catch 555.214 and switch latch 555.132 with strike plate for double-leaf doors

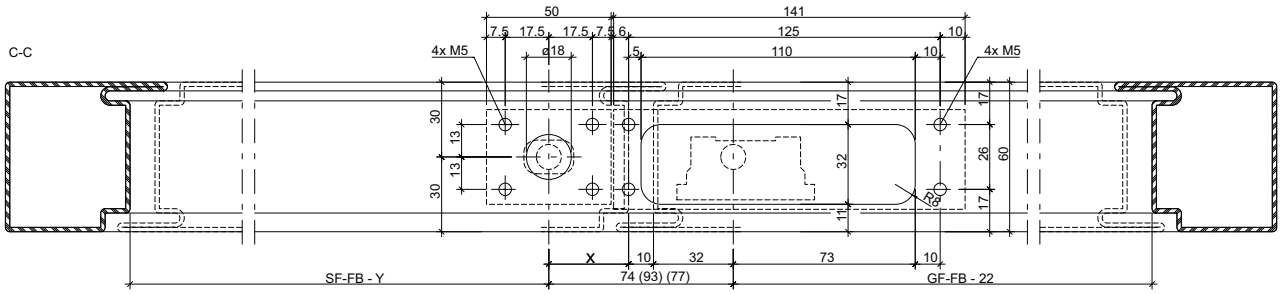

Hinweis: Bei Panik-Treibriegelschloss mit integriertem E-Öffner nicht möglich !
Remarque: Impossible sur une serrure contre-bascule panique avec gâche électrique intégrée!
Note: Not possible for panic shoot bolt lock with integrated electric strike.

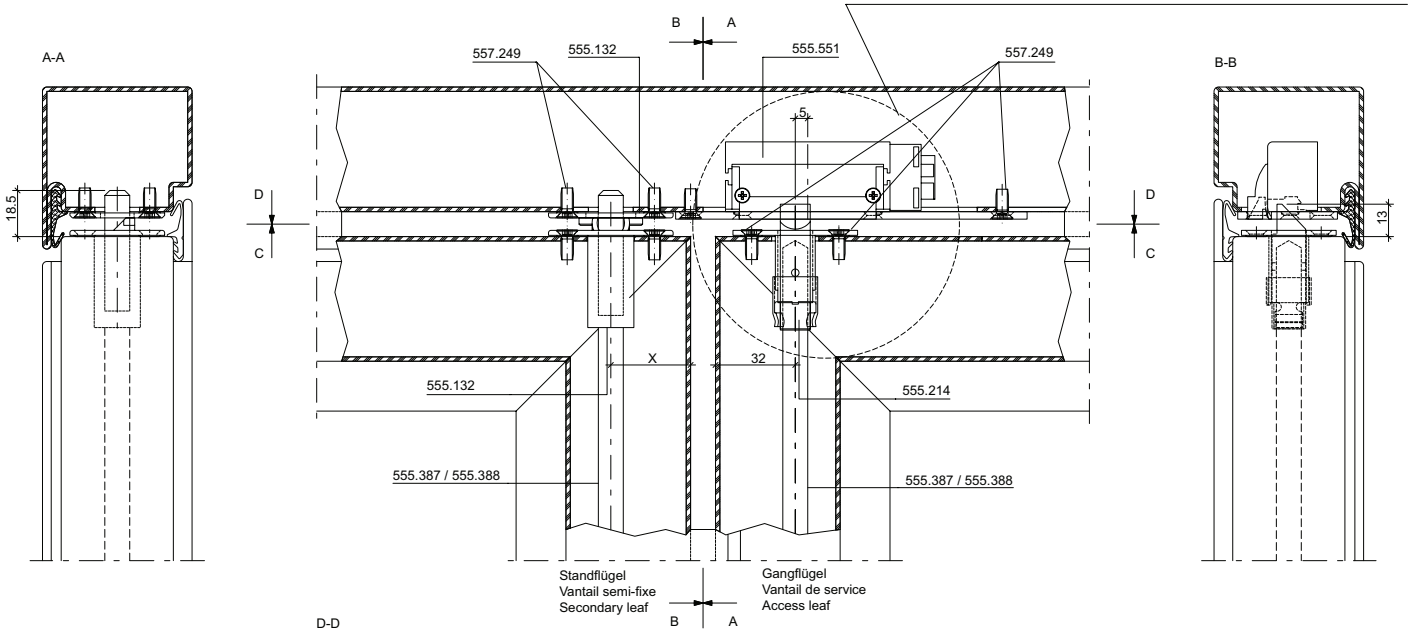

D-D

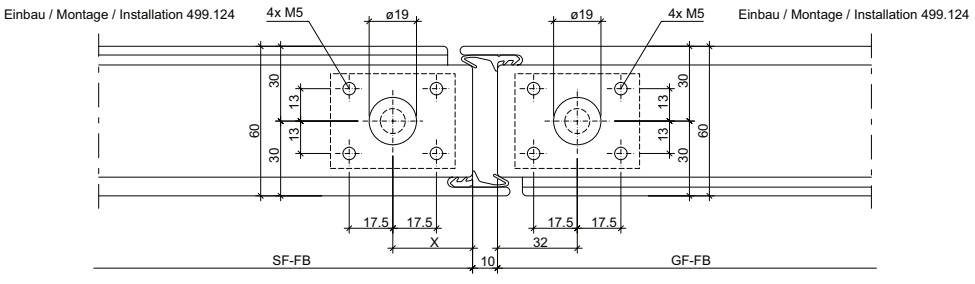

Var.	X	Y	Schlösser mit Dornmass Serrures avec axe canon/têtière Locks with backset
1.	32	22	35 mm
2.	51	41	54 mm
3.	35	25	35 mm und 3 mm versenkt / noyé / countersunk

ift Rosenheim
Notifizierte Produktzertifizierungsstelle
18-003504-PR01
18-003535-PR01
30.03.2020
Notified Body 0757

Schnappriegel 555.214 und Schliessplatte, sowie Schaltschloss 555.132 und Schliessplatte bei 2-flg. Türen

Pêne à ressort 555.214 et plaque de fermeture ainsi que serrure de retient 555.132 et plaque de fermeture pour les portes à 2 vantaux

Spring catch 555.214 and strike plate as well as switch latch 555.132 and strike plate for double-leaf doors

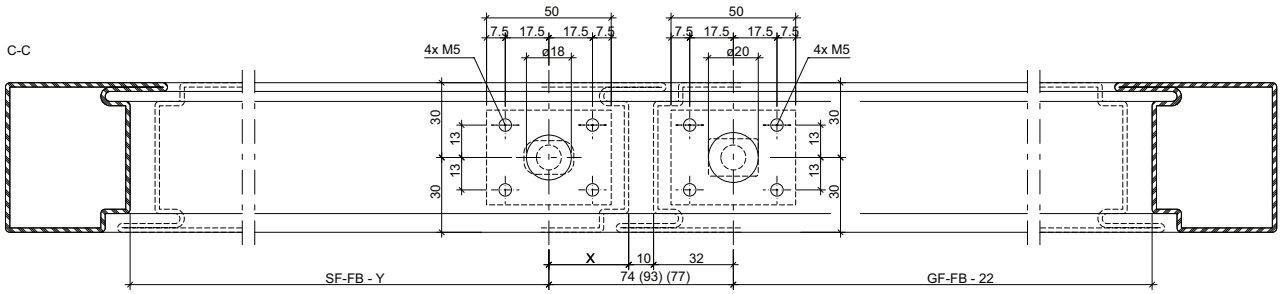

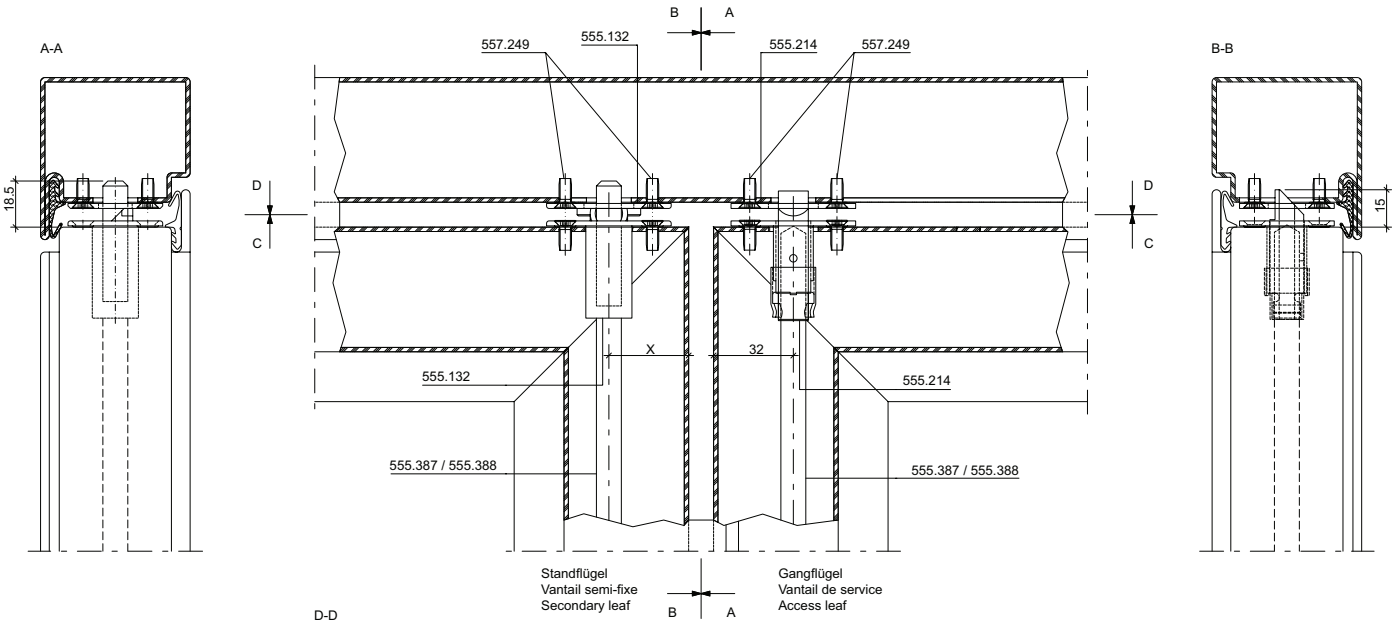

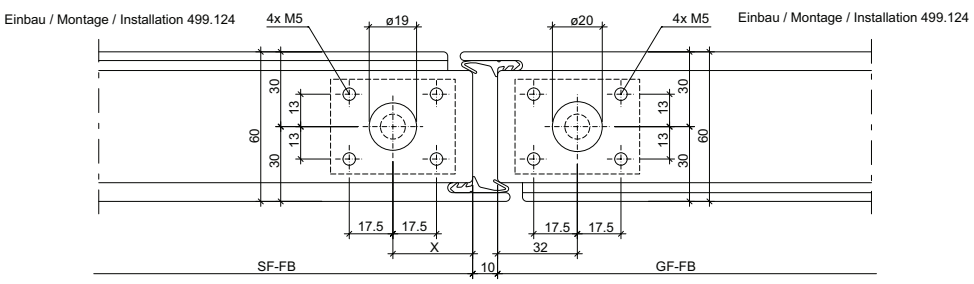

Var.	X	Y	Schlösser mit Dornmass Serrures avec axe canon/têtière Locks with backset
1.	32	22	35 mm
2.	51	41	54 mm
3.	35	25	35 mm und 3 mm versenkt / noyé / countersunk

ift Rosenheim
Notifizierte Produktzertifizierungsstelle
18-003504-PR01
18-003535-PR01
30.03.2020
Notified Body 0757

Austausch-Schliessblech 555.568 in Kombination mit Schnappriegel 555.214 bei 2-flg. Türen

Remplacement plaque de fermeture en combinaison avec pêne 555.214 pour les portes à 2 vantaux

Replacement strike plate in combination with catch 555.214 for double-leaf doors

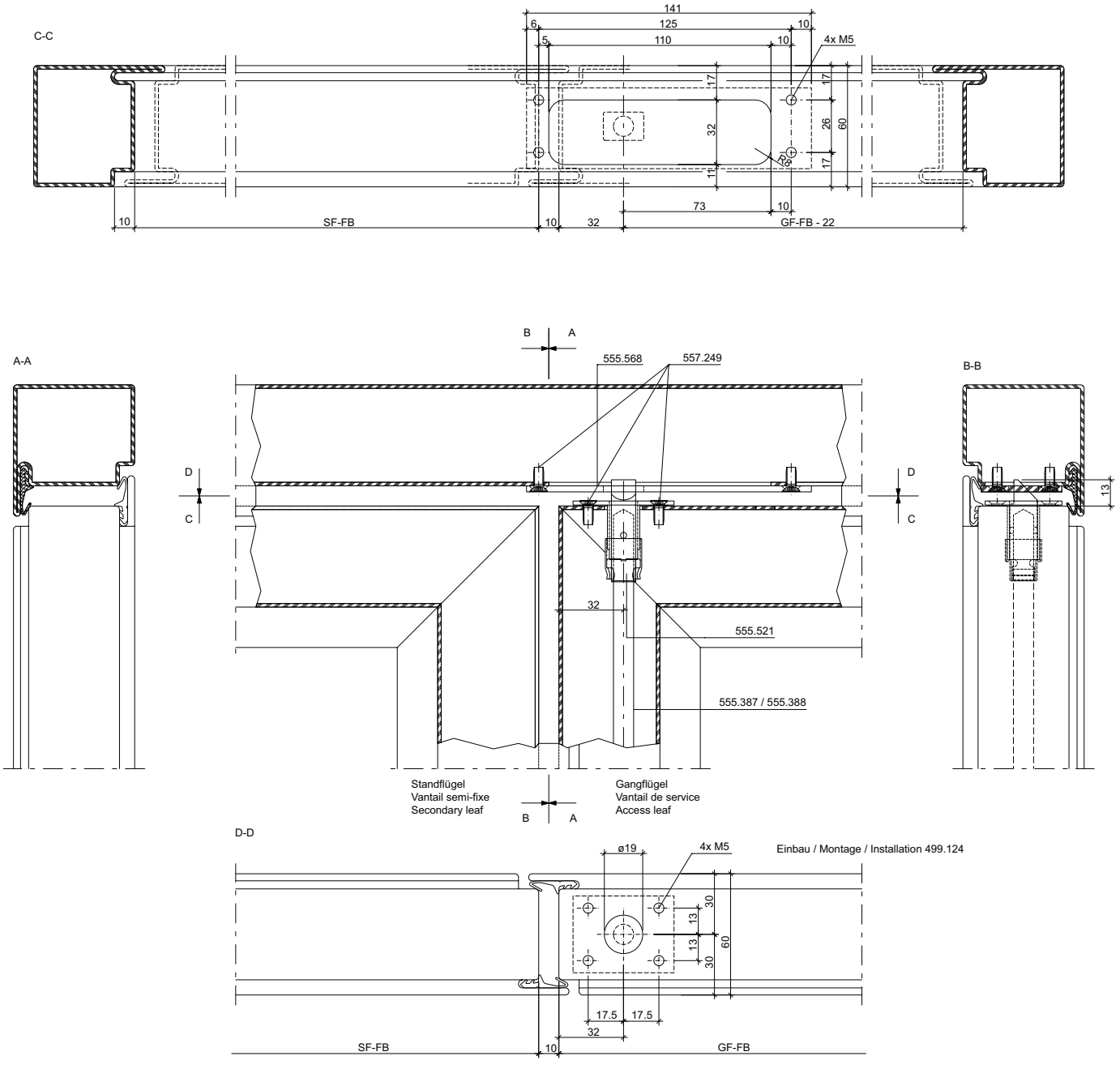

Kombination Schnappriegel 555.214 mit Schliessplatte bei 2-flg. Türen

Combinaison pêne à ressort 555.214 et plaque de fermeture pour les portes à 2 vantaux

Combination of spring catch 555.214 and strike plate for double-leaf doors

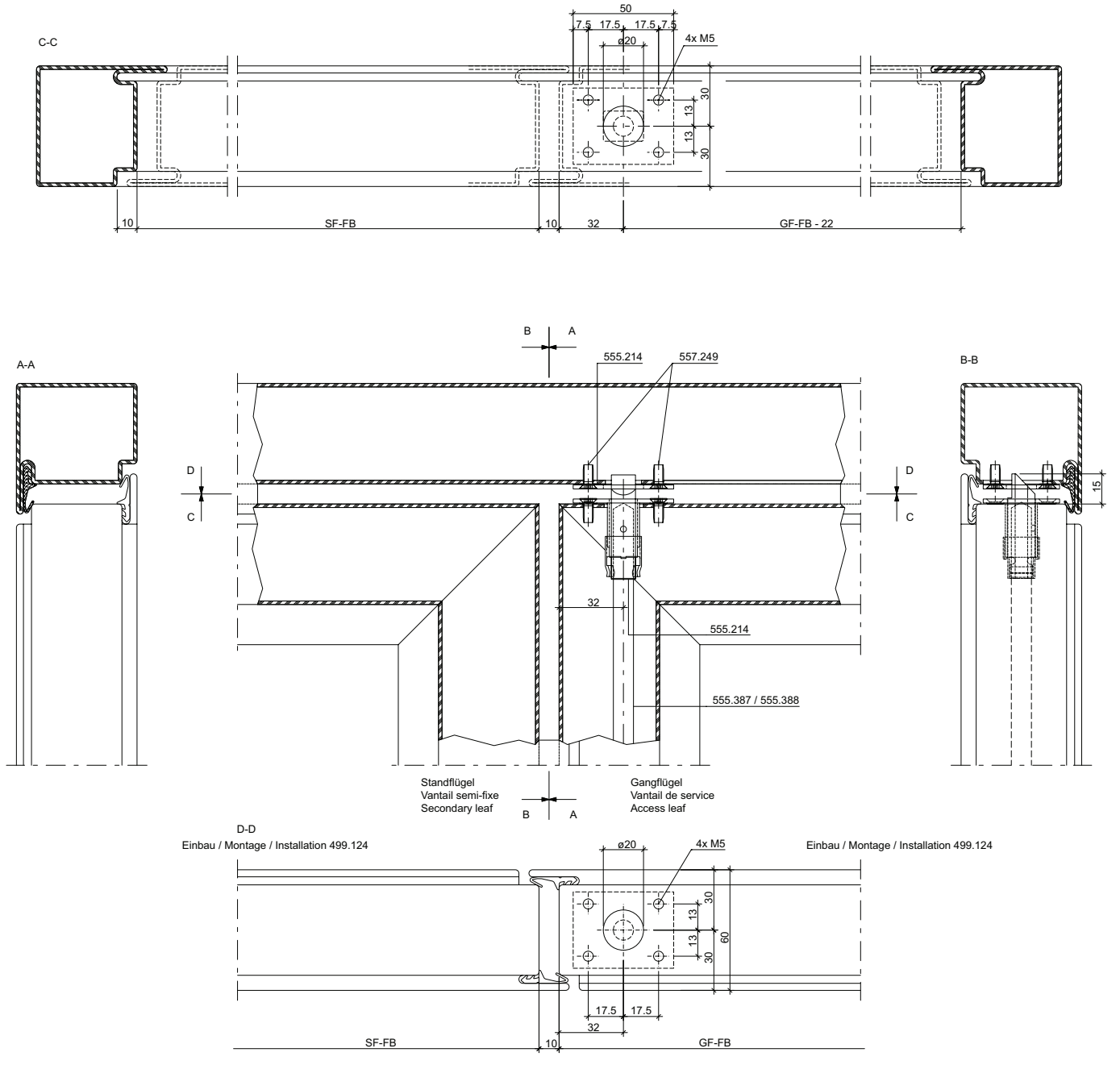

ift Rosenheim
Notifizierte Produktzertifizierungsstelle
18-003504-PR01
18-003535-PR01
30.03.2020
Notified Body 0757

Erläuterung der Standflügelverriegelung nach oben mittels Schnappriegel bzw. Schaltschloss

Explication du verrouillage du vantail semi-fixe vers le haut au moyen d'un pêne à ressort et d'une serrure de retient

Explanation of the secondary leaf locking at the top by means of a spring catch or switch latch

Schnappriegel (gefedert):
Verriegelung des Standflügels nur nach oben in den Türrahmen, in Kombination mit elektrischen Türöffnern bei automatischem Türantrieb (zweiflügelige Automatik-Drehtüren).
Die manuelle Entriegelung erfolgt über Drehhebel oder Panik-Stangengriffe kombiniert mit Treibriegelschlössern in Funktionseinheit mit einer massiven Schnappriegelstange 555.389.

Pêne à ressort:
Verrouillage du vantail semi-fixe uniquement vers le haut dans le cadre de porte, combiné à des gâches électriques quand l'entraînement de porte est automatique (portes à la française automatiques à deux vantaux). Le déverrouillage manuel s'effectue au moyen de poignées rotatives ou de barres panique combinées à des serrures contre-bascule en une unité fonctionnelle avec tige de pêne à ressort massive 555.389.

Spring catch (spring-loaded):
Locking of the secondary leaf only at the top in the door frame, in conjunction with electric strikes when using an automatic door drive (double-leaf automatic swing doors).
Manual unlocking is performed via handles or panic push bars combined with shoot bolt locks in a functional unit with a solid spring catch bolt 555.389.

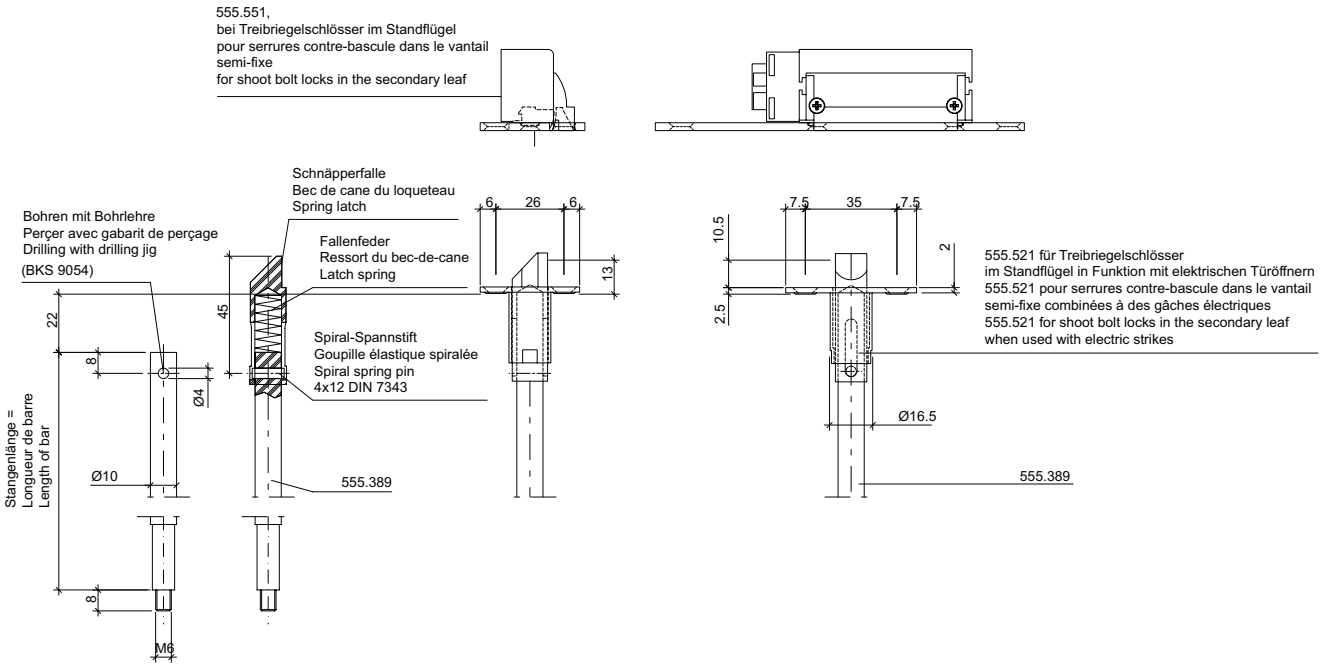

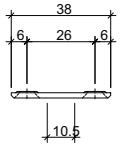

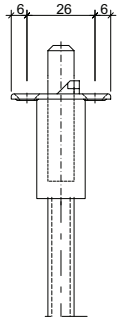

Schaltschloss:
Das Schaltschloss wird von oben in den Standflügel eingebaut. Nach Beendigung der Öffnungsbewegung des Beschlages am Standflügel wird die Treibriegelstange im Schaltschloss selbsttätig arretiert. Die stufenlose Rastung verhindert ein Ausfahren der Treibriegelstange in der Offenstellung des Standflügels, so dass der Bodenbelag nicht beschädigt und das Verschließen des Standflügels nicht behindert wird. Beim Schließvorgang des Standflügels trifft die Falle des Schaltschlosses auf die Türzarge und wird in das Schaltschloss gedrückt. Die Rastung der Treibriegelstange im Schaltschloss wird dadurch ausgelöst. Die Verriegelung des Standflügels kann somit nur in der Verschlusslage des Standflügels erfolgen.

Serrure de retient:
La serrure de retient se monte dans le vantail semi-fixe par le haut. La tige de verrouillage est bloquée automatiquement dans la serrure de retient à la fin du mouvement d'ouverture de la ferrure sur le vantail semi-fixe. L'arrêt en continu empêche que la tige de verrouillage ne sorte en position ouverte du vantail semi-fixe de manière à ce que le revêtement de sol ne soit pas endommagé et que la fermeture du vantail ne soit pas gênée. Lors de la fermeture du vantail semi-fixe, le pêne demi-tour de la serrure de retient rencontre le dormant et il est pressé dans la serrure de retient. L'enclenchement de la tige de verrouillage dans la serrure de retient est alors déclenché. Le verrouillage du vantail semi-fixe ne peut donc avoir lieu qu'en position de fermeture du vantail.

Switch latch:
The switch latch is installed in the secondary leaf from above. Once the opening movement of the fitting in the secondary leaf has been performed, the shoot bolt rod automatically engages in the switch latch. The infinite latching position prevents the shoot bolt rod from coming out when the secondary leaf is in the open position, so that the floor covering is not damaged and the door closing movement is not hindered. When closing the secondary leaf, the latch of the switch latch meets the door frame trim and is pushed into the switch latch. The shoot bolt rod thereby engages in the switch latch. The secondary leaf can therefore only be locked in the closed position.

ift Rosenheim
Notifizierte Produktzertifizierungsstelle
18-003504-PR01
18-003535-PR01
30.03.2020
Notified Body 0757

E-Öffner 555.551 in Kombination mit Schnappriegel gefedert 555.521 bei 2-flg. Türen

Gâche électrique 555.551 combinée au pêne à ressort 555.521 pour les portes à 2 vantaux

Electric strike 555.551 in conjunction with spring-loaded catch 555.521 for double-leaf doors

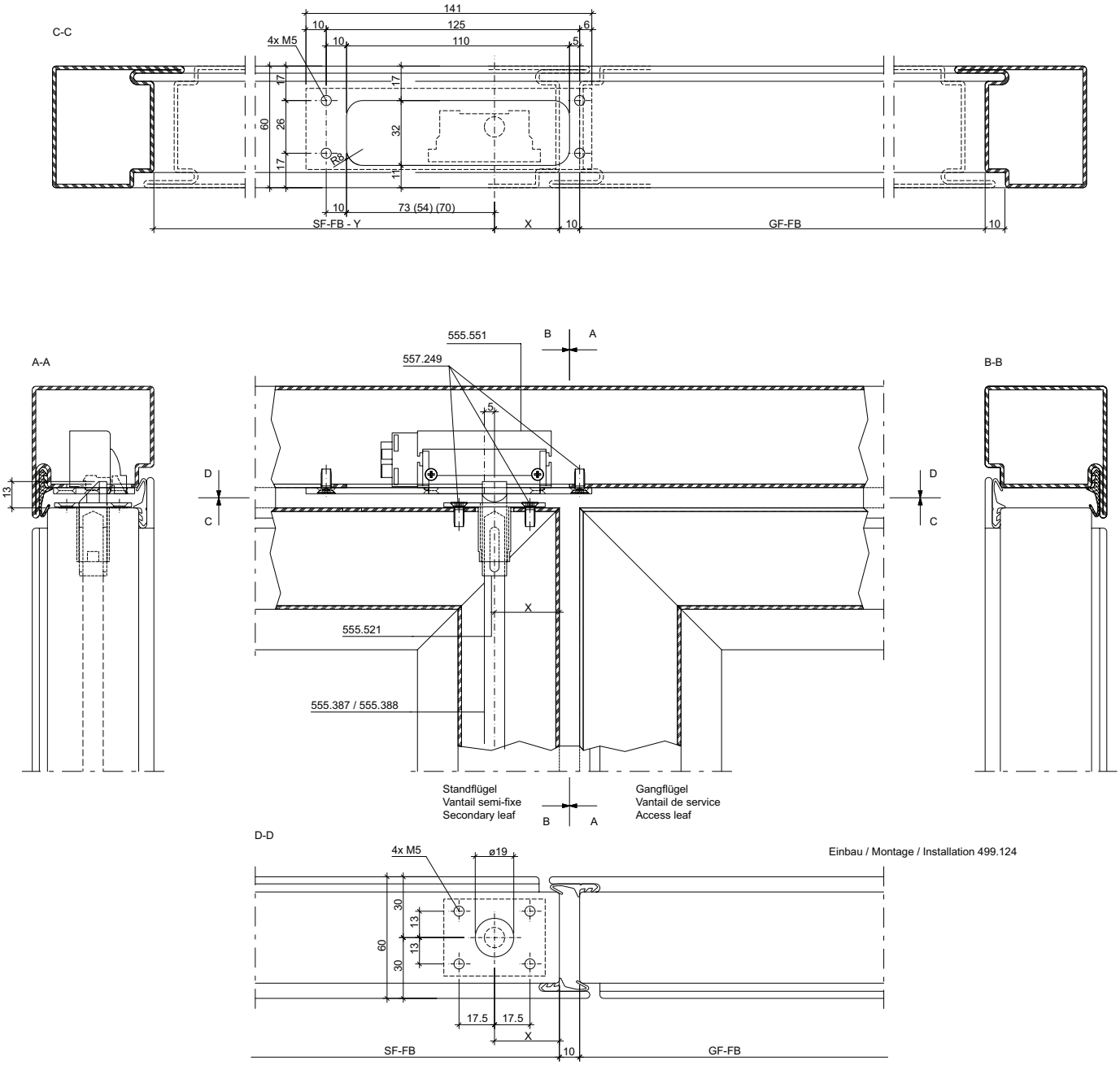

Einbau / Montage / Installation 499.124

Var.	X	Y	Schlösser mit Dornmass Serrures avec axe canon/têtière Locks with backset
1.	32	22	35 mm
2.	51	41	54 mm
3.	35	25	35 mm und 3 mm versenkt / noyé / countersunk

ift Rosenheim
Notifizierte Produktzertifizierungsstelle
18-003504-PR01
18-003535-PR01
30.03.2020
Notified Body 0757

E-Öffner 555.923 in Kombination mit Schnappriegel gefedert 555.521 bei 2-flg. Türen

Gâche électrique 555.923 combinée au pêne à ressort 555.521 pour les portes à 2 vantaux

Electric strike 555.923 in conjunction with spring-loaded catch 555.521 for double-leaf doors

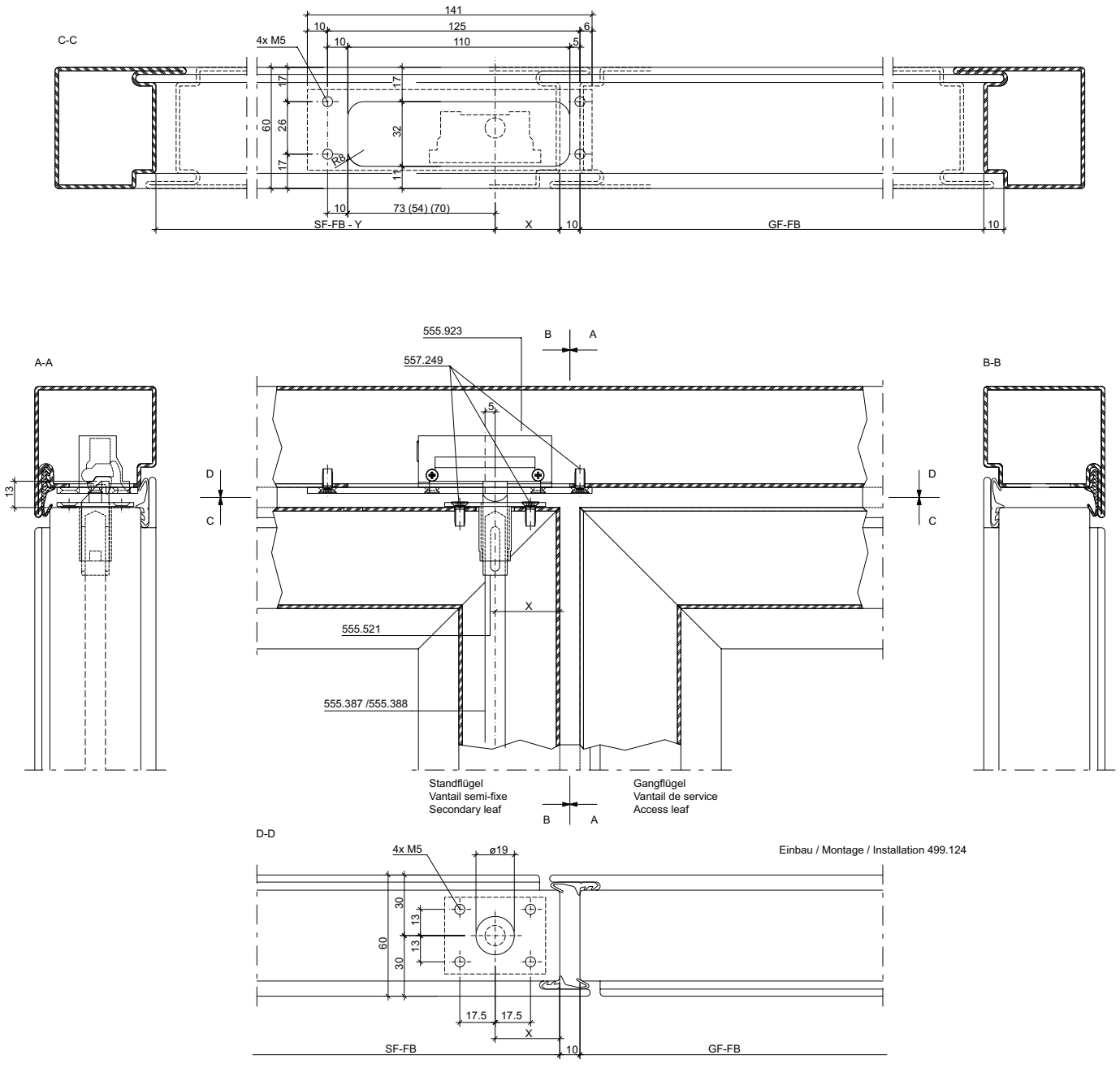

Var.	X	Y	Schlösser mit Dornmass Serrures avec axe canon/têtière Locks with backset
1.	32	22	35 mm
2.	51	41	54 mm
3.	35	25	35 mm und 3 mm versenkt / noyé / countersunk

Kabelübergang 555.446
10-polig

Passage de câble 555.446
10 pôles

Cable link connector 555.446
10-pin plug

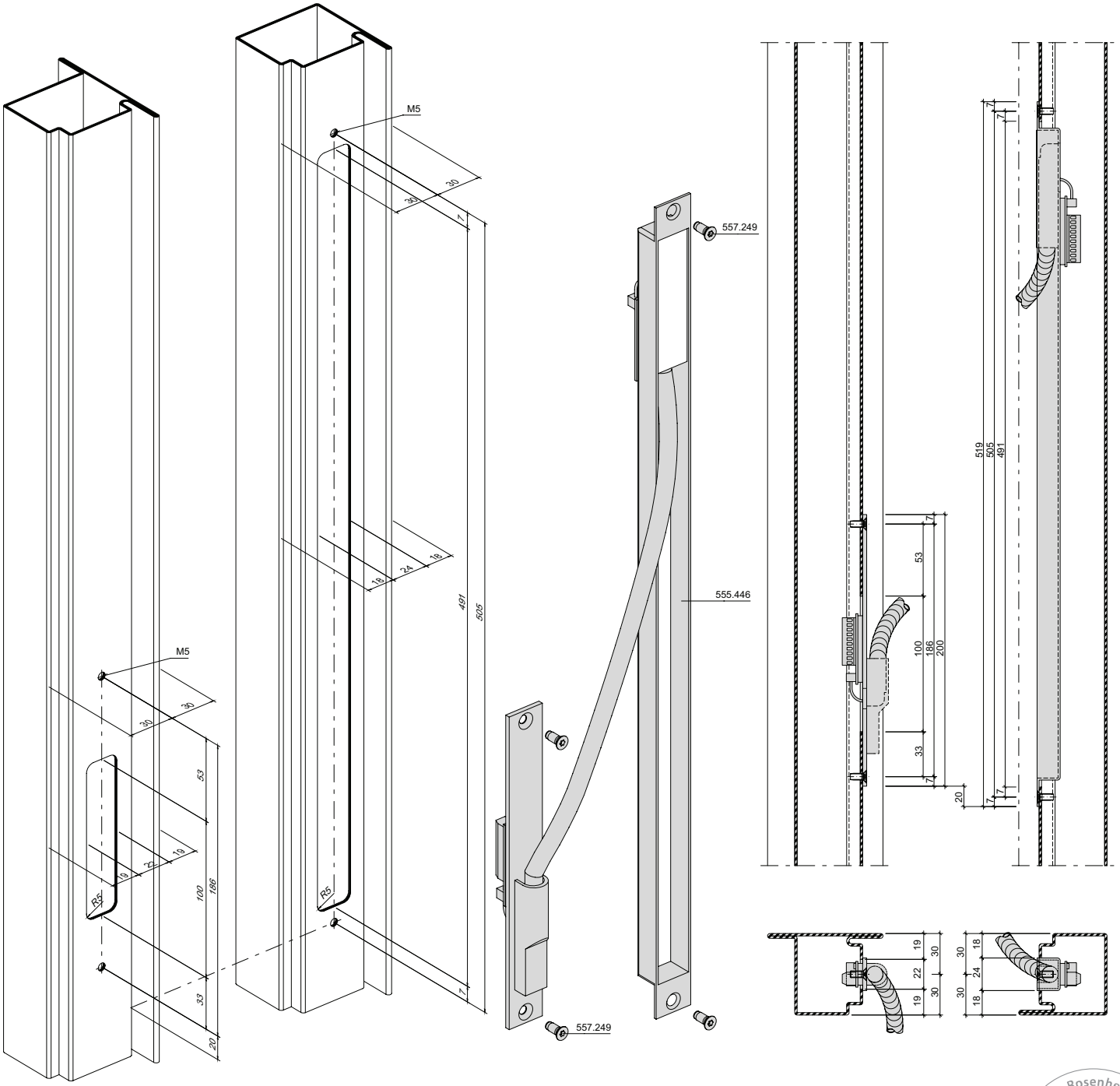

ift Rosenheim
Notifizierte Produkt-zertifizierungsstelle
18-003504-PR01
18-003535-PR01
30.03.2020
Notified Body 0757

Kabelübergang 555.034, 10-polig
Einsatz in Kombination mit verdeckt liegenden Bändern

Passage de câble 555.034, 10 pôles
Utilisation en combinaison avec des paumelles invisibles

Cable link connector 555.034, 10-pin plug
For use in combination with concealed hinges

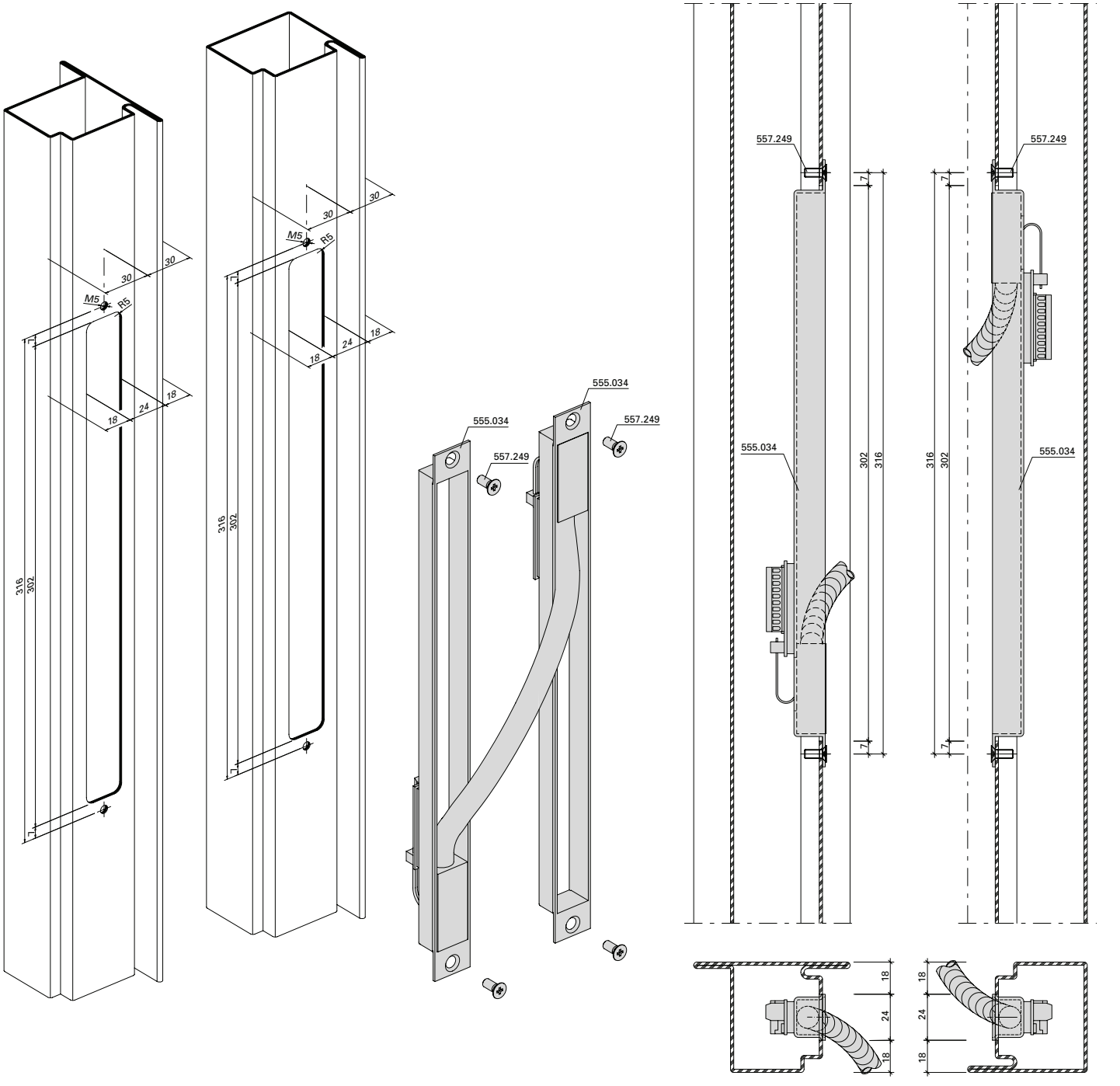

Magnetkontakt 597.049 | **Contact magnétique 597.049** | **Magnetic contact 597.049**

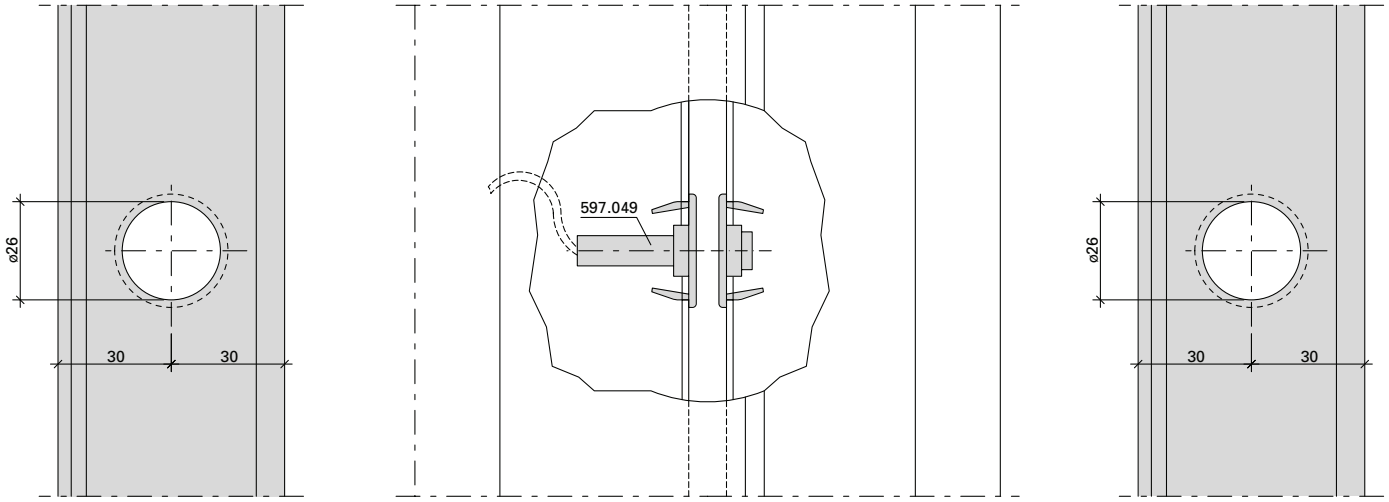

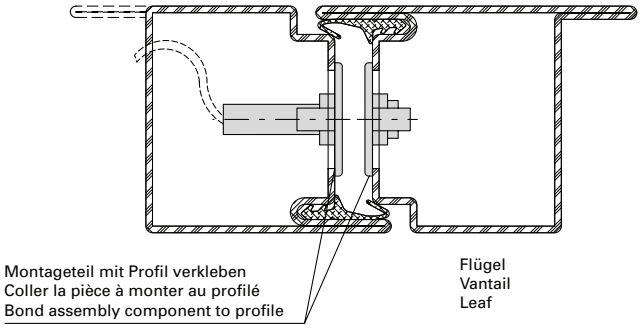

Der Magnetkontakt ist mittels Cyanacrylat (Sekundenkleber) 450.089 im Montageteil zu fixieren.
Die Verarbeitungsvorschriften des jeweiligen Herstellers sind zu beachten.

Le contact magnétique doit être fixé dans la pièce à monter avec du cyanacrylate (colle ultrarapide) 450.089.
Les prescriptions d'utilisation du fabricant concerné doivent être respectées.

The magnet contact should be fixed in the assembly component using cyanoacrylate (superglue) 450.089.
Please note the manufacturer's fabrication instructions.

ift Rosenheim
Notifizierte Produktzertifizierungsstelle
18-003504-PR01
18-003535-PR01
30.03.2020
Notified Body 0757

Riegelschaltkontakt 555.935 in Kombination mit Fallenriegelschloss

Contact de fond de pêne 555.935 en combinaison avec serrure à mortaiser

Lock contact switch 555.935 in combination with latch and bolt lock

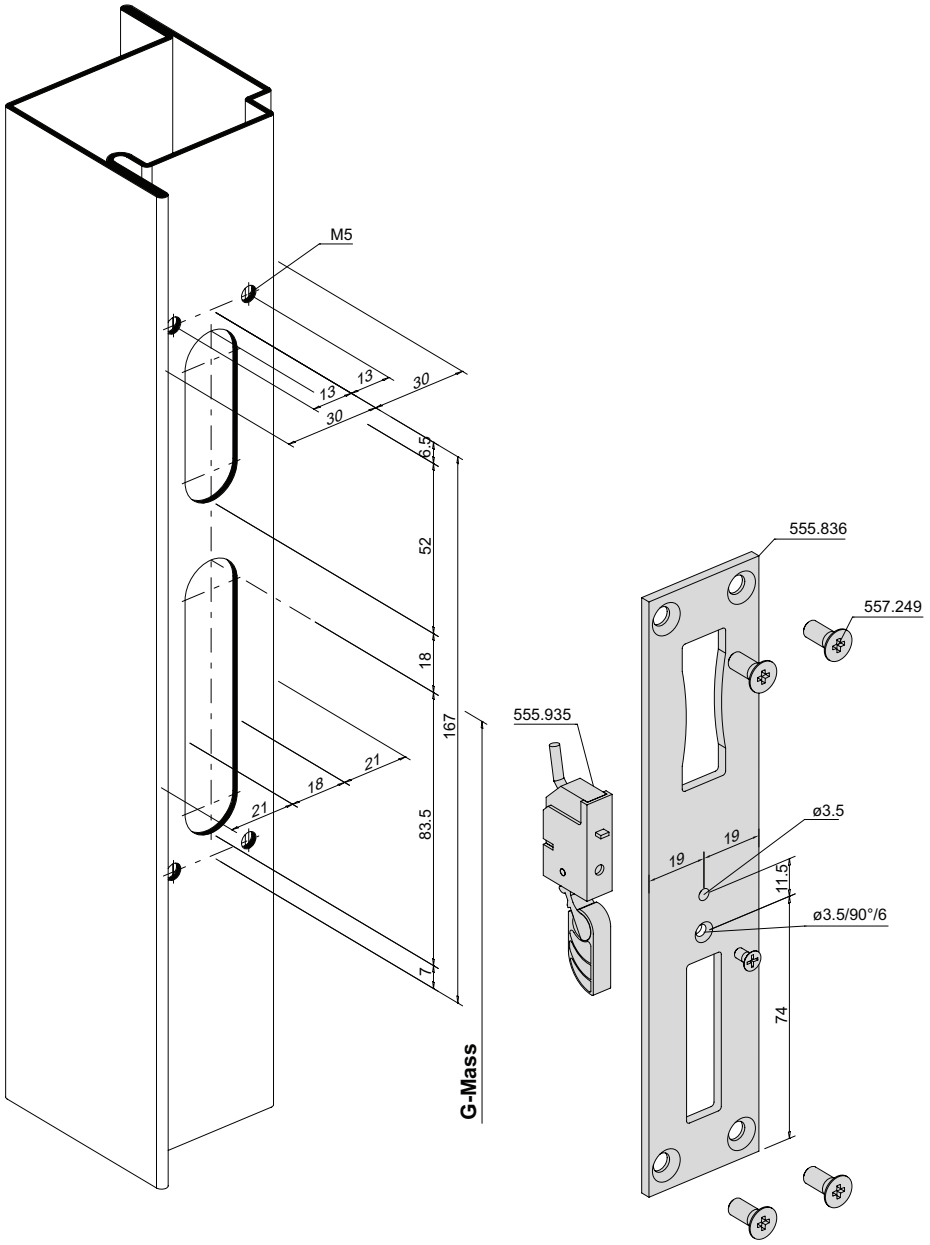

Riegelschaltkontakt 555.935 in Kombination mit Mehrfachverriegelungsschloss Normalfunktion

Contact de fond de pêne 555.935 en combinaison serrure à verrouillage multiple Fonction standard

Lock contact switch 555.935 in combination with multipoint lock Standard function

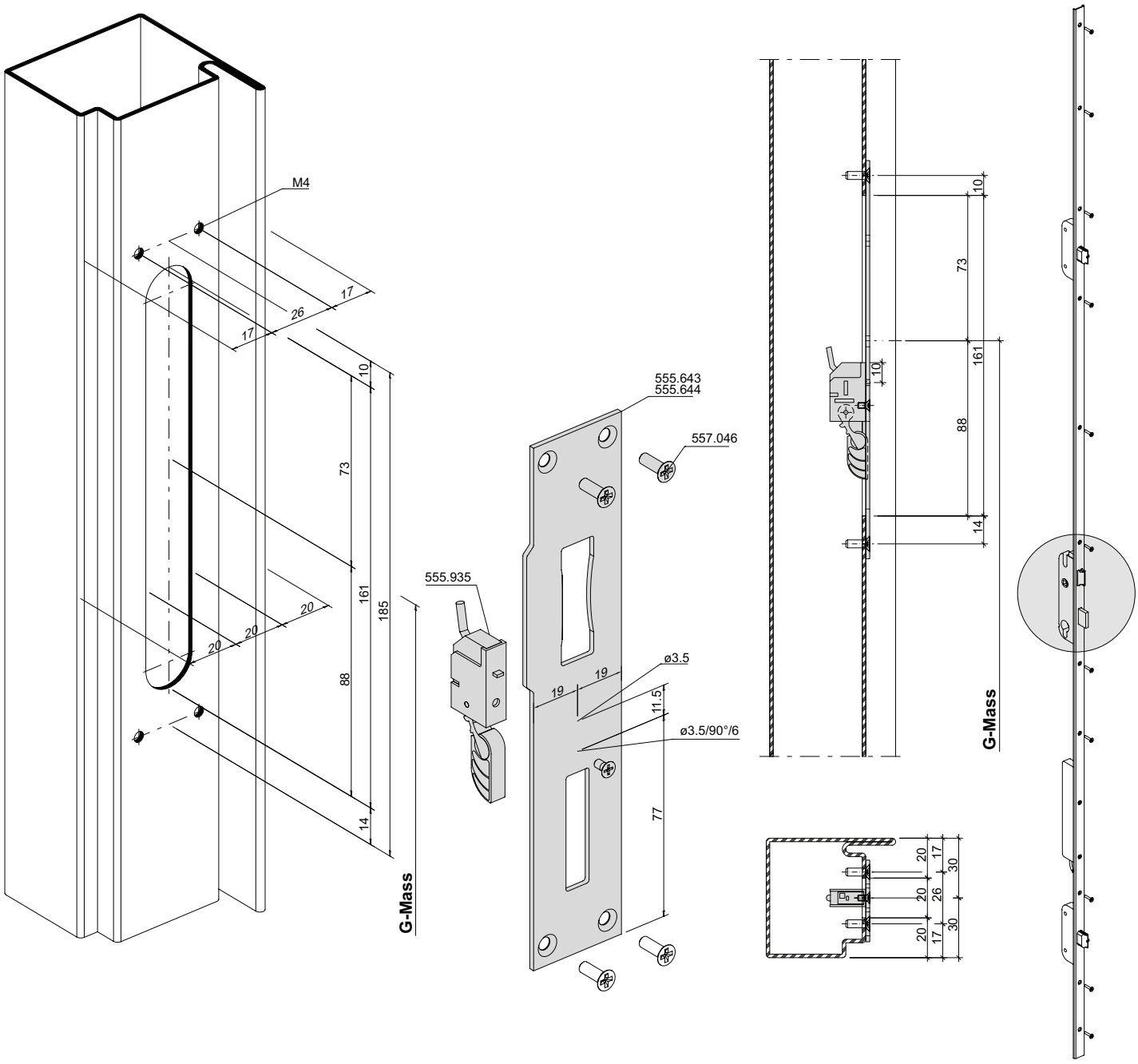

ift Rosenheim
Notifizierte Produktzertifizierungsstelle
18-003504-PR01
18-003535-PR01
30.03.2020
Notified Body 0757

Riegelschaltkontakt 555.935 in Kombination mit Mehrfachverriegelungsschloss Panikfunktion

Contact de fond de pêne 555.935 en combinaison serrure à verrouillage multiple Fonction panique

Lock contact switch 555.935 in combination with multipoint lock Emergency function

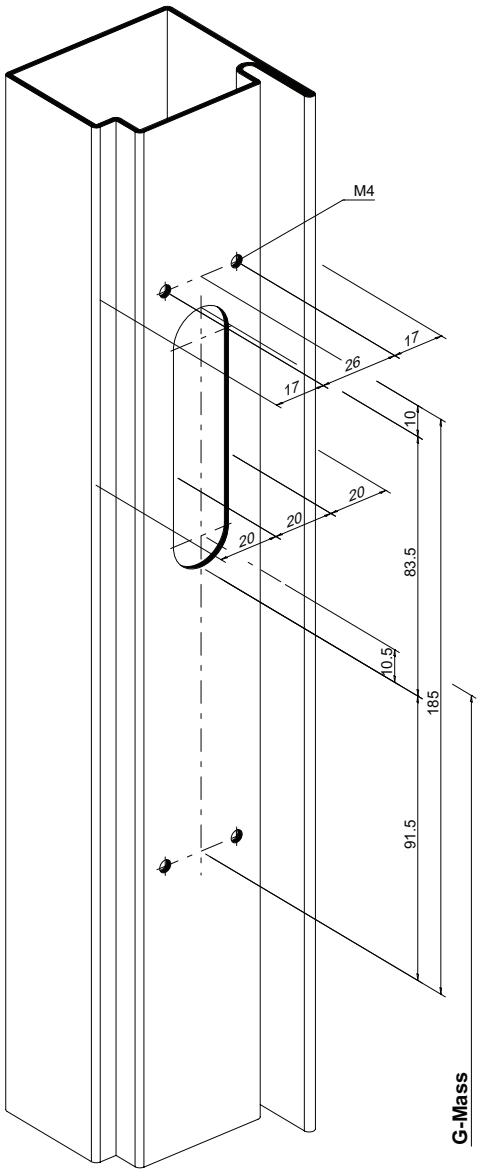

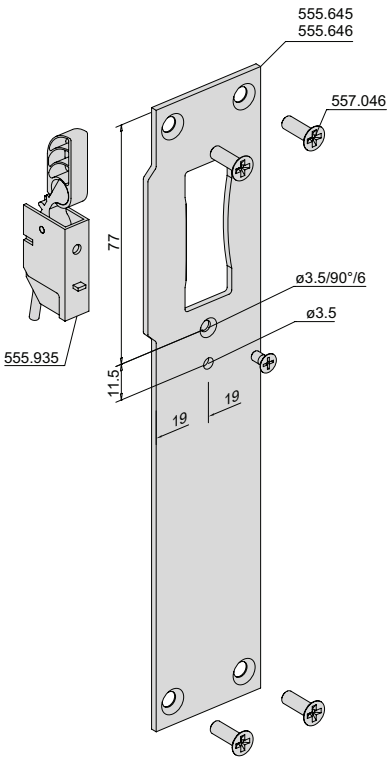

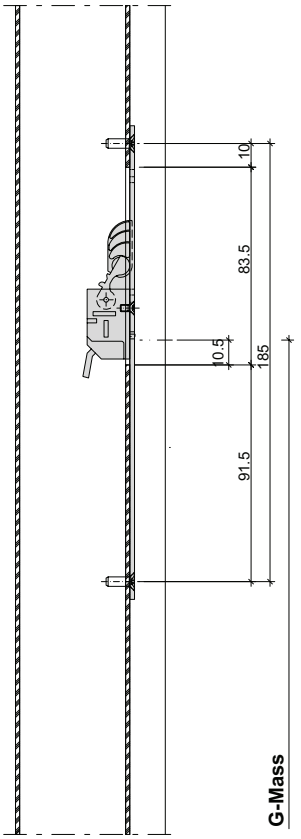

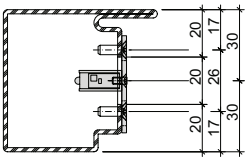

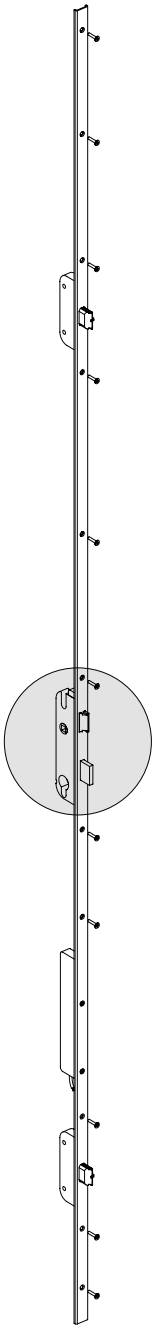

ift Rosenheim
Notifizierte Produktzertifizierungsstelle
18-003504-PR01
18-003535-PR01
30.03.2020
Notified Body 0757

Riegelschaltkontakt 555.935 in Kombination mit Fallenriegelschloss und E-Öffner 555.929 / 555.930

Contact de fond de pêne 555.935 en combinaison avec serrure à mortaiser et gâche électrique 555.929 / 555.930

Lock contact switch 555.935 in combination with latch and bolt lock and elecgtric strike 555.929 / 555.930

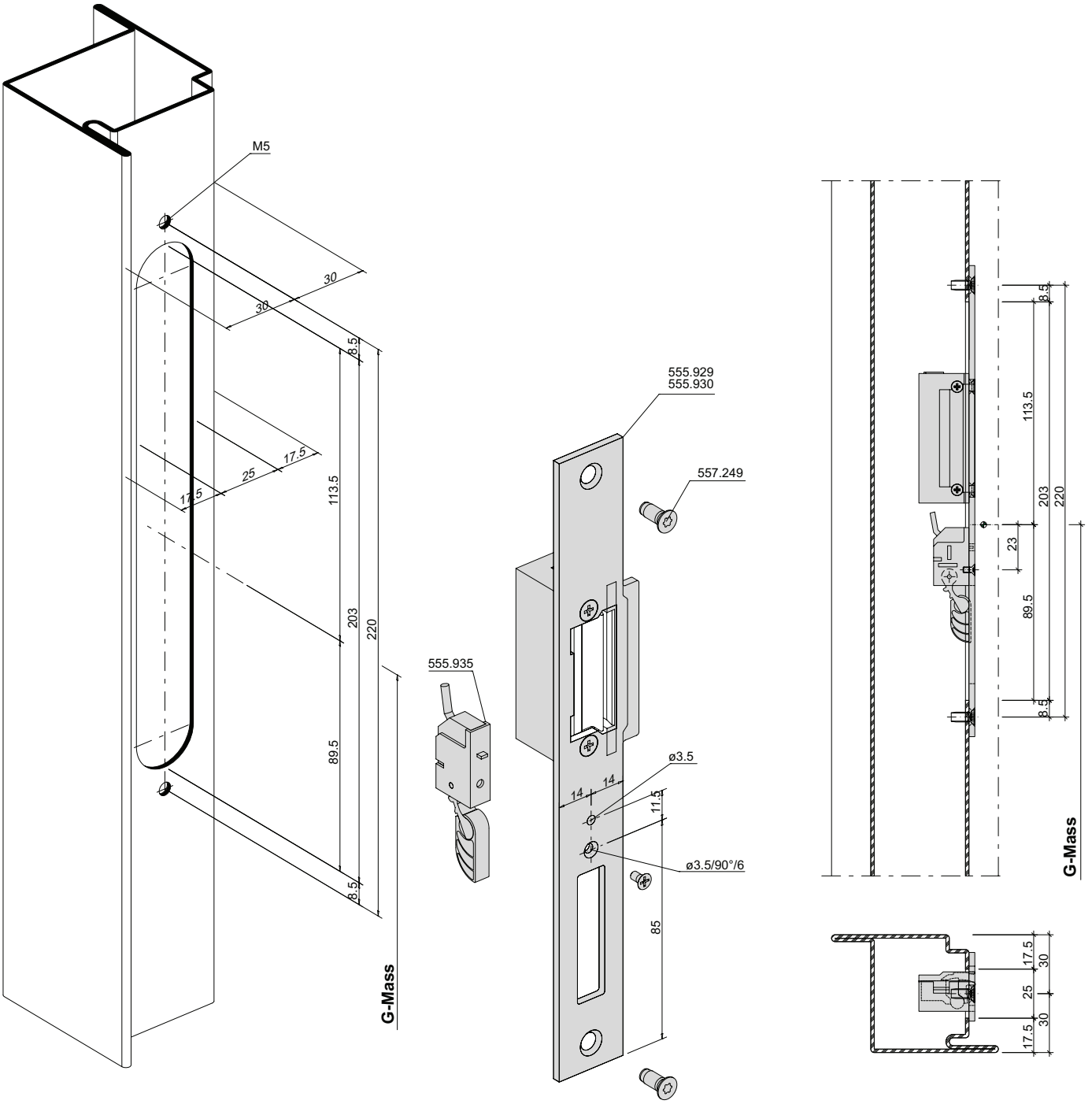

Riegelschaltkontakt 555.935 in Kombination mit Fallenriegelschloss und E-Öffner 555.838 / 555.839

Contact de fond de pêne 555.935 en combinaison avec serrure à mortaiser et gâche électrique 555.838 / 555.839

Lock contact switch 555.935 in combination with latch and bolt lock and elecgtric strike 555.838 / 555.839

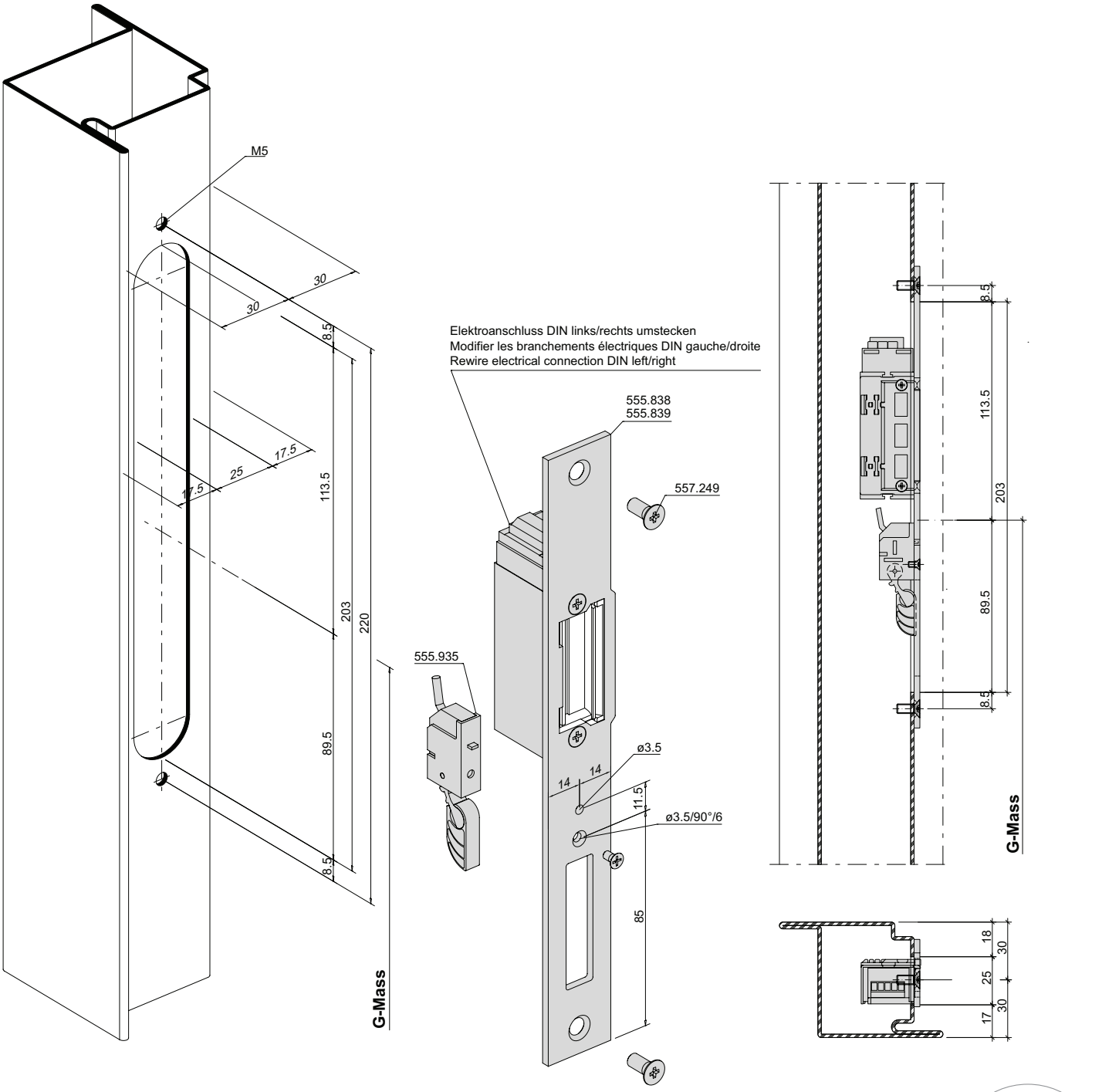

ift Rosenheim
Notifizierte Produktzertifizierungsstelle
18-003504-PR01
18-003535-PR01
30.03.2020
Notified Body 0757

Mehrfachverriegelungs-Schloss

Drücker- und Zylinderausnehmung
Normalfunktion

Rundzylinder ø 22 mm
Cylindre rond ø 22 mm
Round cylinder ø 22 mm

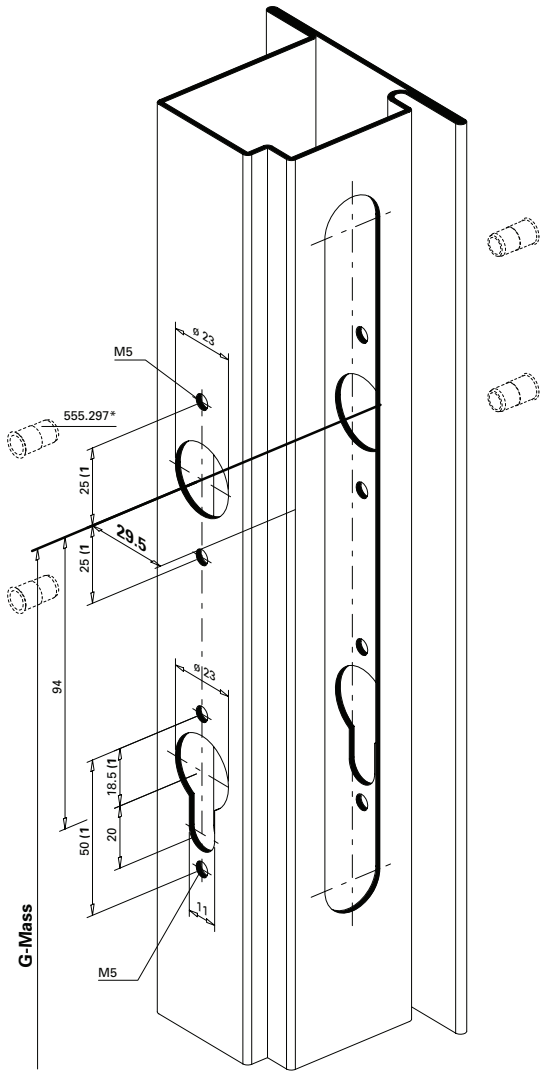

* Bei hochfrequentierten Türen empfehlen wir den Einsatz von Blindnietmuttern.

1) Achtung: Bohrabstände überprüfen! Je nach Rosetten-Fabrikat unterschiedliche Masse.

Einbau mit 499.149 / 499.150
- seitlich jeweils mit 2.5 mm unterlegen
- Achtung: nicht für Ausnehmungen an der Profilseite

Serrure à verrouillage multiple

Entaille pour poignée et cylindre
Fonction standard

Standardsortiment Gamme standard Standard range
555.600
555.601
555.602
555.603
555.604
555.605

Profilzylinder ø 17 mm
Cylindre profilé ø 17 mm
Profile cylinder ø17 mm

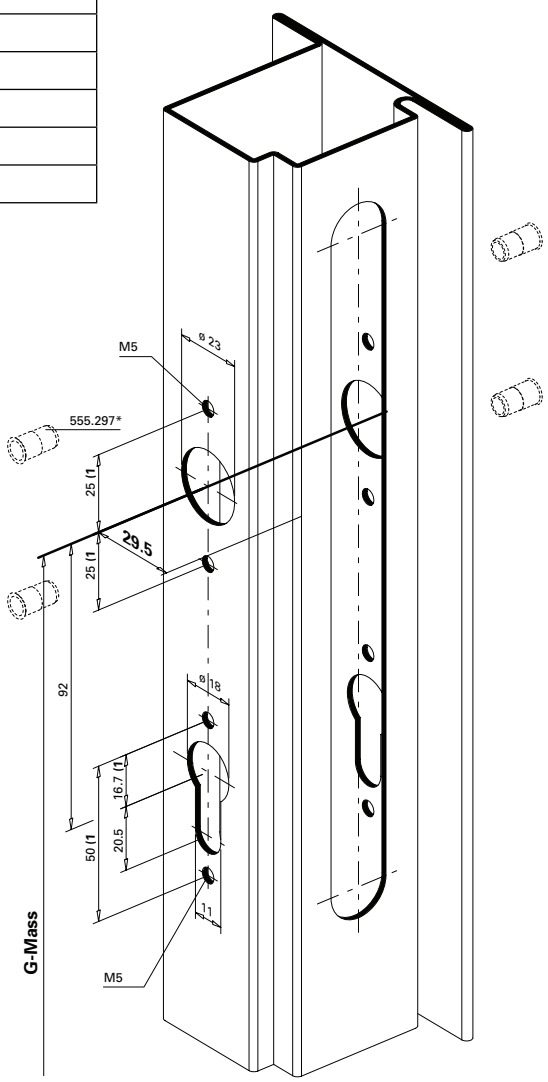

* Nous recommandons l'utilisation d'écrous aveugles pour les portes à passages fréquents.

1) Attention: Vérifier les écarts de perçage! Dimensions différentes enfonction du type de rosace.

Montage avec 499.149 / 499.150
- placer une sous-couche latérale de 2.5 mm respectivement
- attention: pas pour évidements côté profilé

Multipoint lock

Cut out for handle and cylinder
Standard functionw

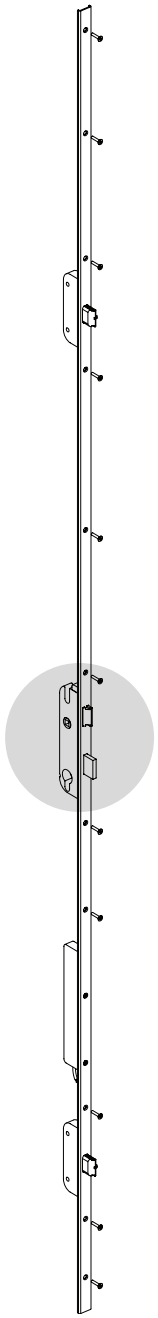

* We recommend the use of blind rivet nuts for doors subject to heavy use.

1) Important: Check spacing of drill holes! Different dimensions, depending on the rosette manufacturer.

Installation with 499.149 / 499.150
- Underlay with 2.5 mm on the sides
- Caution: not for openings on the profile side

Mehrfachverriegelungs-Schloss

Drücker- und Zylinderausnehmung Panikfunktion

Serrure à verrouillage multiple

Entaille pour poignée et cylindre Fonction panique

Multipoint lock

Cut out for handle and cylinder Emergency function

ift Rosenheim
Notifizierte Produktzertifizierungsstelle
18-003504-PR01
18-003535-PR01
30.03.2020
Notified Body 0757

Rundzylinder ø 22 mm
Cylindre rond ø 22 mm
Round cylinder ø 22 mm

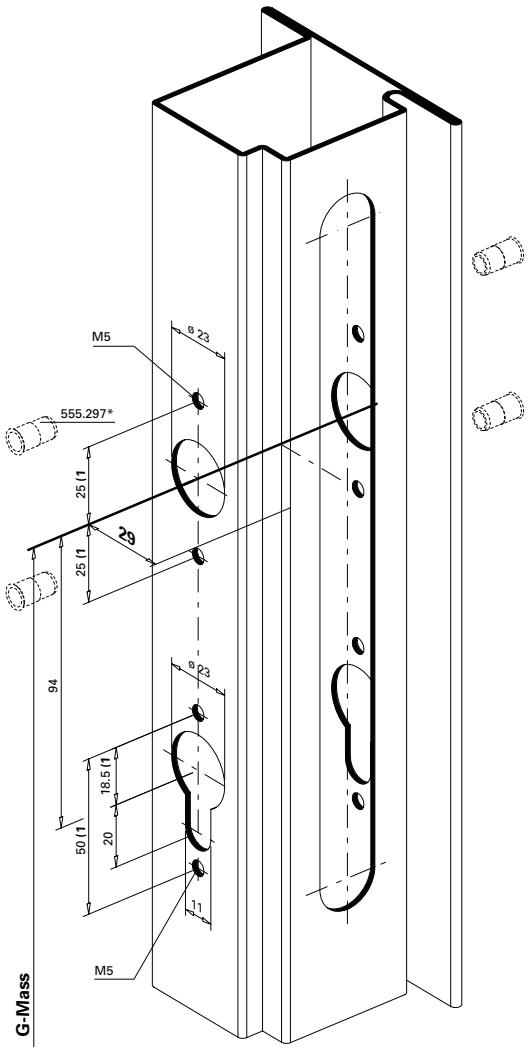

Profilzylinder ø 17 mm
Cylindre profilé ø 17 mm
Profile cylinder ø17 mm

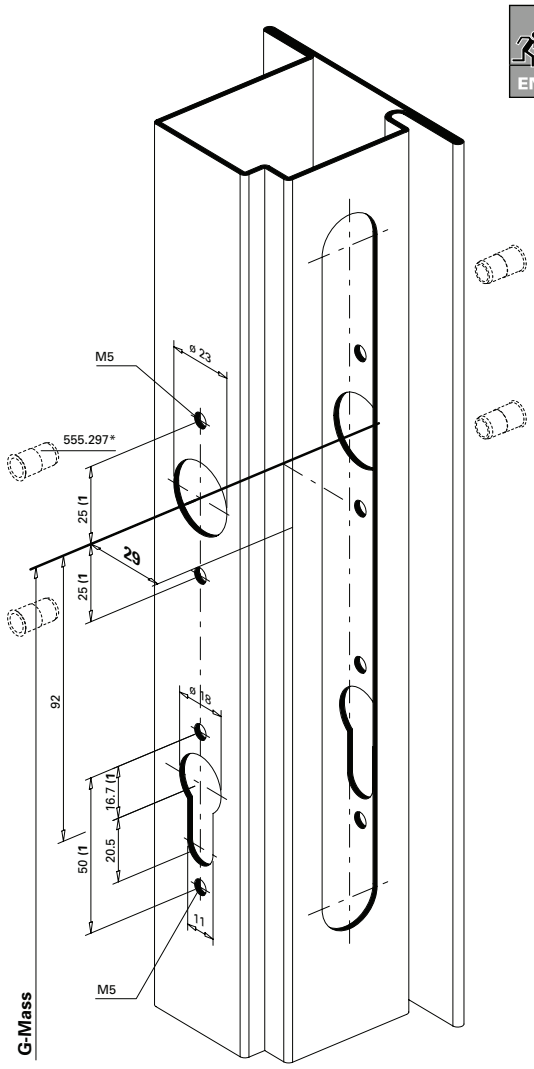

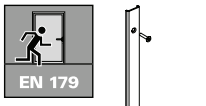

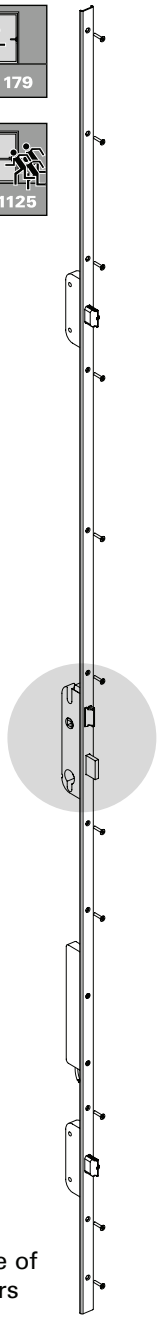

* Bei hochfrequentierten Türen empfehlen wir den Einsatz von Blindnietmuttern.

1) Achtung: Bohrabstände überprüfen! Je nach Rosetten-Fabrikat unterschiedliche Masse.

Einbau mit 499.149 / 499.150
- seitlich jeweils mit 2.5 mm unterlegen
- Achtung: nicht für Ausnehmungen an der Profilseite

* Nous recommandons l'utilisation d'écrous aveugles pour les portes à passages fréquents.

1) Attention: Vérifier les écarts de perçage! Dimensions différentes enfonction du type de rosace.

Montage avec 499.149 / 499.150
- placer une sous-couche latérale de 2.5 mm respectivement
- attention: pas pour évidements côté profilé

* We recommend the use of blind rivet nuts for doors subject to heavy use.

1) Important: Check spacing of drill holes! Different dimensions, depending on the rosette manufacturer.

Installation with 499.149 / 499.150
- Underlay with 2.5 mm on the sides
- Caution: not for openings on the profile side

Mehrfachverriegelungs-Schloss

Drücker- und Zylinderausnehmung Panikfunktion

Serrure à verrouillage multiple

Entaille pour poignée et cylindre Fonction panique

Multipoint lock

Cut out for handle and cylinder Emergency function

Standardsortiment Panikfunktion Rundzylinder ø22 Gamme standard Fonction panique Cylindre rond ø22 Standard range Emergency function Round cylinder ø22	Standardsortiment Panikfunktion Profilzylinder ø17 Gamme standard Fonction panique Cylindre profilé ø17 Standard range Emergency function Profile cylinder ø17	Sonderbestellung Panikfunktion Rundzylinder ø22 Commande spéciale Fonction panique Cylindre rond ø22 Special order Emergency function Round cylinder ø22	Sonderbestellung Panikfunktion Profilzylinder ø17 Commande spéciale Fonction panique Cylindre profilé ø17 Special order Emergency function Profile cylinder ø17
555.606	555.610	597.201	597.205
555.607	555.611	597.202	597.206
555.608	555.612	597.203	597.207
555.609	555.613	597.204	597.208
555.614	555.618	597.209	597.217
555.615	555.619	597.210	597.218
555.616	555.620	597.211	597.219
555.617	555.621	597.212	597.220
555.622	555.626	597.213	597.221
555.623	555.627	597.214	597.222
555.624	555.628	597.215	597.223
555.625	555.629	597.216	597.224
555.630	555.634	597.225	597.229
555.631	555.635	597.226	597.230
555.632	555.636	597.227	597.231
555.633	555.637	597.228	597.232
		597.234	597.242
		597.236	597.244
		597.238	597.246
		597.240	597.248

ift Rosenheim
Notifizierte Produktzertifizierungsstelle
18-003504-PR01
18-003535-PR01
30.03.2020
Notified Body 0757

Mehrfachverriegelungs-Schloss

Nebenschloss oben
Normalfunktion und
Panikfunktion

Serrure à verrouillage multiple

Serrure secondaire en haut
Fonction standard et
Fonction panique

Multipoint lock

Secondary lock top
Standard function and
Emergency function

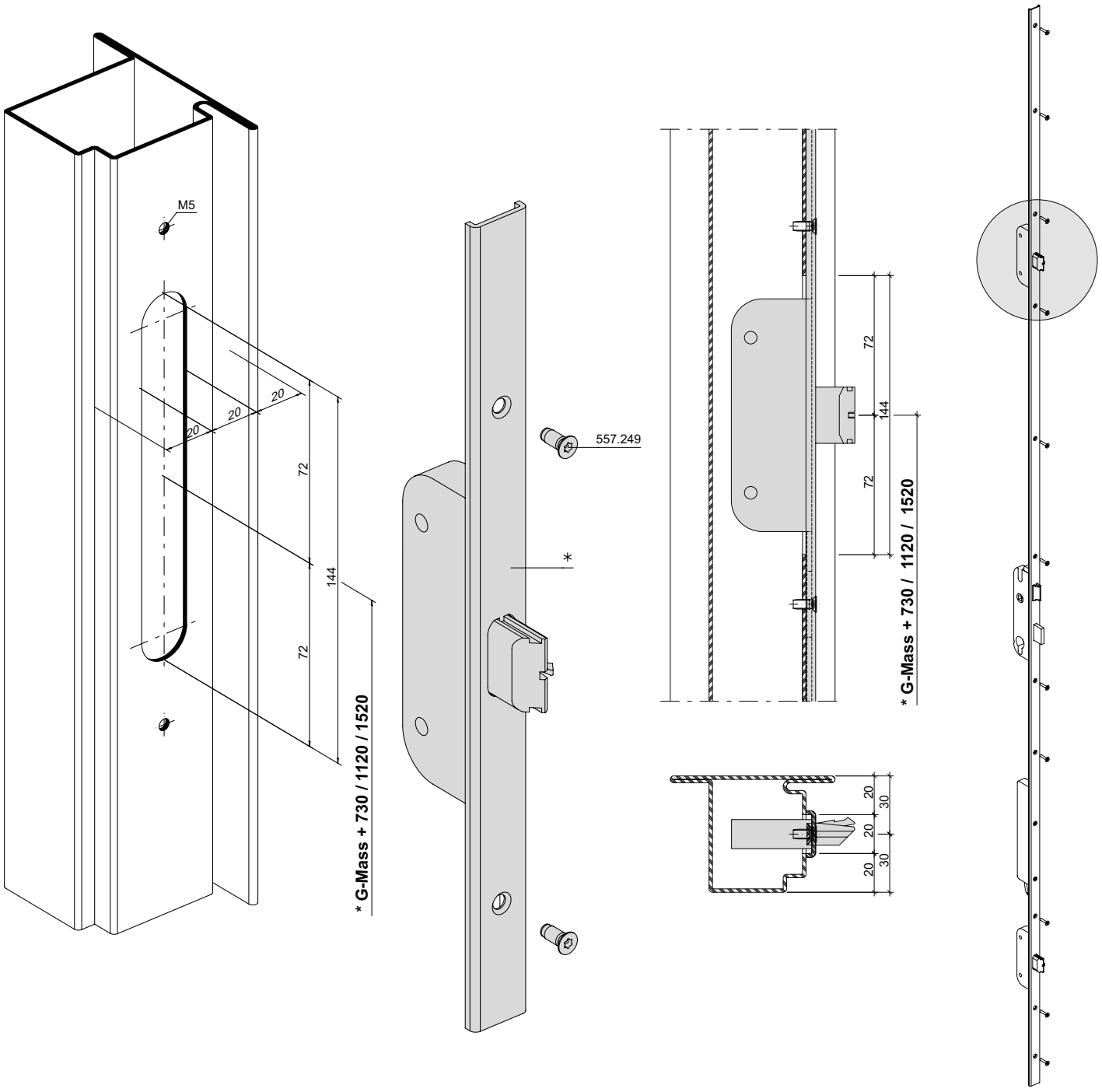

Mehrfachverriegelungs-Schloss

Nebenschloss oben
Normalfunktion und
Panikfunktion

Serrure à verrouillage multiple

Serrure secondaire en haut
Fonction standard et
Fonction panique

Multipoint lock

Secondary lock top
Standard function and
Emergency function

* Rundzylinder ø22 * Cylindre rond ø22 * Round cylinder ø22 **G-Mass + 730**	* Profilzylinder ø17 * Cylindre profilé ø17 * Profile cylinder ø17 **G-Mass + 730**	* Rundzylinder ø22 * Cylindre rond ø22 * Round cylinder ø22 **G-Mass + 1120**	* Profilzylinder ø17 * Cylindre profilé ø17 * Profile cylinder ø17 **G-Mass + 1120**	* Rundzylinder ø22 * Cylindre rond ø22 * Round cylinder ø22 **G-Mass + 1520**	* Profilzylinder ø17 * Cylindre profilé ø17 * Profile cylinder ø17 **G-Mass + 1520**
555.600	555.602	555.601	555.603	555.604	555.605
555.606	555.610	555.608	555.612		
555.607	555.611	555.609	555.613		
555.614	555.618	555.616	555.620		
555.615	555.619	555.617	555.621		
555.622	555.626	555.624	555.628		
555.623	555.627	555.625	555.629		
555.630	555.634	555.632	555.636		
555.631	555.635	555.633	555.637		
597.201	597.205	597.203	597.207		
597.202	597.206	597.204	597.208		
597.209	597.217	597.213	597.221		
597.210	597.218	597.214	597.222		
597.211	597.219	597.215	597.223		
597.212	597.220	597.216	597.224		
597.225	597.229	597.227	597.231		
597.226	597.230	597.228	597.232		
597.234	597.242	597.238	597.246		
597.236	597.244	597.240	597.248		

ift Rosenheim
Notifizierte Produkt-zertifizierungsstelle
18-003504-PR01
18-003535-PR01
30.03.2020
Notified Body 0757

Mehrfachverriegelungs-Schloss

Hauptschloss
Normalfunktion

Serrure à verrouillage multiple

Serrure principale
Fonction standard

Multipoint lock

Main lock
Standard function

* Standardsortiment * Gamme standard * Standard range
555.600
555.601
555.602
555.603
555.604
555.605

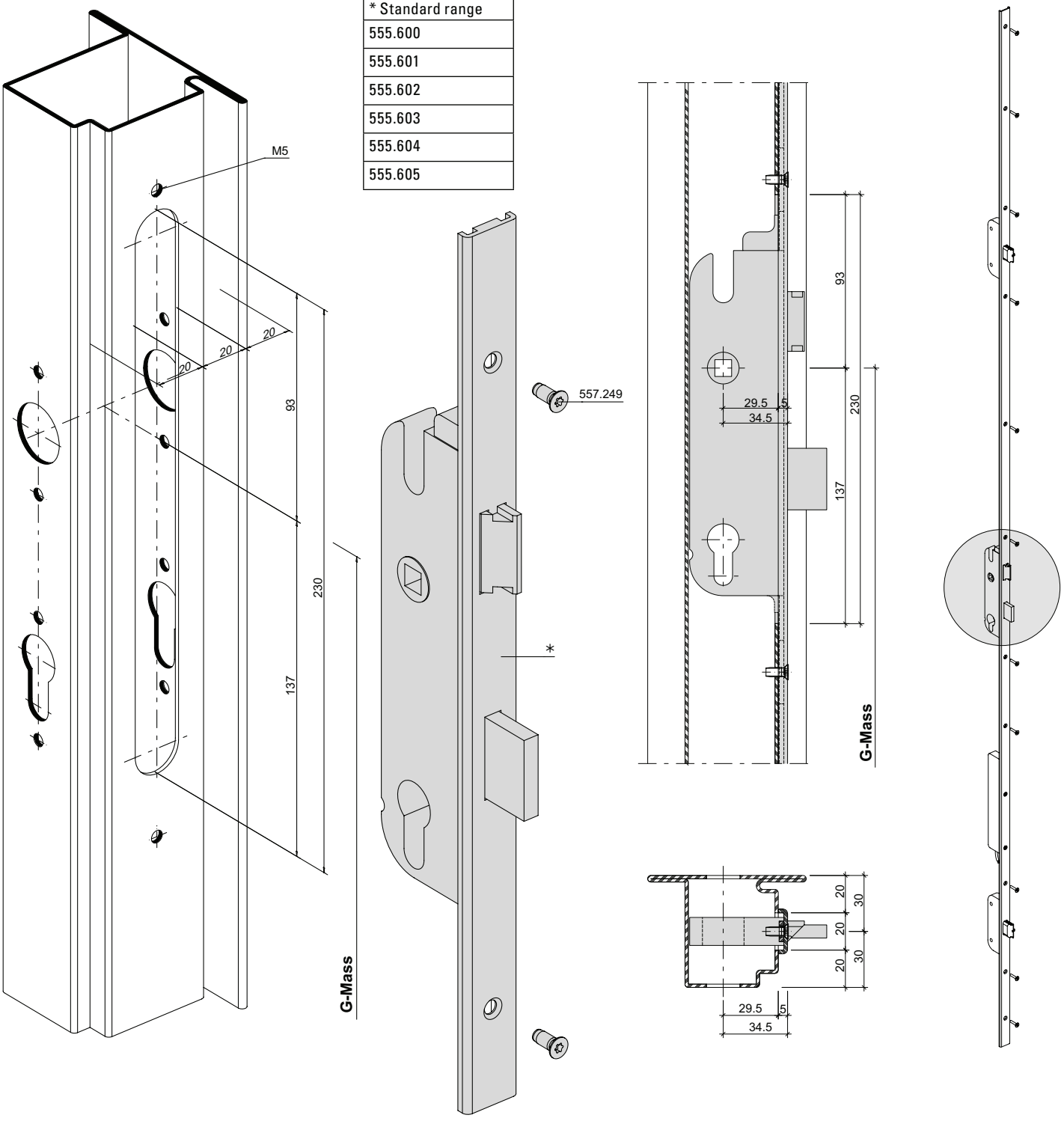

Mehrfachverriegelungs-Schloss

Hauptschloss
Panikfunktion

Serrure à verrouillage multiple

Serrure principale
Fonction panique

Multipoint lock

Main lock
Emergency function

ift Rosenheim
Notifizierte Produktzertifizierungsstelle
18-003504-PR01
18-003535-PR01
30.03.2020
Notified Body 0757

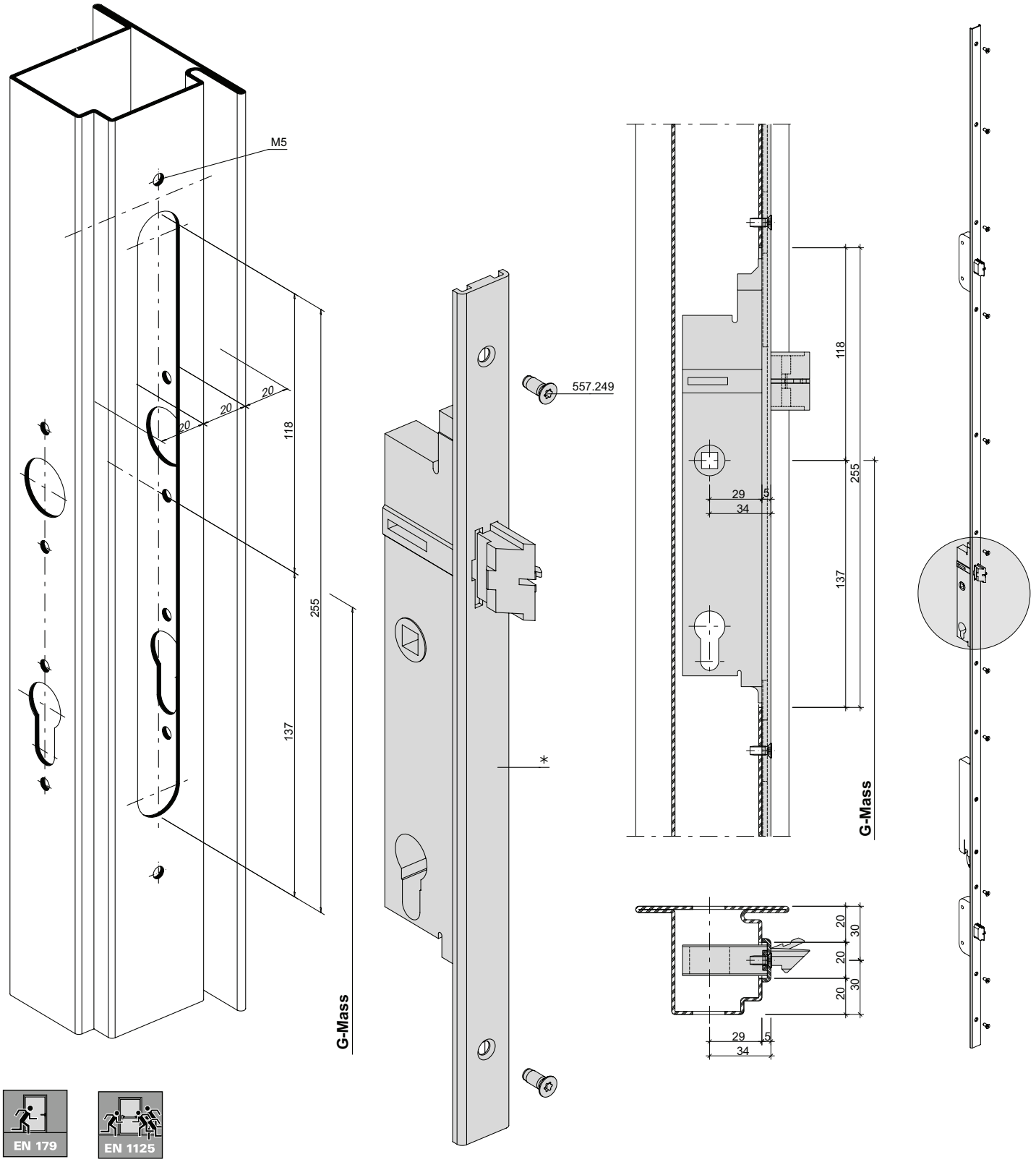

EN 179

EN 1125

Mehrfachverriegelungs-Schloss | **Serrure à verrouillage multiple** | **Multipoint lock**

Hauptschloss | **Serrure principale** | **Main lock**
Panikfunktion | **Fonction panique** | **Emergency function**

* Standardsortiment Panikfunktion Rundzylinder ø22 * Gamme standard Fonction panique Cylindre rond ø22 * Standard range Emergency function Round cylinder ø22	* Standardsortiment Panikfunktion Profilzylinder ø17 * Gamme standard Fonction panique Cylindre profilé ø17 * Standard range Emergency function Profile cylinder ø17	* Sonderbestellung Panikfunktion Rundzylinder ø22 * Commande spéciale Fonction panique Cylindre rond ø22 * Special order Emergency function Round cylinder ø22	* Sonderbestellung Panikfunktion Profilzylinder ø17 * Commande spéciale Fonction panique Cylindre profilé ø17 * Special order Emergency function Profile cylinder ø17
555.606	555.610	597.201	597.205
555.607	555.611	597.202	597.206
555.608	555.612	597.203	597.207
555.609	555.613	597.204	597.208
555.614	555.618	597.209	597.217
555.615	555.619	597.210	597.218
555.616	555.620	597.211	597.219
555.617	555.621	597.212	597.220
555.622	555.626	597.213	597.221
555.623	555.627	597.214	597.222
555.624	555.628	597.215	597.223
555.625	555.629	597.216	597.224
555.630	555.634	597.225	597.229
555.631	555.635	597.226	597.230
555.632	555.636	597.227	597.231
555.633	555.637	597.228	597.232
		597.234	597.242
		597.236	597.244
		597.238	597.246
		597.240	597.248

ift Rosenheim
Notifizierte Produkt-zertifizierungsstelle
18-003504-PR01
18-003535-PR01
30.03.2020
Notified Body 0757

Mehrfachverriegelungs-Schloss

Nebenschloss unten
Normalfunktion und
Panikfunktion

Serrure à verrouillage multiple

Serrure secondaire en bas
Fonction standard et
Fonction panique

Multipoint lock

Secondary lock bottom
Standard function and
Emergency function

ift Rosenheim
Notifizierte Produktzertifizierungsstelle
18-003504-PR01
18-003535-PR01
30.03.2020
Notified Body 0757

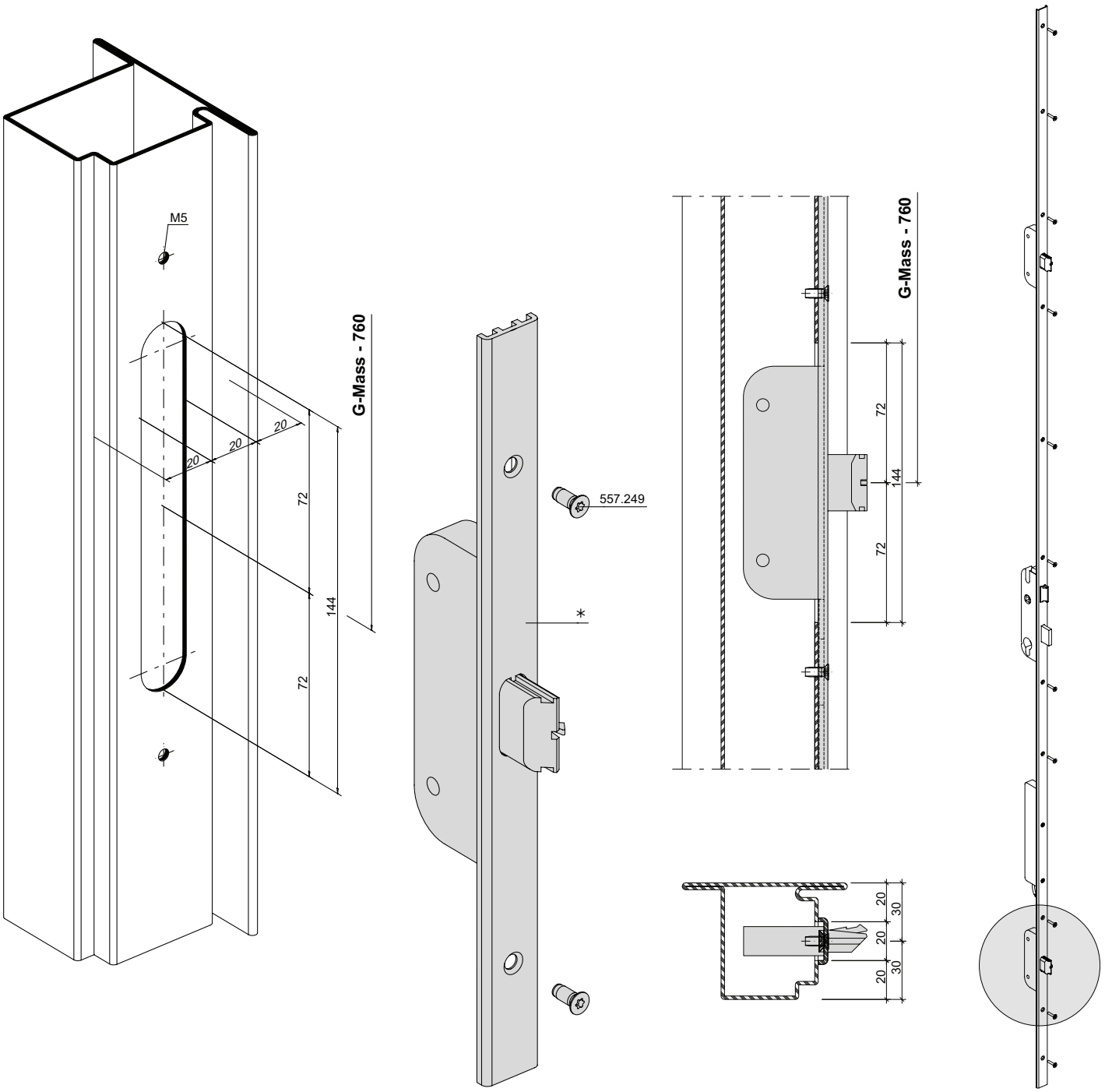

Mehrfachverriegelungs-Schloss

Nebenschloss unten
Normalfunktion und
Panikfunktion

Serrure à verrouillage multiple

Serrure secondaire en bas
Fonction standard et
Fonction panique

Multipoint lock

Secondary lock bottom
Standard function and
Emergency function

* Standardsortiment Panikfunktion Rundzylinder ø22 * Gamme standard Fonction panique Cylindre rond ø22 * Standard range Emergency function Round cylinder ø22	* Standardsortiment Panikfunktion Profilzylinder ø17 * Gamme standard Fonction panique Cylindre profilé ø17 * Standard range Emergency function Profile cylinder ø17	* Sonderbestellung Panikfunktion Rundzylinder ø22 * Commande spéciale Fonction panique Cylindre rond ø22 * Special order Emergency function Round cylinder ø22	* Sonderbestellung Panikfunktion Profilzylinder ø17 * Commande spéciale Fonction panique Cylindre profilé ø17 * Special order Emergency function Profile cylinder ø17	* Standardsortiment Normalfunktion Rundzylinder ø22 * Gamme standard Fonction standard Cylindre rond ø22 * Standard range Standard function Round cylinder ø22	* Standardsortiment Normalfunktion Profilzylinder ø17 * Gamme standard Fonction standard Cylindre profilé ø17 * Standard range Standard function Profile cylinder ø17
555.606	555.610	597.201	597.205	555.600	555.602
555.607	555.611	597.202	597.206	555.601	555.603
555.608	555.612	597.203	597.207	555.604	555.605
555.609	555.613	597.204	597.208		
555.614	555.618	597.209	597.217		
555.615	555.619	597.210	597.218		
555.616	555.620	597.211	597.219		
555.617	555.621	597.212	597.220		
555.622	555.626	597.213	597.221		
555.623	555.627	597.214	597.222		
555.624	555.628	597.215	597.223		
555.625	555.629	597.216	597.224		
555.630	555.634	597.225	597.229		
555.631	555.635	597.226	597.230		
555.632	555.636	597.227	597.231		
555.633	555.637	597.228	597.232		
		597.234	597.242		
		597.236	597.244		
		597.238	597.246		
		597.240	597.248		

ift Rosenheim
Notifizierte Produktzertifizierungsstelle
18-003504-PR01
18-003535-PR01
30.03.2020
Notified Body 0757

Mehrfachverriegelungs-Schloss

Automatik-Öffner 555.641
Normalfunktion und
Panikfunktion

Serrure à verrouillage multiple

Gâche automatique 555.641
Fonction standard et
Fonction panique

Multipoint lock

Automatic opener 555.641
Standard function and
Emergency function

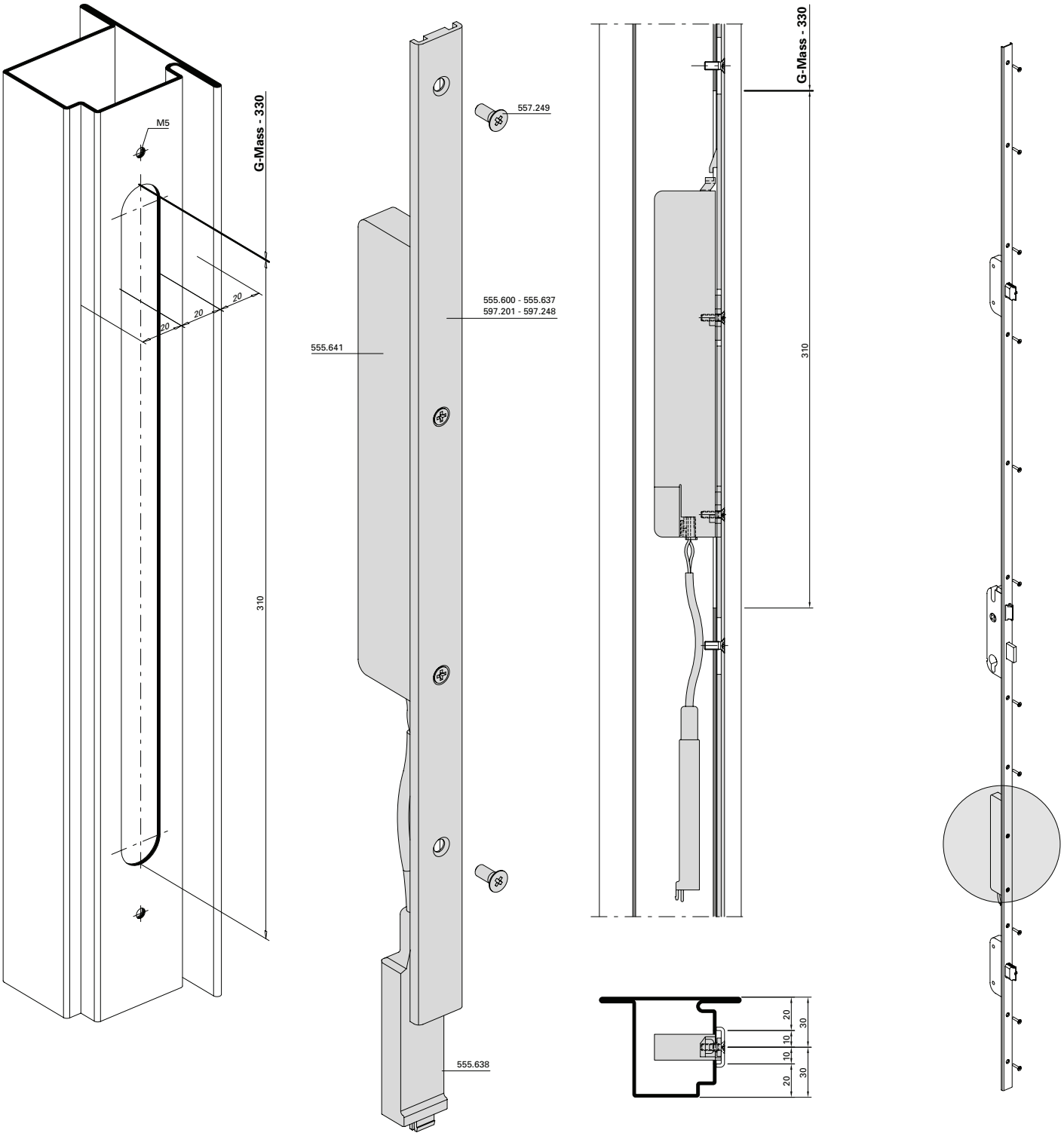

Mehrfachverriegelungs-Schloss

Schliessblech 555.651
Nebenschloss oben
Normalfunktion und
Panikfunktion
Einflügelige Türe

Serrure à verrouillage multiple

Gâche de fermeture 555.6521
Serrure secondaire en haut
Fonction standard et
Fonction panique
Porte à un vantail

Multipoint lock

Strike plate 555.651
Secondary lock top
Standard function and
Emergency function
Single leaf door

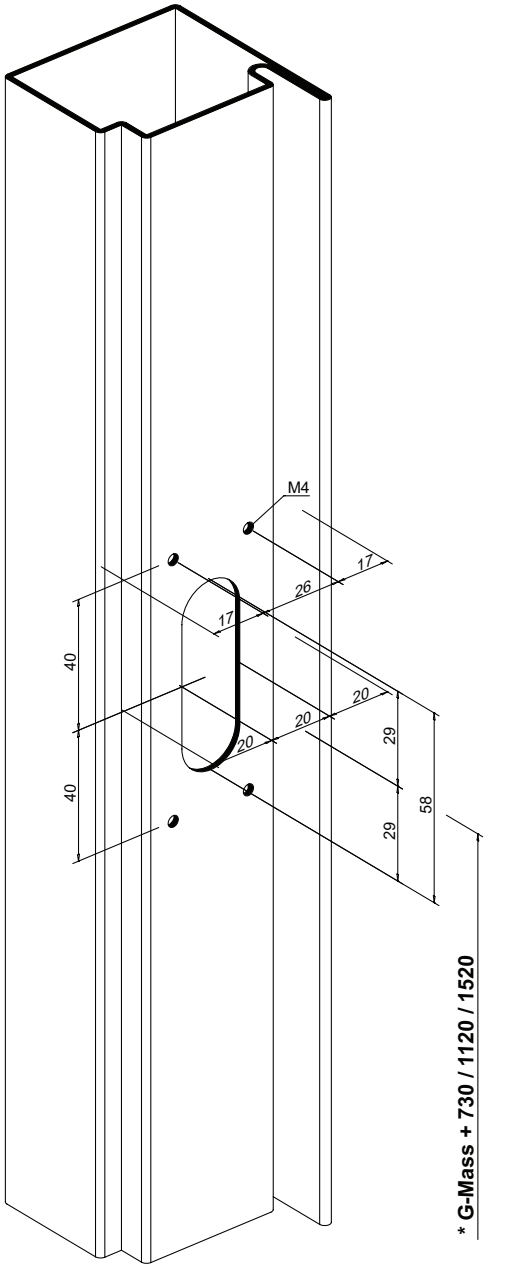

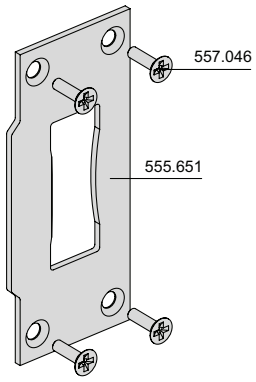

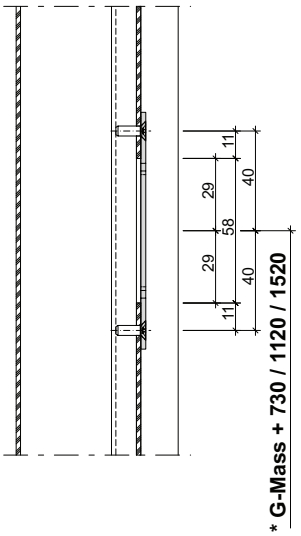

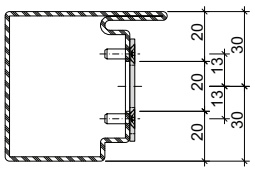

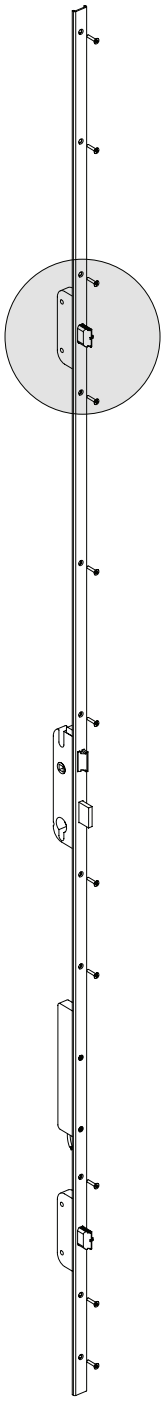

Mehrfachverriegelungs-Schloss

Schliessblech 555.651
Nebenschloss oben
Normalfunktion und
Panikfunktion
Einflügelige Türe

Serrure à verrouillage multiple

Gâche de fermeture 555.651
Serrure secondaire en haut
Fonction standard et
Fonction panique
Porte à un vantail

Multipoint lock

Strike plate 555.651
Secondary lock top
Standard function and
Emergency function
Single leaf door

Rundzylinder ø22 Cylindre rond ø22 Round cylinder ø22 **G-Mass + 730**	Profilzylinder ø17 Cylindre profilé ø17 Profile cylinder ø17 **G-Mass + 730**	Rundzylinder ø22 Cylindre rond ø22 Round cylinder ø2 **G-Mass + 1120**	Profilzylinder ø17 Cylindre profilé ø17 Profile cylinder ø17 **G-Mass + 1120**	Rundzylinder ø22 Cylindre rond ø22 Round cylinder ø22 **G-Mass + 1520**	Profilzylinder ø17 Cylindre profilé ø17 Profile cylinder ø17 **G-Mass + 1520**
555.600	555.602	555.601	555.603	555.604	555.605
555.606	555.610	555.608	555.612		
555.607	555.611	555.609	555.613		
555.614	555.618	555.616	555.620		
555.615	555.619	555.617	555.621		
555.622	555.626	555.624	555.628		
555.623	555.627	555.625	555.629		
555.630	555.634	555.632	555.636		
555.631	555.635	555.633	555.637		
597.201	597.205	597.203	597.207		
597.202	597.206	597.204	597.208		
597.209	597.217	597.213	597.221		
597.210	597.218	597.214	597.222		
597.211	597.219	597.215	597.223		
597.212	597.220	597.216	597.224		

ift Rosenheim
Notifizierte Produkt-zertifizierungsstelle
18-003504-PR01
18-003535-PR01
30.03.2020
Notified Body 0757

Mehrfachverriegelungs-Schloss

Schliessblech 555.668
Nebenschloss oben
Vollpanik
Zweiflügelige Türe

Serrure à verrouillage multiple

Gâche de fermeture 555.668
Serrure secondaire en haut
Fonction panique
Porte à deux vantaux

Multipoint lock

Strike plate 555.668
Secondary lock top
Emergency function
Double leaf door

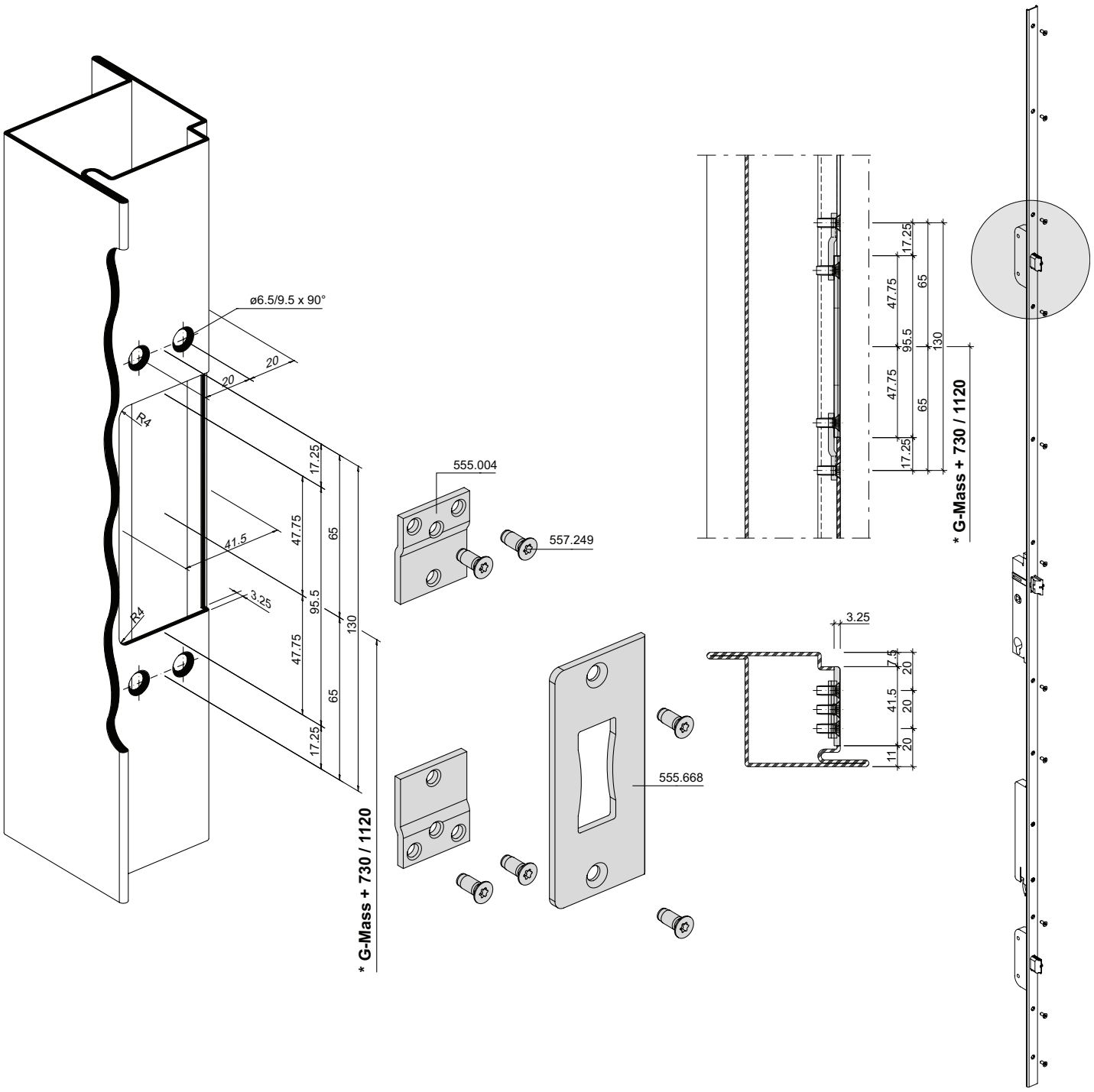

Mehrfachverriegelungs-Schloss

Schliessblech 555.668
Nebenschloss oben
Vollpanik
Zweiflügelige Türe

Serrure à verrouillage multiple

Gâche de fermeture 555.668
Serrure secondaire en haut
Fonction panique
Porte à deux vantaux

Multipoint lock

Strike plate 555.668
Secondary lock top
Emergency function
Double leaf door

Rundzylinder ø22 Cylindre rond ø22 Round cylinder ø22 **G-Mass + 730**	Profilzylinder ø17 Cylindre profilé ø17 Profile cylinder ø17 **G-Mass + 730**	Rundzylinder ø22 Cylindre rond ø22 Round cylinder ø2 **G-Mass + 1120**	Profilzylinder ø17 Cylindre profilé ø17 Profile cylinder ø17 **G-Mass + 1120**
555.622	555.626	555.624	555.628
555.623	555.627	555.625	555.629
555.630	555.634	555.632	555.636
555.631	555.635	555.633	555.637
597.225	597.229	597.227	597.231
597.226	597.230	597.228	597.232
597.234	597.242	597.238	597.246
597.236	597.244	597.240	597.248

ift Rosenheim
Notifizierte Produkt-zertifizierungsstelle
18-003504-PR01
18-003535-PR01
30.03.2020
Notified Body 0757

Mehrfachverriegelungs-Schloss

Schliessblech 555.643/555.644
Hauptschloss
Normalfunktion

Serrure à verrouillage multiple

Gâche de fermeture 555.643/555.644
Serrure principale
Fonction standard

Multipoint lock

Strike plate 555.643/555.644
Main lock
Standard function

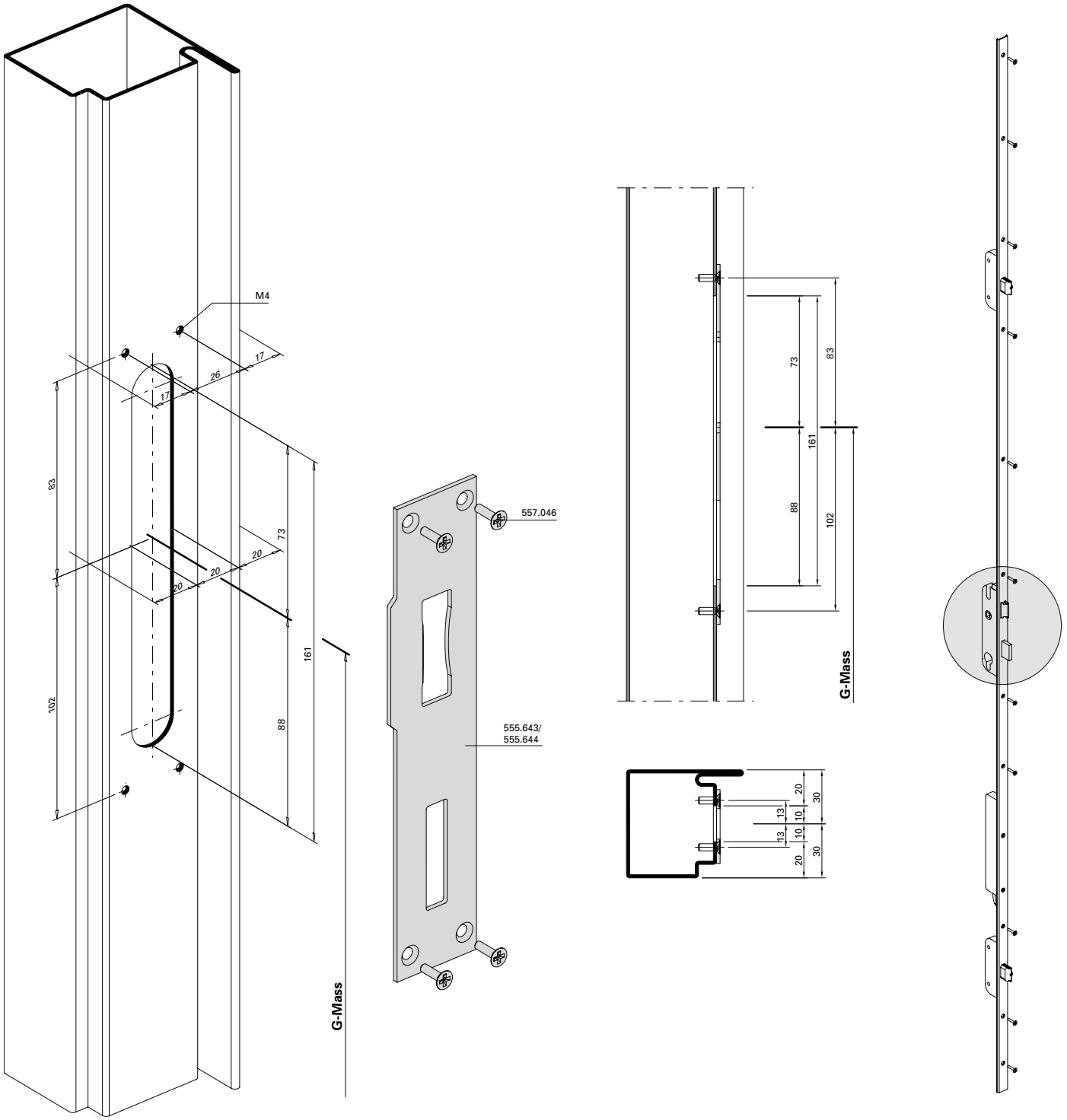

Mehrfachverriegelungs-Schloss

Schliessblech 555.645/555.646
Hauptschloss
Panikfunktion

Serrure à verrouillage multiple

Gâche de fermeture 555.645/555.646
Serrure principale
Fonction panique

Multipoint lock

Strike plate 555.645/555.646
Main lock
Emergency function

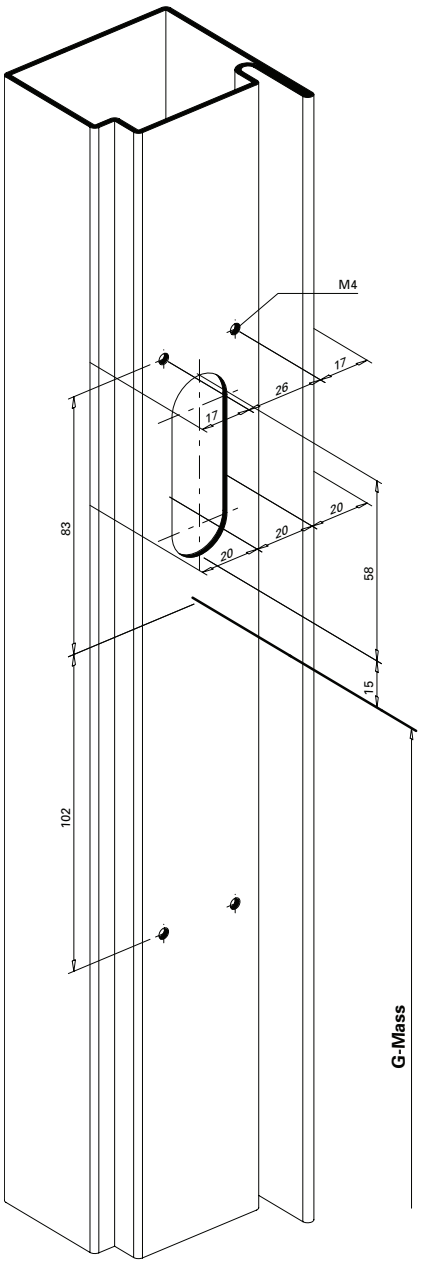

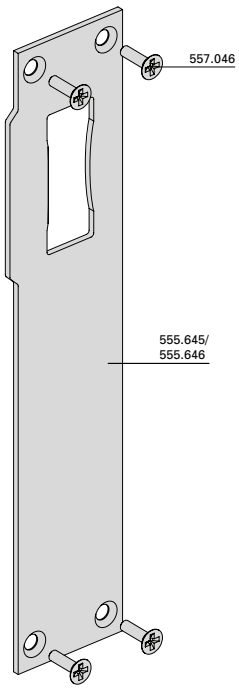

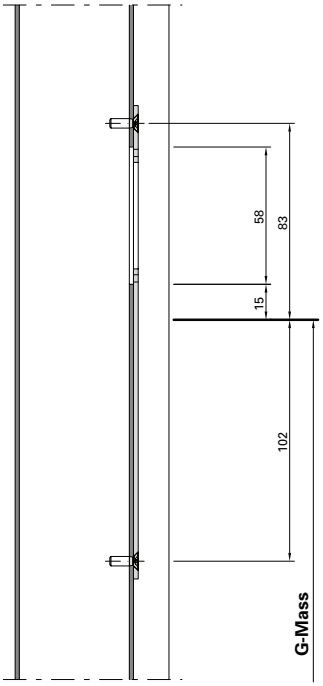

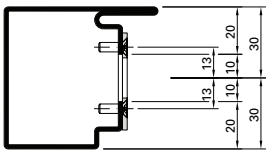

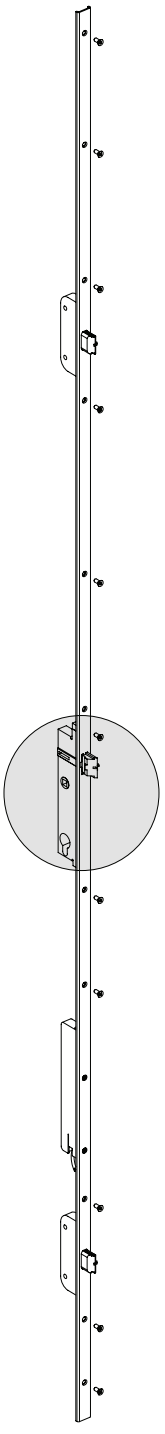

EN 179 EN 1125

Mehrfachverriegelungs-Schloss

Schliessblech 555.651
Nebenschloss unten
Normalfunktion und
Panikfunktion
Einflügelige Türe

Serrure à verrouillage multiple

Gâche de fermeture 555.651
Serrure secondaire en bas
Fonction standard et
Fonction panique
Porte à un vantail

Multipoint lock

Strike plate 555.651
Secondary lock bottom
Standard function and
Emergency function
Single leaf door

ift Rosenheim
Notifizierte Produktzertifizierungsstelle
18-003504-PR01
18-003535-PR01
30.03.2020
Notified Body 0757

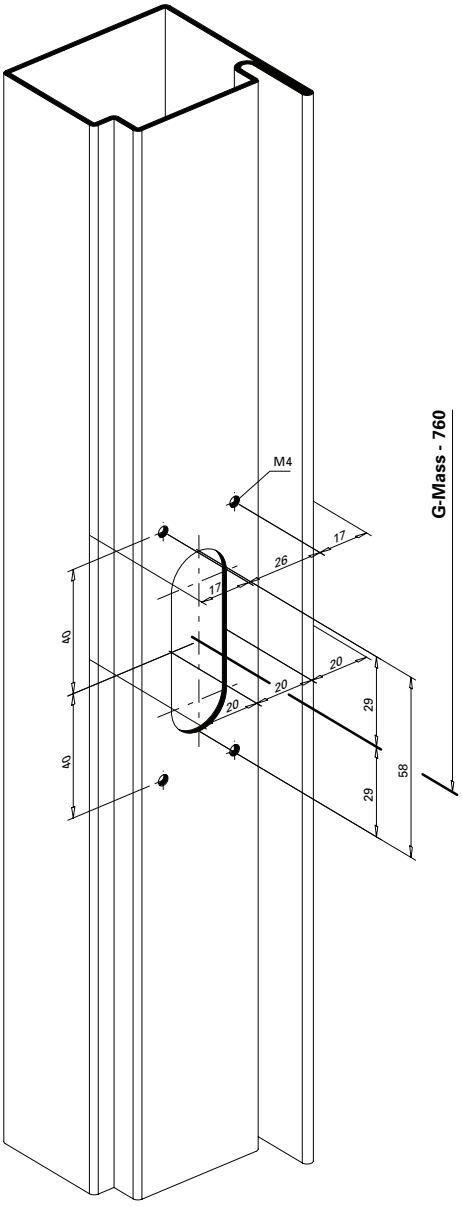

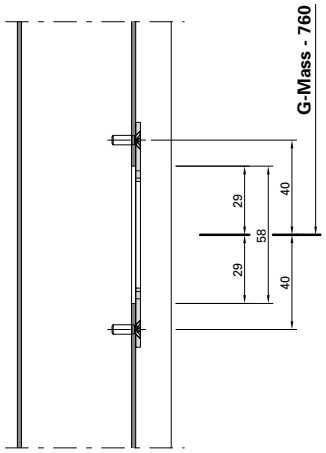

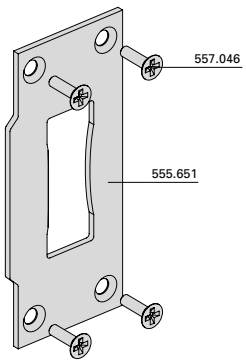

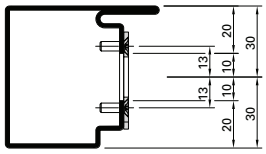

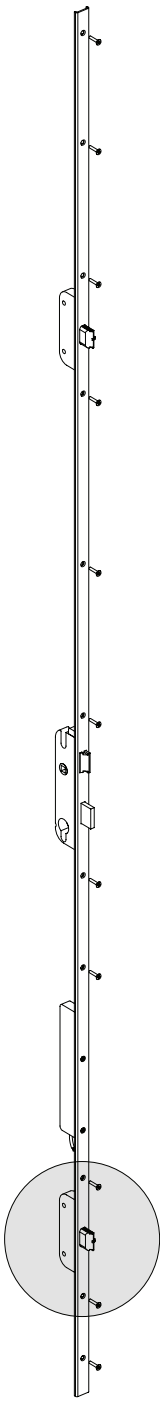

Mehrfachverriegelungs-Schloss

Schliessblech 555.668
Nebenschloss unten
Normalfunktion und
Panikfunktion
Zweiflügelige Türe

Serrure à verrouillage multiple

Gâche de fermeture 555.668
Serrure secondaire en bas
Fonction standard et
Fonction panique
Porte à deux vantaux

Multipoint lock

Strike plate 555.668
Secondary lock bottom
Standard function and
Emergency function
Double leaf door

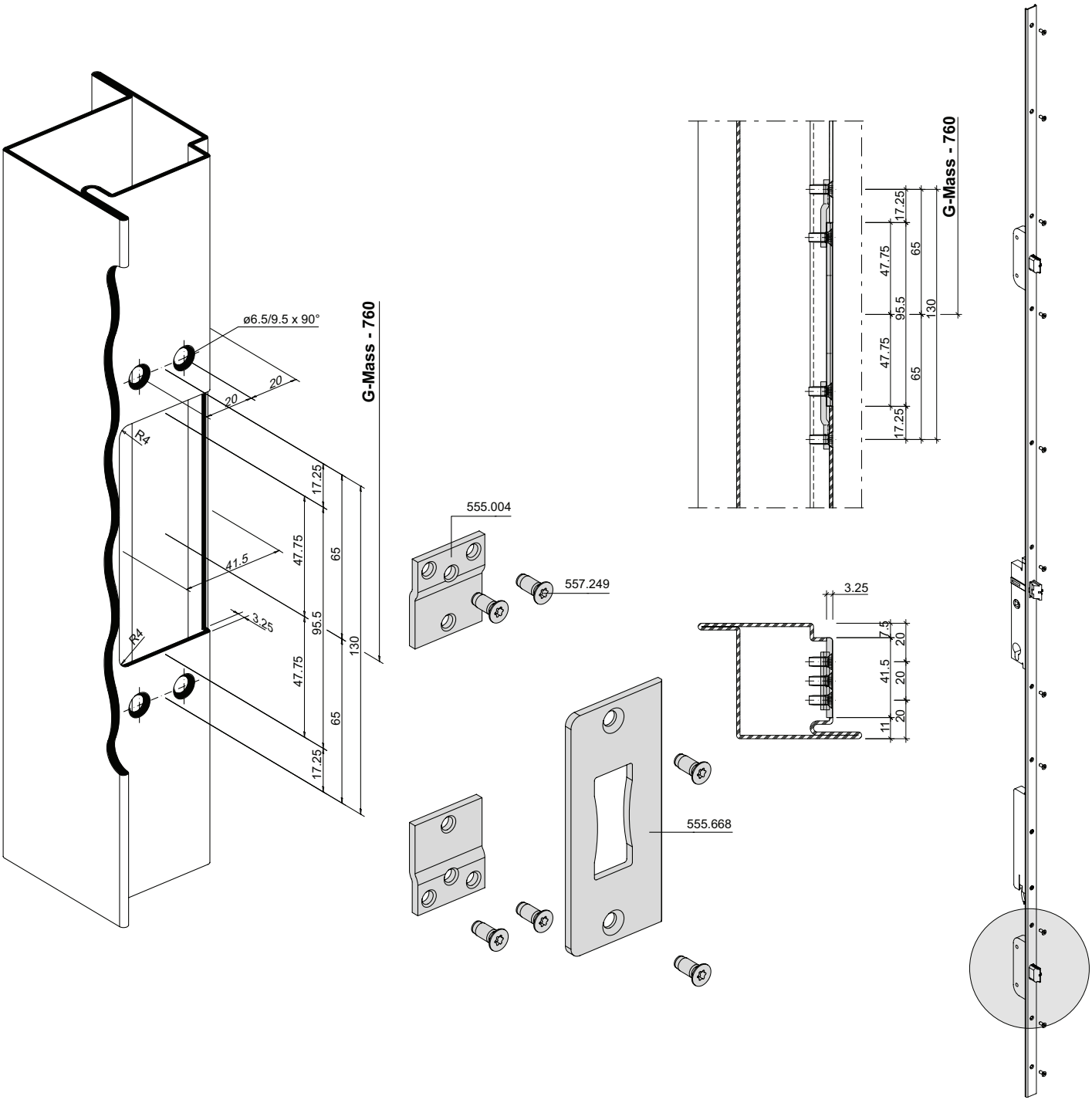

Mehrfachverriegelungs-Schloss

Panik-Gegenkasten
555.640
Standflügel

Serrure à verrouillage multiple

Serrure contre-bascule panique
555.640
Vantail semi-fixe

Multipoint lock

Opposite lock with emergency function 555.640
Secondary leaf

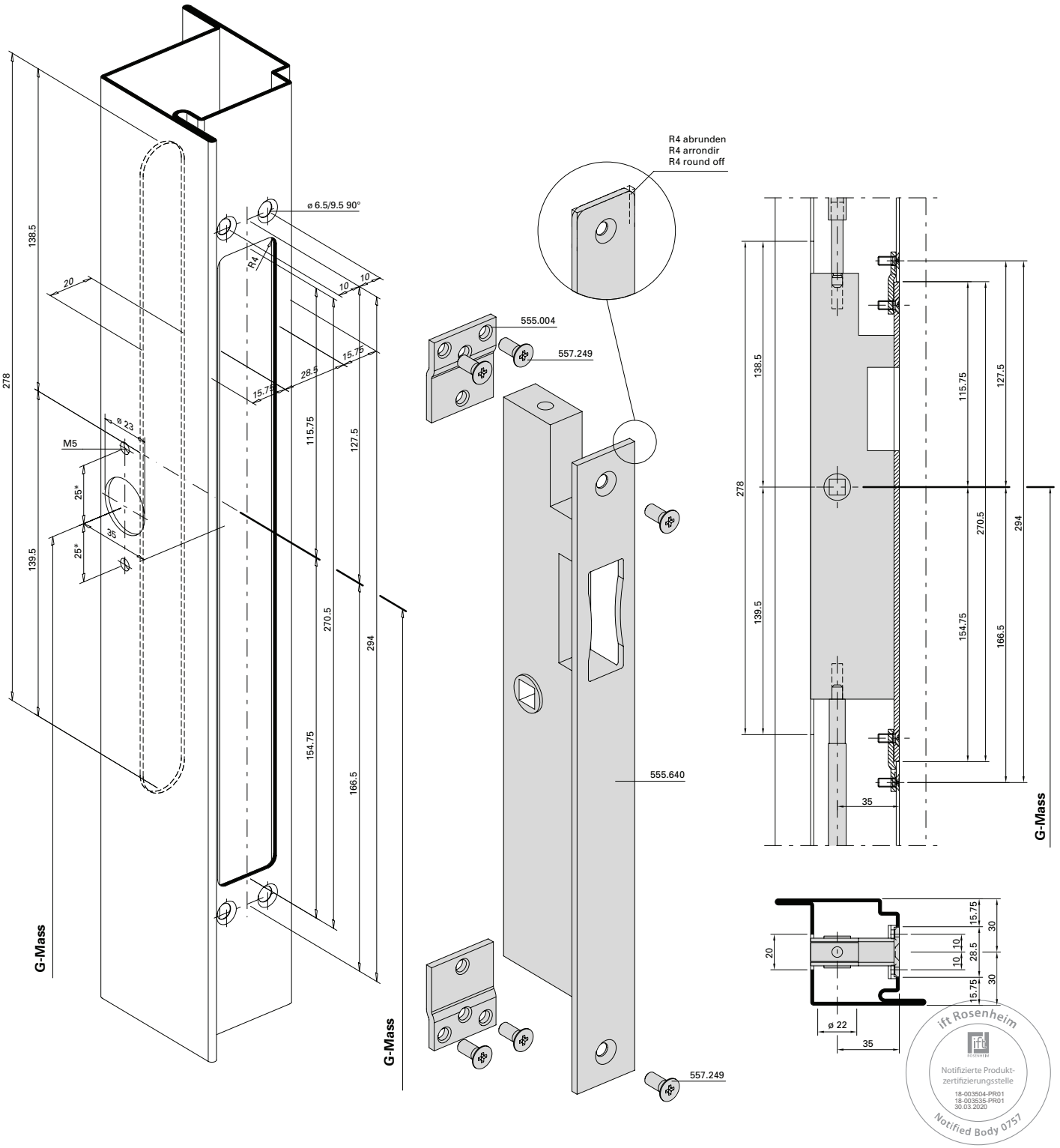

Mehrfachverriegelungs-Schloss

Falztreibriegel 555.380
Standflügel

Serrure à verrouillage multiple

Bascule à mortaiser 555.380
Vantail semi-fixe

Multipoint lock

Rebate lever bolt 555.380
Secondary leaf

ift Rosenheim
Notifizierte Produkt-zertifizierungsstelle
18-003504-PR01
18-003535-PR01
30.03.2020
Notified Body 0757

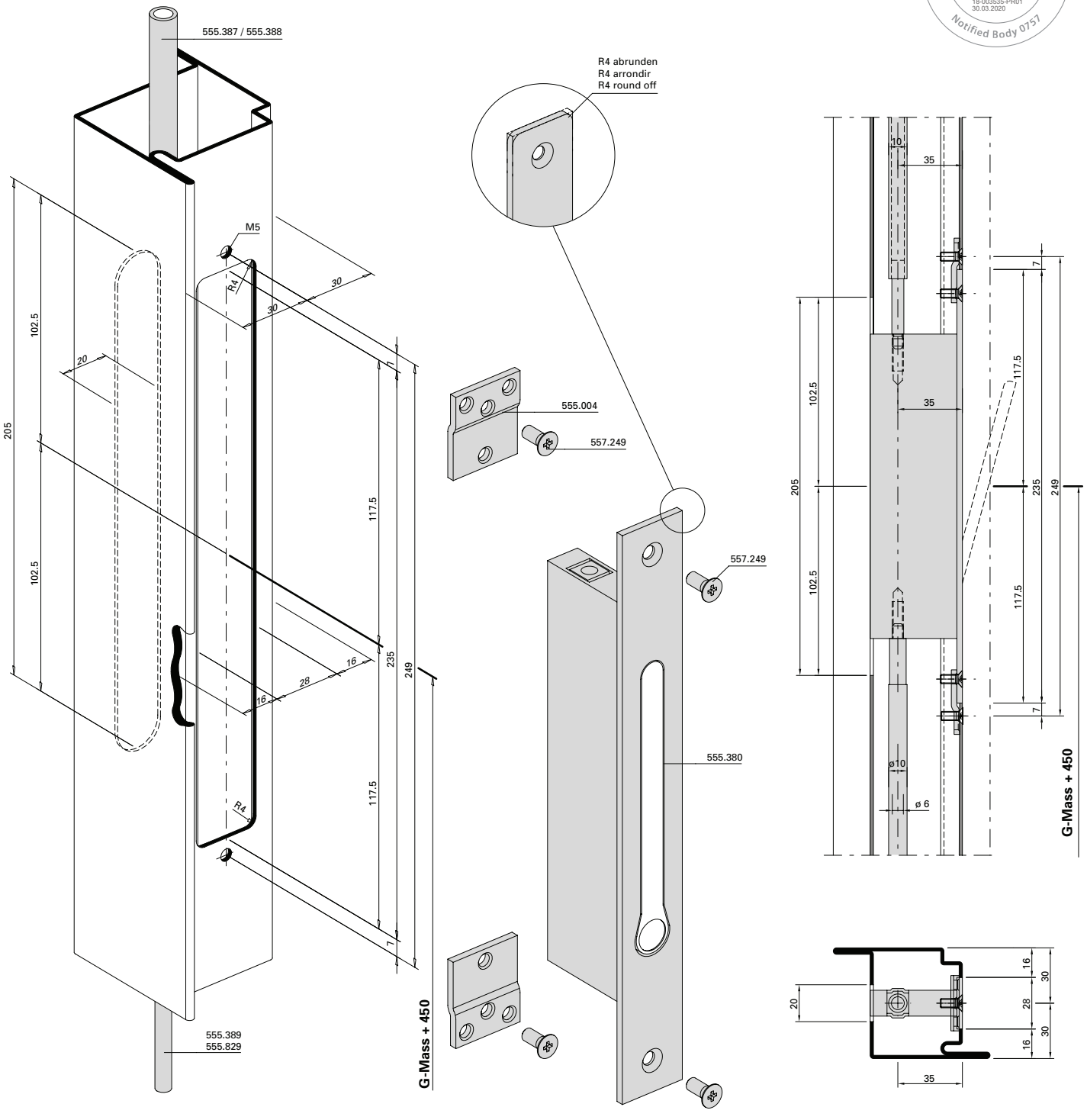

Mehrfachverriegelungs-Schloss

Schaltschloss 555.132
Standflügelverriegelung oben

Serrure à verrouillage multiple

Serrure de retient 555.132
verrouillage pour vantail semi-fixe
en haut

Multipoint lock

Switch latch 555.132
Top additional set for secondary leaf

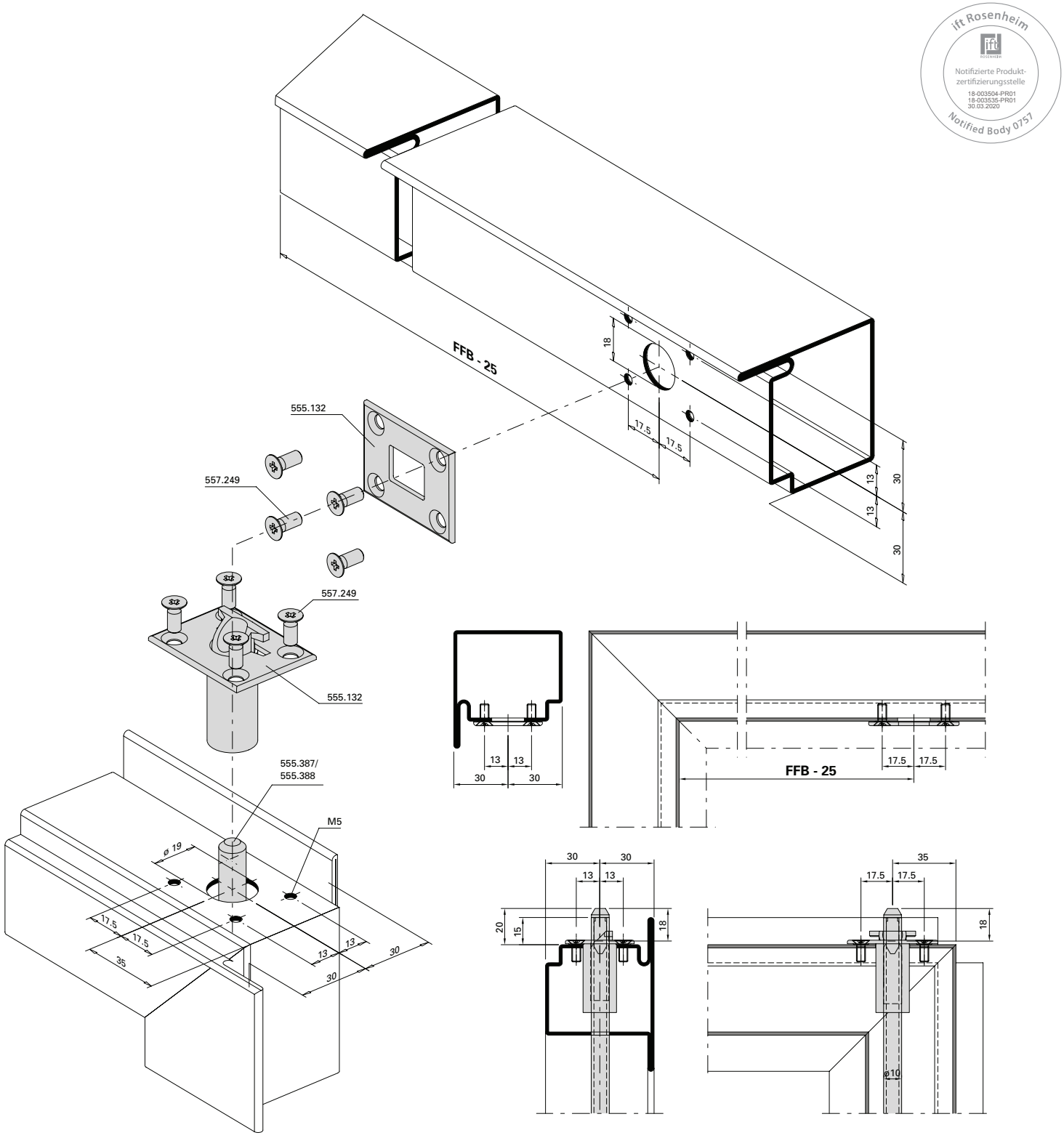

Mehrfachverriegelungs-Schloss

Standflügelverriegelung unten mit Bodenbuchse 550.458 und Bodenschliessmulde 555.136

Serrure à verrouillage multiple

Verrouillage pour vantail semi-fixe en bas avec douille de verrouillage 550.458 et douille à sceller 555.136

Multipoint lock

Bottom additional set for secondary leaf with floor socket 550.458 and floor socket 555.136

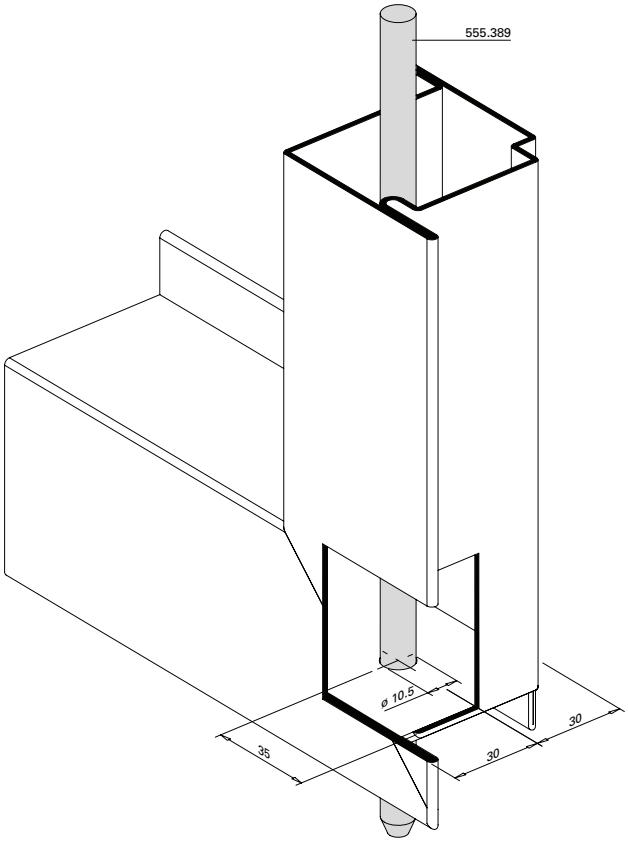

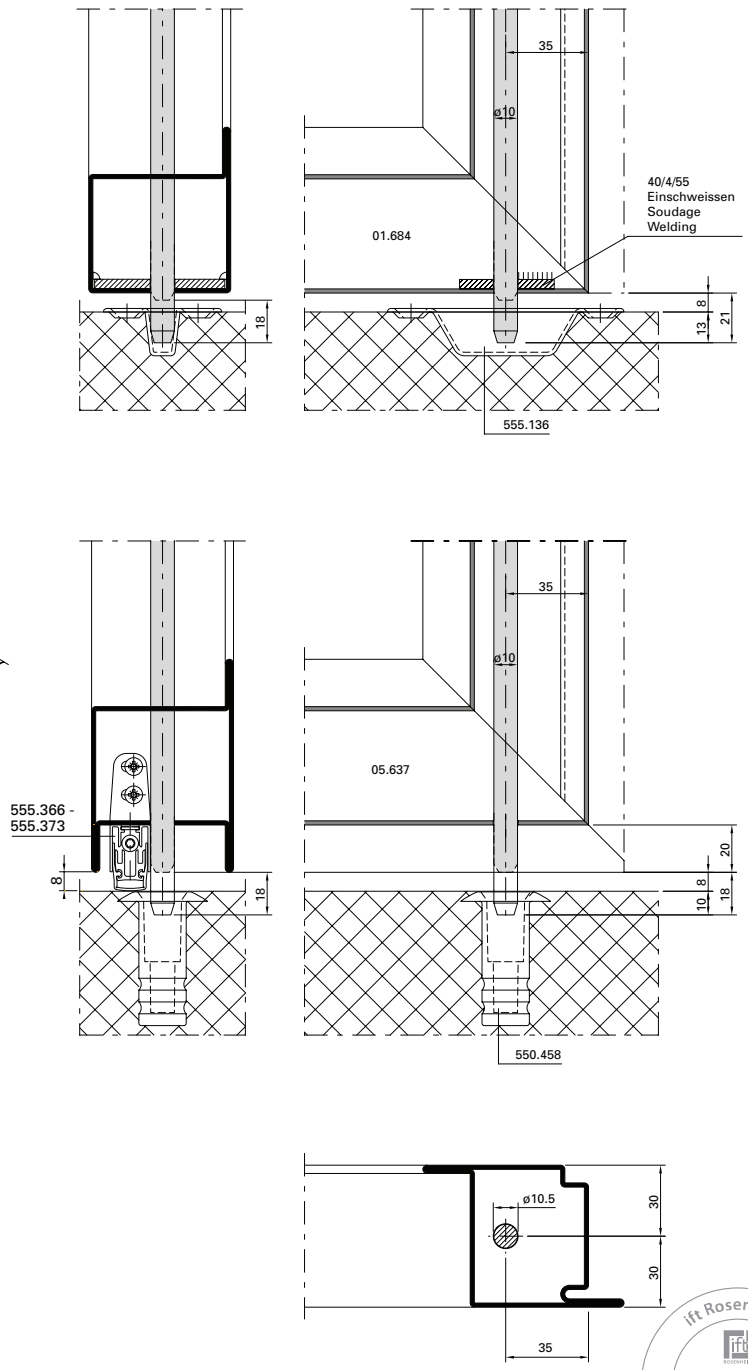

ift Rosenheim
Notifizierte Produkt-
zertifizierungsstelle
18-003504-PR01
18-003535-PR01
30.03.2020
Notified Body 0757

Mehrfachverriegelungs-Schloss

Bohrungen für U-Stulp
Normalfunktion

555.600
555.602

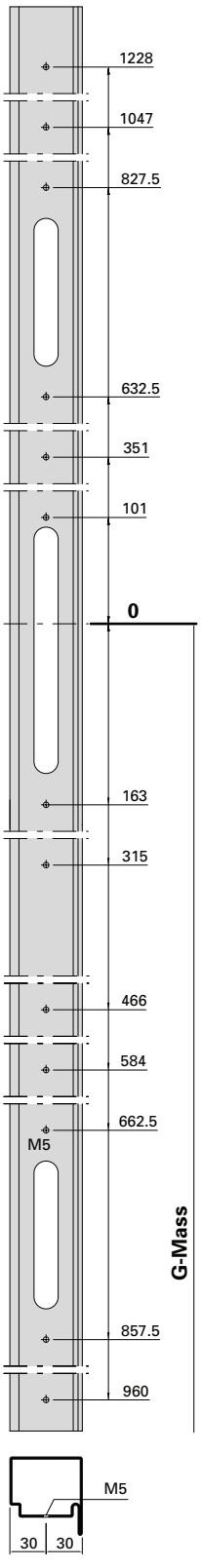

Serrure à verrouillage multiple

Perçages pour têtière en U
Fonction standard

555.601
555.603

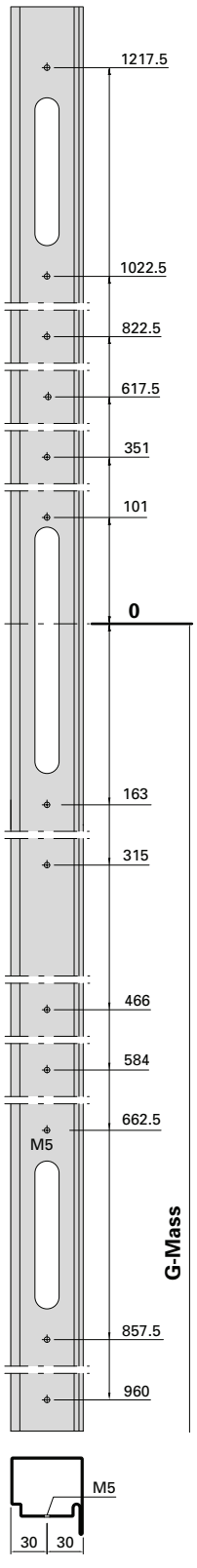

Multipoint lock

Drill holes for U-shaped face plate
Standard function

555.604
555.605

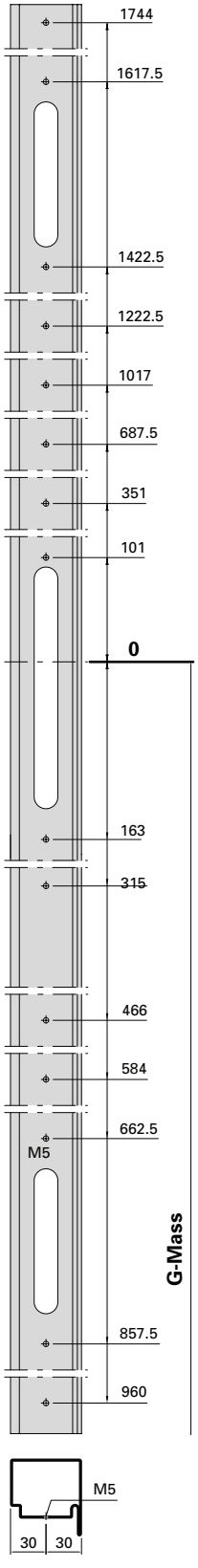

ift Rosenheim
Notifizierte Produkt-zertifizierungsstelle
18-003504-PR01
18-003535-PR01
30.03.2020
Notified Body 0757

Mehrfachverriegelungs-Schloss

Bohrungen für U-Stulp
Panikfunktion

555.606
555.607
555.610
555.611
555.614
555.615
555.618
555.619
555.622
555.623
555.626
555.627
555.630
555.631
555.634
555.635

597.201
597.202
597.205
597.206
597.209
597.210
597.211
597.212
597.217
597.218
597.219
597.220
597.225
597.226
597.229
597.230
597.234
597.236
597.242
597.244

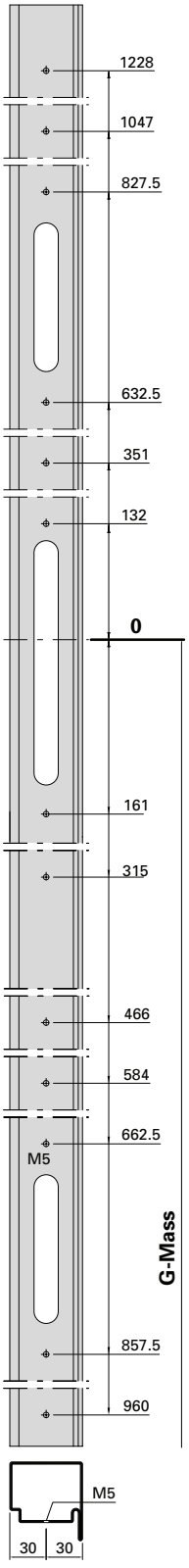

Serrure à verrouillage multiple

Perçages pour têtière en U
Fonction panique

555.608
555.609
555.612
555.613
555.616
555.617
555.620
555.621
555.624
555.625
555.628
555.629
555.632
555.633
555.636
555.637

597.203
597.204
597.207
597.208
597.213
597.214
597.215
597.216
597.221
597.222
597.223
597.224
597.227
597.228
597.231
597.232
597.238
597.240
597.246
597.248

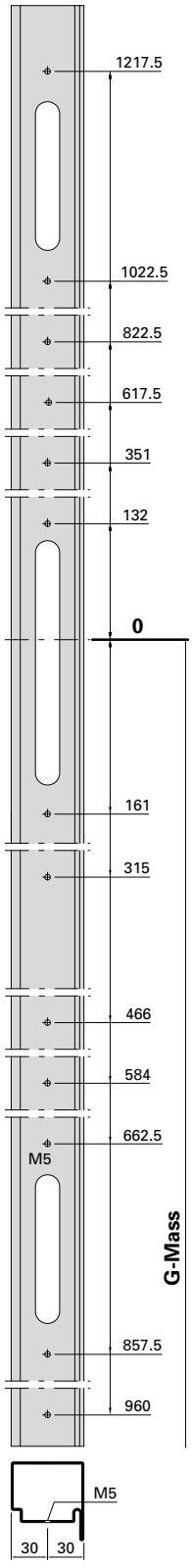

Multipoint lock

Drill holes for U-shaped face plate
Emergency function

EN 179

EN 1125

ift Rosenheim
Notifizierte Produktzertifizierungsstelle
18-003504-PR01
18-003535-PR01
30.03.2020
Notified Body 0757

Anschweissbänder
550.229, 550.238, 550.276
555.226, 555.227, 555.260, 555.261
555.267*, 555.268*

Paumelles à souder
550.229, 550.238, 550.276
555.226, 555.227, 555.260, 555.261
555.267*, 555.268*

Weld-on hinges
550.229, 550.238, 550.276
555.226, 555.227, 555.260, 555.261
555.267*, 555.268*

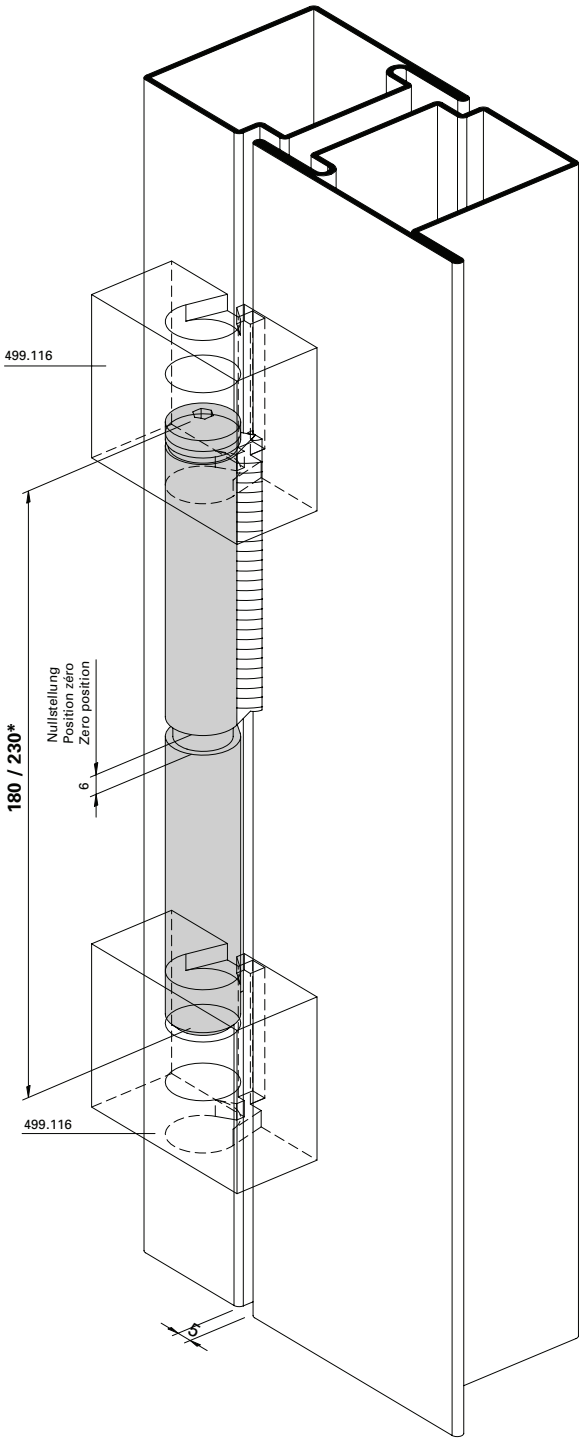

550.276
555.227
555.261
555.268*

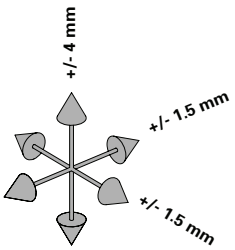

550.229
555.226
555.260
555.267*

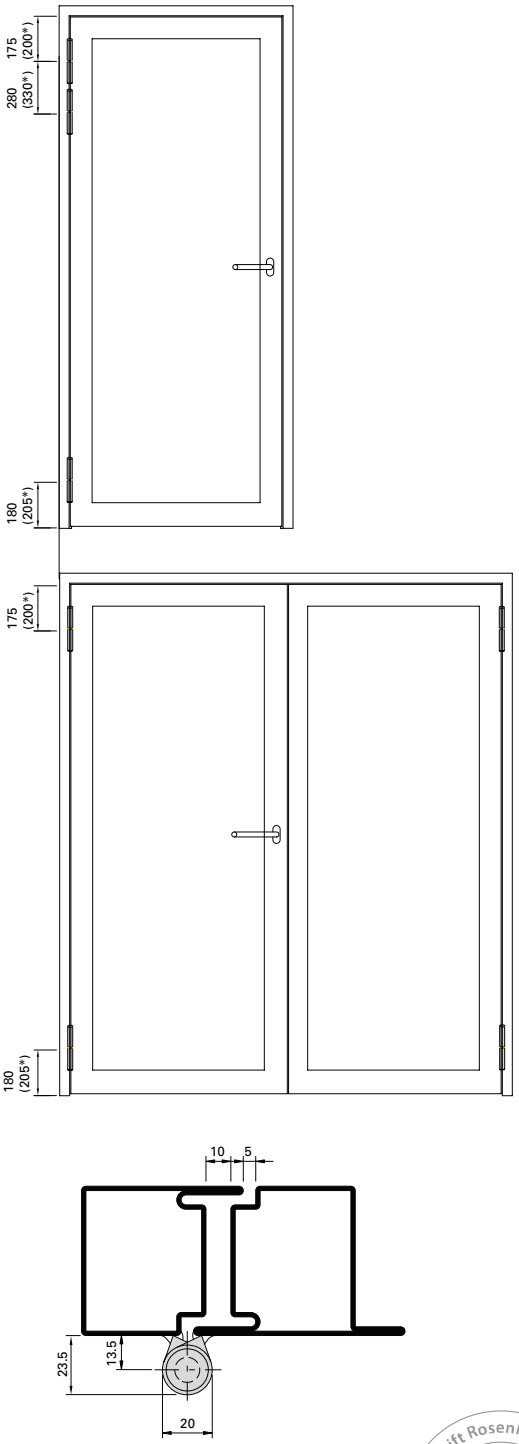

Einbau mit 499.114 / 499.116

Empfehlung Türflügelgewichte für Jansen-Bänder siehe Kapitel «Verarbeitungshilfen und technische Hinweise»

Montage avec 499.114 / 499.116

Recommandation des poids du vantail pour les paumelles Jansen voir chapitre «Outils d'usinage et conseils techniques».

Installation with 499.114 / 499.116

Recommendation leaf weight for the Jansen hinges see chapter «Assembly tools and technical data».

ift Rosenheim
Notifizierte Produktzertifizierungsstelle
18-003504-PR01
18-003535-PR01
30.03.2020
Notified Body 0757

3D Anschraubband
555.574 / 555.575 / 555.576 / 555.577

Paumelle à visser 3D
555.574 / 555.575 / 555.576 / 555.577

3D Screw-on hinge
555.574 / 555.575 / 555.576 / 555.577

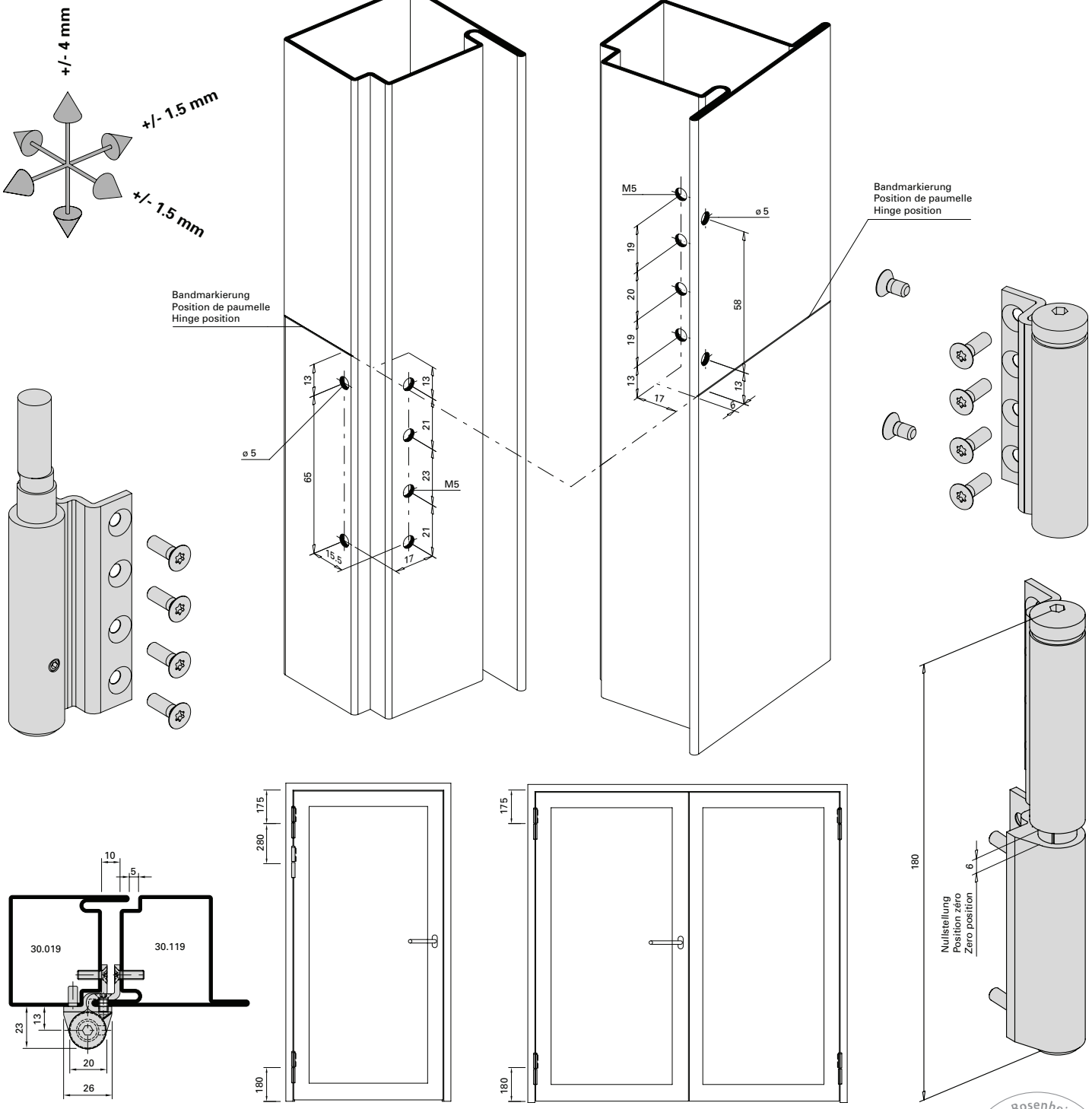

Einbau mit 499.399

Empfehlung Türflügelgewichte für Jansen-Bänder siehe Kapitel «Verarbeitungshilfen und technische Hinweise»

Montage avec 499.399

Recommandation des poids du vantail pour les paumelles Jansen voir chapitre «Outils d'usinage et conseils techniques».

Installation with 499.399

Recommendation leaf weight for the Jansen hinges see chapter «Assembly tools and technical data».

ift Rosenheim
Notifizierte Produktzertifizierungsstelle
18-003504-PR01
18-003535-PR01
30.03.2020
Notified Body 0757

3D Anschraubband
(Achsabstand 36 mm)
555.660 / 555.661

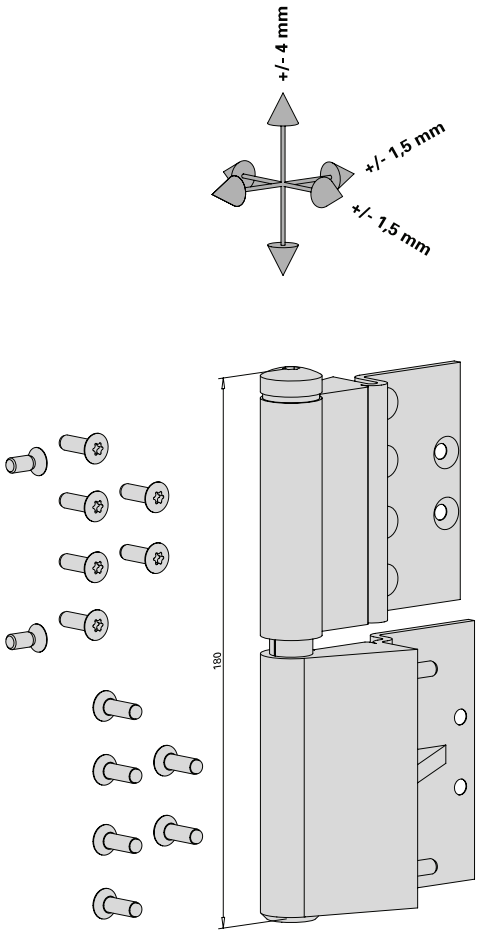

Paumelle à visser 3D
(Entraxe 36 mm)
555.660 / 555.661

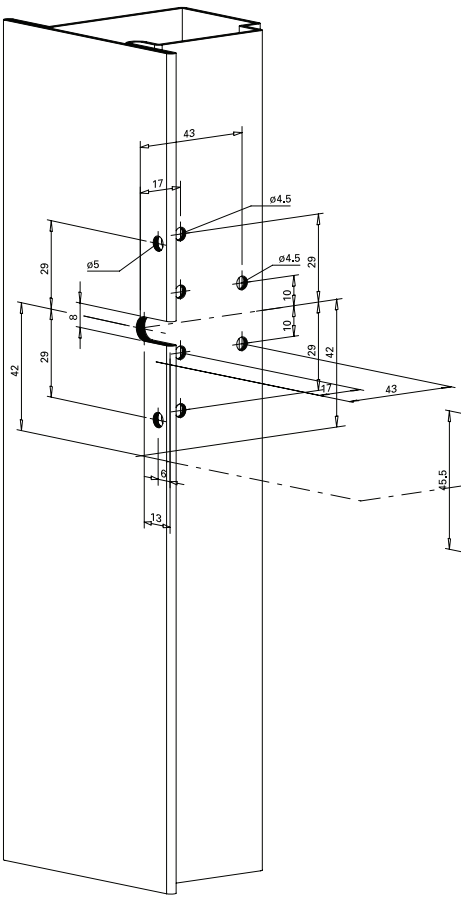

3D screw-on hinge
(Hinge pin distance 36 mm)
555.660 / 555.661

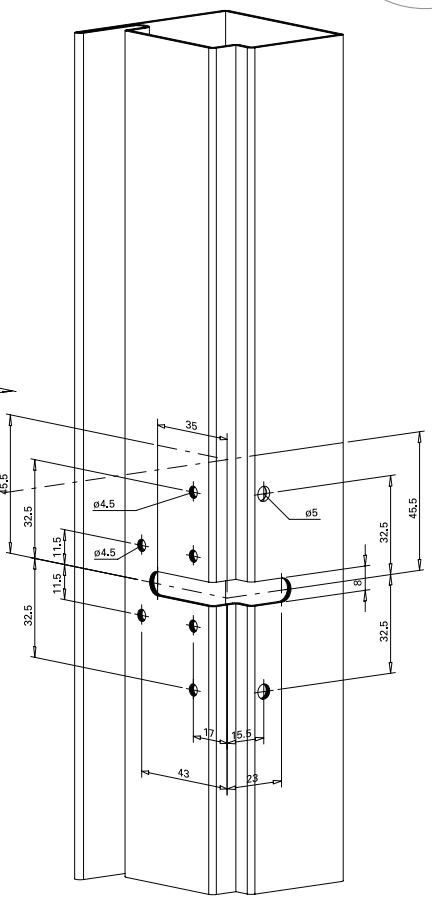

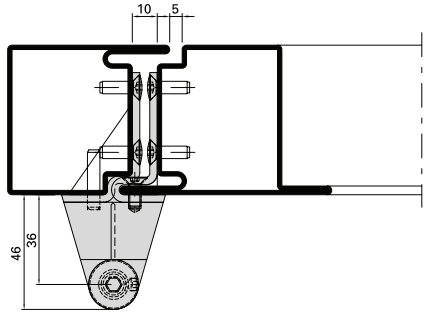

Einbau mit 499.430

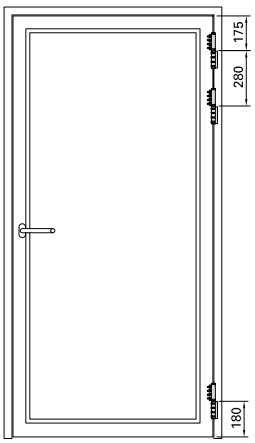

Montage avec 499.430

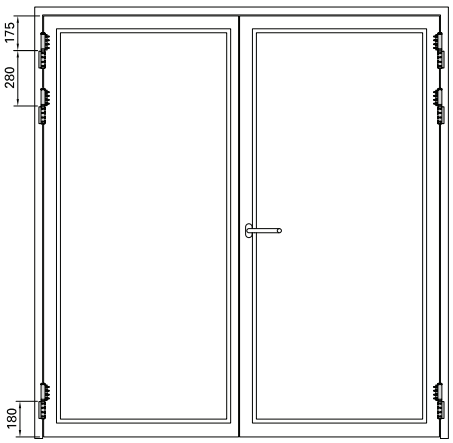

Installation with 499.430

Edelstahl-Rollentürband 555.345

Paumelle à galet en acier Inox 555.345

Stainless steel barrel hinge 555.345

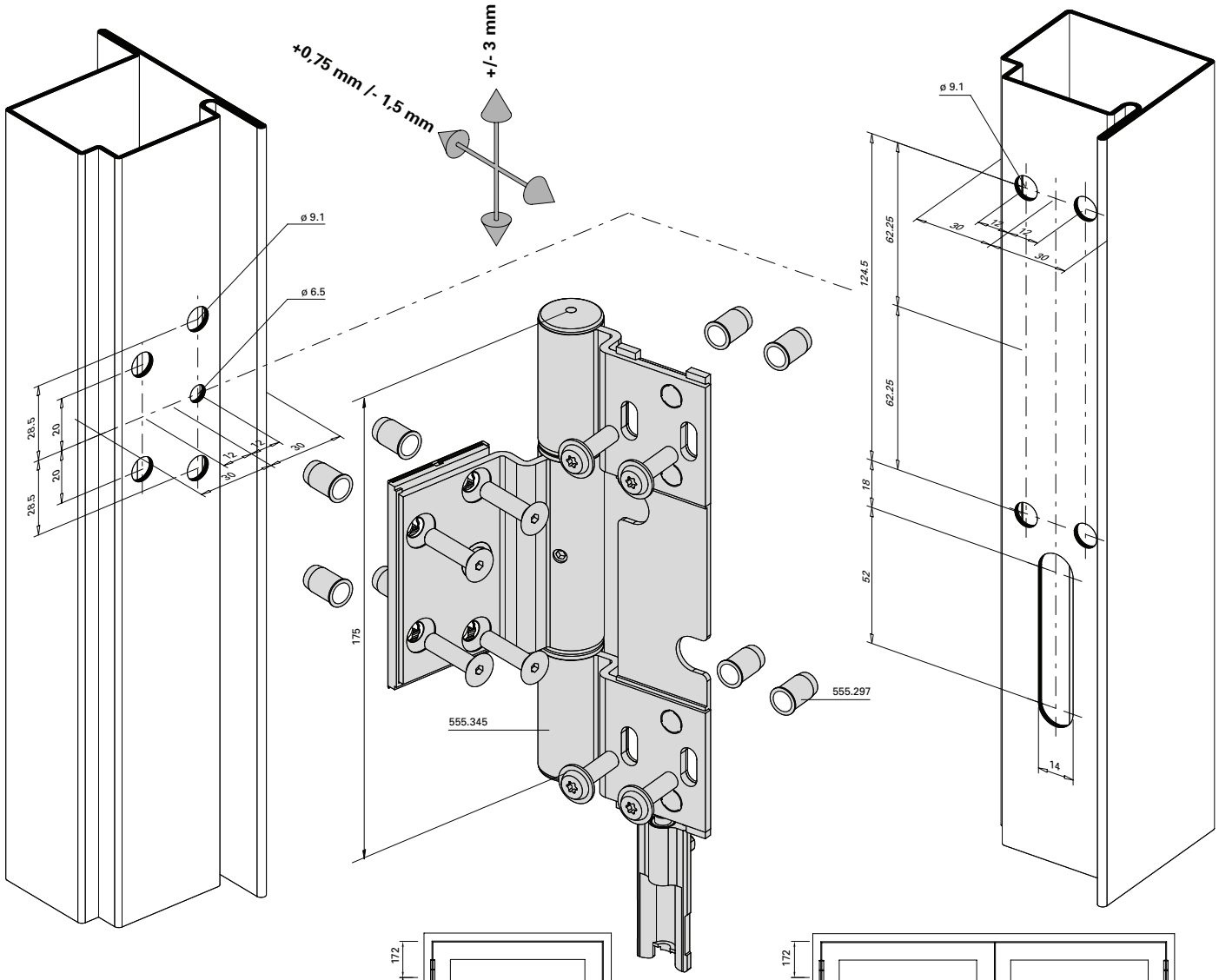

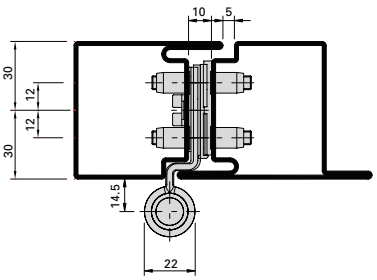

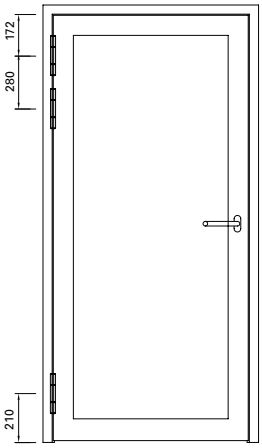

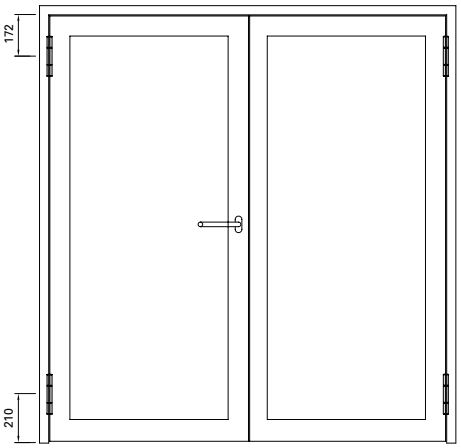

Einbau mit 499.166

Empfehlung Türflügelgewichte für Jansen-Bänder siehe Kapitel «Verarbeitungshilfen und technische Hinweise»

Montage avec 499.166

Recommandation des poids du vantail pour les paumelles Jansen voir chapitre «Outils d'usinage et conseils techniques».

Installation with 499.166

Recommendation leaf weight for the Jansen hinges see chapter «Assembly tools and technical data».

Höhen- und seitenverstellbares Anschraubband 550.250 / 550.286

Paumelle à visser réglable en hauteur et latéralement 550.250 / 550.286

Screw-on hinge, adjustable vertically and laterally 550.250 / 550.286

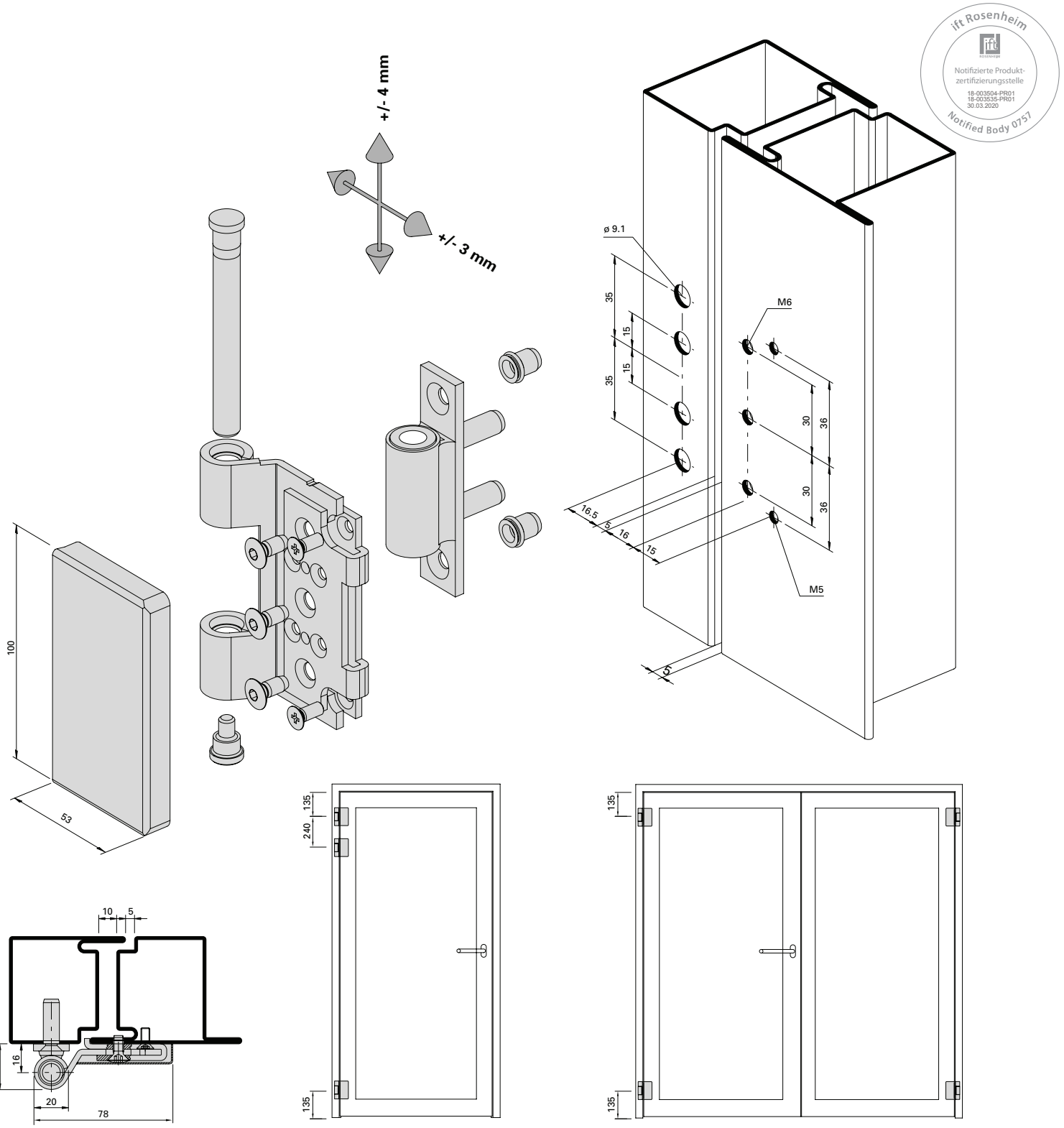

Einbau mit 499.350

Montage avec 499.350

Installation with 499.350

3D Anschraubband
(Achsabstand 36 mm)
555.660 / 555.661

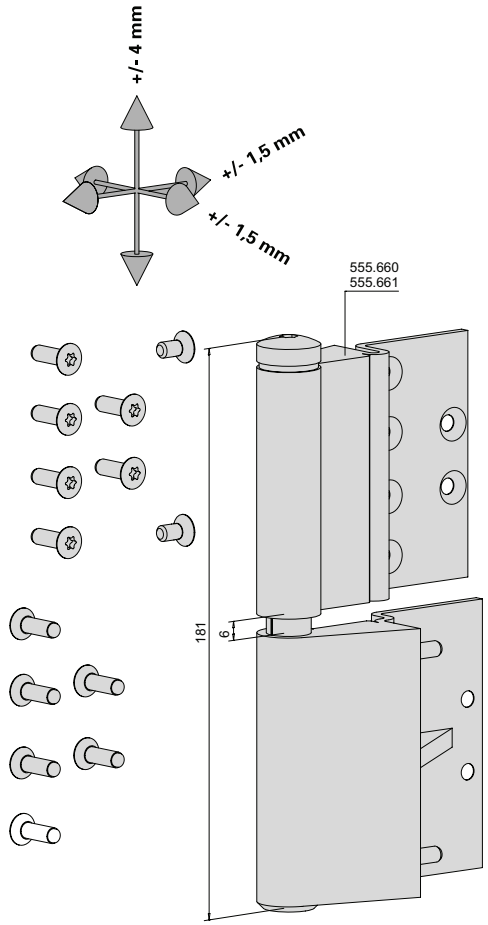

Paumelle à visser 3D
(Entraxe 36 mm)
555.660 / 555.661

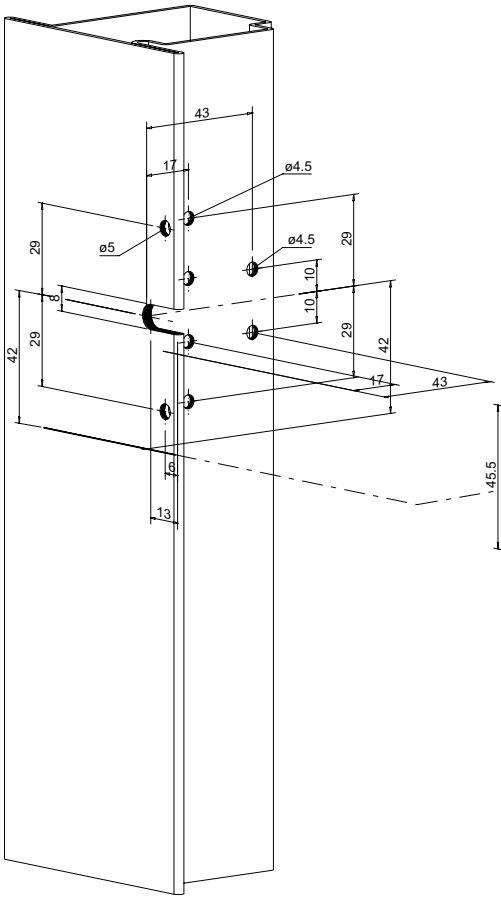

3D screw-on hinge
(Hinge pin distance 36 mm)
555.660 / 555.661

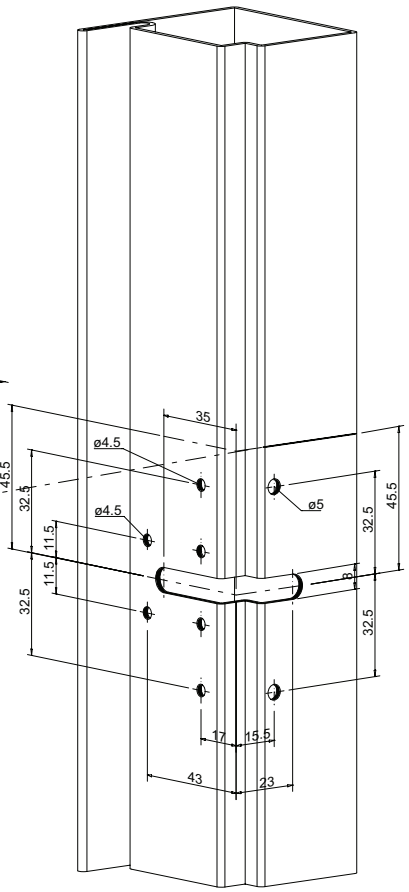

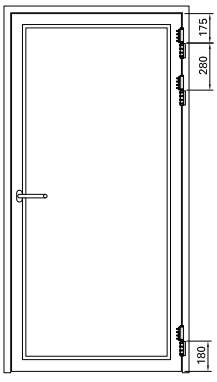

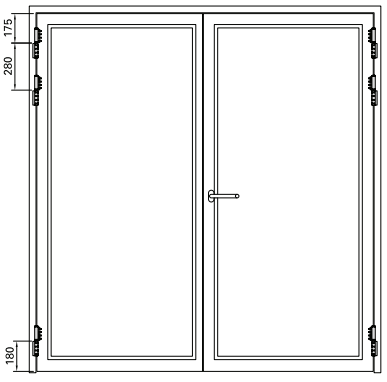

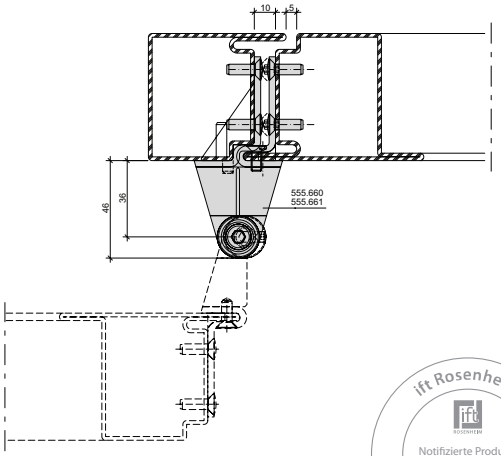

ift Rosenheim
Notifizierte Produktzertifizierungsstelle
18-003504-PR01
18-003535-PR01
30.03.2020
Notified Body 0757

Verdeckt liegendes Anschraubband 555.024 / 555.025

Paumelle à visser 3D non apparente 555.024 / 555.025

Concealed 3D screw-on hinge 555.024 / 555.025

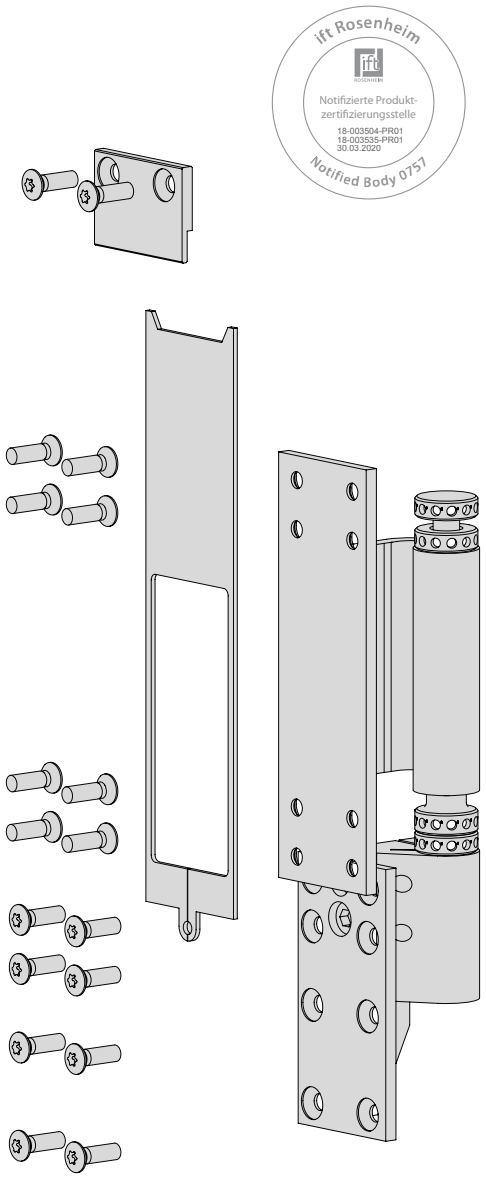

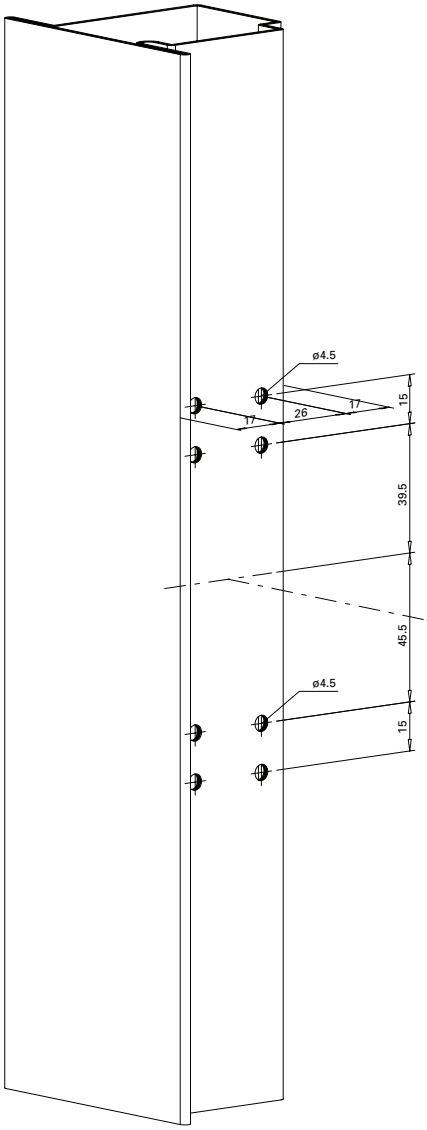

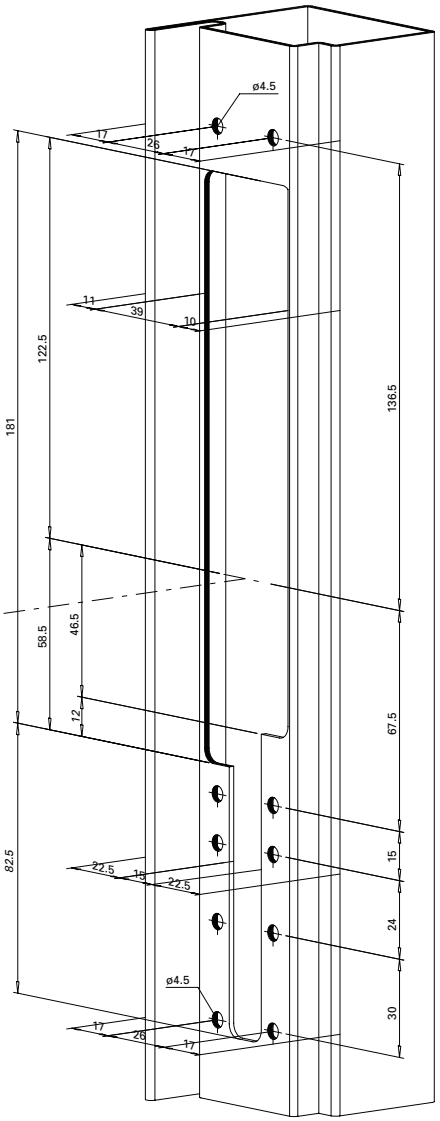

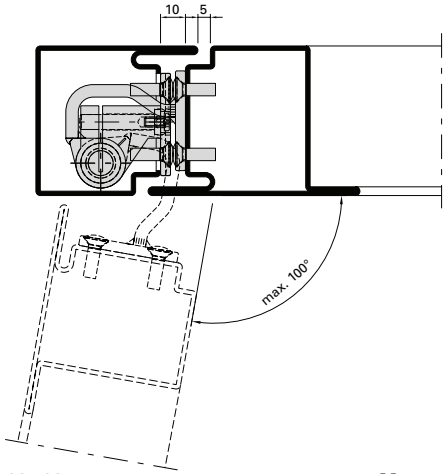

Einbau mit 499.432

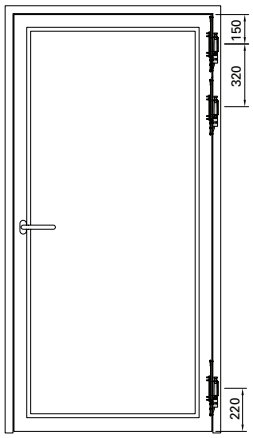

Montage avec 499.432

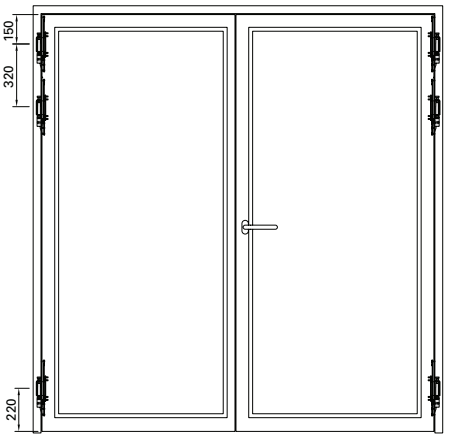

Installation with 499.432

Aluminium-Anschraubband
550.230 / 550.231 / 555.054 / 555.055

Paumelle en aluminium à visser
550.230 / 550.231 / 555.054 / 555.055

Aluminium screw-on hinge
550.230 / 550.231 / 555.054 / 555.055

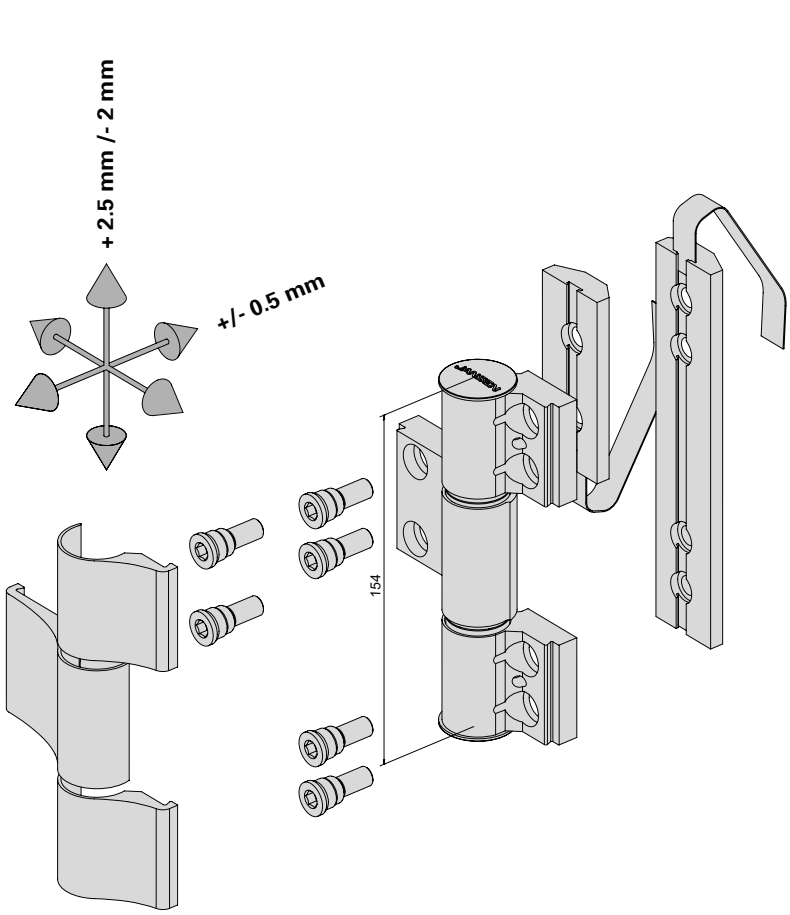

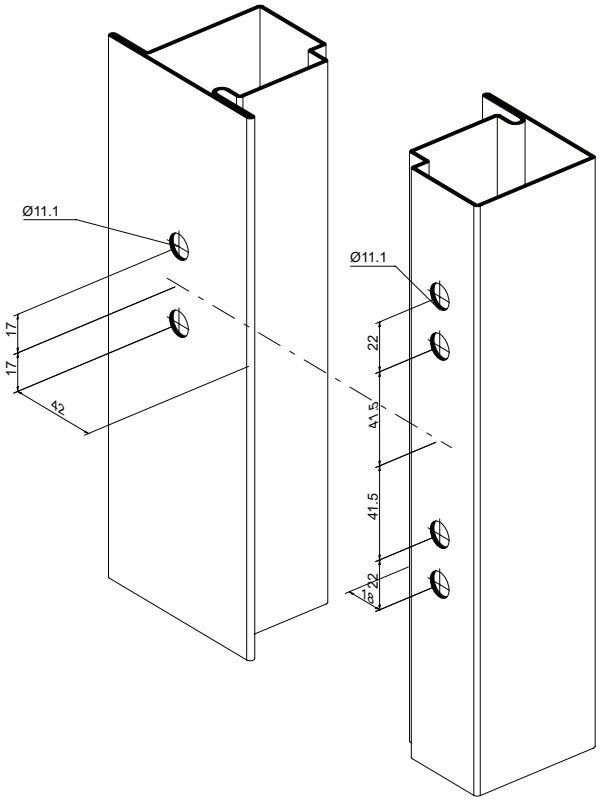

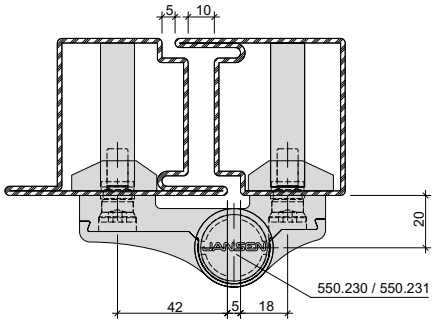

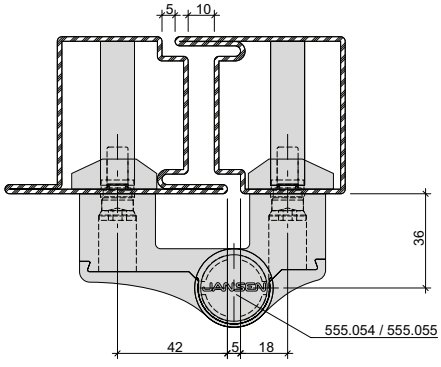

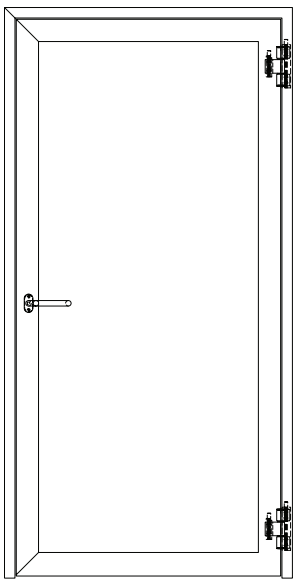

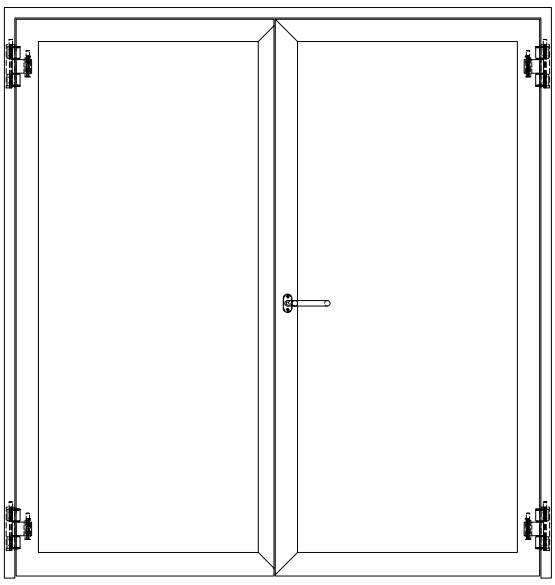

Einschweiss-Zapfenband 550.211

Puvot du haut à souder 550.211

Weld-on pivot hinge 550.211

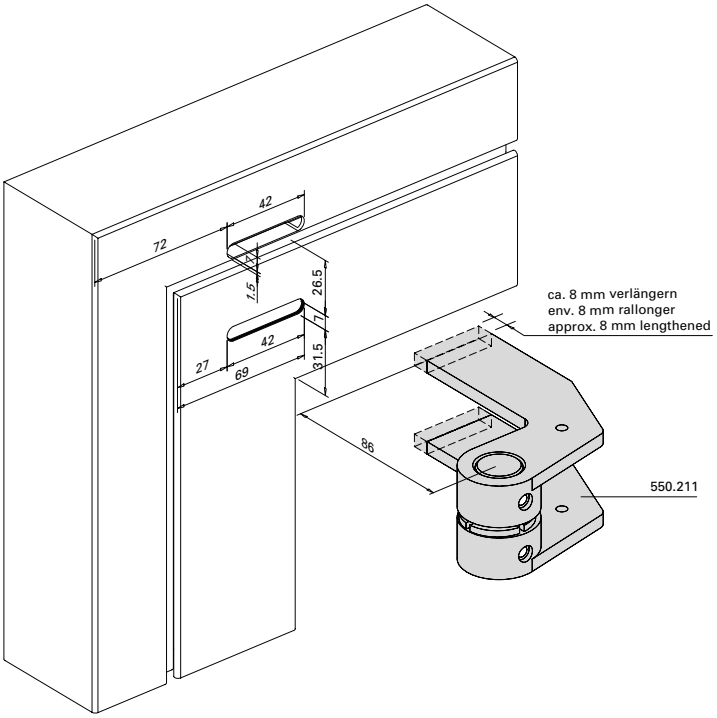

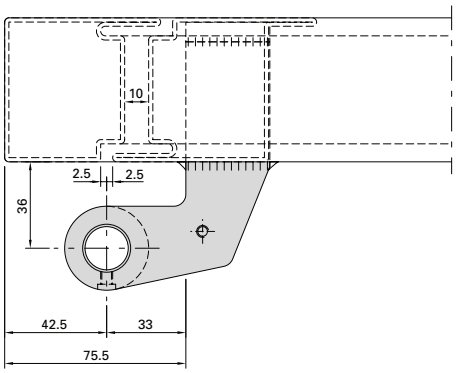

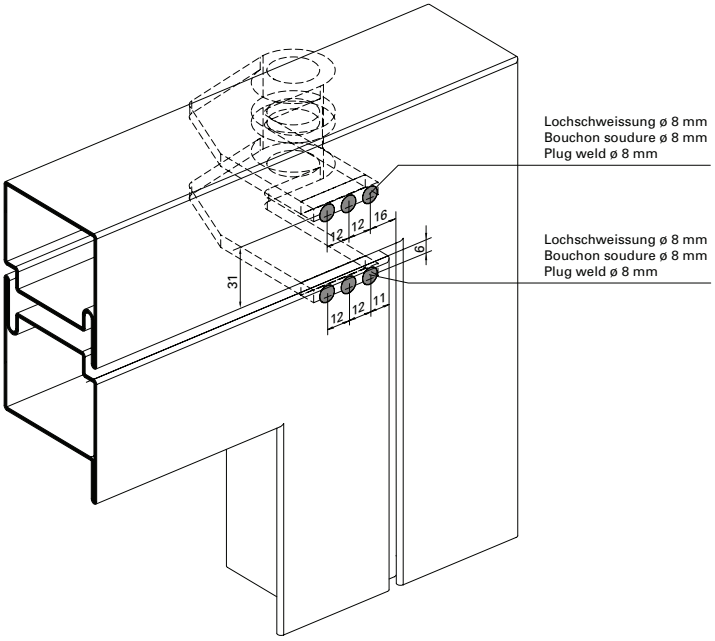

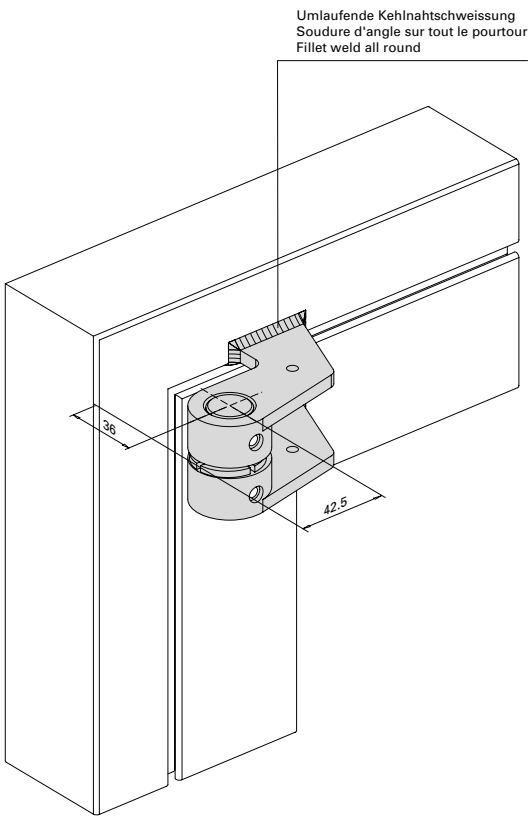

ift Rosenheim
Notifizierte Produkt-zertifizierungsstelle
18-003504-PR01
18-003535-PR01
30.03.2020
Notified Body 0757

Türhebel 550.212

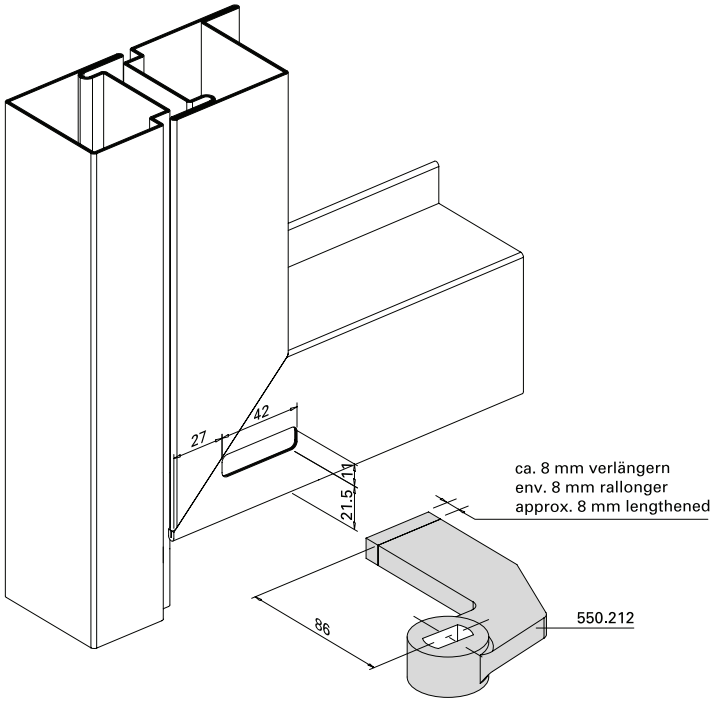

Bras du bas 550.212

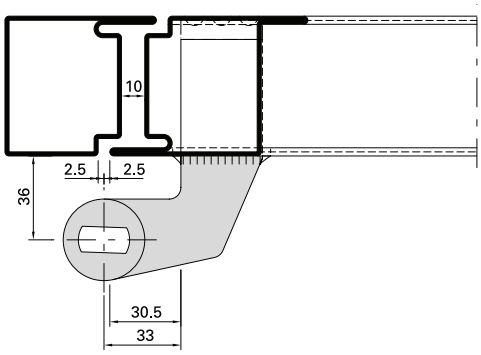

Door lever 550.212

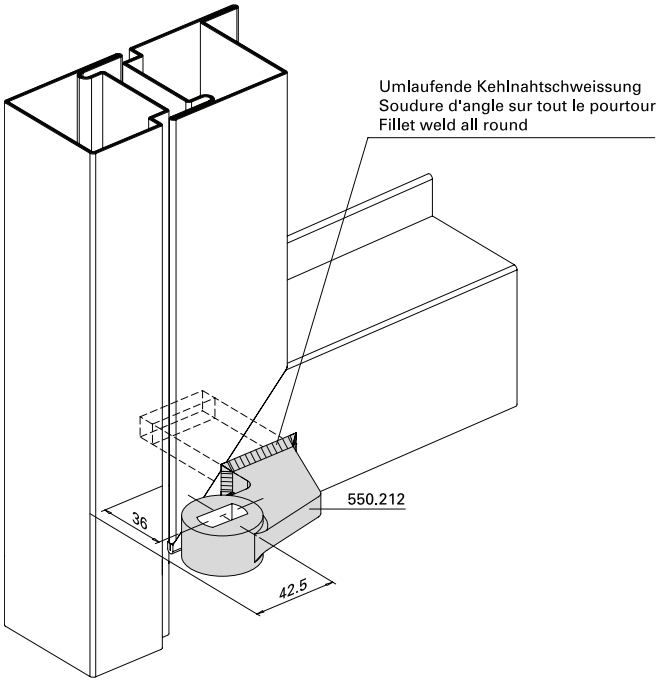

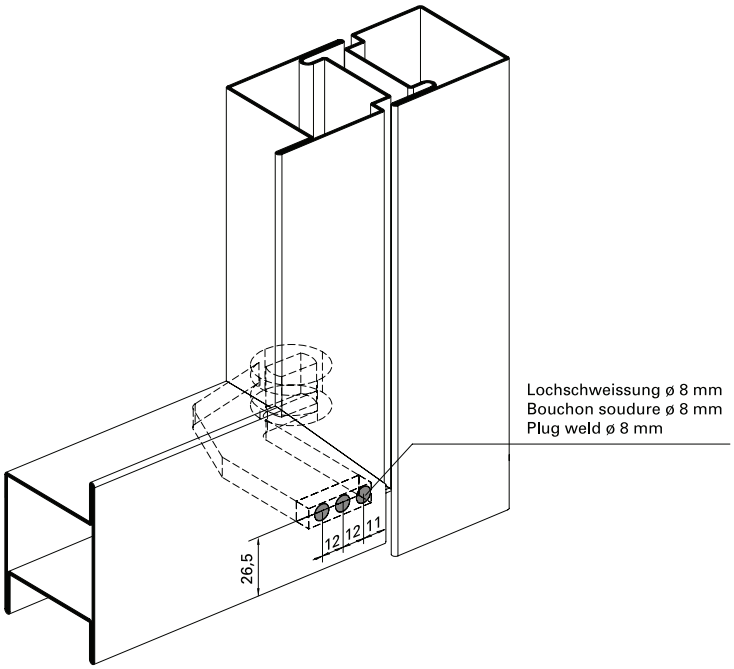

ift Rosenheim
Notifizierte Produktzertifizierungsstelle
18-003504-PR01
18-003535-PR01
30.03.2020
Notified Body 0757

Türhebel 550.212 mit Bodentürschliesser

Bras du bas 550.212 avec ferme-porte de sol

Door lever 550.212 with floor spring

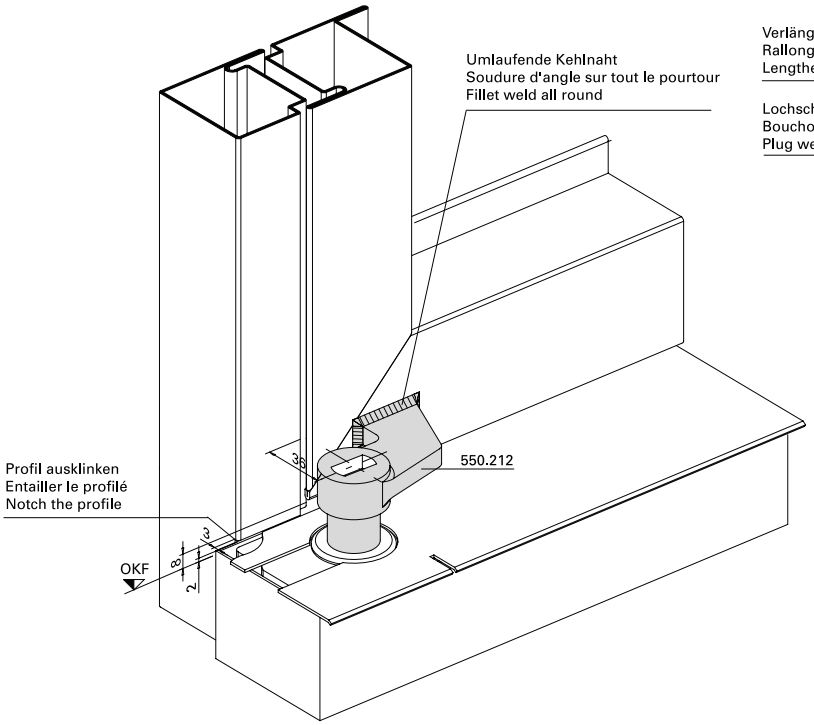

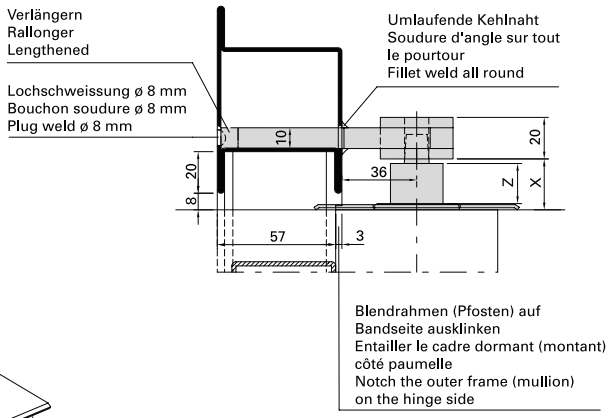

Türhebel 550.212 mit Anschweisslager 550.396/397

Bras du bas 550.212 avec pivot à souder 550.396/397

Door lever 550.212 with weld-on bottom pivot hinge 550.396/397

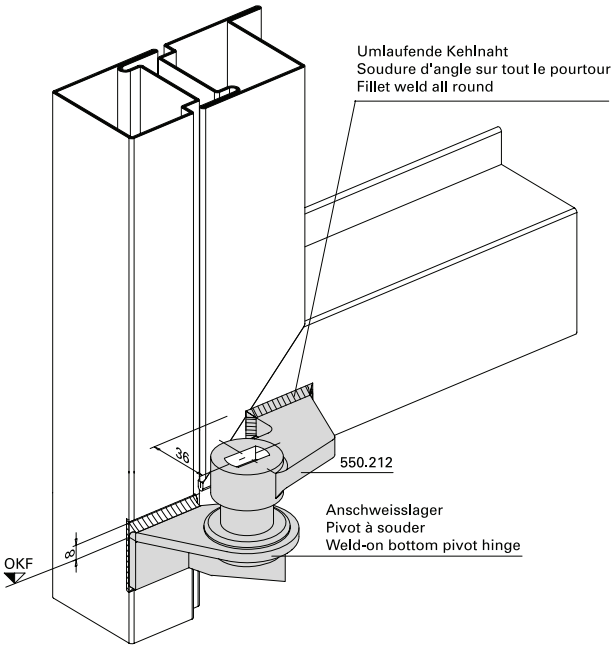

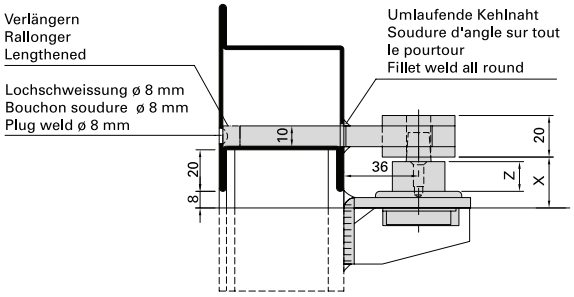

Türhebel 550.398 für Bodentürschliesser

Bras du bas 550.398 pour ferme-porte du sol

Door lever 550.398 for floor spring

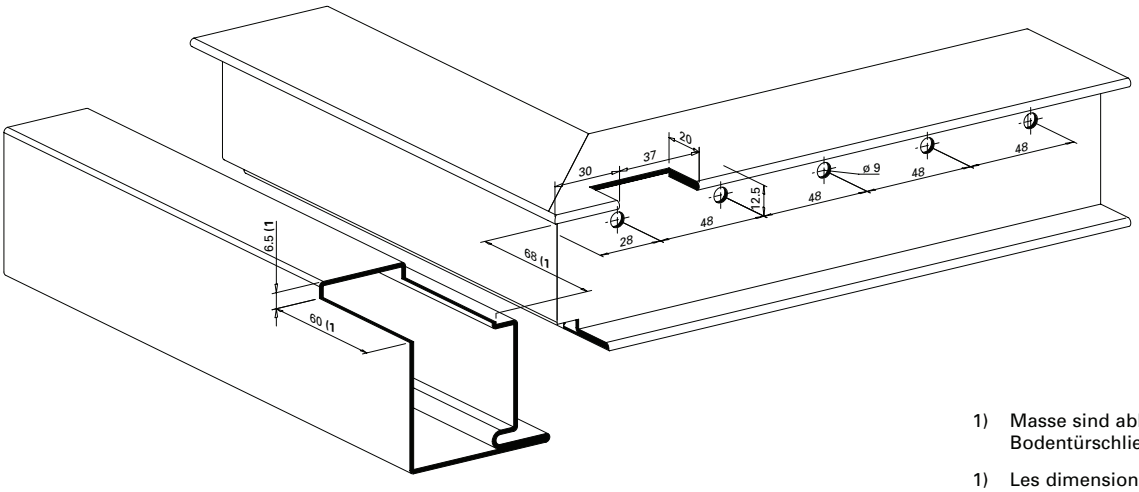

1) Masse sind abhängig von Bodentürschliesser

1) Les dimensions dépendent du ferme-porte au sol

1) Distances depend on the floor spring

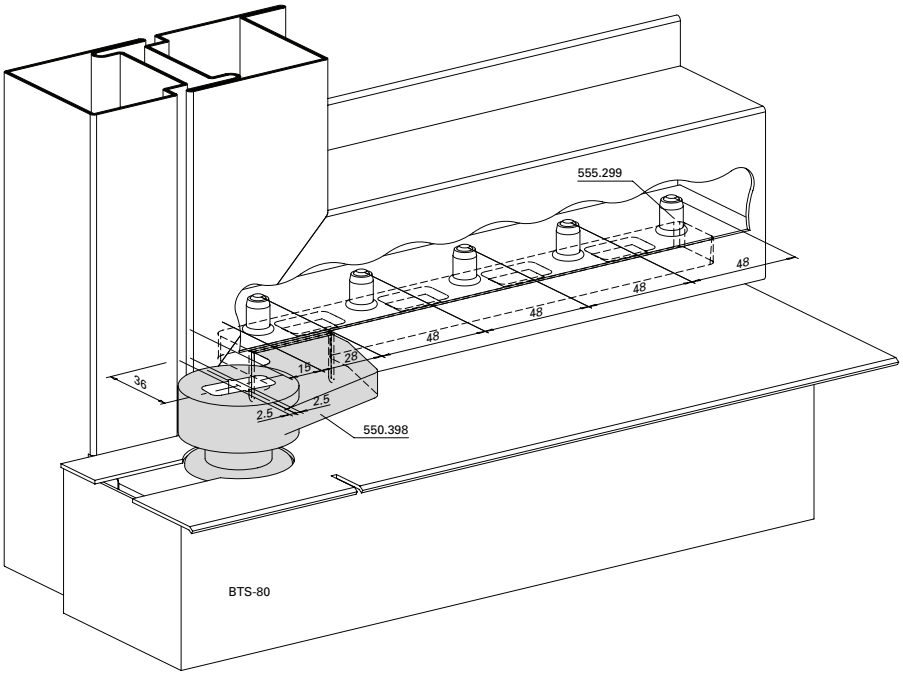

2) Länge der Steckachse ist abhängig von der Art und Lage des Bodentürschliessers

2) Dépend du type et de la position du ferme-porte au sol

2) Depends on the type and position of the floor door closer

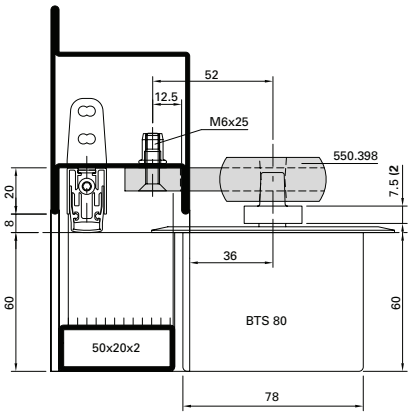

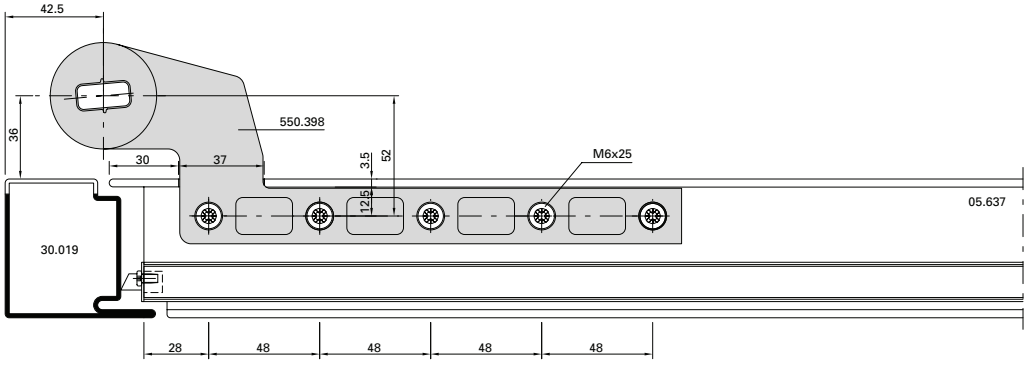

ift Rosenheim
Notifizierte Produktzertifizierungsstelle
18-003504-PR01
18-003535-PR01
30.03.2020
Notified Body 0757

Türhebel 550.398
für Anschweisslager 550.396/550.397

Bras du bas 550.398
pour pivot à souder 550.396/550.397

Door lever 550.398 for bottom
weld-on pivot-hinge 550.396/550.397

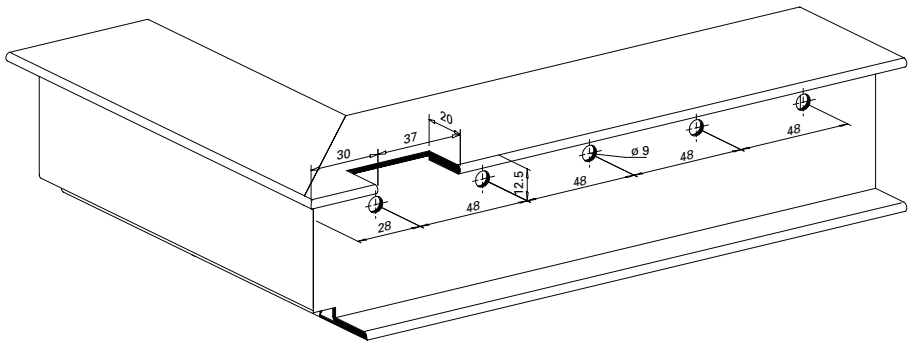

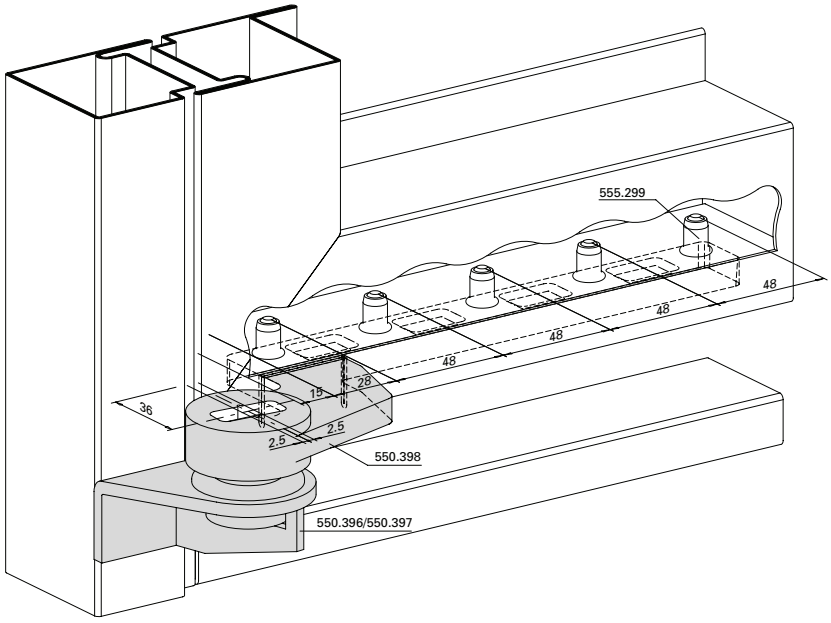

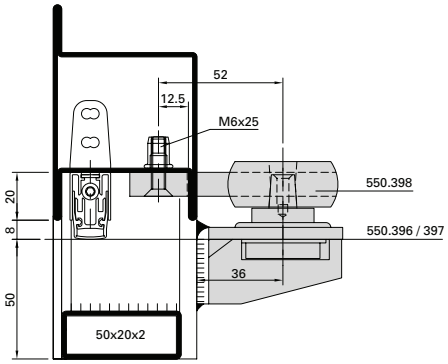

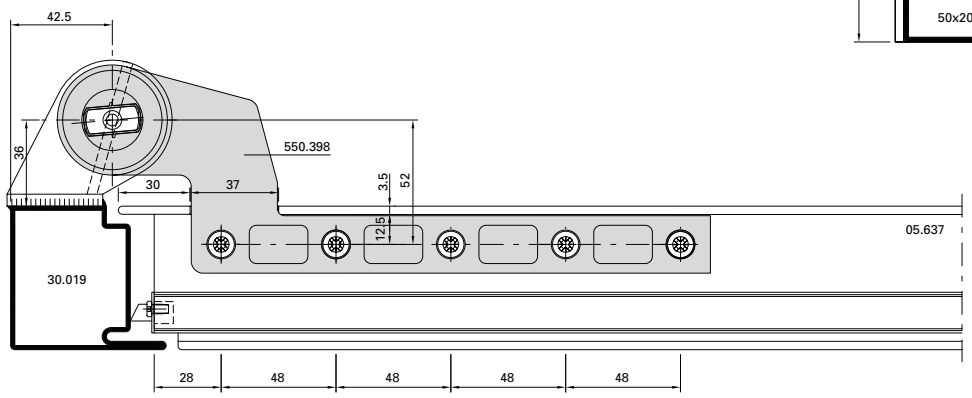

ift Rosenheim
Notifizierte Produkt-zertifizierungsstelle
18-003504-PR01
18-003535-PR01
30.03.2020
Notified Body 0757

Falzabdichtung
bei Auflaufdichtung

Etanchéification de feuillure
avec joint de seuil

Rebate seal for
drop seal

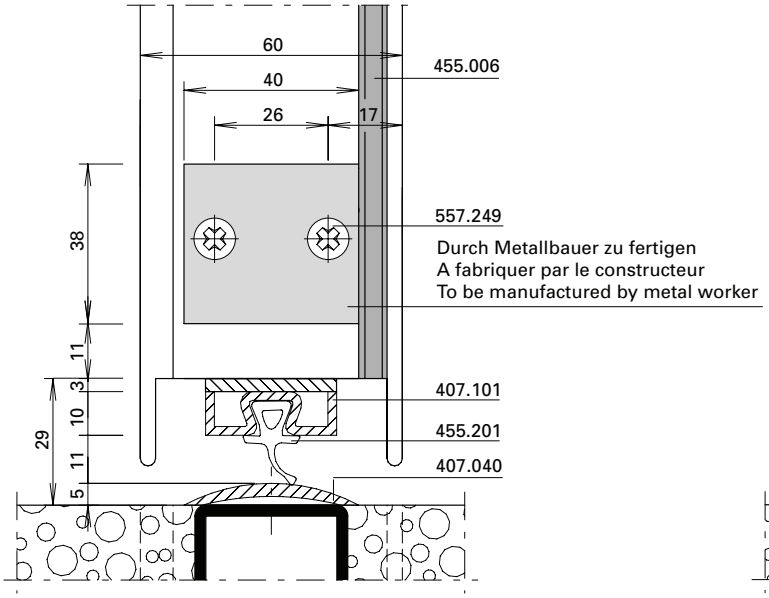

Türflügel
Vantail de porte
Door leaf

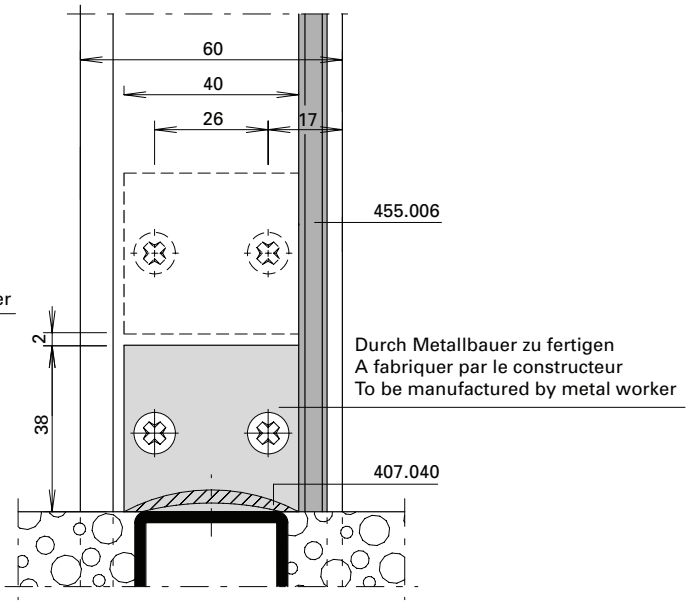

Rahmen
Cadre
Frame

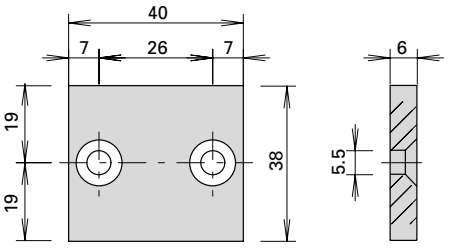

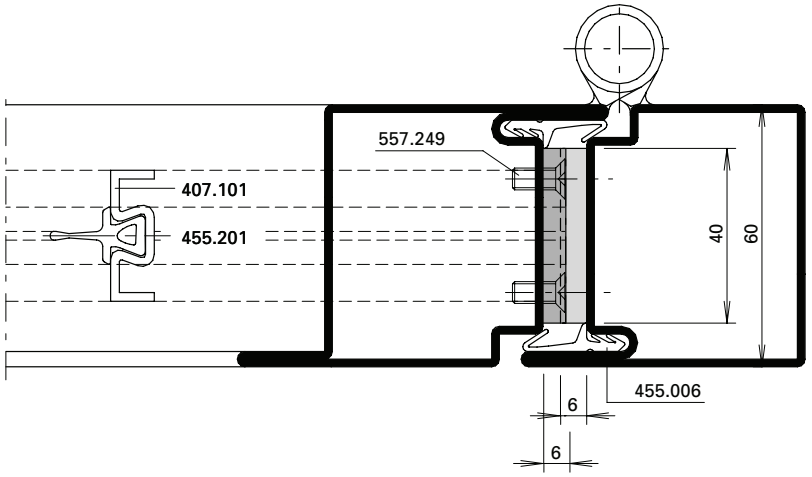

Falzriegel-Bolzen 555.223

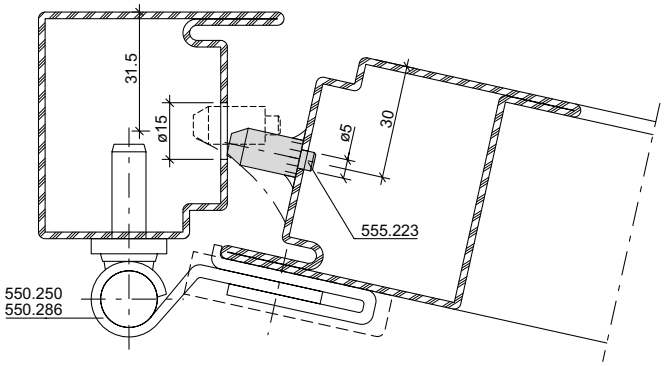

Verrouillage central 555.223

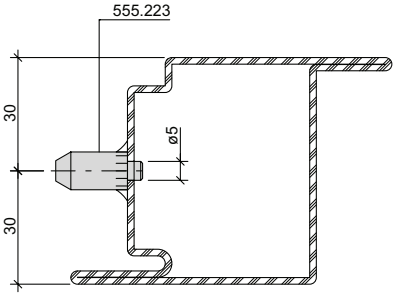

30.019 / 30.017
30.119 / 30.117
30.419 / 30.417

Rebate bolt 555.223

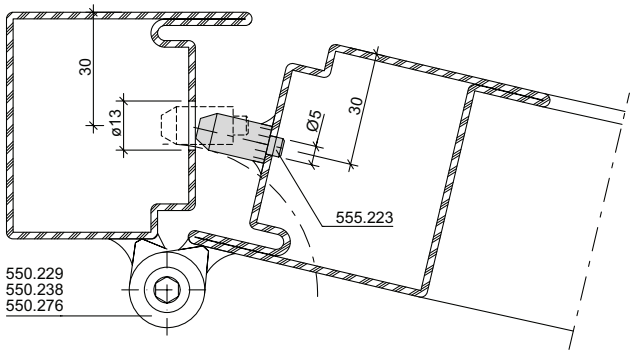

Anordnung Falzriegelbolzen
Disposition verrouillage central
Arrangement rebate bolt

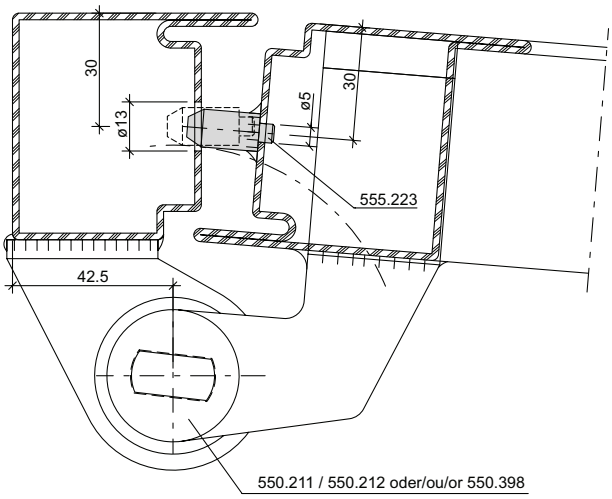

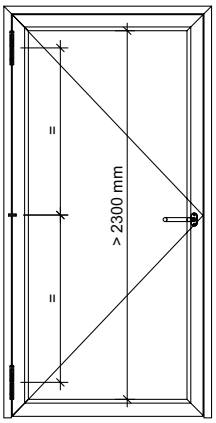

ift Rosenheim
Notifizierte Produktzertifizierungsstelle
18-003504-PR01
18-003535-PR01
30.03.2020
Notified Body 0757

Stangenführung 555.134 **Guidage à tige 555.134** **Rod guide 555.134**

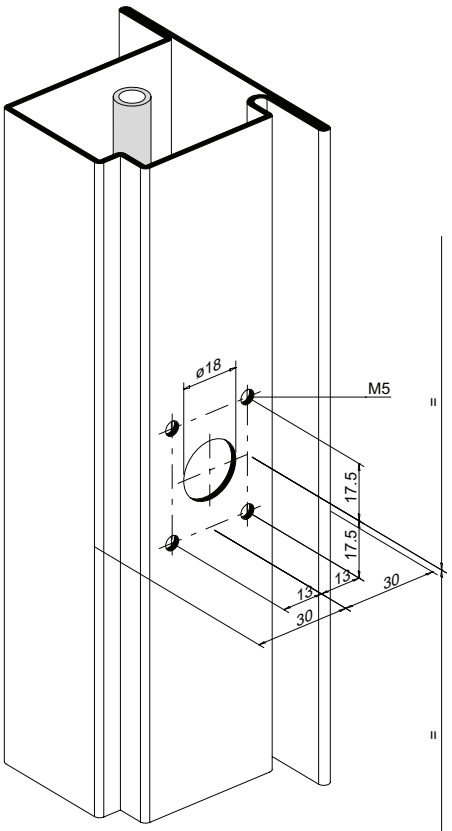

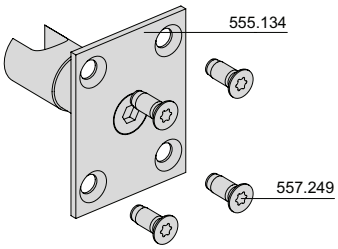

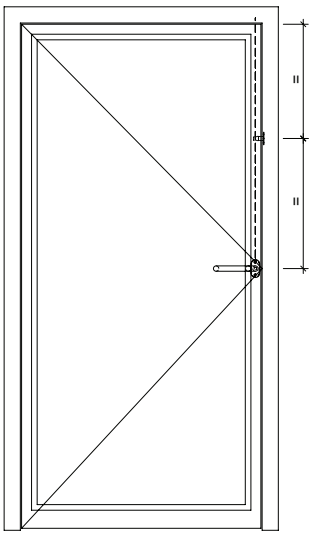

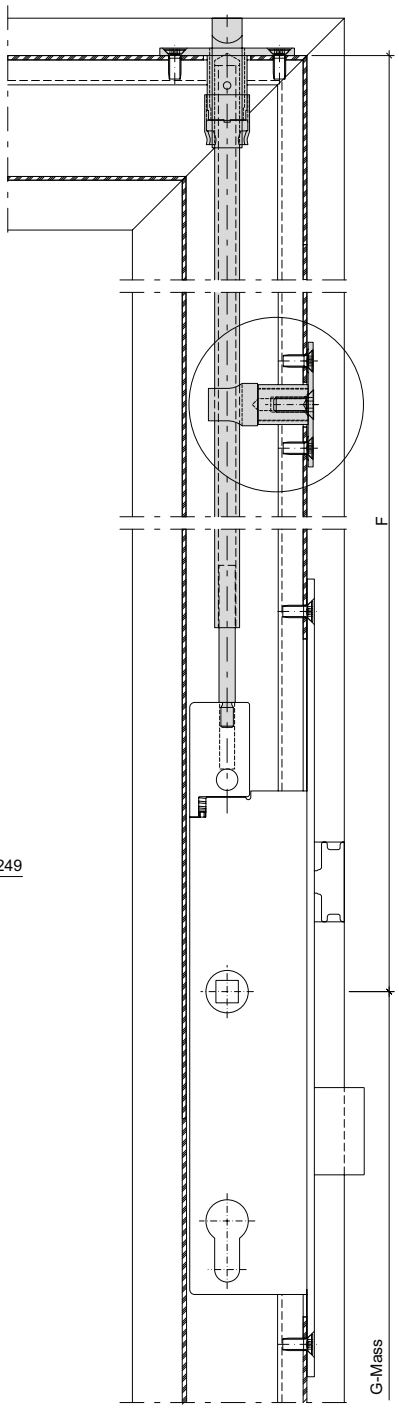

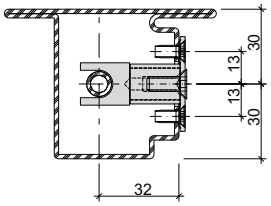

Einbau mit 499.124
Montage avec 499.124
Installation with 499.124

Mitnehmerklappe 550.387 **Doigt d'entraînement 550.387** **Selctor bar Dorma 550.387**

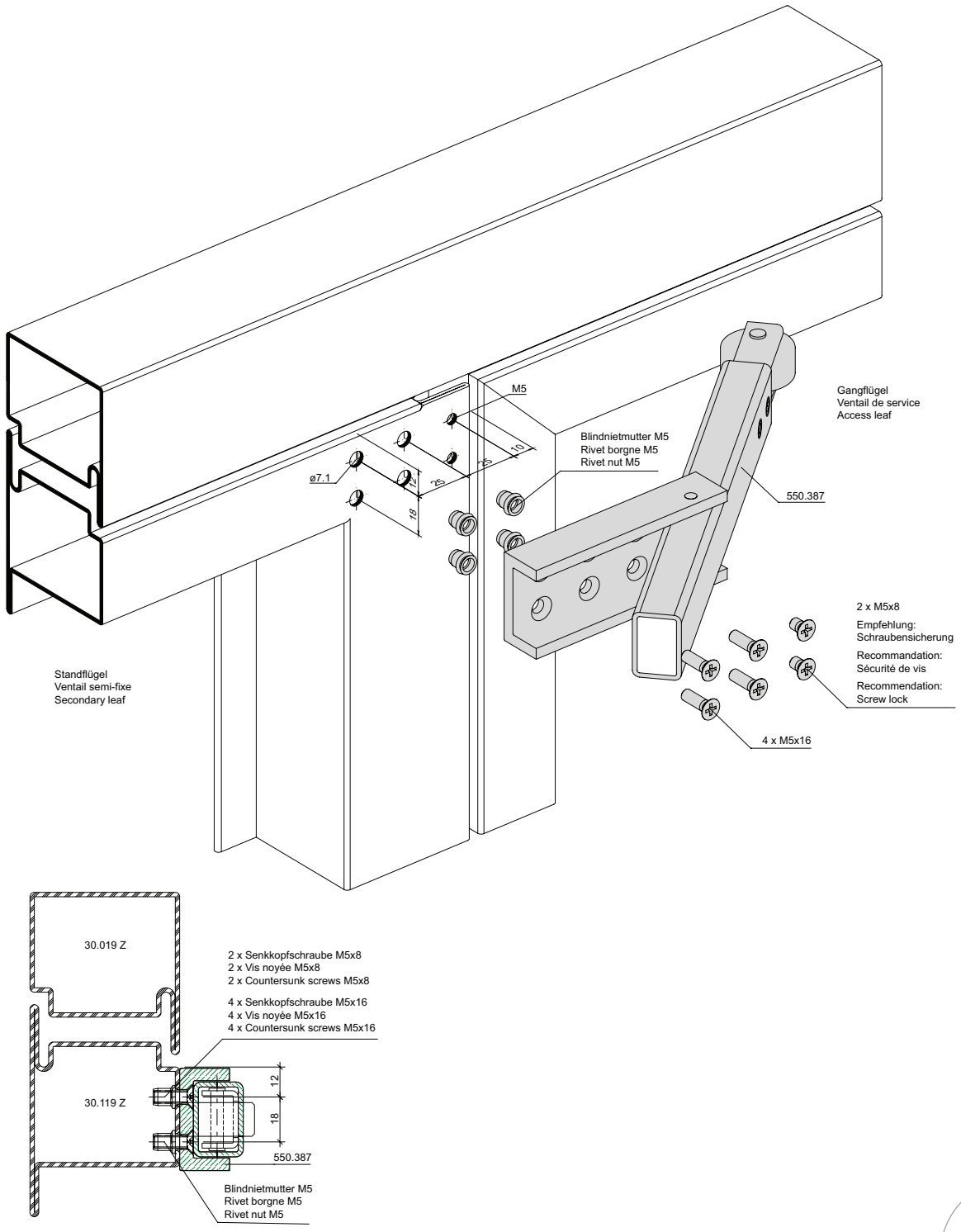

ift Rosenheim
Notifizierte Produktzertifizierungsstelle
18-003504-PR01
18-003535-PR01
30.03.2020
Notified Body 0757

Mitnehmerklappe 550.678*

Doigt d'entraînement 550.678*

Selector bar Dorma 550.678*

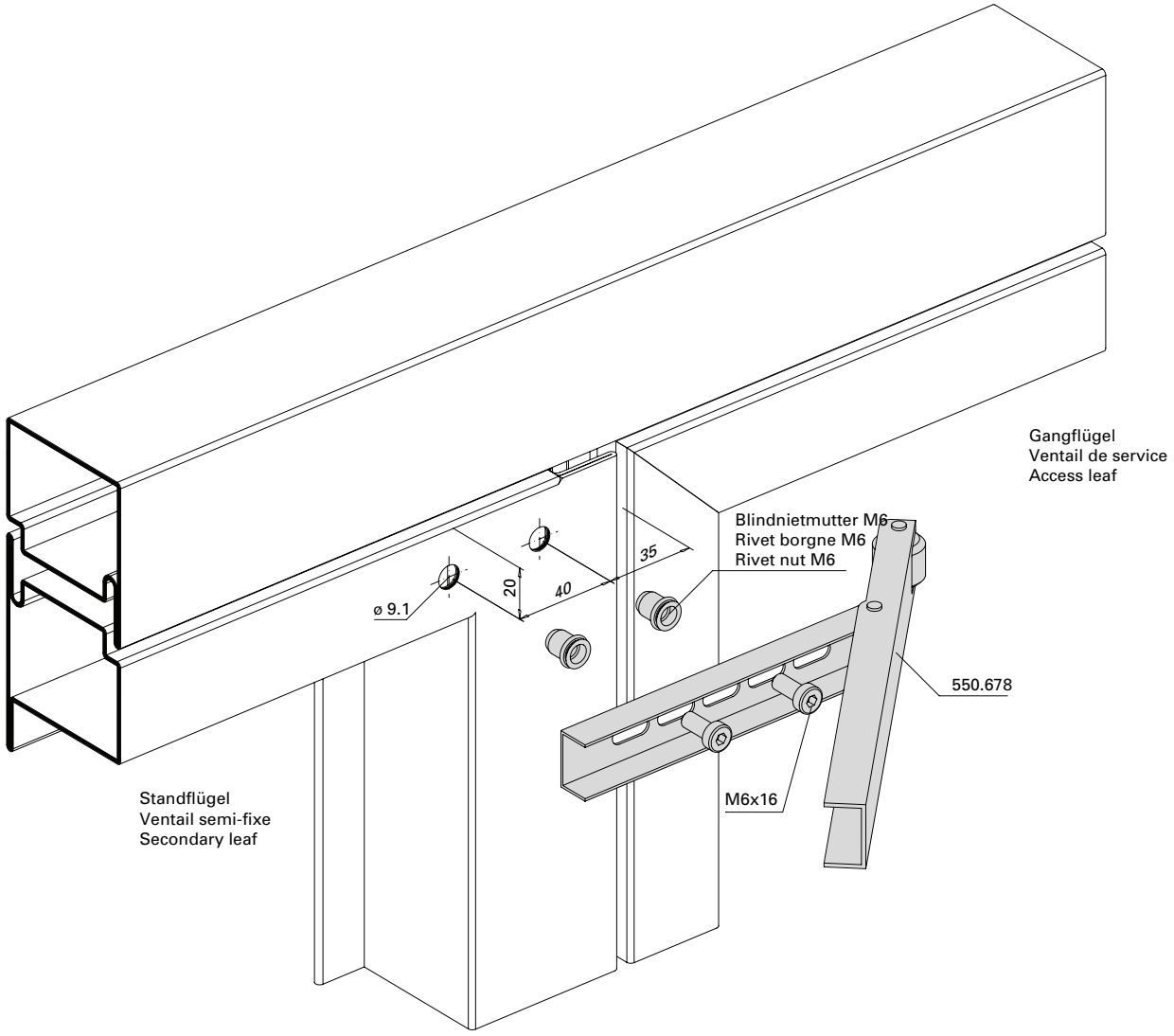

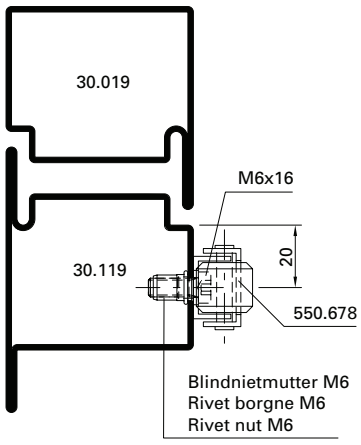

* Nicht geeignet für Panik-Beschläge nach EN 1125 und integrierte Türschliesser

* non approprié ferrures paniques selon EN 1125 et ferme-porte intégré

* Not suitable for panic fittings according to EN 1125 and integrated door closer

Verdeckt liegender Mitnehmerhaken
555.890 - 555.893

Mindestflügelbreiten bei den integrierten Türschliessern

Crochet d'entraîneur non apparent
555.890 - 555.893

Largeurs minimales de vantail pour les ferme-portes intégrés

Concealed carry bar
555.890 - 555.893

Minimum leaf widths for integrated closers

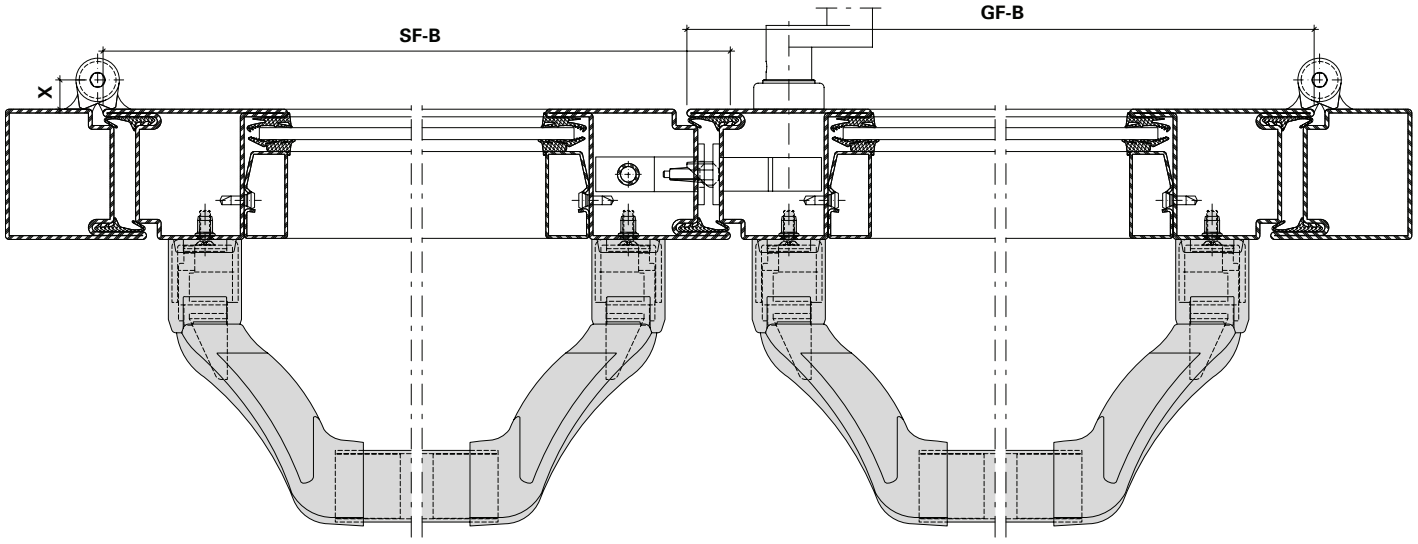

Diagramm Diagramme Diagram	Achsmass X Entraxe X Axis dimension X	Band Paumelle Hinge
1	-13,5 mm	555.024, 555.025
2	13 mm	555.536, 555.537, 555.538, 555.539, 555.570, 555.571, 555.572, 555.573, 555.574, 555.575, 555.576, 555.577
3	13,5 mm	550.276, 550.229, 550.238, 555.267, 555.268, 555.227, 555.261, 555.226, 555.260
4	14,5 mm	555.344, 555.345
5	16 mm	550.286
6	36 mm	555.656, 555.657, 555.658, 555.659, 550.396, 550.397, 550.398, 550.399, 555.660, 555.661

A	Drücker Poignée Handle	555.579, 555.586, 555.587, 555.588, 555.589, 555.590
B	Stangengriff Barre panique Panic push-bar	555.500, 555.501, 555.730, 555.731, 555.733, 555.734
C	Druckstange Barre panique à pousser Panic touch-bar	555.696, 555.697, 555.698, 555.699

Die Verwendung von anderen Drückern, Stangengriffen oder Druckstangen können abweichende Flügelbreiten ergeben.
Die Werte wurden bei 5 mm Schattenfuge ermittelt.

L'utilisation d'autres poignées, barres panique ou barres panique à pousser peut donner des largeurs de vantail différentes.
Les valeurs ont été déterminées avec une rainure négative de 5 mm.

The use of other handles, push bars or touch bars can result in varying leaf widths.
The values have been calculated with a 5 mm shadow gap.

Zulässige Flügelbreiten
(Fähigkeit zur Freigabe)

Largeur de vantail autorisée
(Aptitude au déblocage)

Permessible leaf width
(Ability to release)

Achsmass -13,5 mm
Entraxe -13,5 mm
Axis dimension -13,5 mm

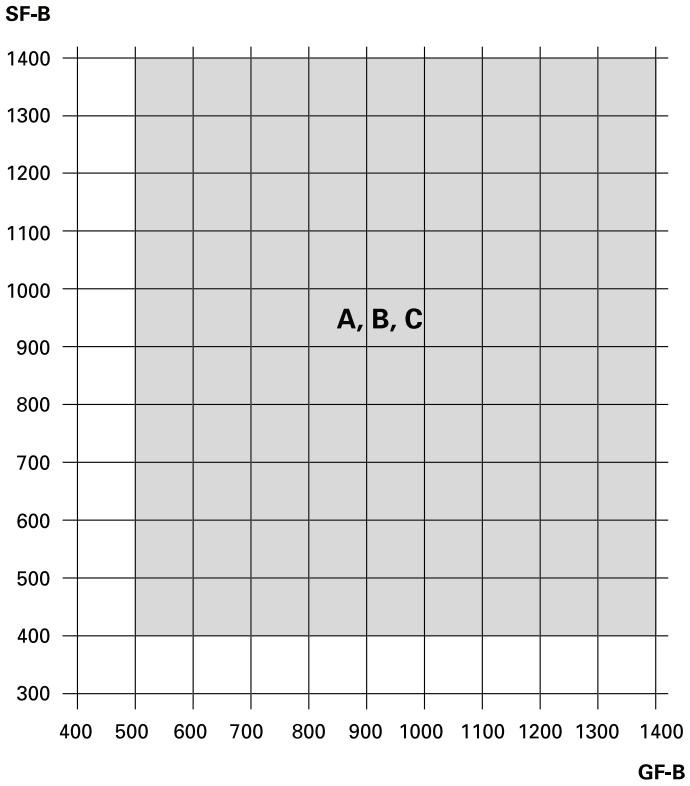

Diagramm 1

Achsmass 13 mm
Entraxe 13 mm
Axis dimension 13 mm

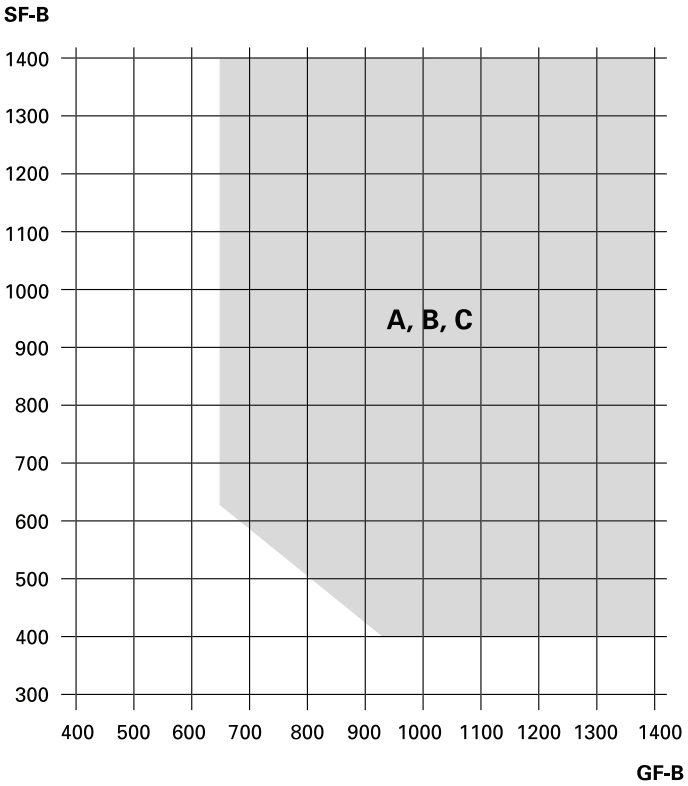

Diagramm 2

A = Drücker
B = Stangengriff
C = Druckstange

A = Poignée
B = Barre panique
C = Barre panique à pousser

A = Handle
B = Panic push-bar
C = Panic touch-bar

Zulässige Flügelbreiten
(Fähigkeit zur Freigabe)

Largeur de vantail autorisée
(Aptitude au déblocage)

Permessible leaf width
(Ability to release)

Achsmass 13,5 mm
Entraxe 13,5 mm
Axis dimension 13,5 mm

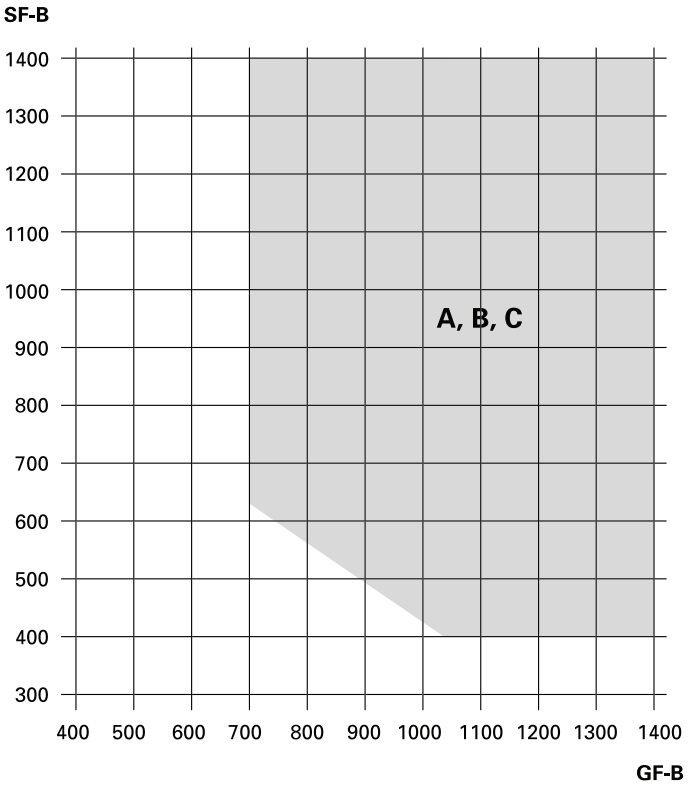

Diagramm 3

Achsmass 14,5 mm
Entraxe 14,5 mm
Axis dimension 14,5 mm

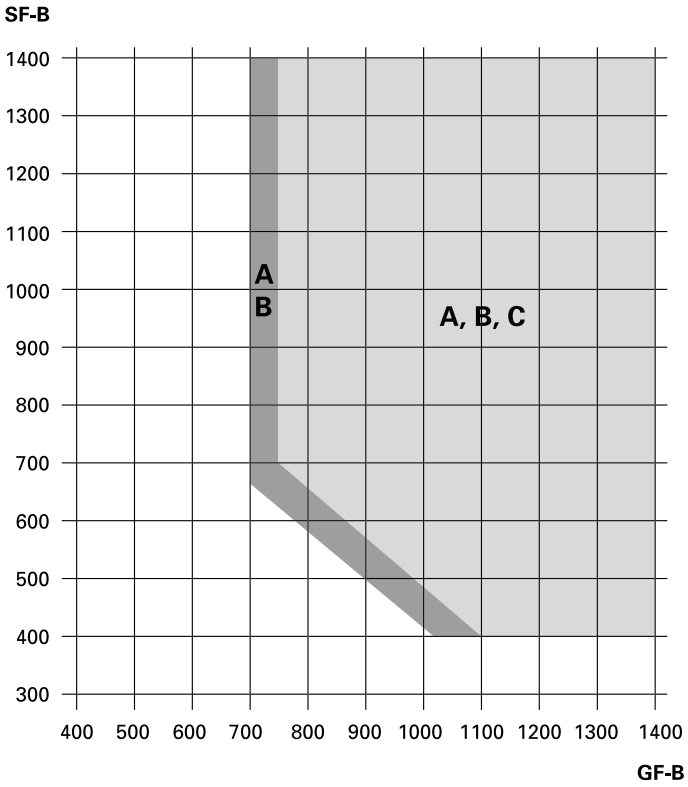

Diagramm 4

A = Drücker
B = Stangengriff
C = Druckstange

A = Poignée
B = Barre panique
C = Barre panique à pousser

A = Handle
B = Panic push-bar
C = Panic touch-bar

Zulässige Flügelbreiten
(Fähigkeit zur Freigabe)

Largeur de vantail autorisée
(Aptitude au déblocage)

Permessible leaf width
(Ability to release)

Achsmass 16 mm
Entraxe 16 mm
Axis dimension 16 mm

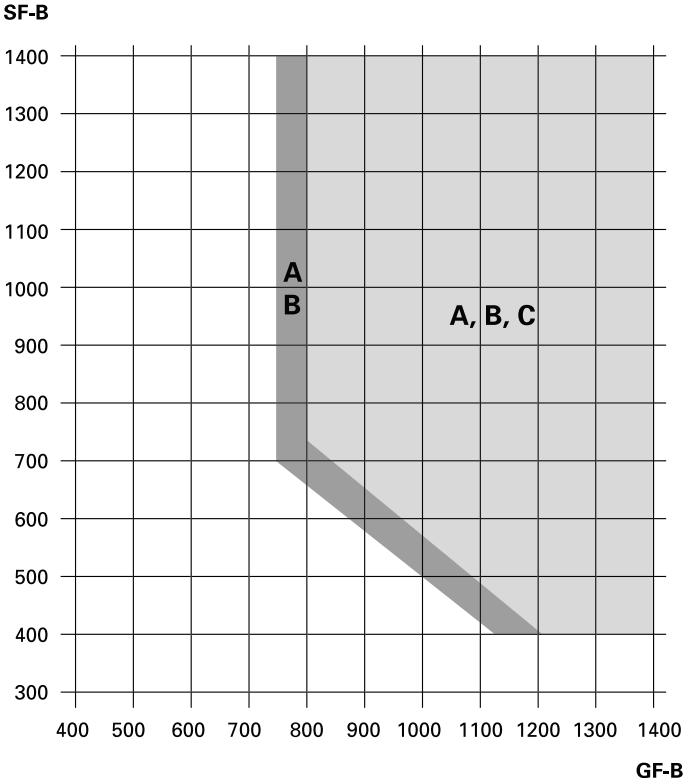

Diagramm 5

Achsmass 36 mm
Entraxe 36 mm
Axis dimension 36 mm

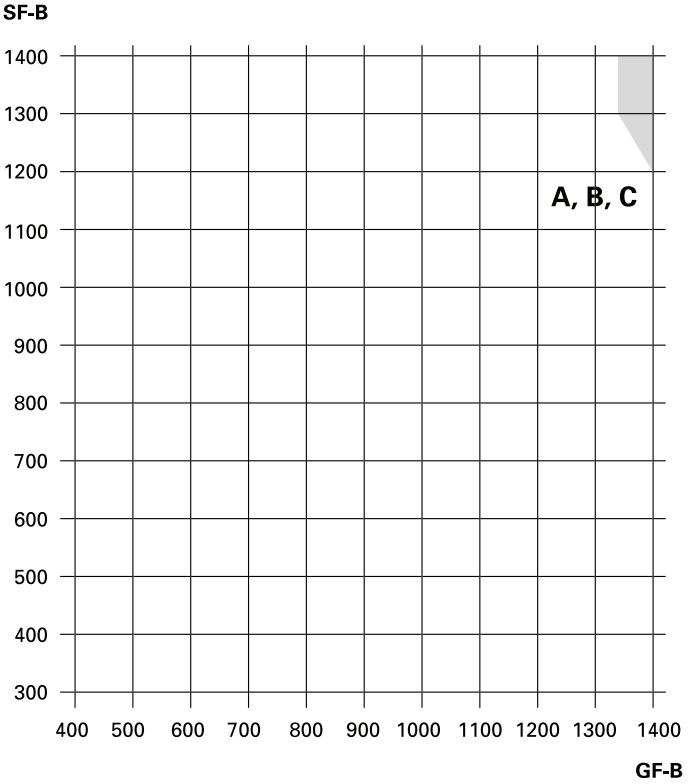

Diagramm 6

A = Drücker
B = Stangengriff
C = Druckstange

A = Poignée
B = Barre panique
C = Barre panique à pousser

A = Handle
B = Panic push-bar
C = Panic touch-bar

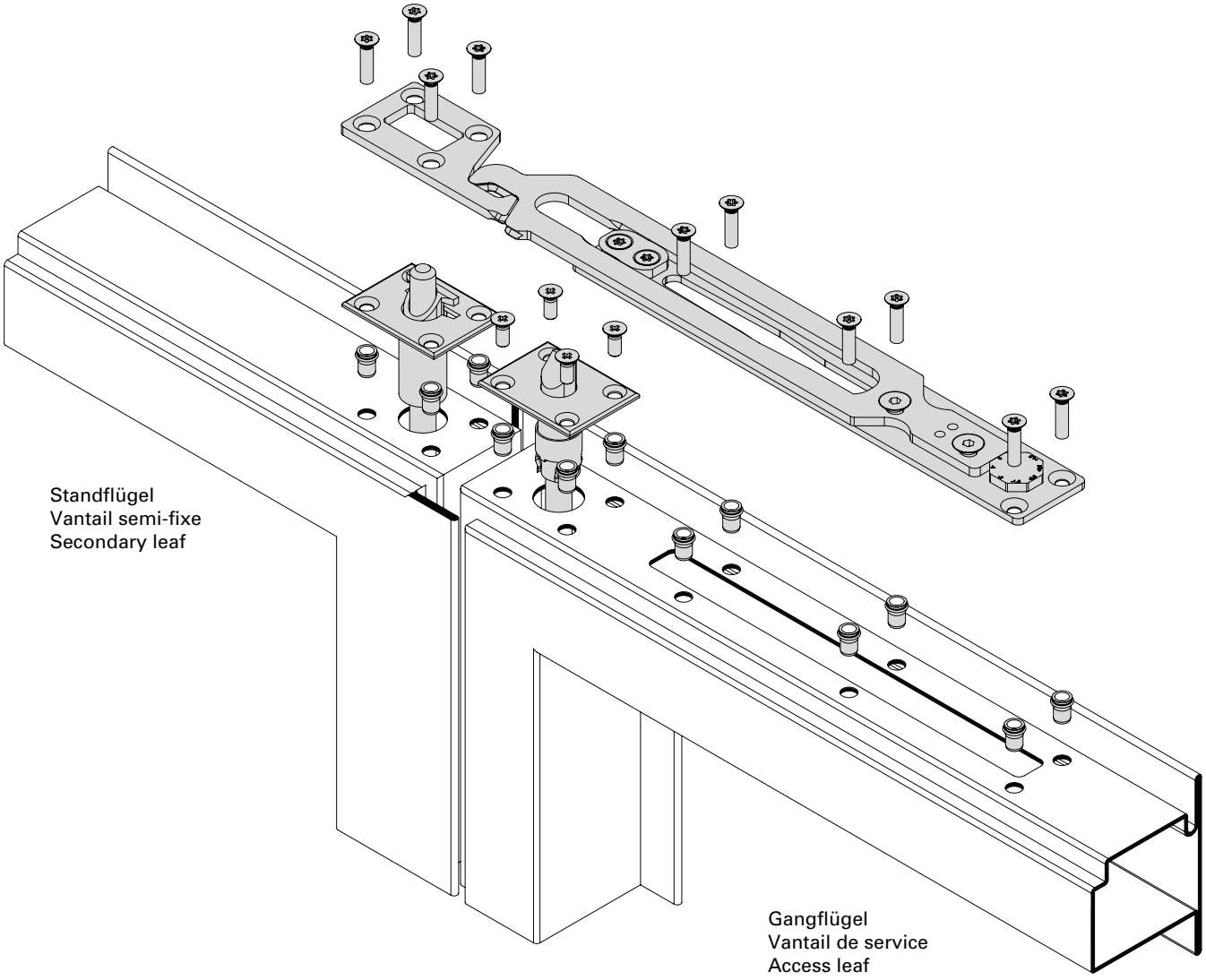

Einbaureihenfolge und Anzugsdrehmoment sind dem Produkt beigelegter Montageanweisung zu entnehmen.

L'ordre de montage et le couple de serrage sont indiqués dans les instructions de montage jointes au produit.

See the installation instructions included with the product for the installation sequence and starting torque.

Panik-Stangengriff 555.500/555.501
Einflügelige Türe

Barre panique 555.500/555.501
Porte à un vantail

Panic push-bar 555.500/555.501
Single leaf door

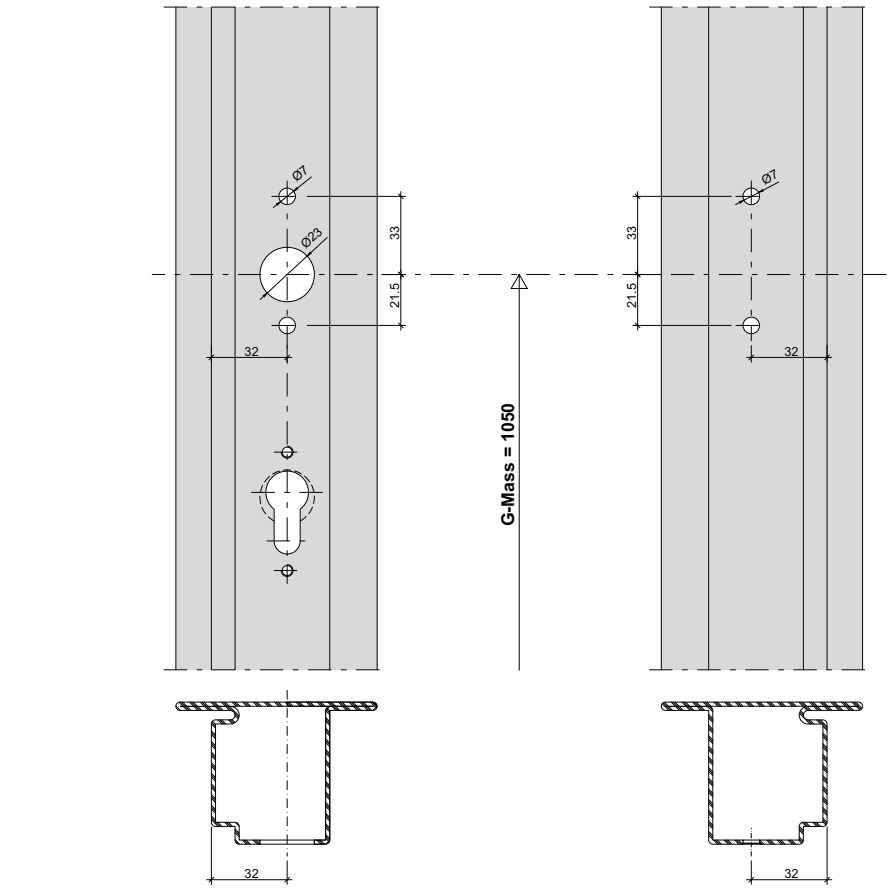

A-A

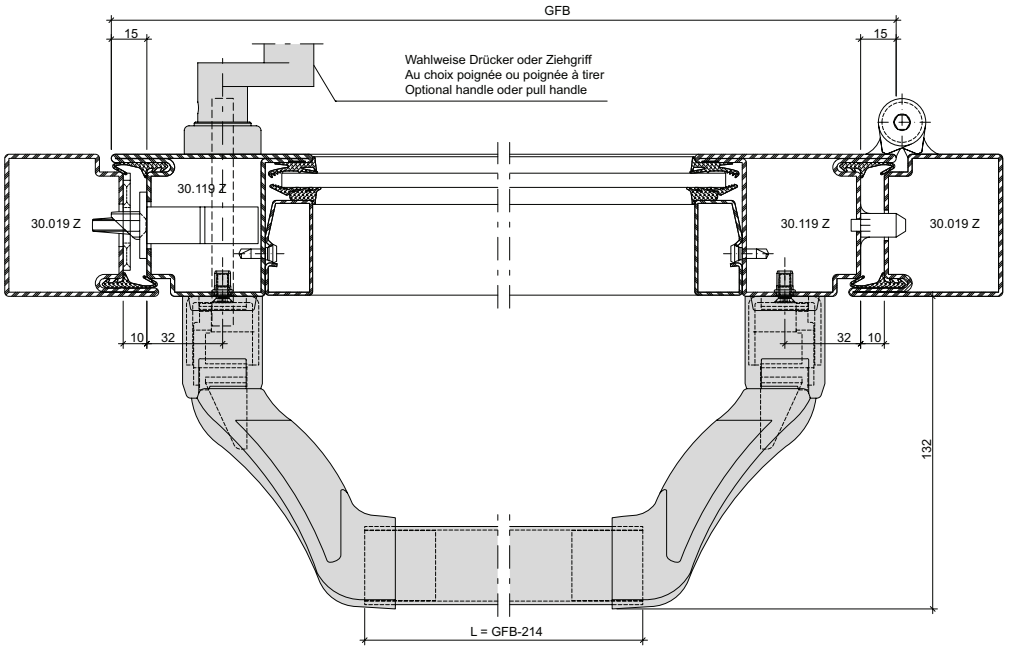

EN 1125

ift Rosenheim
Notifizierte Produktzertifizierungsstelle
18-003504-PR01
18-003535-PR01
30.03.2020
Notified Body 0757

Hinweis: Nach EN 1125 muss die wirksame Länge der Betätigungsstange (L) min. 60% der wirksamen Türöffnungsbreite (GF-B - 40) betragen.

Remarque: selon EN 1125, la longueur effective de la barre de poussée (L) doit correspondre à au moins 60% de la largeur d›ouverture effective de la porte (GF-B - 40).

Note: In accordance with EN 1125, the effective length of the bar (L) must be a minimum of 60% of the effective door opening width (GF-B - 40).

Panik-Stangengriff 555.500/555.501 Einflügelige Türe

Barre panique 555.500/555.501 Porte à un vantail

Panic push-bar 555.500/555.501 Single leaf door

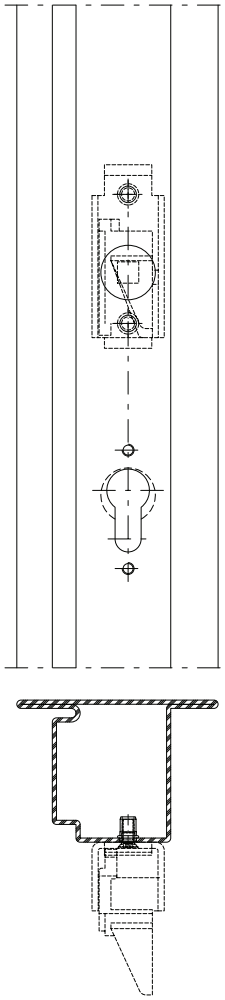

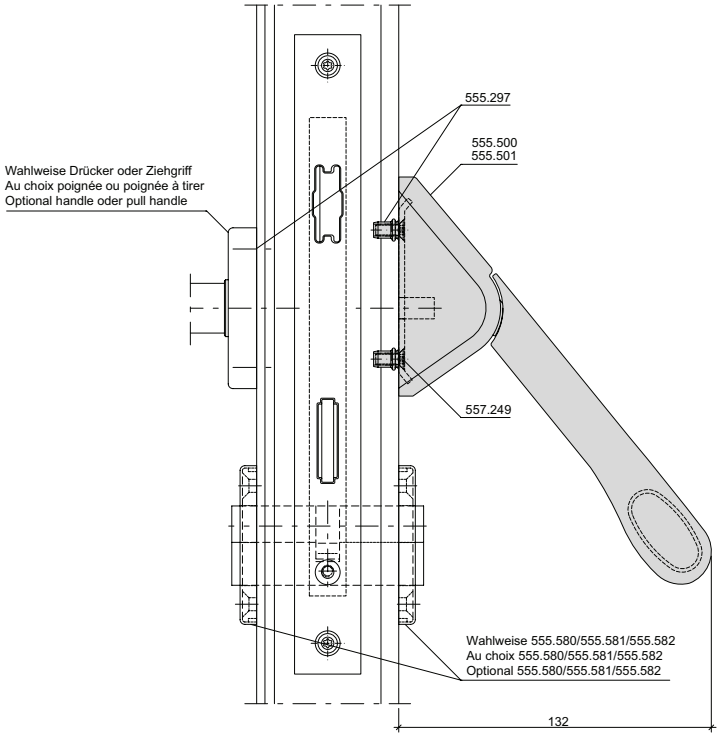

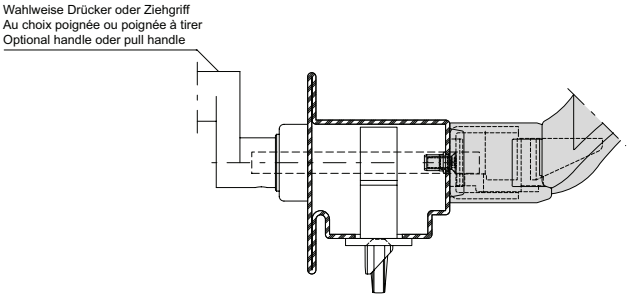

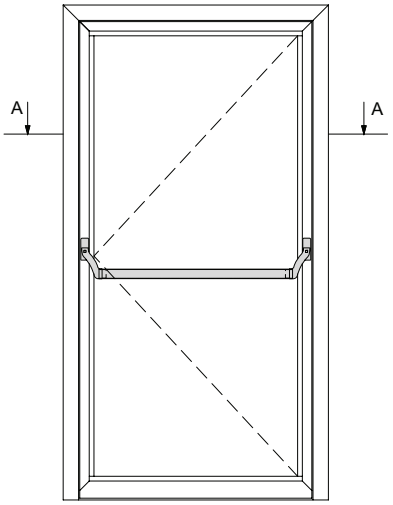

Achtung: Zwängungsfreie Öffnung
Attention: Alignement des portes lors de l'ouverture
Attention: Door alignment when opening

ift Rosenheim
Notifizierte Produktzertifizierungsstelle
18-003504-PR01
18-003535-PR01
30.03.2020
Notified Body 0757

Beschlageinbau (41-0302-E-009)
Montage des ferrures (41-0302-E-009)
Installation of fittings (41-0302-E-009)

DXF DWG

ift Rosenheim
Notifizierte Produktzertifizierungsstelle
18-003504-PR01
18-003535-PR01
30.03.2020
Notified Body 0757

Panik-Stangengriff 555.500/555.501
Zweiflügelige Türe

Barre panique 555.500/555.501
Porte à deux vantaux

Panic push-bar 555.500/555.501
Double leaf door

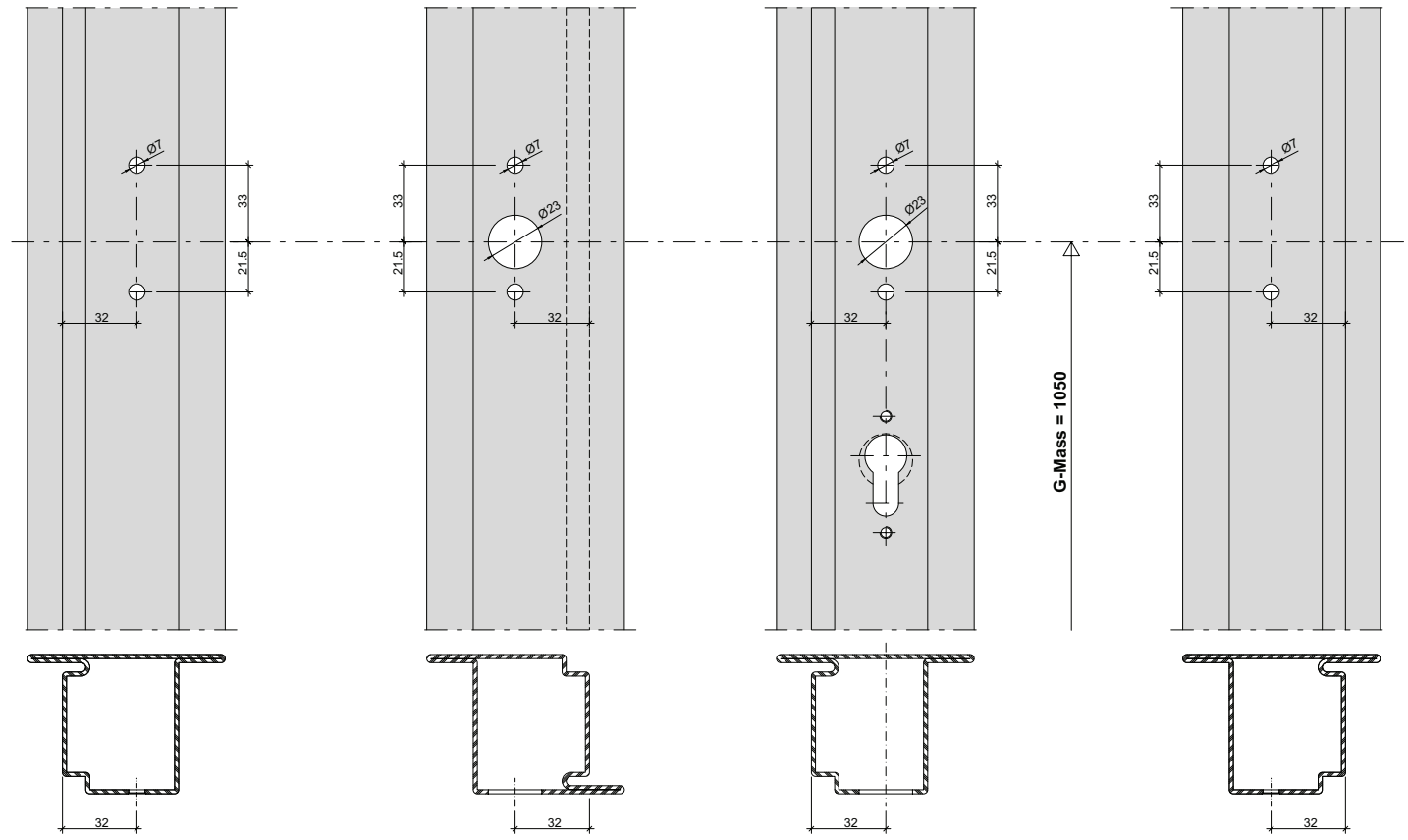

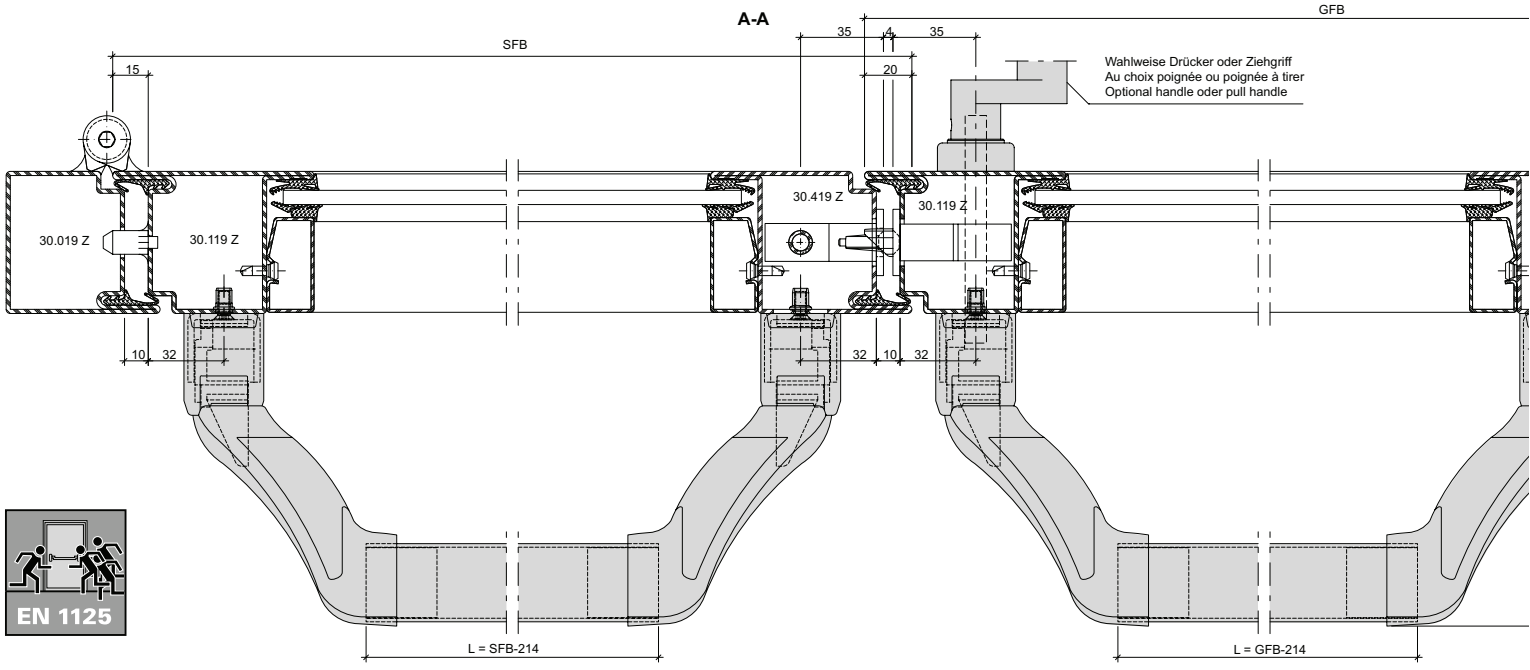

EN 1125

Hinweis: Nach EN 1125 muss die wirksame Länge der Betätigungsstange (L) min. 60% der wirksamen Türöffnungsbreite (GF-B - 40 resp. SF-B - 40) betragen.

Remarque: selon EN 1125, la longueur effective de la barre de poussée (L) doit correspondre à au moins 60 % de la largeur d›ouverture effective de la porte (GF-B - 40 et SF-B - 40).

Note: In accordance with EN 1125, the effective length of the bar (L) must be a minimum of 60% of the effective door opening width (GF-B - 40 or SF-B - 40).

Panik-Stangengriff 555.500/555.501
Zweiflügelige Türe

Barre panique 555.500/555.501
Porte à deux vantaux

Panic push-bar 555.500/555.501
Double leaf door

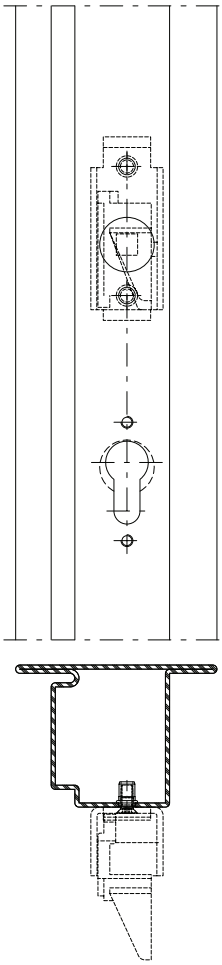

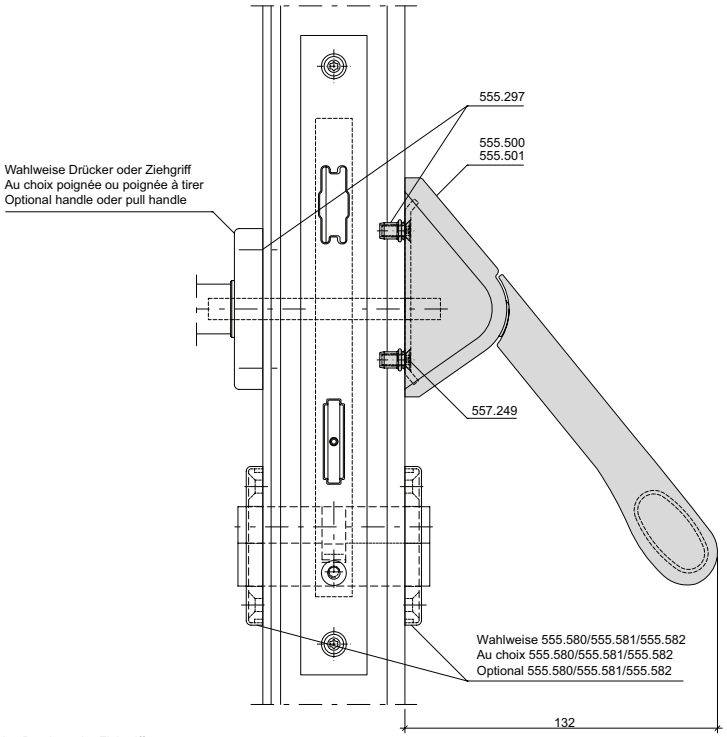

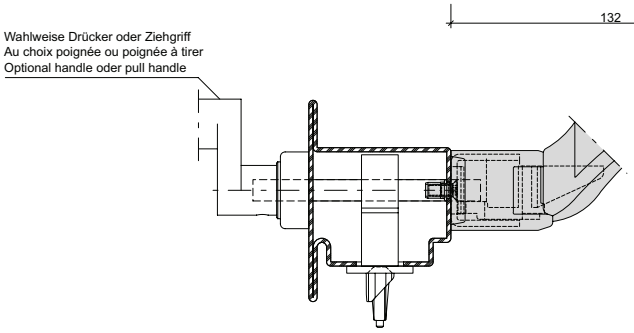

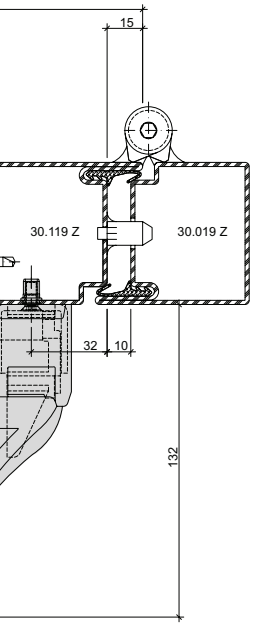

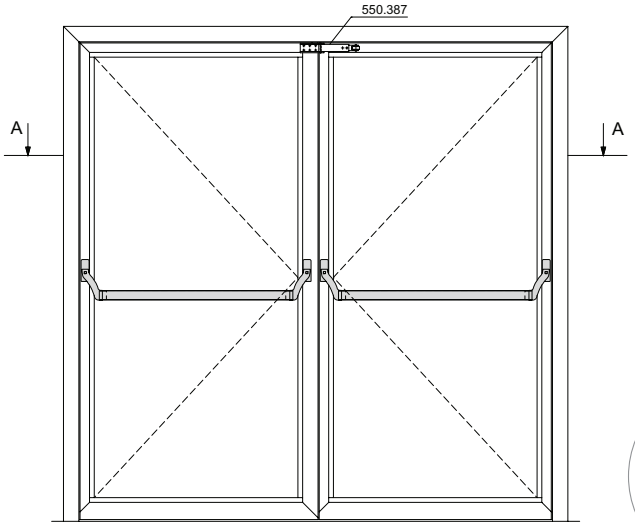

Mitnehmerklappe 550.387 zwingend erforderlich!
Le doigt d'entraînement 550.387 est impérativement nécessaire!
The selector bar 550.387 is mandatory!

Achtung: Zwängungsfreie Öffnung
Attention: Alignement des portes lors de l'ouverture
Attention: Door alignment when opening

1) Gilt nur für Bänder mit Drehpunktabstand < 16.5 mm
1) Seulement pour paumelles avec distance à l'axe de rotation < 16.5 mm
1) Only for hinges with center axis of hinge < 16.5 mm

ift Rosenheim
Notifizierte Produktzertifizierungsstelle
18-003504-PR01
18-003535-PR01
30.03.2020
Notified Body 0757

Panik-Stangengriff 555.500/555.501
Einflügelige Türe
Mehrfachverriegelungs-Schloss

Barre panique 555.500/555.501
Porte à un vantail
Serrure à verrouillage multiple

Panic push-bar 555.500/555.501
Single leaf door
Multipoint lock

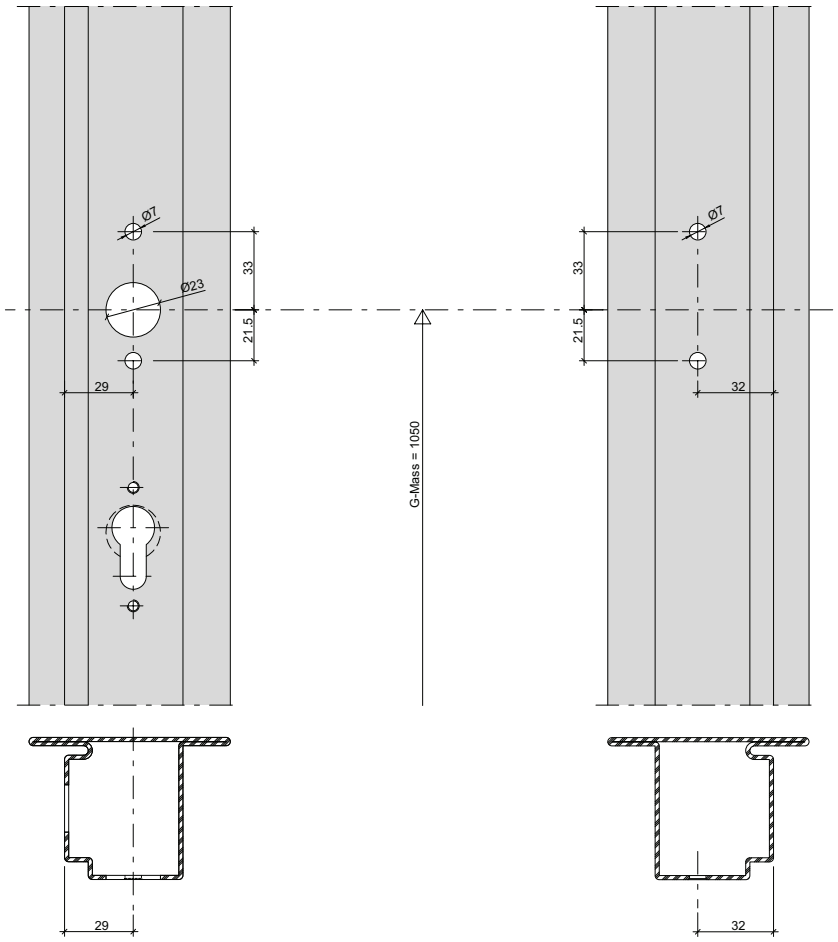

A-A

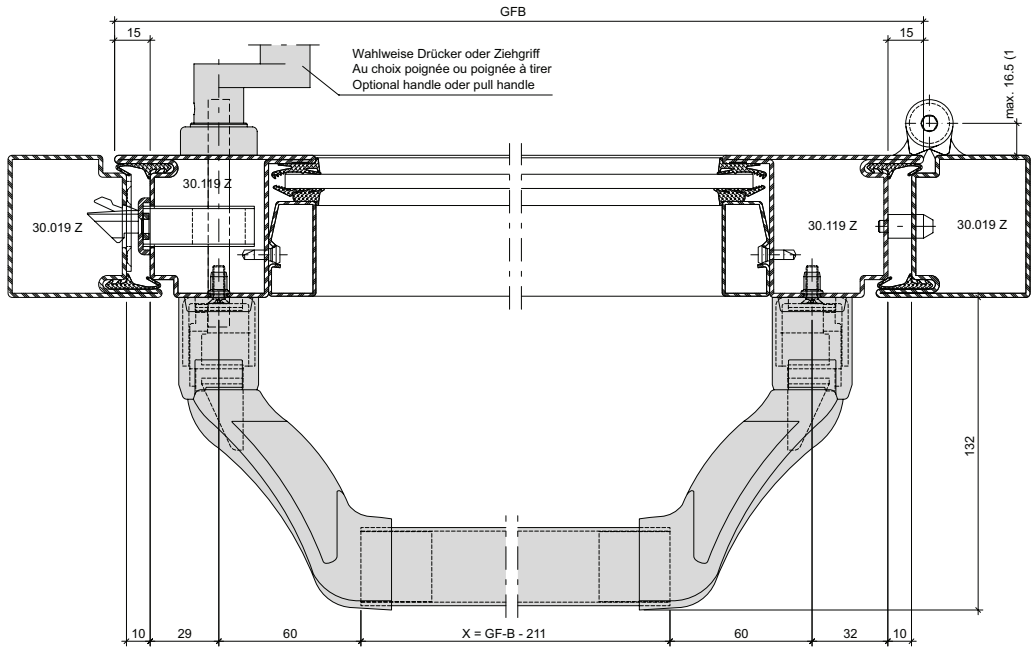

EN 1125

ift Rosenheim
Notifizierte Produktzertifizierungsstelle
18-003504-PR01
18-003535-PR01
30.03.2020
Notified Body 0757

Panik-Stangengriff 555.500/555.501
Einflügelige Türe
Mehrfachverriegelungs-Schloss

Barre panique 555.500/555.501
Porte à un vantail
Serrure à verrouillage multiple

Panic push-bar 555.500/555.501
Single leaf door
Multipoint lock

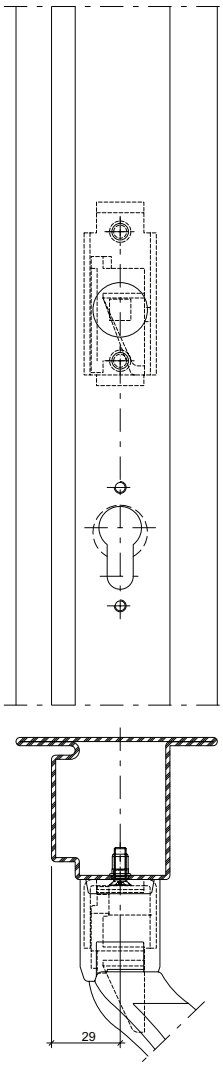

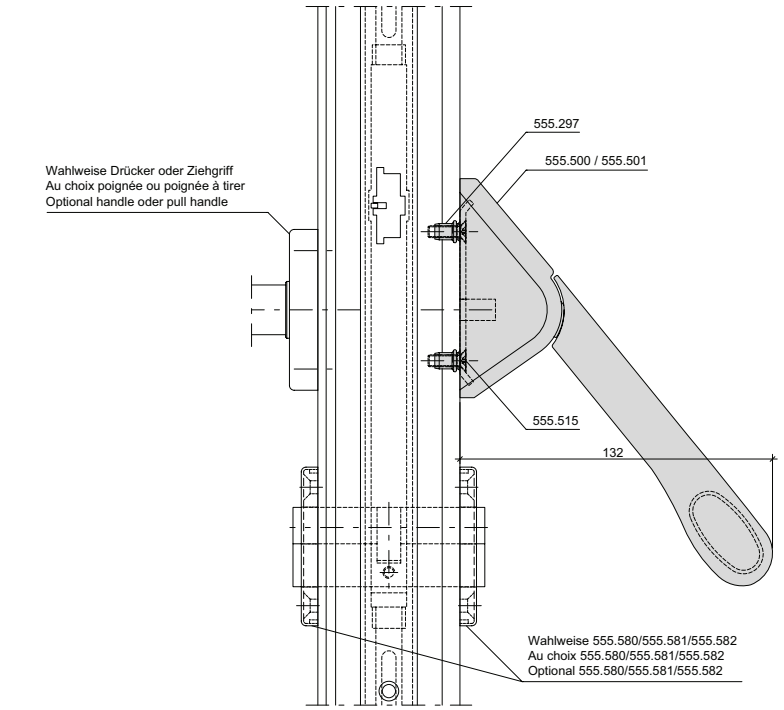

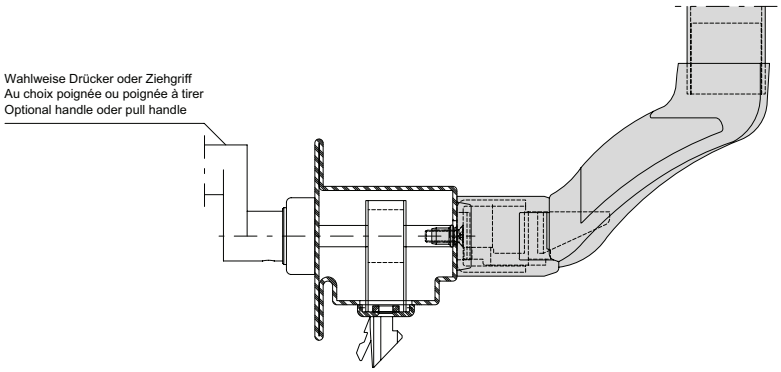

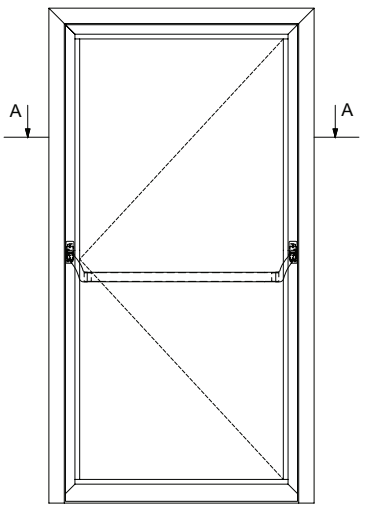

1) Gilt nur für Bänder mit Drehpunktabstand < 16.5 mm
1) Seulement pour paumelles avec distance à l'axe de rotation < 16.5 mm
1) Only for hinges with center axis of hinge < 16.5 mm

Beschlageinbau (41-0302-E-060)
Montage des ferrures (41-0302-E-060)
Installation of fittings (41-0302-E-060)

DXF DWG

Panik-Stangengriff 555.500/555.501
Zweiflügelige Türe
Mehrfachverriegelungs-Schloss

Barre panique 555.500/555.501
Porte à deux vantaux
Serrure à verrouillage multiple

Panic push-bar 555.500/555.501
Double leaf door
Multipoint lock

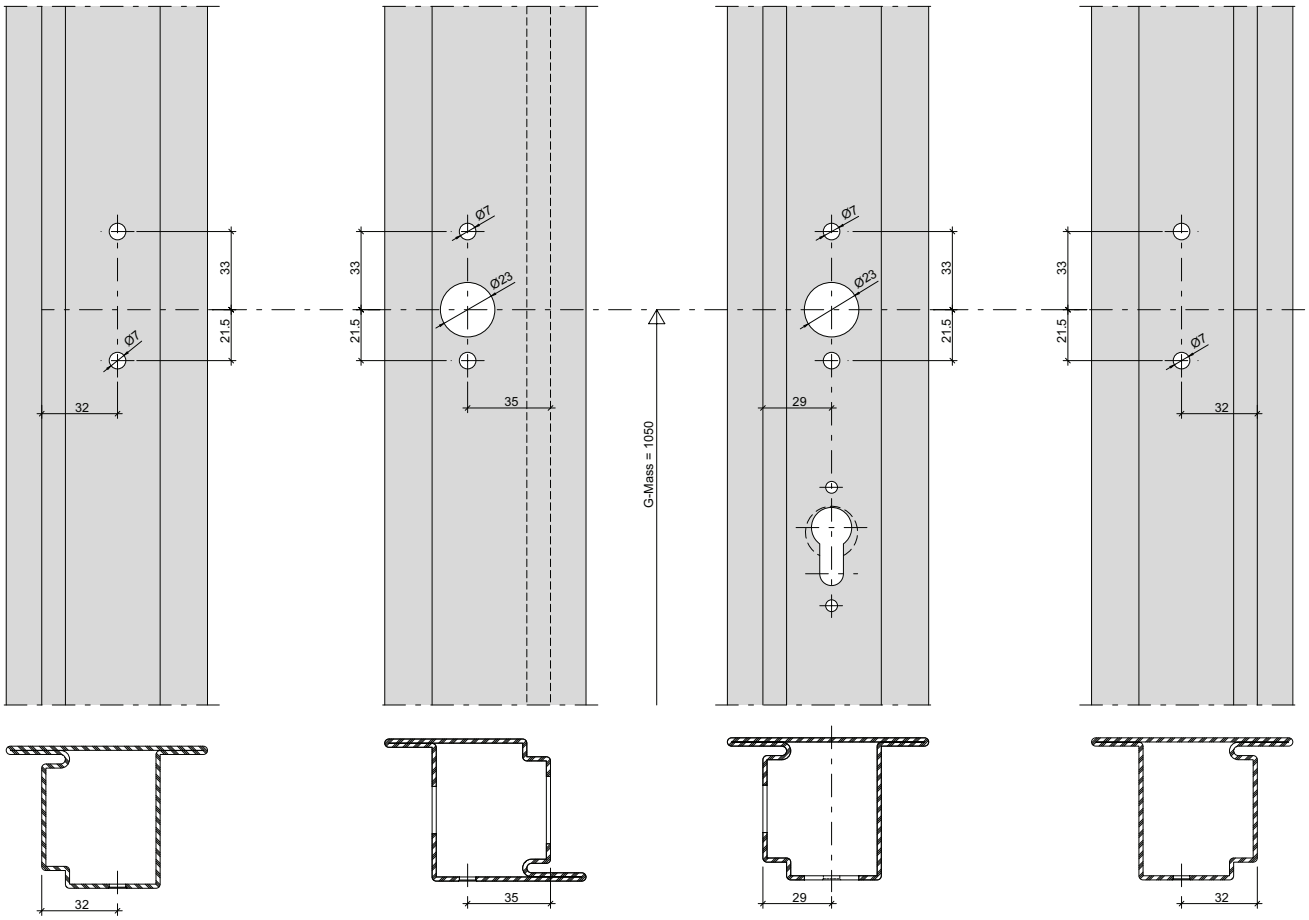

A-A

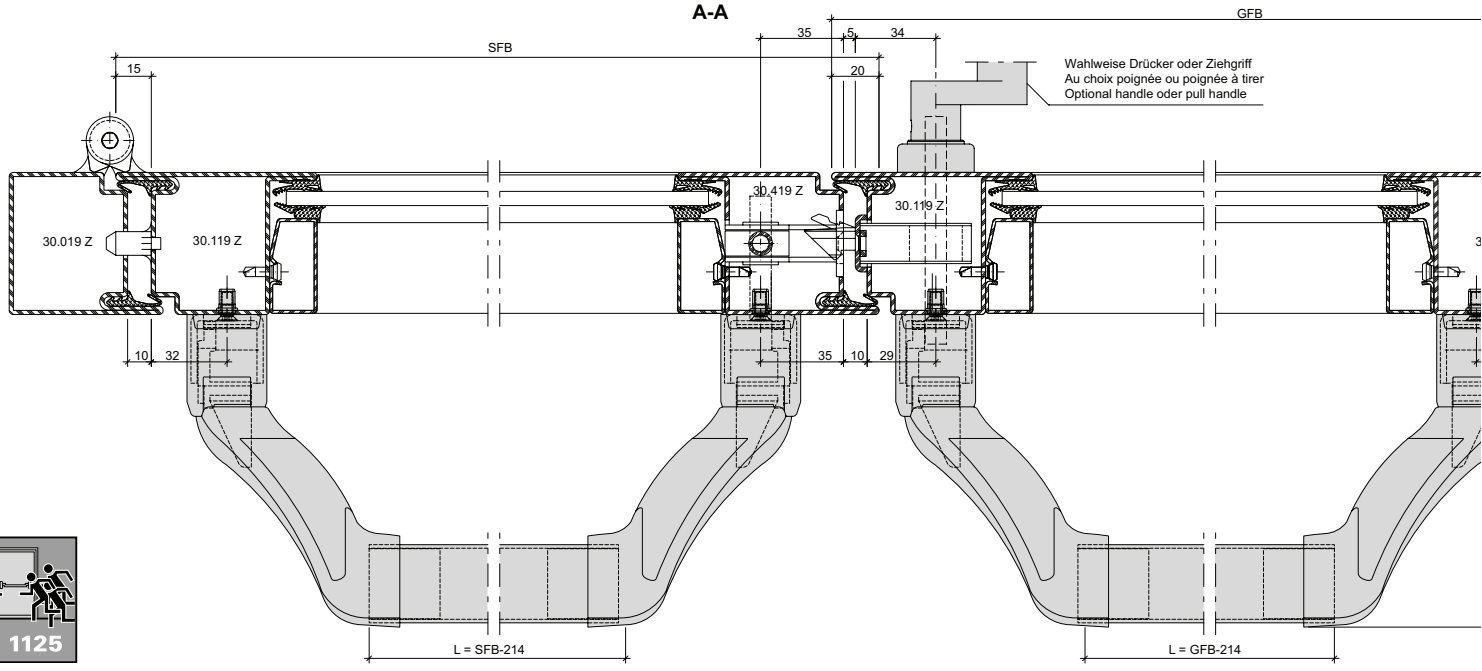

EN 1125

Panik-Stangengriff 555.500/555.501
Zweiflügelige Türe
Mehrfachverriegelungs-Schloss

Barre panique 555.500/555.501
Porte à deux vantaux
Serrure à verrouillage multiple

Panic push-bar 555.500/555.501
Double leaf door
Multipoint lock

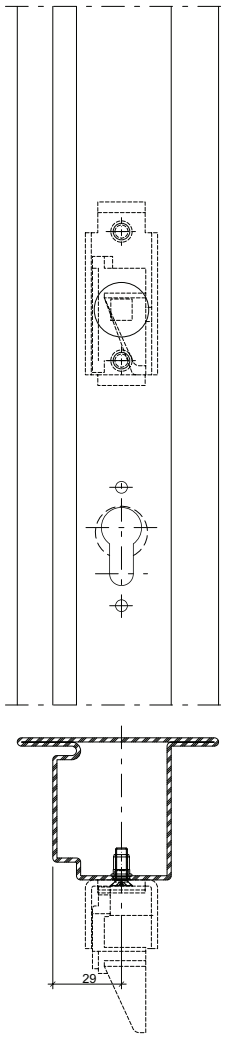

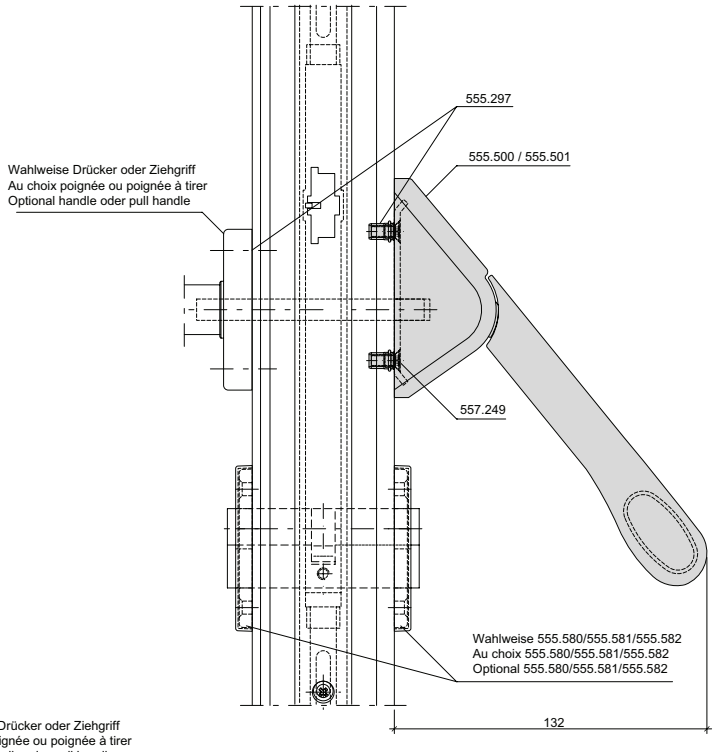

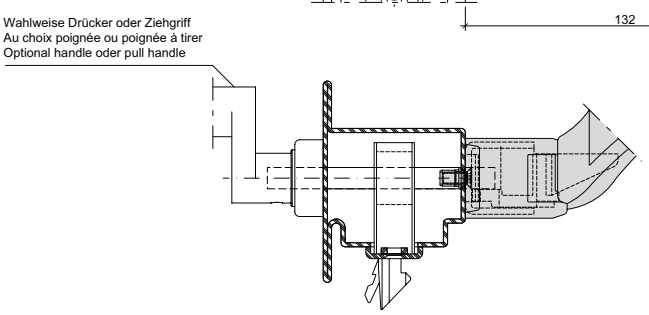

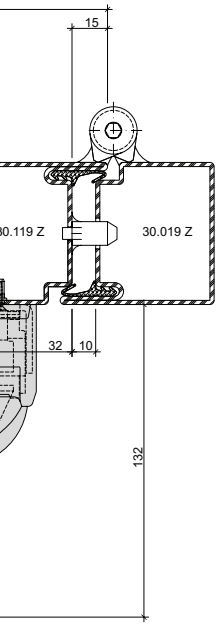

Mitnehmerklappe 550.387 zwingend erforderlich!
Le doigt d'entraînement 550.387 est impérativement nécessaire!
The selector bar 550.387 is mandatory!

Achtung: Zwängungsfreie Öffnung
Attention: Alignement des portes lors de l'ouverture
Attention: Door alignment when opening

L muss ≥ 60% von GFB sein
L doit être ≥ 60% de GFB
L must be ≥ 60% of GFB

1) Gilt nur für Bänder mit Drehpunktabstand < 16.5 mm
1) Seulement pour paumelles avec distance à l'axe de rotation < 16.5 mm
1) Only for hinges with center axis of hinge < 16.5 mm

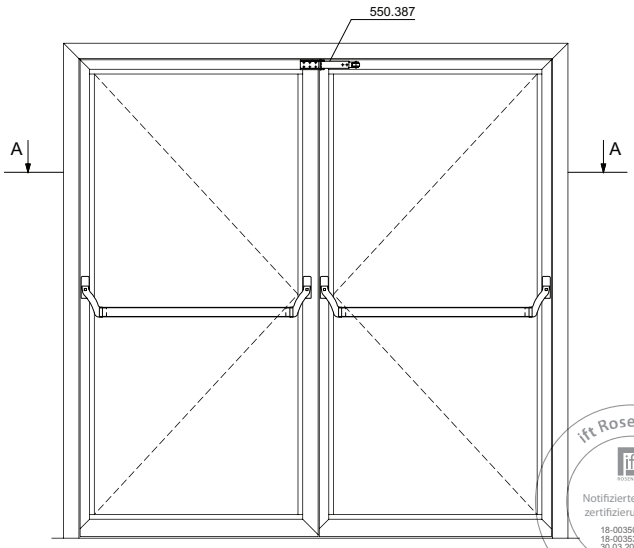

ift Rosenheim
Notifizierte Produktzertifizierungsstelle
18-003504-PR01
18-003535-PR01
30.03.2020
Notified Body 0757

Panik-Stangengriff 555.500/555.501
Zweiflügelige Türe
Mehrfachverriegelungs-Schloss
mit Umlenkschloss 555.394

Barre panique 555.500/555.501
Porte à deux vantaux
Serrure à verrouillage multiple
avec verrou de dérivation 555.394

Panic push-bar 555.500/555.501
Double leaf door
Multipoint lock
with off-set lock 555.394

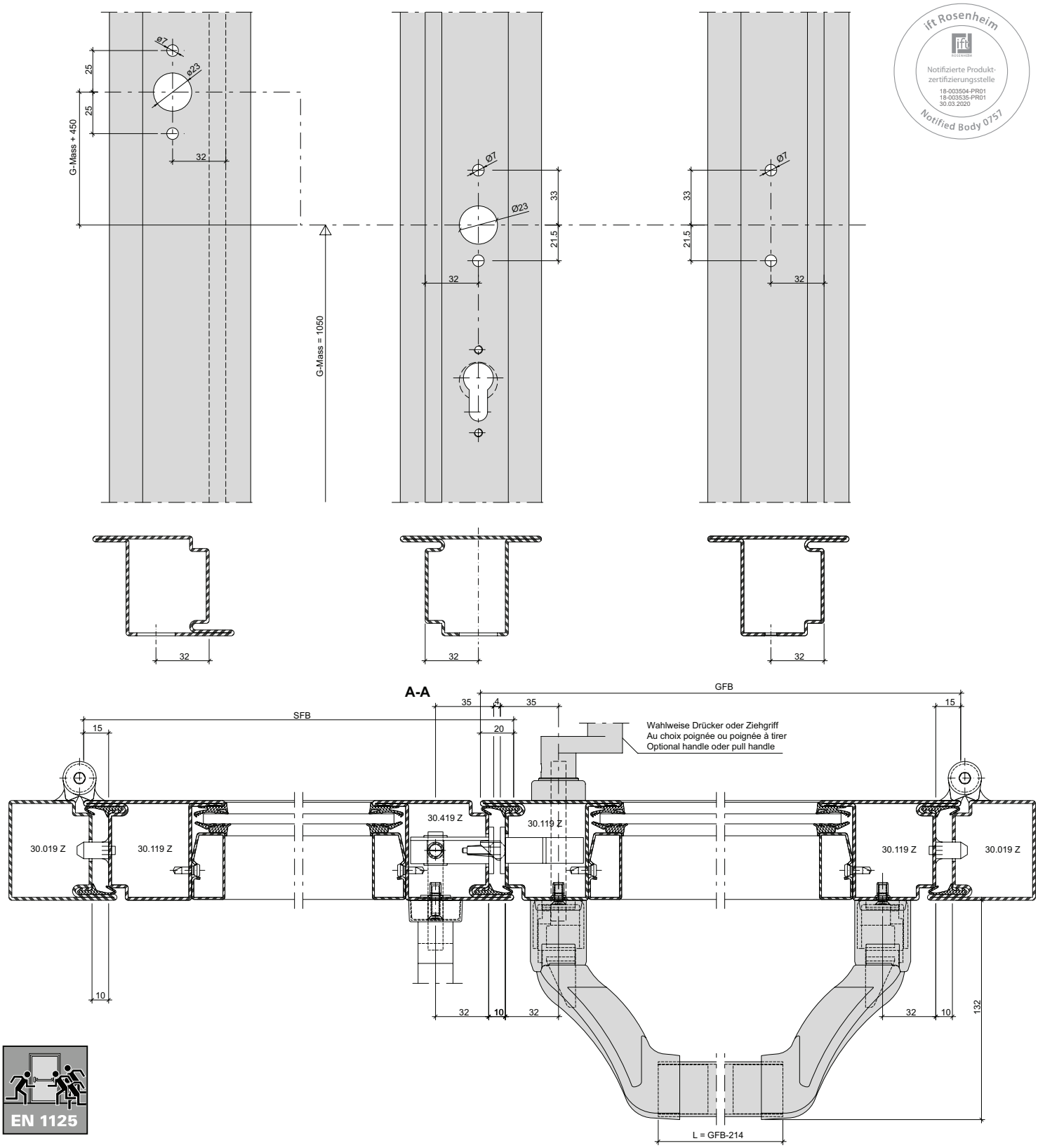

Panik-Stangengriff 555.500/555.501
Zweiflügelige Türe
Mehrfachverriegelungs-Schloss
mit Umlenkschloss 555.394

Barre panique 555.500/555.501
Porte à deux vantaux
Serrure à verrouillage multiple
avec verrou de dérivation 555.394

Panic push-bar 555.500/555.501
Double leaf door
Multipoint lock
with off-set lock 555.394

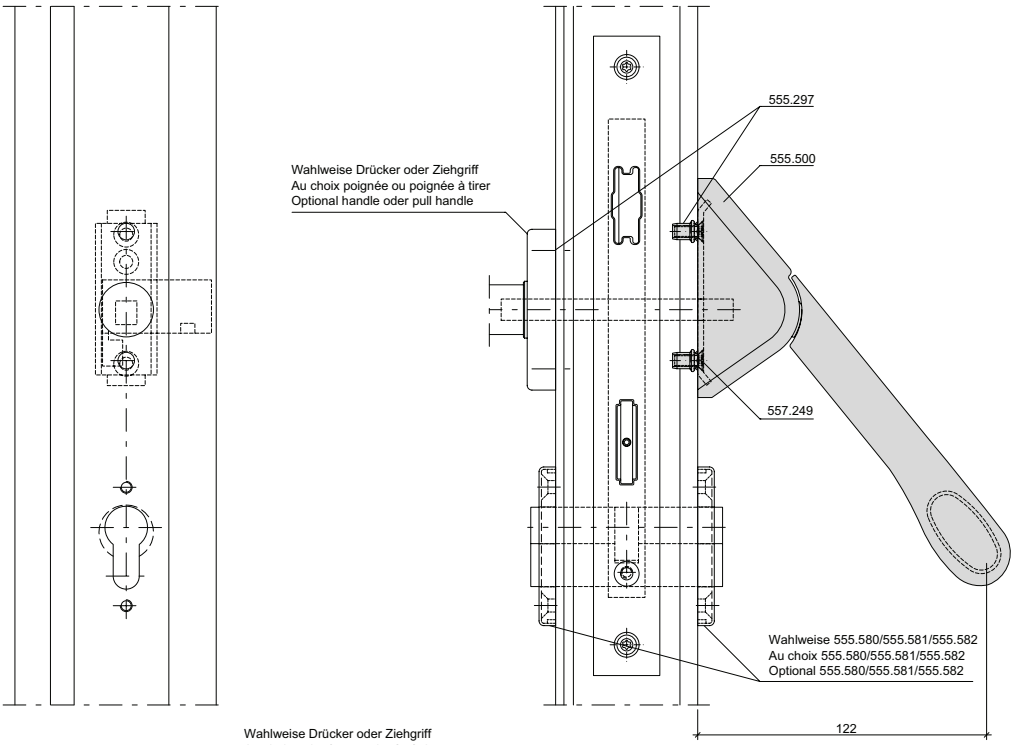

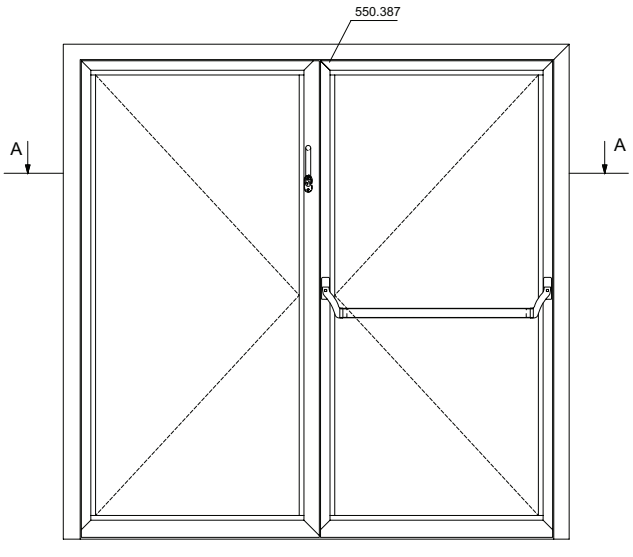

Mitnehmerklappe 550.387 zwingend erforderlich!
Le doigt d'entraînement 550.387 est impérativement nécessaire!
The selector bar 550.387 is mandatory!

Achtung: Zwängungsfreie Öffnung
Attention: Alignement des portes lors de l'ouverture
Attention: Door alignment when opening

L muss ≥ 60% von GFB sein
L doit être ≥ 60% de GFB
L must be ≥ 60% of GFB

1) Gilt nur für Bänder mit Drehpunktabstand < 16.5 mm
1) Seulement pour paumelles avec distance à l'axe de rotation < 16.5 mm
1) Only for hinges with center axis of hinge < 16.5 mm

ift Rosenheim
Notifizierte Produktzertifizierungsstelle
18-003504-PR01
18-003535-PR01
30.03.2020
Notified Body 0757

Panik-Stangengriff 555.859/555.860
Einflügelige Türe

Barre panique 555.859/555.860
Porte à un vantail

Panic push-bar 555.859/555.860
Single leaf door

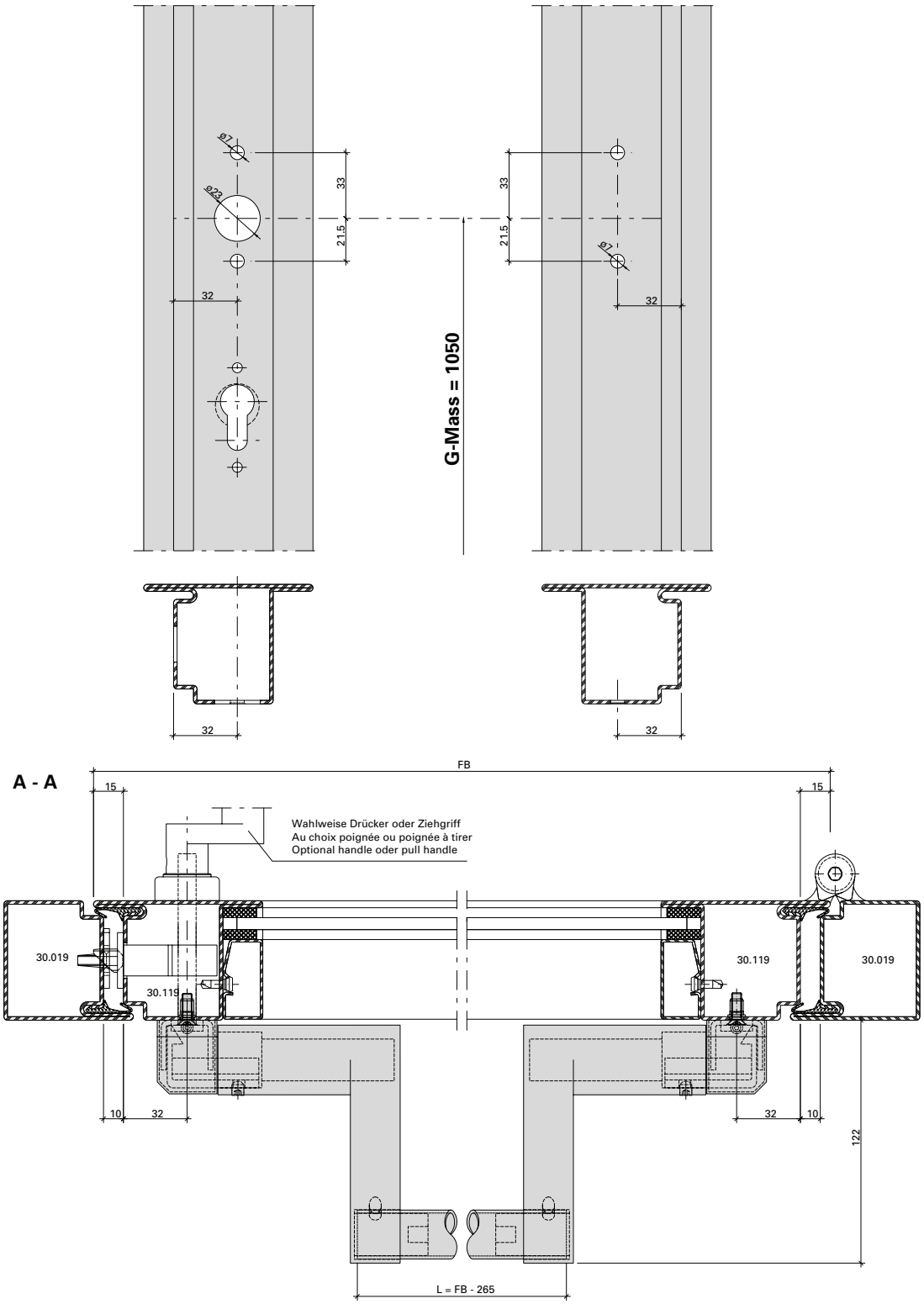

Hinweis: Nach EN 1125 muss die wirksame Länge der Betätigungsstange (L) min. 60% der wirksamen Türöffnungsbreite (GF-B - 40) betragen.

Remarque: selon EN 1125, la longueur effective de la barre de poussée (L) doit correspondre à au moins 60% de la largeur d›ouverture effective de la porte (GF-B - 40).

Note: In accordance with EN 1125, the effective length of the bar (L) must be a minimum of 60% of the effective door opening width (GF-B - 40).

Panik-Stangengriff 555.859/555.860
Einflügelige Türe

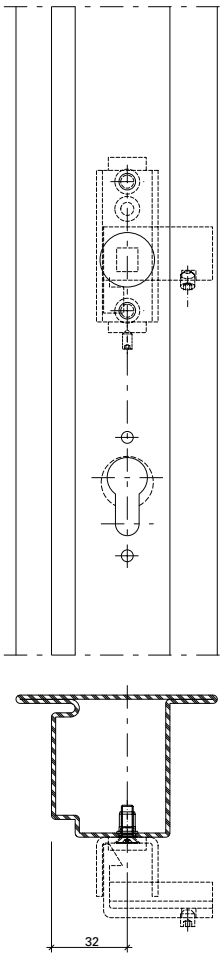

Barre panique 555.859/555.860
Porte à un vantail

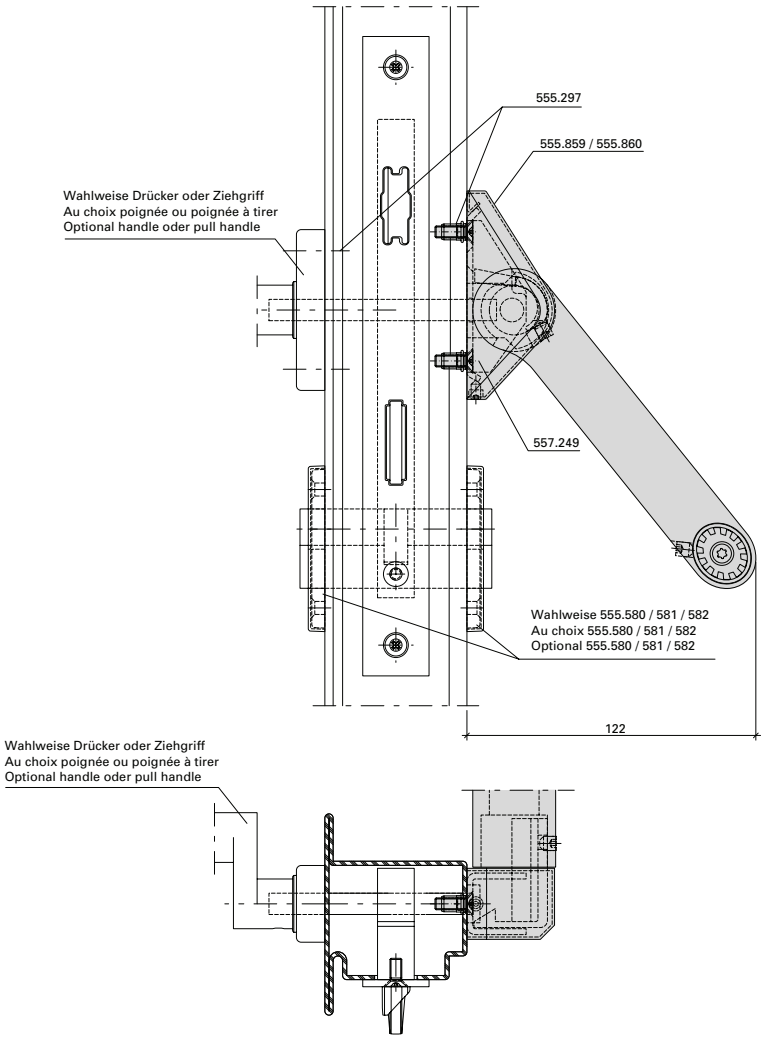

Panic push-bar 555.859/555.860
Single leaf door

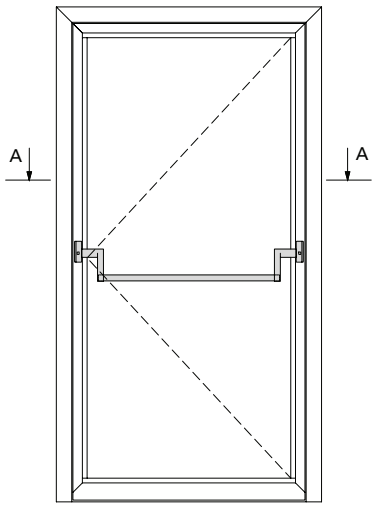

Panik-Stangengriff 555.859/555.860
Zweiflügelige Türe

Barre panique 555.859/555.860
Porte à deux vantaux

Panic push-bar 555.859/555.860
Double leaf door

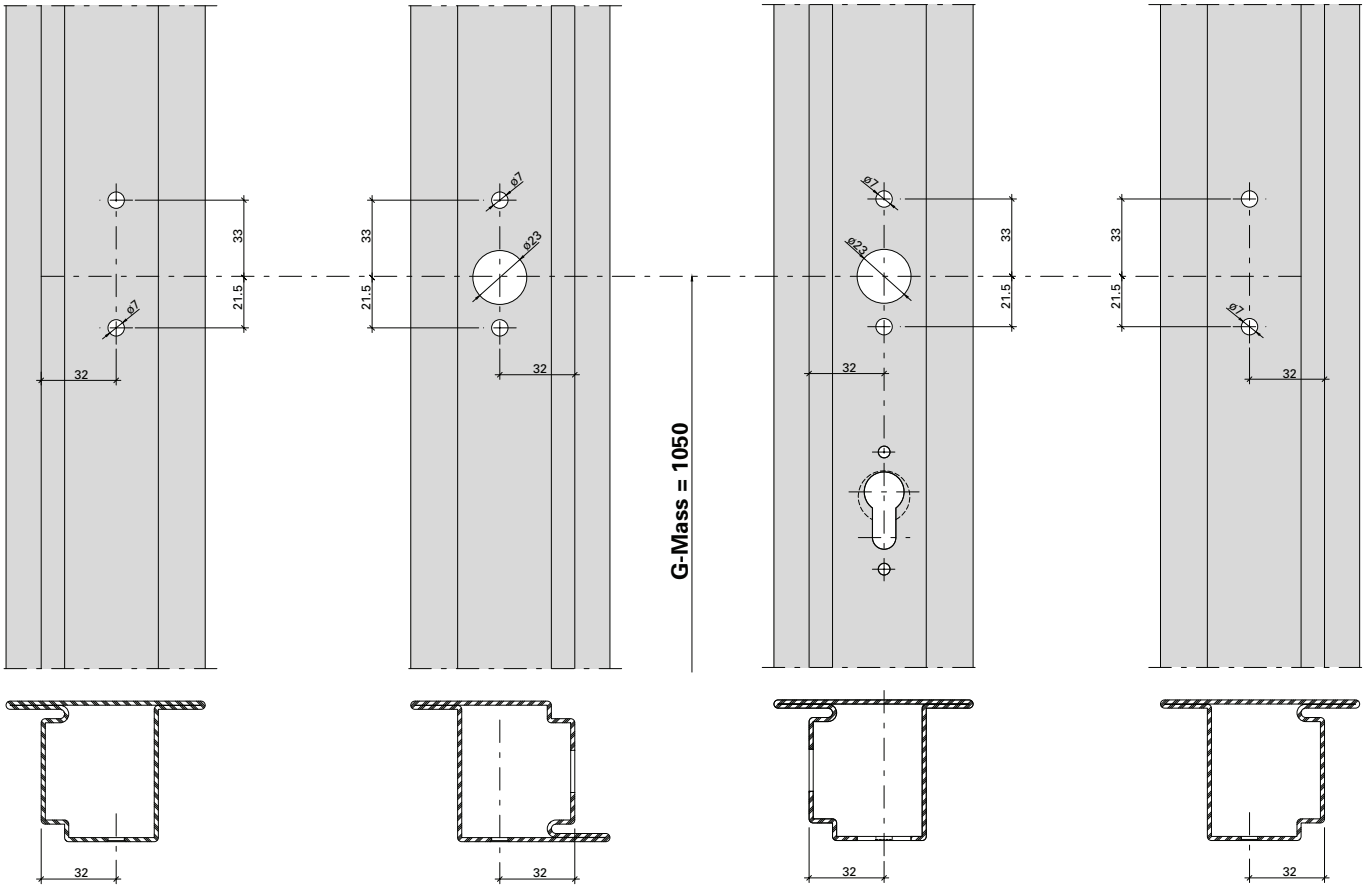

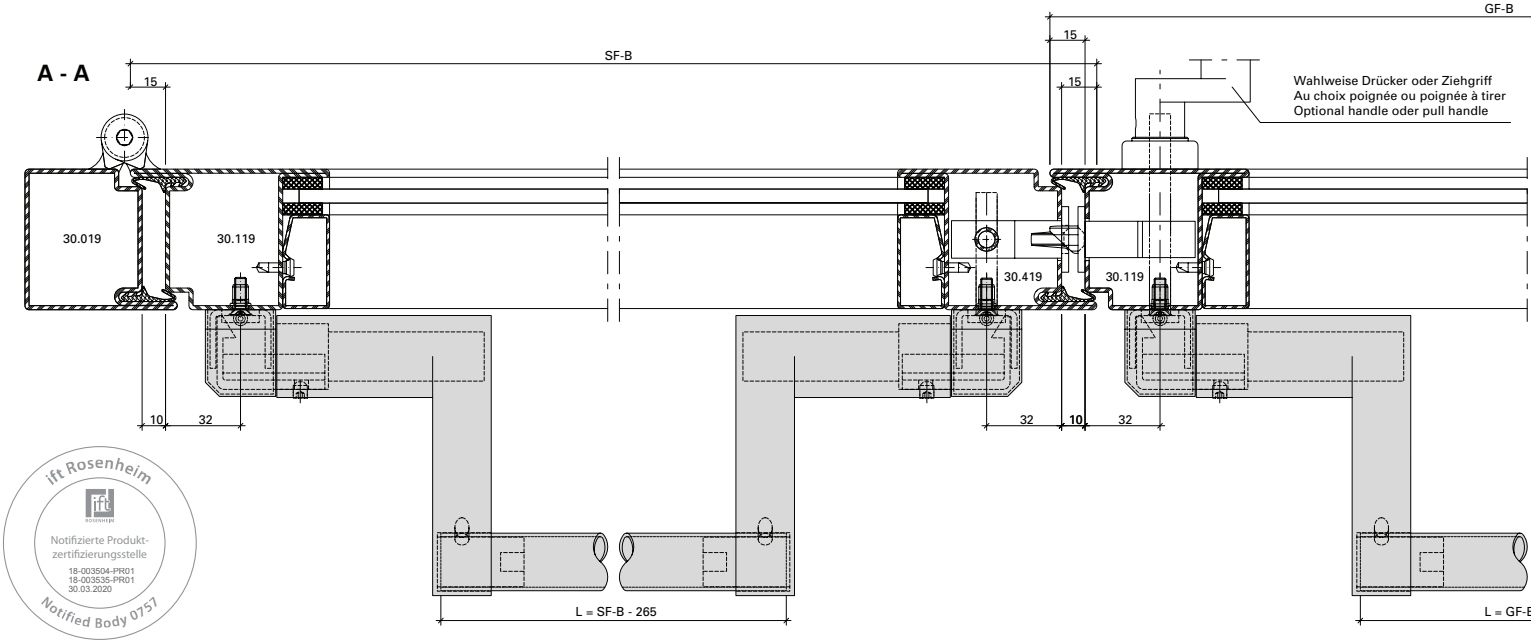

ift Rosenheim
Notifizierte Produktzertifizierungsstelle
18-003504-PR01
18-003535-PR01
30.03.2020
Notified Body 0757

Hinweis: Nach EN 1125 muss die wirksame Länge der Betätigungsstange (L) min. 60% der wirksamen Türöffnungsbreite (GF-B - 40 resp. SF-B - 40) betragen.

Remarque: selon EN 1125, la longueur effective de la barre de poussée (L) doit correspondre à au moins 60 % de la largeur d›ouverture effective de la porte (GF-B - 40 et SF-B - 40).

Note: In accordance with EN 1125, the effective length of the bar (L) must be a minimum of 60% of the effective door opening width (GF-B - 40 or SF-B - 40).

Panik-Stangengriff 555.859/555.860
Zweiflügelige Türe

Barre panique 555.859/555.860
Porte à deux vantaux

Panic push-bar 555.859/555.860
Double leaf door

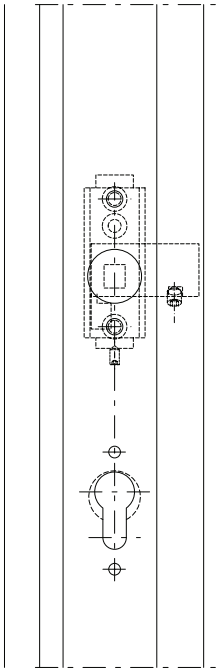

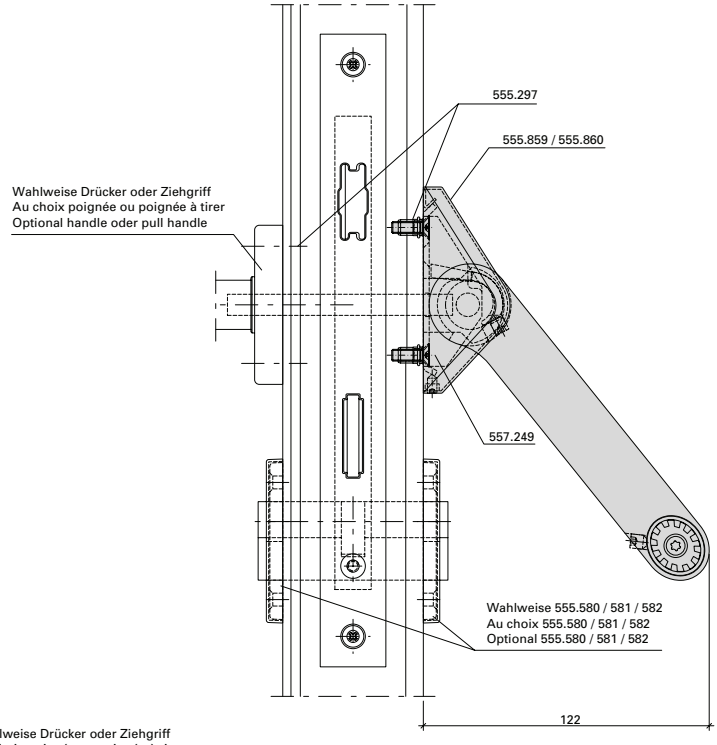

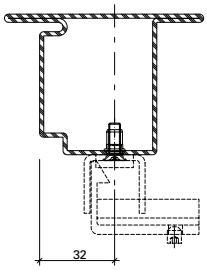

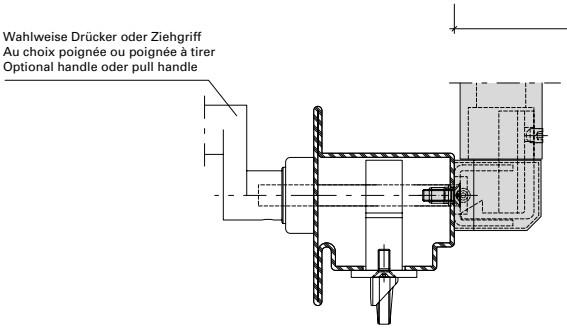

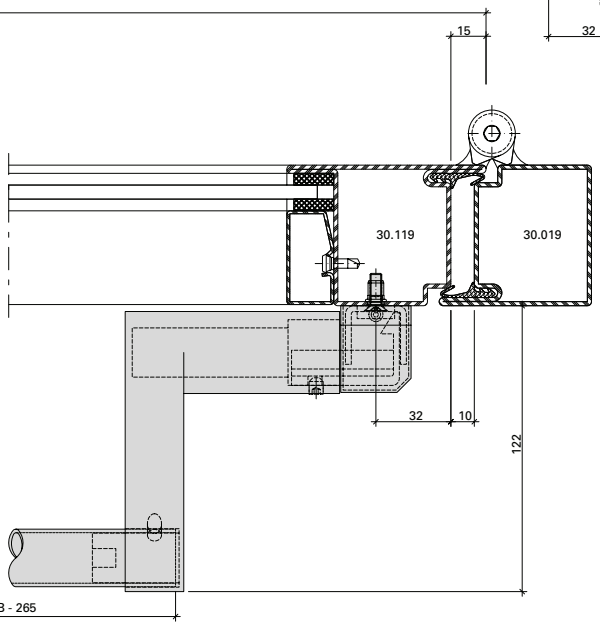

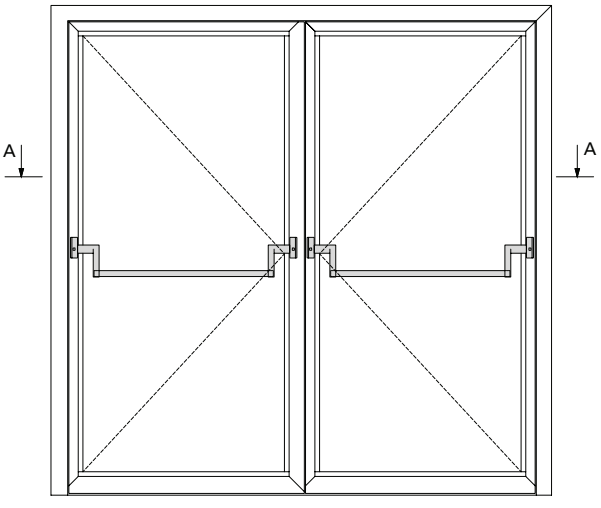

Panik-Stangengriff 555.859/555.860
Einflügelige Türe
Mehrfachverriegelungs-Schloss

Barre panique 555.859/555.860
Porte à un vantail
Serrure à verrouillage multiple

Panic push-bar 555.859/555.860
Single leaf door
Multipoint lock

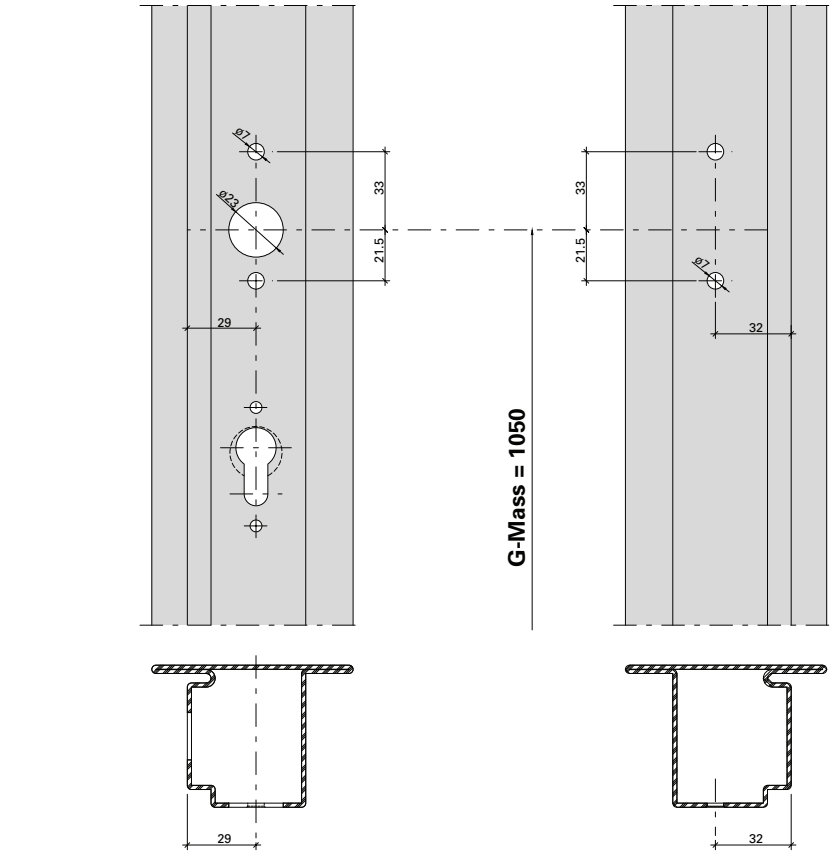

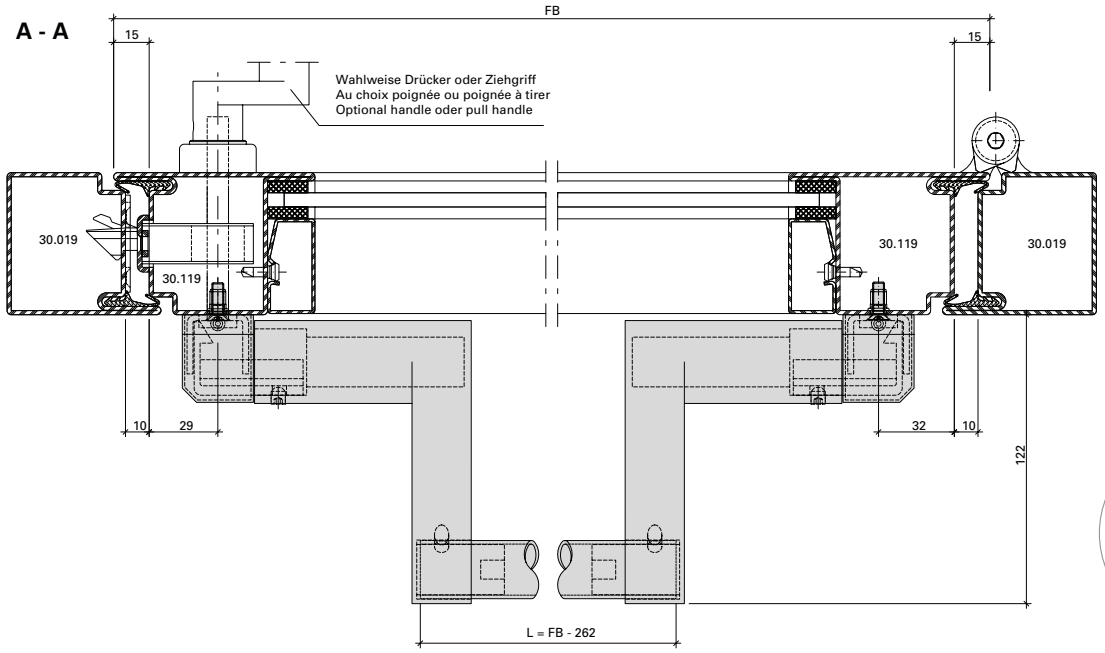

Hinweis: Nach EN 1125 muss die wirksame Länge der Betätigungsstange (L) min. 60% der wirksamen Türöffnungsbreite (GF-B - 40) betragen.

Remarque: selon EN 1125, la longueur effective de la barre de poussée (L) doit correspondre à au moins 60% de la largeur d›ouverture effective de la porte (GF-B - 40).

Note: In accordance with EN 1125, the effective length of the bar (L) must be a minimum of 60% of the effective door opening width (GF-B - 40).

Panik-Stangengriff 555.859/555.860
Einflügelige Türe
Mehrfachverriegelungs-Schloss

Barre panique 555.859/555.860
Porte à un vantail
Serrure à verrouillage multiple

Panic push-bar 555.859/555.860
Single leaf door
Multipoint lock

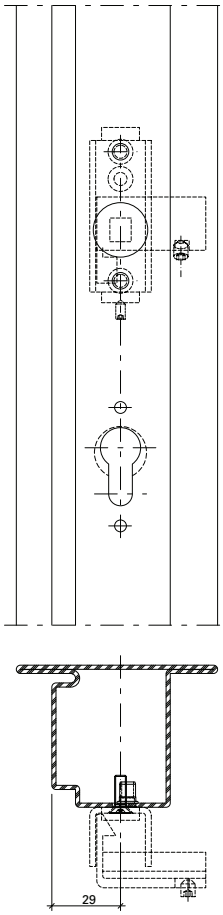

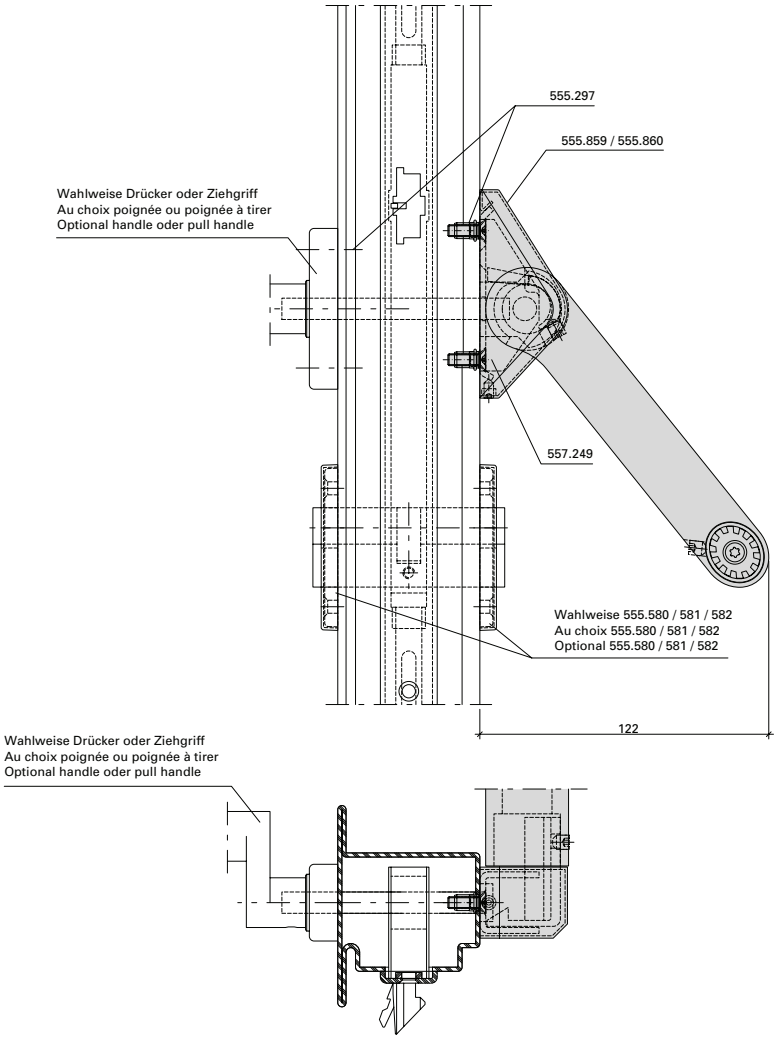

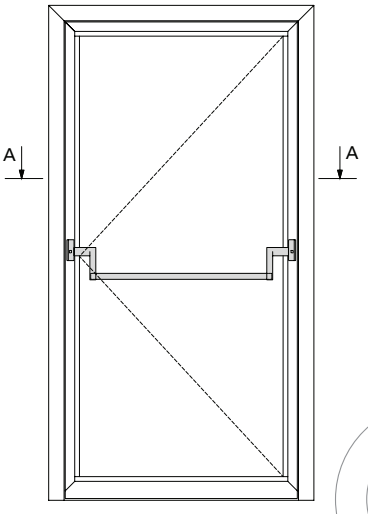

ift Rosenheim
Notifizierte Produkt-zertifizierungsstelle
18-003504-PR01
18-003535-PR01
30.03.2020
Notified Body 0757

Panik-Stangengriff 555.859/555.860
Zweiflügelige Türe
Mehrfachverriegelungs-Schloss

Barre panique 555.859/555.860
Porte à deux vantaux
Serrure à verrouillage multiple

Panic push-bar 555.859/555.860
Double leaf door
Multipoint lock

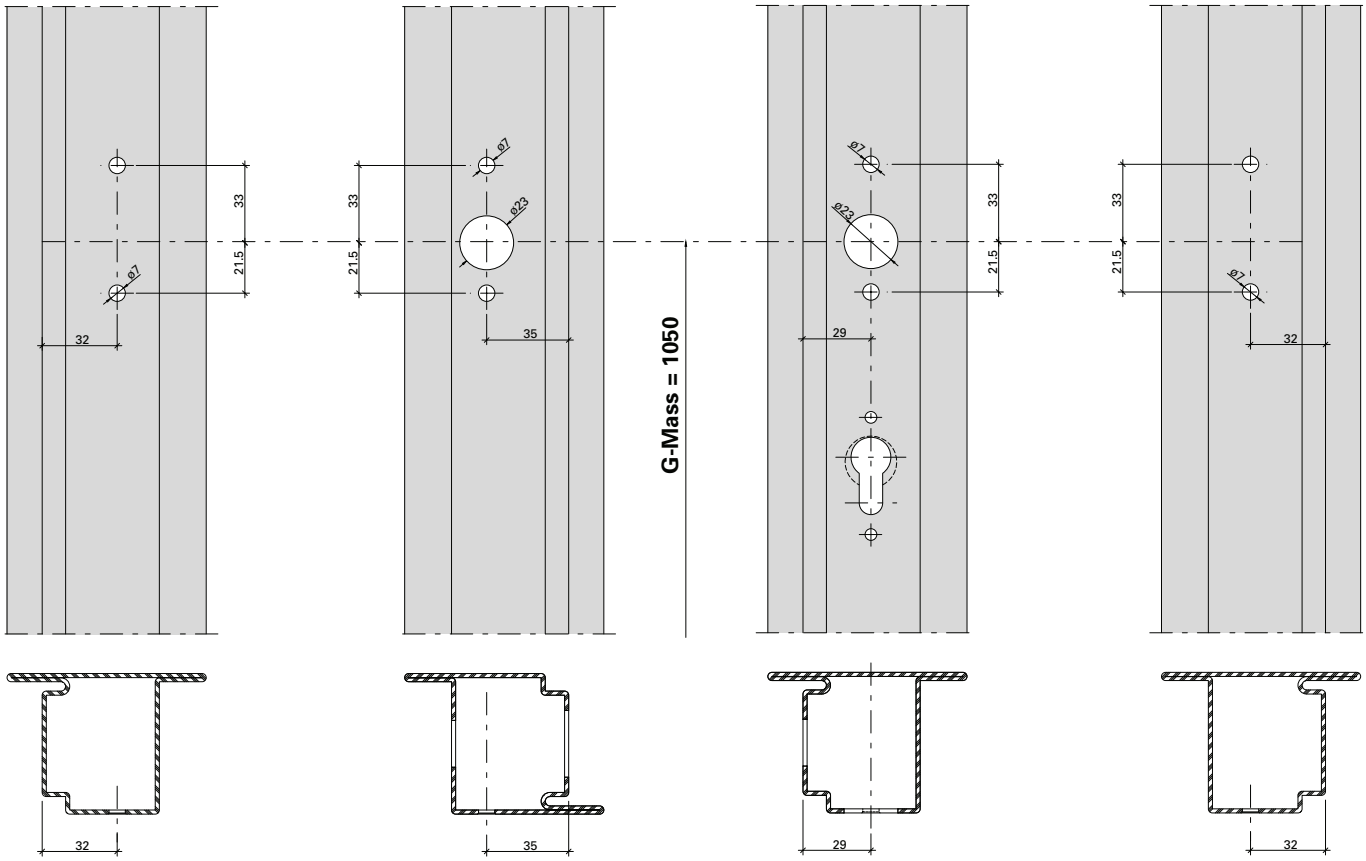

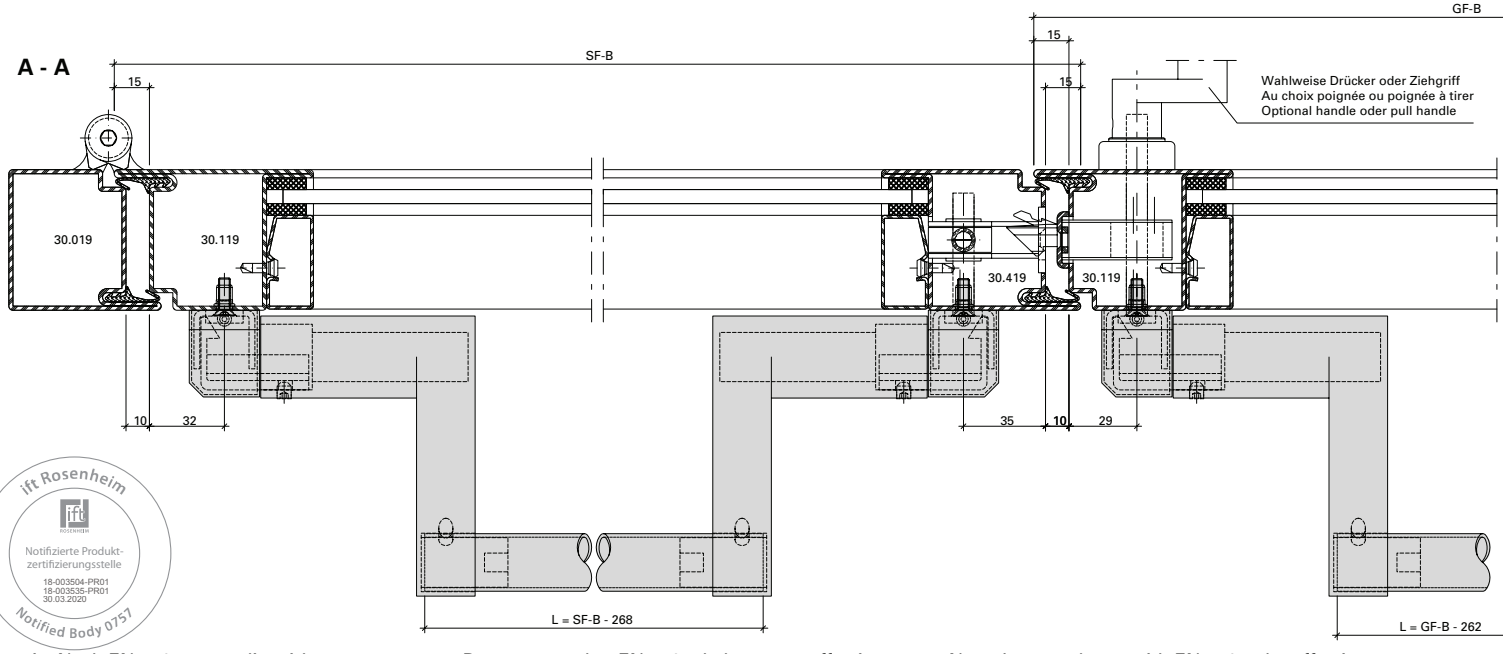

Hinweis: Nach EN 1125 muss die wirksame Länge der Betätigungsstange (L) min. 60% der wirksamen Türöffnungsbreite (GF-B - 40 resp. SF-B - 40) betragen.

Remarque: selon EN 1125, la longueur effective de la barre de poussée (L) doit correspondre à au moins 60 % de la largeur d›ouverture effective de la porte (GF-B - 40 et SF-B - 40).

Note: In accordance with EN 1125, the effective length of the bar (L) must be a minimum of 60% of the effective door opening width (GF-B - 40 or SF-B - 40).

Panik-Stangengriff 555.859/555.860
Zweiflügelige Türe
Mehrfachverriegelungs-Schloss

Barre panique 555.859/555.860
Porte à deux vantaux
Serrure à verrouillage multiple

Panic push-bar 555.859/555.860
Double leaf door
Multipoint lock

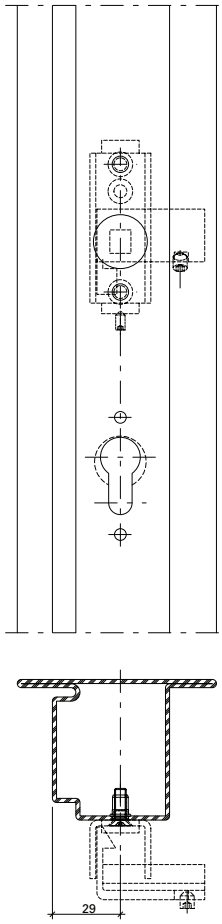

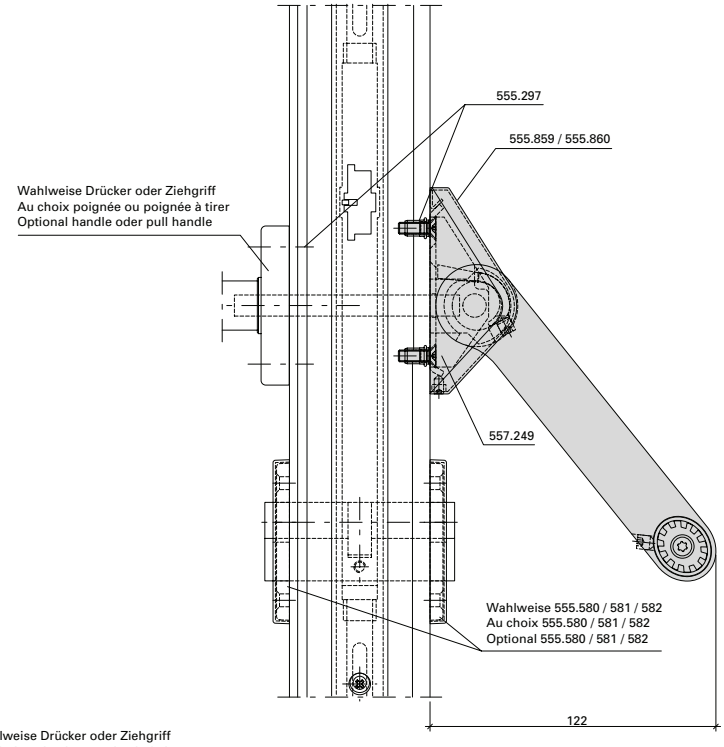

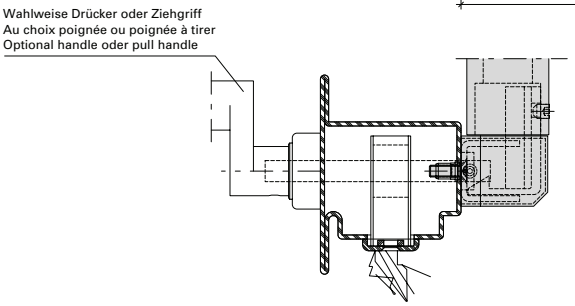

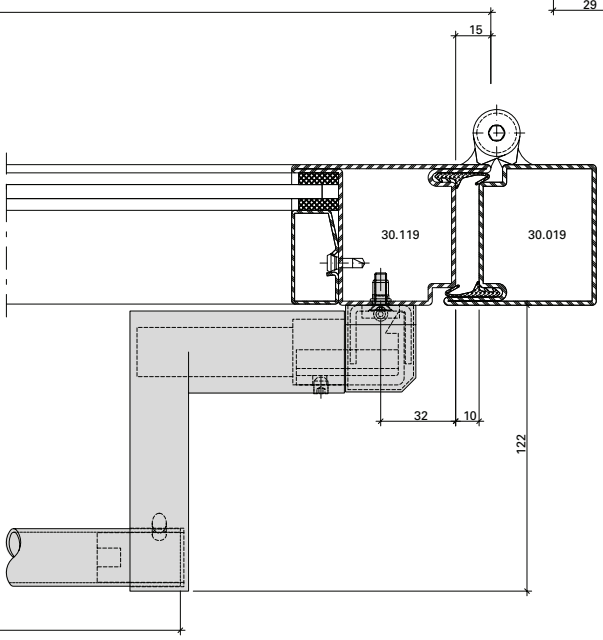

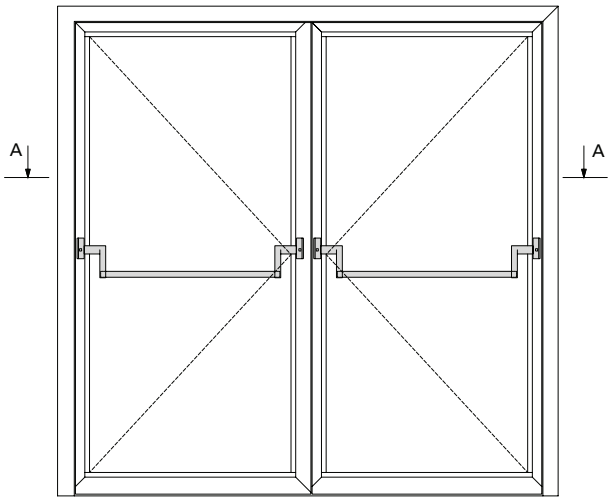

ift Rosenheim
Notifizierte Produkt-zertifizierungsstelle
18-003504-PR01
18-003535-PR01
30.03.2020
Notified Body 0757

Panik-Stangengriff 555.859/555.860
Zweiflügelige Türe
Mehrfachverriegelungs-Schloss
mit Umlenkschloss 555.394

Barre panique 555.859/555.860
Porte à deux vantaux
Serrure à verrouillage multiple
avec verrou de dérivation 555.394

Panic push-bar 555.859/555.860
Double leaf door
Multipoint lock
with off-set lock 555.394

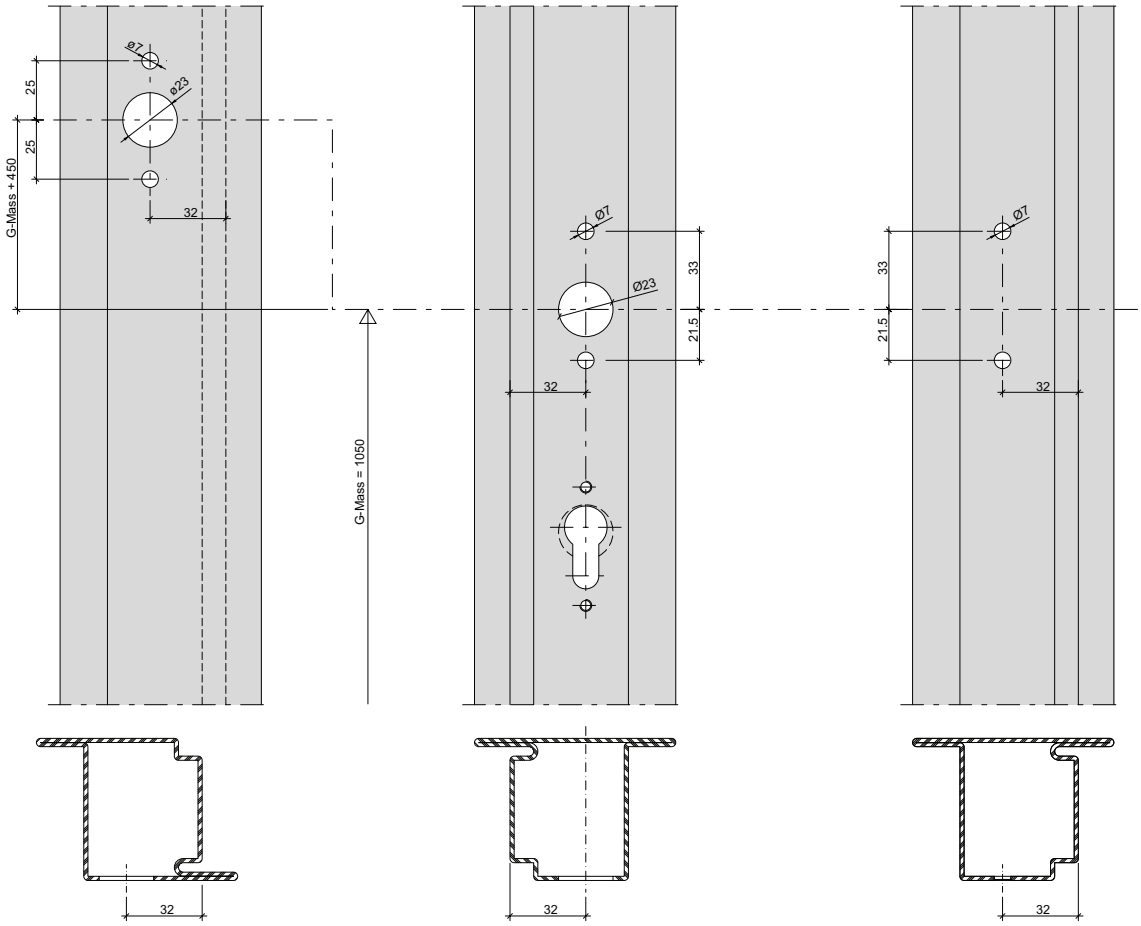

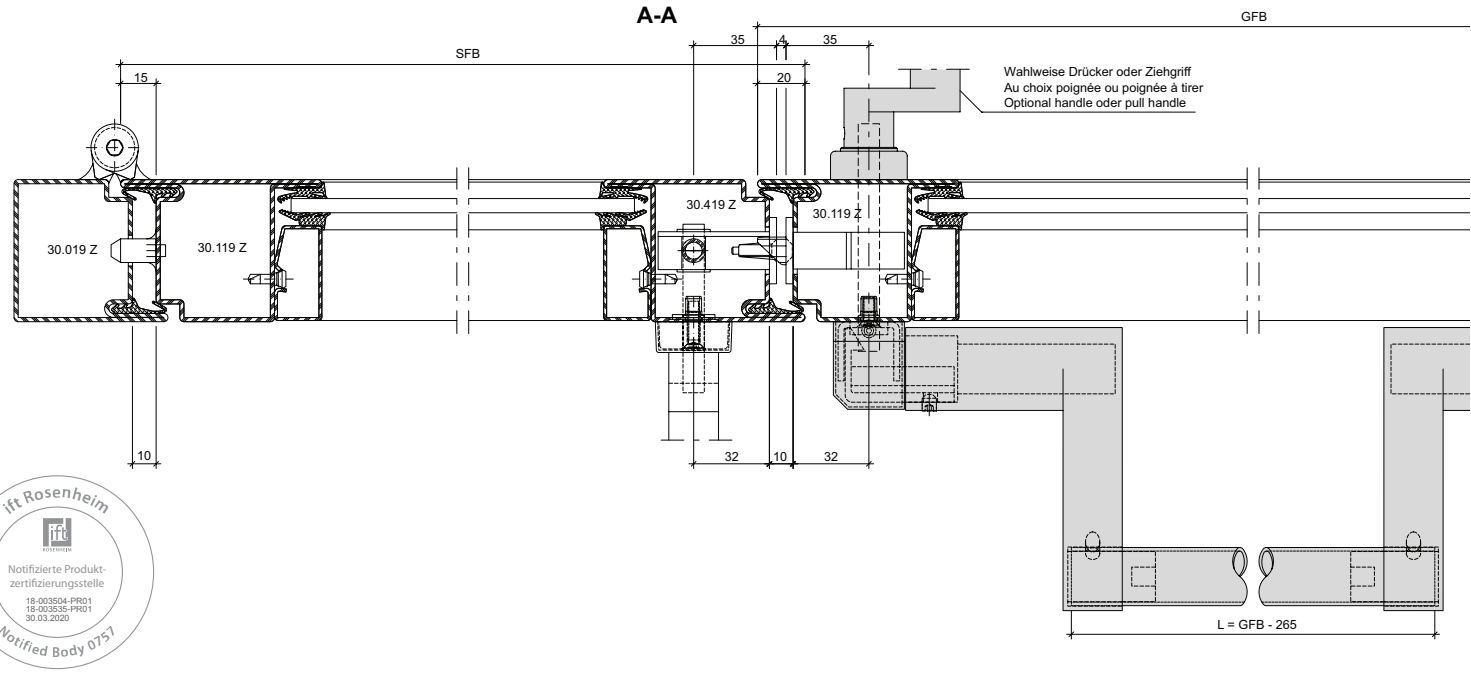

ift Rosenheim
Notifizierte Produktzertifizierungsstelle
18-003504-PR01
18-003535-PR01
30.03.2020
Notified Body 0757

Panik-Stangengriff 555.859/555.860
Zweiflügelige Türe
Mehrfachverriegelungs-Schloss
mit Umlenkschloss 555.394

Barre panique 555.859/555.860
Porte à deux vantaux
Serrure à verrouillage multiple
avec verrou de dérivation 555.394

Panic push-bar 555.859/555.860
Double leaf door
Multipoint lock
with off-set lock 555.394

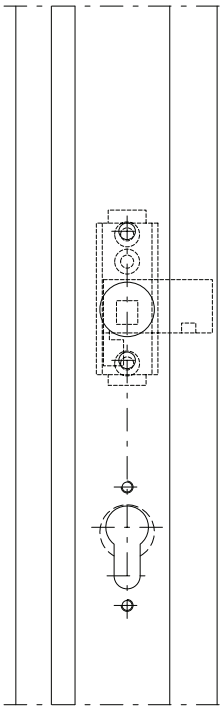

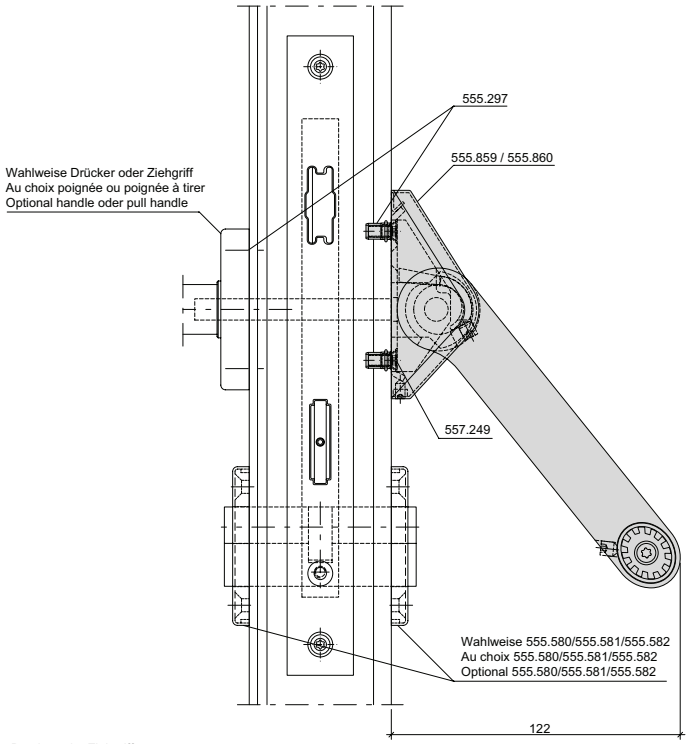

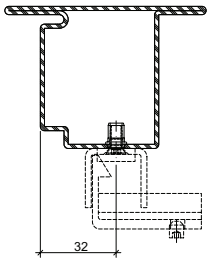

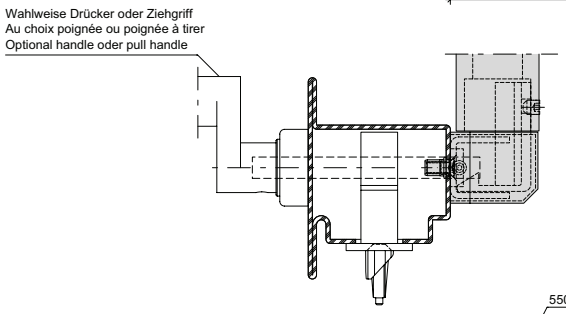

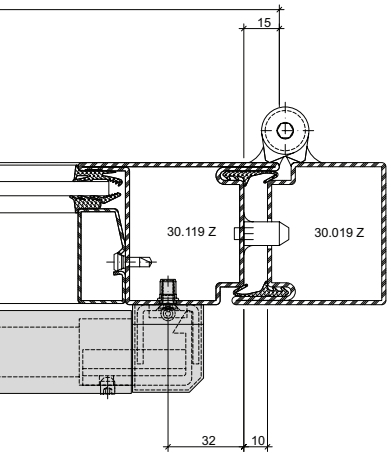

Mitnehmerklappe 550.387 zwingend erforderlich!
Le doigt d'entraînement 550.387 est impérativement nécessaire!
The selector bar 550.387 is mandatory!

Achtung: Zwängungsfreie Öffnung
Attention: Alignement des portes lors de l'ouverture
Attention: Door alignment when opening

L muss ≥ 60% von GFB sein
L doit être ≥ 60% de GFB
L must be ≥ 60% of GFB

1) Gilt nur für Bänder mit Drehpunktabstand < 16.5 mm
1) Seulement pour paumelles avec distance à l'axe de rotation < 16.5 mm
1) Only for hinges with center axis of hinge < 16.5 mm

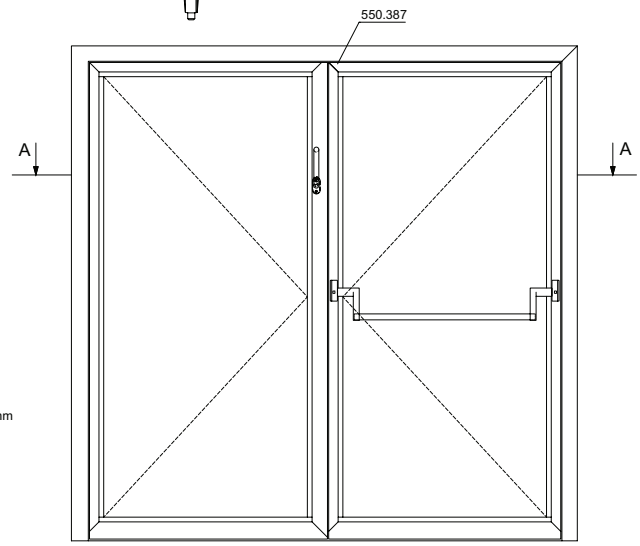

ift Rosenheim
Notifizierte Produkt-zertifizierungsstelle
18-003504-PR01
18-003535-PR01
30.03.2020
Notified Body 0757

Panik-Druckstange
555.696/555.697/555.698/555.699
Einflügelige Türe

Barre panique à pousser
555.696/555.697/555.698/555.699
Porte à un vantail

Panic touch-bar
555.696/555.697/555.698/555.699
Single leaf door

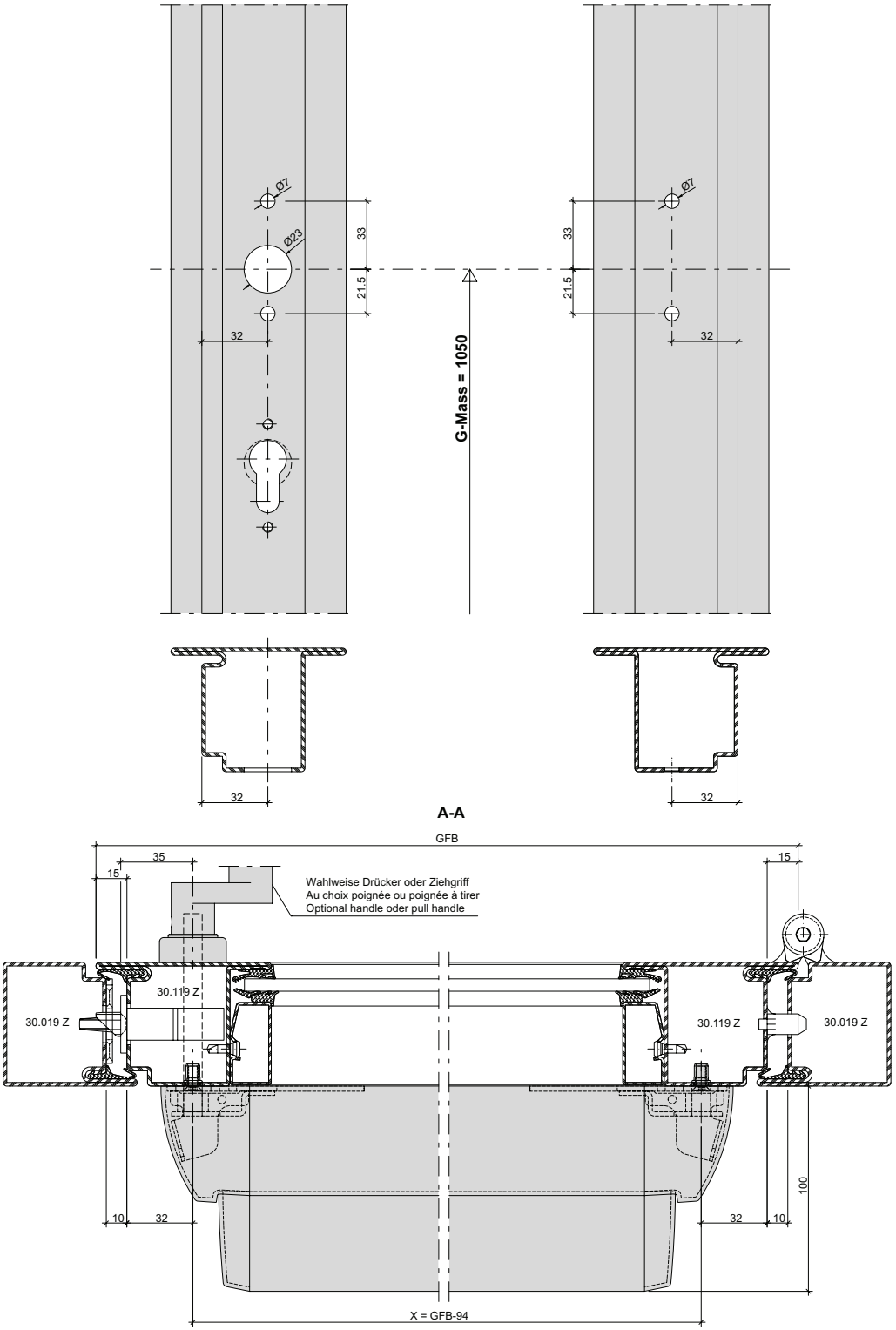

EN 1125

Hinweis: Nach EN 1125 muss die wirksame Länge der Betätigungsstange (L) min. 60% der wirksamen Türöffnungsbreite (GF-B - 40) betragen.

Remarque: selon EN 1125, la longueur effective de la barre de poussée (L) doit correspondre à au moins 60% de la largeur d›ouverture effective de la porte (GF-B - 40).

Note: In accordance with EN 1125, the effective length of the bar (L) must be a minimum of 60% of the effective door opening width (GF-B - 40).

ift Rosenheim
Notifizierte Produktzertifizierungsstelle
18-003504-PR01
18-003535-PR01
30.03.2020
Notified Body 0757

Panik-Druckstange
555.696/555.697/555.698/555.699
Einflügelige Türe

Barre panique à pousser
555.696/555.697/555.698/555.699
Porte à un vantail

Panic touch-bar
555.696/555.697/555.698/555.699
Single leaf door

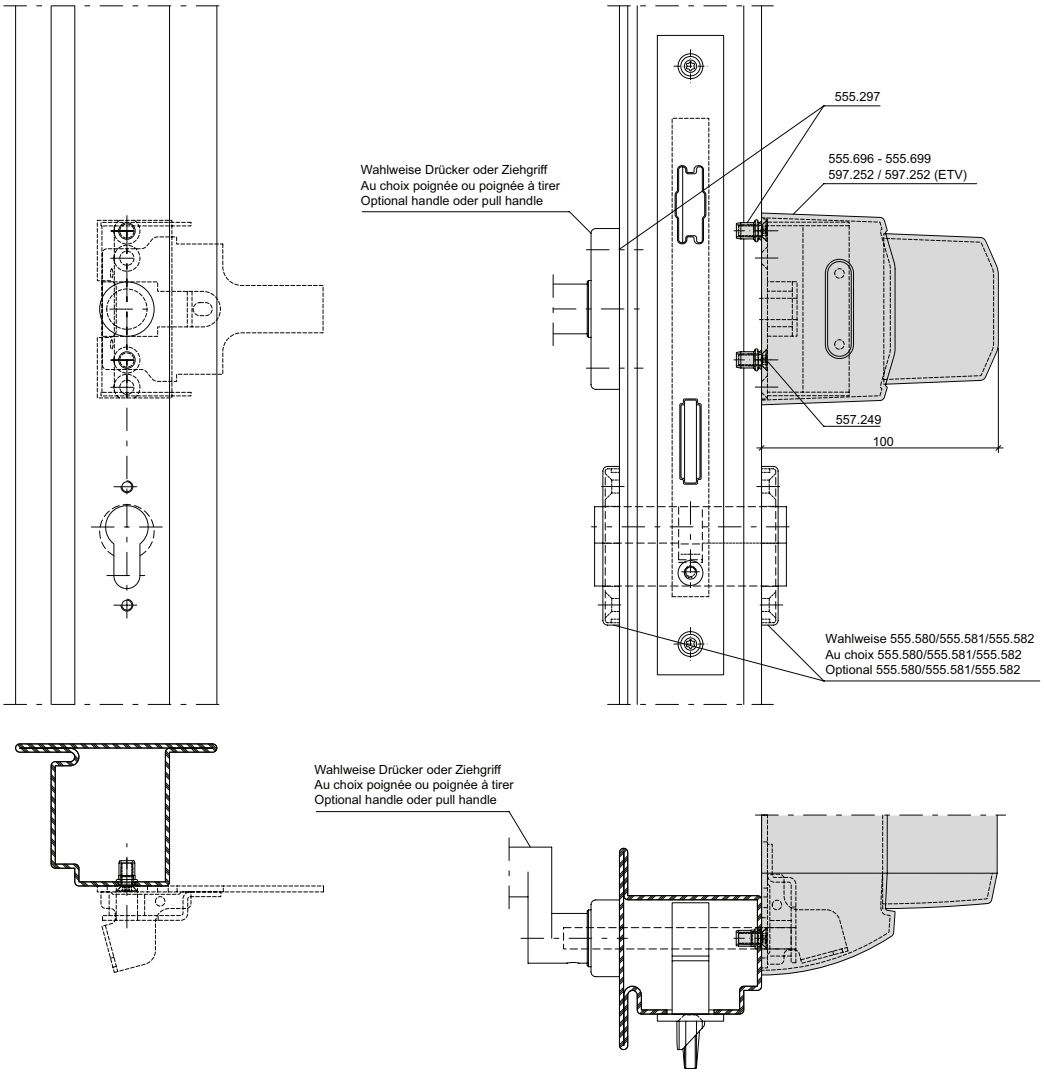

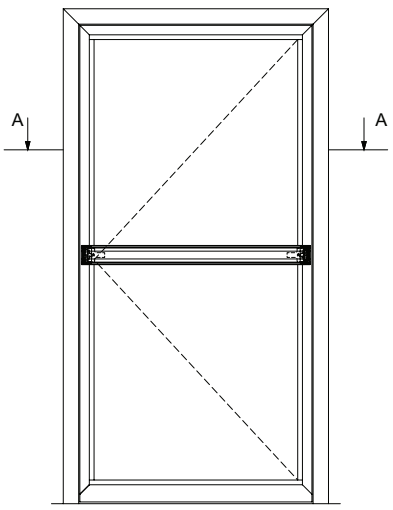

1) Gilt nur für Bänder mit Drehpunktabstand < 16.5 mm
1) Seulement pour paumelles avec distance à l'axe de rotation < 16.5 mm
1) Only for hinges with center axis of hinge < 16.5 mm

Beschlageinbau (41-0302-E-022)
Montage des ferrures (41-0302-E-022)
Installation of fittings (41-0302-E-022)

DXF DWG

ift Rosenheim
Notifizierte Produktzertifizierungsstelle
18-003504-PR01
18-003535-PR01
30.03.2020
Notified Body 0757

Panik-Druckstange
555.696/555.697/555.698/555.699
Zweiflügelige Türe

Barre panique à pousser
555.696/555.697/555.698/555.699
Porte à deux vantaux

Panic touch-bar
555.696/555.697/555.698/555.699
Double leaf door

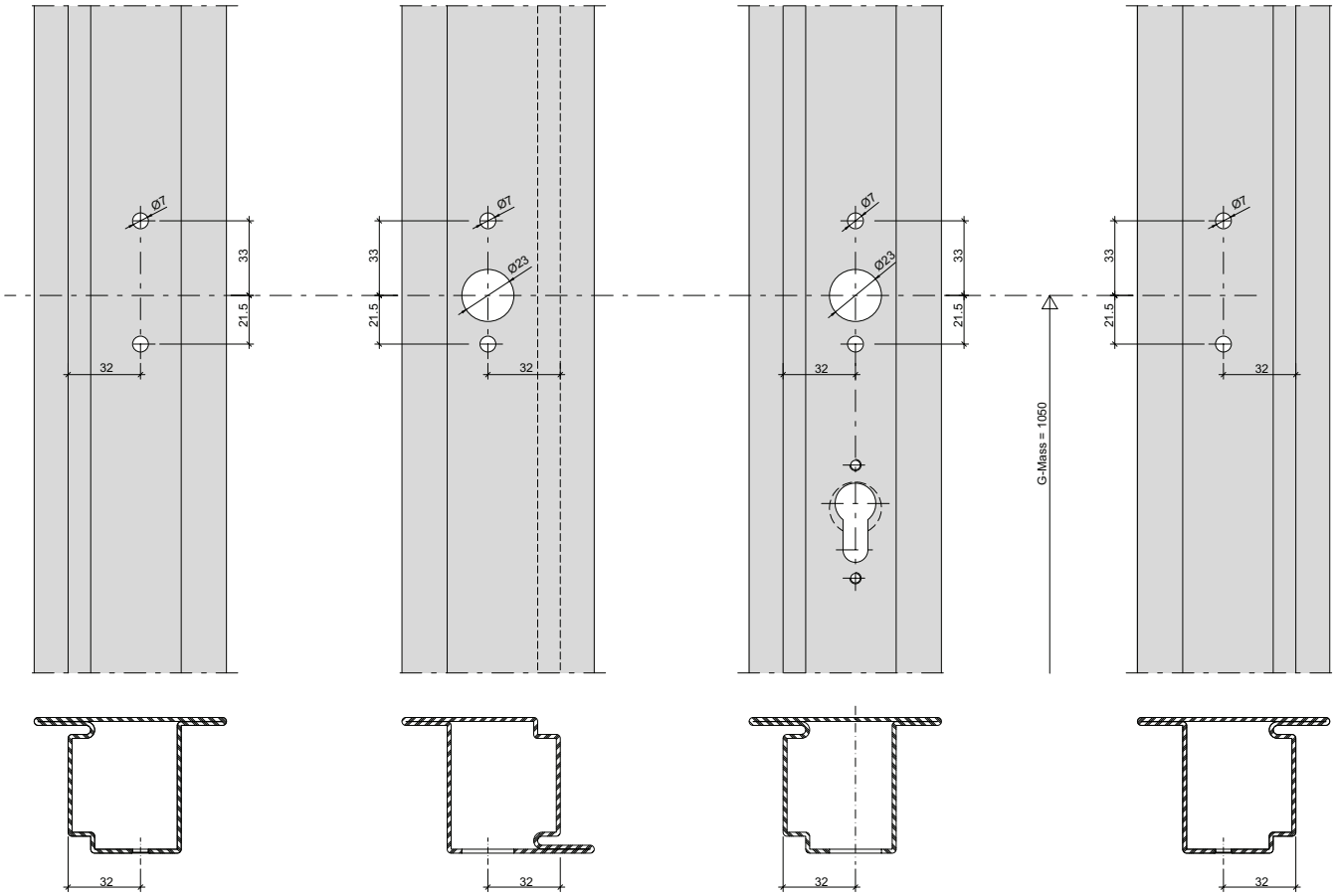

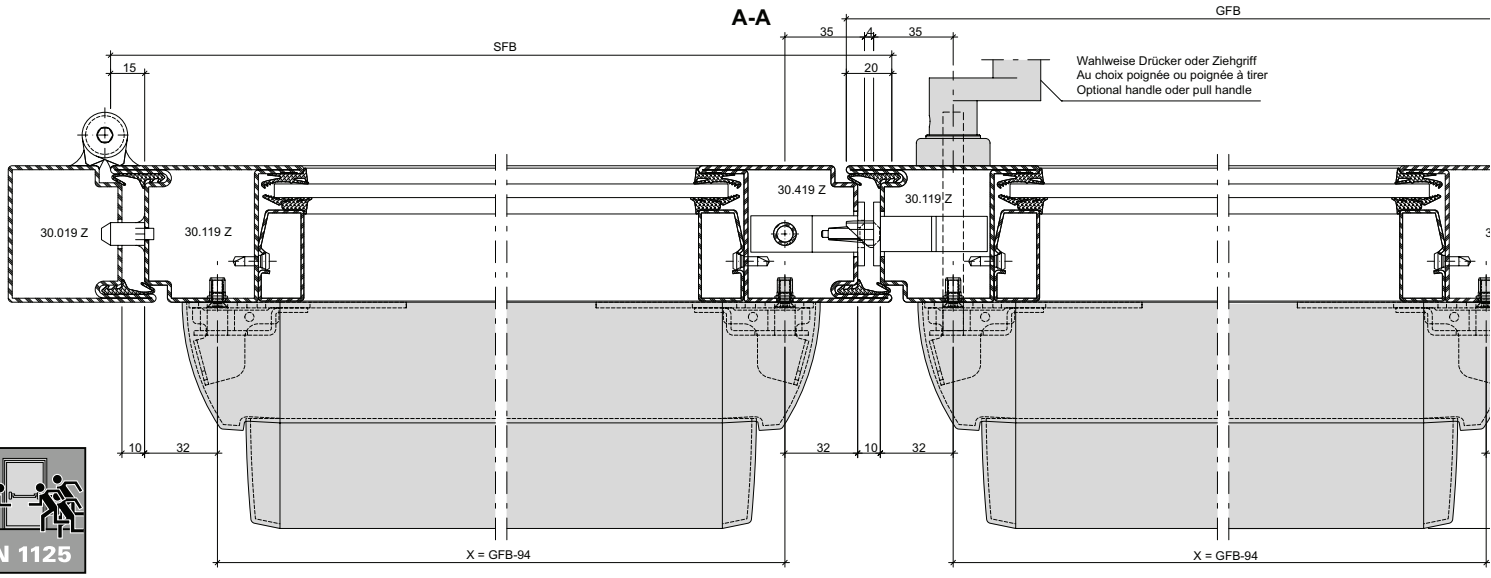

Hinweis: Nach EN 1125 muss die wirksame Länge der Betätigungsstange (L) min. 60% der wirksamen Türöffnungsbreite (GF-B - 40 resp. SF-B - 40) betragen.

Remarque: selon EN 1125, la longueur effective de la barre de poussée (L) doit correspondre à au moins 60 % de la largeur d›ouverture effective de la porte (GF-B - 40 et SF-B - 40).

Note: In accordance with EN 1125, the effective length of the bar (L) must be a minimum of 60% of the effective door opening width (GF-B - 40 or SF-B - 40).

Panik-Druckstange
555.696/555.697/555.698/555.699
Zweiflügelige Türe

Barre panique à pousser
555.696/555.697/555.698/555.699
Porte à deux vantaux

Panic touch-bar
555.696/555.697/555.698/555.699
Double leaf door

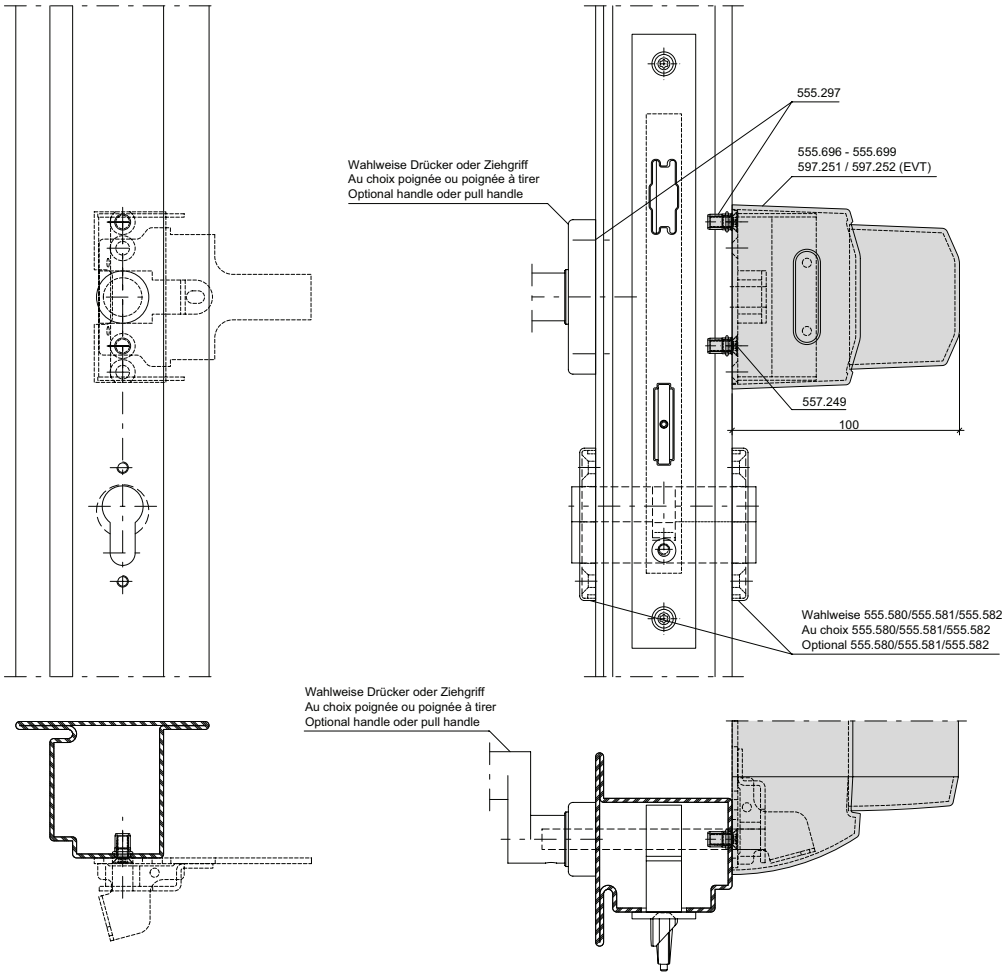

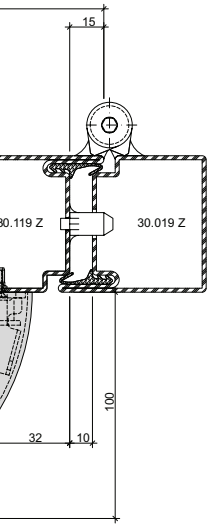

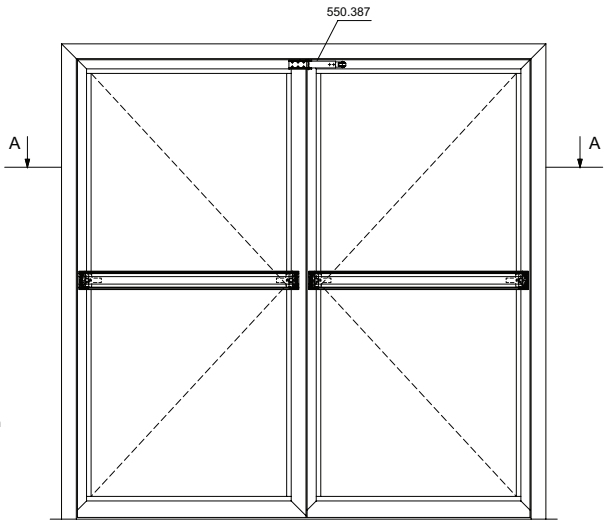

Mitnehmerklappe 550.387 zwingend erforderlich!
Le doigt d'entraînement 550.387 est impérativement nécessaire!
The selector bar 550.387 is mandatory!

Achtung: Zwängungsfreie Öffnung
Attention: Alignement des portes lors de l'ouverture
Attention: Door alignment when opening

L muss ≥ 60% von GFB sein
L doit être ≥ 60% de GFB
L must be ≥ 60% of GFB

1) Gilt nur für Bänder mit Drehpunktabstand < 16.5 mm
1) Seulement pour paumelles avec distance à l'axe de rotation < 16.5 mm
1) Only for hinges with center axis of hinge < 16.5 mm

ift Rosenheim
Notifizierte Produktzertifizierungsstelle
18-003504-PR01
18-003535-PR01
30.03.2020
Notified Body 0757

Panik-Druckstange
555.696/555.697/555.698/555.699
Einflügelige Türe
Mehrfachverriegelungs-Schloss

Barre panique à pousser
555.696/555.697/555.698/555.699
Porte à un vantail
Serrure à verrouillage multiple

Panic touch-bar
555.696/555.697/555.698/555.699
Single leaf door
Multipoint lock

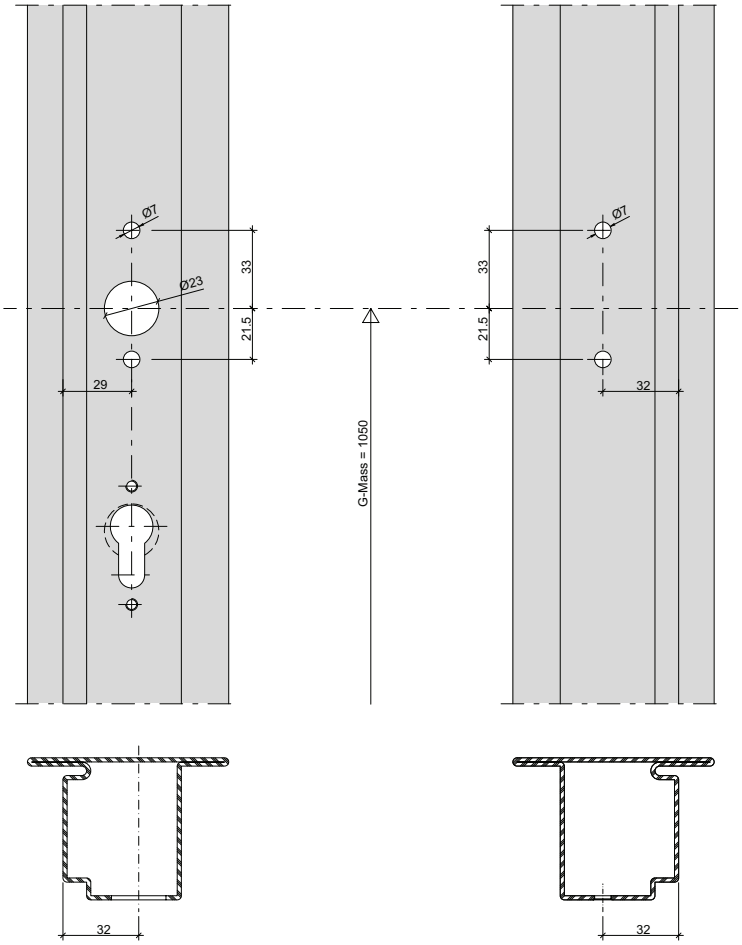

A-A

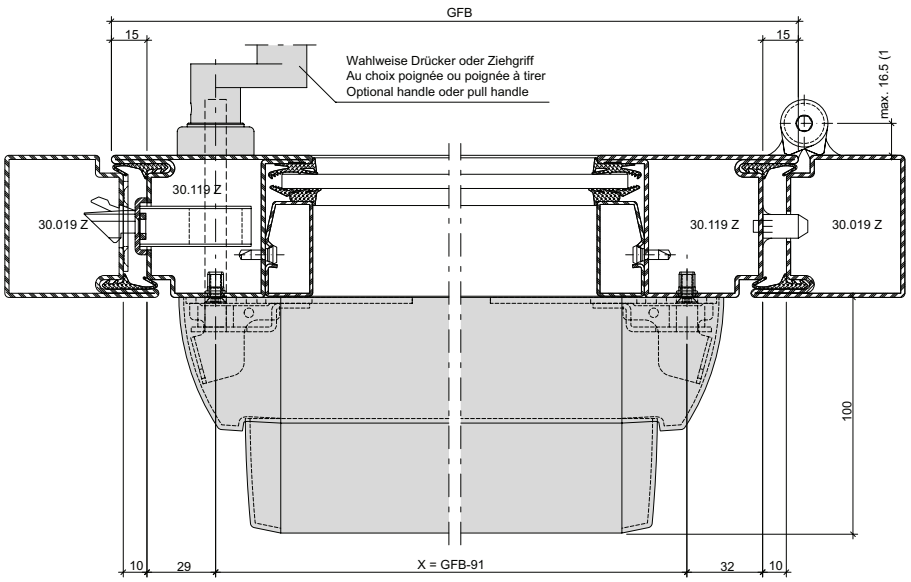

EN 1125

ift Rosenheim
Notifizierte Produktzertifizierungsstelle
18-003504-PR01
18-003535-PR01
30.03.2020
Notified Body 0757

Panik-Druckstange
555.696/555.697/555.698/555.699
Einflügelige Türe
Mehrfachverriegelungs-Schloss

Barre panique à pousser
555.696/555.697/555.698/555.699
Porte à un vantail
Serrure à verrouillage multiple

Panic touch-bar
555.696/555.697/555.698/555.699
Single leaf door
Multipoint lock

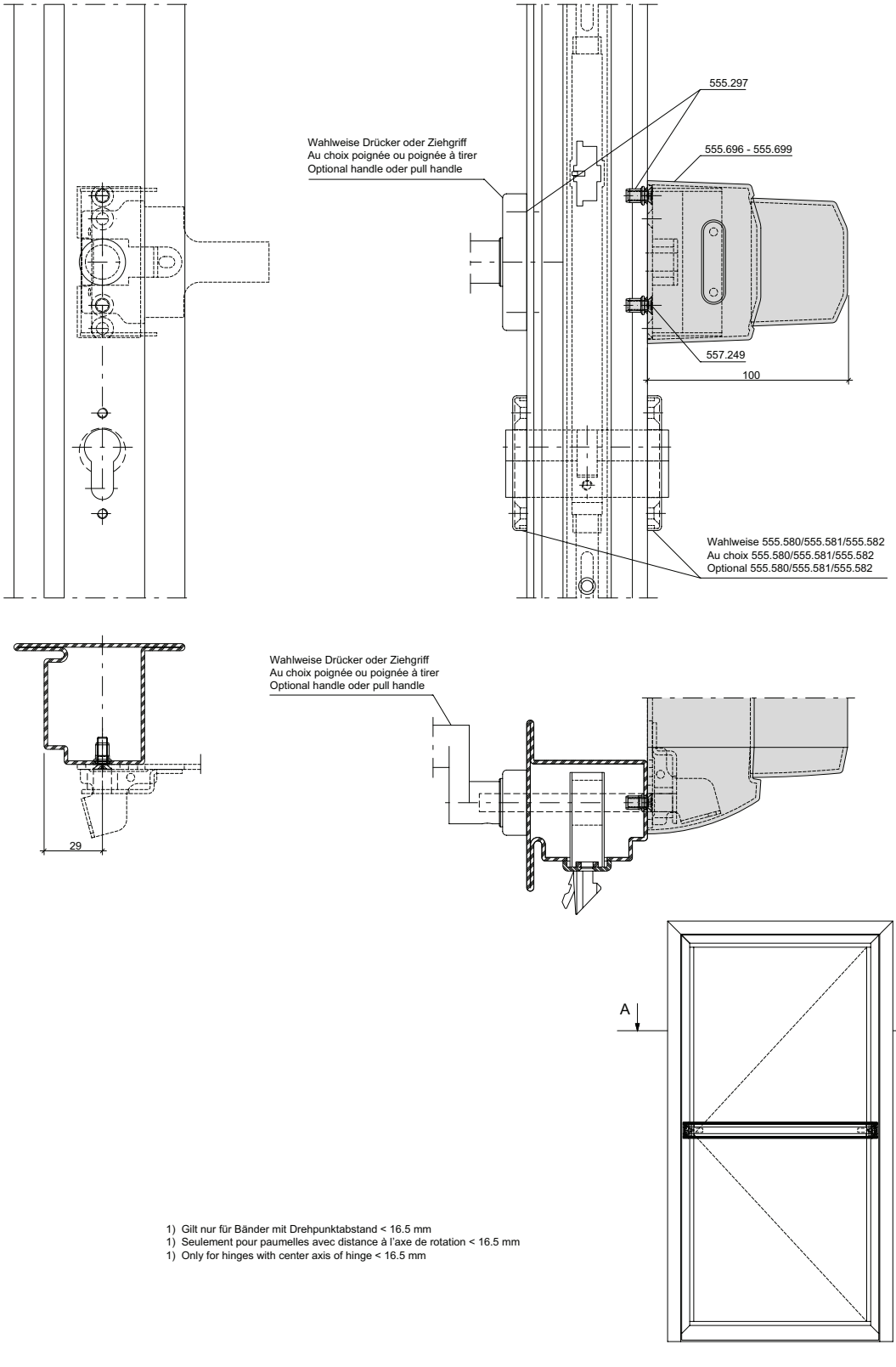

1) Gilt nur für Bänder mit Drehpunktabstand < 16.5 mm
1) Seulement pour paumelles avec distance à l'axe de rotation < 16.5 mm
1) Only for hinges with center axis of hinge < 16.5 mm

ift Rosenheim
Notifizierte Produktzertifizierungsstelle
18-003504-PR01
18-003535-PR01
30.03.2020
Notified Body 0757

Beschlageinbau (41-0302-E-056)
Montage des ferrures (41-0302-E-056)
Installation of fittings (41-0302-E-056)

DXF DWG

ift Rosenheim
Notifizierte Produktzertifizierungsstelle
18-003504-PR01
18-003535-PR01
30.03.2020
Notified Body 0757

Panik-Druckstange
555.696/555.697/555.698/555.699
Zweiflügelige Türe
Mehrfachverriegelungs-Schloss

Barre panique à pousser
555.696/555.697/555.698/555.699
Porte à deux vantaux
Serrure à verrouillage multiple

Panic touch-bar
555.696/555.697/555.698/555.699
Double leaf door
Multipoint lock

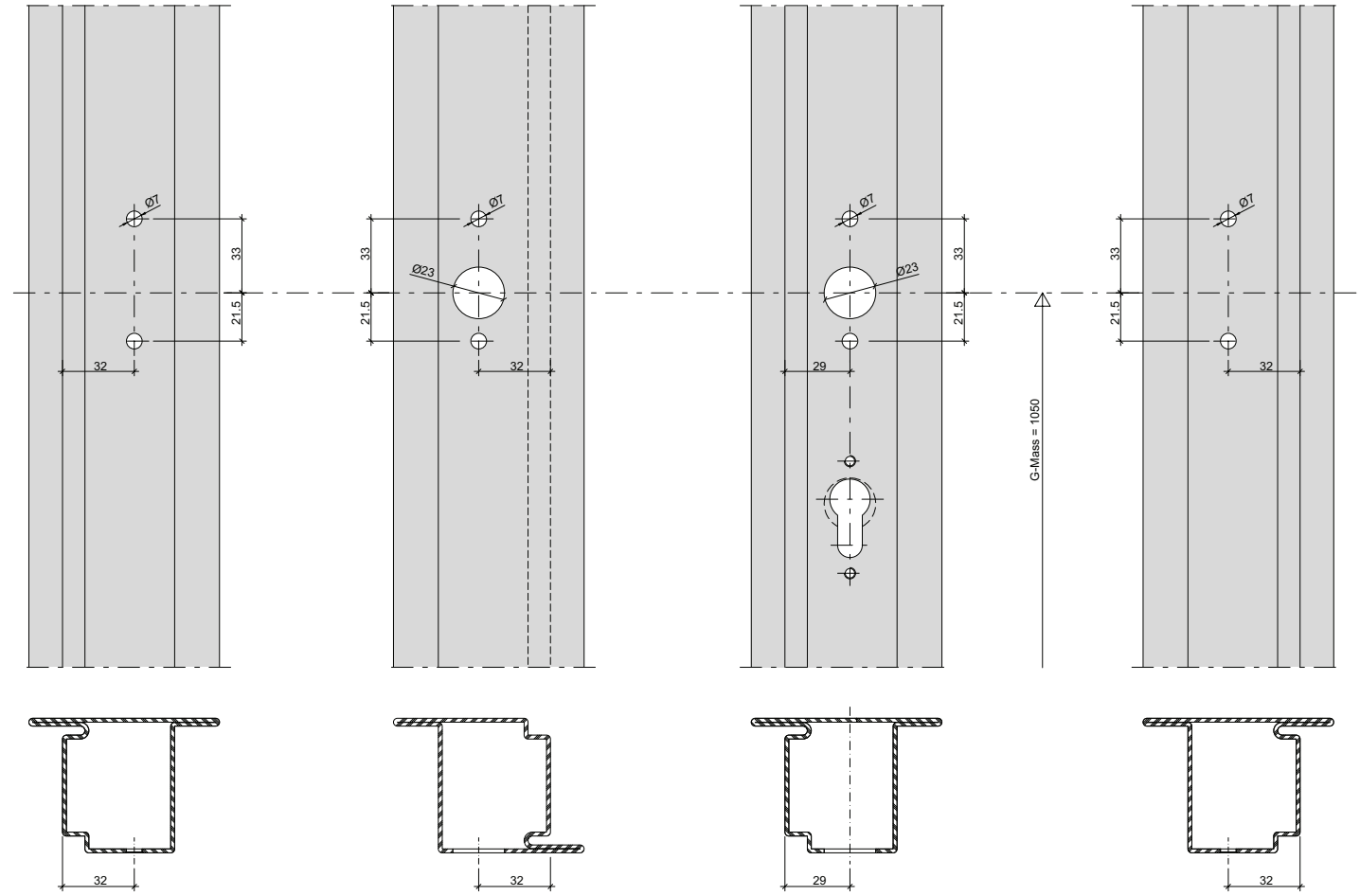

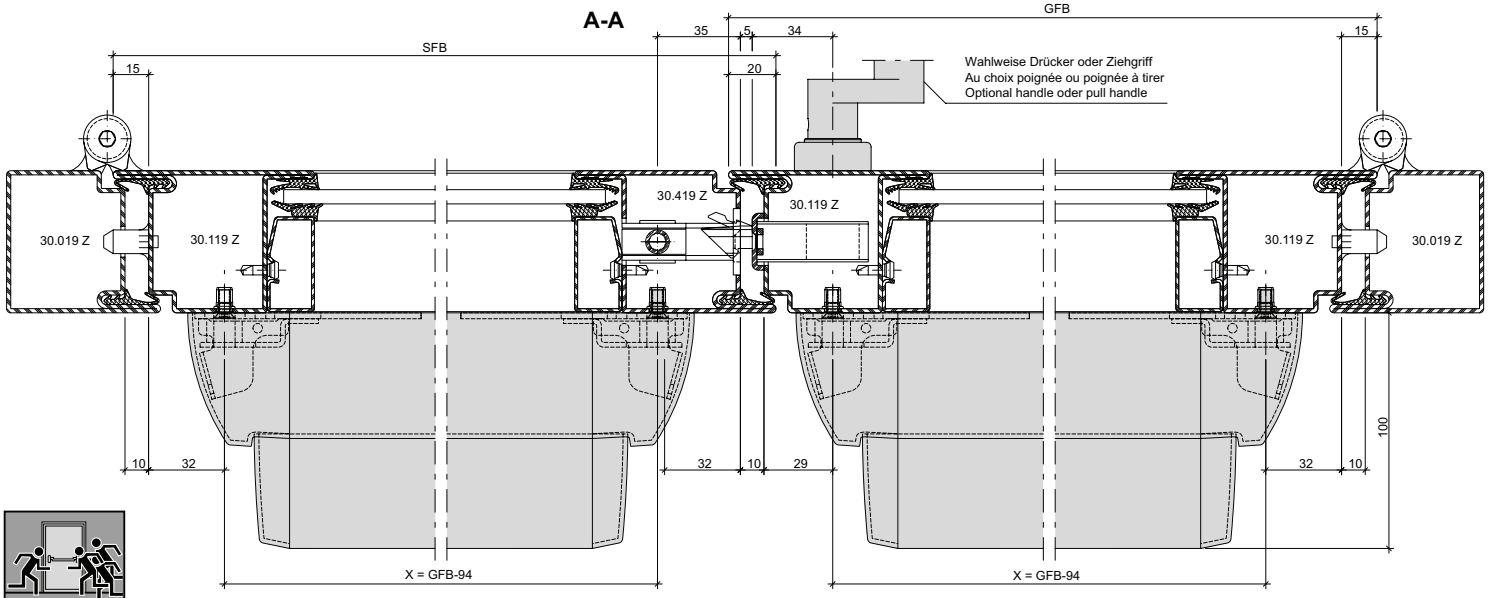

Panik-Druckstange
555.696/555.697/555.698/555.699
Zweiflügelige Türe
Mehrfachverriegelungs-Schloss

Barre panique à pousser
555.696/555.697/555.698/555.699
Porte à deux vantaux
Serrure à verrouillage multiple

Panic touch-bar
555.696/555.697/555.698/555.699
Double leaf door
Multipoint lock

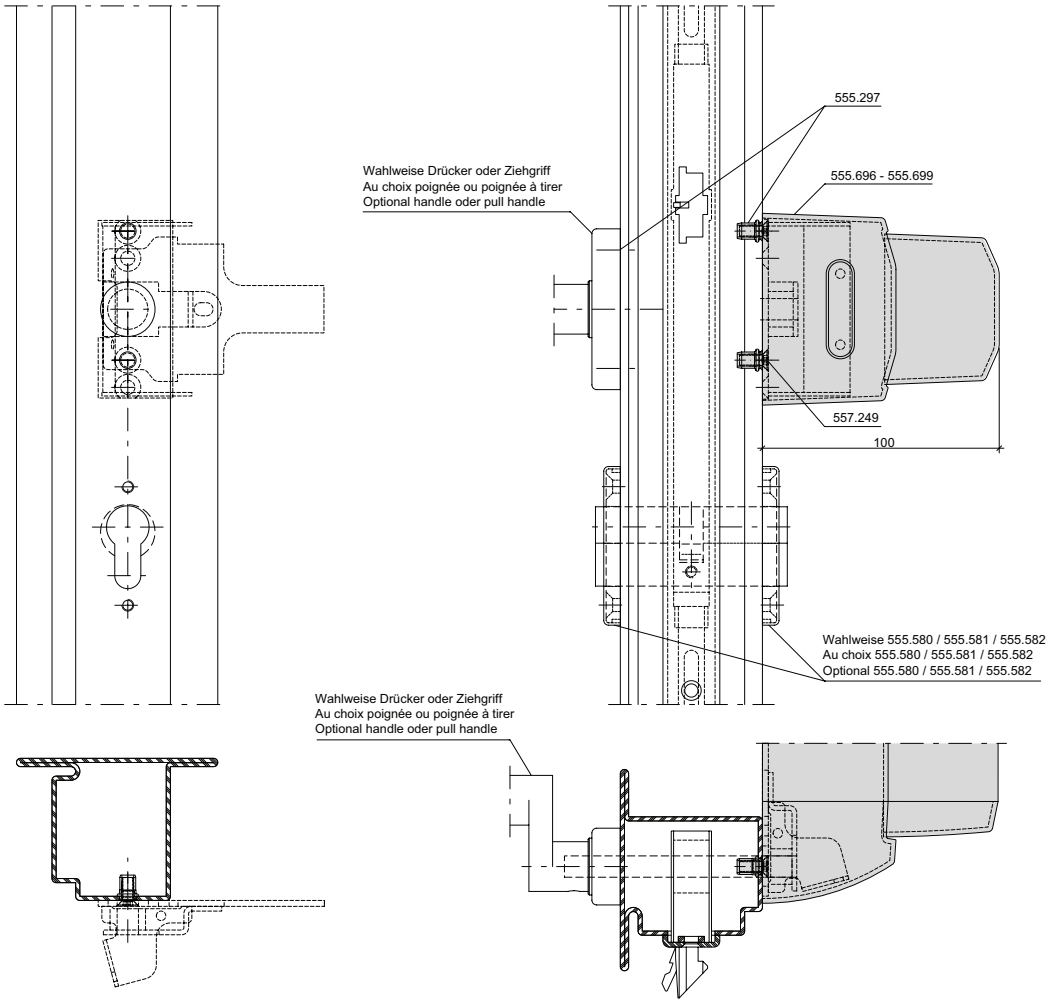

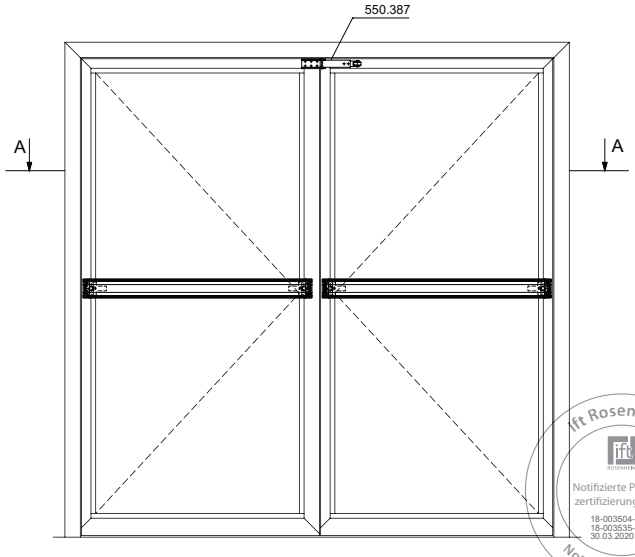

Mitnehmerklappe 550.387 zwingend erforderlich!
Le doigt d'entraînement 550.387 est impérativement nécessaire!
The selector bar 550.387 is mandatory!

Achtung: Zwängungsfreie Öffnung
Attention: Alignement des portes lors de l'ouverture
Attention: Door alignment when opening

L muss ≥ 60% von GFB sein
L doit être ≥ 60% de GFB
L must be ≥ 60% of GFB

1) Gilt nur für Bänder mit Drehpunktabstand < 16.5 mm
1) Seulement pour paumelles avec distance à l'axe de rotation < 16.5 mm
1) Only for hinges with center axis of hinge < 16.5 mm

ift Rosenheim
Notifizierte Produktzertifizierungsstelle
18-003504-PR01
18-003535-PR01
30.03.2020
Notified Body 0757

Panik-Druckstange
555.696/555.697/555.698/555.699
Zweiflügelige Türe
mit Umlenkschloss 555.394

Barre panique à pousser
555.696/555.697/555.698/555.699
Porte à deux vantaux
avec verrou de dérivation 555.394

Panic touch-bar
555.696/555.697/555.698/555.699
Double leaf door
with off-set lock 555.394

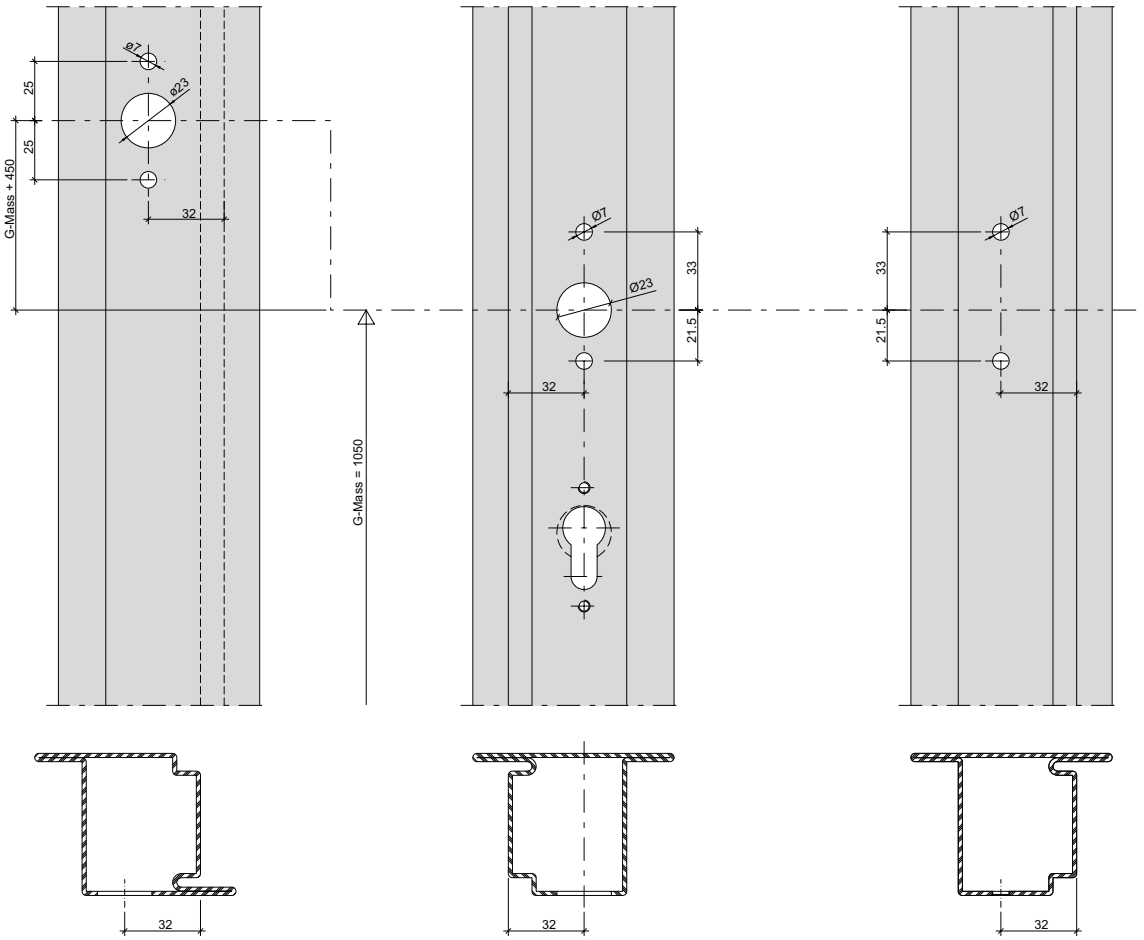

ift Rosenheim
Notifizierte Produktzertifizierungsstelle
18-003504-PR01
18-003535-PR01
30.03.2020
Notified Body 0757

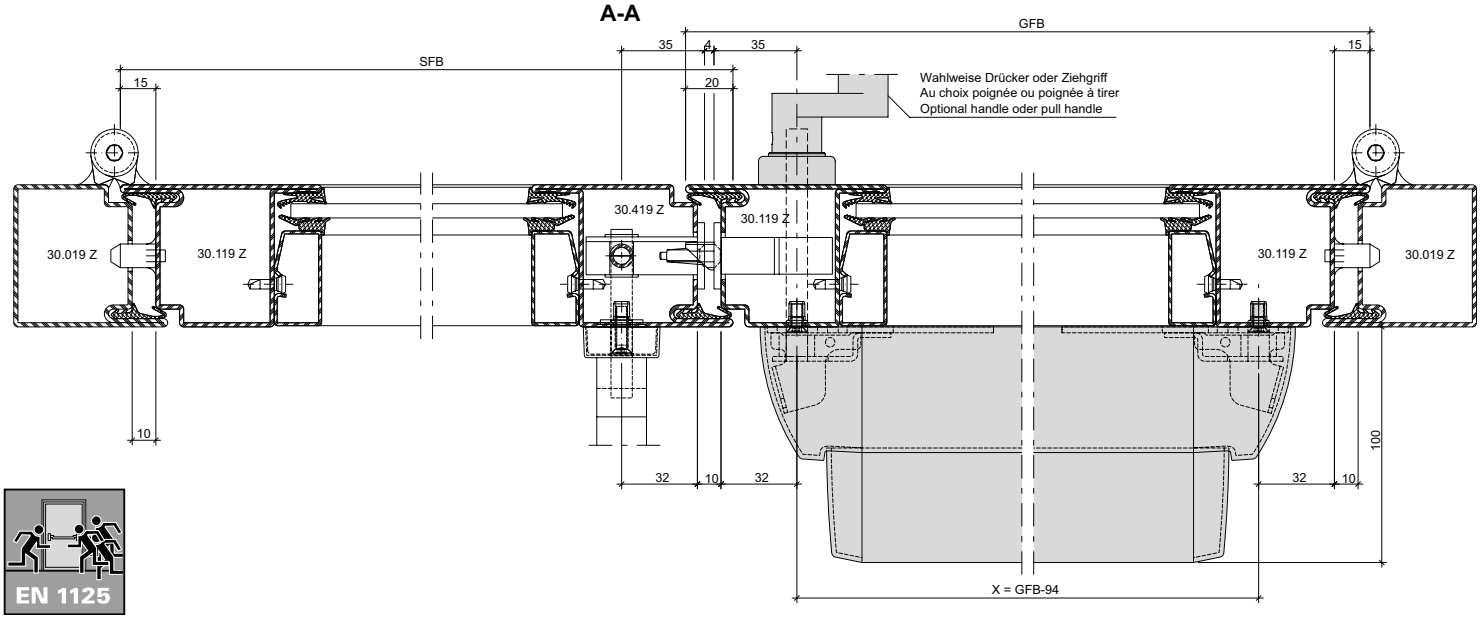

EN 1125

Panik-Druckstange
555.696/555.697/555.698/555.699
Zweiflügelige Türe
mit Umlenkschloss 555.394

Barre panique à pousser
555.696/555.697/555.698/555.699
Porte à deux vantaux
avec verrou de dérivation 555.394

Panic touch-bar
555.696/555.697/555.698/555.699
Double leaf door
with off-set lock 555.394

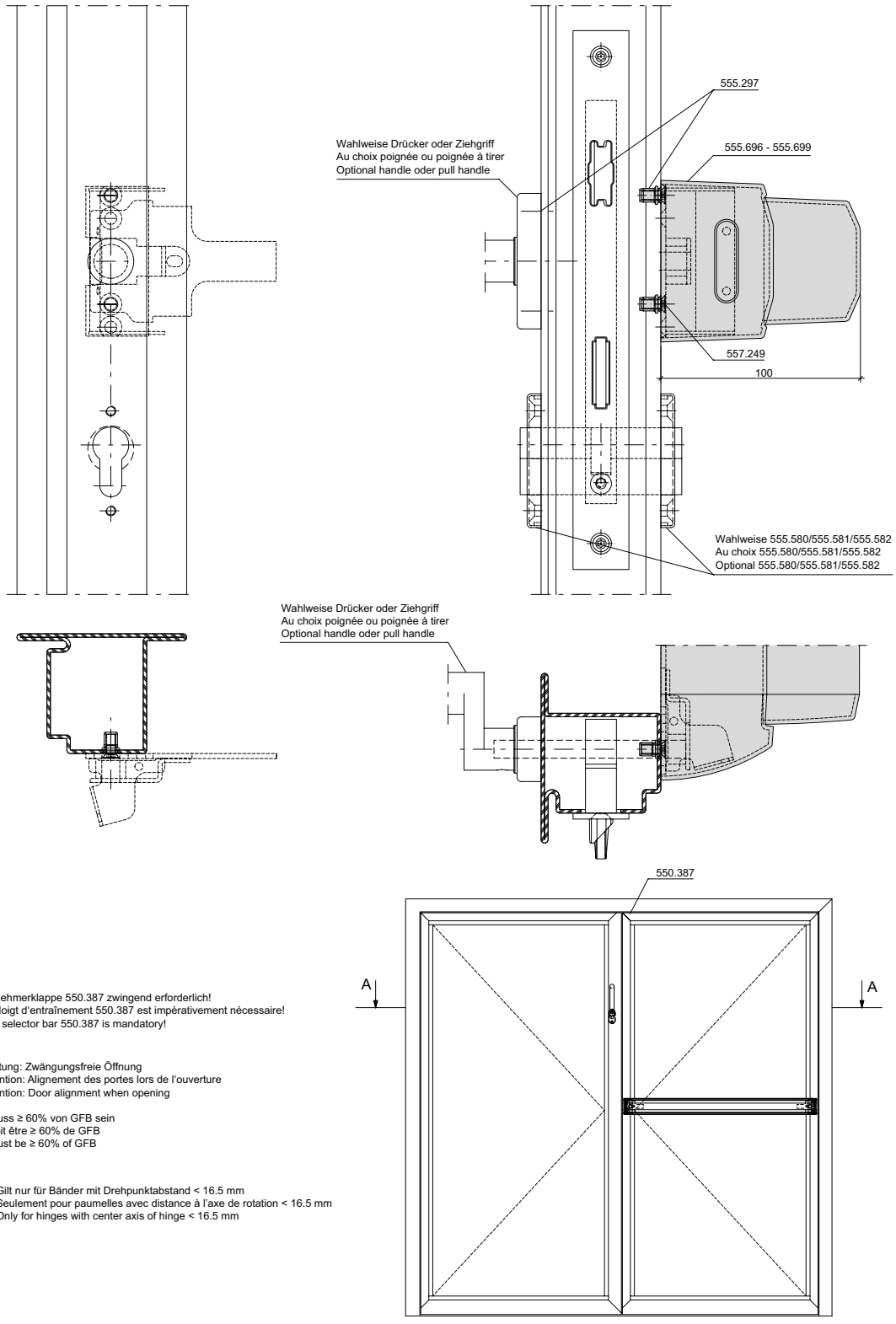

Mitnehmerklappe 550.387 zwingend erforderlich!
Le doigt d'entraînement 550.387 est impérativement nécessaire!
The selector bar 550.387 is mandatory!

Achtung: Zwängungsfreie Öffnung
Attention: Alignement des portes lors de l'ouverture
Attention: Door alignment when opening

L muss ≥ 60% von GFB sein
L doit être ≥ 60% de GFB
L must be ≥ 60% of GFB

1) Gilt nur für Bänder mit Drehpunktabstand < 16.5 mm
1) Seulement pour paumelles avec distance à l'axe de rotation < 16.5 mm
1) Only for hinges with center axis of hinge < 16.5 mm

ift Rosenheim
Notifizierte Produktzertifizierungsstelle
18-003504-PR01
18-003535-PR01
30.03.2020
Notified Body 0757

Panik-Druckstange EVT
Ausführung Aluminium 597.251
oder Edelstahl 597.252
Einflügelige Türe

Barre panique à pousser EV1
Aluminium 597.251 ou
acier Inox 557.292
Porte à un vantail

Panic touch-bar EV1
Aluminium 597.251 or
stainless steel 557.292
Single leaf door

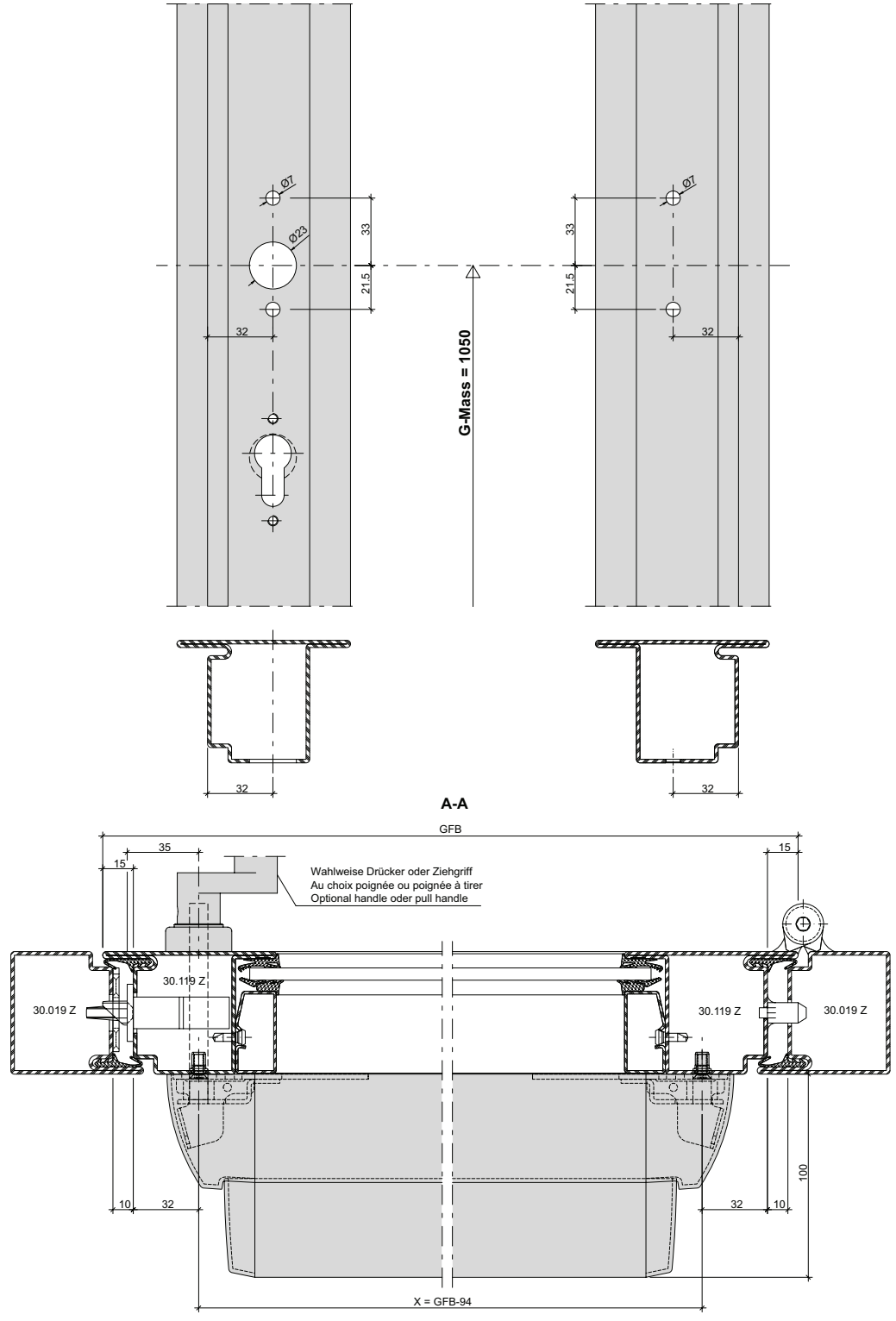

EN 1125

ift Rosenheim
Notifizierte Produktzertifizierungsstelle
18-003504-PR01
18-003535-PR01
30.03.2020
Notified Body 0757

Panik-Druckstange EVT
Ausführung Aluminium 597.251
oder Edelstahl 597.252
Einflügelige Türe

Barre panique à pousser EV1
Aluminium 597.251 ou
acier Inox 557.292
Porte à un vantail

Panic touch-bar EV1
Aluminium 597.251 or
stainless steel 557.292
Single leaf door

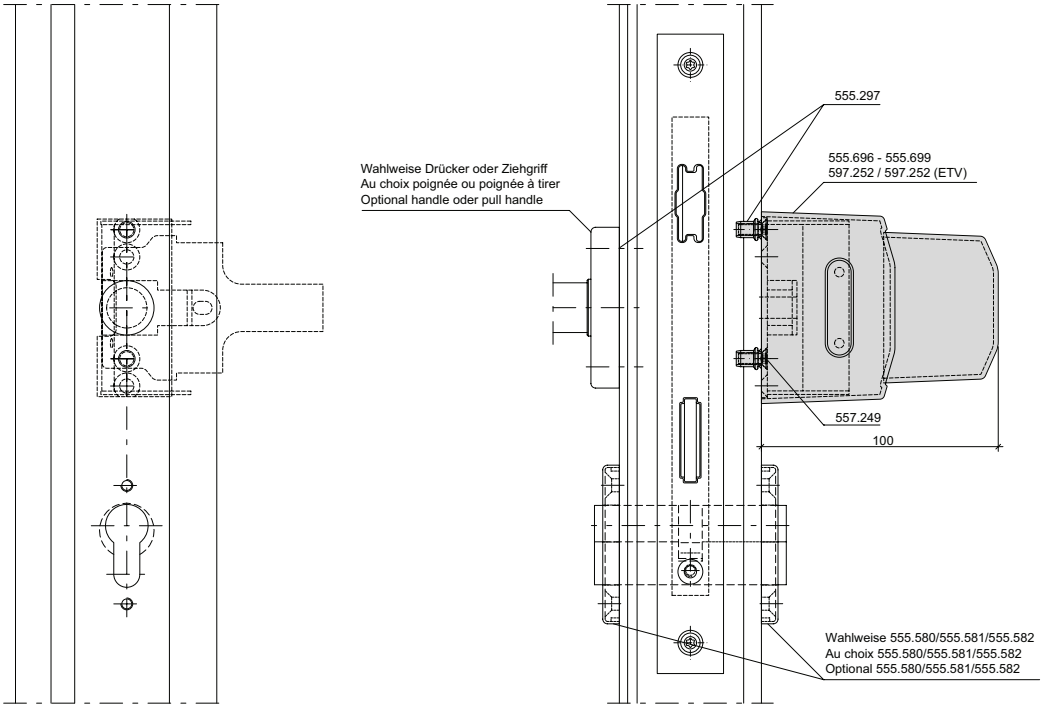

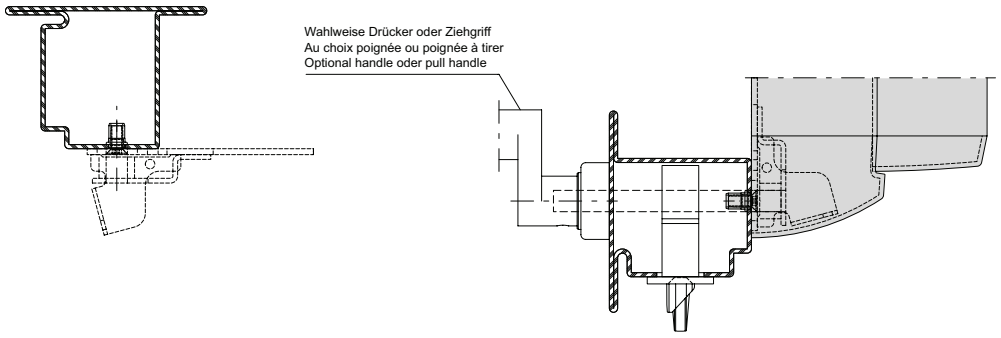

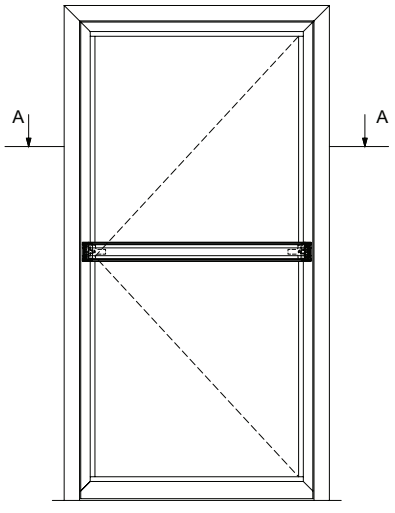

1) Gilt nur für Bänder mit Drehpunktabstand < 16.5 mm
1) Seulement pour paumelles avec distance à l'axe de rotation < 16.5 mm
1) Only for hinges with center axis of hinge < 16.5 mm

Panik-Druckstange EVT
Ausführung Aluminium 597.251
oder Edelstahl 597.252
Zweiflügelige Türe

Barre panique à pousser EV1
Aluminium 597.251 ou
acier Inox 557.292
Porte à deux vantaux

Panic touch-bar EV1
Aluminium 597.251 or
stainless steel 557.292
Double leaf door

ift Rosenheim
Notifizierte Produktzertifizierungsstelle
18-003504-PR01
18-003535-PR01
30.03.2020
Notified Body 0757

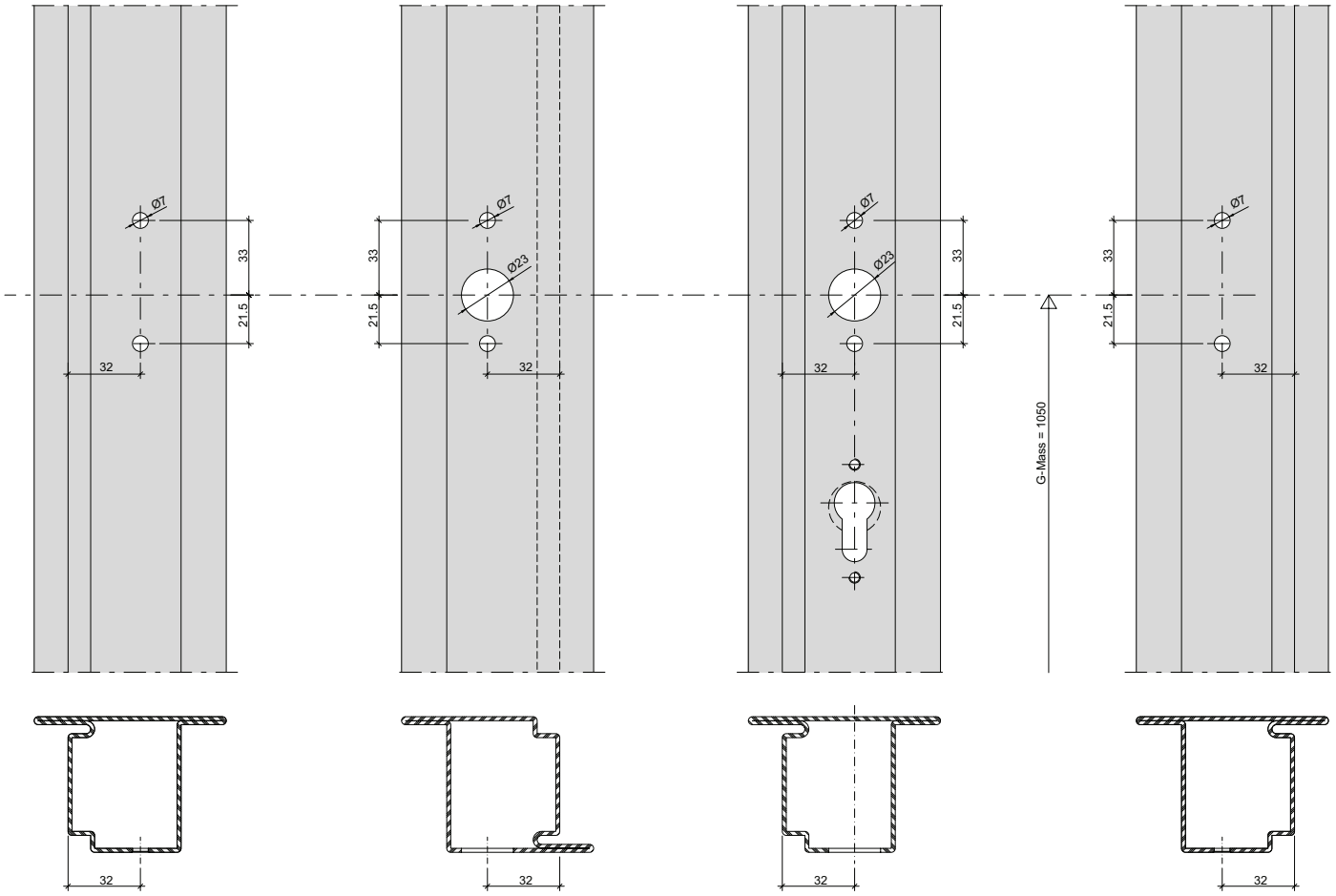

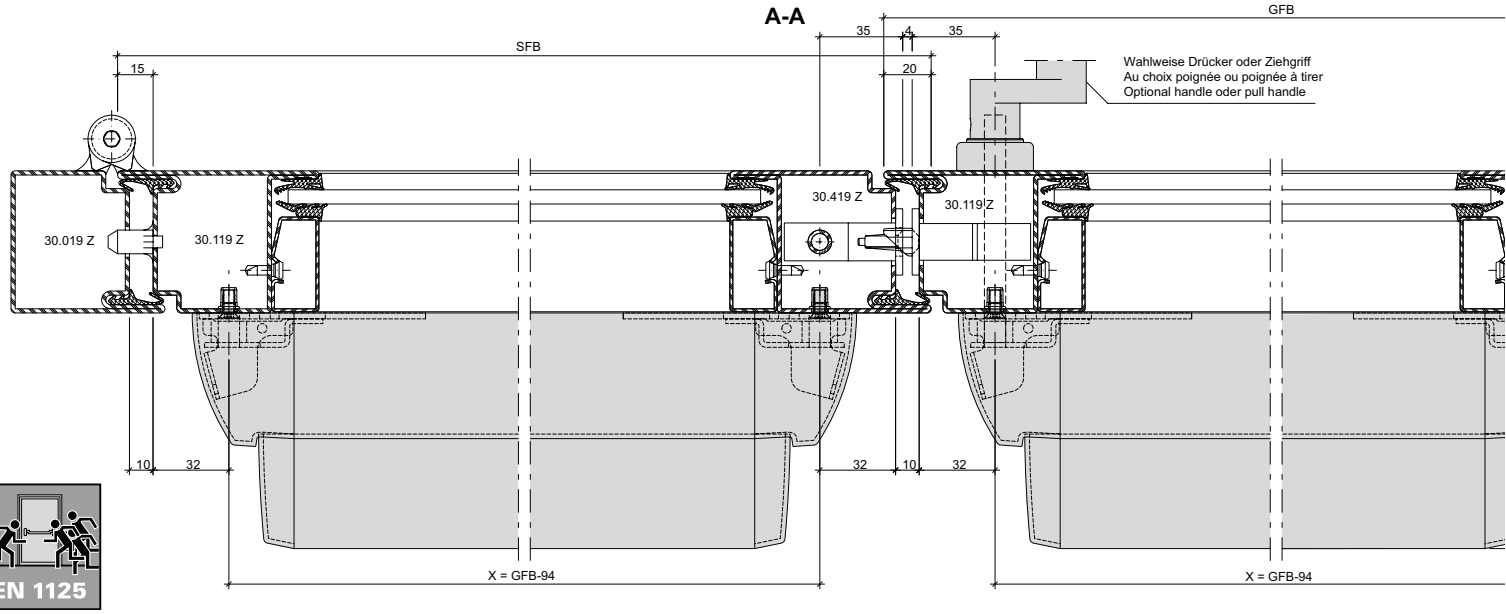

EN 1125

Panik-Druckstange EVT
Ausführung Aluminium 597.251
oder Edelstahl 597.252
Zweiflügelige Türe

Barre panique à pousser EV1
Aluminium 597.251 ou
acier Inox 557.292
Porte à deux vantaux

Panic touch-bar EV1
Aluminium 597.251 or
stainless steel 557.292
Double leaf door

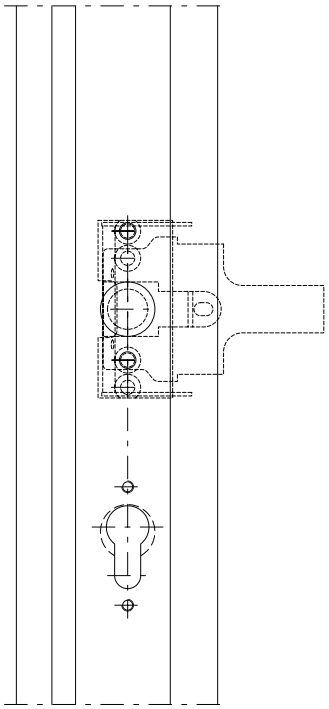

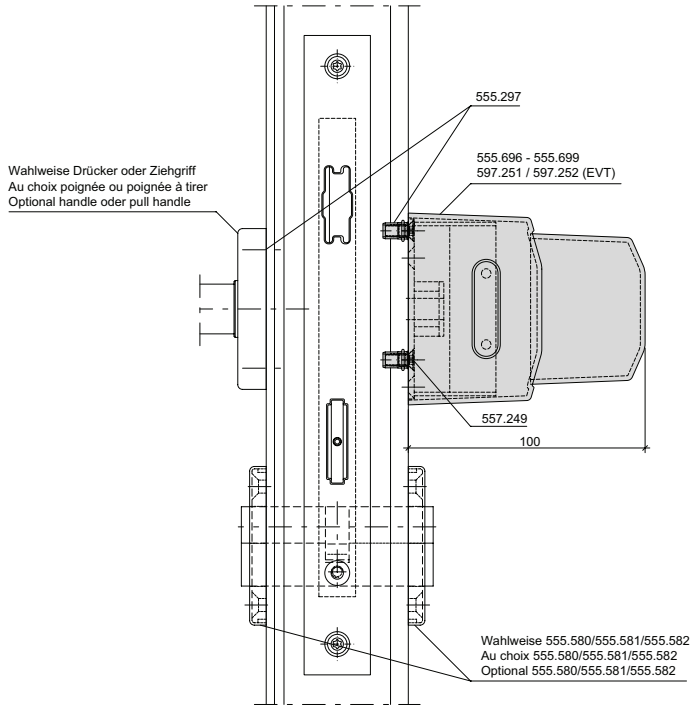

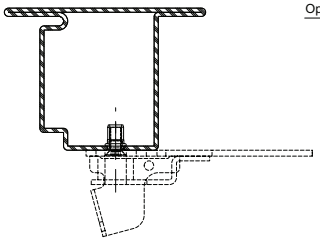

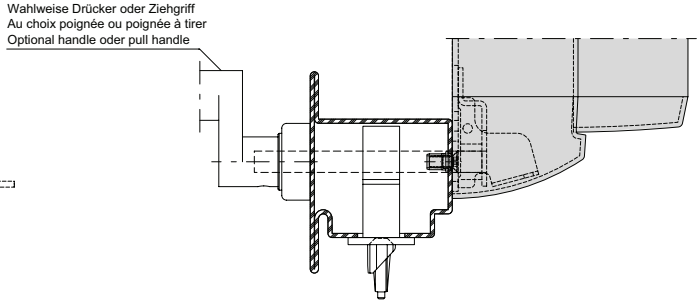

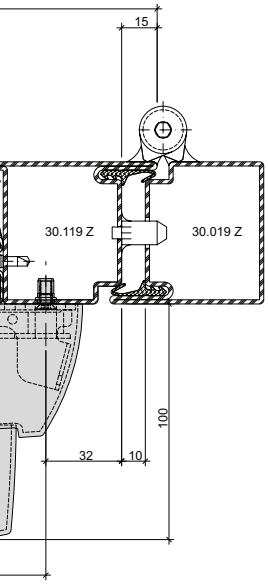

Mitnehmerklappe 550.387 zwingend erforderlich!
Le doigt d'entraînement 550.387 est impérativement nécessaire!
The selector bar 550.387 is mandatory!

Achtung: Zwängungsfreie Öffnung
Attention: Alignement des portes lors de l'ouverture
Attention: Door alignment when opening

L muss ≥ 60% von GFB sein
L doit être ≥ 60% de GFB
L must be ≥ 60% of GFB

1) Gilt nur für Bänder mit Drehpunktabstand < 16.5 mm
1) Seulement pour paumelles avec distance à l'axe de rotation < 16.5 mm
1) Only for hinges with center axis of hinge < 16.5 mm

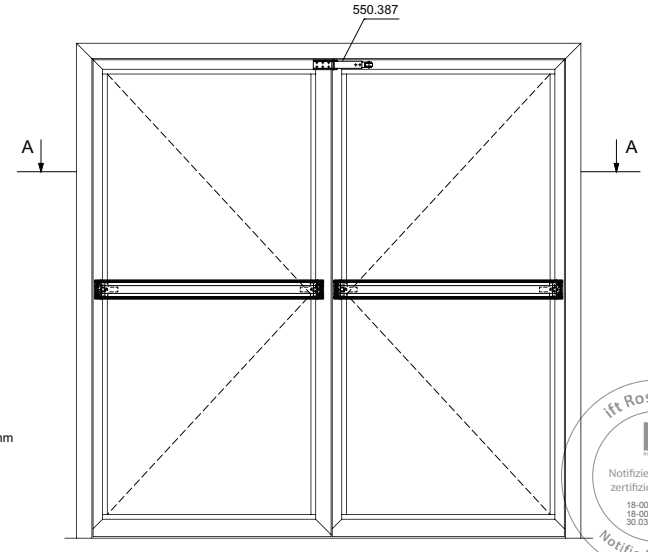

ift Rosenheim
Notifizierte Produktzertifizierungsstelle
18-003504-PR01
18-003535-PR01
30.03.2020
Notified Body 0757

Drücker gemäss EN 179,
Ausführung Jansen
Einflügelige Türe

Poignée selon EN 179,
éxécution Jansen
Porte à un vantail

Handle in accordance with EN 179,
design Jansen
Single leaf door

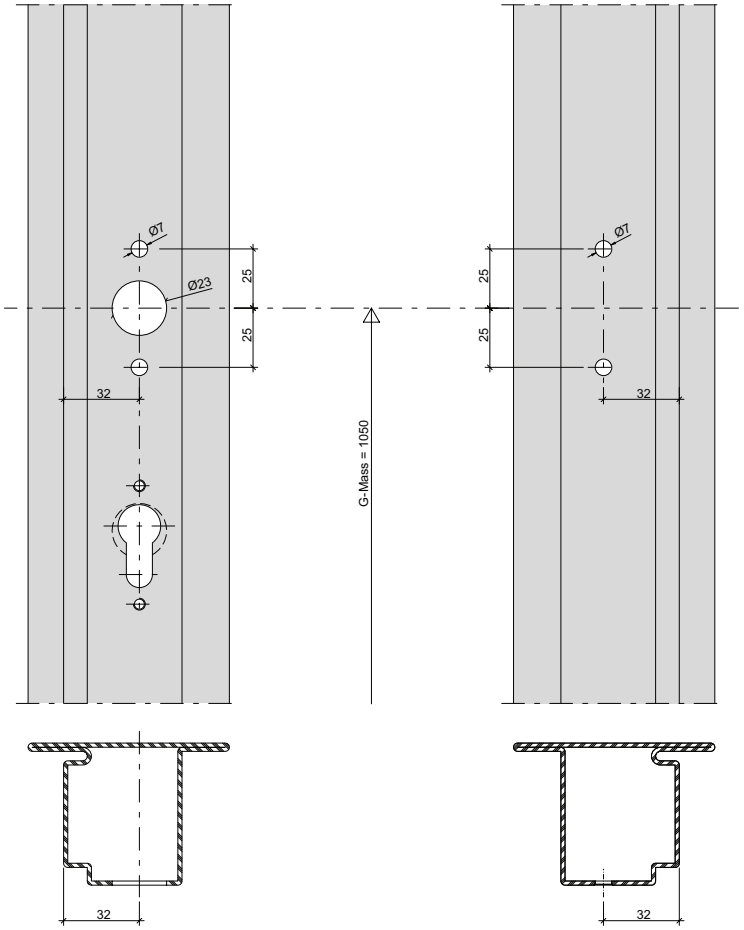

A-A

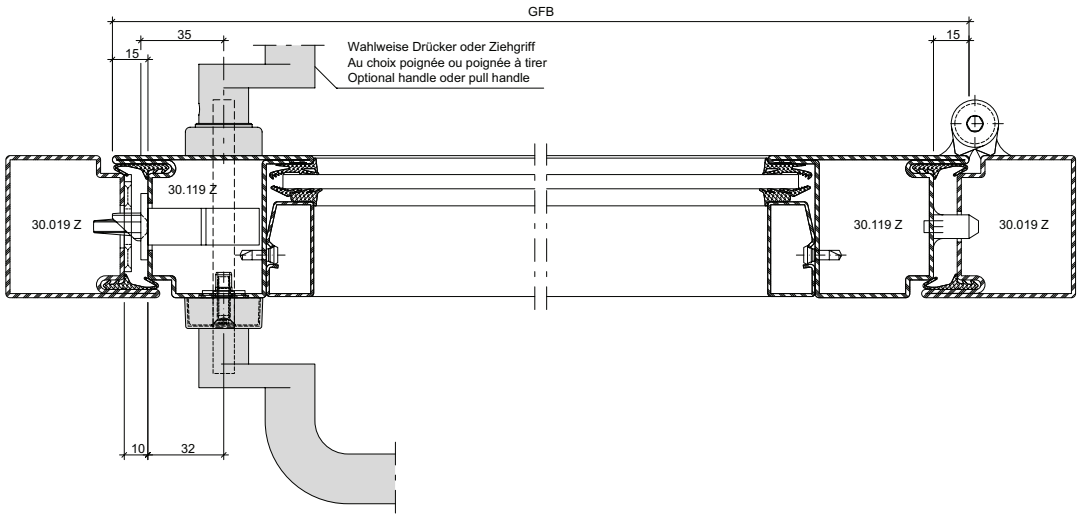

EN 1125

ift Rosenheim
Notifizierte Produktzertifizierungsstelle
18-003504-PR01
18-003535-PR01
30.03.2020
Notified Body 0757

Drücker gemäss EN 179,
Ausführung Jansen
Einflügelige Türe

Poignée selon EN 179,
éxécution Jansen
Porte à un vantail

Handle in accordance with EN 179,
design Jansen
Single leaf door

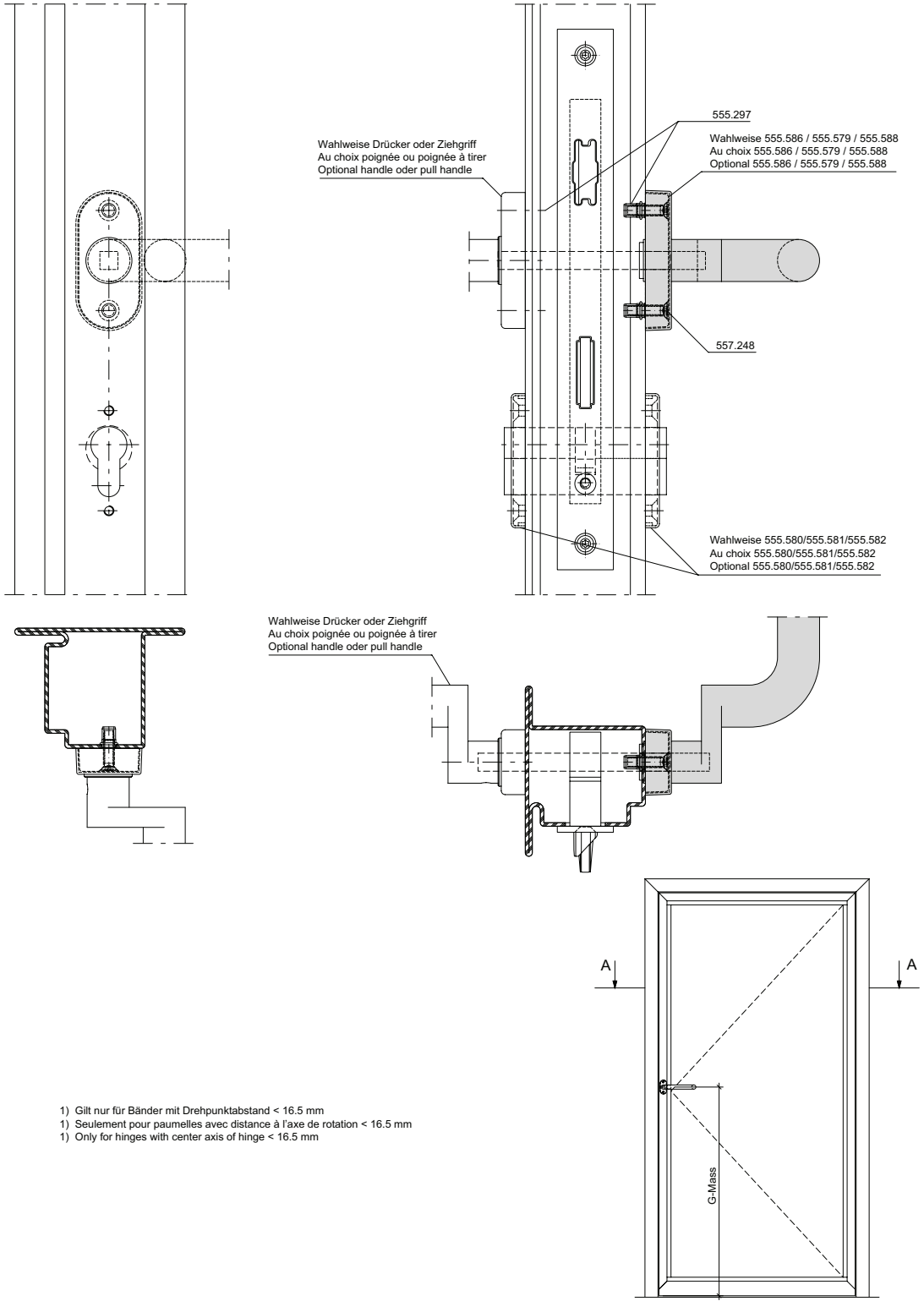

1) Gilt nur für Bänder mit Drehpunktabstand < 16.5 mm
1) Seulement pour paumelles avec distance à l'axe de rotation < 16.5 mm
1) Only for hinges with center axis of hinge < 16.5 mm

ift Rosenheim
Notifizierte Produktzertifizierungsstelle
18-003504-PR01
18-003535-PR01
30.03.2020
Notified Body 0757

Drücker gemäss EN 179,
Ausführung Jansen
Zweiflügelige Türe

Poignée selon EN 179,
éxécution Jansen
Porte à deux vantaux

Handle in accordance with EN 179,
design Jansen
Double leaf door

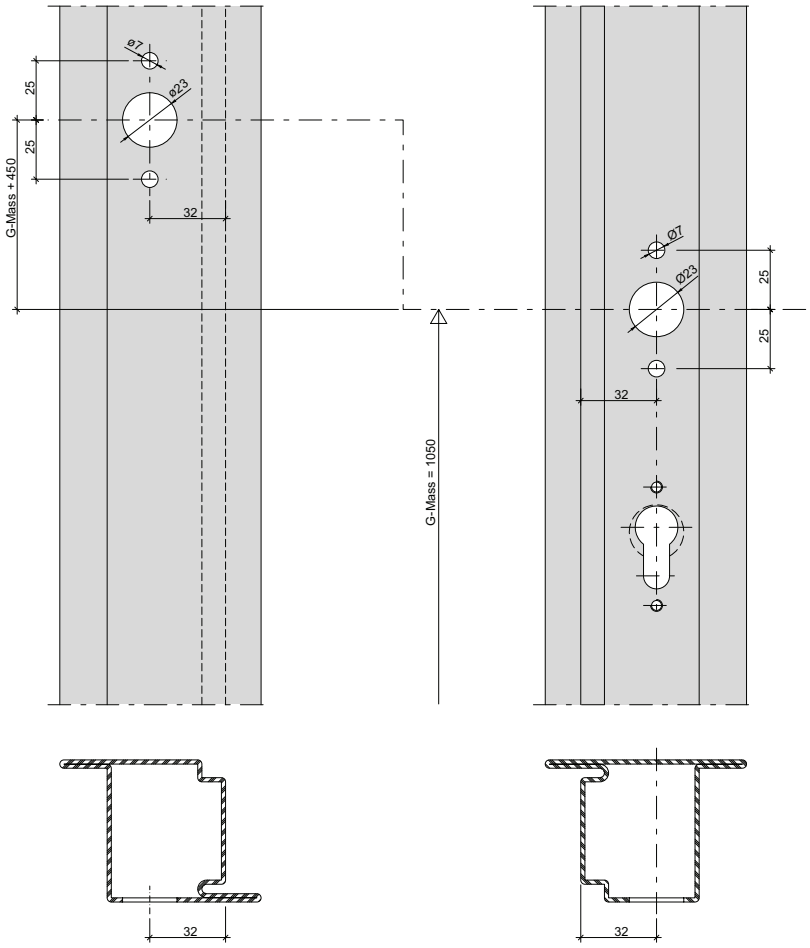

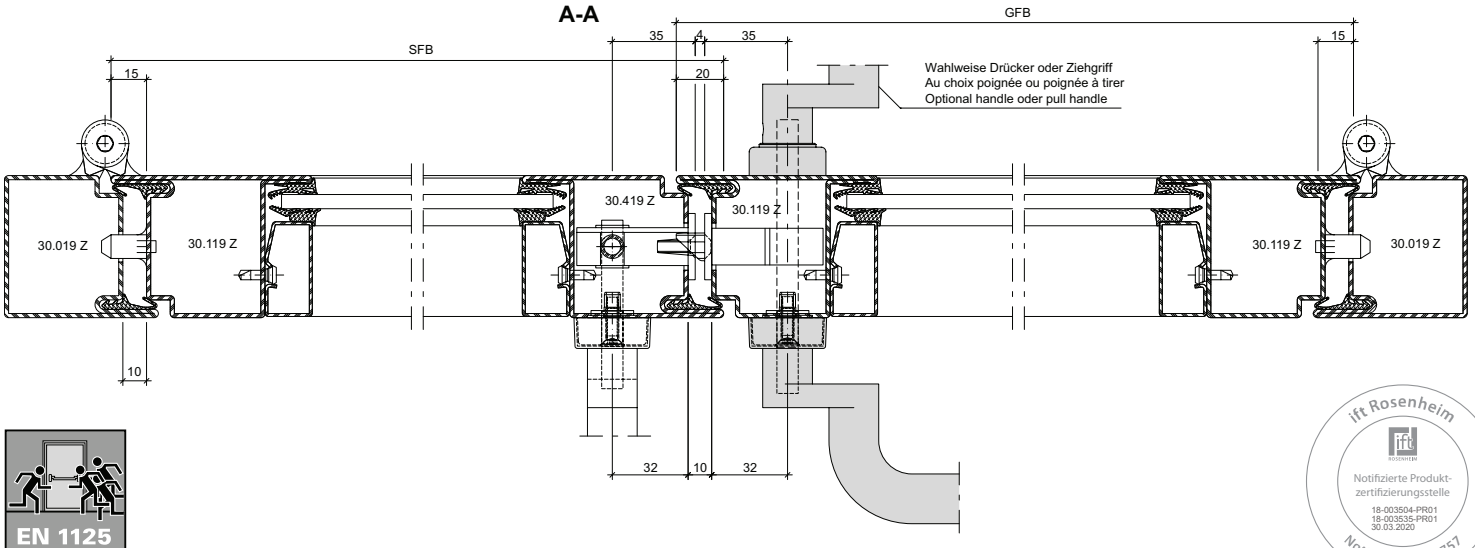

EN 1125

ift Rosenheim
Notifizierte Produktzertifizierungsstelle
18-003504-PR01
18-003535-PR01
30.03.2020
Notified Body 0757

Drücker gemäss EN 179,
Ausführung Jansen
Zweiflügelige Türe

Poignée selon EN 179,
éxécution Jansen
Porte à deux vantaux

Handle in accordance with EN 179,
design Jansen
Double leaf door

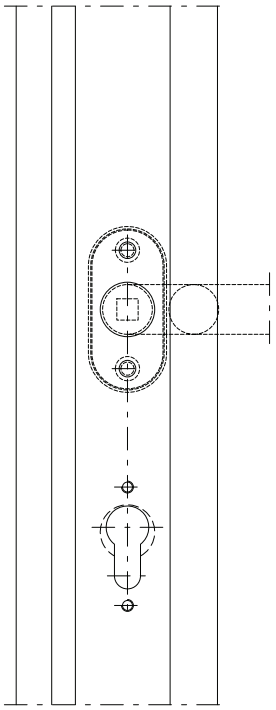

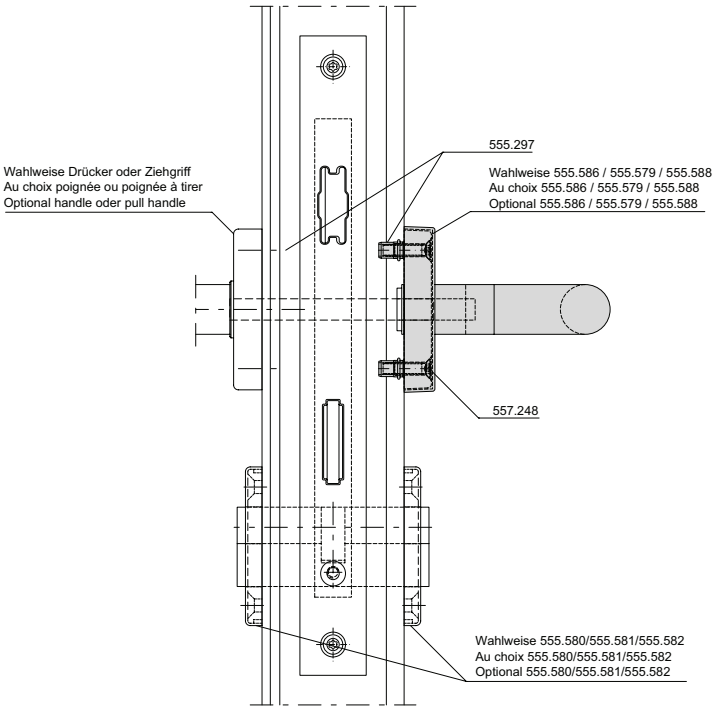

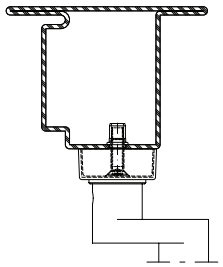

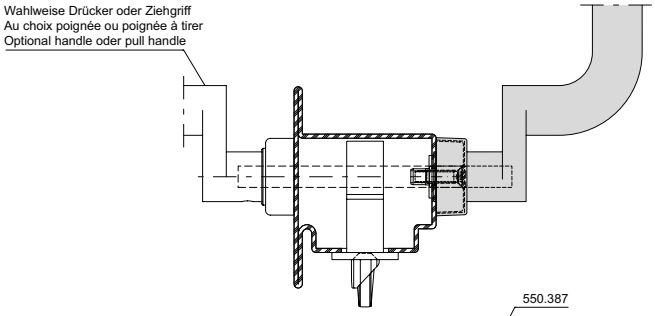

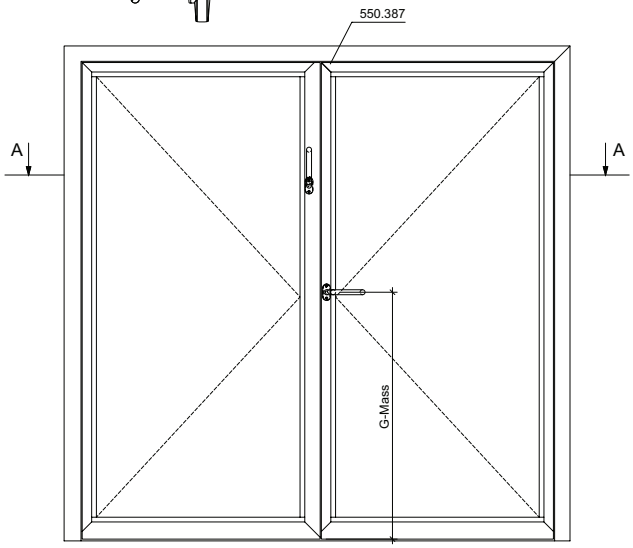

Mitnehmerklappe 550.387 zwingend erforderlich!
Le doigt d'entraînement 550.387 est impérativement nécessaire!
The selector bar 550.387 is mandatory!

Achtung: Zwängungsfreie Öffnung
Attention: Alignement des portes lors de l'ouverture
Attention: Door alignment when opening

L muss ≥ 60% von GFB sein
L doit être ≥ 60% de GFB
L must be ≥ 60% of GFB

1) Gilt nur für Bänder mit Drehpunktabstand < 16.5 mm
1) Seulement pour paumelles avec distance à l'axe de rotation < 16.5 mm
1) Only for hinges with center axis of hinge < 16.5 mm

ift Rosenheim
Notifizierte Produktzertifizierungsstelle
18-003504-PR01
18-003535-PR01
30.03.2020
Notified Body 0757

Integrierter Türschliesser ITS 96, 555.296 (Grösse 2-4)
Einflügelige Türe

Ferme-porte intégré ITS 96, 555.296 (Taille 2-4)
Porte à un vantail

Integrated door closer ITS 96, 555.296 (Size 2-4)
Single leaf door

Blendrahmenbearbeitung Ansicht "X"
Finition du cadre dormant vue "X"
Outer frame operation "X"

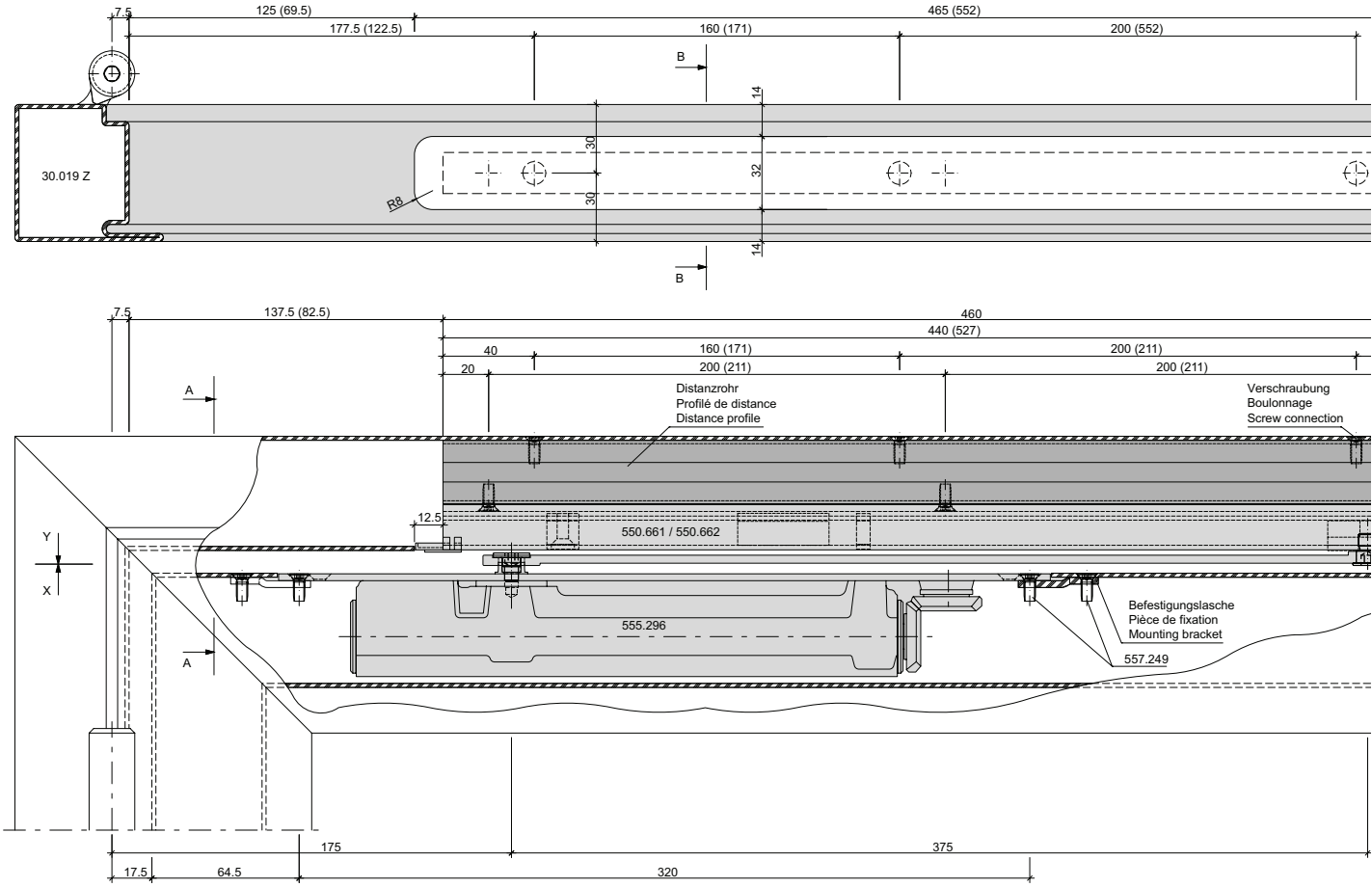

Flügelbearbeitung Ansicht "Y"
Finition de vantail vue "Y"
Leaf operation view "Y"

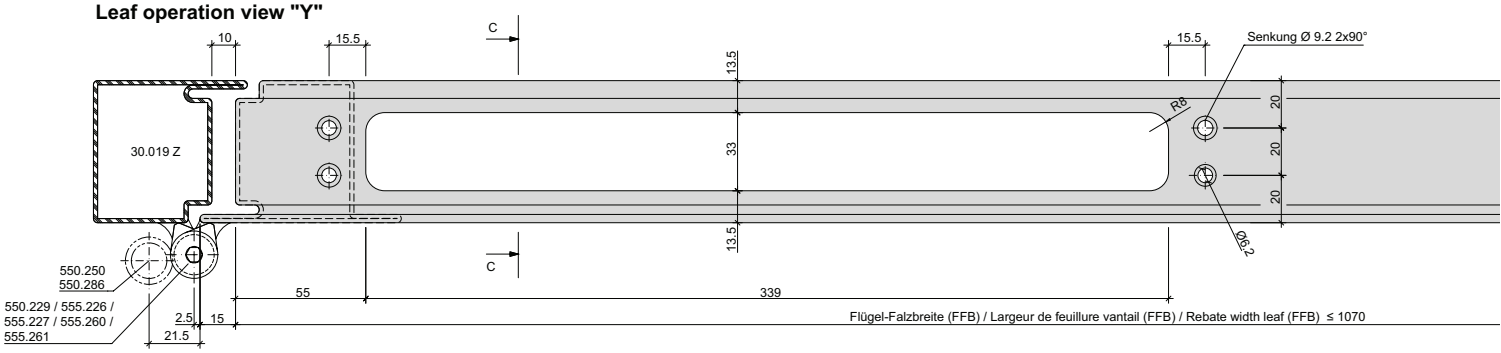

ift Rosenheim
Notifizierte Produkt-zertifizierungsstelle
18-003504-PR01
18-003535-PR01
30.03.2020
Notified Body 0757

Integrierter Türschliesser ITS 96, 555.296 (Grösse 2-4) Einflügelige Türe

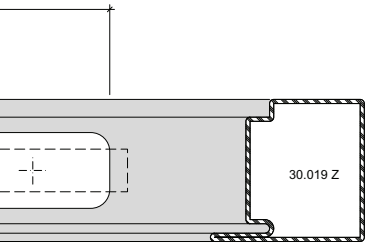

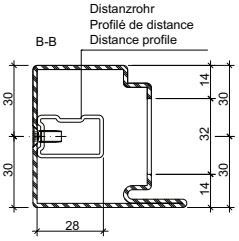

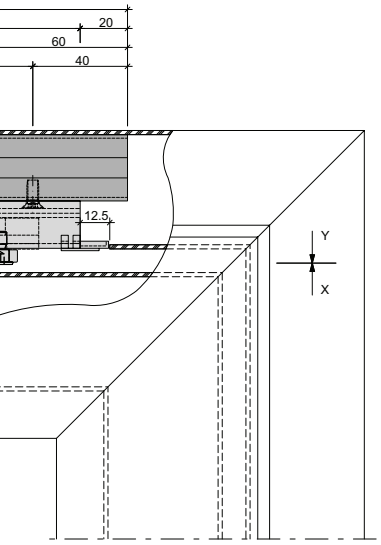

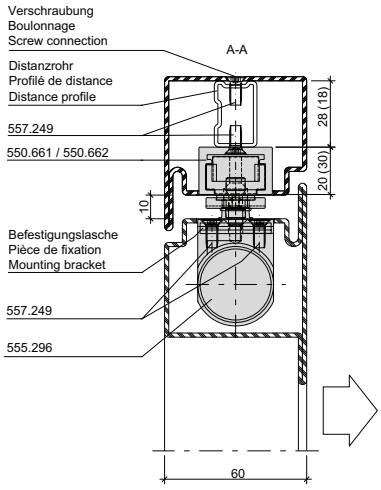

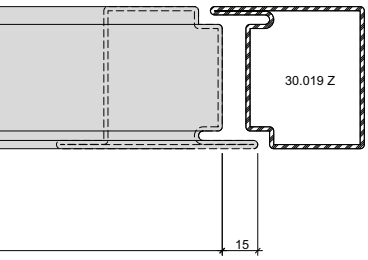

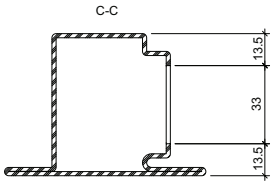

Detail Befestigungslasche
Détail pièce de fixation
Detail mounting bracket

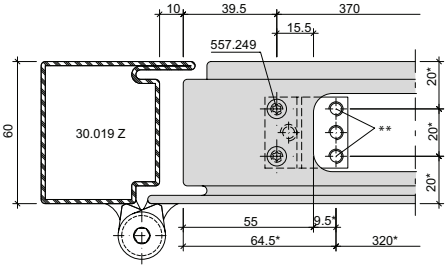

* Türschliesser als Lehre verwenden
* Utiliser le ferme-porte comme gabarit
* Use door closer as jig

** Befestigungslöcher M5 (durch Metallbauer)
** Trous des fixations M5 (par le constructeur métallique)
** Mounting holes M5 (by metal fabricator)

Ferme-porte intégré ITS 96, 555.296 (Taille 2-4) Porte à un vantail

Figure: Glissière en version normale. Glissière avec arrêt électromécanique (550.663/664) = Dimensions en ().

Max. vantail FFB < 1070 mm
Min. vantail FFB > 670 mm

Poids vantail max. 130 kg

Angle d'ouvrant max. env. 120° (en fonction de la construction de la porte) Utiliser un arrêt de porte

Dans le cas de gâche électrique les dimensions minimum son autres.

Remarque: Pour les portes ouvrant vers l'extérieur, utilisation limitée.

Integrated door closer ITS 96, 555.296 (Size 2-4) Single leaf door

Drawing: Glide rail in standard design. Glide rail with electro-mechanical hold-open (550.663/664) = Dimensions in ().

Max. leaf FFB < 1070 mm
Min. leaf FFB > 670 mm

Max. leaf weight 130 kg

Max. door opening angle: approx. 120° (depending on door construction) Use door stop

Alternative minimum measurements apply if electric strikes are used.

Note: Only suitable for certain types of external door.

ift Rosenheim
Notifizierte Produktzertifizierungsstelle
18-003504-PR01
18-003535-PR01
30.03.2020
Notified Body 0757

Beschlageinbau (22-0101-E-008)
Montage des ferrures (22-0101-E-008)
Installation of fittings (22-0101-E-008)

DXF DWG

Integrierter Türschliesser ITS 96, 555.296 (Grösse 2-4) Zweiflügelige Türe

Ferme-porte intégré ITS 96, 555.296 (Taille 2-4) Porte à deux vantaux

Integrated door closer ITS 96, 555.296 (Size 2-4) Double leaf door

Blendrahmenbearbeitung Ansicht "X"
Finition du cadre dormant vue "X"
Outer frame operation "X"

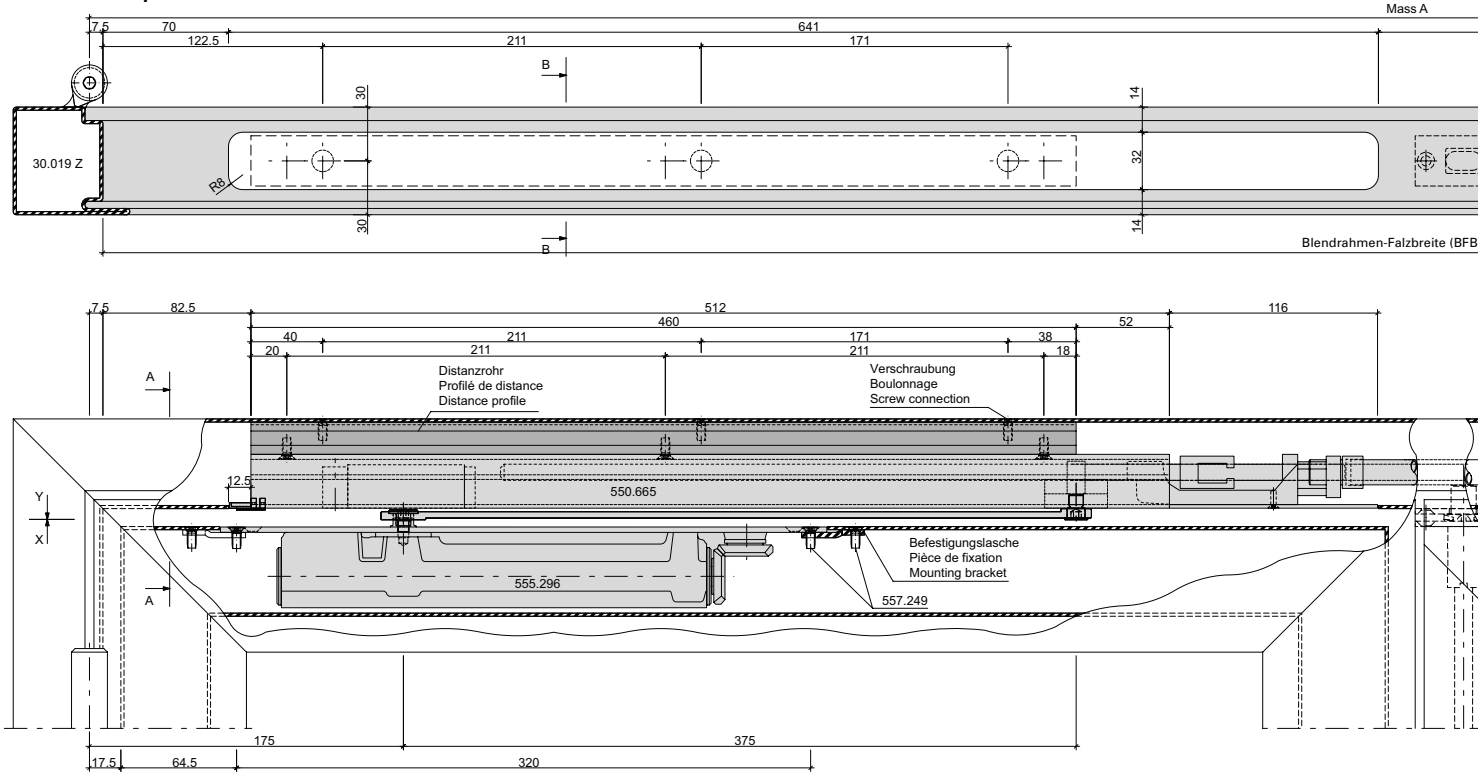

Flügelbearbeitung für Stand- und Gangflügel Ansicht "Y"
Finition de vantail pour vantail semi-fixe et vantail de service vue "Y"
Leaf operations for fixed leaf and service leaf view "Y"

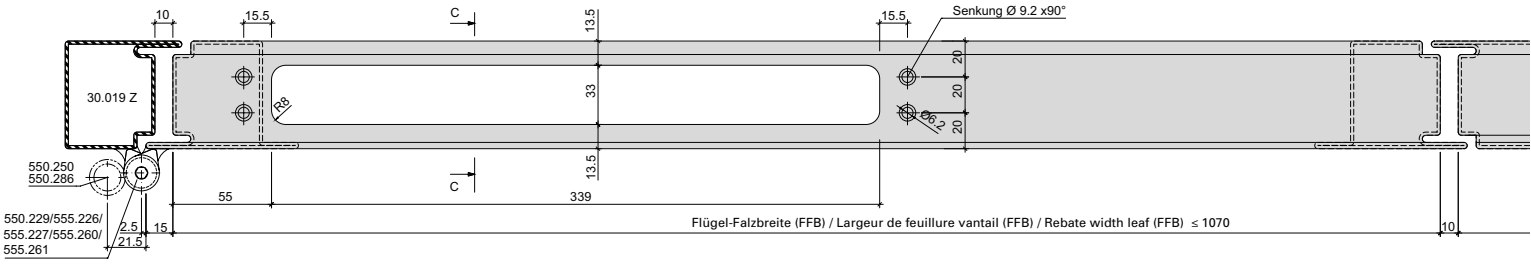

Detail Befestigungslasche
Détail pièce de fixation
Detail mounting bracket

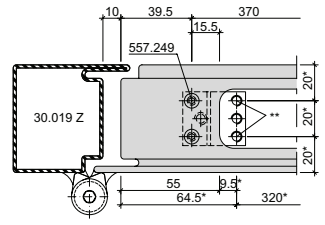

* Türschliesser als Lehre verwenden
* Utiliser le ferme-porte comme gabarit
* Use door closer as jig

** Befestigungslöcher M5 (durch Metallbauer)
** Trous des fixations M5 (par le constructeur métallique)
** Mounting holes M5 (by metal fabricator)

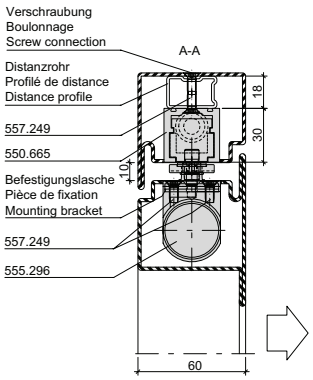

Mitnehmerklappe 550.387 zwingend erforderlich!

Le doigt d'entraînement 550.387 est impérativement nécessaire!

The selector bar 550.387 is mandatory!

ift Rosenheim
Notifizierte Produktzertifizierungsstelle
18-003504-PR01
18-003535-PR01
30.03.2020
Notified Body 0757

JANSEN

Integrierter Türschliesser ITS 96, 555.296 (Grösse 2-4)
Zweiflügelige Türe

Ferme-porte intégré ITS 96, 555.296 (Taille 2-4)
Porte à deux vantaux

Integrated door closer ITS 96, 555.296 (Size 2-4)
Double leaf door

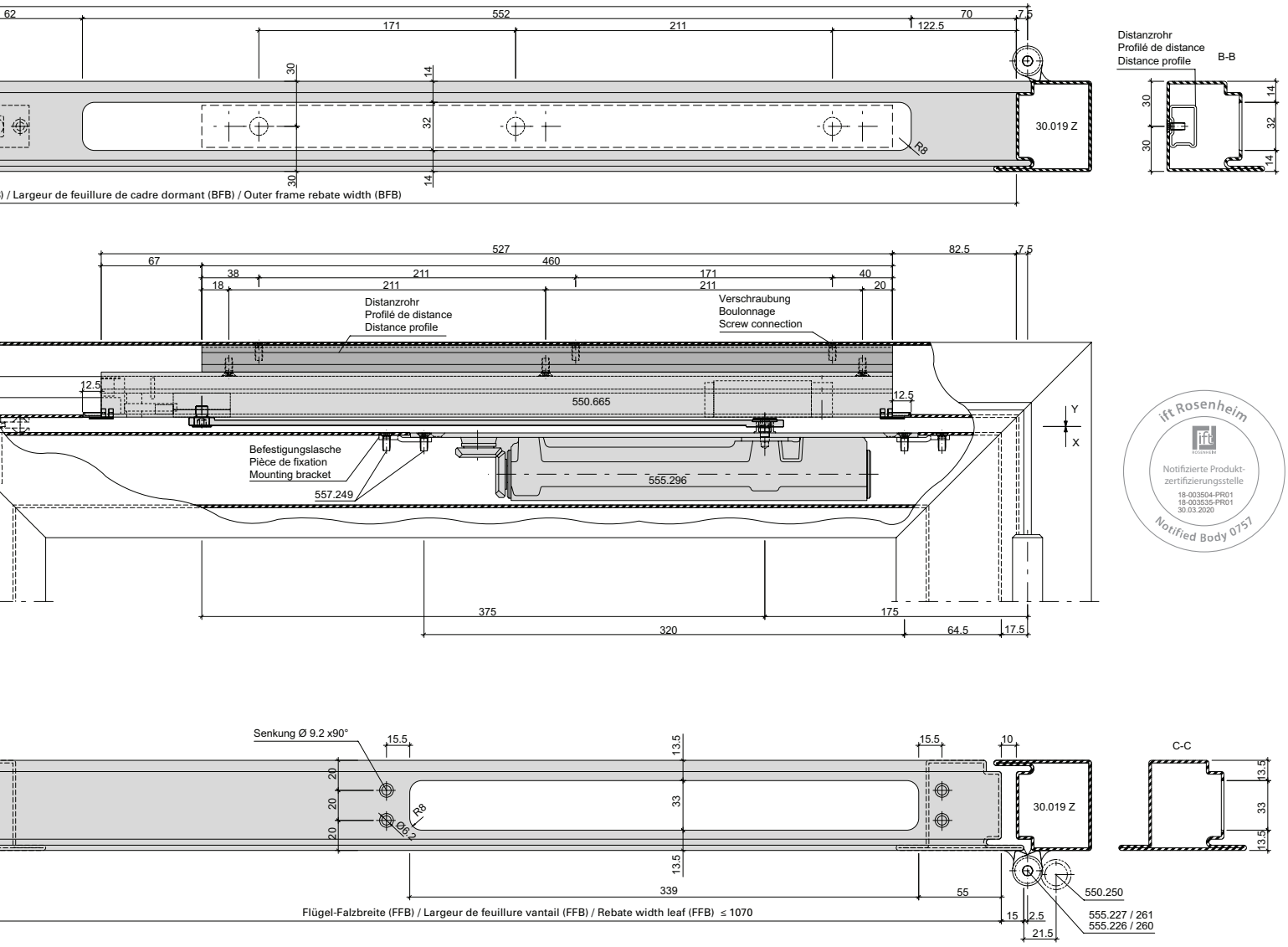

ift Rosenheim
Notifizierte Produktzertifizierungsstelle
18-003504-PR01
18-003535-PR01
30.03.2020
Notified Body 0757

Abbildung: Gleitschiene 550.665

Max. Gangflügel FFB (GF) < 1070 mm
Max. Standflügel FFB (SF) < 1070 mm

Min. Gangflügel FFB (GF) > 760 mm
Min. Standflügel FFB (SF) > 670 mm

Max. Flügelgewicht: 130 kg

Max. Türöffnungswinkel: ca. 120°
(abhängig von Türkonstruktion)
Türstopper verwenden

Bei Verwendung von Elektro-Türöffner
gelten andere Mindestmasse.

Hinweis: Für Aussentüren nur bedingt einsetzbar.

Figure: Glissière 550.665

Max. vantail de service FFB (GF) < 1070 mm
Max. vantail semi-fixe FFB (SF) < 1070 mm

Min. vantail de service FFB (GF) > 760 mm
Min. vantail semi-fixe FFB (SF) > 670 mm

Poids vantail max. 130 kg

Angle d'ouvrant max. env. 120°
(en fonction de la construction de la porte)
Utiliser un arrêt de porte

Dans le cas de gâche électrique
les dimensions minimum son autres.

Remarque: Pour les portes ouvrant vers l'extérieur, utilisation limitée.

Drawing: Glide rail 550.665

Max. access leaf FFB (GF) < 1070 mm
Max. secondary leaf FFB (SF) < 1070 mm

Min. access leaf FFB (GF) > 760 mm
Min. secondary leaf FFB (SF) > 670 mm

Max. leaf weight 130 kg

Max. door opening angle: approx. 120°
(depending on door construction)
Use door stop

Alternative minimum measurements apply
if electric strikes are used.

Note: Only suitable for certain types of external door.

Integrierter Türschliesser ITS 96, 550.660/550.668 (Grösse 3-6)
Einflügelige Türe

Ferme-porte intégré ITS 96, 550.660/550.668 (Taille 3-6)
Porte à un vantail

Integrated door closer ITS 96, 550.660/550.668 (Size 3-6)
Single leaf door

Blendrahmenbearbeitung (Ansicht X)
Finition du cadre dormant (vue X)
Outer frame operations (view X)

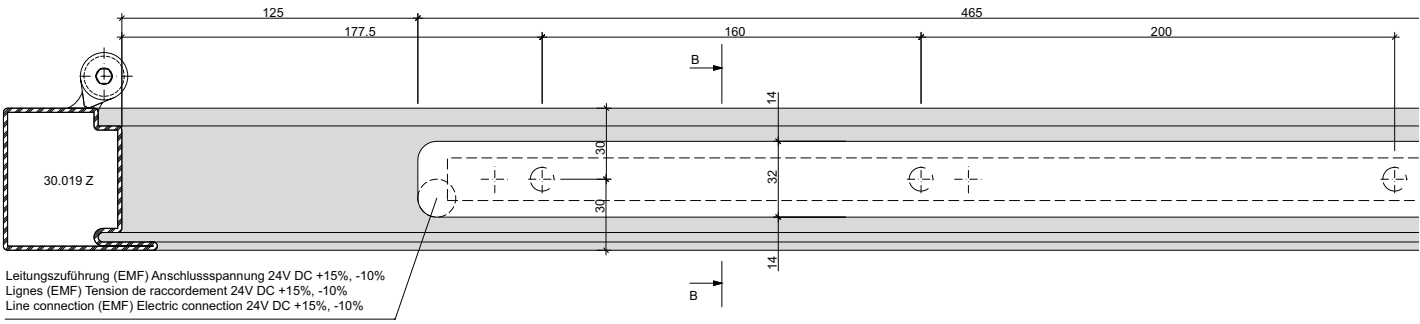

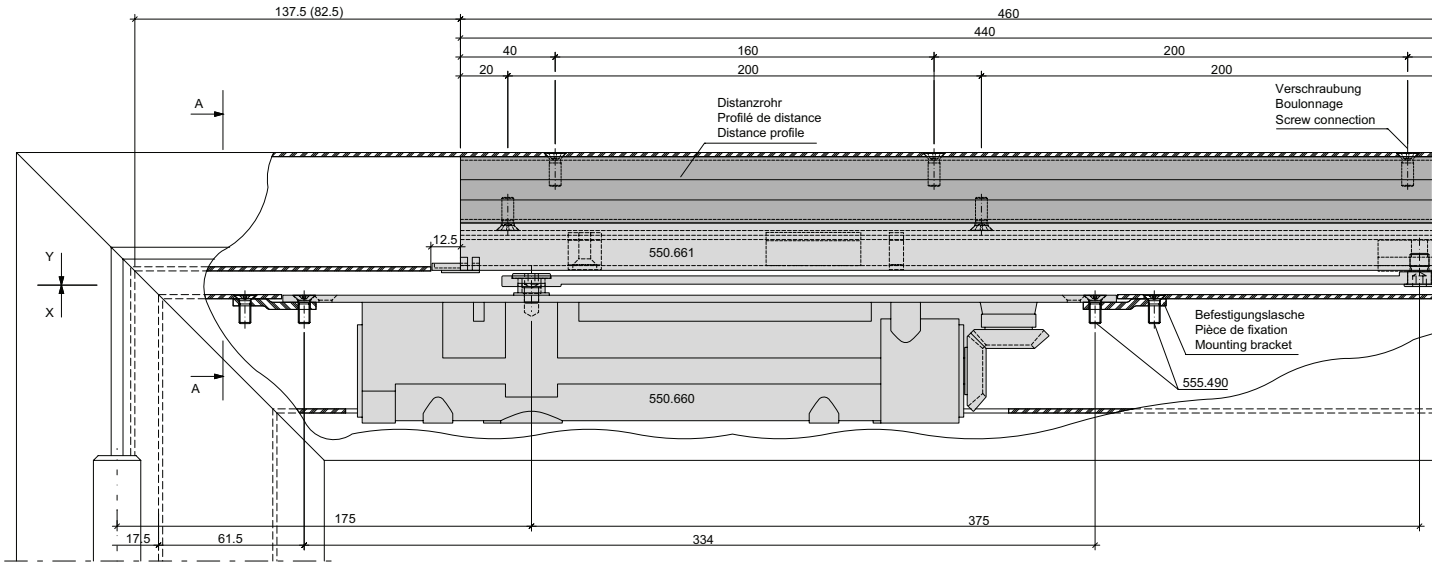

Flügelbearbeitung (Ansicht Y)
Finition de vantail (vue Y)
Leaf operations (view Y)

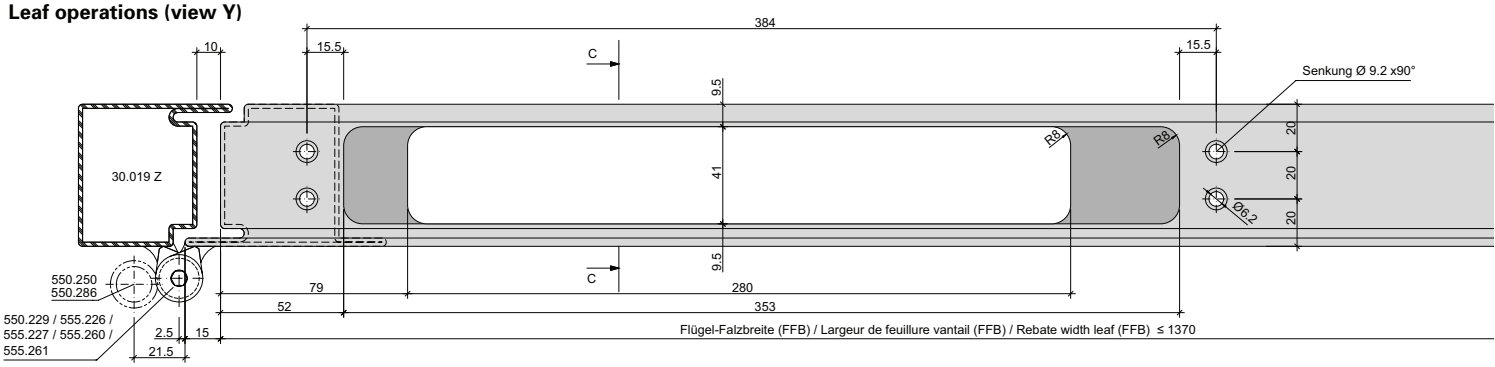

Integrierter Türschliesser ITS 96, 550.660/550.668 (Grösse 3-6) Einflügelige Türe

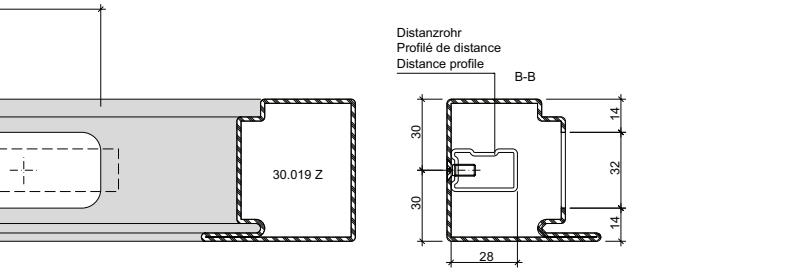

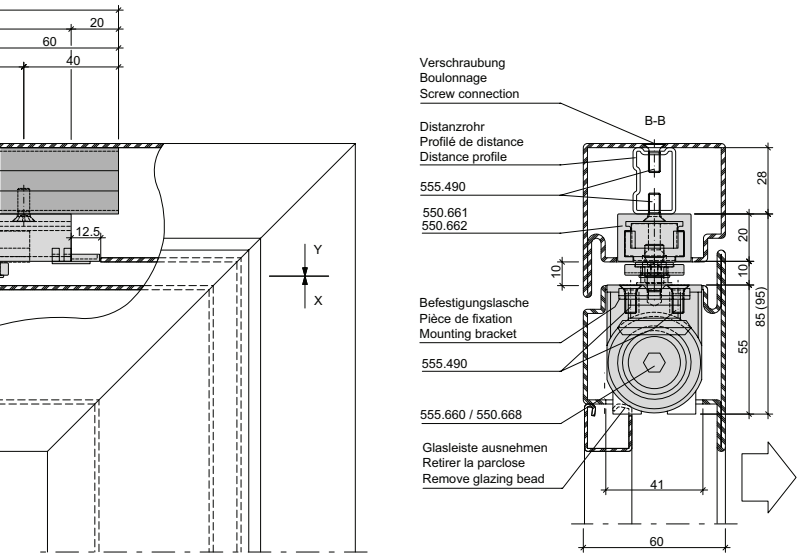

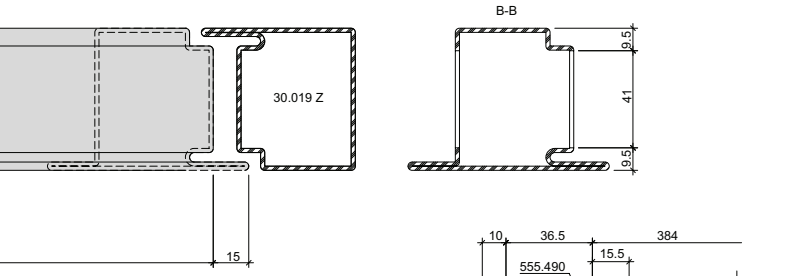

Detail Befestigungslasche
Détail pièce de fixation
Detail mounting bracket

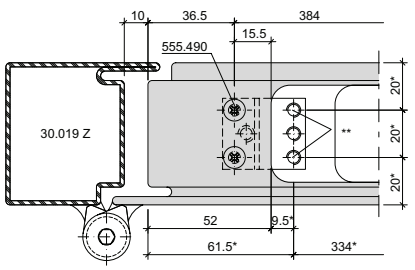

* Türschliesser als Lehre verwenden
* Utiliser le ferme-porte comme gabarit
* Use door closer as jig

** Befestigungslöcher M5 (durch Metallbauer)
** Trous des fixations M5 (par le constructeur métallique)
** Mounting holes M5 (by metal fabricator)

Ferme-porte intégré ITS 96, 550.660/550.668 (Taille 3-6) Porte à un vantail

Abbildung: Gleitschiene in Normalausführung. Gleitschiene mit elektromechanischer Feststelleinheit (550.663/664) = Masse in ().

Max. Flügel FFB < 1370 mm
Min. Flügel FFB > 670 mm

Max. Flügelgewicht: 180 kg

Max. Türöffnungswinkel: ca. 120° (abhängig von Türkonstruktion) Türstopper verwenden

Bei Verwendung von Elektro-Türöffner gelten andere Mindestmasse.

Hinweis: Für Aussentüren nur bedingt einsetzbar.

Figure: Glissière en version normale. Glissière avec arrêt électromécanique (550.663/664) = Dimensions en ().

Max. vantail FFB < 1370 mm
Min. vantail FFB > 670 mm

Poids vantail max. 180 kg

Angle d'ouvrant max. env. 120° (en fonction de la construction de la porte) Utiliser un arrêt de porte

Dans le cas de gâche électrique les dimensions minimum son autres.

Remarque: Pour les portes ouvrant vers l'extérieur, utilisation limitée.

Integrated door closer ITS 96, 550.660/550.668 (Size 3-6) Single leaf door

Drawing: Glide rail in standard design. Glide rail with electro-mechanical hold-open (550.663/664) = Dimensions in ().

Max. leaf FFB < 1370 mm
Min. leaf FFB > 670 mm

Max. leaf weight 180 kg

Max. door opening angle: approx. 120° (depending on door construction) Use door stop

Alternative minimum measurements apply if electric strikes are used.

Note: Only suitable for certain types of external door.

Integrierter Türschliesser ITS 96, 550.660/550.668 (Grösse 3-6) Zweiflügelige Türe

Ferme-porte intégré ITS 96, 550.660/550.668 (Taille 3-6) Porte à deux vantaux

Integrated door closer ITS 96, 550.660/550.668 (Size 3-6) Double leaf door

Blendrahmenbearbeitung Ansicht "X"
Finition du cadre dormant vue "X"
Outer frame operation "X"

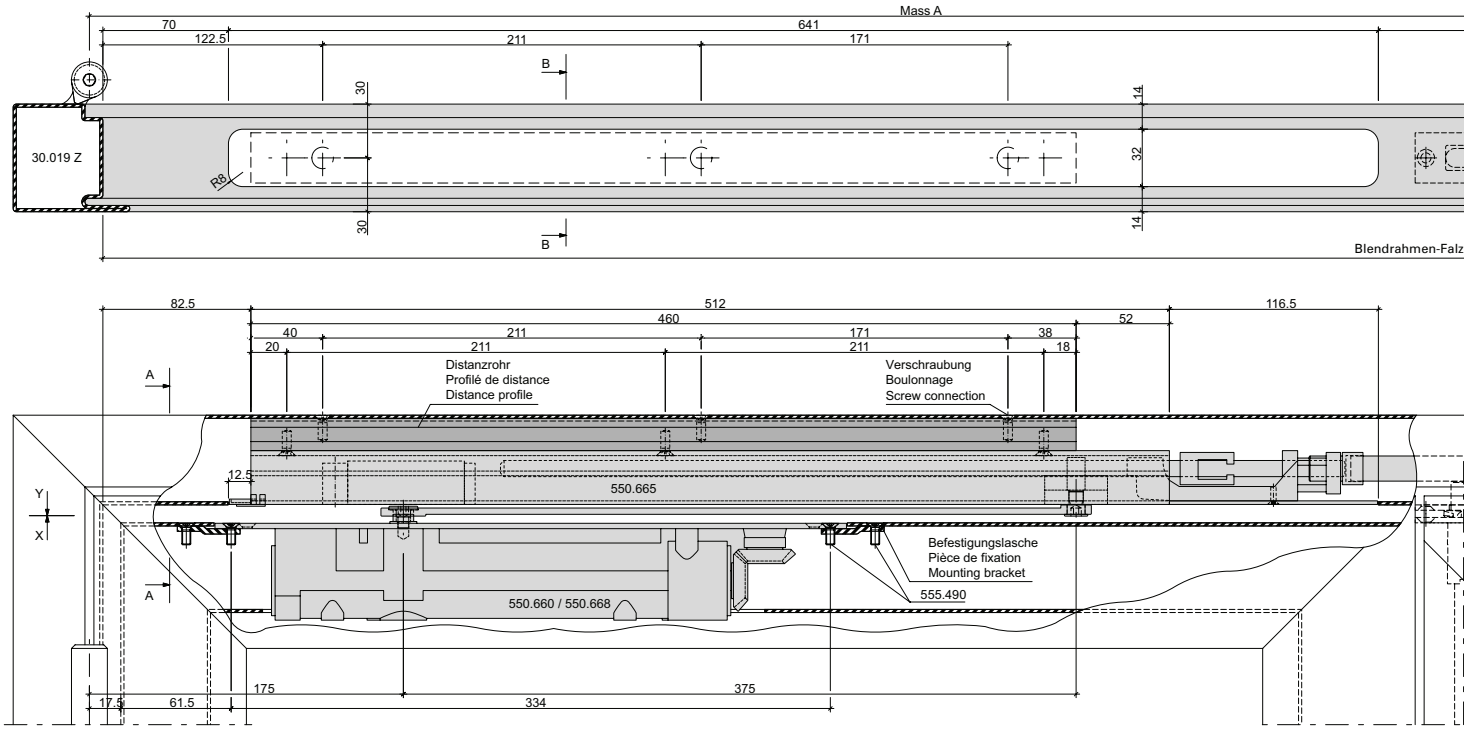

Flügelbearbeitung für Stand- und Gangflügel Ansicht "Y"
Finition de vantail pour vantail semi-fixe et vantail de service vue "Y"
Leaf operations for fixed leaf and service leaf view "Y"

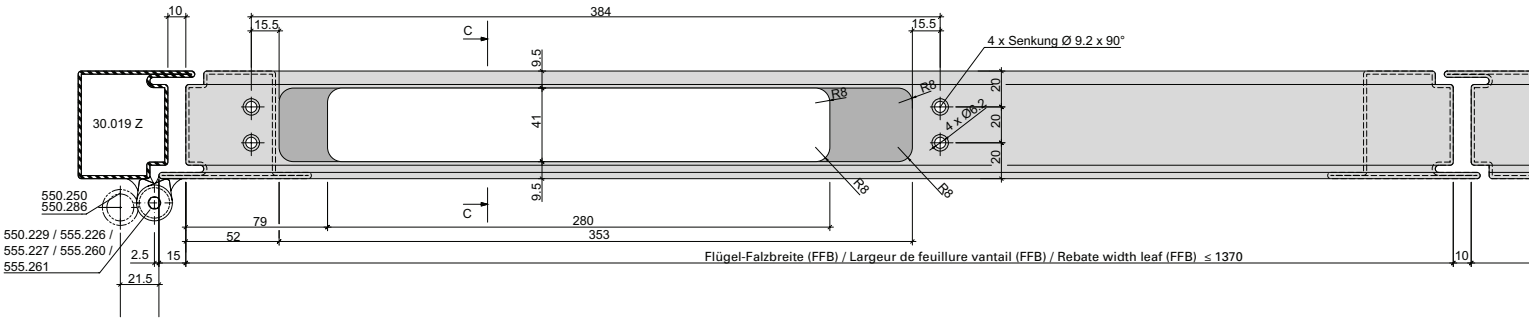

Detail Befestigungslasche
Détail pièce de fixation
Detail mounting bracket

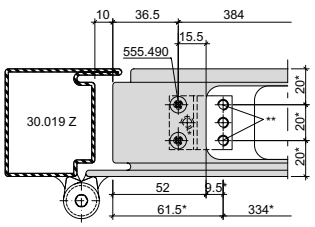

* Türschliesser als Lehre verwenden
* Utiliser le ferme-porte comme gabarit
* Use door closer as jig

** Befestigungslöcher M5 (durch Metallbauer)
** Trous des fixations M5 (par le constructeur métallique)
** Mounting holes M5 (by metal fabricator)

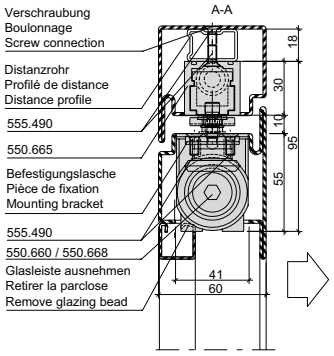

Integrierter Türschliesser ITS 96, 550.660/550.668 (Grösse 3-6) Zweiflügelige Türe

Ferme-porte intégré ITS 96, 550.660/550.668 (Taille 3-6) Porte à deux vantaux

Integrated door closer ITS 96, 550.660/550.668 (Size 3-6) Double leaf door

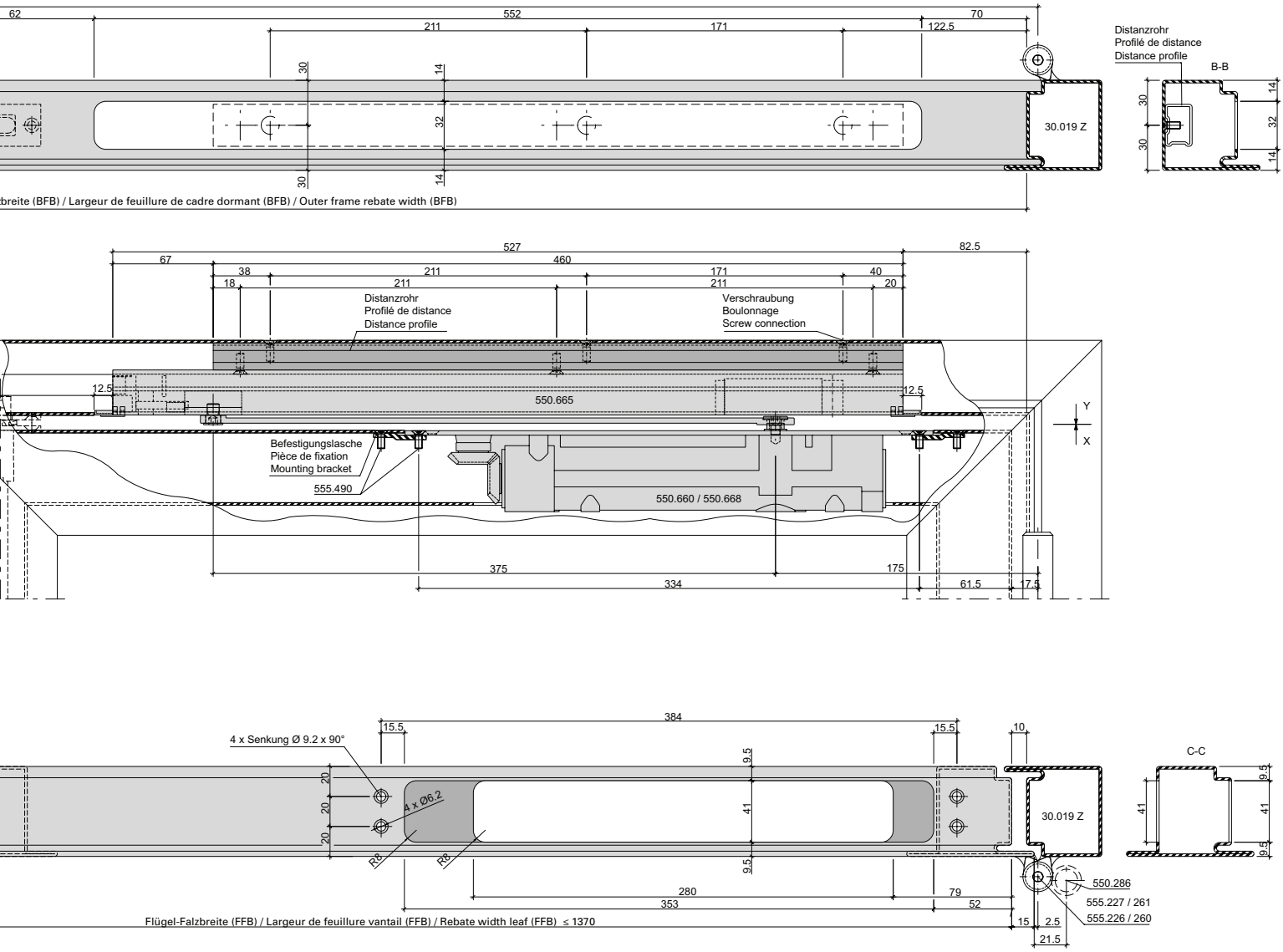

Abbildung: Gleitschiene 550.385

Max. Gangflügel FFB (GF) < 1370 mm
Max. Standflügel FFB (SF) < 1370 mm

Min. Gangflügel FFB (GF) > 760 mm
Min. Standflügel FFB (SF) > 670 mm

Max. Türgewicht: 180 kg

Max. Türöffnungswinkel: ca. 120°
(abhängig von Türkonstruktion)
Türstopper verwenden

Bei Verwendung von Elektro-Türöffner
gelten andere Mindestmasse.

Hinweis: Für Aussentüren nur bedingt einsetzbar.

Figure: Glissière 550.385

Max. vantail de service FFB (GF) < 1370 mm
Max. vantail semi-fixe FFB (SF) < 1370 mm

Min. vantail de service FFB (GF) > 760 mm
Min. vantail semi-fixe FFB (SF) > 670 mm

Poids porte max. 180 kg

Angle d'ouvrant max. env. 120°
(en fonction de la construction de la porte)
Utiliser un arrêt de porte

Dans le cas de gâche électrique
les dimensions minimum son autres.

Remarque: Pour les portes ouvrant vers l'extérieur, utilisation limitée.

Drawing: Glide rail 550.385

Max. access leaf FFB (GF) < 1370 mm
Max. secondary leaf FFB (SF) < 1370 mm

Min. access leaf FFB (GF) >760 mm
Min. secondary leaf FFB (SF) > 670 mm

Max. door weight 180 kg

Max. door opening angle: approx. 120°
(depending on door construction)
Use door stop

Alternative minimum measurements apply
if electric strikes are used.

Note: Only suitable for certain types of external door.

Integrierter Türschliesser GEZE Boxer 555.671 (Grösse 2-4) Einflügelige Türe

Ferme-porte intégré GEZE Boxer 555.671 (Taille 2-4) Porte à un vantail

Integrated door closer GEZE Boxer 555.671 (Size 2-4) Single leaf door

Blendrahmenbearbeitung (Ansicht X)
Finition du cadre dormant (vue X)
Outer frame operations (view X)

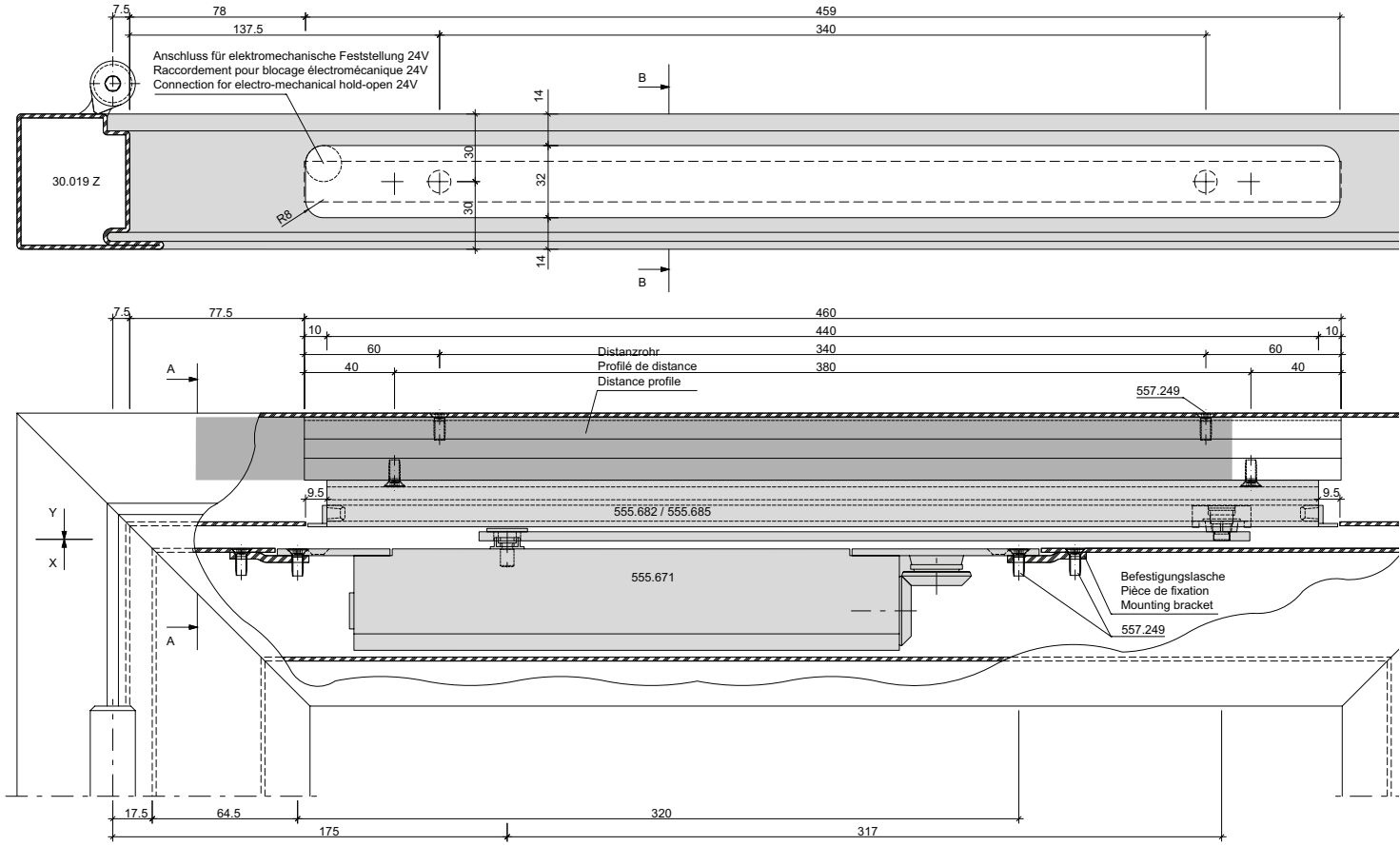

Flügelbearbeitung (Ansicht Y)
Finition de vantail (vue Y)
Leaf operations (view Y)

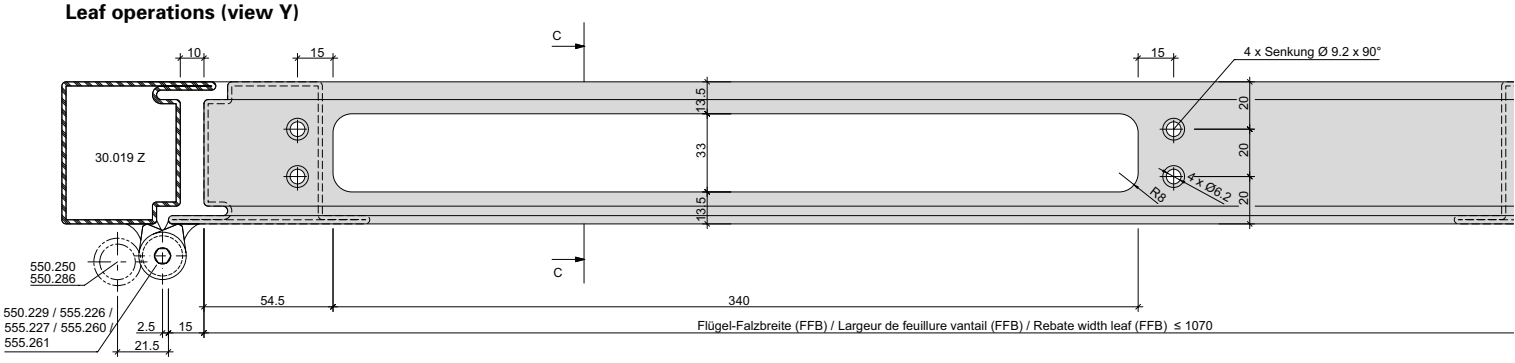

Det
Dét
Det

Integrierter Türschliesser GEZE Boxer 555.671 (Grösse 2-4) Einflügelige Türe

Ferme-porte intégré GEZE Boxer 555.671 (Taille 2-4) Porte à un vantail

Integrated door closer GEZE Boxer 555.671 (Size 2-4) Single leaf door

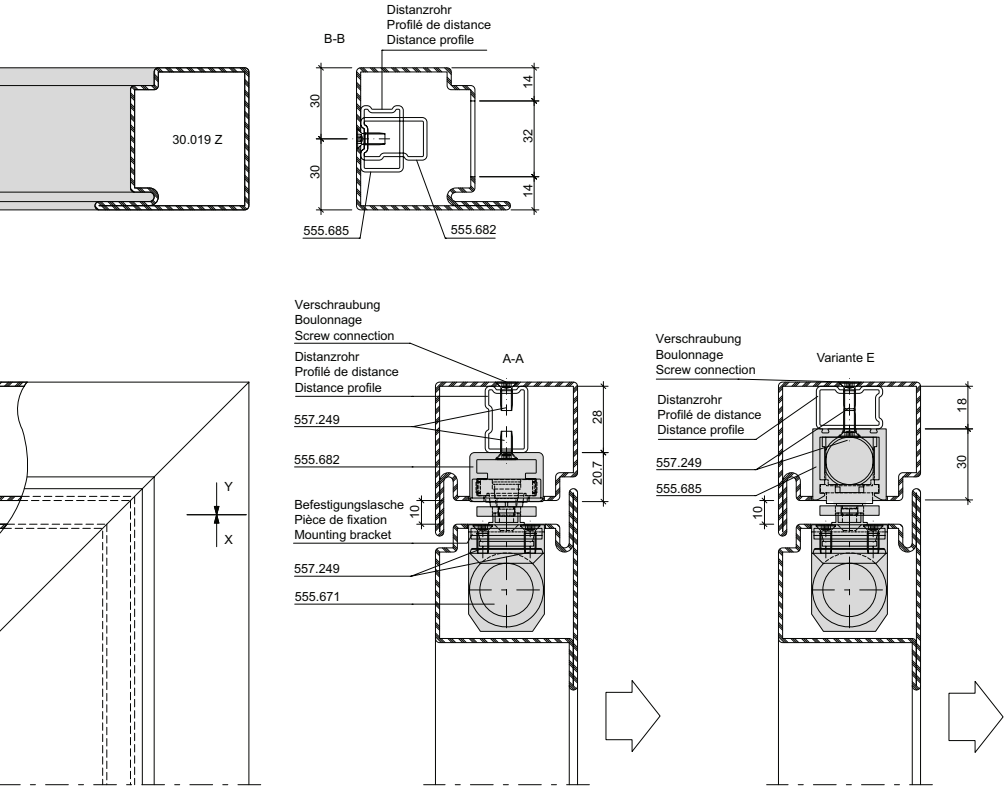

Abbildung: Gleitschiene in Normalausführung.

Max. Flügel FFB < 1070 mm
Min. Flügel FFB > 640 mm

Max. Flügelgewicht: 130 kg

Max. Türöffnungswinkel: ca. 120°
(abhängig von Türkonstruktion)
Türstopper verwenden

Bei Verwendung von Elektro-Türöffner
gelten andere Mindestmasse.

Hinweis: Für Aussentüren nur bedingt einsetzbar.

Figure: Glissière en version normale.

Max. vantail FFB < 1070 mm
Min. vantail FFB > 640 mm

Poids vantail max. 130 kg

Angle d'ouvrant max. env. 120°
(en fonction de la construction de la porte)
Utiliser un arrêt de porte

Dans le cas de gâche électrique
les dimensions minimum son autres.

Remarque: Pour les portes ouvrant vers
l'extérieur, utilisation limitée.

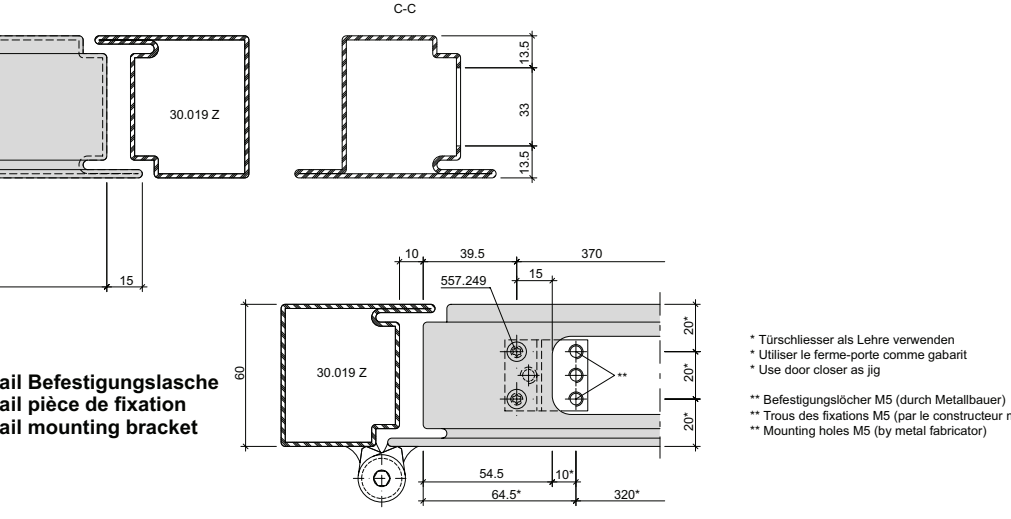

ail Befestigungslasche
ail pièce de fixation
ail mounting bracket

* Türschliesser als Lehre verwenden
* Utiliser le ferme-porte comme gabarit
* Use door closer as jig

** Befestigungslöcher M5 (durch Metallbauer)
** Trous des fixations M5 (par le constructeur métallique)
** Mounting holes M5 (by metal fabricator)

Drawing: Glide rail in standard design.

Max. leaf FFB < 1070 mm
Min. leaf FFB > 640 mm

Max. leaf weight 130 kg

Max. door opening angle: approx. 120°
(depending on door construction)
Use door stop

Alternative minimum measurements apply
if electric strikes are used.

Note: Only suitable for certain types of
external door.

Integrierter Türschliesser GEZE Boxer 555.671 (Grösse 2-4) Zweiflügelige Türe

Ferme-porte intégré GEZE Boxer 555.671 (Taille 2-4) Porte à deux vantaux

Integrated door closer GEZE Boxer 555.671 (Size 2-4) Double leaf door

Blendrahmenbearbeitung Ansicht "X"
Finition du cadre dormant vue "X"
Outer frame operation "X"

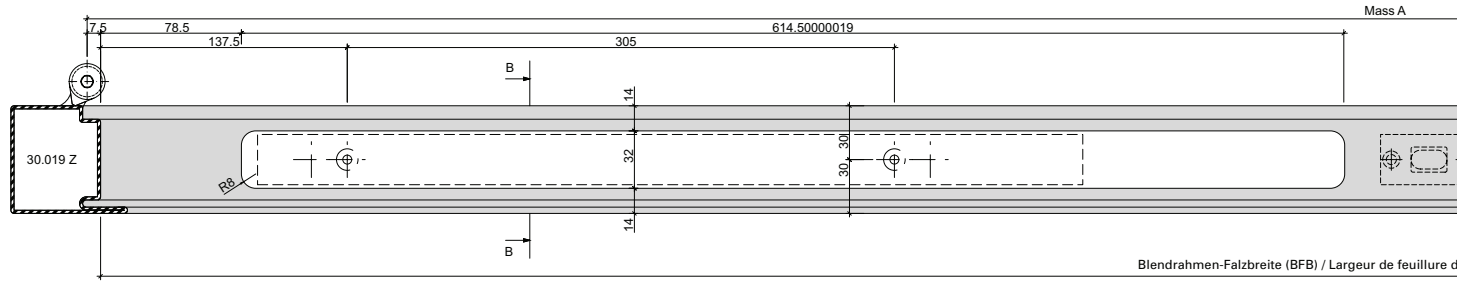

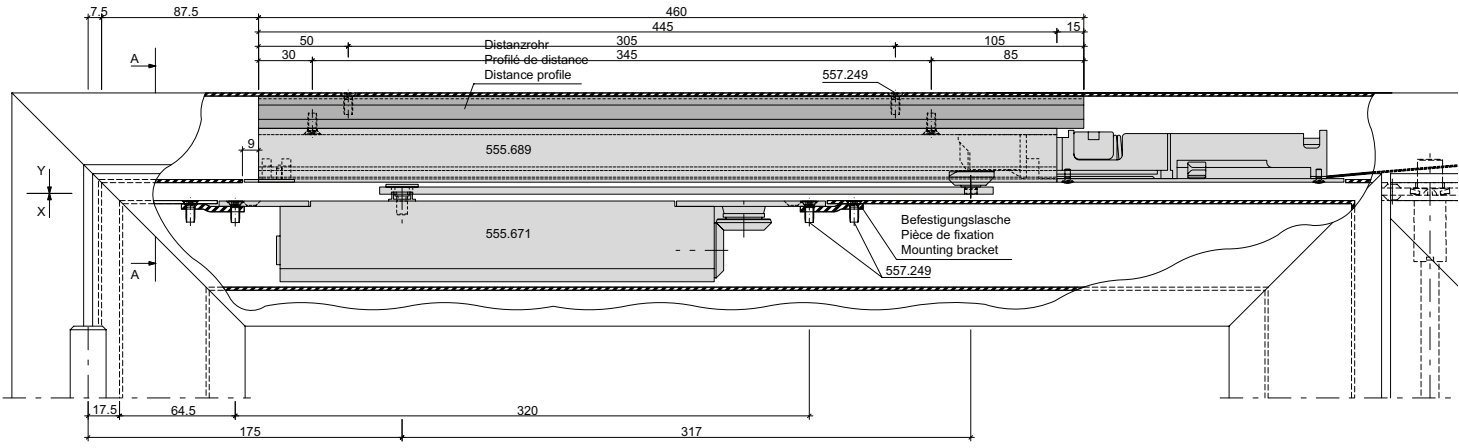

Flügelbearbeitung Ansicht "Y"
Finition de vantail vue "Y"
Leaf operation view "Y"

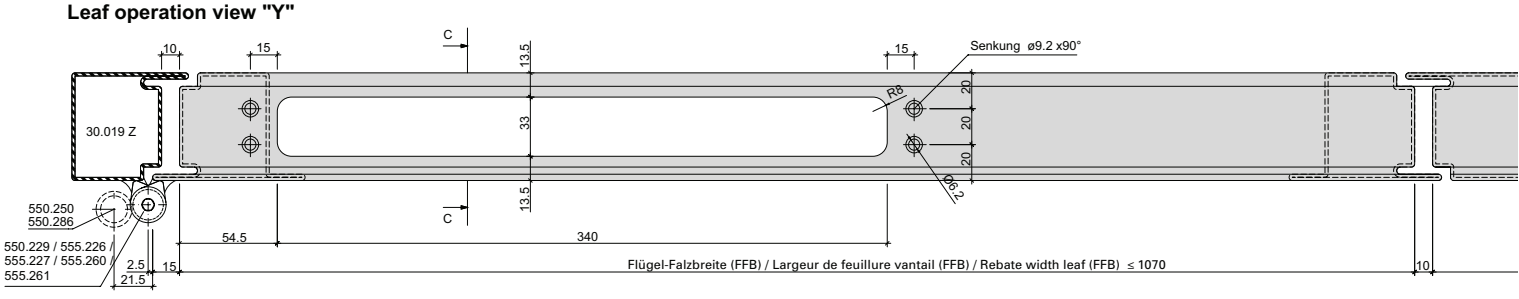

Detail Befestigungslasche
Détail pièce de fixation
Detail mounting bracket

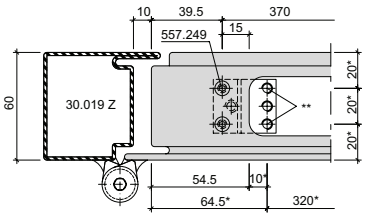

* Türschliesser als Lehre verwenden
* Utiliser le ferme-porte comme gabarit
* Use door closer as jig

** Befestigungslöcher M5 (durch Metallbauer)
** Trous des fixations M5 (par le constructeur métallique)
** Mounting holes M5 (by metal fabricator)

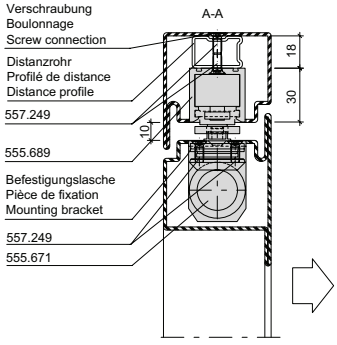

Integrierter Türschliesser GEZE Boxer 555.671 (Grösse 2-4) Zweiflügelige Türe

Ferme-porte intégré GEZE Boxer 555.671 (Taille 2-4) Porte à deux vantaux

Integrated door closer GEZE Boxer 555.671 (Size 2-4) Double leaf door

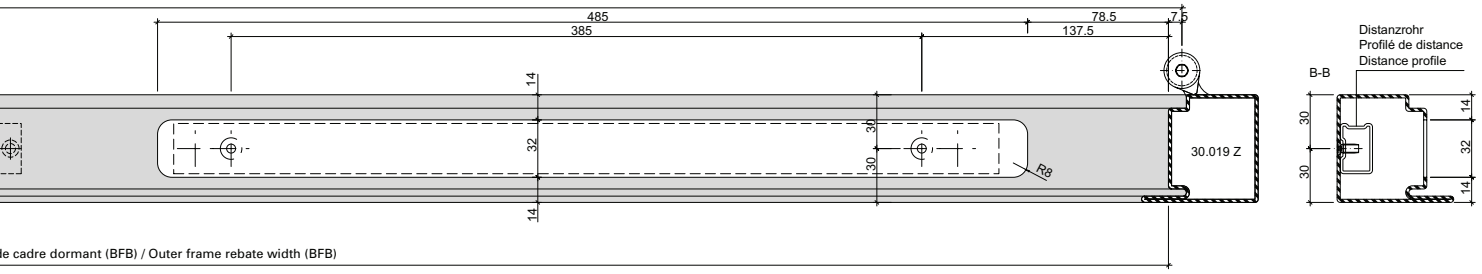

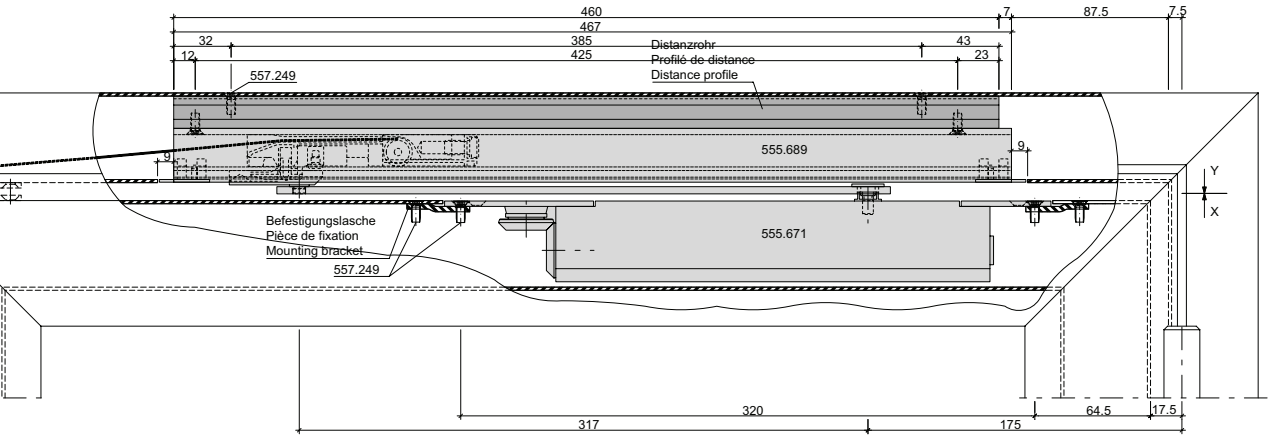

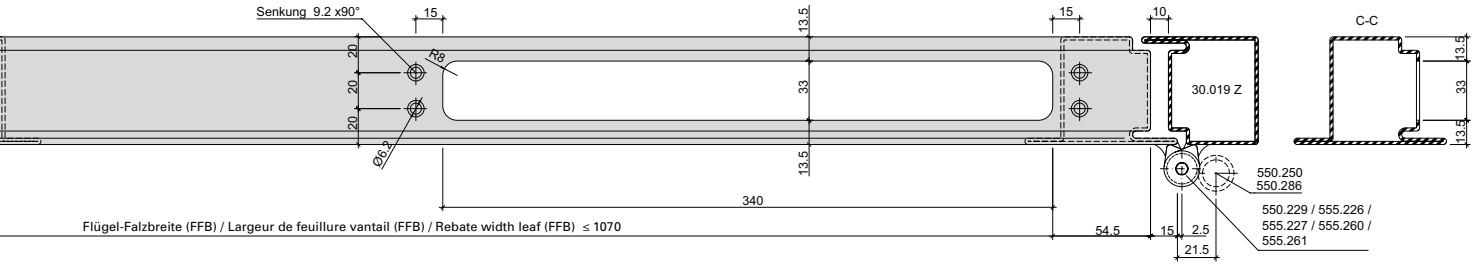

Abbildung: Gleitschiene in Normalausführung.

Max. Gangflügel FFB (GF) < 1070 mm
Max. Standflügel FFB (SF) < 1070 mm

Min. Gangflügel FFB (GF) > 760 mm
Min. Standflügel FFB (SF) > 630 mm

Max. Flügelgewicht: 130 kg

Max. Türöffnungswinkel: ca. 120°
(abhängig von Türkonstruktion)
Türstopper verwenden

Mitnehmerklappe 550.387 zwingend erforderlich!

Hinweis: Für Aussentüren nur bedingt einsetzbar.

Figure: Glissière en version normale.

Max. vantail de service FFB (GF) < 1070 mm
Max. vantail semi-fixe FFB (SF) < 1070 mm

Min. vantail de service FFB (GF) > 760 mm
Min. vantail semi-fixe FFB (SF) > 630 mm

Poids vantail max. 130 kg

Angle d'ouvrant max. env. 120°
(en fonction de la construction de la porte)
Utiliser un arrêt de porte

Le doigt d'entraînement 550.387 est impérativement nécessaire!

Remarque: Pour les portes ouvrant vers l'extérieur, utilisation limitée.

Drawing: Glide rail in standard design.

Max. access leaf FFB (GF) < 1070 mm
Max. secondary leaf FFB (SF) < 1070 mm

Min. access leaf FFB (GF) > 760 mm
Min. secondary leaf FFB (SF) > 630 mm

Max. leaf weight 130 kg

Max. door opening angle: approx. 120°
(depending on door construction)
Use door stop

The selector bar 550.387 is mandatory !

Note: Only suitable for certain types of external door.

Integrierter Türschliesser GEZE Boxer 555.673 (Grösse 3-6) Einflügelige Türe

Ferme-porte intégré GEZE Boxer 555.673 (Taille 3-6) Porte à un vantail

Integrated door closer GEZE Boxer 555.673 (Size 3-6) Single leaf door

Blendrahmenbearbeitung Ansicht "X"
Finition du cadre dormant vue "X"
Outer frame operation "X"

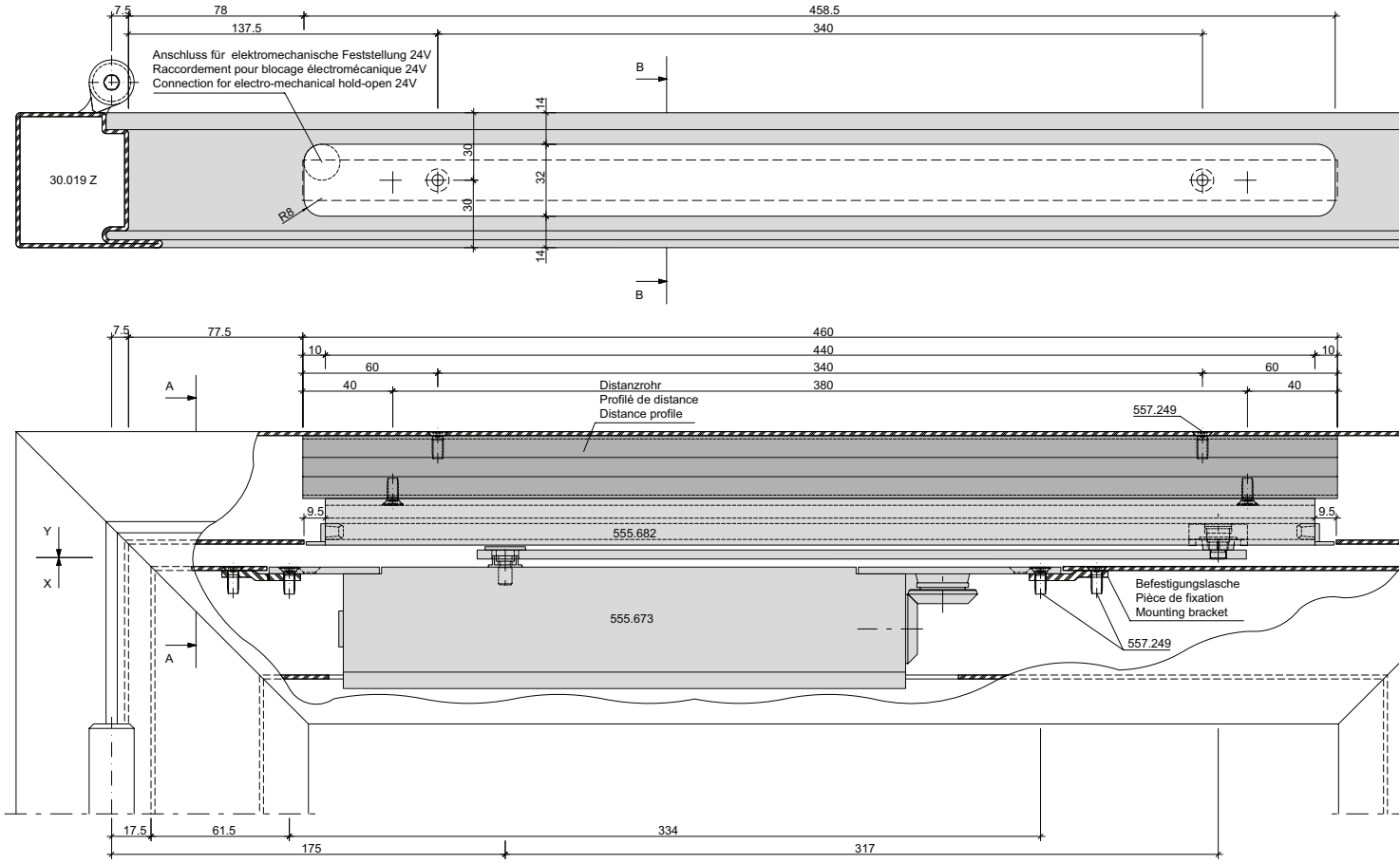

Flügelbearbeitung Ansicht "Y"
Finition de vantail vue "Y"
Leaf operation view "Y"

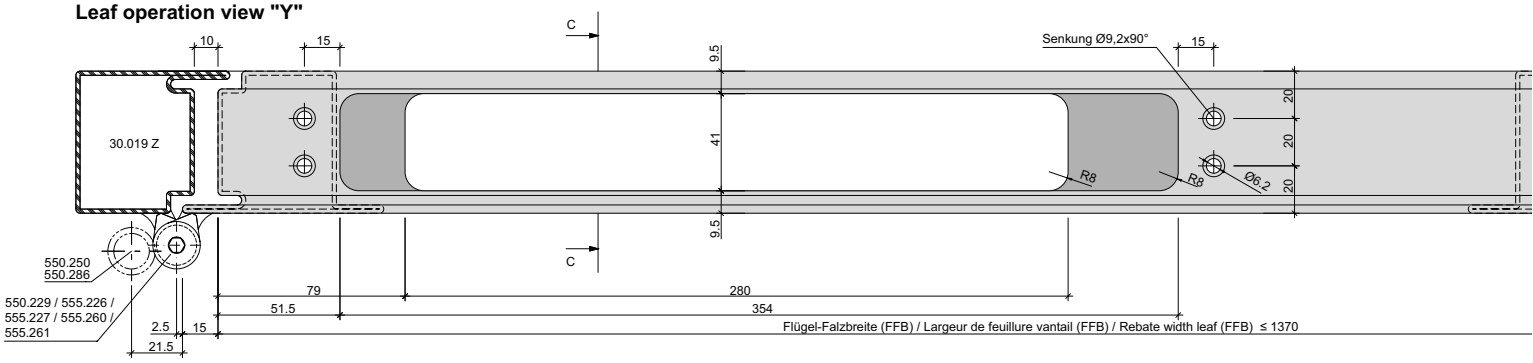

Integrierter Türschliesser GEZE Boxer 555.673 (Grösse 3-6) Einflügelige Türe

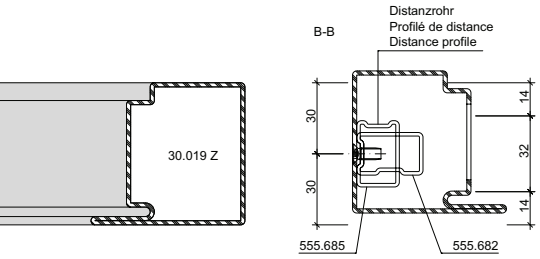

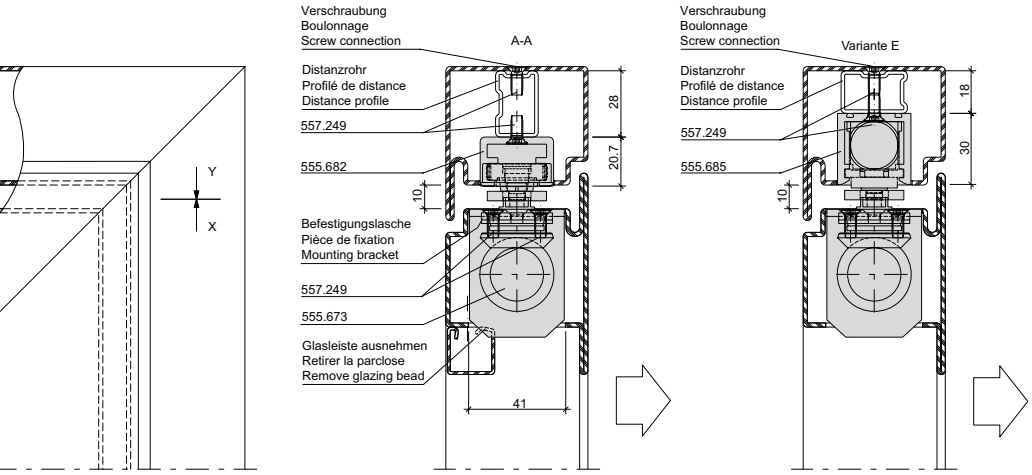

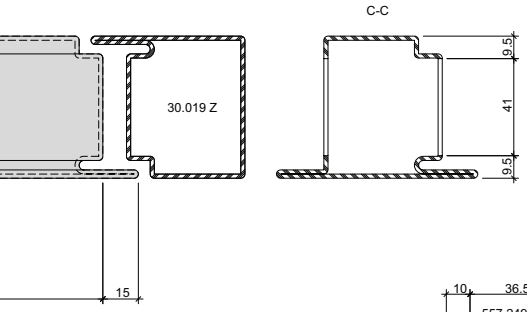

Detail Befestigungslasche
Détail pièce de fixation
Detail mounting bracket

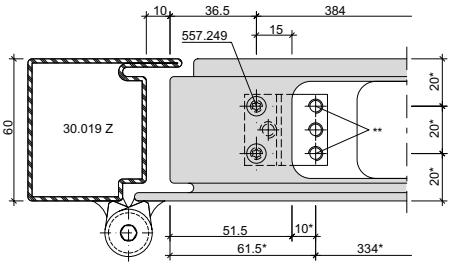

* Türschliesser als Lehre verwenden
* Utiliser le ferme-porte comme gabarit
* Use door closer as jig

** Befestigungslöcher M5 (durch Metallbauer)
** Trous des fixations M5 (par le constructeur métallique)
** Mounting holes M5 (by metal fabricator)

Ferme-porte intégré GEZE Boxer 555.673 (Taille 3-6) Porte à un vantail

Figure: Glissière en version normale.

Max. vantail FFB < 1370 mm
Min. vantail FFB > 640 mm

Poids vantail max. 180 kg

Angle d'ouvrant max. env. 120°
(en fonction de la construction de la porte)
Utiliser un arrêt de porte

Dans le cas de gâche électrique
les dimensions minimum son autres.

Remarque: Pour les portes ouvrant vers l'extérieur, utilisation limitée.

Integrated door closer GEZE Boxer 555.673 (Size 3-6) Single leaf door

Drawing: Glide rail in standard design.

Max. leaf FFB < 1370 mm
Min. leaf FFB > 640 mm

Max. leaf weight 180 kg

Max. door opening angle: approx. 120°
(depending on door construction)
Use door stop

Alternative minimum measurements apply
if electric strikes are used.

Note: Only suitable for certain types of external door.

Integrierter Türschliesser GEZE Boxer, 555.673 (Grösse 3-6)
Zweiflügelige Türe

Ferme-porte intégré GEZE Boxer, 555.673 (Taille 3-6)
Porte à deux vantaux

Integrated door closer GEZE Boxer, 555.673 (Size 3-6)
Double leaf door

Blendrahmenbearbeitung Ansicht "X"
Finition du cadre dormant vue "X"
Outer frame operation "X"

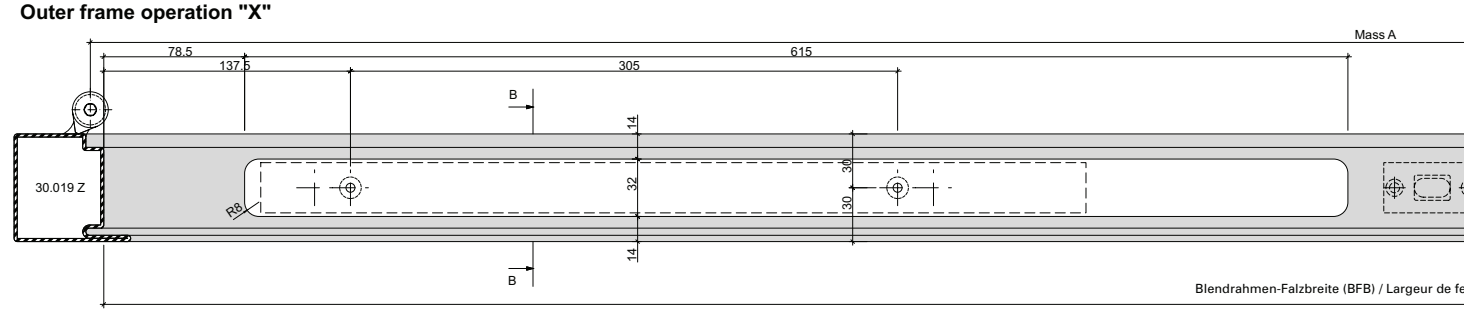

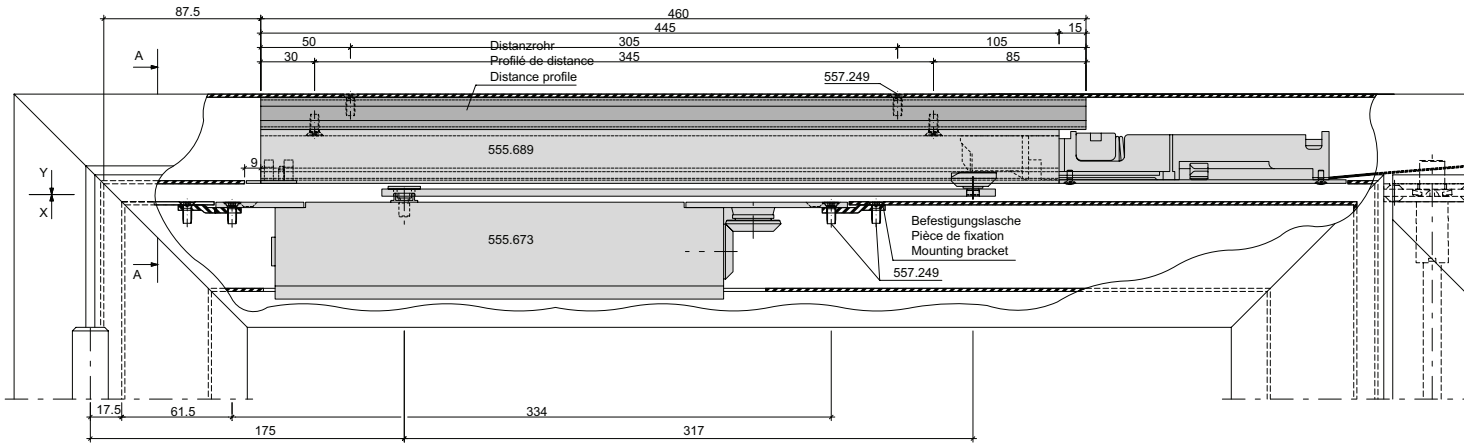

Flügelbearbeitung Ansicht "Y"
Finition de vantail vue "Y"
Leaf operation view "Y"

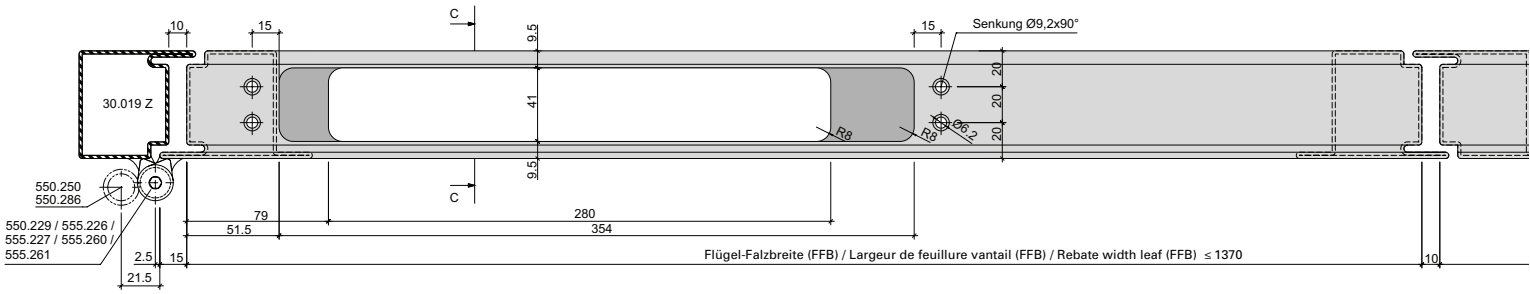

Detail Befestigungslasche
Détail pièce de fixation
Detail mounting bracket

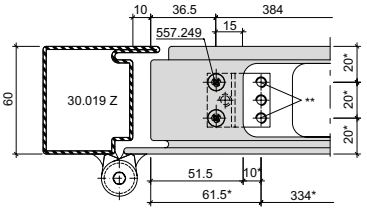

* Türschliesser als Lehre verwenden
* Utiliser le ferme-porte comme gabarit
* Use door closer as jig

** Befestigungslöcher M5 (durch Metallbauer)
** Trous des fixations M5 (par le constructeur métallique)
** Mounting holes M5 (by metal fabricator)

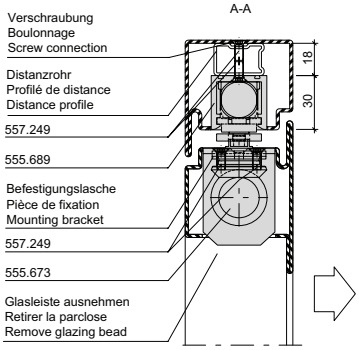

Integrierter Türschliesser GEZE Boxer, 555.673 (Grösse 3-6) Zweiflügelige Türe

Ferme-porte intégré GEZE Boxer, 555.673 (Taille 3-6) Porte à deux vantaux

Integrated door closer GEZE Boxer, 555.673 (Size 3-6) Double leaf door

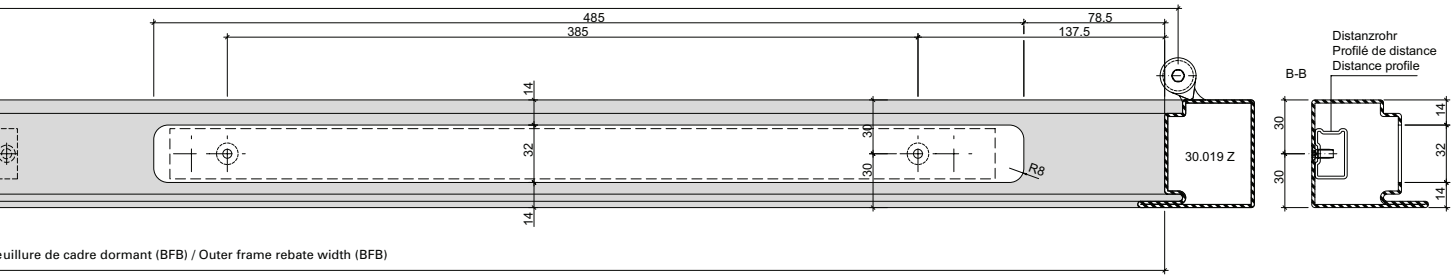

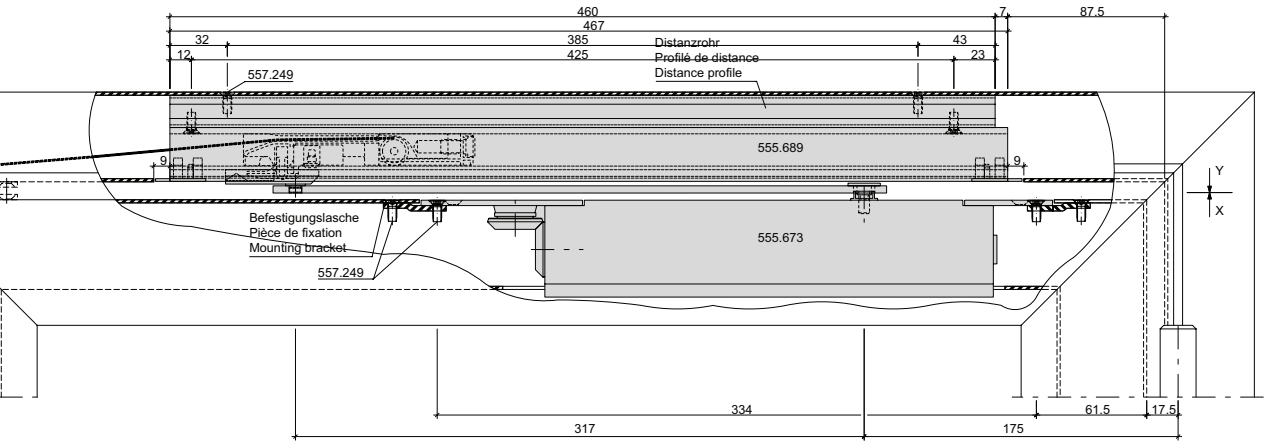

Mitnehmerklappe 550.387 zwingend erforderlich!

Le doigt d'entraînement 550.387 est impérativement nécessaire!

The selector bar 550.387 is mandatory!

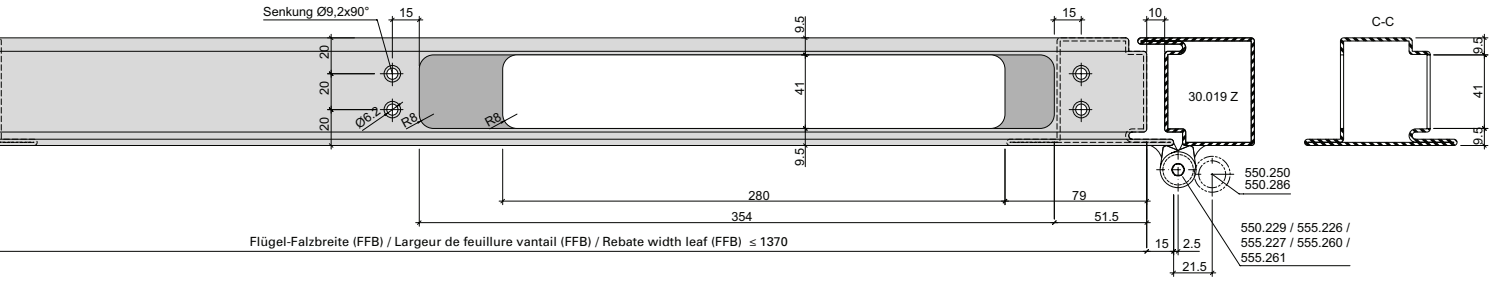

Abbildung: Gleitschiene in Normalausführung.

Max. Gangflügel FFB (GF) < 1370 mm
Max. Standflügel FFB (SF) < 1370 mm

Min. Gangflügel FFB (GF) > 760 mm
Min. Standflügel FFB (SF) > 630 mm

Max. Flügelgewicht: 180 kg

Max. Türöffnungswinkel: ca. 120°
(abhängig von Türkonstruktion)
Türstopper verwenden

Hinweis: Für Aussentüren nur bedingt einsetzbar.

Figure: Glissière en version normale.

Max. vantail de service FFB (GF) < 1370 mm
Max. vantail semi-fixe FFB (SF) < 1370 mm

Min. vantail de service FFB (GF) > 760 mm
Min. vantail semi-fixe FFB (SF) > 630 mm

Poids vantail max. 180 kg

Angle d'ouvrant max. env. 120°
(en fonction de la construction de la porte)
Utiliser un arrêt de porte

Remarque: Pour les portes ouvrant vers l'extérieur, utilisation limitée.

Drawing: Glide rail in standard design.

Max. access leaf FFB (GF) < 1370 mm
Max. secondary leaf FFB (SF) < 1370 mm

Min. access leaf FFB (GF) > 760 mm
Min. secondary leaf FFB (SF) > 630 mm

Max. leaf weight 180 kg

Max. door opening angle: approx. 120°
(depending on door construction)
Use door stop

Note: Only suitable for certain types of external door.

Integrierter Türschliesser GEZE Boxer EFS 4-6 597.536 (Grösse 2-4)
Einflügelige Türe

Ferme-porte intégré GEZE Boxer EFS 4-6 597.536 (Taille 2-4)
Porte à un vantail

Integrated door closer GEZE Boxer EFS 4-6 597.536 (Size 2-4)
Single leaf door

Blendrahmenbearbeitung Ansicht "X"
Finition du cadre dormant vue "X"
Outer frame operation "X"

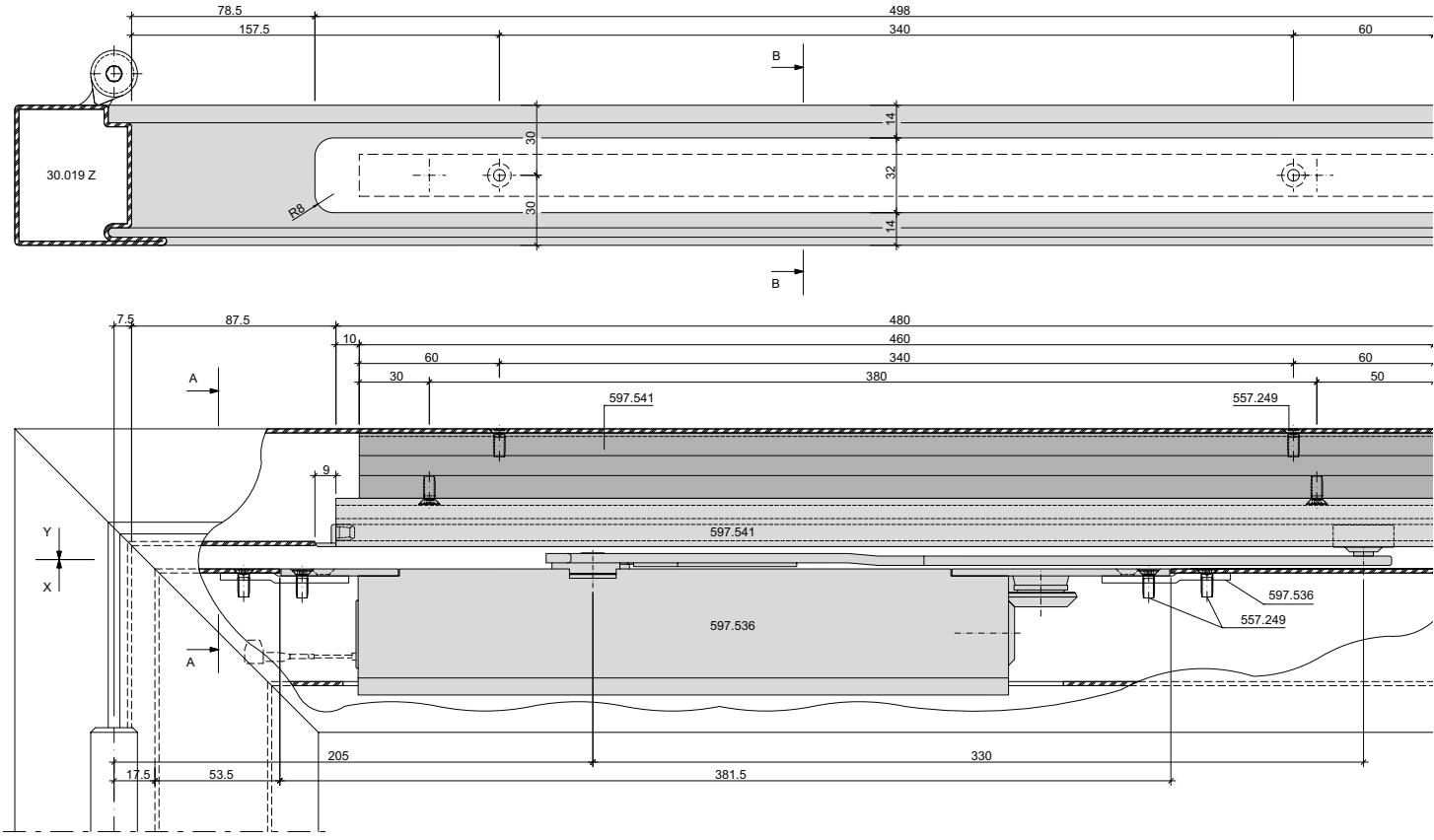

Flügelbearbeitung Ansicht "Y"
Finition de vantail vue "Y"
Leaf operation view "Y"

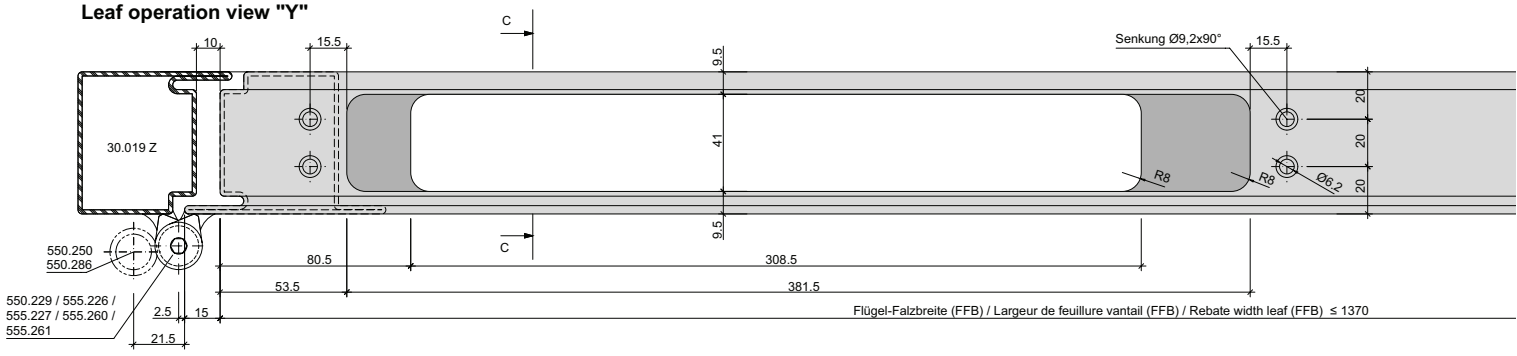

Integrierter Türschliesser GEZE Boxer EFS 4-6 597.536 (Grösse 2-4) Einflügelige Türe

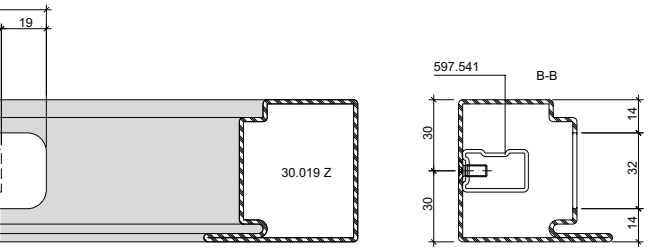

Abbildung: Gleitschiene in Normalausführung.

Max. Flügel FFB < 1370 mm
Min. Flügel FFB > 640 mm

Max. Flügelgewicht: 180 kg

Max. Türöffnungswinkel: ca. 120°
(abhängig von Türkonstruktion)
Türstopper verwenden

Bei Verwendung von Elektro-Türöffner
gelten andere Mindestmasse.

Hinweis: Für Aussentüren nur bedingt einsetzbar.

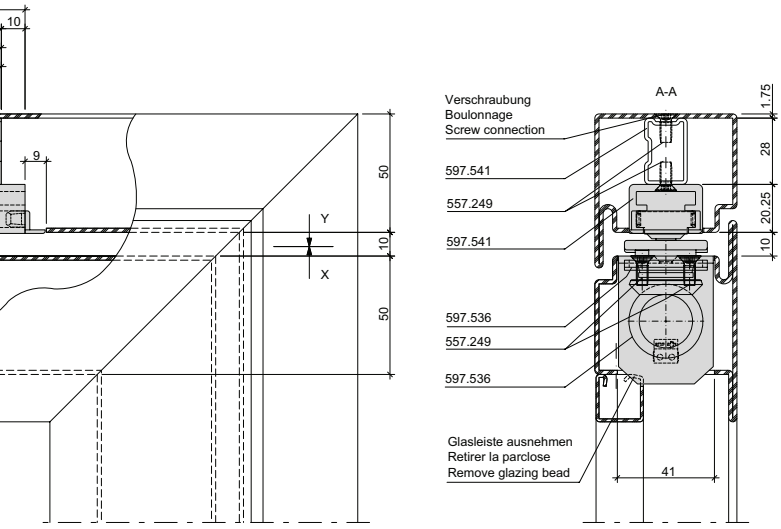

Ferme-porte intégré GEZE Boxer EFS 4-6 597.536 (Taille 2-4) Porte à un vantail

Figure: Glissière en version normale.

Max. vantail FFB < 1370 mm
Min. vantail FFB > 640 mm

Poids vantail max. 180 kg

Angle d'ouvrant max. env. 120°
(en fonction de la construction de la porte)
Utiliser un arrêt de porte

Dans le cas de gâche électrique
les dimensions minimum son autres.

Remarque: Pour les portes ouvrant vers
l'extérieur, utilisation limitée.

Integrated door closer GEZE Boxer EFS 4-6 597.536 (Size 2-4) Single leaf door

Drawing: Glide rail in standard design.

Max. leaf FFB < 1370 mm
Min. leaf FFB > 640 mm

Max. leaf weight 180 kg

Max. door opening angle: approx. 120°
(depending on door construction)
Use door stop

Alternative minimum measurements apply
if electric strikes are used.

Note: Only suitable for certain types of
external door.

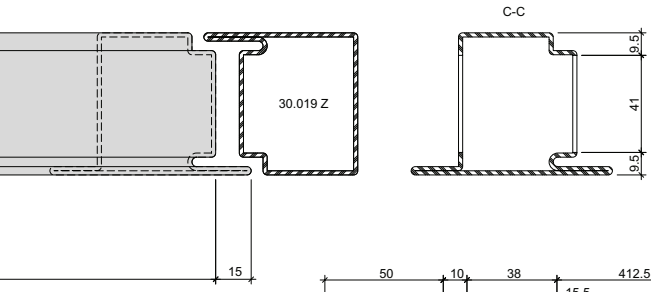

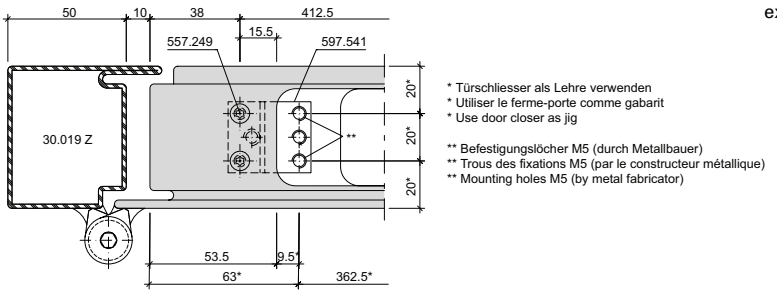

Detail Befestigungslasche
Détail pièce de fixation
Detail mounting bracket

* Türschliesser als Lehre verwenden
* Utiliser le ferme-porte comme gabarit
* Use door closer as jig

** Befestigungslöcher M5 (durch Metallbauer)
** Trous des fixations M5 (par le constructeur métallique)
** Mounting holes M5 (by metal fabricator)

Integrierter Türschliesser Dorma ITS 96
Grösse 2-4
Zweiflügelige Türe
mit Elektrotüröffner 555.551 und
ITS-Stangenverbinder 550.672

Ferme-porte intégré Dorma ITS 96,
Taille 2-4
Porte à deux vantaux
avec gâche électrique 555.551 et
liaison de barre 550.672

Integrated door closer Dorma ITS 96,
Size 2-4
Double leaf door
with electric strike 555.551 and
connection rod 550.672

Blendrahmenbearbeitung Ansicht "X"
Finition du cadre dormant vue "X"
Outer frame operation "X"

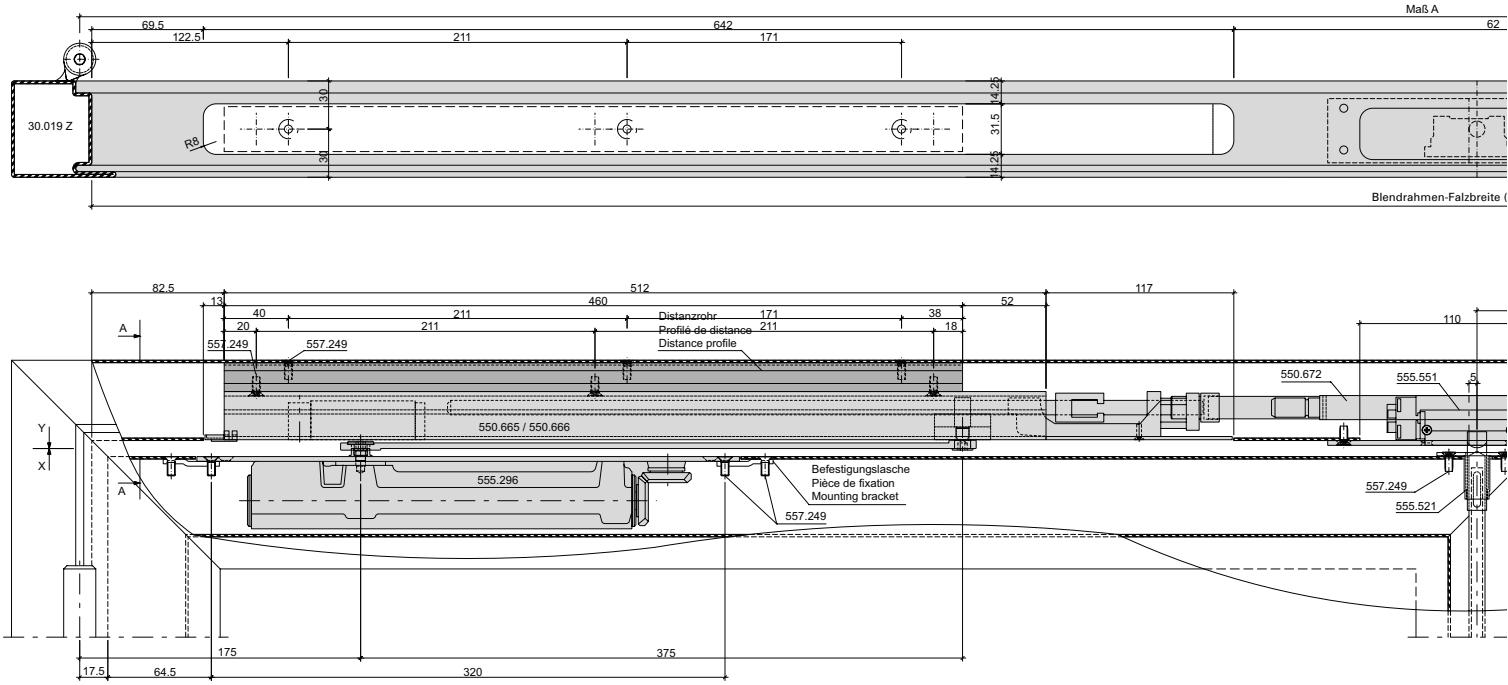

Flügelbearbeitung Ansicht "Y"
Finition de vantail vue "Y"
Leaf operation view "Y"

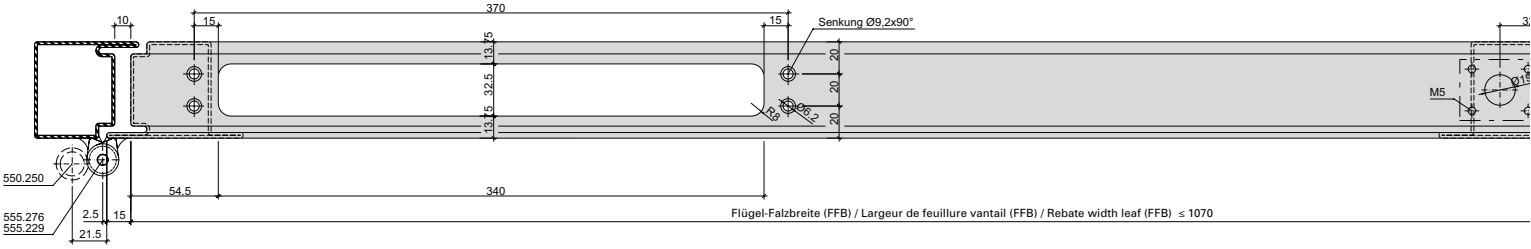

Detail Befestigungslasche
Détail pièce de fixation
Detail mounting bracket

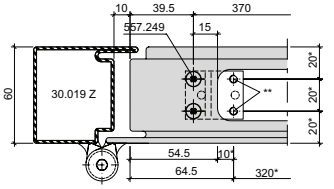

* Türschliesser als Lehre verwenden
* Utiliser le ferme-porte comme gabarit
* Use door closer as jig

** Befestigungslöcher M5 (durch Metallbauer)
** Trous des fixations M5 (par le constructeur métallique)
** Mounting holes M5 (by metal fabricator)

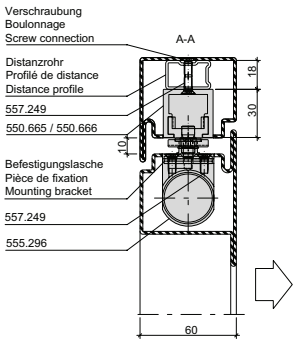

Integrierter Türschliesser Dorma ITS 96 Grösse 2-4
Zweiflügelige Türe
mit Elektrotüröffner 555.551 und ITS-Stangenverbinder 550.672

Ferme-porte intégré Dorma ITS 96, Taille 2-4
Porte à deux vantaux
avec gâche électrique 555.551 et liaison de barre 550.672

Integrated door closer Dorma ITS 96, Size 2-4
Double leaf door
with electric strike 555.551 and connection rod 550.672

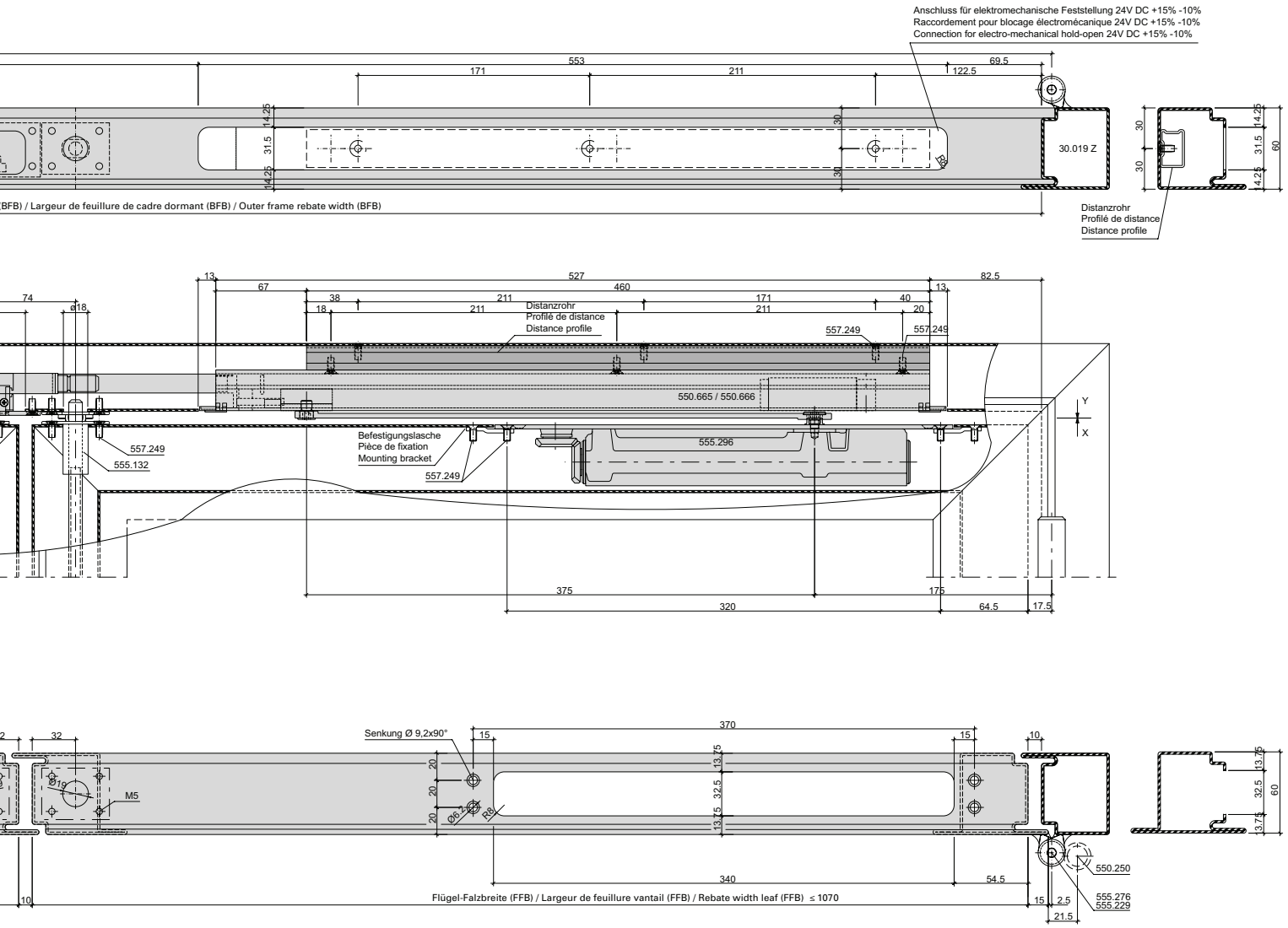

Abbildung: Gleitschiene in Normalausführung.

Max. Gangflügel FFB (GF) < 1370 mm
Max. Standflügel FFB (SF) < 1370 mm

Min. Gangflügel FFB (GF) > 760 mm
Min. Standflügel FFB (SF) > 670 mm

Max. Flügelgewicht: 180 kg

Max. Türöffnungswinkel: ca. 120°
(abhängig von Türkonstruktion)
Türstopper verwenden

Hinweis: Für Aussentüren nur bedingt einsetzbar.

Figure: Glissière en version normale.

Max. vantail de service FFB (GF) < 1370 mm
Max. vantail semi-fixe FFB (SF) < 1370 mm

Min. vantail de service FFB (GF) > 760 mm
Min. vantail semi-fixe FFB (SF) > 670 mm

Poids vantail max. 180 kg

Angle d'ouvrant max. env. 120°
(en fonction de la construction de la porte)
Utiliser un arrêt de porte

Remarque: Pour les portes ouvrant vers l'extérieur, utilisation limitée.

Drawing: Glide rail in standard design.

Max. access leaf FFB (GF) < 1370 mm
Max. secondary leaf FFB (SF) < 1370 mm

Min. access leaf FFB (GF) > 760 mm
Min. secondary leaf FFB (SF) > 670 mm

Max. leaf weight 180 kg

Max. door opening angle: approx. 120°
(depending on door construction)
Use door stop

Note: Only suitable for certain types of external door.

Integrierter Türschliesser Dorma ITS 96 Grösse 3-6 Zweiflügelige Türe mit Elektrotüröffner und ITS-Stangenverbinder 550.672

Ferme-porte intégré Dorma ITS 96, Taille 3-6 Porte à deux vantaux avec gâche électrique et liaison de barre 550.672

Integrated door closer Dorma ITS 96, Size 3-6 Double leaf door with electric strike and connection rod 550.672

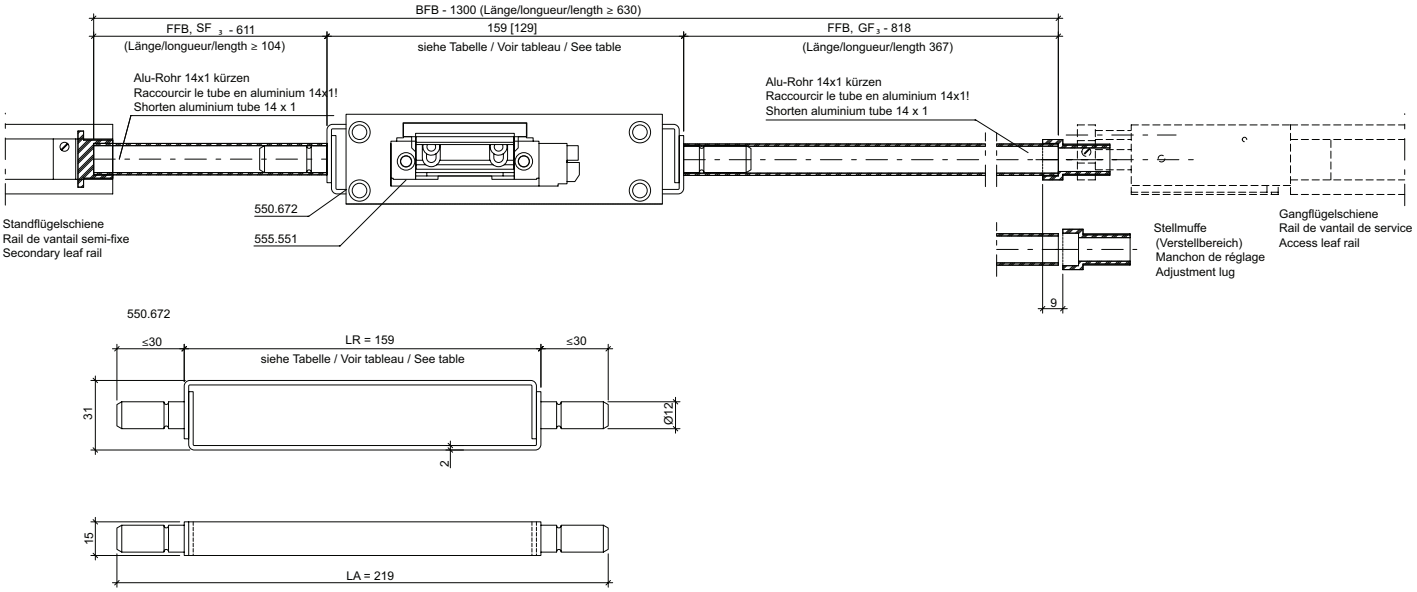

Bei Verwendung ohne Elektro-Türöffnern gelten andere Mindestmaße.
D'autres dimensions minimales sont applicables en cas d'utilisation sans gâche électrique.
For use without an electric strike, other minimum dimensions apply.

	Mindestmaße [mm] Dimensions minimales [mm] Minimum dimensions [mm]
ITS-Stangenverbindung 550.672 (für Integrierte Schließ-folgeregelung), LR =159 mm, LA =219 mm Liaison de barre ITS 550.672 (pour dispositif intégré de sélection des vantaux) LR =159 mm, LA =219 mm ITS bar connection 550.672 (for integrated door selector arm) LR =159 mm, LA =219 m	555.551 LR = 159 mm, LA = 219 mm
GF-FB	1185
SF-FB	715
LDB	1900
RFB	1930

Türschliesser aufgesetzt
Assa Abloy
DC700, DC 700G-FT,
DC700G-FM, DC500
Türblattmontage Bandseite

Ferme-porte plaqué
Assa Abloy
DC700, DC 700G-FT,
DC700G-FM, DC500
Montage du vantail côté paumelle

Door closer fitted
Assa Abloy
DC700, DC 700G-FT,
DC700G-FM, DC500
Door leaf installation on the hinge side

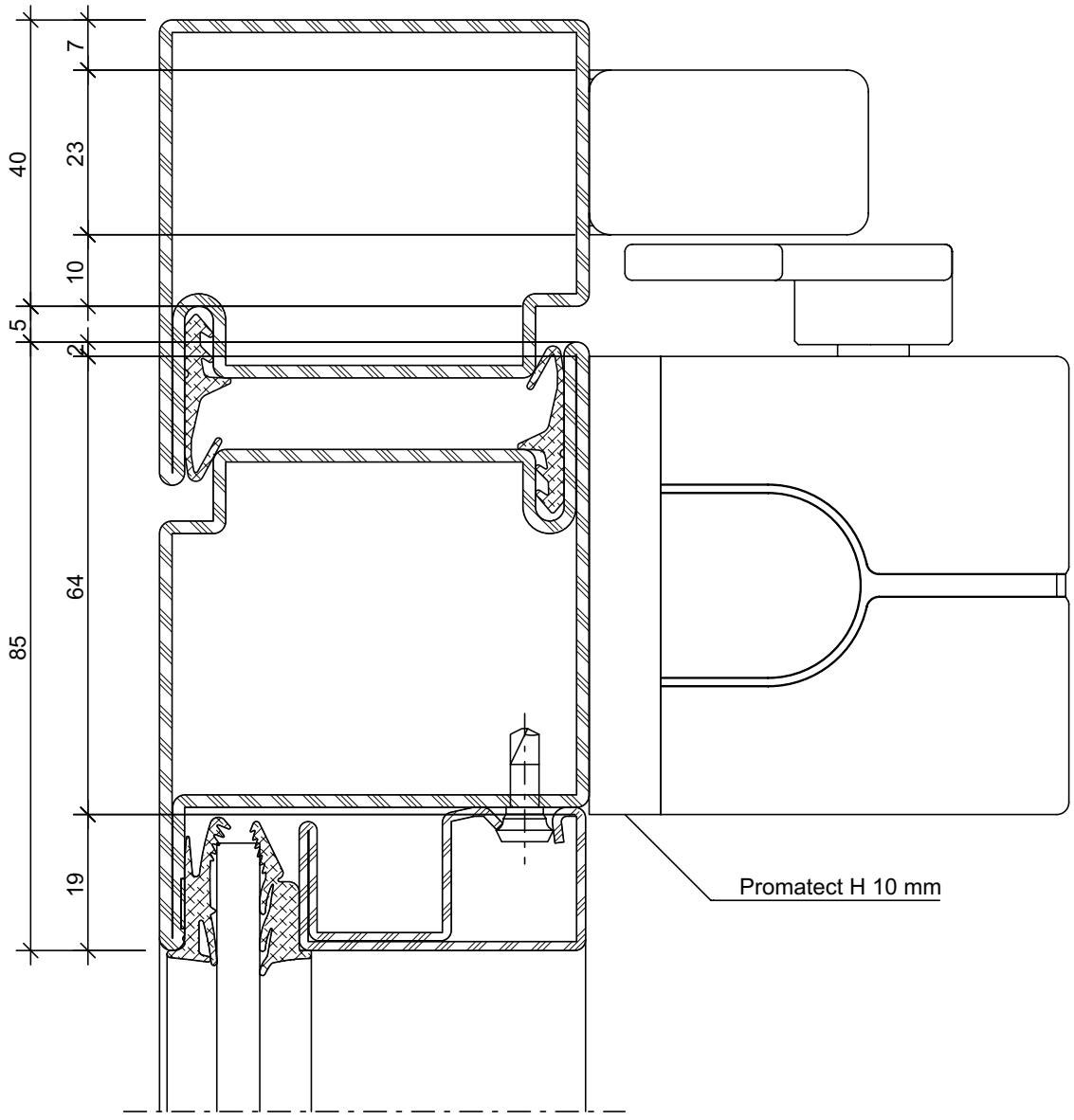

Türschliesser aufgesetzt
Assa Abloy
DC700, DC700G-FT,
DC700G-FM, DC500
Sturzmontage Bandseite

Ferme-porte plaqué
Assa Abloy
DC700, DC700G-FT,
DC700G-FM, DC500
Montage en tête côté paumelle

Door closer fitted
Assa Abloy
DC700, DC700G-FT,
DC700G-FM, DC500
Transom mounting, hinge side

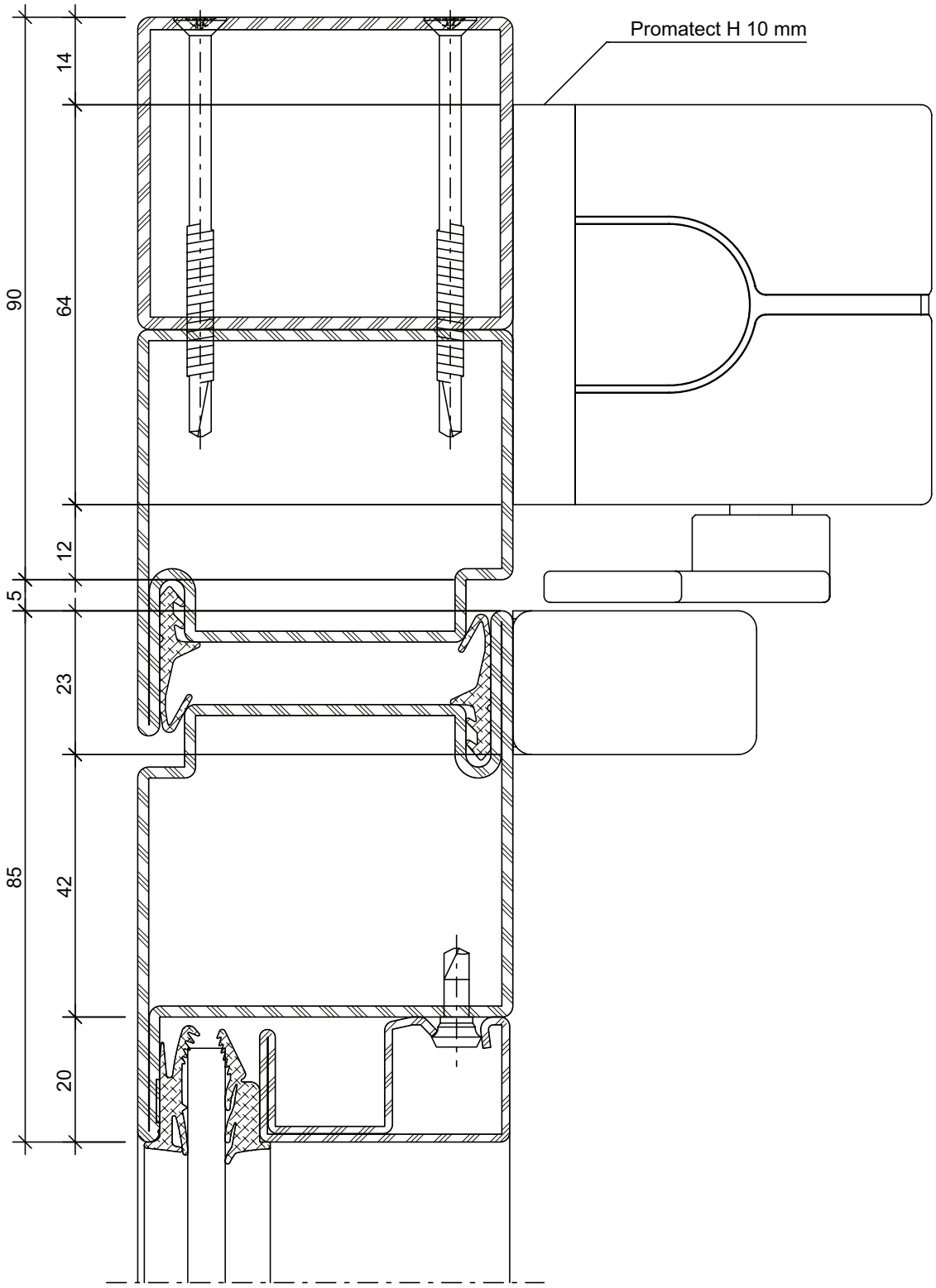

Türschliesser aufgesetzt
Assa Abloy
DC700, DC700G-FT,
DC700G-FM, DC500
Türblattmontage Bandgegenseite

Ferme-porte plaqué
Assa Abloy
DC700, DC700G-FT,
DC700G-FM, DC500
Montage du vantail côté opposé à la paumelle

Door closer fitted
Assa Abloy
DC700, DC700G-FT,
DC700G-FM, DC500
Door leaf installation, handle side

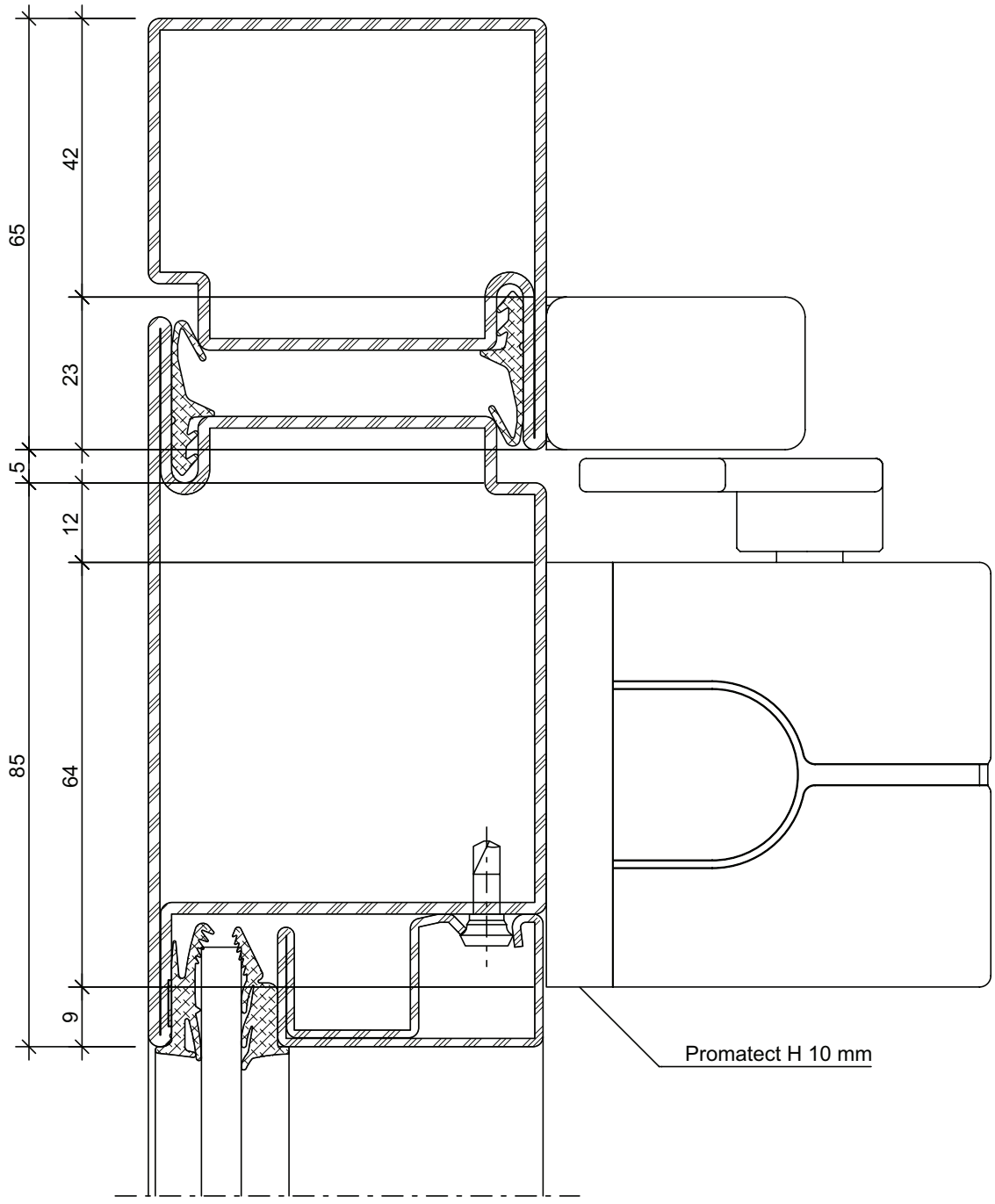

Türschliesser aufgesetzt
Assa Abloy
DC700, DC700G-FT,
DC700G-FM, DC500
Sturzmontage Bandgegenseite

Ferme-porte plaqué
Assa Abloy
DC700, DC700G-FT,
DC700G-FM, DC500
Montage en tête côté opposé à la paumelle

Door closer fitted
Assa Abloy
DC700, DC700G-FT,
DC700G-FM, DC500
Transom mounting, handle side

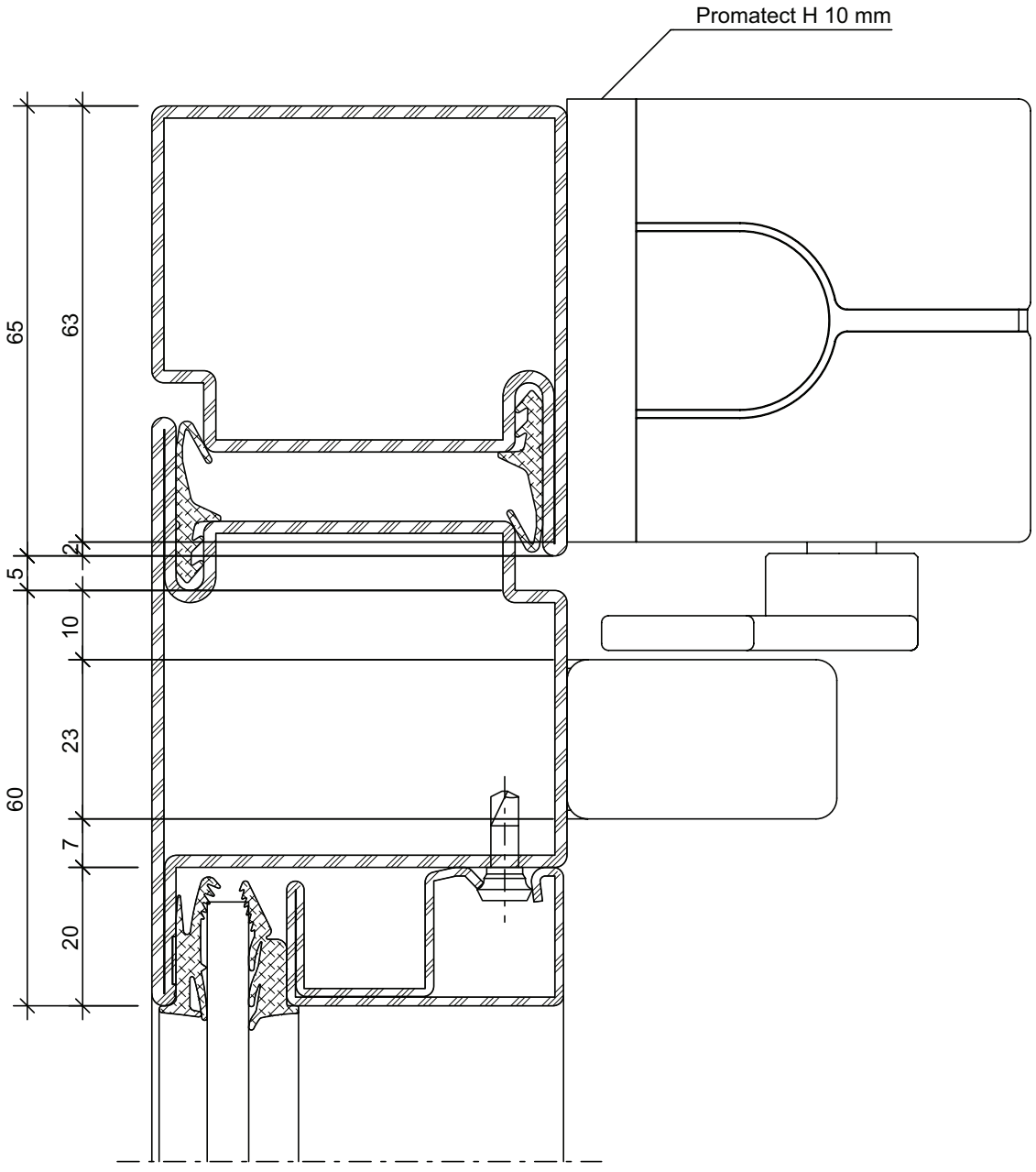

Türschliesser aufgesetzt
dormakaba
TS 83
Türblattmontage Bandseite

Ferme-porte plaqué
dormakaba
TS 83
Montage du vantail côté paumelle

Door closer fitted
dormakaba
TS 83
Door leaf installation on the hinge side

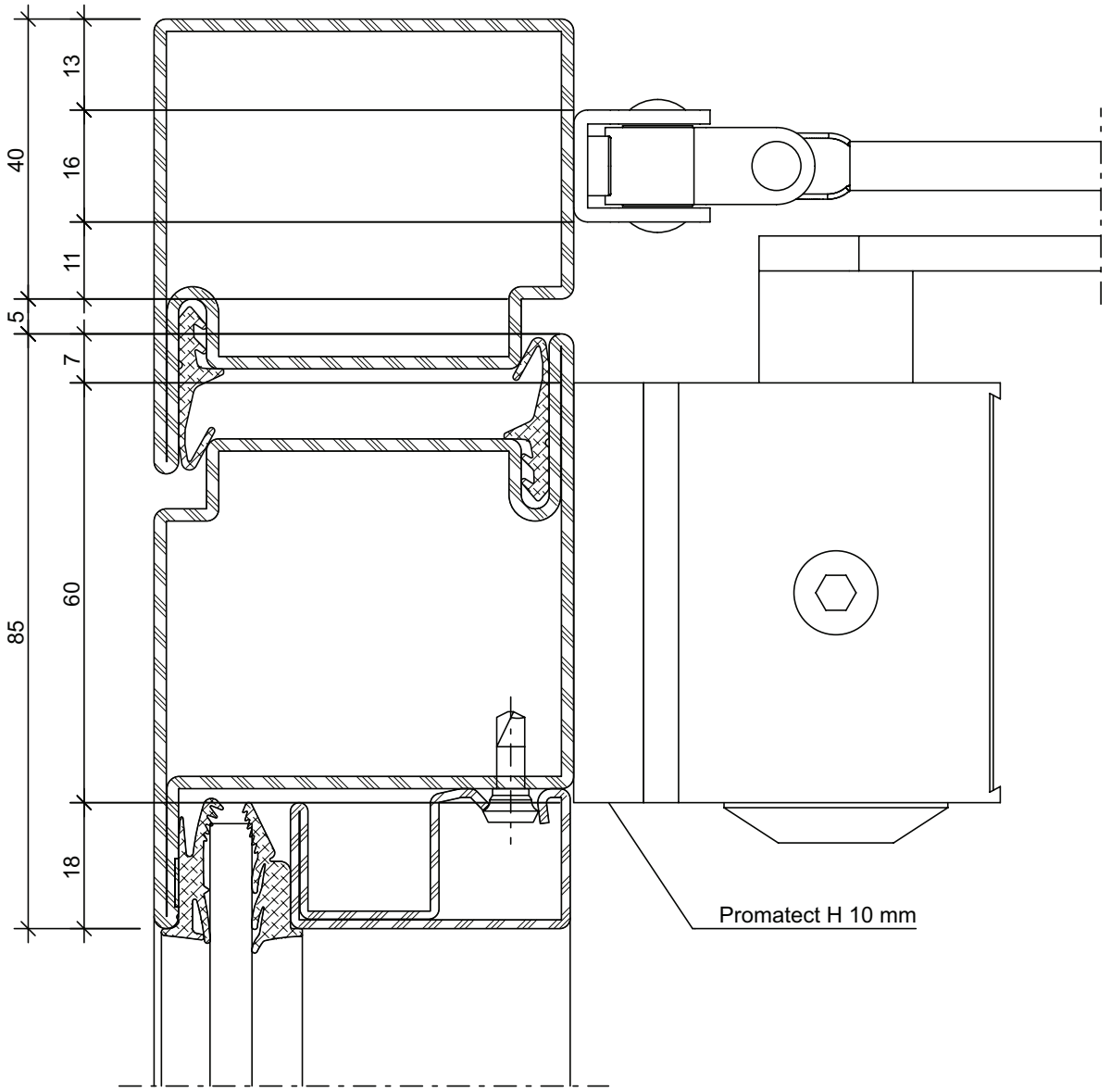

Türschliesser aufgesetzt
dormakaba
TS 83
Sturzmontage Bandgegenseite

Ferme-porte plaqué
dormakaba TS 83
Montage en tête côté opposé à la paumelle

Door closer fitted
dormakaba
TS 83
Transom mounting, handle side

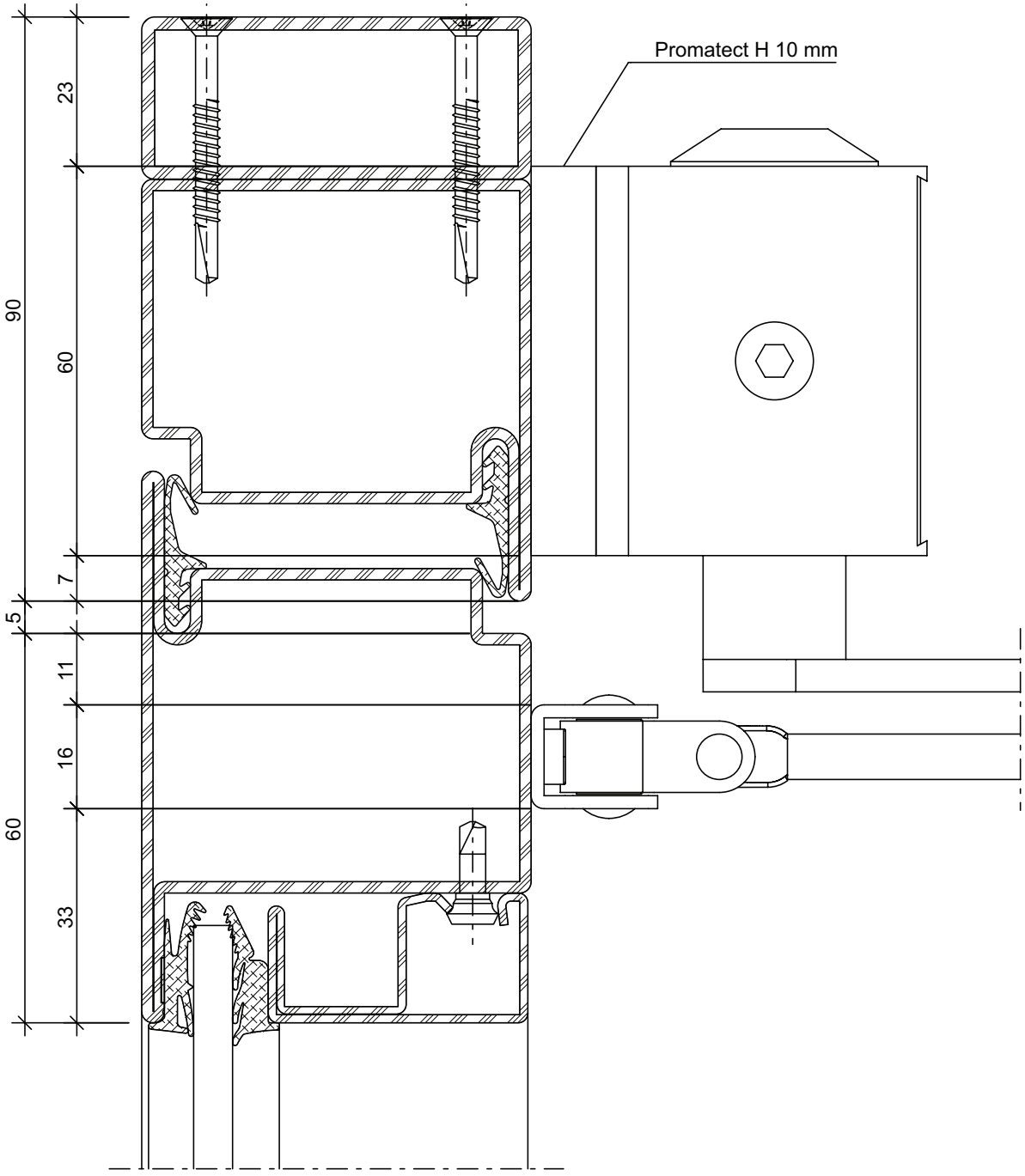

Türschliesser aufgesetzt
dormakaba
TS 93
Türblattmontage Bandseite

Ferme-porte plaqué
dormakaba
TS 93
Montage du vantail côté paumelle

Door closer fitted
dormakaba
TS 93
Door leaf installation on the hinge side

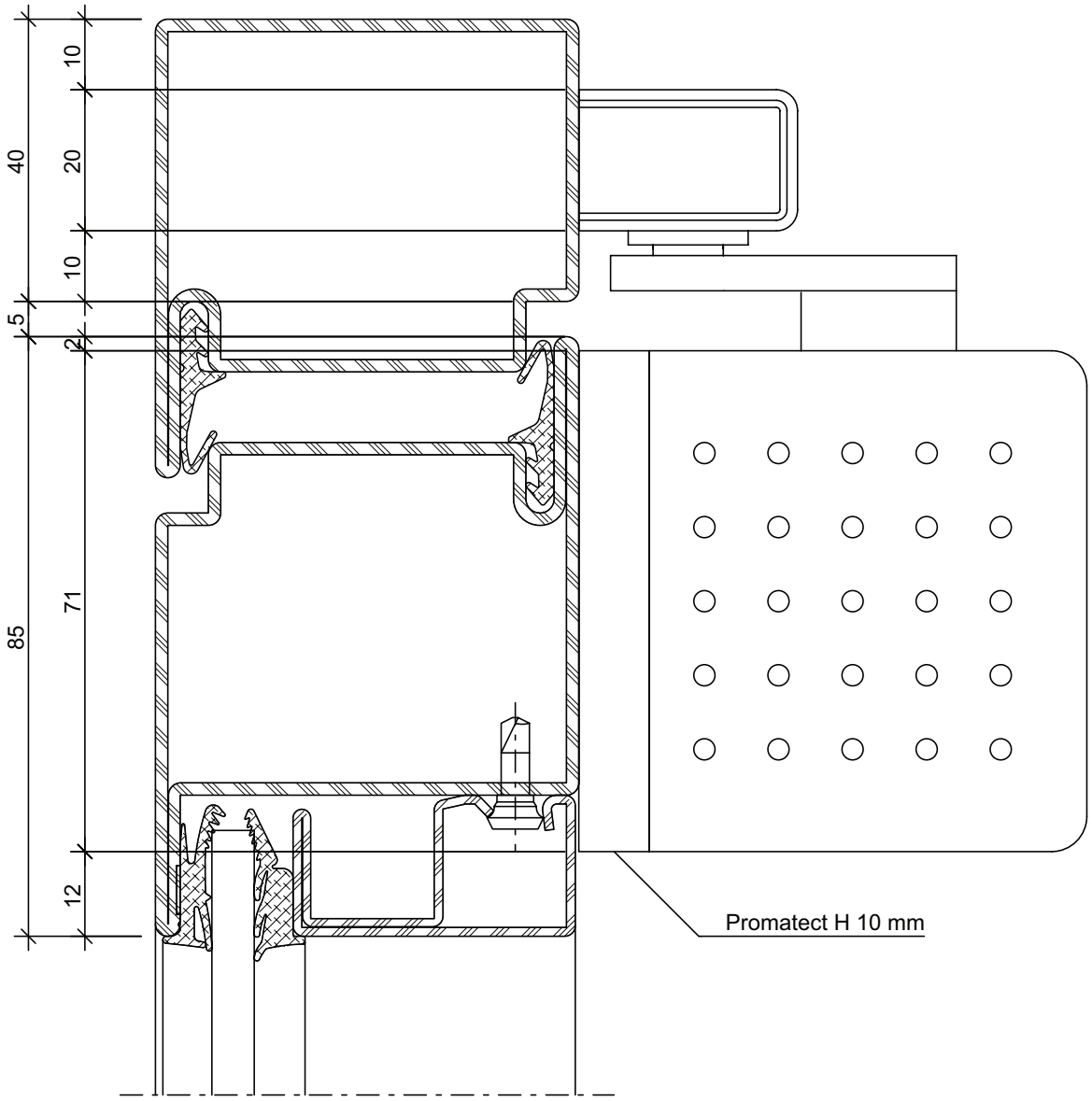

Türschliesser aufgesetzt
dormakaba
TS 93
Sturzmontage Bandseite

Ferme-porte plaqué
dormakaba
TS 93
Montage en tête côté paumelle

Door closer fitted
dormakaba
TS 93
Transom mounting on the hinge side

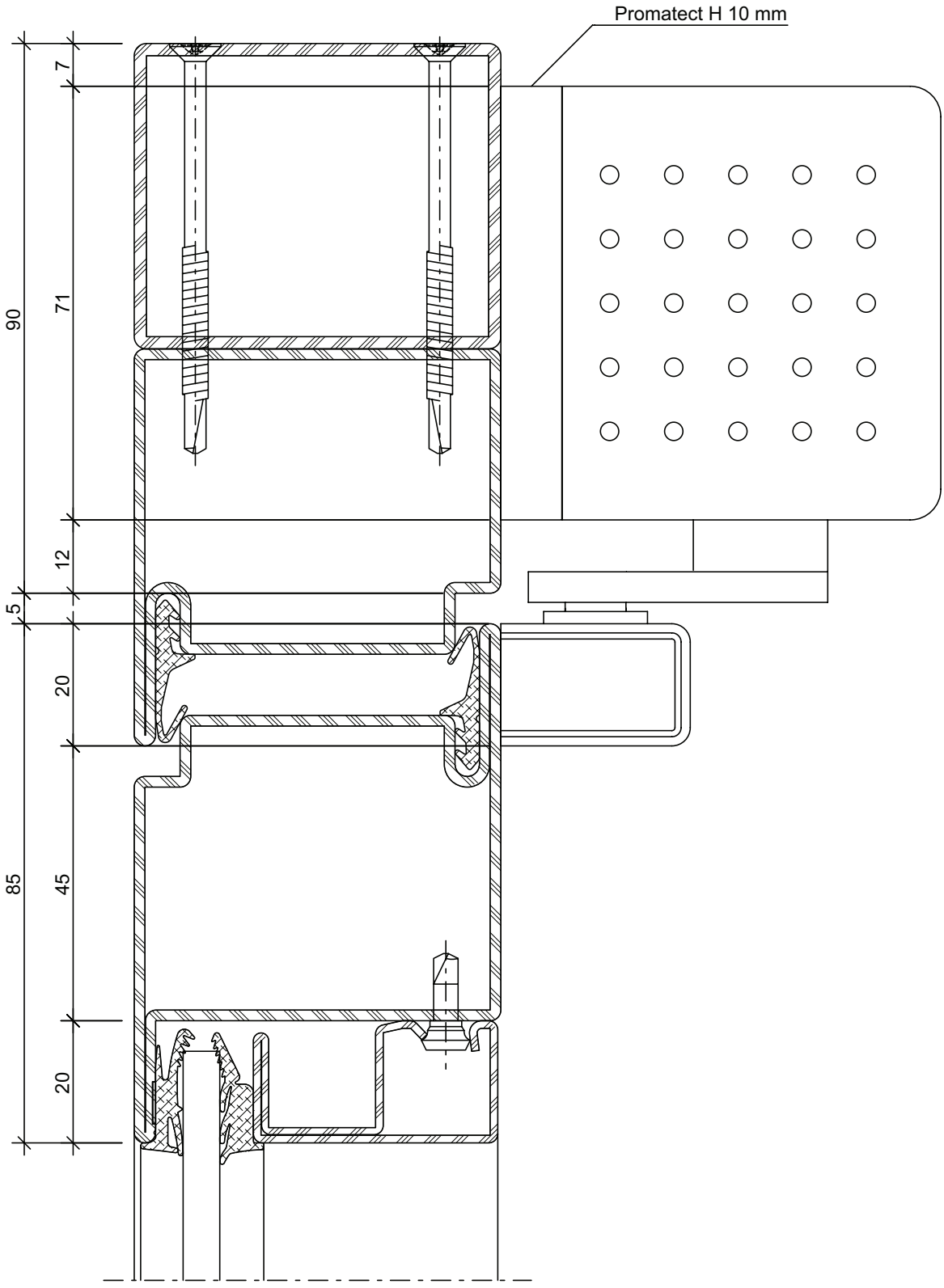

ift Rosenheim
Notifizierte Produkt-zertifizierungsstelle
18-003504-PR01
18-003535-PR01
30.03.2020
Notified Body 0757

Türschliesser aufgesetzt
dormakaba
TS 93
Türblattmontage Bandgegenseite

Ferme-porte plaqué
dormakaba
TS 93
Montage du vantail côté opposé à la paumelle

Door closer fitted
dormakaba
TS 93
Door leaf installation, handle side

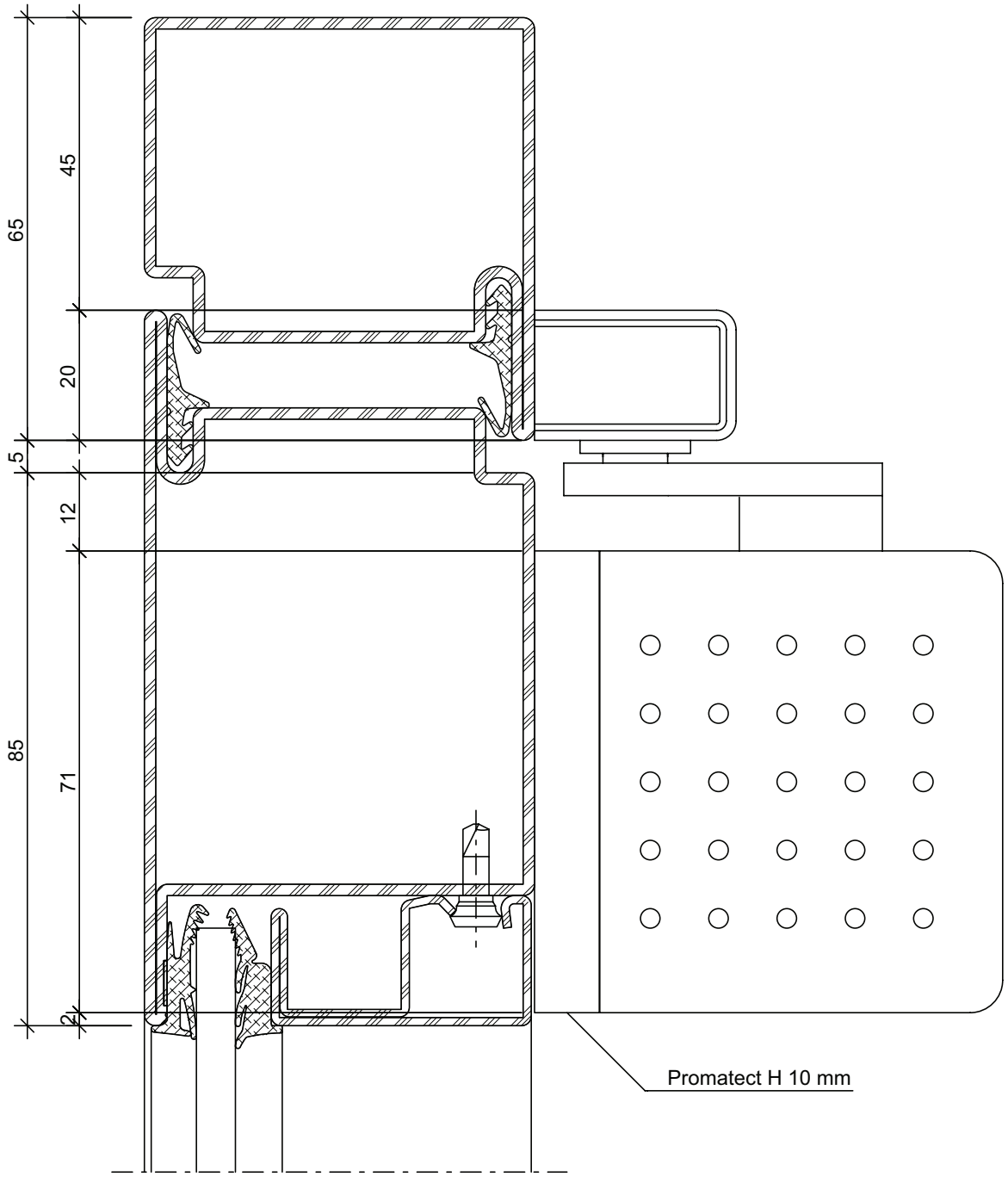

Türschliesser aufgesetzt
dormakaba
TS 93
Sturzmontage Bandgegenseite

Ferme-porte plaqué
dormakaba
TS 93
Montage en tête côté opposé à la paumelle

Door closer fitted
dormakaba
TS 93
Transom mounting, handle side

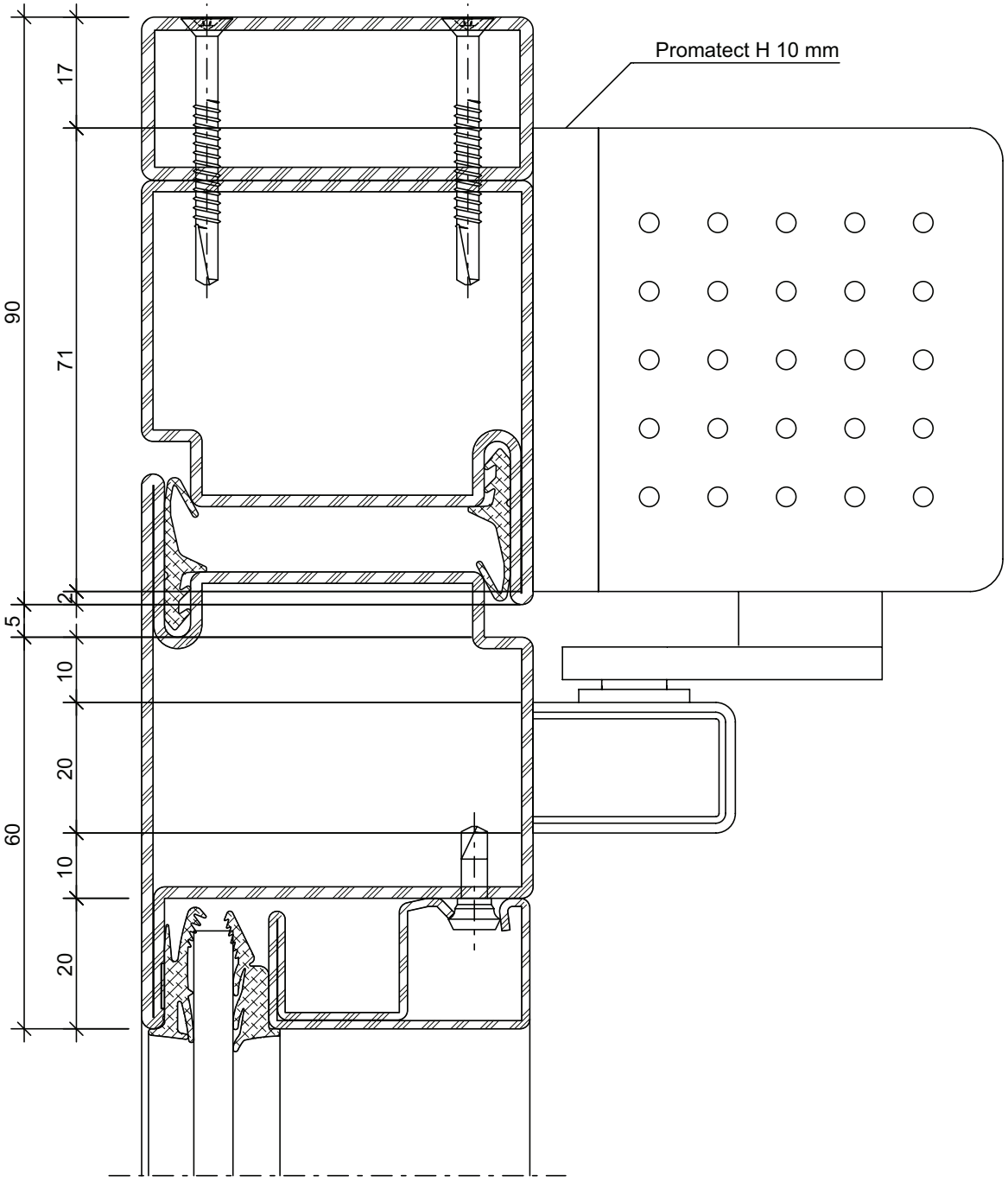

Türschliesser aufgesetzt
dormakaba
TS 98 XEA
Türblattmontage Bandseite

Ferme-porte plaqué
dormakaba
TS 98 XEA
Montage du vantail côté paumelle

Door closer fitted
dormakaba
TS 98 XEA
Door leaf installation on the hinge side

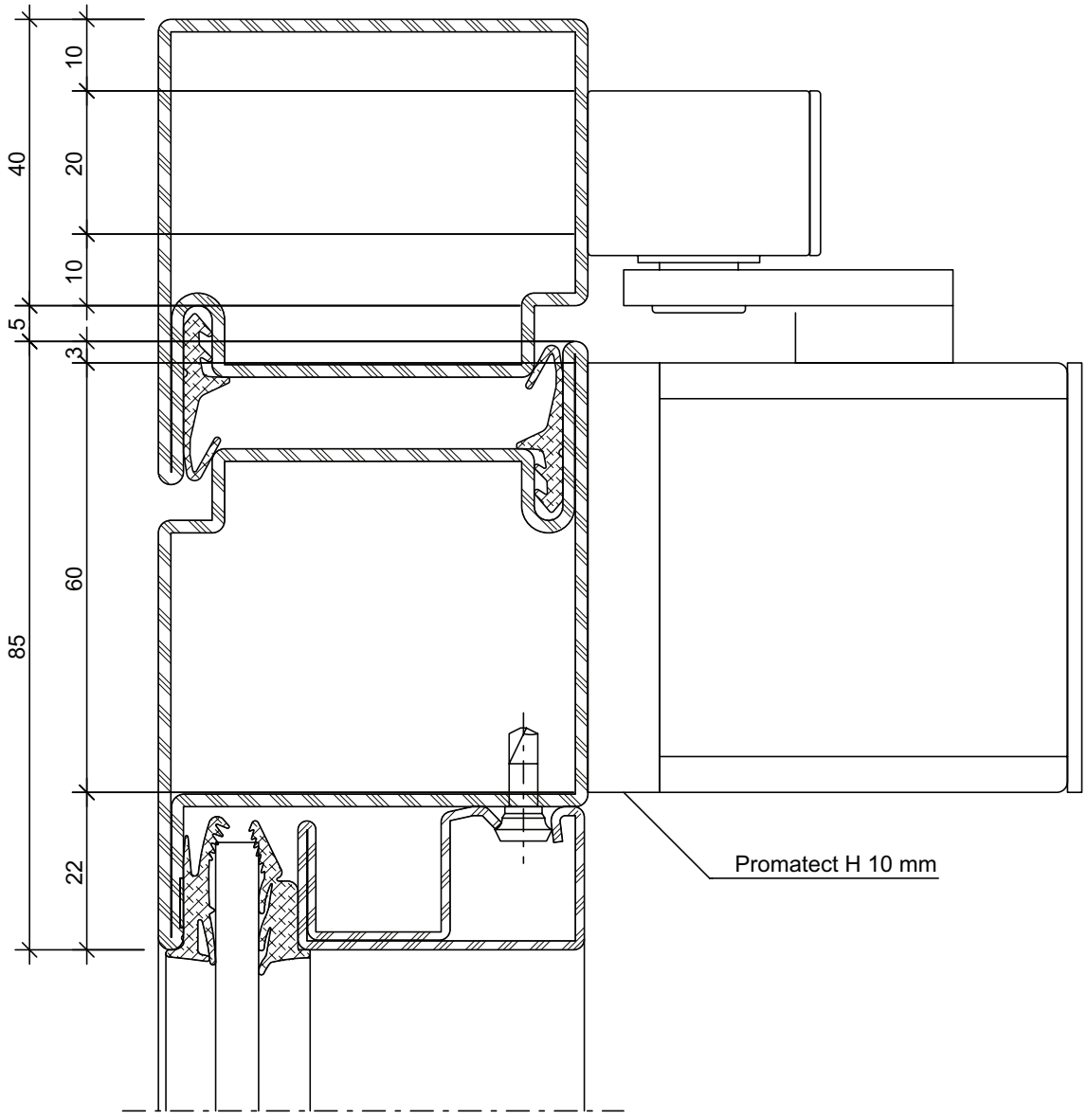

Türschliesser aufgesetzt
dormakaba
TS 98 XEA
Sturzmontage Bandseite

Ferme-porte plaqué
dormakaba
TS 98 XEA
Montage en tête côté paumelle

Door closer fitted
dormakaba
TS 98 XEA
Transom mounting on the hinge side

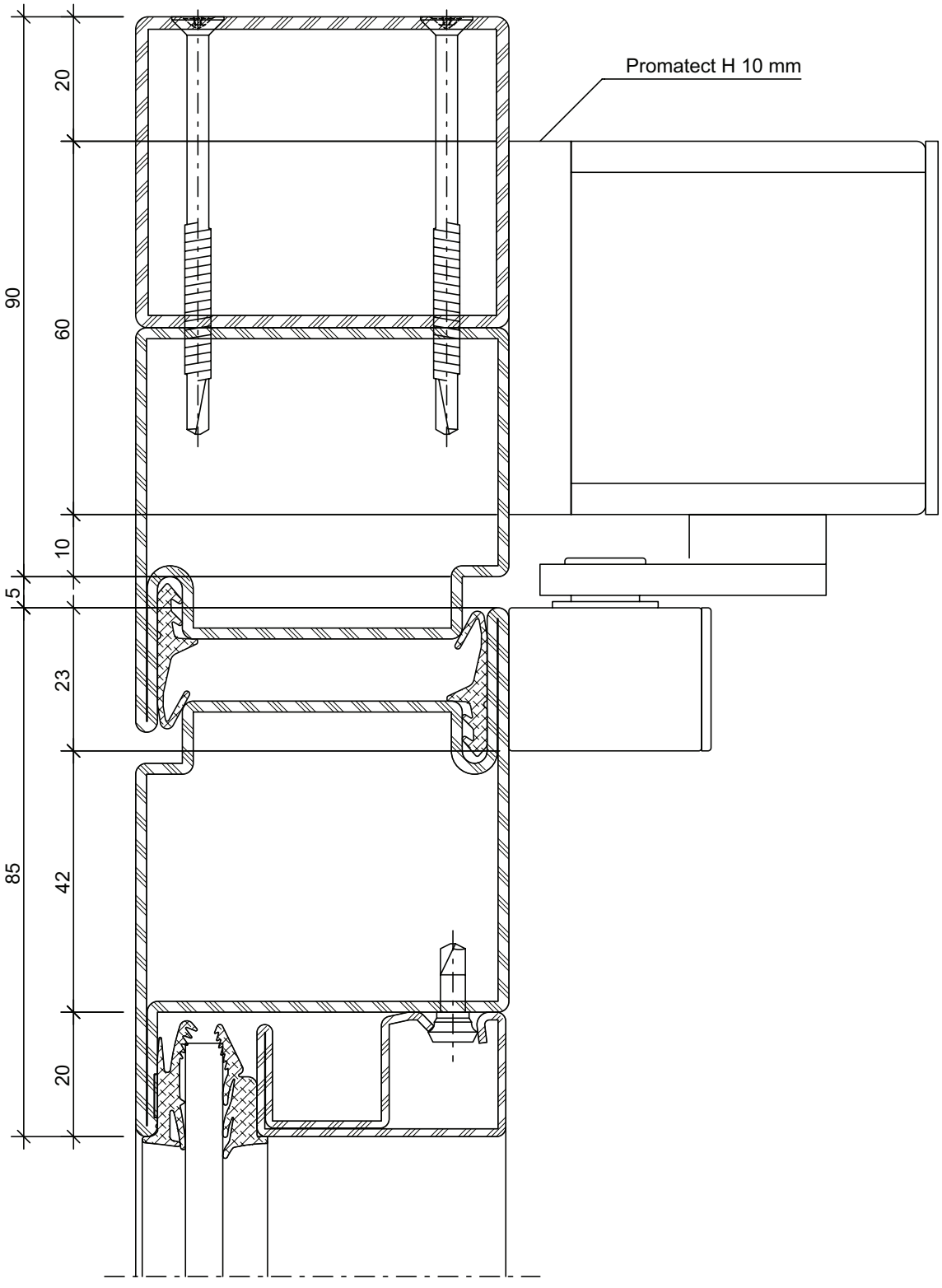

ift Rosenheim
Notifizierte Produkt-zertifizierungsstelle
18-003504-PR01
18-003535-PR01
30.03.2020
Notified Body 0757

Türschliesser aufgesetzt
dormakaba
TS 98 XEA
Türblattmontage Bandgegenseite

Ferme-porte plaqué
dormakaba
TS 98 XEA
Montage du vantail côté opposé à la paumelle

Door closer fitted
dormakaba
TS 98 XEA
Door leaf installation, handle side

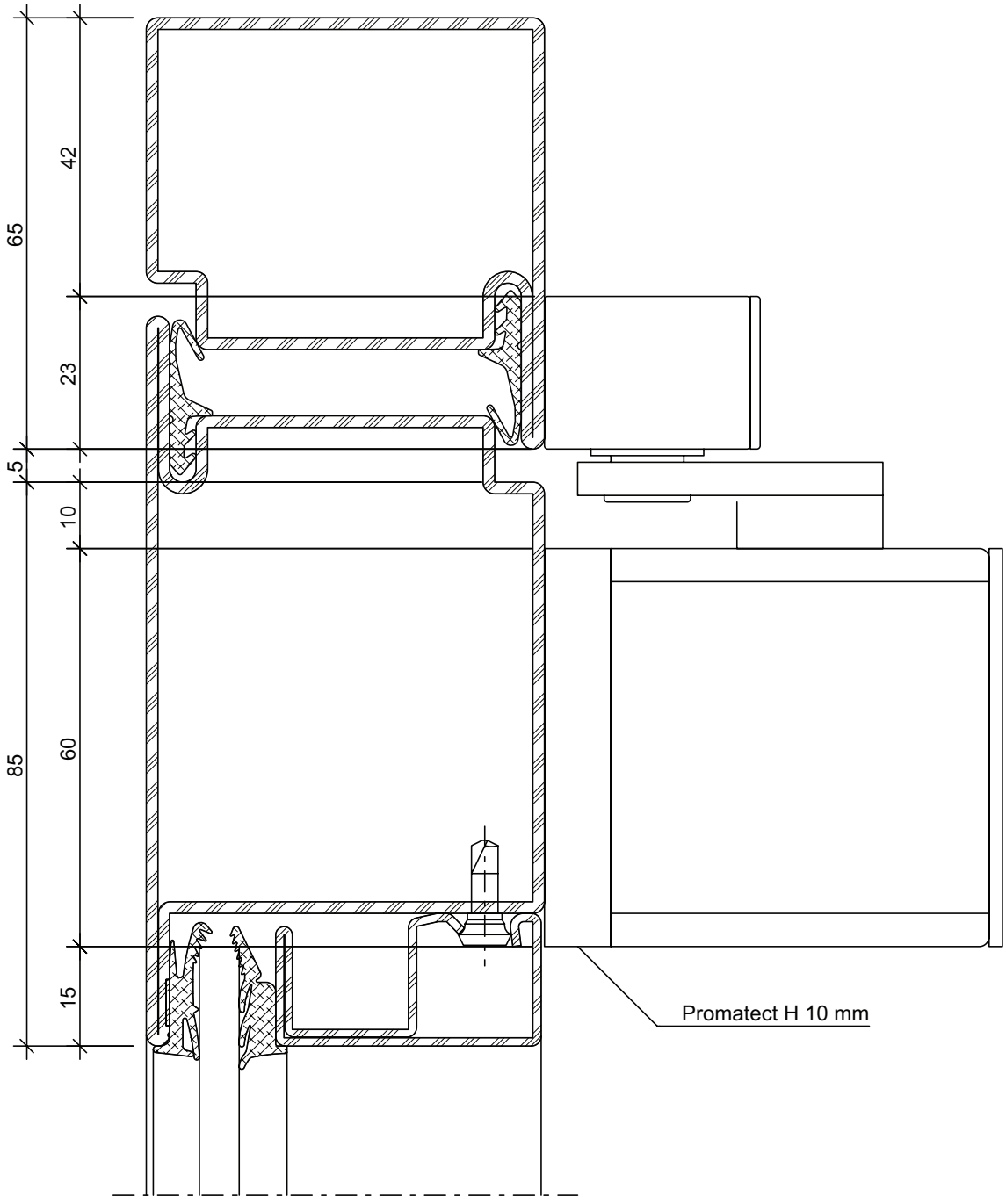

Türschliesser aufgesetzt
dormakaba
TS 98 XEA
Sturzmontage Bandgegenseite

Ferme-porte plaqué
dormakaba
TS 98 XEA
Montage en tête côté opposé à la paumelle

Door closer fitted
dormakaba
TS 98 XEA
Transom mounting, handle side

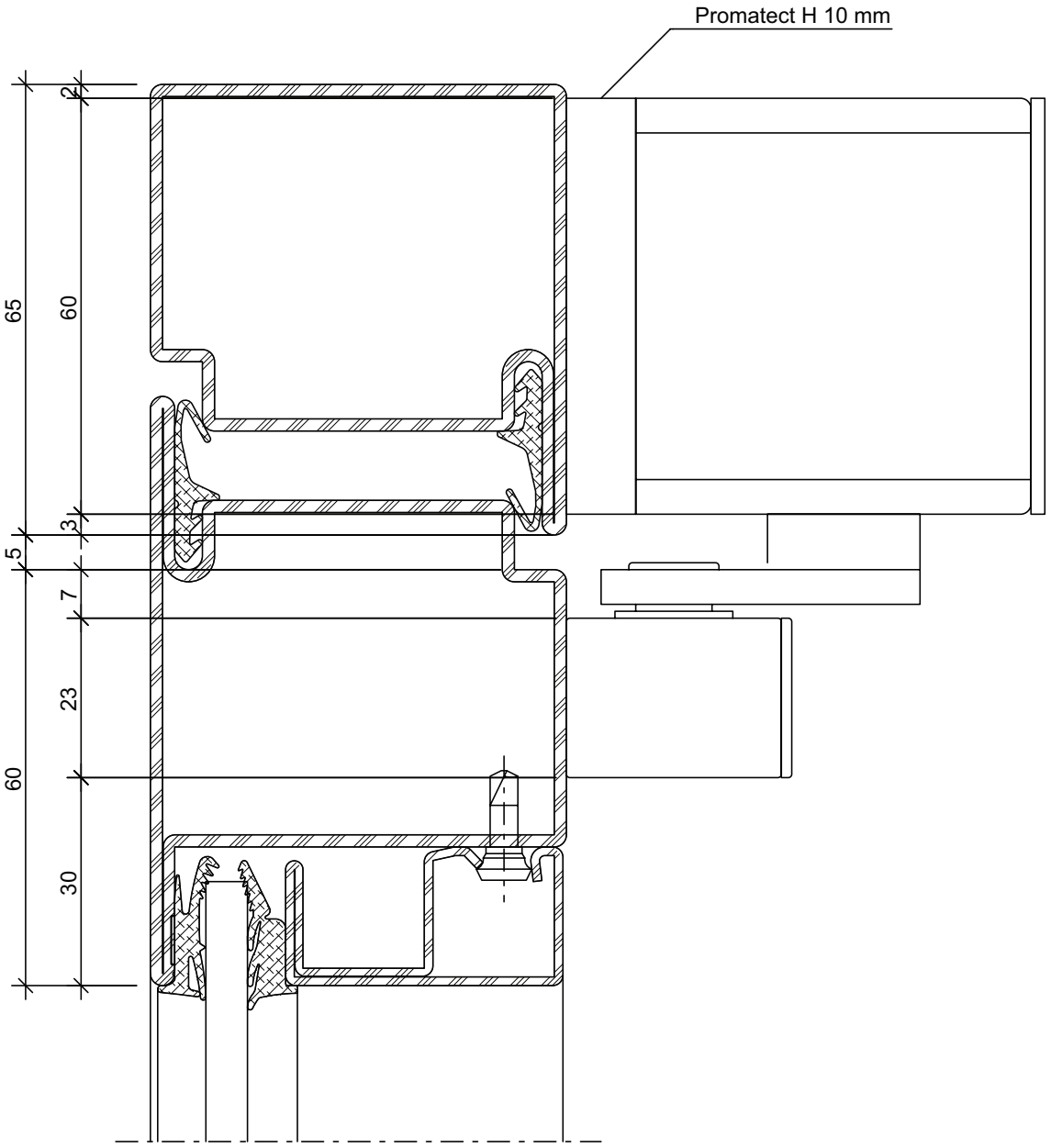

Türschliesser aufgesetzt
dormakaba
TS 99 FL
Türblattmontage Bandseite

Ferme-porte plaqué
dormakaba
TS 99 FL
Montage du vantail côté paumelle

Door closer fitted
dormakaba
TS 99 FL
Door leaf installation on the hinge side

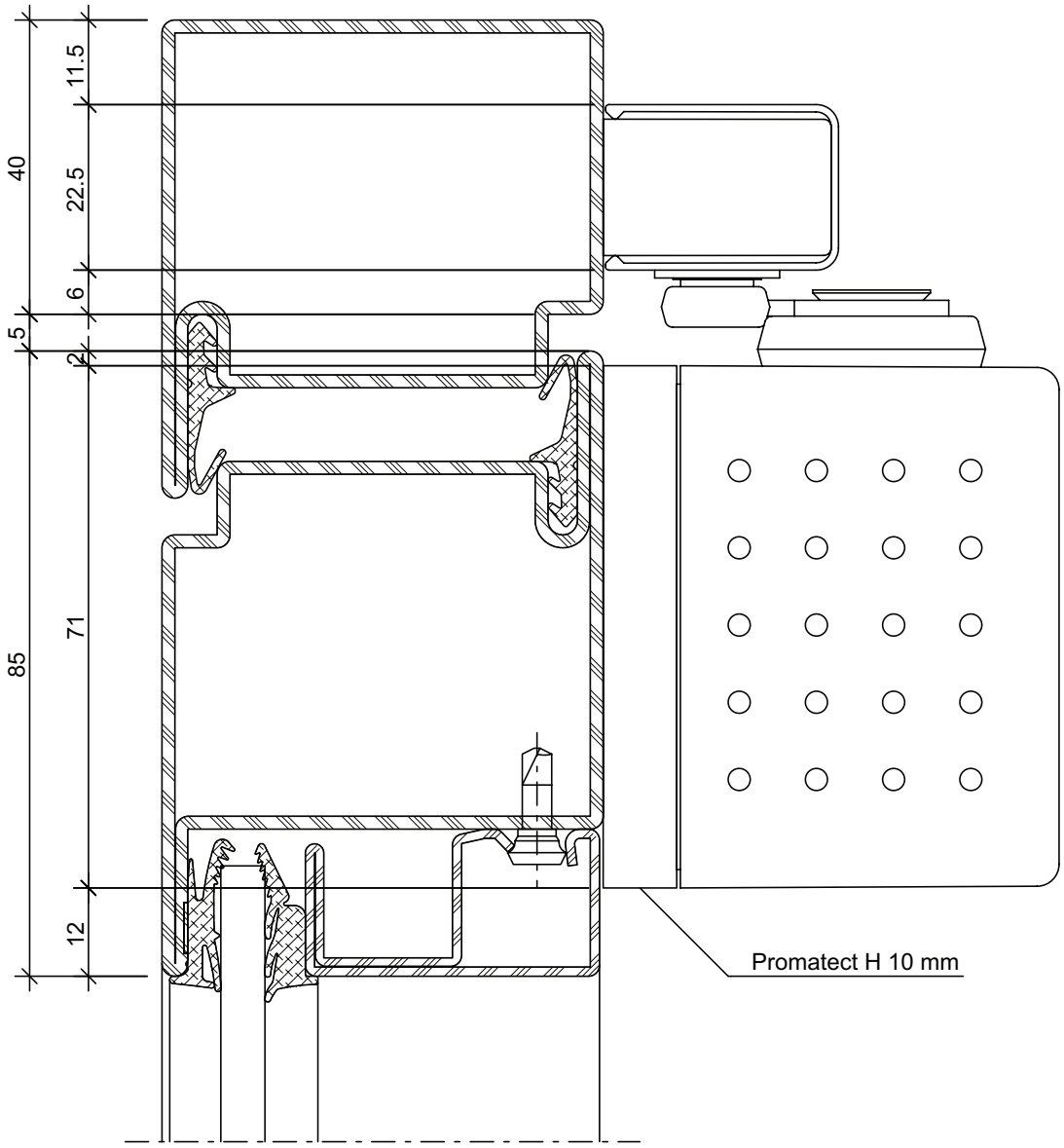

Türschliesser aufgesetzt
dormakaba
TS 99 FL
Sturzmontage Bandseite

Ferme-porte plaqué
dormakaba
TS 99 FL
Montage en tête côté paumelle

Door closer fitted
dormakaba
TS 99 FL
Transom mounting on the hinge side

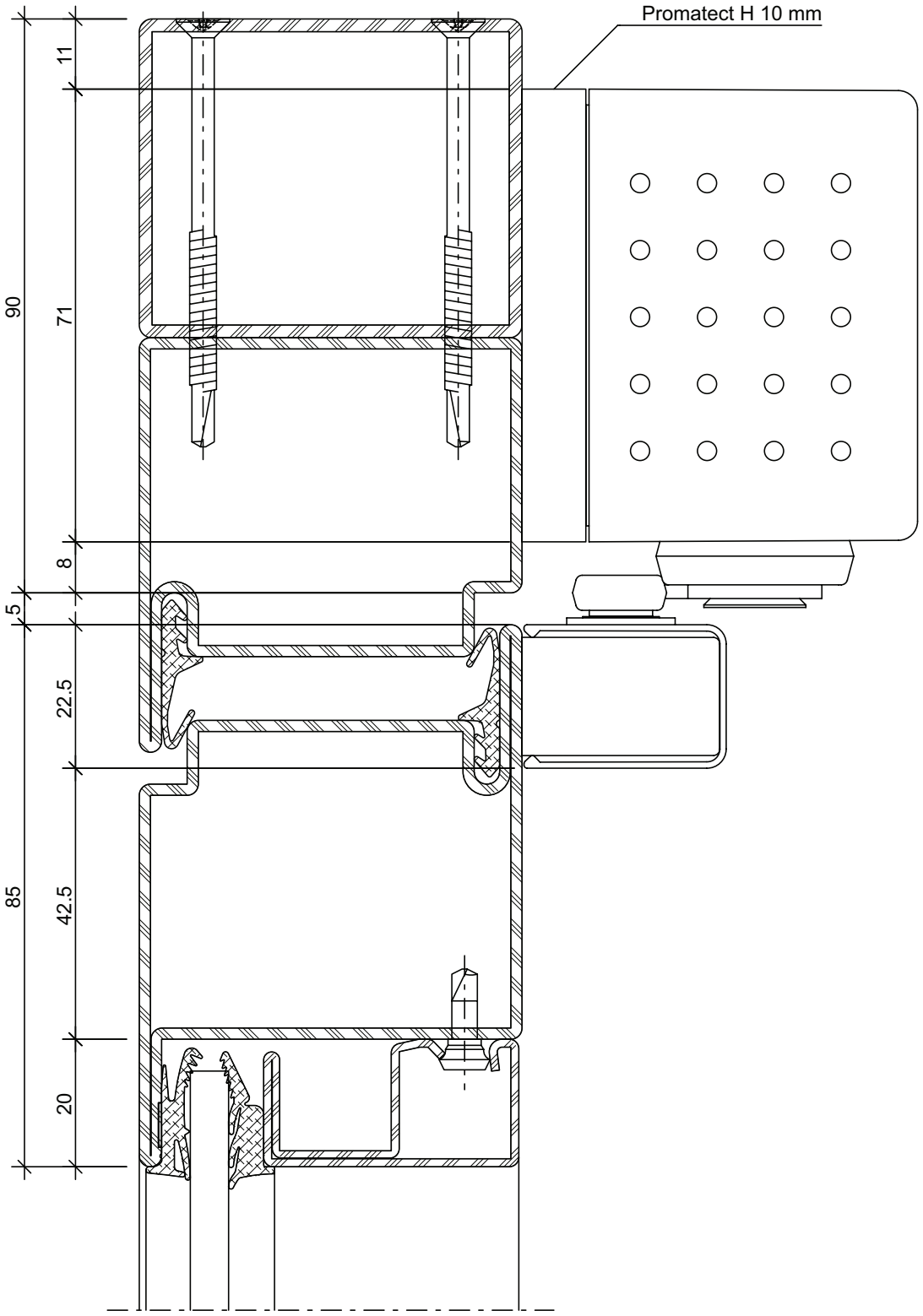

ift Rosenheim
Notifizierte Produkt-zertifizierungsstelle
18-003504-PR01
18-003535-PR01
30.03.2020
Notified Body 0757

Türschliesser aufgesetzt
dormakaba
TS 99 FL
Sturzmontage Bandgegenseite

Ferme-porte plaqué
dormakaba
TS 99 FL
Montage en tête côté opposé à la paumelle

Door closer fitted
dormakaba
TS 99 FL
Transom mounting, handle side

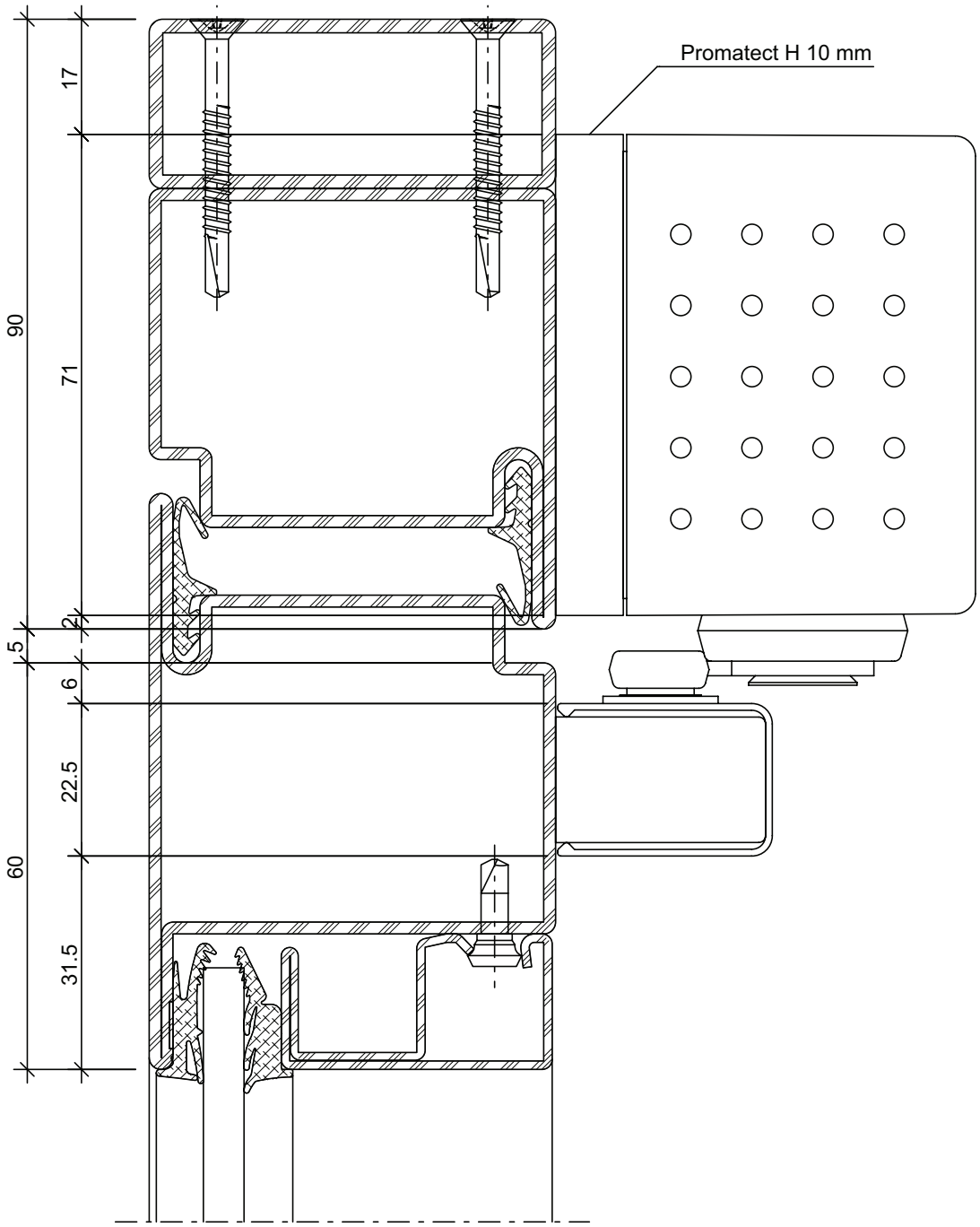

Türschliesser aufgesetzt
ECO Schulte
ECO Newton
TS-51, TS-61, TS-62
Türblattmontage Bandseite

Ferme-porte plaqué
ECO Schulte
ECO Newton
TS-51, TS-61, TS-62
Montage du vantail côté paumelle

Door closer fitted
ECO Schulte
ECO Newton
TS-51, TS-61, TS-62
Door leaf installation on the hinge side

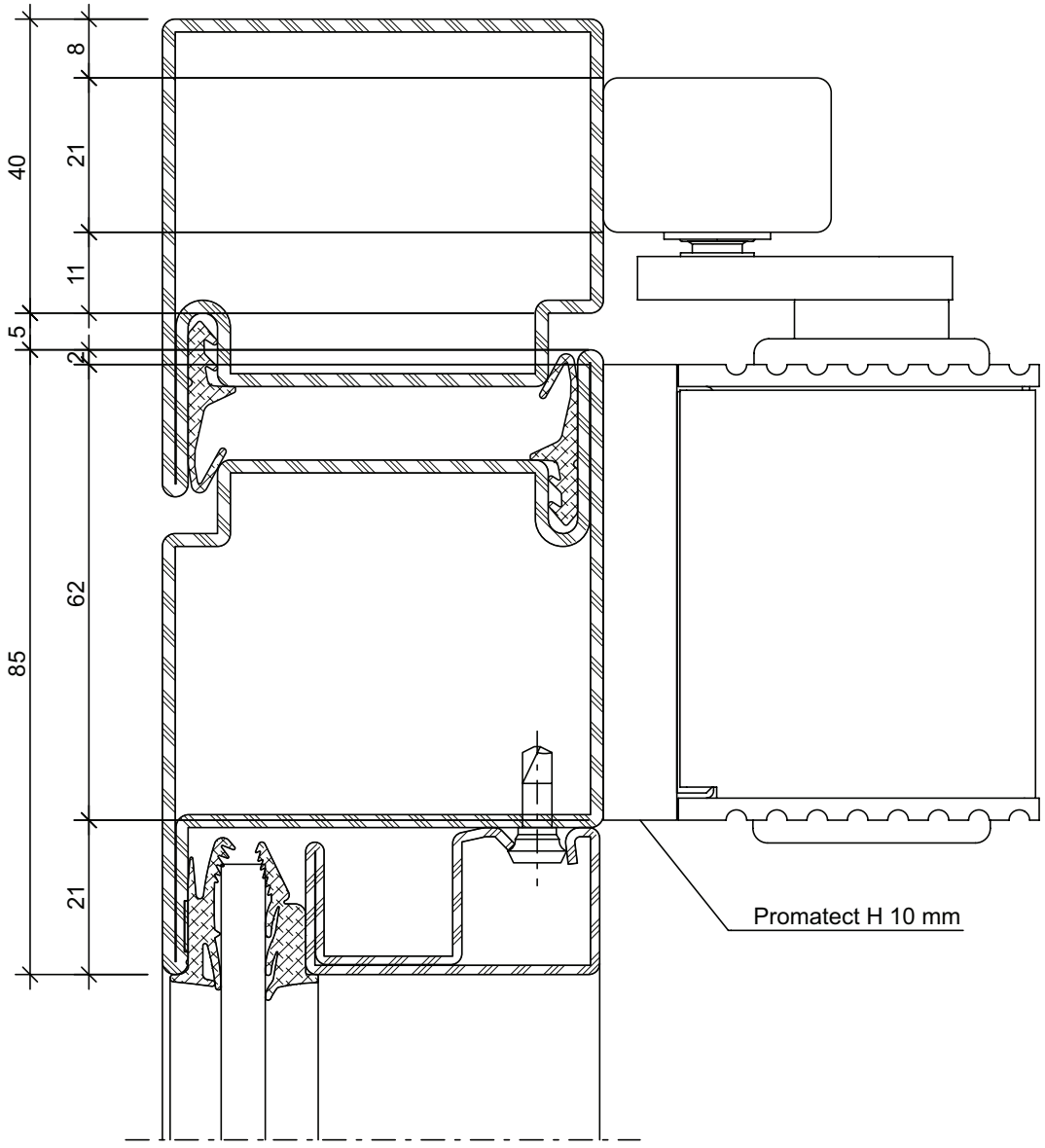

Türschliesser aufgesetzt
ECO Schulte
ECO Newton
TS-51, TS-61, TS-62
Sturzmontage Bandseite

Ferme-porte plaqué
ECO Schulte
ECO Newton
TS-51, TS-61, TS-62
Montage en tête côté paumelle

Door closer fitted
ECO Schulte
ECO Newton
TS-51, TS-61, TS-62
Transom mounting on the hinge side

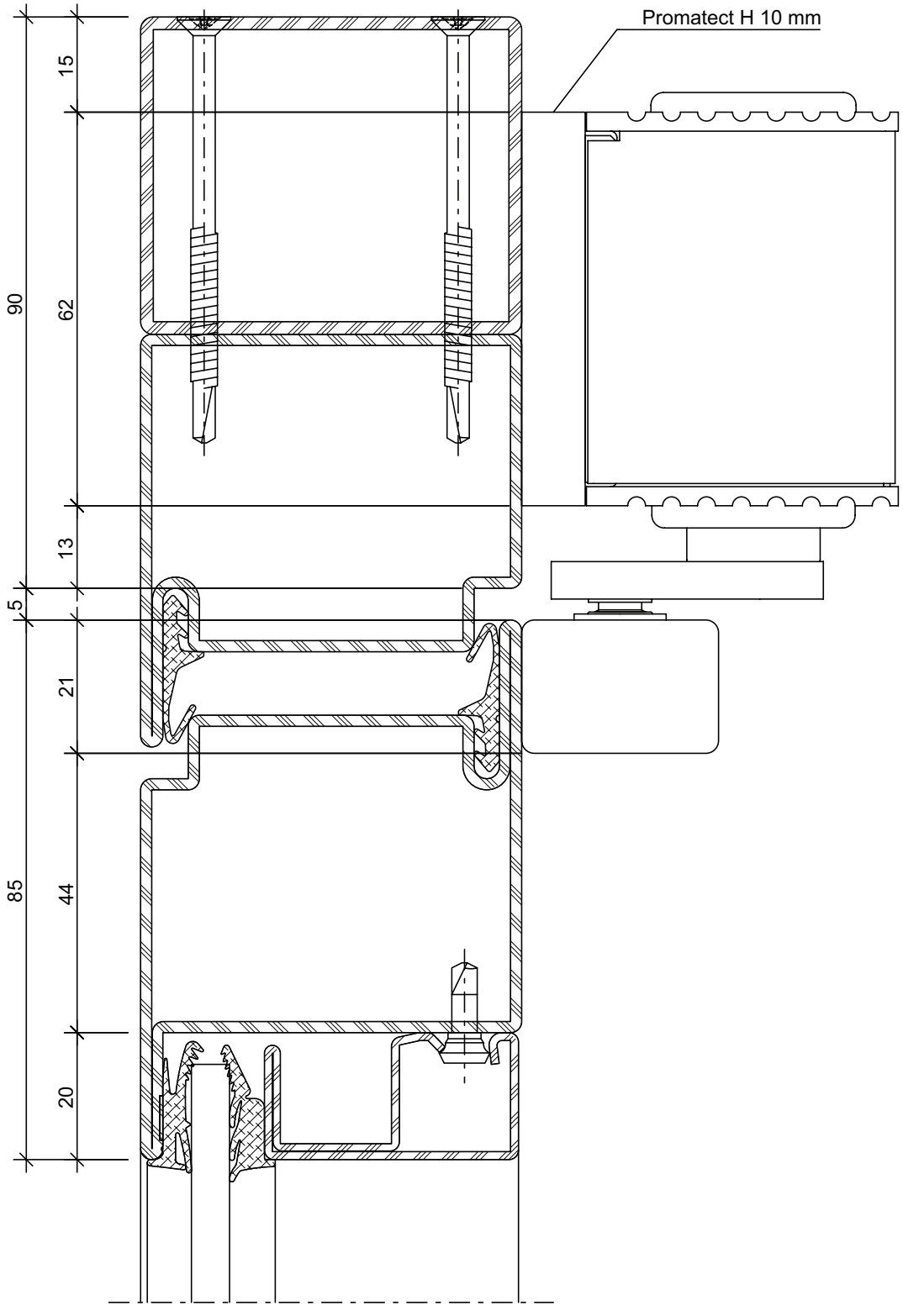

Türschliesser aufgesetzt
ECO Schulte
ECO Newton
TS-51, TS-61, TS-62
Türblattmontage Bandgegenseite

Ferme-porte plaqué
ECO Schulte
ECO Newton
TS-51, TS-61, TS-62
Montage du vantail côté opposé à la paumelle

Door closer fitted
ECO Schulte
ECO Newton
TS-51, TS-61, TS-62
Door leaf installation, handle side

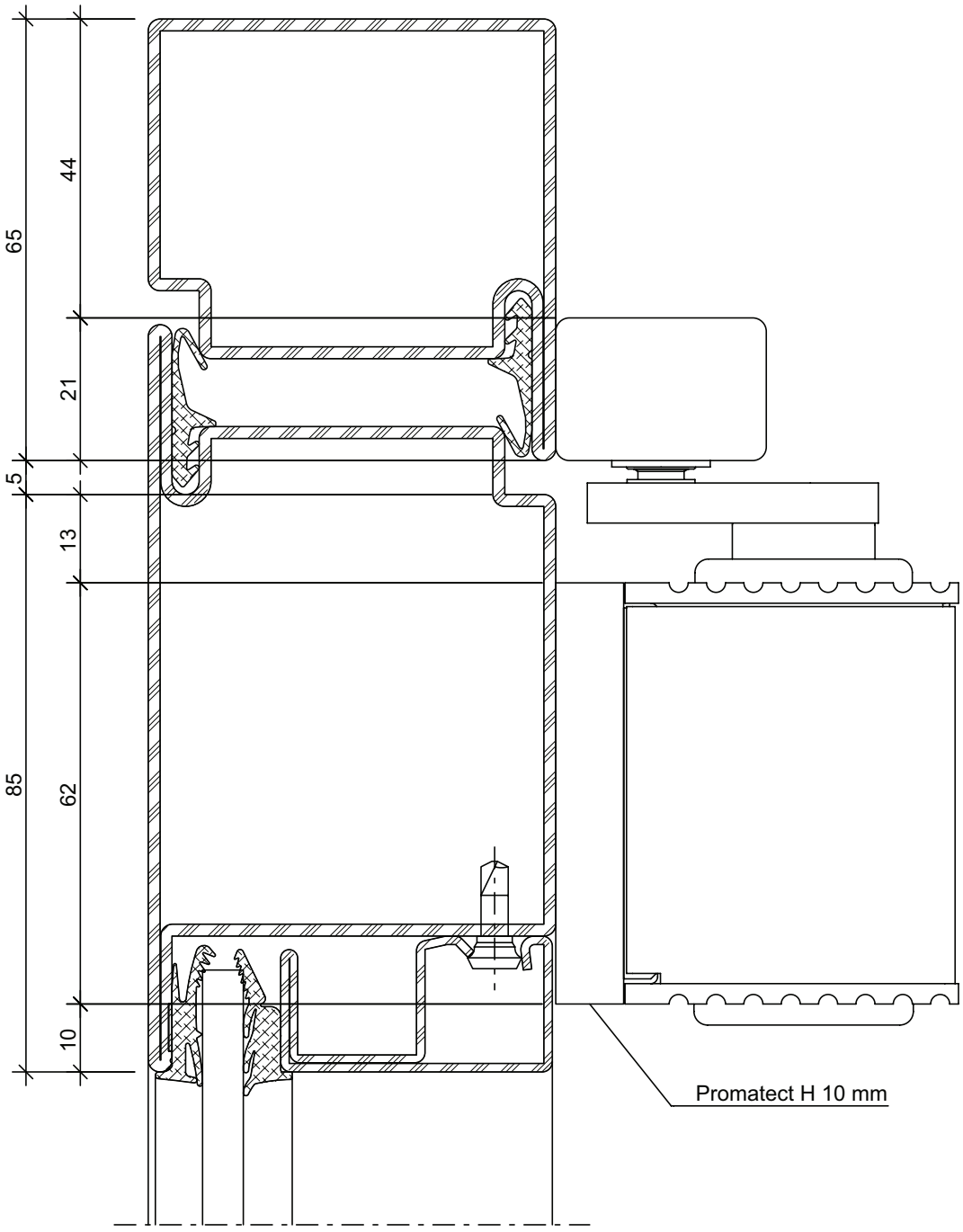

Türschliesser aufgesetzt
ECO Schulte
ECO Newton
TS-51, TS-61, TS-62
Sturzmontage Bandgegenseite

Ferme-porte plaqué
ECO Schulte
ECO Newton
TS-51, TS-61, TS-62
Montage en tête côté opposé à la paumelle

Door closer fitted
ECO Schulte
ECO Newton
TS-51, TS-61, TS-62
Transom mounting, handle side

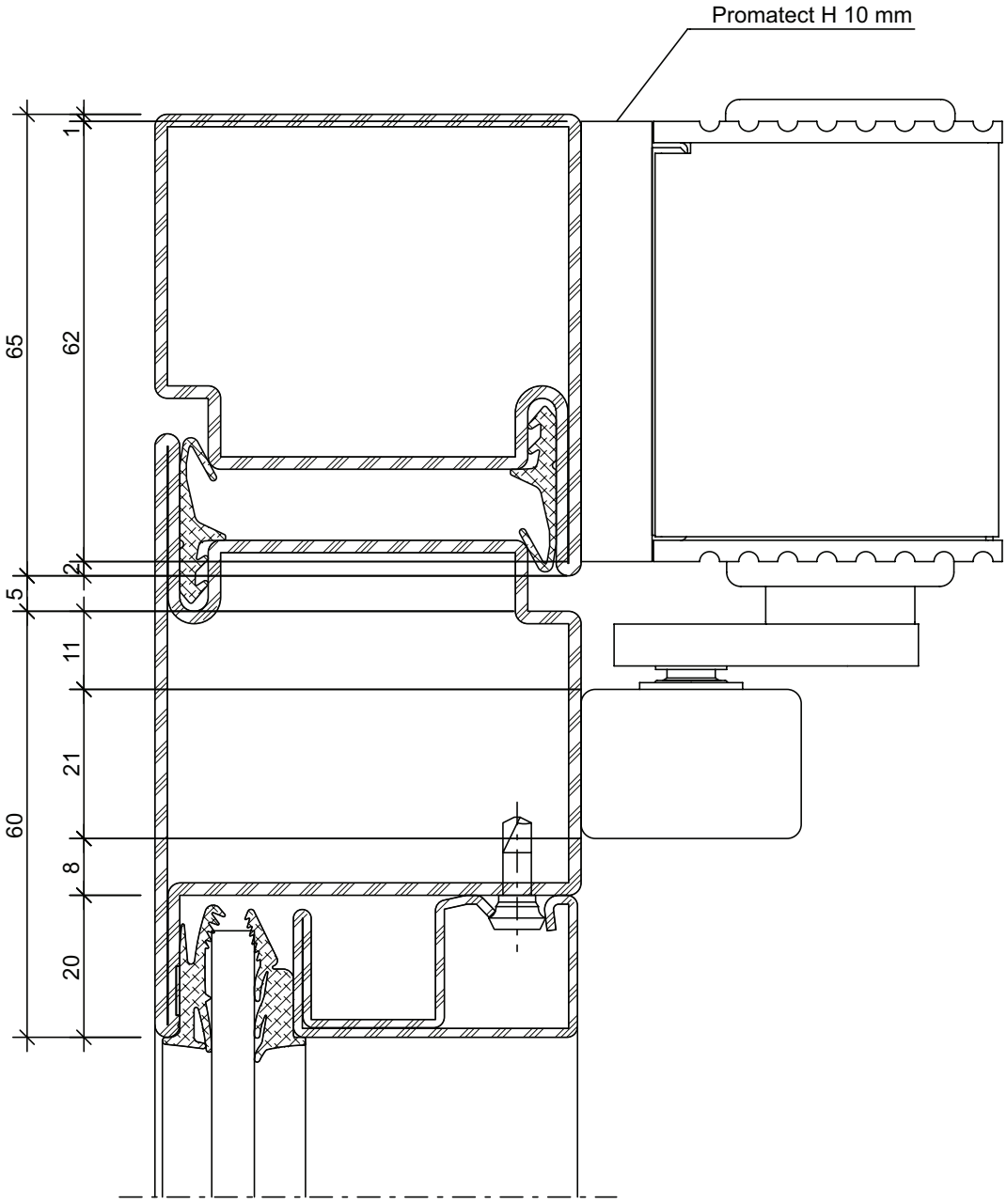

Türschliesser aufgesetzt
GEZE
TS 5000
Türblattmontage Bandseite

Ferme-porte plaqué
GEZE
TS 5000
Montage du vantail côté paumelle

Door closer fitted
GEZE
TS 5000
Door leaf installation on the hinge side

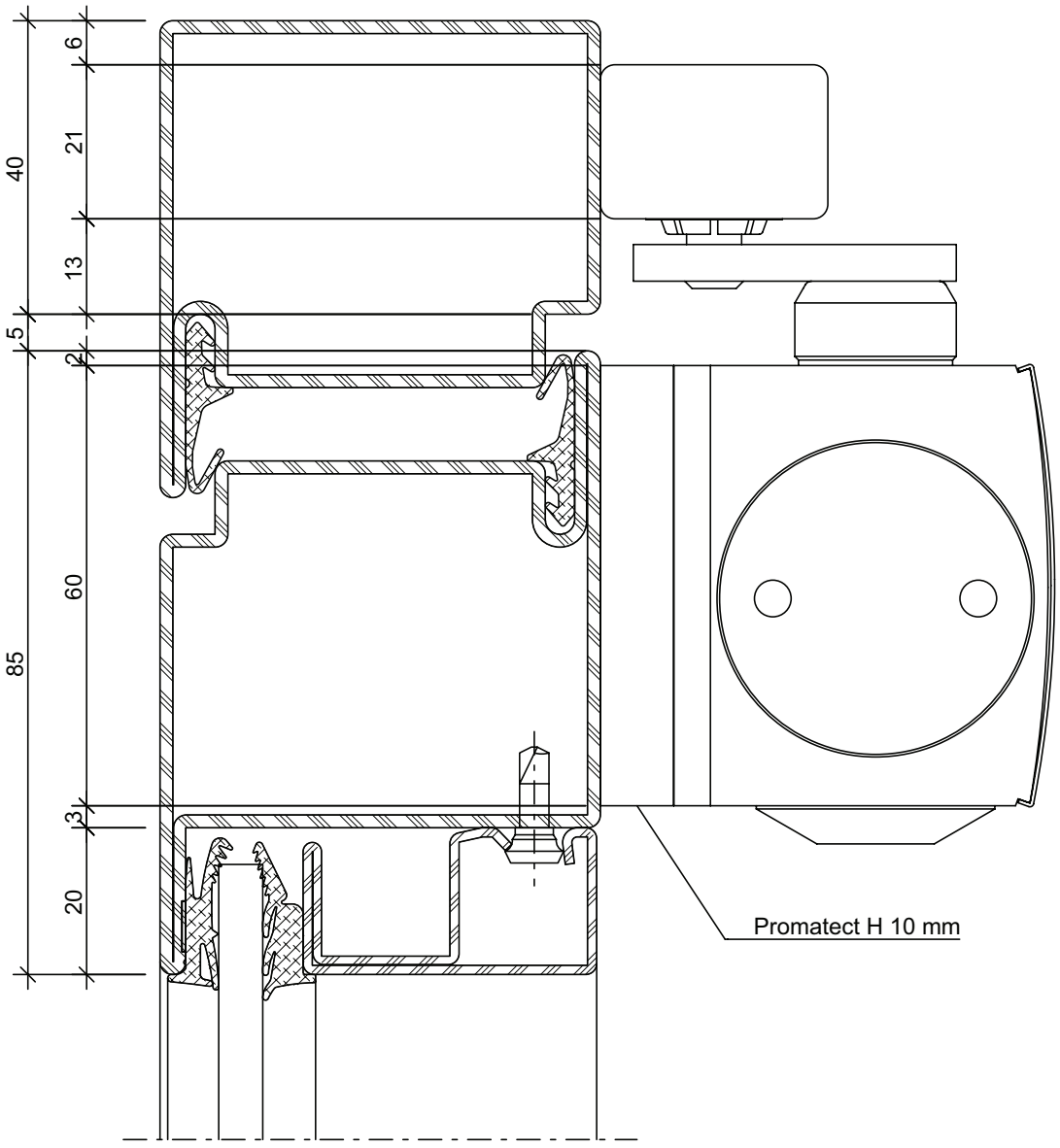

Türschliesser aufgesetzt
GEZE
TS 5000
Sturzmontage Bandseite

Ferme-porte plaqué
GEZE
TS 5000
Montage en tête côté paumelle

Door closer fitted
GEZE
TS 5000
Transom mounting on the hinge side

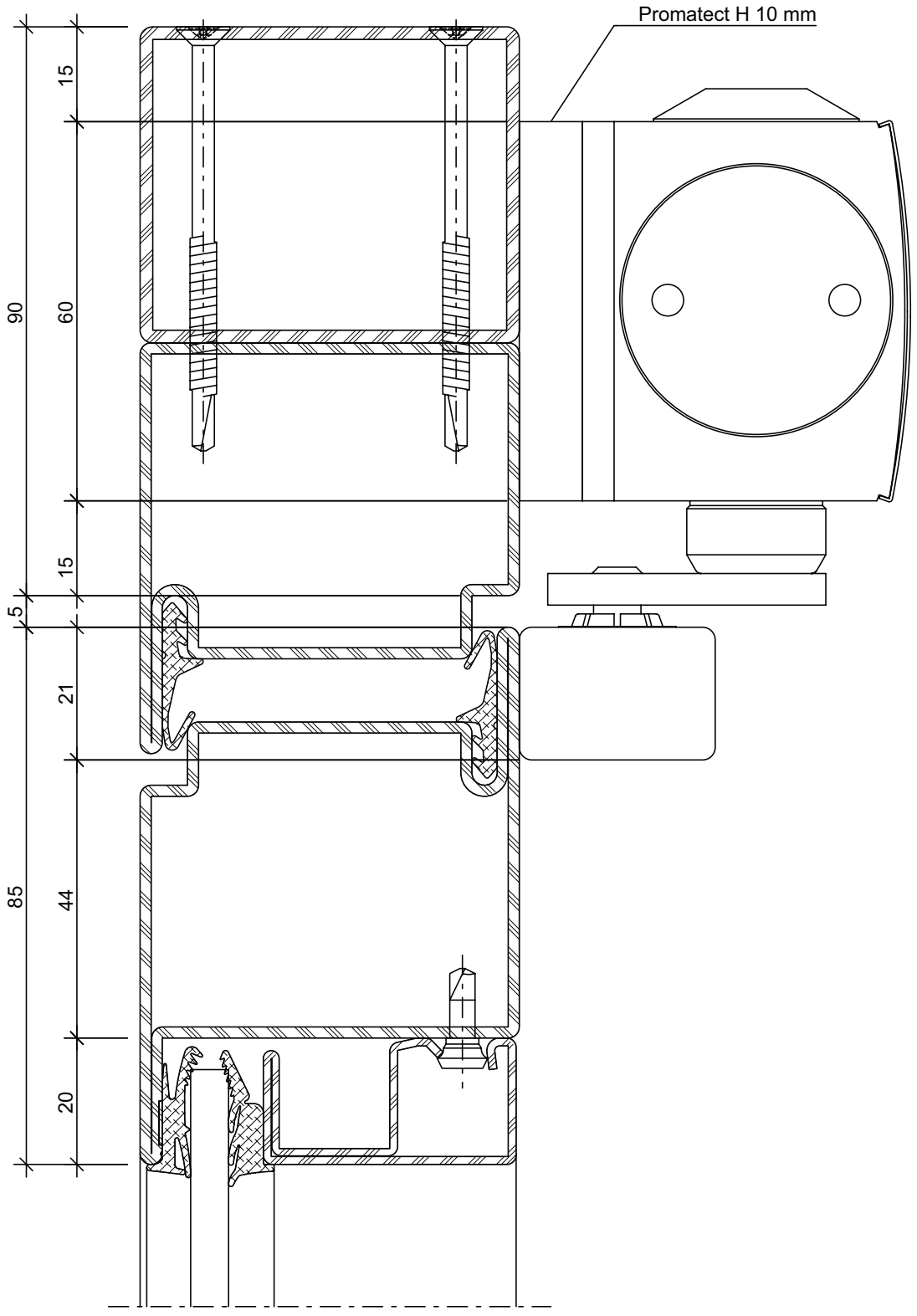

ift Rosenheim
Notifizierte Produktzertifizierungsstelle
18-003504-PR01
18-003535-PR01
30.03.2020
Notified Body 0757

Türschliesser aufgesetzt
GEZE
TS 5000
Türblattmontage Bandgegenseite

Ferme-porte plaqué
GEZE
TS 5000
Montage du vantail côté opposé à la paumelle

Door closer fitted
GEZE
TS 5000
Door leaf installation, handle side

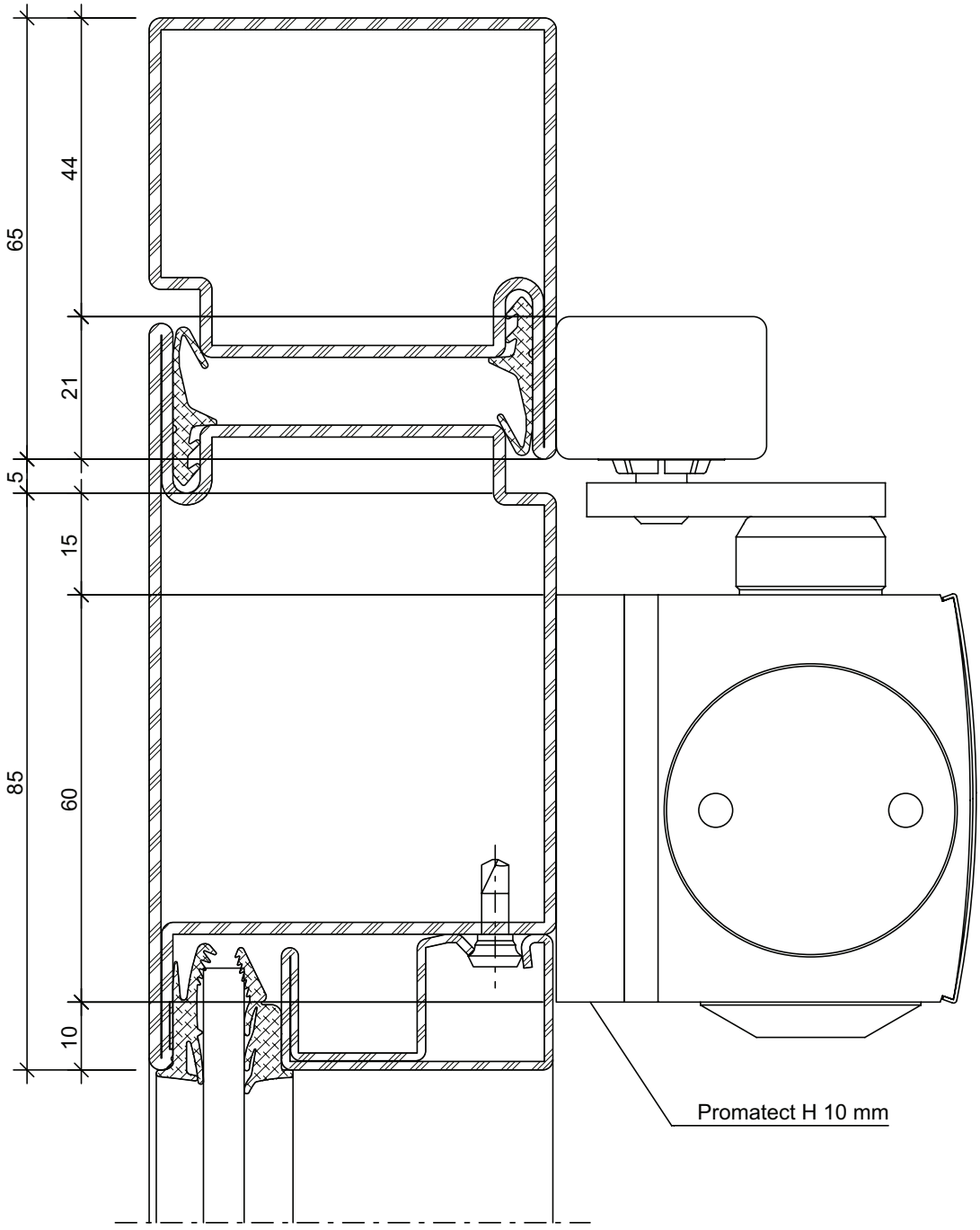

Türschliesser aufgesetzt
GEZE
TS 5000
Sturzmontage Bandgegenseite

Ferme-porte plaqué
GEZE
TS 5000
Montage en tête côté opposé à la paumelle

Door closer fitted
GEZE
TS 5000
Transom mounting, handle side

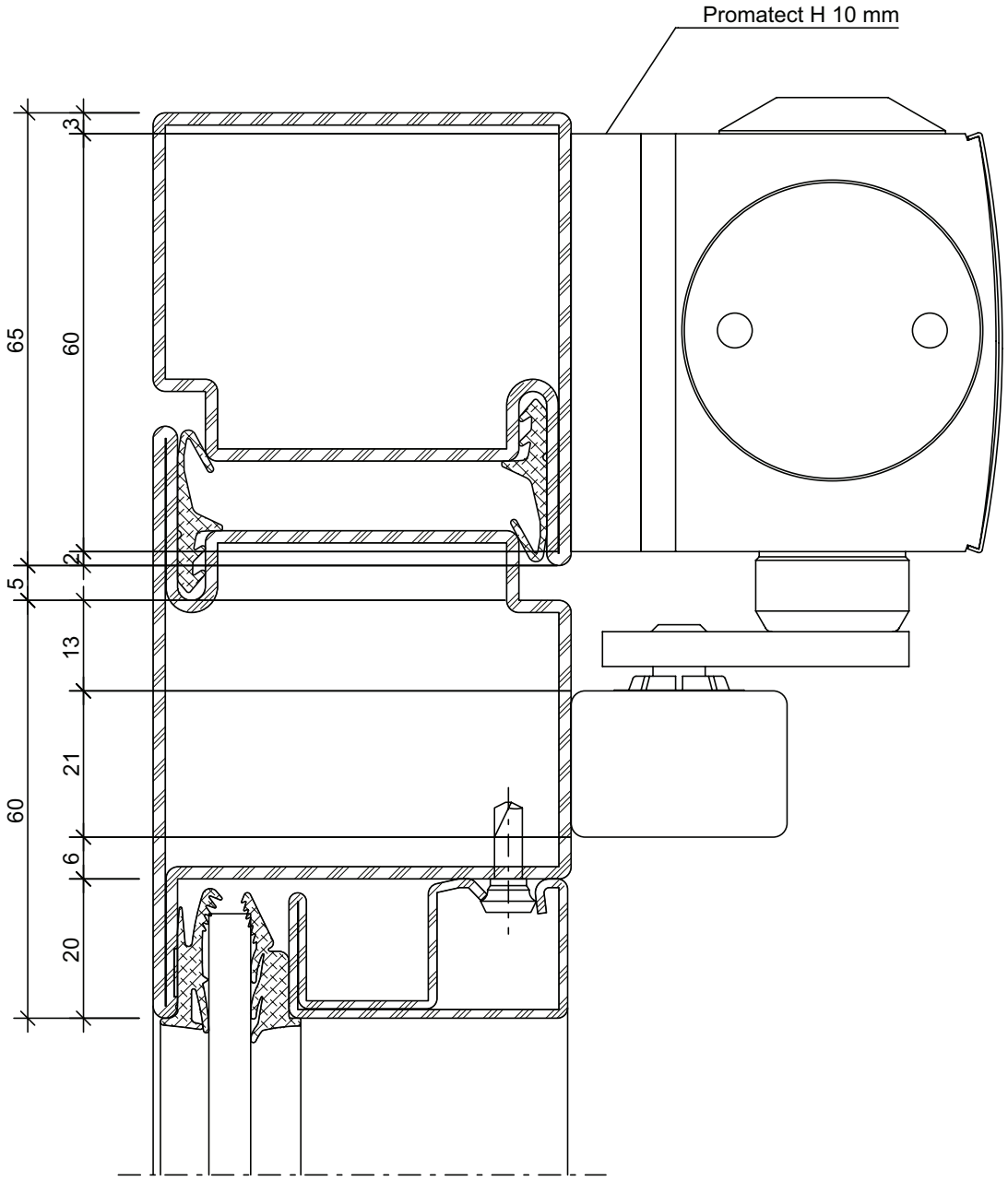

Türschliesser aufgesetzt
GEZE
TS 2000 V
Türblattmontage Bandseite

Ferme-porte plaqué
GEZE
TS 2000 V
Montage du vantail côté paumelle

Door closer fitted
GEZE
TS 2000 V
Door leaf installation on the hinge side

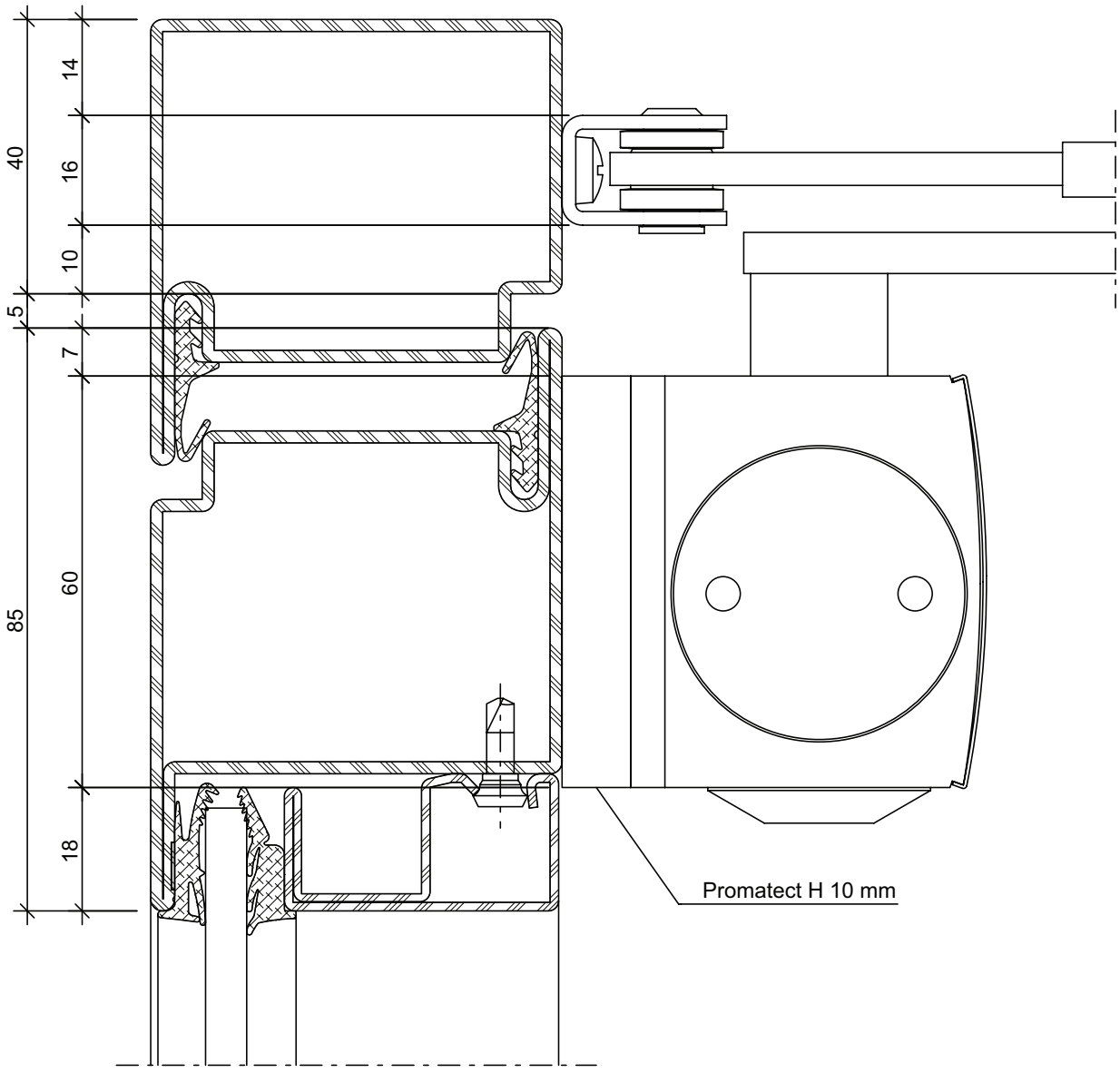

ift Rosenheim
Notifizierte Produktzertifizierungsstelle
18-003504-PR01
18-003535-PR01
30.03.2020
Notified Body 0757

Türschliesser aufgesetzt
GEZE
TS 2000 V
Sturzmontage Bandgegenseite

Ferme-porte plaqué
GEZE
TS 2000 V
Montage en tête côté opposé à la paumelle

Door closer fitted
GEZE
TS 2000 V
Transom mounting, handle side

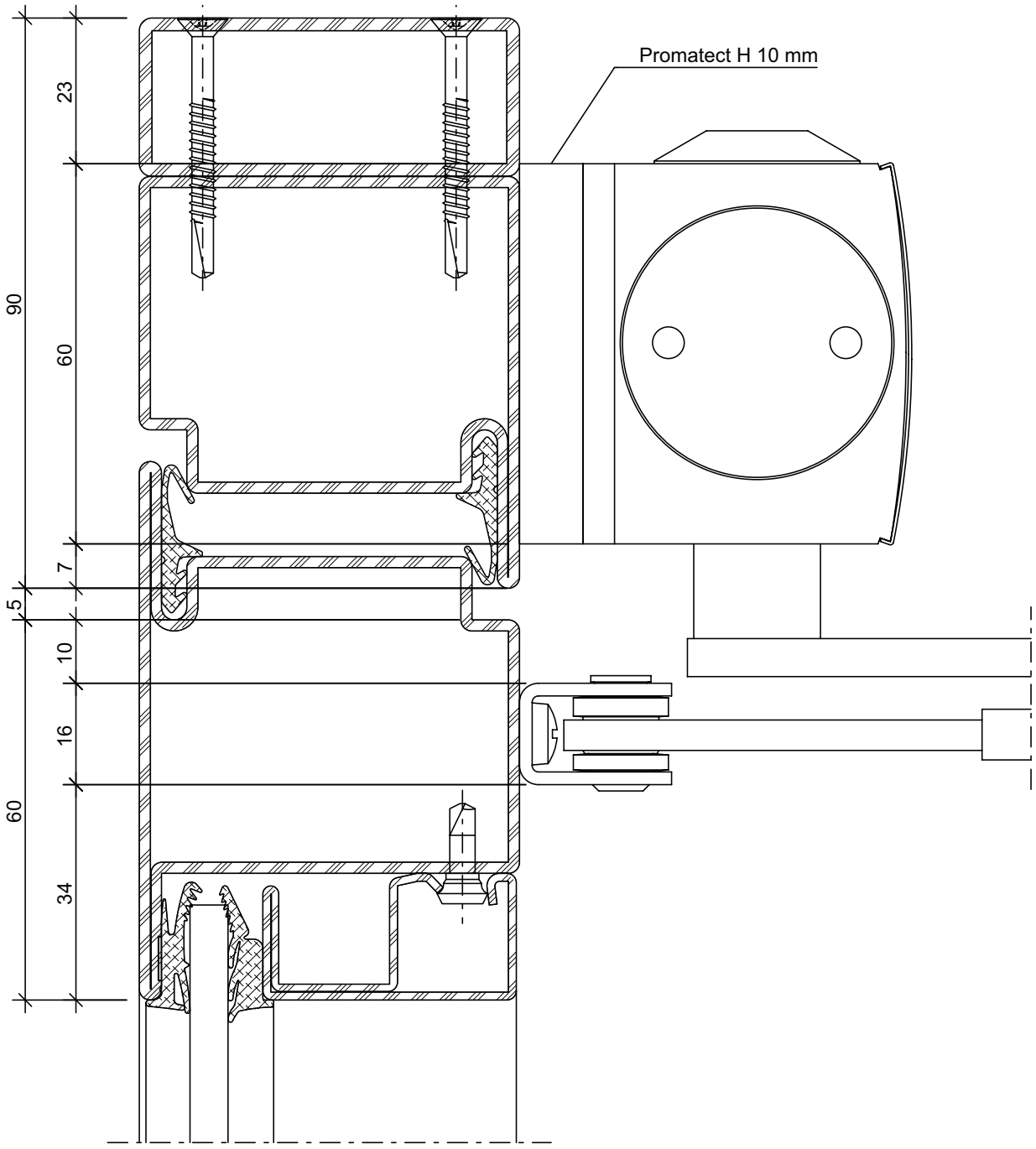

Türschliesser aufgesetzt
GEZE
TS 5000 ISM
Türblattmontage Bandseite

Ferme-porte plaqué
GEZE
TS 5000 ISM
Montage du vantail côté paumelle

Door closer fitted
GEZE
TS 5000 ISM
Door leaf installation on the hinge side

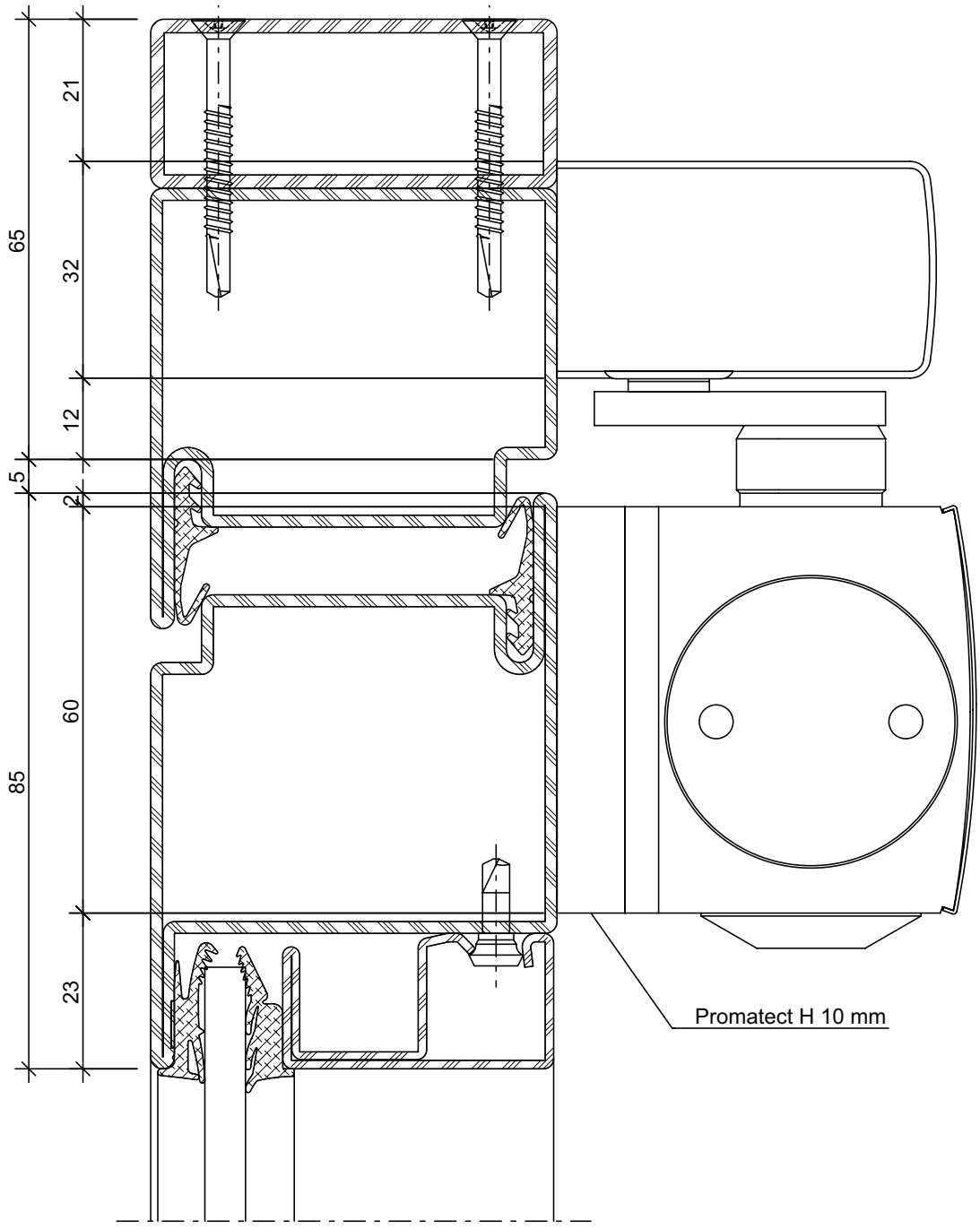

Bodentürschliesser
GEZE
TS 550 NV
Türe nach innen öffnend

Ferme-porte de sol
GEZE
TS 550 NV
Porte ouvrant vers l'intérieur

Floor spring
GEZE
TS 550 NV
Door inward-opening

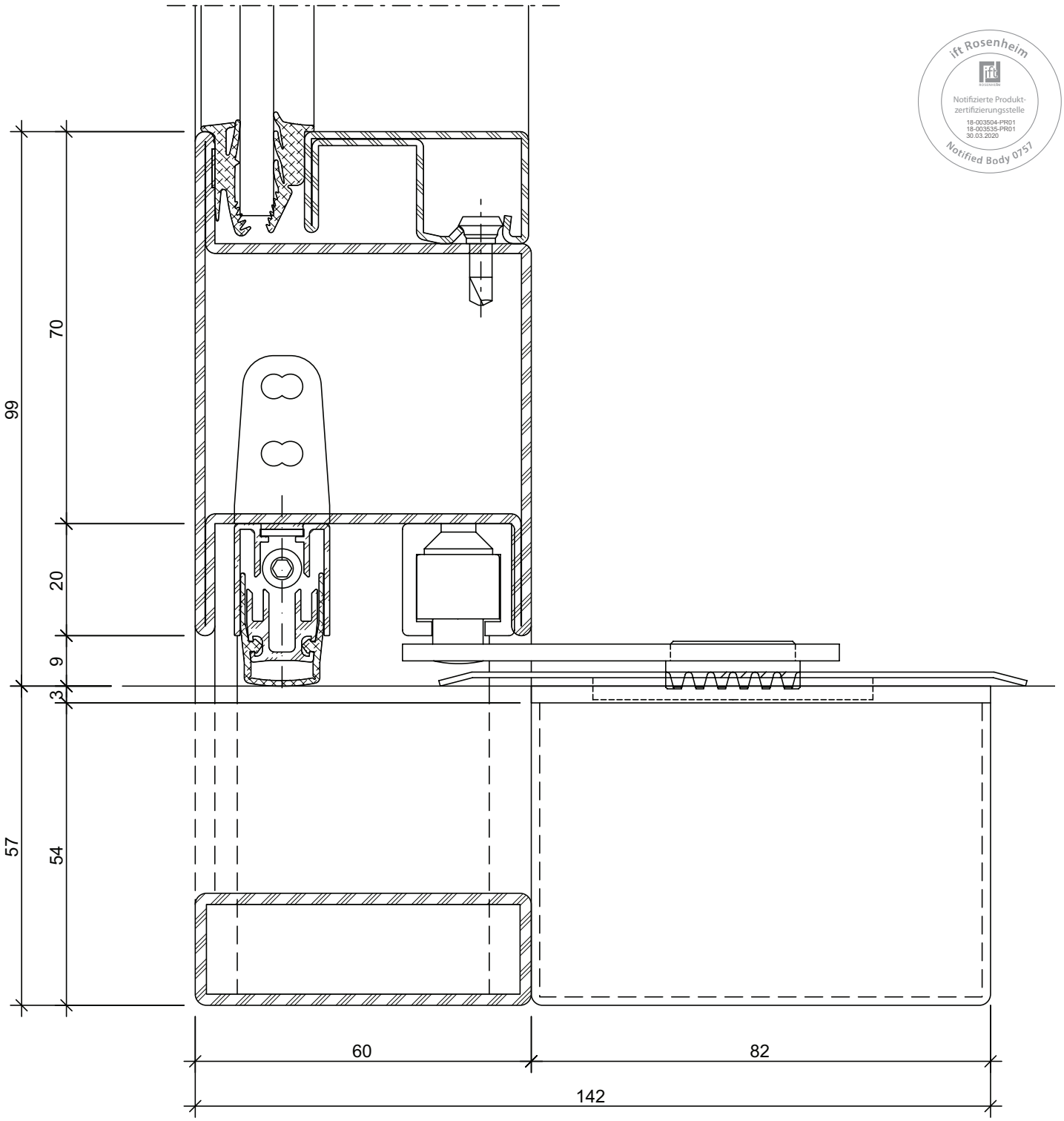

Bodentürschliesser
GEZE
TS 550 NV
Türe nach aussen öffnend

Ferme-porte de sol
GEZE
TS 550 NV
Porte ouvrant vers l'éxtérieur

Floor spring
GEZE
TS 550 NV
Door outward-opening

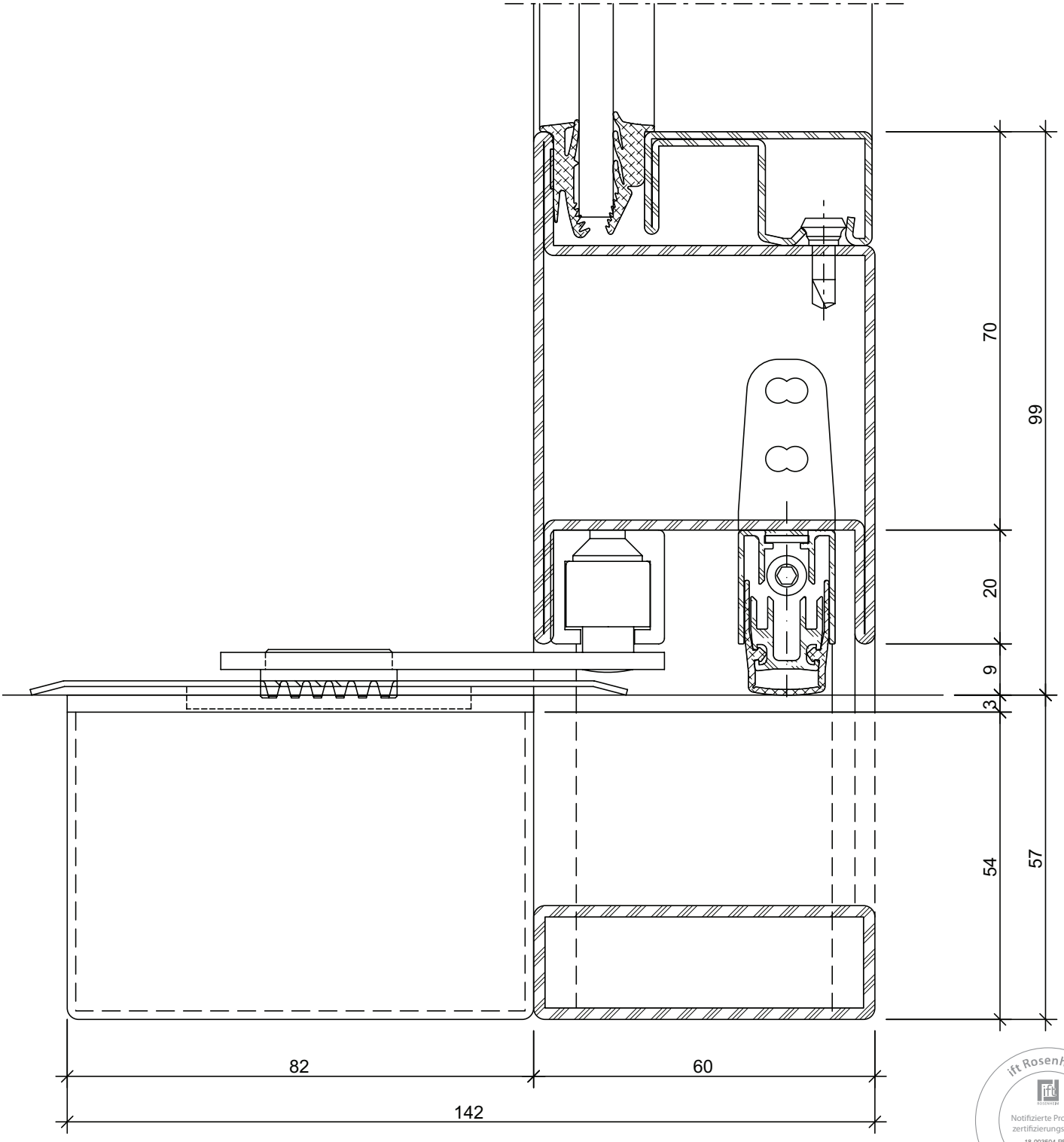

ift Rosenheim
Notifizierte Produktzertifizierungsstelle
18-003504-PR01
18-003535-PR01
30.03.2020
Notified Body 0757

Türschliesser aufgesetzt
G-U
OTS 736
Türblattmontage Bandseite

Ferme-porte plaqué
G-U
OTS 736
Montage du vantail côté paumelle

Door closer fitted
G-U
OTS 736
Door leaf installation on the hinge side

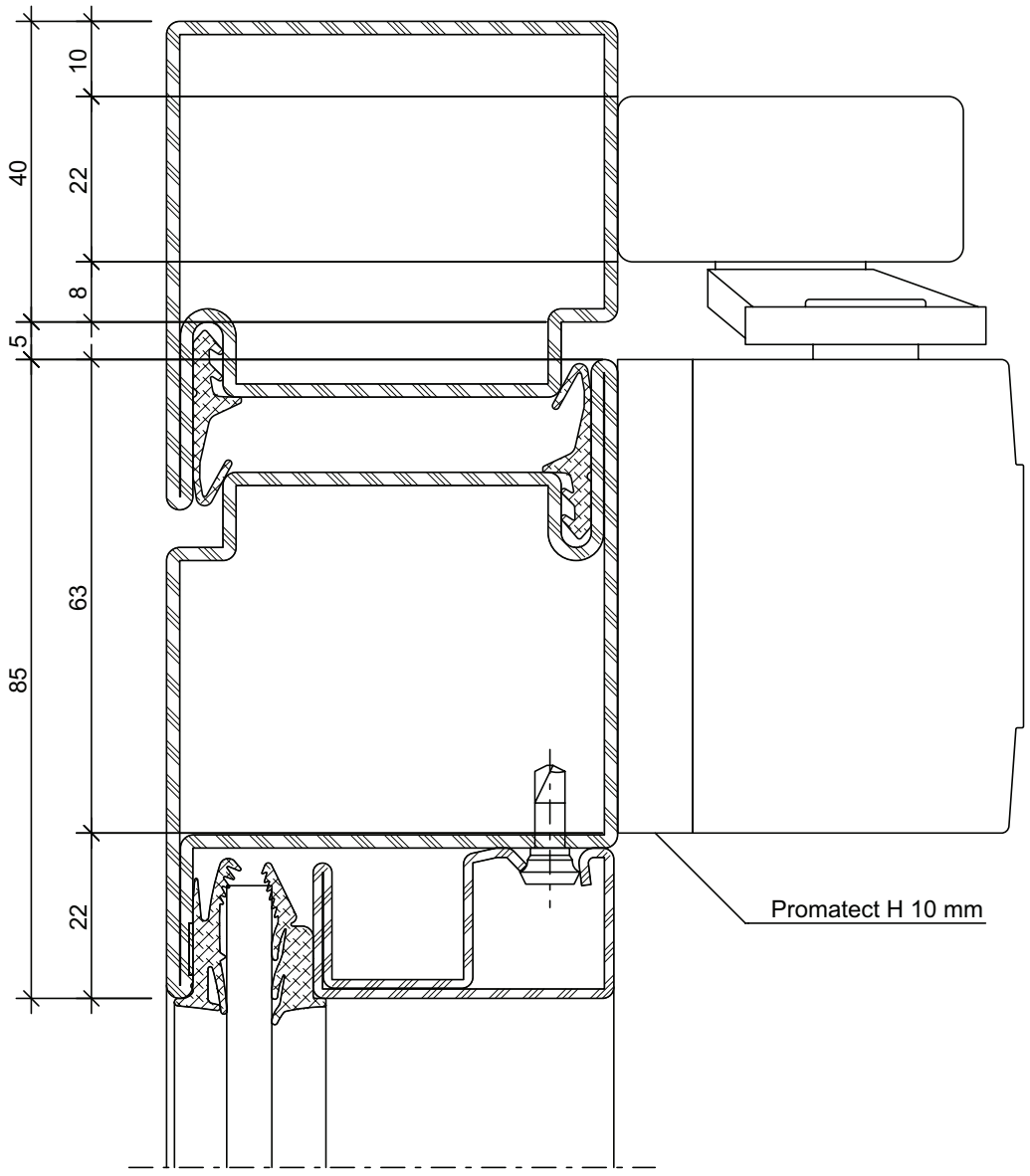

Türschliesser aufgesetzt
G-U
OTS 736
Sturzmontage Bandseite

Ferme-porte plaqué
G-U
OTS 736
Montage en tête côté paumelle

Door closer fitted
G-U
OTS 736
Transom mounting on the hinge side

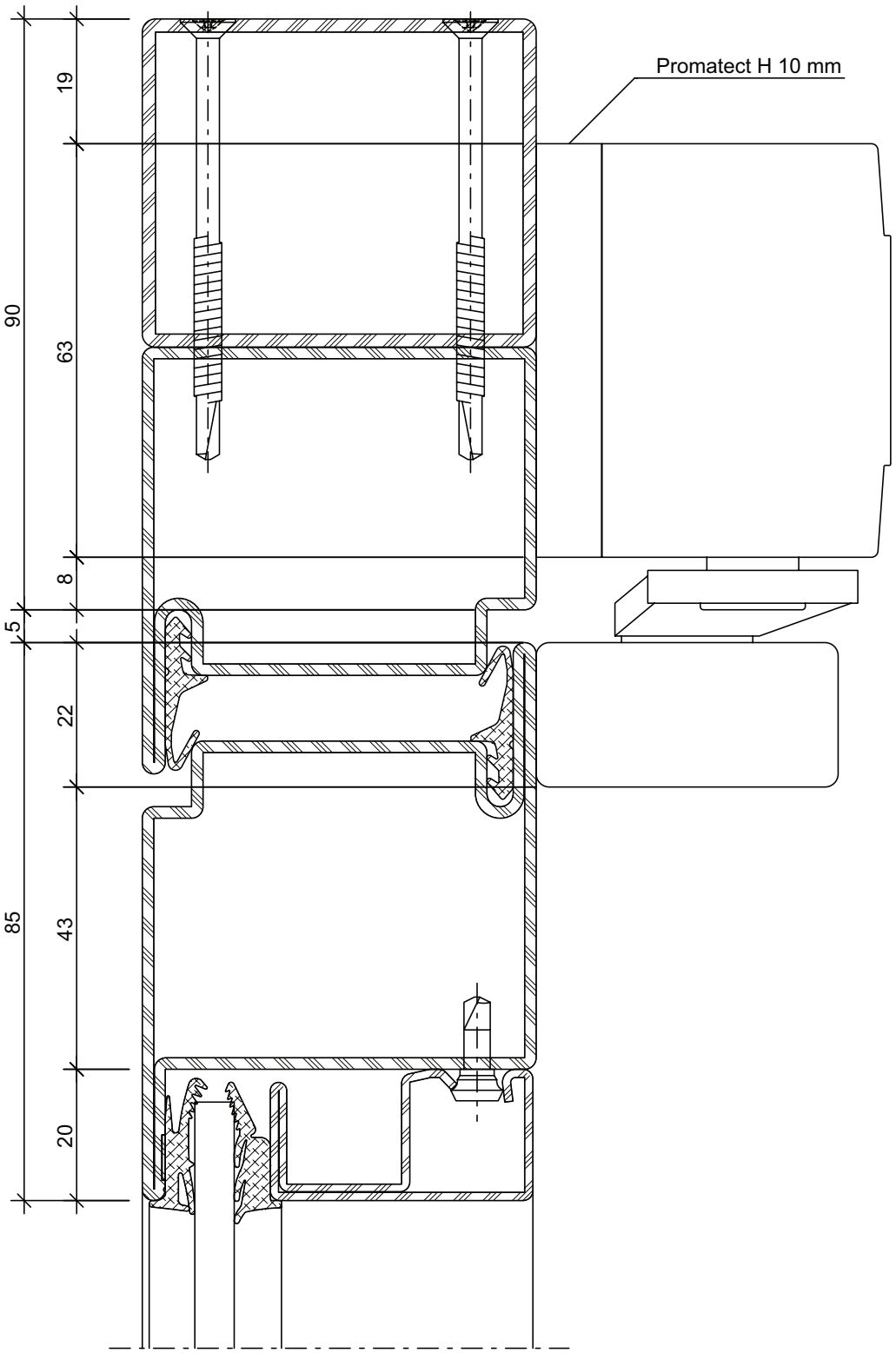

ift Rosenheim
Notifizierte Produktzertifizierungsstelle
18-003504-PR01
18-003535-PR01
30.03.2020
Notified Body 0757

Türschliesser aufgesetzt
G-U
OTS 736
Türblattmontage Bandgegenseite

Ferme-porte plaqué
G-U
OTS 736
Montage du vantail côté opposé à la paumelle

Door closer fitted
G-U
OTS 736
Door leaf installation, handle side

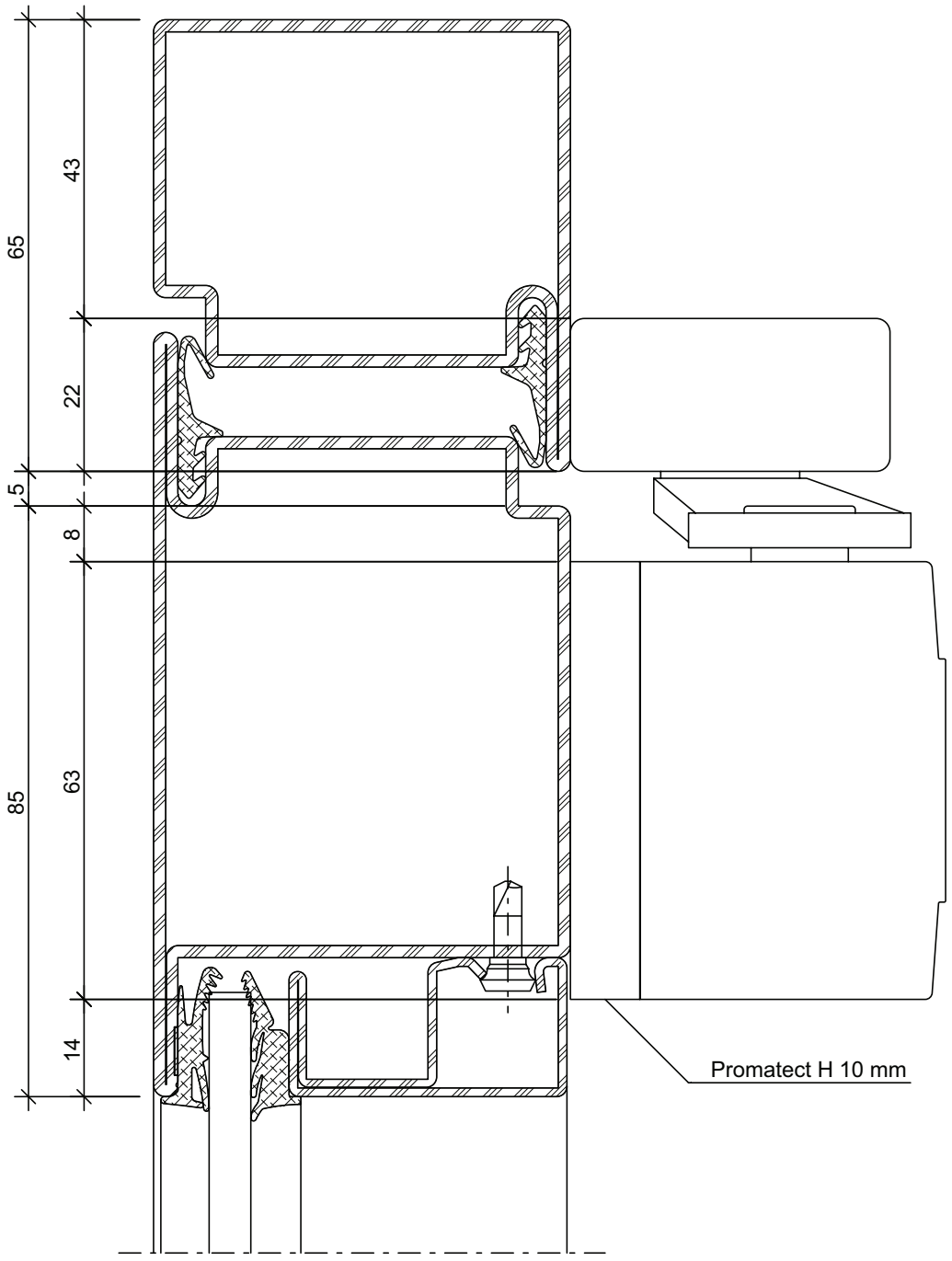

Türschliesser aufgesetzt
G-U
OTS 736
Sturzmontage Bandgegenseite

Ferme-porte plaqué
G-U
OTS 736
Montage en tête côté opposé à la paumelle

Door closer fitted
G-U
OTS 736
Transom mounting, handle side

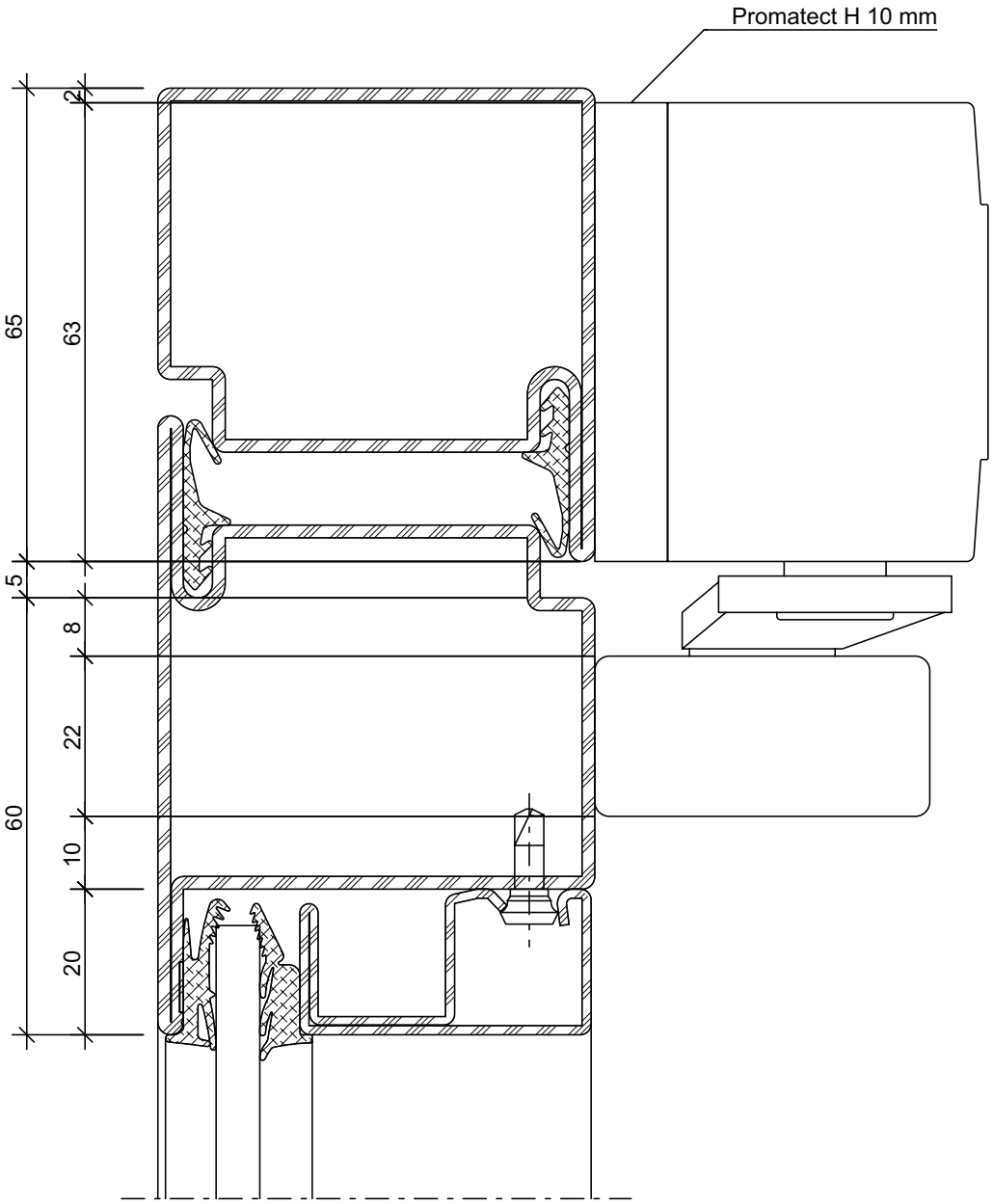

ift Rosenheim
Notifizierte Produktzertifizierungsstelle
18-003504-PR01
18-003535-PR01
30.03.2020
Notified Body 0757

Schwelle mit Doppelanschlagdichtung
Zuschnitt und Einbau
Anschlagdichtung 452.989

Seuil avec joint butée double
Découpe et montage
joint de couvre-joint 452.989

Threshold with double rebate weatherstrip
Cutting and installation of rebate gasket 452.989

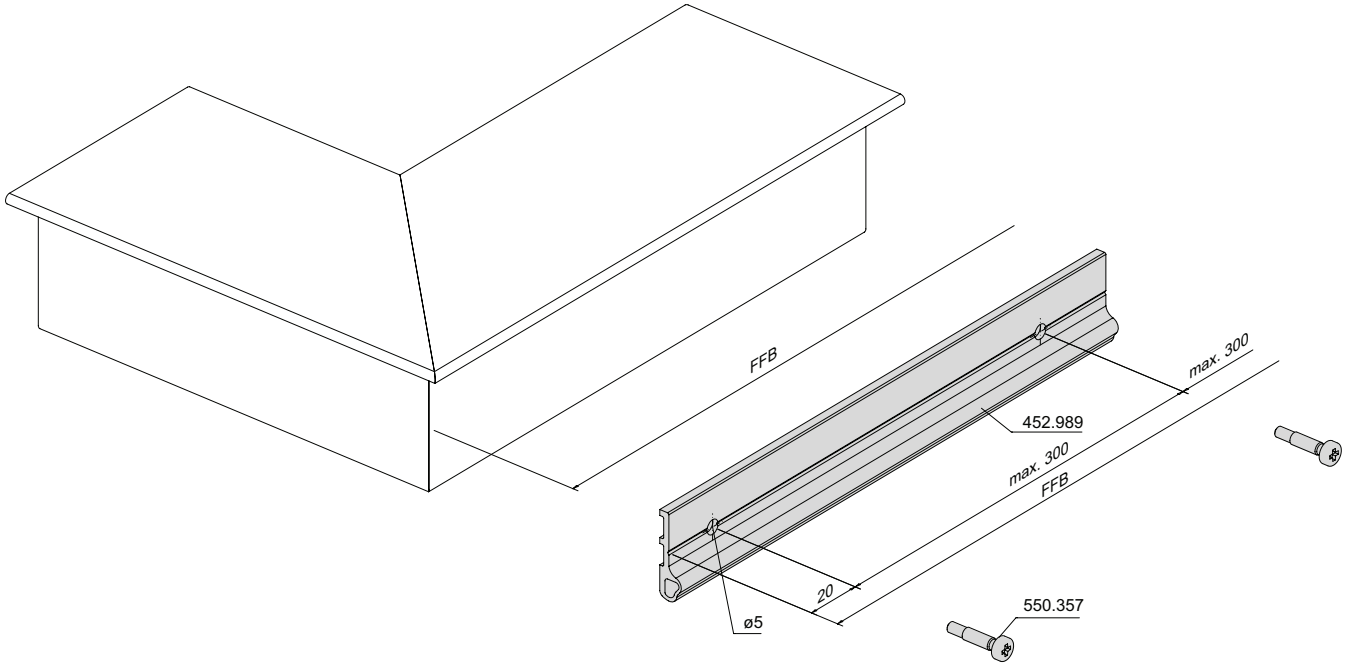

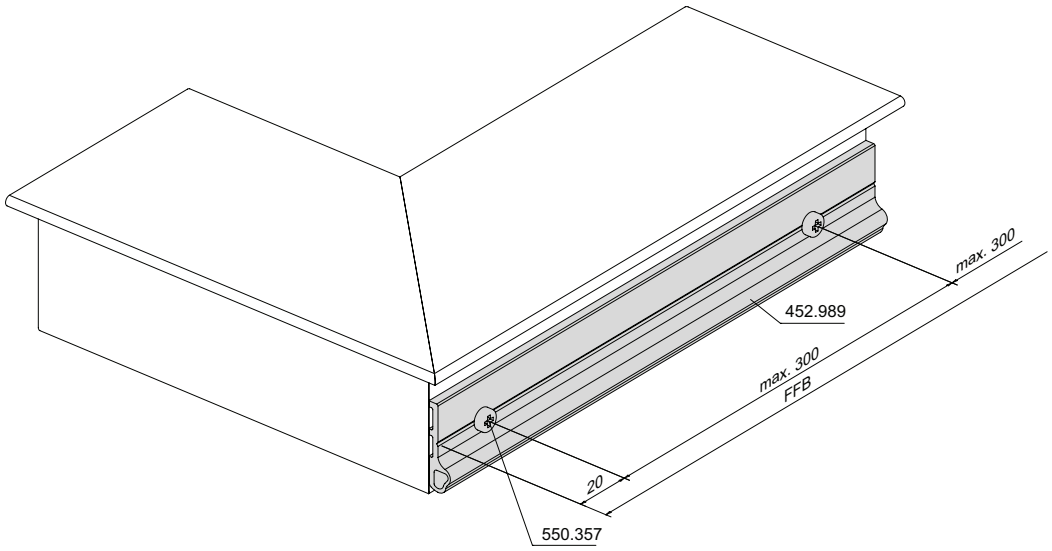

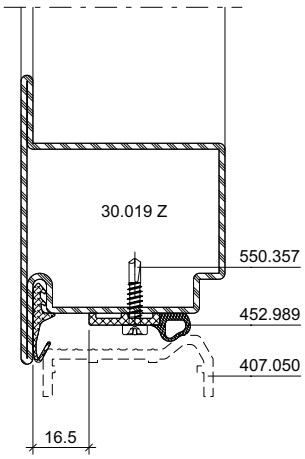

Schwelle mit Doppelanschlagdichtung
Einbau Türschwellenprofil 407.050

Seuil avec joint butée double
Montage profilé pour seuil de porte 407.050

Threshold with double rebate weatherstrip
Installation door treshold profile 407.050

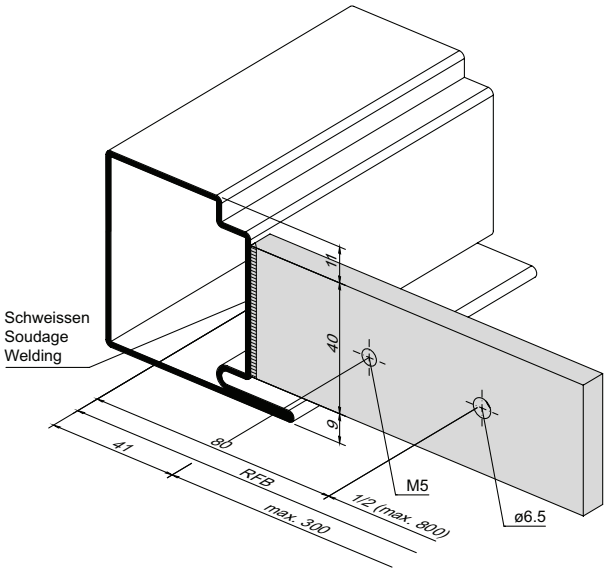

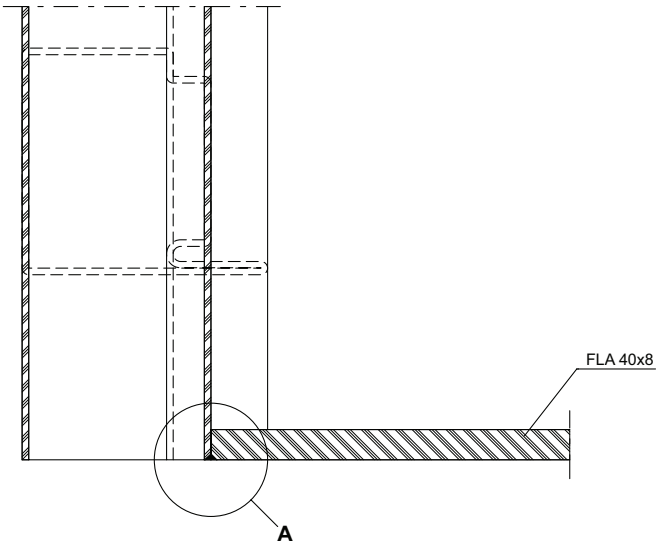

Detail A

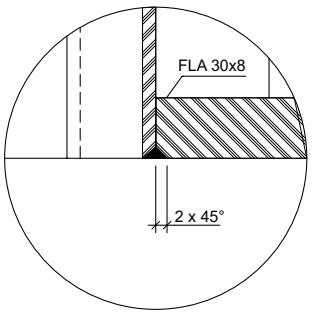

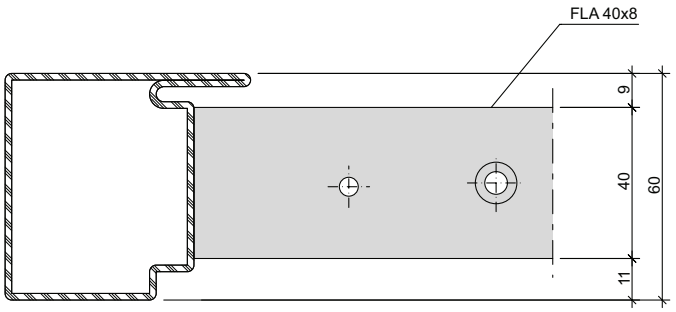

Schwelle mit Doppelanschlagdichtung
Einbau Türschwellenprofil 407.050

Seuil avec joint butée double
Montage profilé pour seuil de porte 407.050

Threshold with double rebate weatherstrip
Installation door treshold profile 407.050

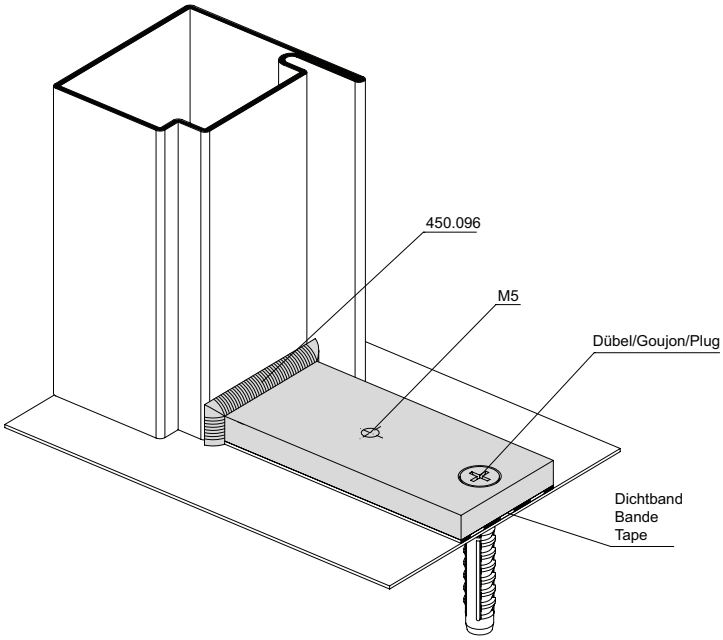

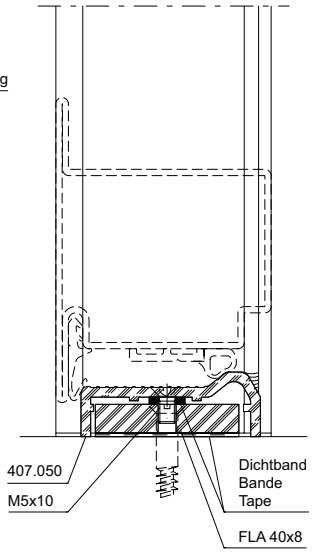

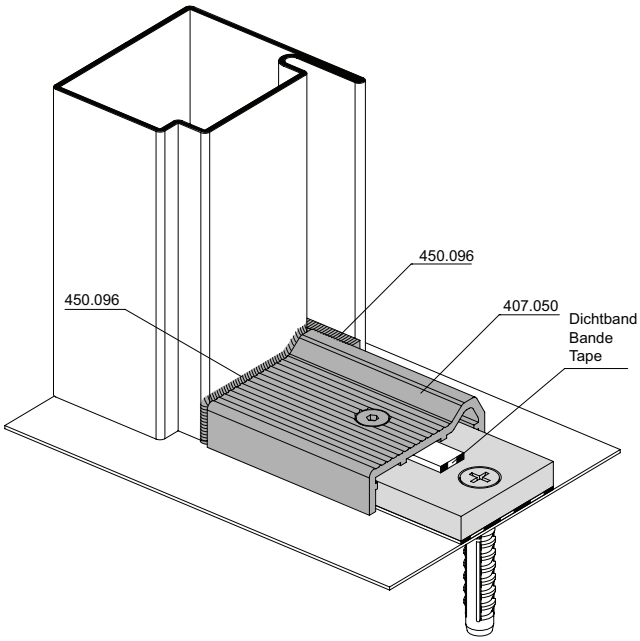

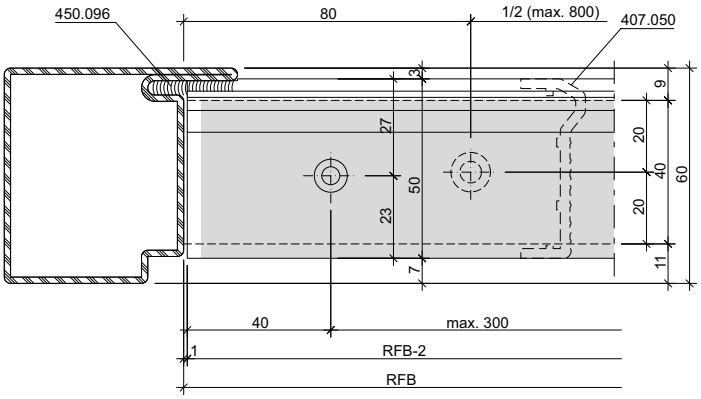

Standflügelverriegelung unten mit Türschwellenprofil 407.050

Verrouillage pour vantail semi-fixe en bas avec profilé pour seuil de porte 407.050

Bottom additional set for secondary leaf with door treshold profile 407.050

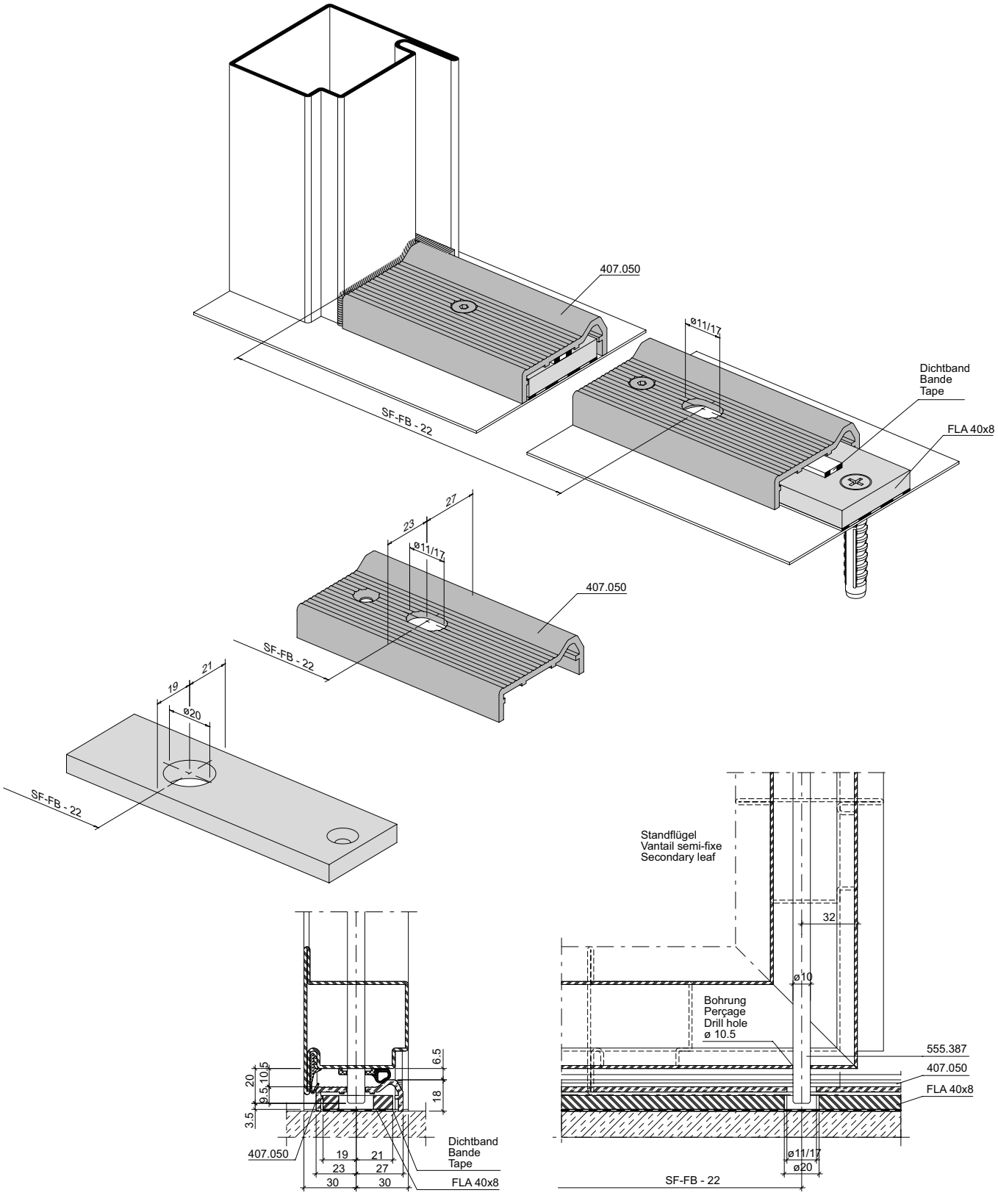

Einbau Dichtung 455.201 / 455.207

Montage joint 455.201 / 455.207

Installation weatherstrip 455.201 / 455.207

Schwelle 407.041

Seuil 407.041

Threshold 407.041

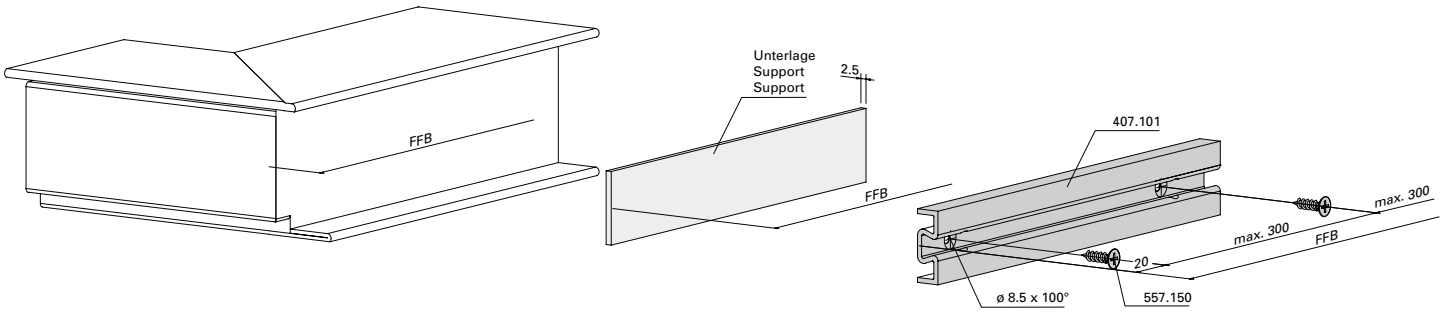

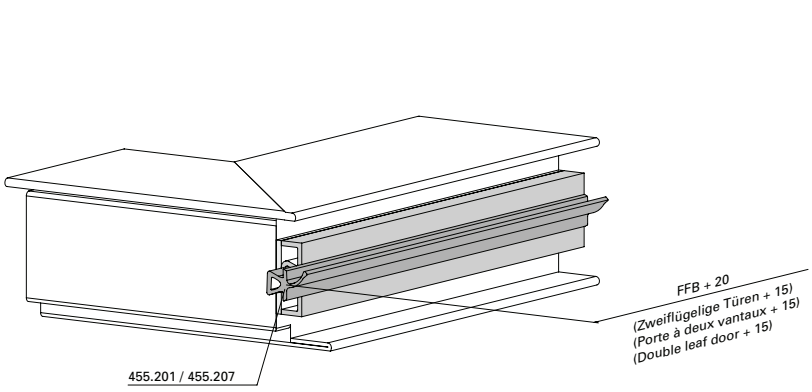

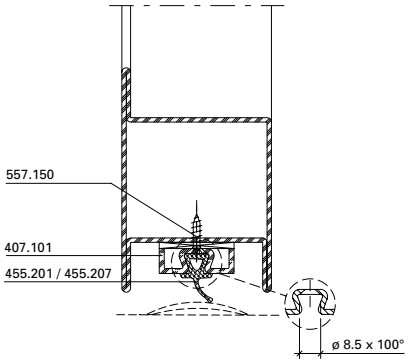

Schwelle 407.041

Seuil 407.041

Threshold 407.041

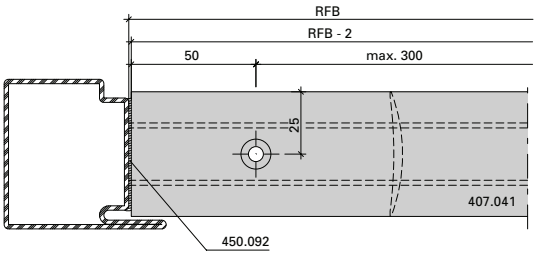

Hinweis:
Alternativ kann Schwelle 407.040 verwendet werden.

Remarque:
e seuil 407.040 peut également être utilisé.

Note:
Alternatively, the threshold 407.040 may be used.

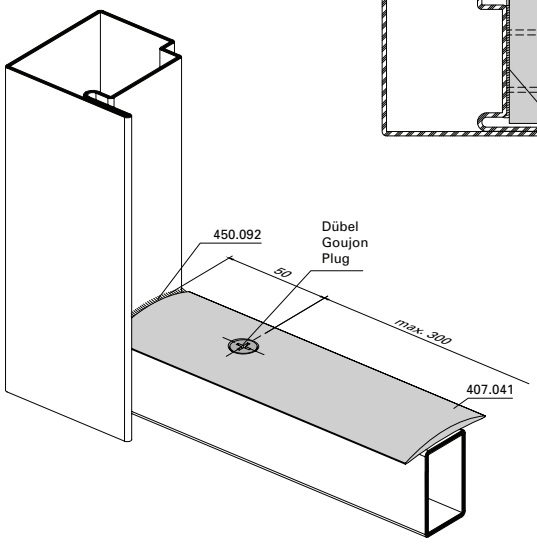

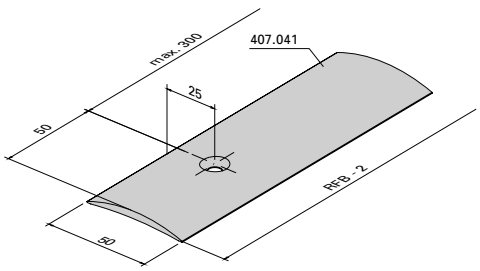

Automatische Senkdichtung
555.366 - 555.373

Montage immer auf Bandgegenseite!

1. **Vor der Oberflächenbehandlung**
   An den Vertikalstäben je 2 Löcher ø 3,5 mm bohren.

2. **Montage**
- Senkdichtung auf Flügelfalzbreite (FFB) kürzen und Schnittkanten entgraten.
- Bei zweiflügeligen Türen Gummi-Dichtungsprofil im Stulpbereich ca. 4 bis 5 mm überstehen lassen.
- Befestigungswinkel ins Aluminium-profil einstecken und die Senkdichtung anschrauben (Auslöseknopf bandseitig)

3. **Senkdichtung einstellen**
- Auslöseknopf mit Sechskant-Stiftschlüssel 3 mm (Inbus) drehen, bis das Gummi-Dichtungsprofil bei geschlossener Tür über die ganze Länge gleichmässig am Boden anliegt. Zu starke Anpressung vermeiden.
- Endstellung des Auslöseknopfes: Spitze von der Band-Drehachse abgewendet.

Joint seuil automatique
555.366 - 555.373

Montage effectué toujours du côté opposé aux paumelles!

1. **Avant le traitement de la surface**
   Aux barres verticales percer 2 trous de 3,5 mm de diamètre de chaque côté.

2. **Montage**
- Couper le joint seuil à la largeur de feuillure du vantail (FFB) puis ébarber les arêtes de coupe.
- Dans le cas des portes à deux vantaux, laisser dépasser le joint d'étanchéité profilé en caoutchouc d'env. 4 à 5 mm dans la zone de la butée.
- Engager l'équerre de fixation dans le profilé en aluminium et visser le joint seuil. (Bouton de déclenchement côté paumelles)

3. **Réglage du joint seuil**
- Tourner le bouton de déclenchement de 3 mm à l'aide d'une clé à six pans jusqu'à ce que, porte fermée, le joint d'étanchéité profilé soit appliqué uniformément au sol sur toute sa longueur. Éviter une pression excessive.
- Position finale du bouton de déclenchement: la pointe tournée à l'opposé de l'axe de pivotement de la paumelle.

Automatic drop seal
555.366 - 555.373

Always install on the side opposite the hinges!

1. **Before surface treatment**
   To the vertical bars drill 2 holes 3,5 mm on either side.

2. **After surface treatment**
- Shorten drop seal on the leaf rebate width (FFB) and de-burr the cut edges.
- With double-leafed doors leave the rubber sealing profiles protrude approx. 4 to 5 mm in the region of the overlap.
- Insert the fixing angle into the aluminium profile and screw on the drop seal (release button on the hinge side).

3. **Adjusting the drop seal**
- Turn release button by 3 mm with the Allen wrench until the rubber weather strip touches the floor evenly over its whole length with the door closed. Avoid too great pressure.
- Final position of the release button: Tip turned away from the hinge pin axis.

ift Rosenheim
Notifizierte Produktzertifizierungsstelle
18-003504-PR01
18-003535-PR01
30.03.2020
Notified Body 0757

Automatische Senkdichtung
555.366 - 555.373
Einflügelige / Zweiflügelige Türe
Gangflügel

Joint seuil automatique
555.366 - 555.373
Porte à un vantail / à deux vantaux
Vantail de service

Automatic drop seal
555.366 - 555.373
Single and double leaf door
Access leaf

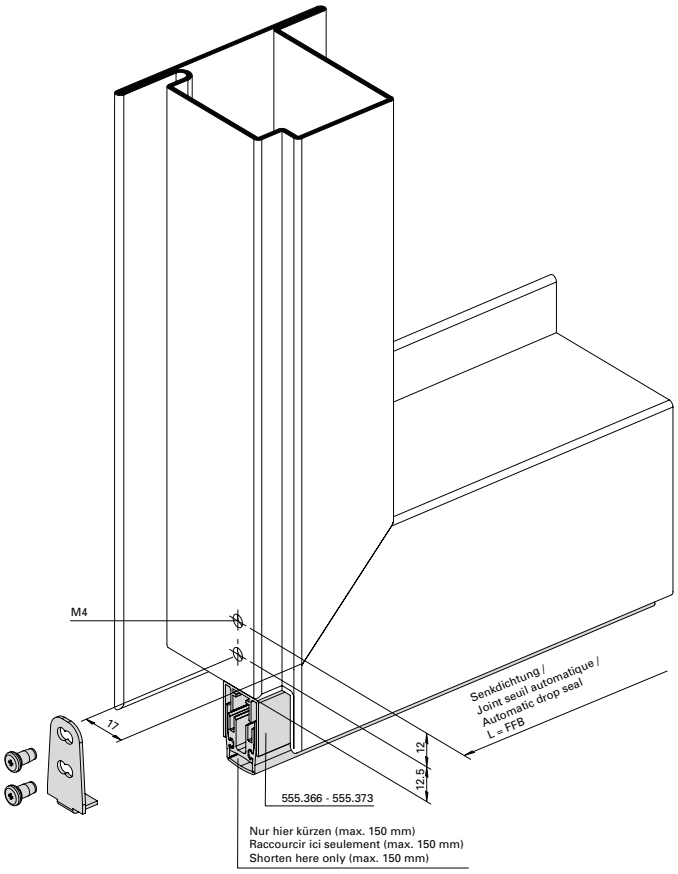

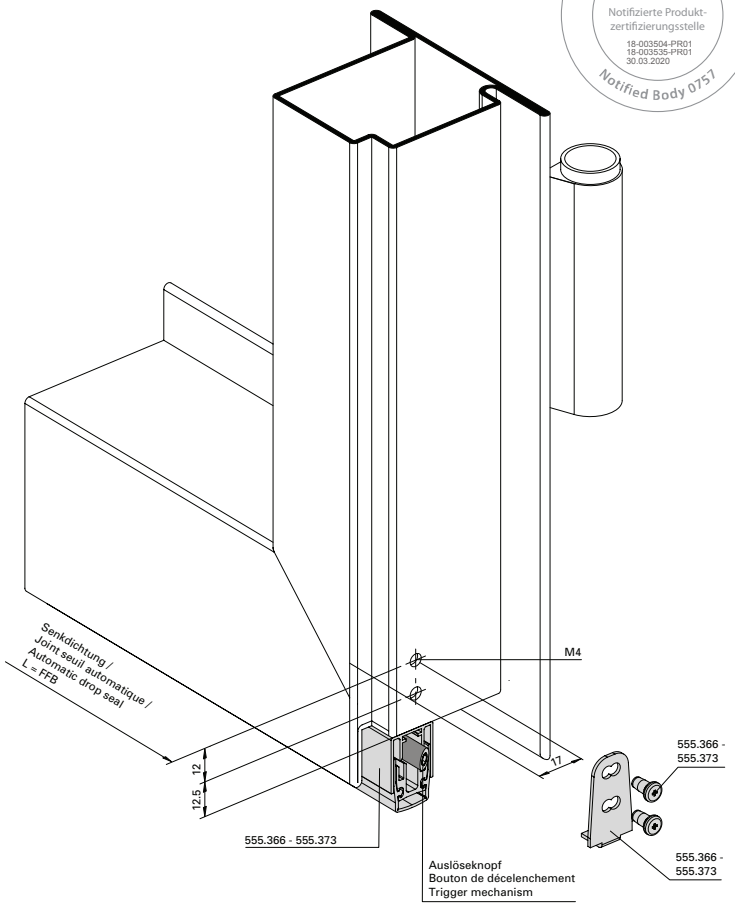

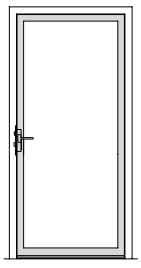

Ansicht von unten
Vue d'en bas
View from below

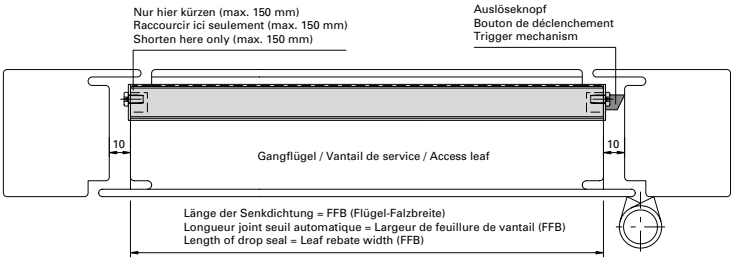

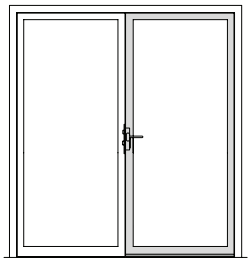

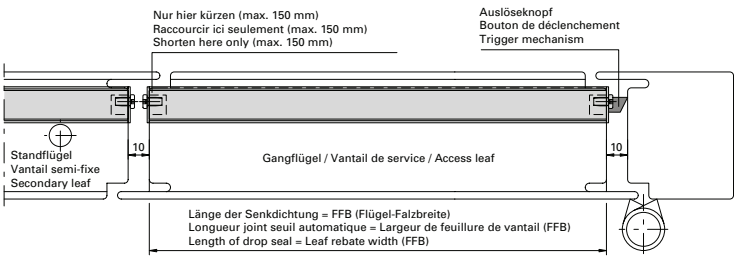

Einbau mit 499.137
Montage avec 499.137
Installation with 499.137

Automatische Senkdichtung
555.366 - 555.373
Zweiflügelige Türe
Standflügel

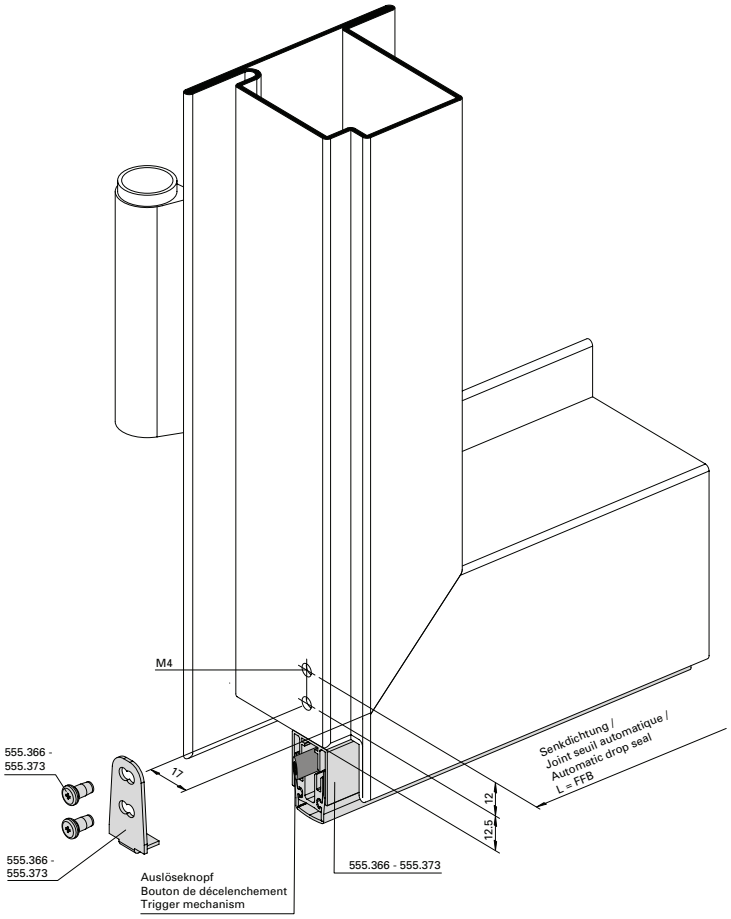

Joint seuil automatique
555.366 - 555.373
Porte à deux vantaux
Vantail semi-fixe

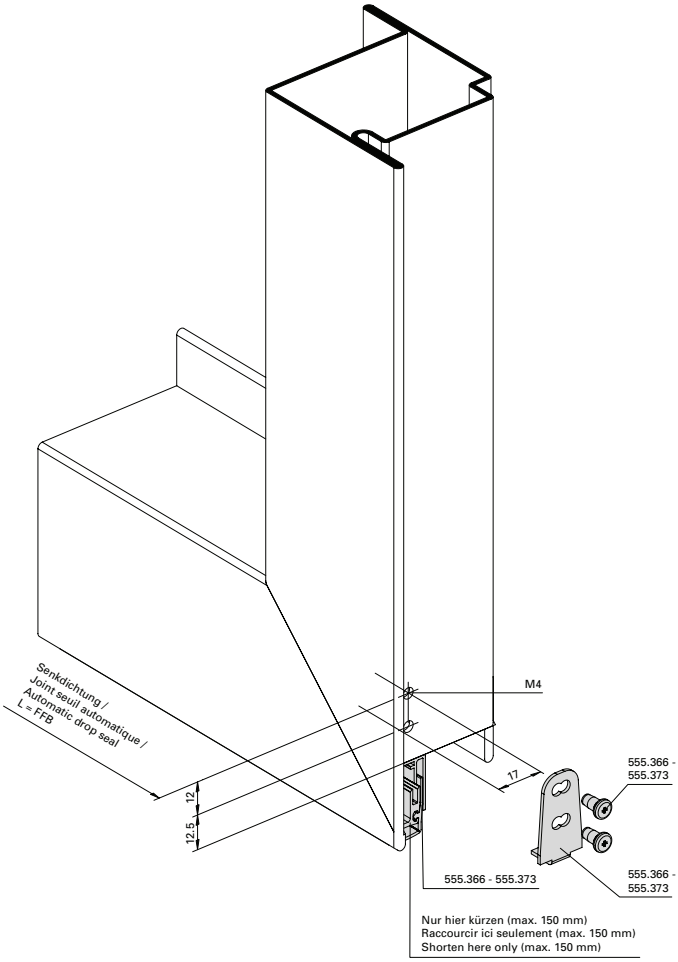

Automatic drop seal
555.366 - 555.373
Double leaf door
Secondary leaf

Einbau mit 499.137

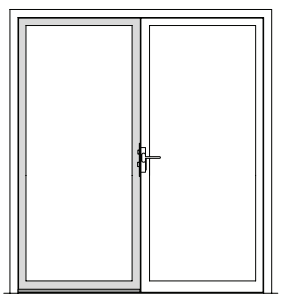

Montage avec 499.137

Ansicht von unten
Vue d'en bas
View from below

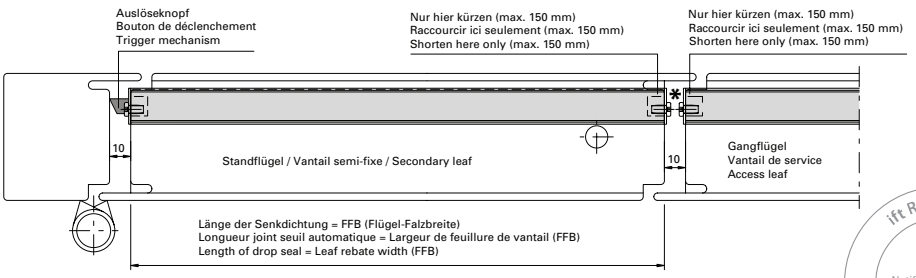

* Bei Fluchttüren sind die Schrauben im Standflügel durch Blindnieten ø 3,2x6,1 zu ersetzen (Zwängungsfreiheit)
* Dans le cas de portes de secours, remplacer les vis dans le vantail semi-fixe par des rivets borgnes 3,2x6,1 (alignement des portes)
* On emergency doors replace the screws in the fixed leaf by blind rivets 3,2x6,1 (door alignment)

ift Rosenheim
Notifizierte Produktzertifizierungsstelle
18-003504-PR01
18-003535-PR01
30.03.2020
Notified Body 0757

Wetterschenkel 407.002 und Endstück 450.051

Renvoi d'eau 407.002 et embout 450.051

Weatherboard 407.002 and end piece 450.051

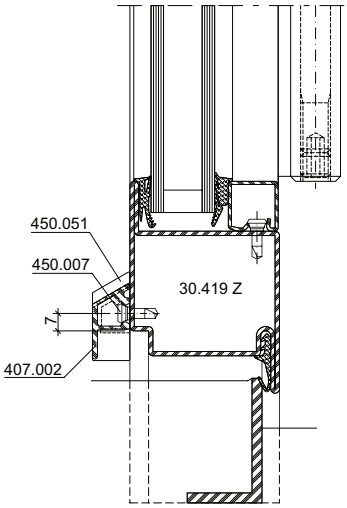

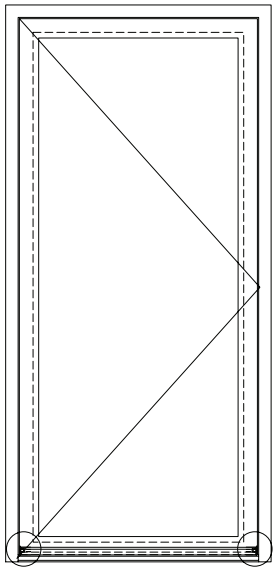

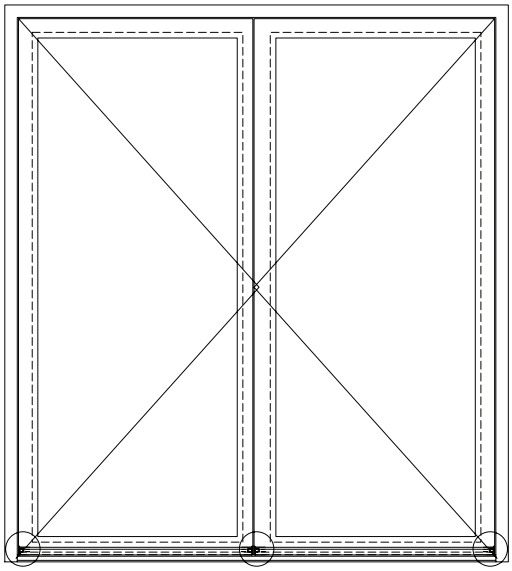

Wetterschenkel alle 250-300 mm mit 450.007 befestigen
Fixer les renvois d'eau tous les 250 à 300 mm avec 450.007
Fix drip bar every 250-300 mm with 450.007

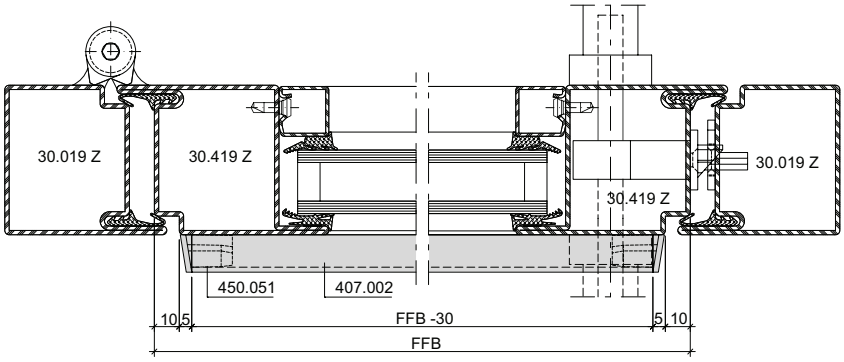

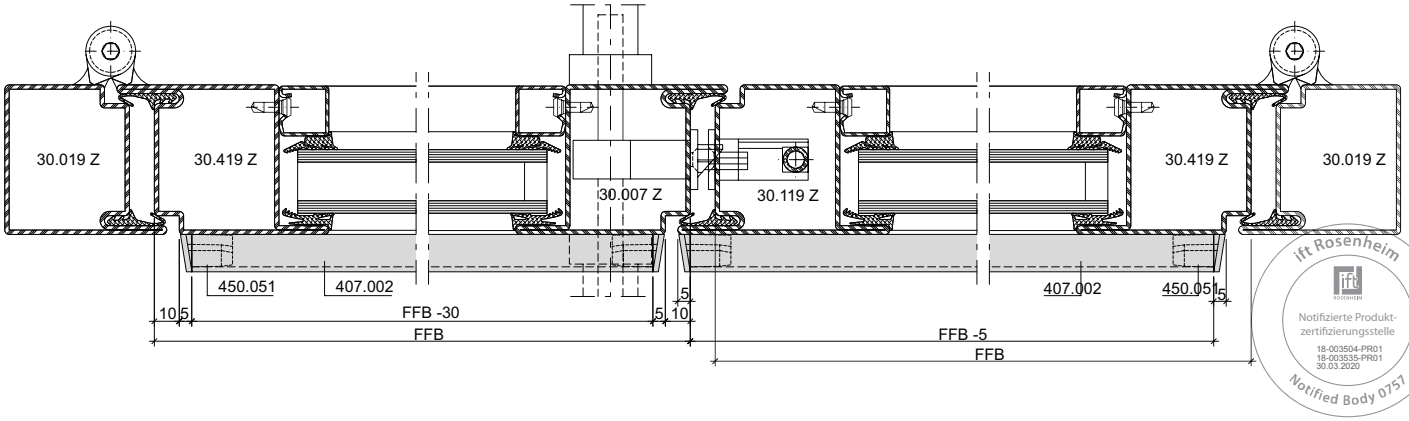

ift Rosenheim
Notifizierte Produktzertifizierungsstelle
18-003504-PR01
18-003535-PR01
30.03.2020
Notified Body 0757

Einbau Brandschutzlaminat 451.082 im Glasfalz-Bereich Pyrobel T Glas von AGC

Montage bande de protection-incendie 451.082 pour feuillure verre Verre Pyrobel T de AGC

Installation of intumescent strip 451.082 for glazing rebate Pyrobel T glass to AGC

A

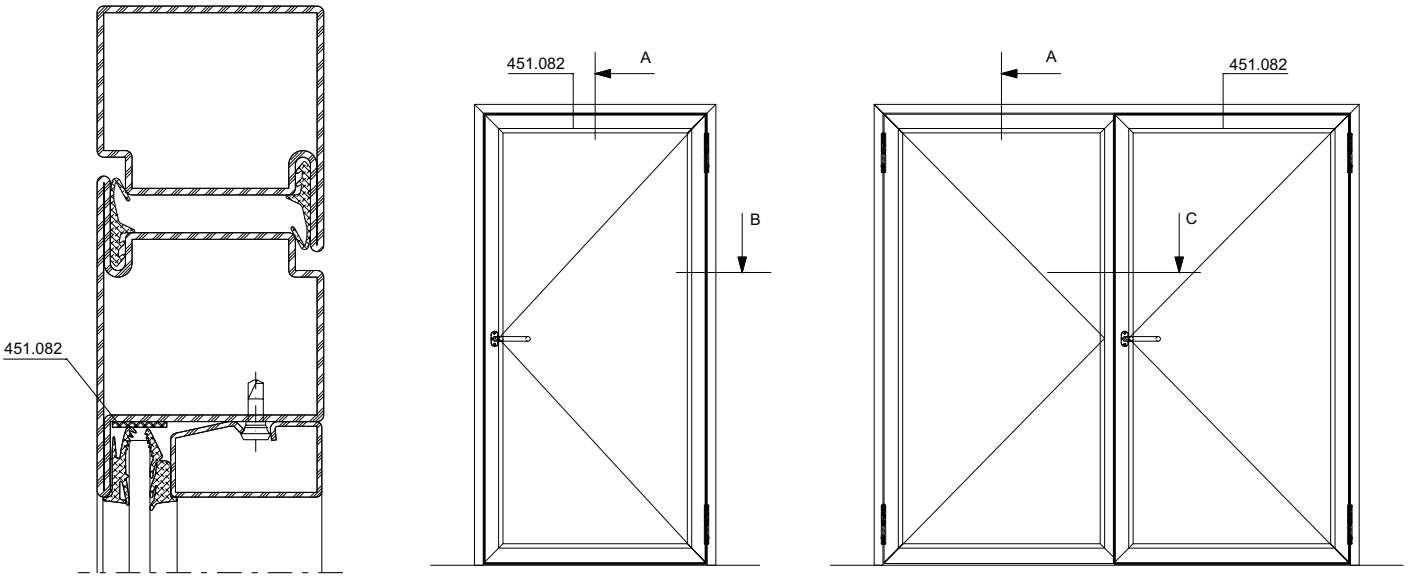

B

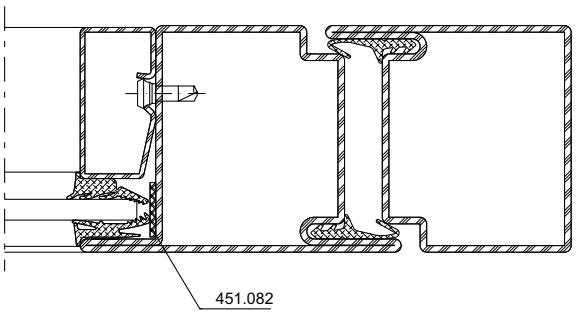

C

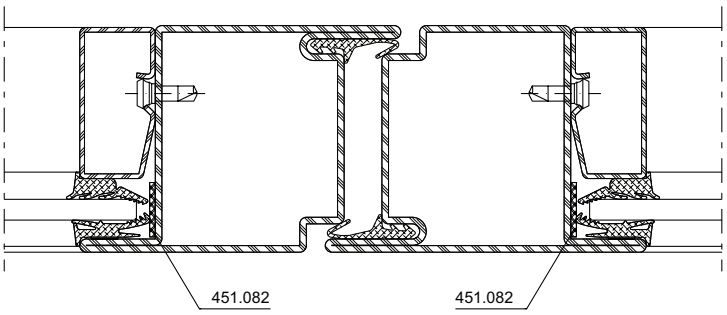

ift Rosenheim
Notifizierte Produktzertifizierungsstelle
18-003504-PR01
18-003535-PR01
30.03.2020
Notified Body 0757

Übersicht Anordnungen Befestigungspunkte Stahl

Vue synoptique de la disposition des points de fixation acier

Overview of positioning of anchoring points steel

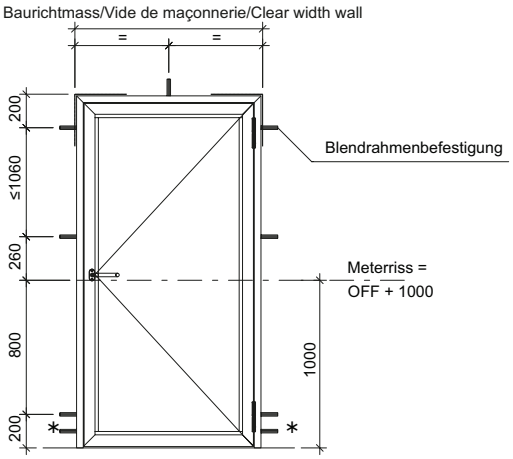

* Bei Türen ohne Bodeneinstand
* Pour portes sans raccordement dans la chape
* For doors without floor recess

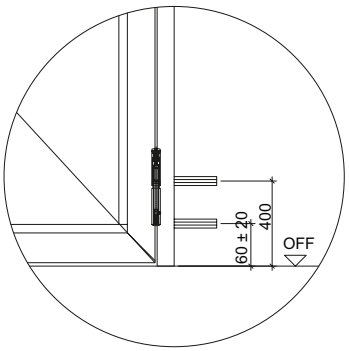

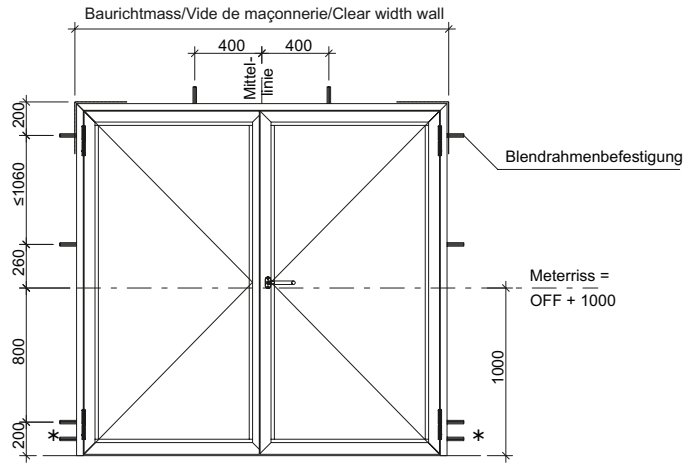

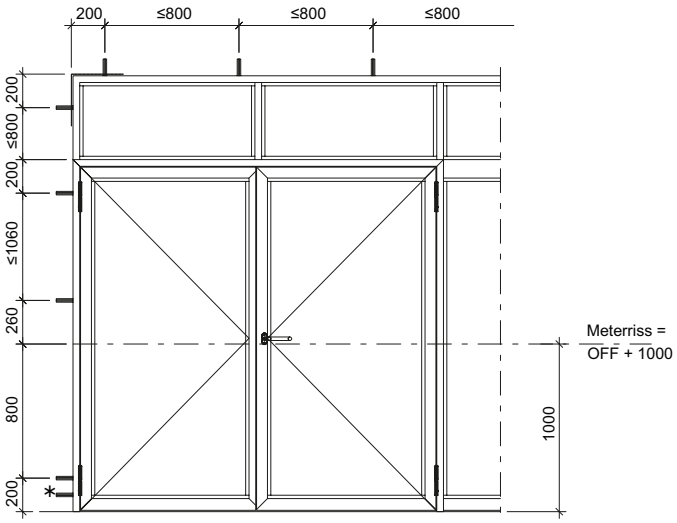

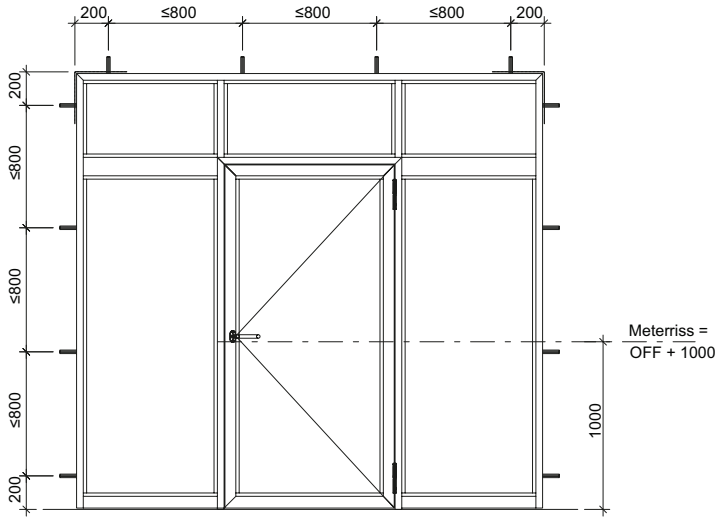

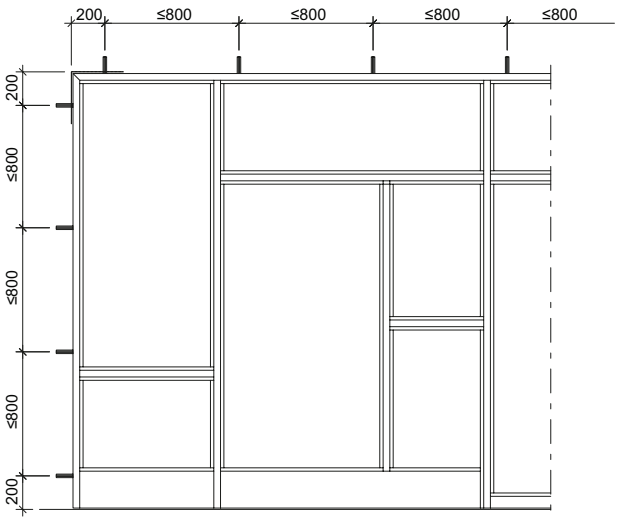

Einbau Tür-Stulpdichtung 455.405

Einbau oben
Der Einbau erfolgt im Standflügel auf der Innen- und Aussenseite. Die Stulpdichtung (1) wird im Eckbereich des Profildichtungsfalz ausgerichtet und mit der Anschlagdichtung (2) mittels Sekundenkleber verklebt.

Montage embout d'étanchéité pour porte 455.405

Montage en haut
Le montage s'effectue sur le vantail semi-fixe, sur la face intérieure et extérieure. L'embout d'étanchéité (1) est aligné dans l'angle de la feuillure du joint de profilé puis collé à l'aide d'une colle instantanée au joint de butée (2).

Installation weatherstrip for double-leaf doors 455.405

Installation of top
The strip is applied to the inner and outer sides of the fixed leaf. The weatherstrip (1) is aligned in the corner rebate of the profile seal and glued to the rebate seal (2) using superglue.

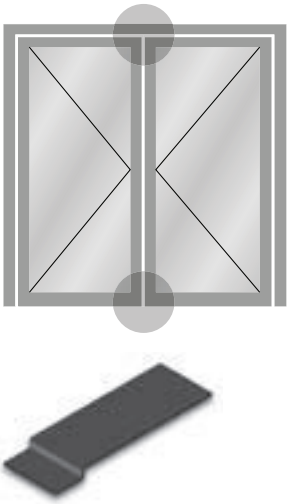

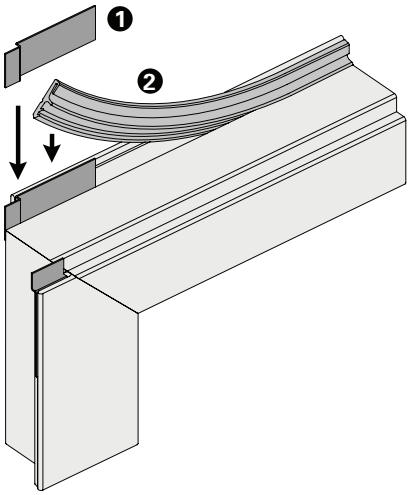

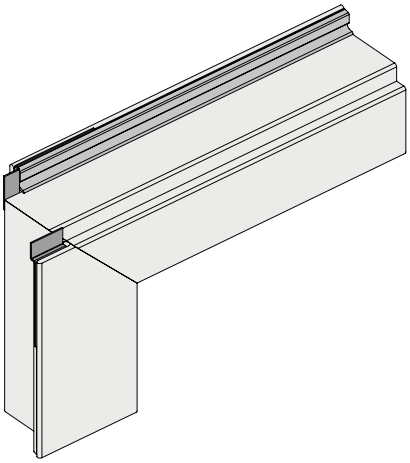

Einbau unten
Bei Türen mit unterem Anschlag erfolgt der Einbau analog zum Einbau der oberen Tür-Stulpdichtung, allerdings nur einseitig beim aufschlagenden Lappen.

Montage en bas
Sur les portes avec butée inférieure, le montage s'effectue de la même façon que pour l'embout d'étanchéité, mais sur une seule face avec la battue.

Installation of bottom
For doors with a bottom stop, the strip is fitted as above but only on one side of the overlapping leaf.

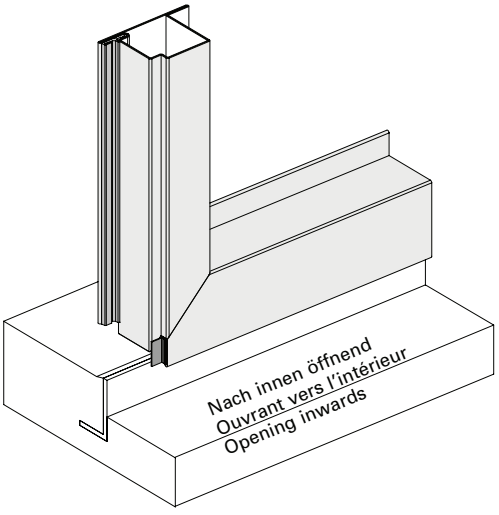

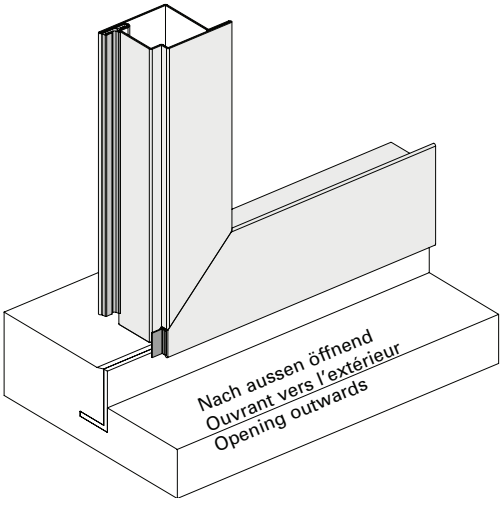

Versetzen der Befestigungsknöpfe

Zuschnitt Glasleisten (Abb. 4/5)
Damit die Glasleisten im Brandfall dilatieren können, müssen sie auf Untermass zugeschnitten werden. Die horizontalen Glasleisten (Abb. 4) werden durchgeführt, die vertikalen Glasleisten dazwischengesetzt (Abb. 5). Pro Meter ist die Glasleiste um 1 mm zu verkürzen.

Versetzen der Befestigungsknöpfe 450.007
Die selbstbohrenden Befestigungsknöpfe 450.007 werden mit dem Befestigungs-Set 499.001 versetzt. Dieses Gerät ermöglicht eine exakte und schnelle Montage der Befestigungsknöpfe.

Versetzen der Befestigungsknöpfe 450.006, selbstgewindend (Abb. 6)
Diese Knöpfe eignen sich für Verarbeiter, welche kein Befestigungsset 499.001 besitzen. Der Bohrdurchmesser beträgt 3,5 mm.

Pose des boutons de fixation

Coupe des parcloses (fig. 4/5)
Afin de permetter la dilatation des parcloses en cas d'incendie, il faut les couper à une dimension inférieure à la cote prescrite. Les parcloses horizontales sont posées en continu (fig. 4), les parcloses verticales sont intercalées (fig. 5). La parclose doit être raccourcie d'1 mm par mètre.

Pose des boutons de fixation 450.007
Les boutons de fixation autoforeuses 450.007 sont posés avec le set 499.001. Cet appareil permet la pose précise et rapide des boutons
de fixation.

Pose des boutons de fixation 450.006, autotaraudeuses (fig. 6)
Pour les utilisateurs qui ne possèdent pas le set 499.001. Diamètre de perçage 3,5 mm.

Placing fastening studs

Cutting glazing bead to size (fig. 4/5)
The glazing beads must be cut to a dimension smaller than specified to allow for expansion in the event of fire. The horizontal glazing beads (fig. 4) are continuous, the vertical ones are positioned between them (fig. 5). The glazing bead must be shortened by 1 mm per metre.

Placing fastening studs 450.007
The self-drilling/tapping fastening studs 450.007 may be inserted using the set 499.001. This enables the studs to be mounted precisely and quickly.

Placing fastening studs 450.006 self-tapping (fig. 6)
These studs are suitablefor those working without the set 499.001. Bore diameter 3.5 mm.

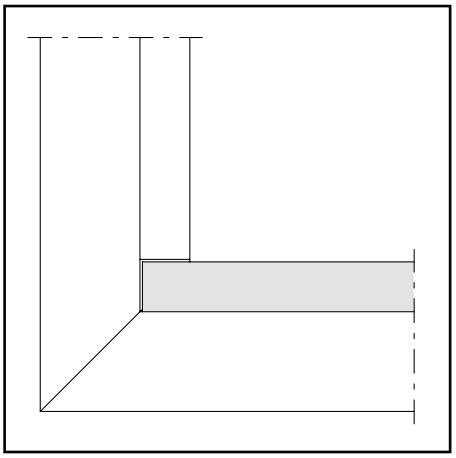

Abb. 4 / Fig. 4 / Fig. 4

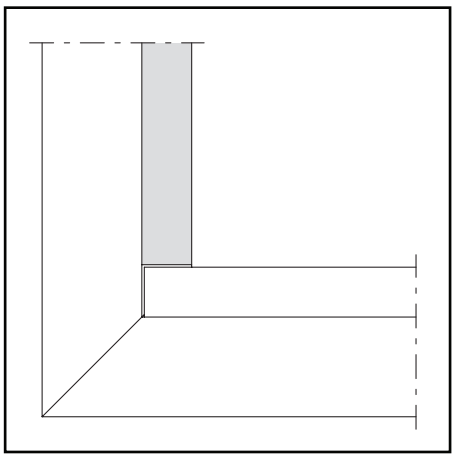

Abb. 5 / Fig. 5 / Fig. 5

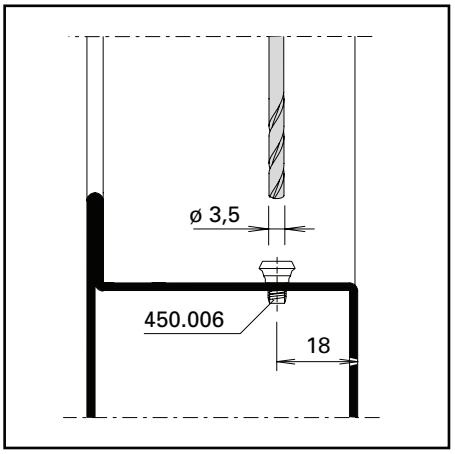

Abb. 6 / Fig. 6 / Fig. 6

Verklotzung Brandschutz-Glaselemente

Verklotzung Pyrodur, Swissflam Lite, Contraflam Lite, Pyrobelite (Abb. 9)
Die oben Glas-Elemente können mit den druck- und feuerfesten Glasklötzen 453.021 wie normale Einfachgläser verklotzt werden (siehe Schema unten).

Verklotzung Pyroswiss (Abb. 10)
Pyroswiss-Glaselemente werden mit den druck- und feuerfesten Glasklötzen 453.020 eingesetzt und gemäss untenstehendem Schema verklotzt.

Es ist darauf zu achten, dass sich die Glasscheibe im Brandfall linear ausdehnen kann. Aus diesem Grunde entfällt der obere horizontale Glasklotz. Im übrigen verweisen wir auf die Richtlinien der Glaslieferanten.

Calage des vitrages de protection du feu

Calage du Pyrodur, Swissflam Lite, Contraflam Lite, Pyrobelite (fig. 9)
Les éléments en verre peuvent être calés comme les vitres simples normales avec les cales de verre résistants à la pression et au feu 453.021 (voir schéma en bas).

Calage du Pyroswiss (fig. 10)
Les éléments en verre Pyroswiss sont posés avec les supports de verre résistants à la pression et au feu no 453.020 et calés conformément au schéma en bas.

Il faut veiller à ce que la dilatation linéaire de la vitre soit assurée en cas d'incendie. C'est la raison pour laquelle la cale horizontale supérieure est supprimée.
Prière de se référer aux directives du fournisseur de verre.

Blocking for fire-resistant glazing

Blocking for Pyrodur, Swissflam Lite, Contraflam Lite, Pyrobelite (fig. 9)
As with normal single-glazing, the pressure- and fire-resistant glazing supports 453.021 can be used with panes (see diagram below).

Blocking for Pyroswiss (fig. 10)
Glazing supports 453.020 are used for Pyroswiss panes as shown in the diagram below.

In particular make sure that the pane of glass can dilate linearly in the event of fire. This is why the top horizontal glazing support is omitted. Please refer to the glass supplier's instructions.

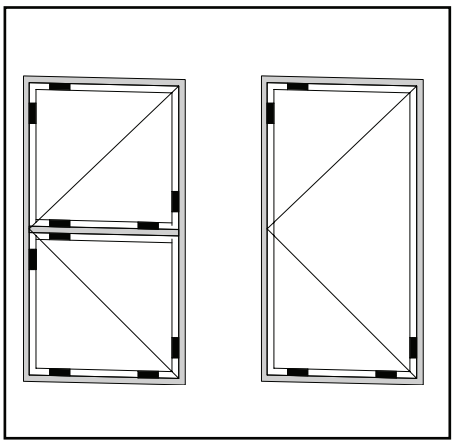

Abb. 9 / Fig. 9 / Fig. 9

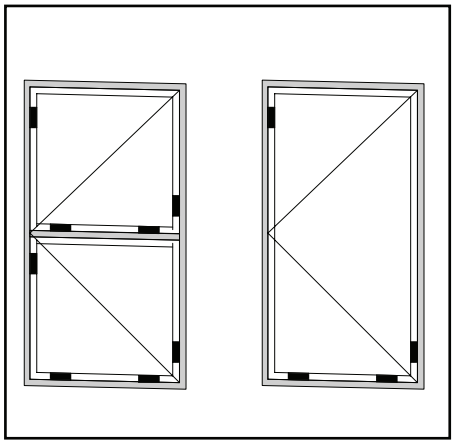

Abb. 10 / Fig. 10 / Fig. 10

ift Rosenheim
Notifizierte Produktzertifizierungsstelle
18-003504-PR01
18-003535-PR01
30.03.2020
Notified Body 0757

Glaseinsatz mittels Trockenverglasung

Bestimmung der Glasfalzbreiten und Auswahl Glasdichtungen

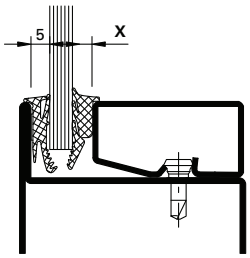

Profilanschlagseite:
Falzbreite 5 mm

Glasleistenseite:
Falzbreiten X = variabel

Pose de verre avec vitrage à sec

Détermination des largeur de la feuillure et choix de joints de vitrage

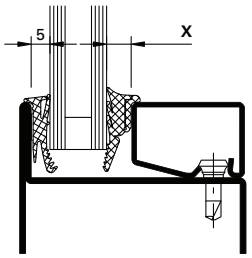

Face de butée du profilé:
Largeur de feuillure 5 mm

Côté parclose:
Largeur de feuillure X = variable

Glazing with dry glazing

Determining glazing rebate widths and selection glazing weatherstrips

Section flange:
Rebate width 5 mm

Glazing bead side:
Rebate widths X = variable

ift Rosenheim
Notifizierte Produktzertifizierungsstelle
18-003504-PR01
18-003535-PR01
30.03.2020
Notified Body 0757

Ablaufschritte Glaseinbau

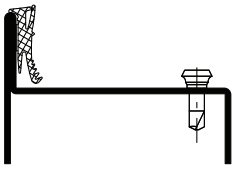

Dichtung 455.036 auf Profilanschlag kleben. Gehrungsecken verkleben.

Coller le joint 455.036 sur la battue du profilé. Onglet à coller.

Attach glazing weatherstrip 455.036 to section flange. Seal mitre.

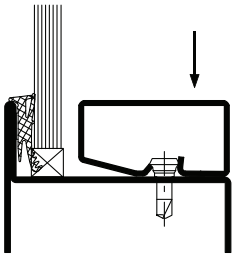

Glasleisten aufklipsen.

Clipser les parcloses.

Clip on glazing bead.

Procédure pour la pose des vitres

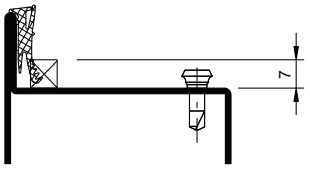

Glasklötze einsetzen.
Dichtung im Bereich der unteren Glasklötze eventuell vorgängig ausklinken.

Poser les cales. Dans la zone des cales inférieures il peut être nécessaire de réaliser une encoche préalable.

Insert glazing blocks. If necessary, cut out notch in lower part or glazing weatherstrip beforehand.

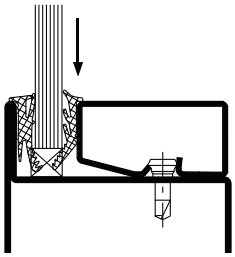

Innendichtung in Gehrung schneiden und in die Fuge eindrücken.

Le joint intérieure couper à onglet et presser dans la rainure.

Mitre glazing weatherstrip and press into the joint.

Steps in fitting glass panes

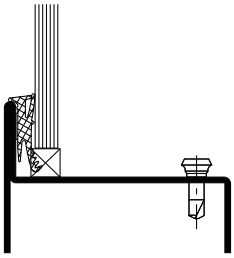

Glaselement (Füllelement) einsetzen und verklotzen.

Poser l'élément de vitrage (remplissage) et caler.

Insert glazing or infill panel and supports.

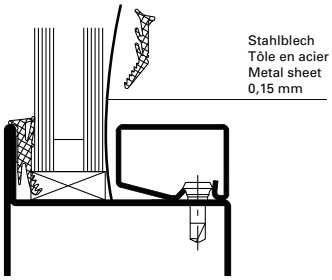

Einbau bei Glasklotz mit Stahlblech

Montage pour cale de vitrage avec tôle d'acier

Installation for glazing block with sheet metal

ift Rosenheim
Notifizierte Produktzertifizierungsstelle
18-003504-PR01
18-003535-PR01
30.03.2020
Notified Body 0757

Glaseinsatz mittels Trockenverglasung einseitig

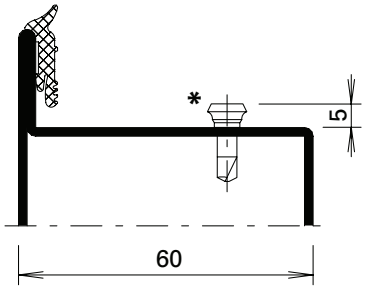

1.

Befestigungsknöpfe versetzen
* Abstand Befestigungsknöpfe 450.007 max. 300 mm
Dichtung 455.019 auf Profilanschlag kleben.

Poser les boutons de fixation
* Distance entre boutons de fixation 450.007 max. 300 mm
Coller le joint 455.019 sur la battue du profilé

Insert the fastening studs
* Distance between fastening studs 450.007 max. 300 mm
Attach glazing seal 455.019 to section flange.

Pose de verre avec vitrage à sec d'un côté

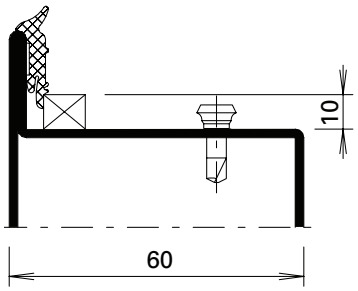

2.

Glasklötze einsetzen.
Im Bereich der unteren Glasklötze eventuell vorgängig ausklinken.

Poser les cales.
Dans le zone des cales inférieures il peut être nécessaire de réaliser une encoche préalable.

Insert glazing blocks.
If necessary, cut out notch in lower part or glazing seal beforehand.

Glazing with dry glazing, one side

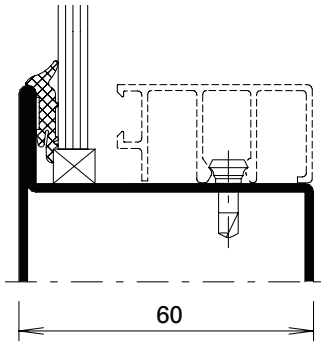

3.

Glaselement (Füllelement) einsetzen und verklotzen. Glaselement oben mit einem kurzen Glasleistenstück sichern.

Poser l'élément de vitrage (remplissage) et caler. Assurer l'élément de vitrage en haut au moyen d'un court morceau de parclose.

Insert glazing or infill panel and supports. Secure glass pane at the top with a short piece of glazing bead.

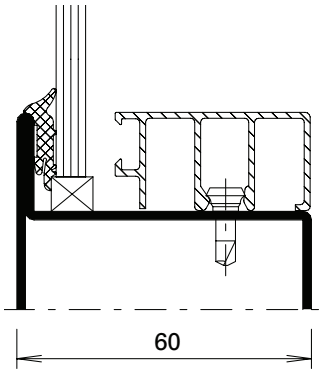

4.

Glasleisten aufklipsen.

Clipser les parcloses.

Clip on glazing bead.

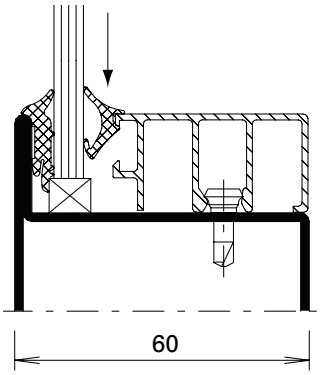

5.

Innendichtung 455.007/008/009 in die Fuge eindrücken.

Enfoncer le joint 455.007/008/009 dans l'espace libre.

Press inner gasket 455.007/008/009 into the joint.

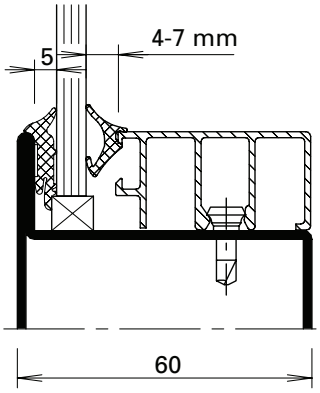

6.

Fugenbreite mit Dichtung 455.007:
Glasleistenseite: 4 bis 5 mm

Fugenbreite mit Dichtung 455.008:
Glasleistenseite: 5 bis 6 mm

Fugenbreite mit Dichtung 455.009:
Glasleistenseite: 6 bis 7 mm

Largeur du joint avec joint d'étanchéité 455.007:
côté parclose: 4 à 5 mm

Largeur du joint avec joint d'étanchéité 455.008:
côté parclose: 5 à 6 mm

Largeur du joint avec joint d'étanchéité 455.007:
côté parclose: 6 à 7 mm

Width of joint with seal 455.007:
Glazing bead side: 4 to 5 mm

Width of joint with seal 455.008:
Glazing bead side: 5 to 6 mm

Width of joint with seal 455.007:
Glazing bead side: 6 to 7 mm

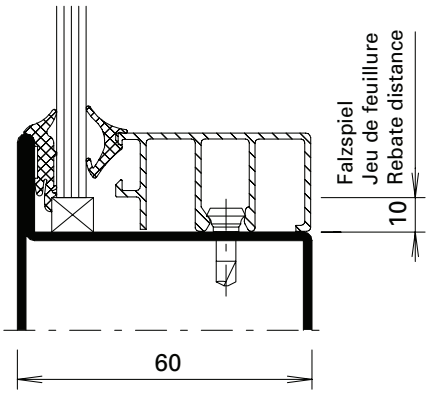

7.

Falzspiel umlaufend 10 mm.

Jeu de feuillure périmétrique 10 mm.

Rebate distance all around 10 mm.

Bedingt durch verschiedene Toleranzen (Profile, Glasleisten, Anordnung Befestigungsknöpfe, Glasdichtungen und Glaselemente) empfehlen wir, die Wahl der inneren Glasdichtungen vorgängig an einem Element zu prüfen.

A cause des différentes tolérances (profilés, parcloses, disposition boutons de fixation, bandes d'écartement et éléments de vitrage) nous recommandons d'effectuer un essai préalable avec la bande de distance choisie sur un élément.

Owing to variations in the tolerances (profiled sections, glazing beads, layout of bead studs, glazing seals and glazing) it is advisible to check your choice of inside glazing seals on an infill panel beforehand.

Glaseinsatz mittels Trockenverglasung mittig

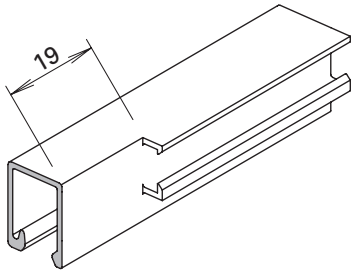

1.

Beide Enden der horizontalen Glasleisten ausklinken.

Encocher les deux extrémités des parcloses horizontales.

Notch both ends of the horizontal glazing bead.

Pose de verre avec vitrage à sec centré

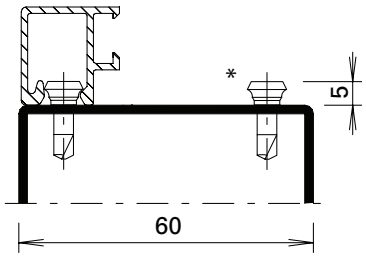

2.

Befestigungsknöpfe versetzen
* Abstand Befestigungsknöpfe 450.007 max. 250 mm
Glasleiste (aussen) aufklipsen.

Poser les boutons de fixation
* Distance entre boutons de fixation 450.007 max. 250 mm
Clipser le parclose (extérieur).

Insert the fastening studs
* Distance between fastening studs 450.007 max. 250 mm
Clip on glazing bead (outside).

Glazing with dry glazing, at the centre

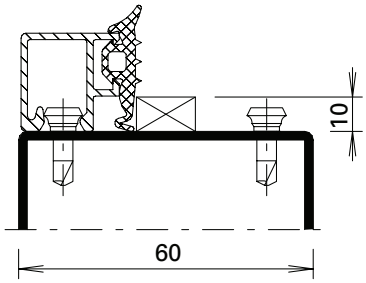

3.

Glasanlagedichtung 455.014 in Gehrung schneiden und in die Glasleiste eindrücken. Glasanlagedichtung in der Gehrung verkleben.

Couper en onglet le joint de parclose 455.014 et presser dans la parclose. Joint de parclose en onglet coller.

Mitre glazing seal 455.014 push into glazing bead. Glazing seal stick in mitre.

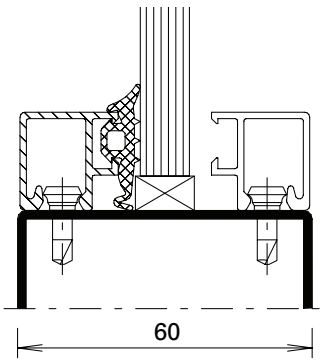

4.

Glaselement (Füllelement) einsetzen und verklotzen. Glaselement oben mit einem kurzen Glasleistenstück sichern.

Poser l'élément de vitrage (remplissage) et caler. Assurer l'élément de vitrage en haut avec un court morceau de parclose.

Insert glazing or infill panel and supports. Secure glass pane at the top with a short piece of glazing bead.

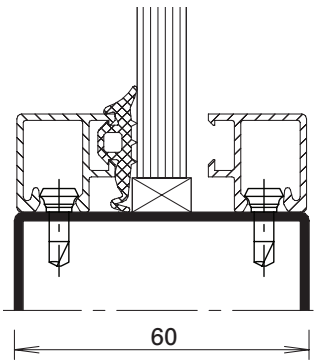

5.

Glasleisten aufklipsen.

Clipser les parcloses.

Clip on glazing bead.

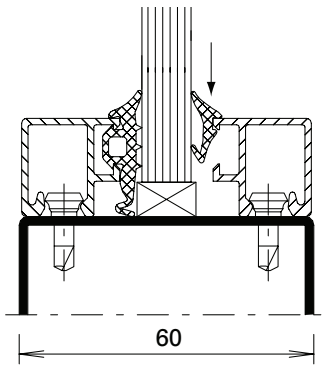

6.

Dichtung 455.007, 455.008 bzw. 455.009 in die Fuge eindrücken.

Presser le joint d'étanchéité 455.007, 455.008 resp. 455.009 dans la rainure.

Press glazing seal 455.007, 455.008 or 455.009 into the joint.

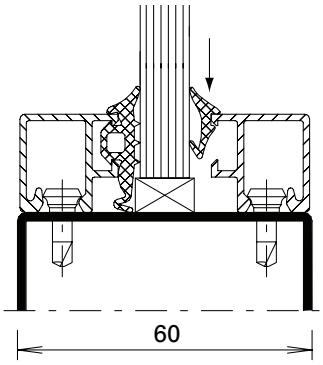

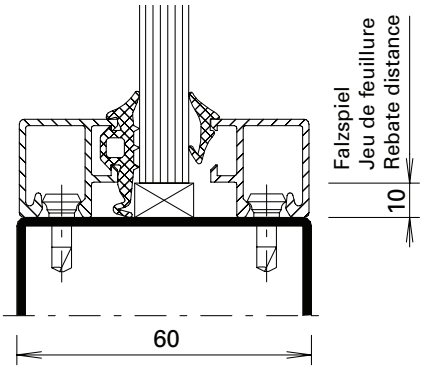

7.

Fugenbreite mit Dichtung 455.007: 4 bis 5 mm

Fugenbreite mit Dichtung 455.008: 5 bis 6 mm

Fugenbreite mit Dichtung 455.009: 6 bis 7 mm

Largeur du joint avec joint d'étanchéité 455.007: 4 à 5 mm

Largeur du joint avec joint d'étanchéité 455.008: 5 à 6 mm

Largeur du joint avec joint d'étanchéité 455.007: 6 à 7 mm

Width of joint with seal 455.007: 4 to 5 mm

Width of joint with seal 455.008: 5 to 6 mm

Width of joint with seal 455.007: 6 to 7 mm

8.

Falzspiel umlaufend 10 mm.

Jeu de feuillure périmétrique 10 mm.

Rebate distance all round 10 mm.

Bedingt durch verschiedene Toleranzen (Profile, Glasleisten, Anordnung Befestigungsknöpfe, Glasdichtungen und Glaselemente) empfehlen wir, die Wahl der inneren Glasdichtungen vorgängig an einem Element zu prüfen.

A cause des différentes tolérances (profilés, parcloses, disposition boutons de fixation, bandes d'écartement et éléments de vitrage) nous recommandons d'effectuer un essai préalable avec la bande de distance choisie sur un élément.

Owing to variations in the tolerances (profiled sections, glazing beads, layout of fastening studs, glazing seals and glazing) it is advisible to check your choice of inside glazing seals on an infill panel beforehand.

Glaseinsatz mittels Dichtungsband

Variante mit Dichtungsband

1. Dichtungsband 20 mm breit (selbstklebend) auf Lappenseite bündig zum Falzgrund ankleben (Abb. 11)
2. Glaselemente mit Glas-Tragklotz 453.020/453.021 einsetzen (Abb. 12)
3. Dichtungsband auf Glasleisten kleben und Glasleisten aufklipsen (Abb. 13)

Pose de verre avec bande d'étanchéité

Alternatif avec bande d'étanchéité

1. Coller la bande d'étanchéité largeur 20 mm (autocollante) du côté battue à fleur de la feuillure (fig. 11)
2. Poser l'élément vitré avec les supports de verre 453.020/453.021 (fig. 12)
3. Coller la bande d'étanchéité sur les parcloses et clipser les parcloses (fig. 13)

Glazing with distance strip

Alternative glazing with distance strip

1. Attach the distance strip 20 mm width (self-adhesive) flush with the bottom of the rebate on the flange side (fig. 11)
2. Fit the panes of glass with glazing supports 453.020/453.021 (fig. 12)
3. Stick the distance strip to the glazing bead and clip the glazing bead in place (fig. 13)

ift Rosenheim
Notifizierte Produktzertifizierungsstelle
18-003504-PR01
18-003535-PR01
30.03.2020
Notified Body 0757

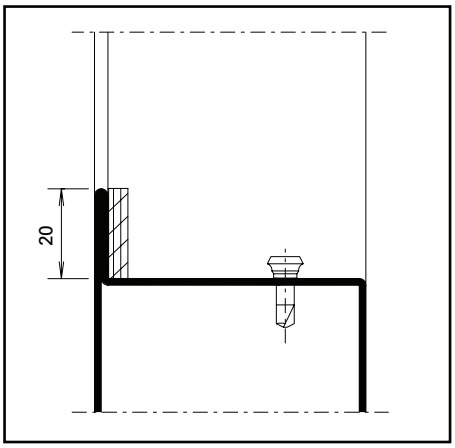

Abb. 11 / Fig. 11 / Fig. 11

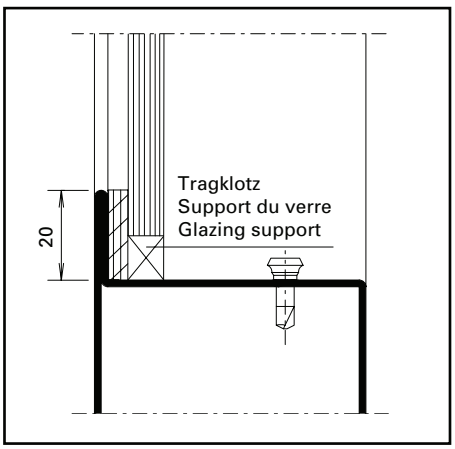

Abb. 12 / Fig. 12 / Fig. 12

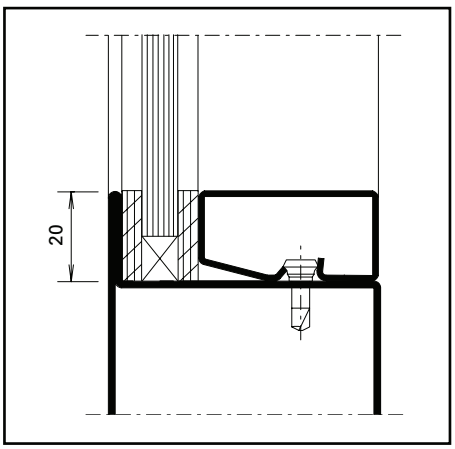

Abb. 13 / Fig. 13 / Fig. 13

Variante mit Dichtungsband und Versiegelung

1. Dichtungsband 17 mm breit (selbstklebend) auf Lappenseite bündig zum Falzgrund ankleben (Abb. 14)
2. Glaselemente mit Glas-Tragklotz 453.020/453.021 einsetzen (Abb. 15)
3. Dichtungsband auf Glasleisten kleben und Glasleisten aufklipsen (Abb. 16)
4. Abdichtung der Glasfugen innen und aussen mit Brandschutz-Silikon (Abb. 16)

Pose du verre alternatif avec bande d'étanchéité et silicone

1. Coller la bande d'étanchéité largeur 17 mm (autocollante) du côté battue à fleur de la feuillure (fig. 14)
2. Poser l'élément vitré avec les supports de verre 453.020/453.021 (fig. 15)
3. Coller la bande d'étanchéité sur les parcloses et clipser les parcloses (fig. 16)
4. Etanchéité des joints du verre réalisée avec silicone difficilement combustible (fig. 16)

Alternative glazing with distance strip and silicone

1. Attach the distance strip 17 mm width (self-adhesive) flush with the bottom of the rebate on the flange side (fig. 14)
2. Fit the panes of glass with glazing supports 453.020/453.021 (fig. 15)
3. Stick the distance strip to the glazing bead and clip the glazing bead in place (fig. 16)
4. Seal the glazing joints with fire-resistant silicone (fig. 16)

ift Rosenheim
Notifizierte Produktzertifizierungsstelle
18-003504-PR01
18-003535-PR01
30.03.2020
Notified Body 0757

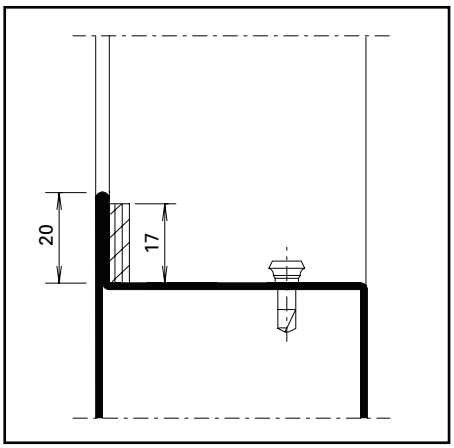

Abb. 14 / Fig. 14 / Fig. 14

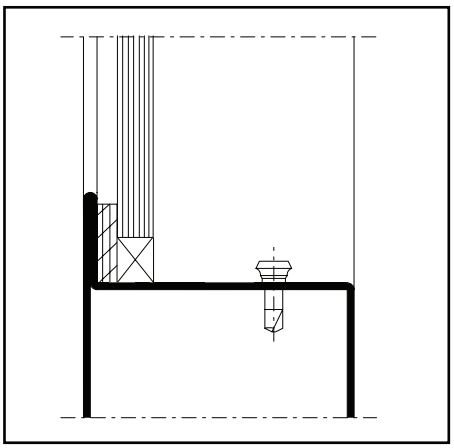

Abb. 15 / Fig. 15 / Fig. 15

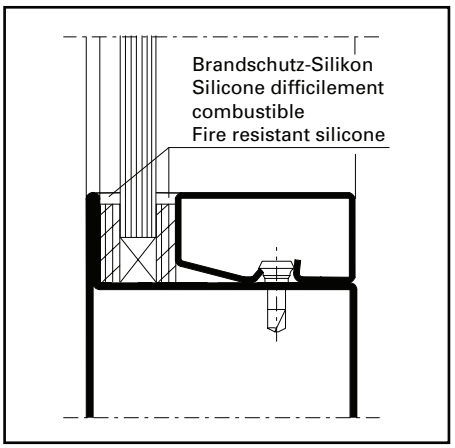

Abb. 16 / Fig. 16 / Fig. 16

Glaseinsatz mittels Dichtungsband mittig

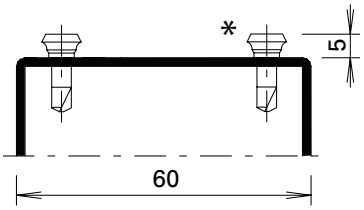

1.

Befestigungsknöpfe versetzen
* Abstand Befestigungsknöpfe 450.007 max. 250 mm

Poser les boutons de fixation
* Distance entre boutons de fixation 450.007 max. 250 mm

Insert the fastening studs
* Distance between fastening studs 450.007 max. 250 mm

Pose de verre avec bande d'étanchéité centré

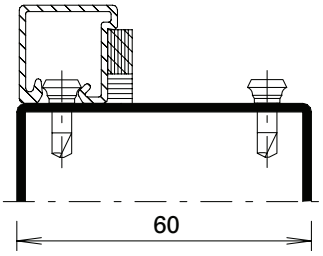

2.

Glasleiste mit aufgeklebtem Distanzband aufklipsen. Glasfalz ringsum mit Silikon abdichten.

Clipser la parclose avec la bande d'étanchéité collée. Sceller la feuillure avec du silicone sur tout le pourtour.

Clip the glazing bead with the glued-on sealing strip on one side. Seal the glazing rebate all round with silicone.

Glazing with distance strip, at the centre

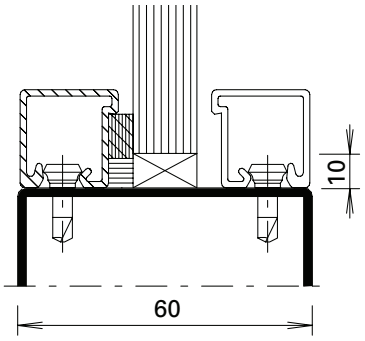

3.

Glaselement einsetzen und verklotzen. Glaselement oben mit einem kurzen Glasleistenstück sichern.

Poser la vitre et caler. Assurer la vitre en haut avec un court morceau de parclose.

Insert the pane and pads.
Secure the pane at the top with a short piece of glazing bead.

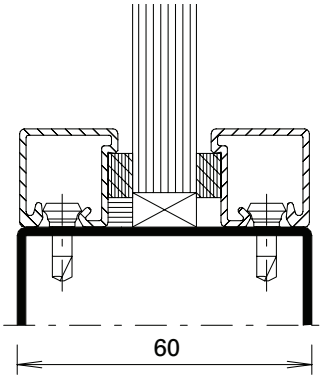

4.

Glasleisten mit aufgeklebtem Distanz-band auf der anderen Seite aufklipsen.

Clipser la parclose avec bande d'étanchéité collé de l'autre côté.

Clip the glazing bead with the glued-on sealing strip on the other side.

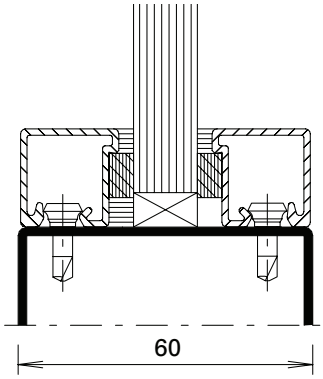

5.

Fuge zwischen Glasleiste und Glaselement versiegeln.

Sceller le joint entre la parclose et la vitre.

Seal the joint between the glazing bead and pane.

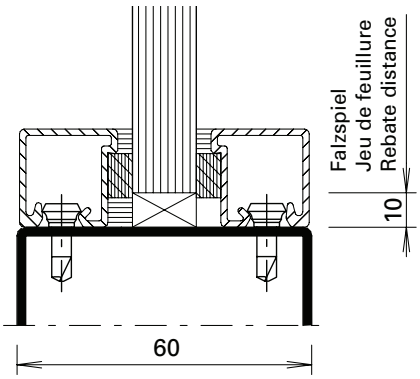

6.

Falzspiel umlaufend 7 mm.

Jeu de la feuillure périmétrique 7 mm.

Rebate distance all round 7 mm.

Bedingt durch verschiedene Toleranzen (Profile, Glasleisten, Anordnung Befestigungsknöpfe, Glasdichtungen und Glaselemente) empfehlen wir, die Wahl der inneren Glasdichtungen vorgängig an einem Element zu prüfen.

A cause des différentes tolérances (profilés, parcloses, disposition boutons de fixation, bandes d'écartement et éléments vitrés) nous recommandons d'effectuer un essai préalable avec la bande de distance choisie sur un éléent.

Owing to variations in the tolerances (profiled sections, glazing beads, layout of fastening studs, glazing seals and glazing) it is advisible to check your choice of inside glazing seals on an infill panel beforehand.

Verarbeitungshinweise | Indications d'usinage | Assembly instructions 5-246

Beschlageinbau | Montage des ferrures | Installation of fittings 5-276

Dieses Dokument referenziert auf die Klassifizierungsberichte 18-003504-PR02 (KB-C04-UZ05-de-01) und 18-003535-PR02 (KB-C04-UZ05-de-01) sowie EXAP-Berichte 18-003504-PR02 (EXAP-C04-UZ05-de-01) und 18-003535-PR02 (EXAP-C04-UZ05-de-01).

«Grafische Planungsdaten wie z.B. Anwendungsbeispiele, Konstruktionsdetails, Anschlüsse am Bau, die in unseren physischen oder elektronischen Dokumentationsunterlagen enthalten sind, sind schematische Darstellungen. Gleiches gilt für digitale Medien wie CAD Dateien oder BIM Modelle.
Sie sollen den ausführenden Metallbauer u/o Fachplaner bei der Planung und Ausführung eines Projektes unterstützen. Sie sind im konkreten Anwendungsfall durch den ausführenden Metallbauer u/o Fachplaner auf die Verwendbarkeit im konkreten betroffenen Projekt hinsichtlich rechtlichen/regulatorischen aber auch technischen objektspezifischen Anforderungen zu überprüfen und ggfs. eigenverantwortlich anzupassen.
Bei der Überprüfung, der spezifischen Planung und der Umsetzung sind die objektspezifischen Rahmenbedingungen (Material der Bausubstanz, Dimension des Einbauelements, Farbe, Exposition, Lasteinwirkung, etc.) sowie der geltende Stand der Technik einschliesslich aller anwendbaren Normen und technischen Richtlinien eigenverantwortlich zu beachten.»

Falls das vorliegende Dokument Differenzen zur aktuellen deutschen Version aufweist, gilt in jedem Fall der deutsche Originaltext in der jeweils geltenden Fassung im Jansen Docu Center.

Alle Ausführungen dieser Dokumentation haben wir sorgfältig und nach bestem Wissen zusammengestellt. Wir können aber keine Verantwortung für die Benutzung der vermittelten Vorschläge und Daten übernehmen.
Wir behalten uns technische Änderungen ohne Vorankündigung vor.

Ce document se réfère au rapports de classification 18-003504-PR02 (KB-C04-UZ05-de-01) et 18-003535-PR02 (KB-C04-UZ05-de-01), de même qu'au rapports EXAP 18-003504-PR02 (EXAP-C04-UZ05-de-01) et 18-003535-PR02 (EXAP-C04-UZ05-de-01).

«Les données de planification graphiques, comme les exemples d'application, détails de construction et raccordements au bâtiment, fournies dans notre documentation physique et numérique sont des représentations schématiques. Il en va de même pour les médias numériques comme les fichiers CAD ou modèles BIM.
Leur but est de faciliter la planification et réalisation d'un projet par les constructeurs métalliques et/ou concepteurs. Concrètement, elles doivent être vérifiées par le constructeur métallique et/ou le concepteur et, le cas échéant, modifiées de son propre chef pour s'assurer qu'elles concordent avec le projet concerné et qu'elles répondent aux exigences techniques spécifiques ainsi qu'aux dispositions légales et réglementaires.
Lors de la vérification, de la planification spécifique et de la mise en œuvre, il y a lieu de tenir compte des conditions spécifiques à l'objet (matériaux du bâtiment, dimension de l'élément d'insert, couleur, exposition, effet de charge, etc.) ainsi que de l'état actuel de la technique, y compris toutes les normes et directives techniques applicables.»

En cas de divergence entre le présent document et la version allemande, c'est dans tous les cas le texte original allemand qui prévaut dans sa version actuelle disponible dans le Jansen Docu Center.

Nous avons apporté le plus grand soin à l'élaboration de cette documentation. Cependant, nous déclinons toute responsabilité pour l'utilisation faite de nos propositions et de nos données.
Nous nous réservons le droit de procéder à des modifications techniques sans préavis.

This document references classification reports 18-003504-PR02 (KB-C04-UZ05-de-01) and 18-003535-PR02 (KB-C04-UZ05-de-01) and EXAP reports 18-003504-PR02 (EXAP-C04-UZ05-de-01) and 18-003535-PR02 (EXAP-C04-UZ05-de-01).

«Graphical planning data such as application examples, construction details, connections on site that are contained in our physical or electronic documentation components are schematic representations. The same applies to digital media such as CAD files or BIM models.
They are intended to support the metal worker and/or design engineer in planning and executing projects. In the specific case of application they are to be checked by the metal worker and/or design engineer in terms of their usability in the specific project concerned with regard to legal/regulatory and technical property-specific requirements and adjusted if necessary at the latter's own responsibility.
The property-specific underlying conditions (construction material, dimensions of installation element, colour, exposure, load effect etc.) and current state of the art including all applicable norms and technical guidelines are to be taken into consideration at the metal worker and/or design engineer's own responsibility during the review, specific planning and implementation.»

If there are any differences between this document and the current German version, the latest version of the original German text in the Jansen Docu Center shall prevail.

All the information contained in this documentation is given to the best of our knowledge and ability. However, we decline all responsibility for the use made of these suggestions and data.
We reserve the right to effect technical modifications without prior warning.

Profilbearbeitungen Flügelprofile
Bandseite oben

Usinage de profilés de vantail
Côté paumelle en haut

Profile shaping leaf profiles
Hinge-side top

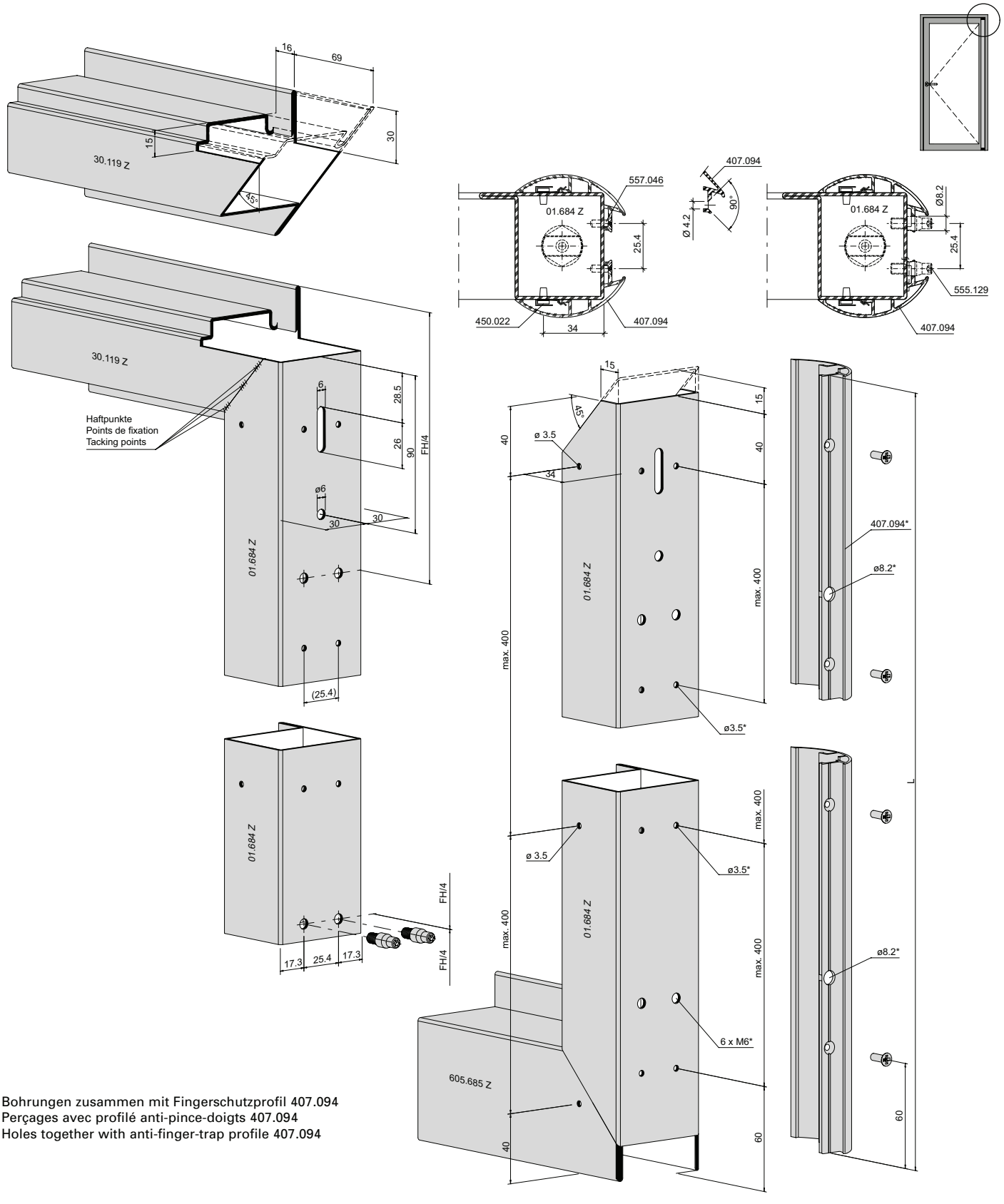

* Bohrungen zusammen mit Fingerschutzprofil 407.094
* Perçages avec profilé anti-pince-doigts 407.094
* Holes together with anti-finger-trap profile 407.094

Profilbearbeitungen Flügelprofile mit Senkdichtung nach aussen öffnend

Usinage de profilés de vantail avec joint seuil automatique ouvrant vers l'extérieur

Profile shaping leaf profiles with automatic drop seal outward opening

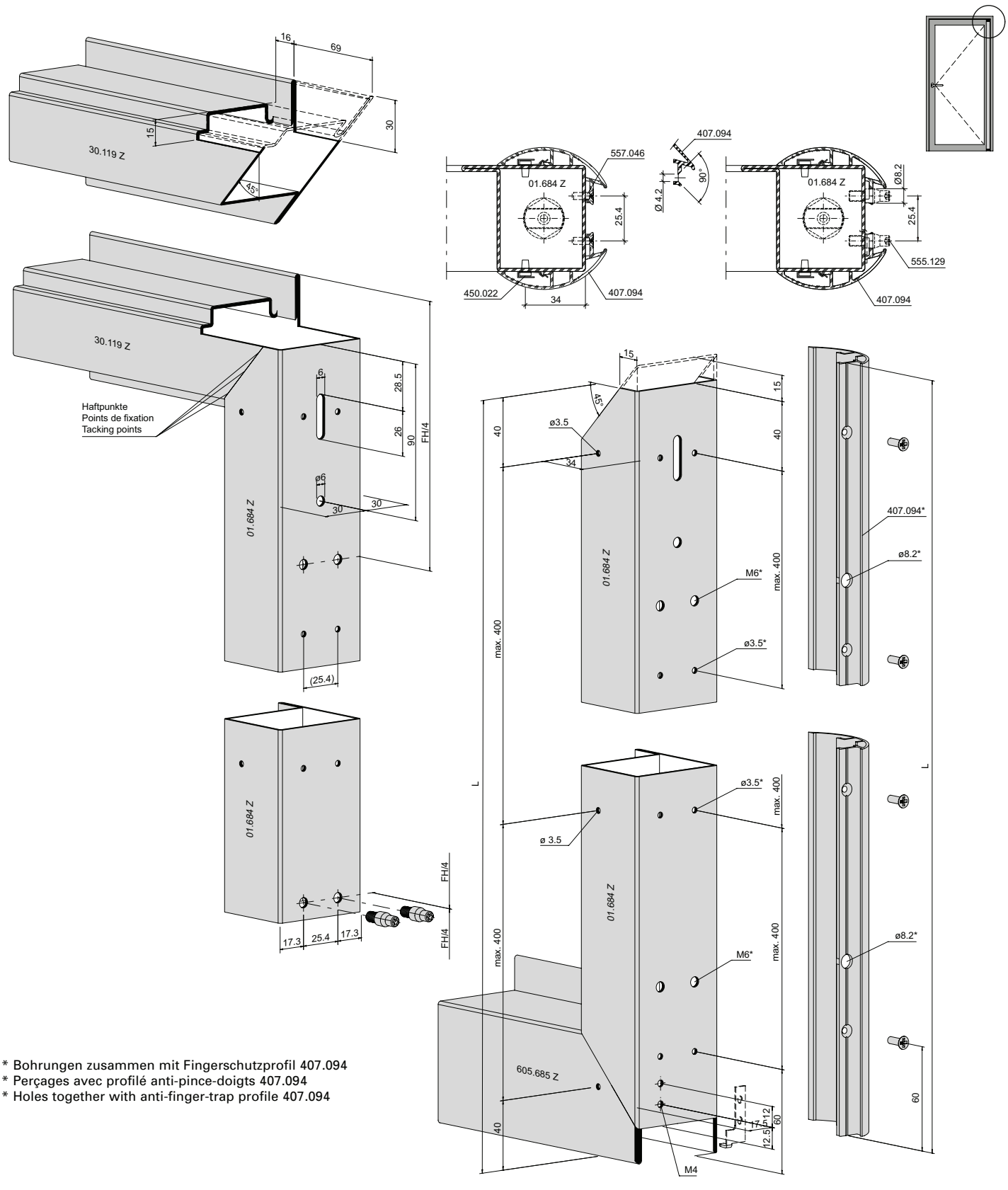

* Bohrungen zusammen mit Fingerschutzprofil 407.094
* Perçages avec profilé anti-pince-doigts 407.094
* Holes together with anti-finger-trap profile 407.094

Einbau Einschubteil im Türflügel Bandseite oben

Montage de la pièce à insérer dans le vantail de porte Côté paumelle en haut

Installation of insert in door leaf Hinge-side top

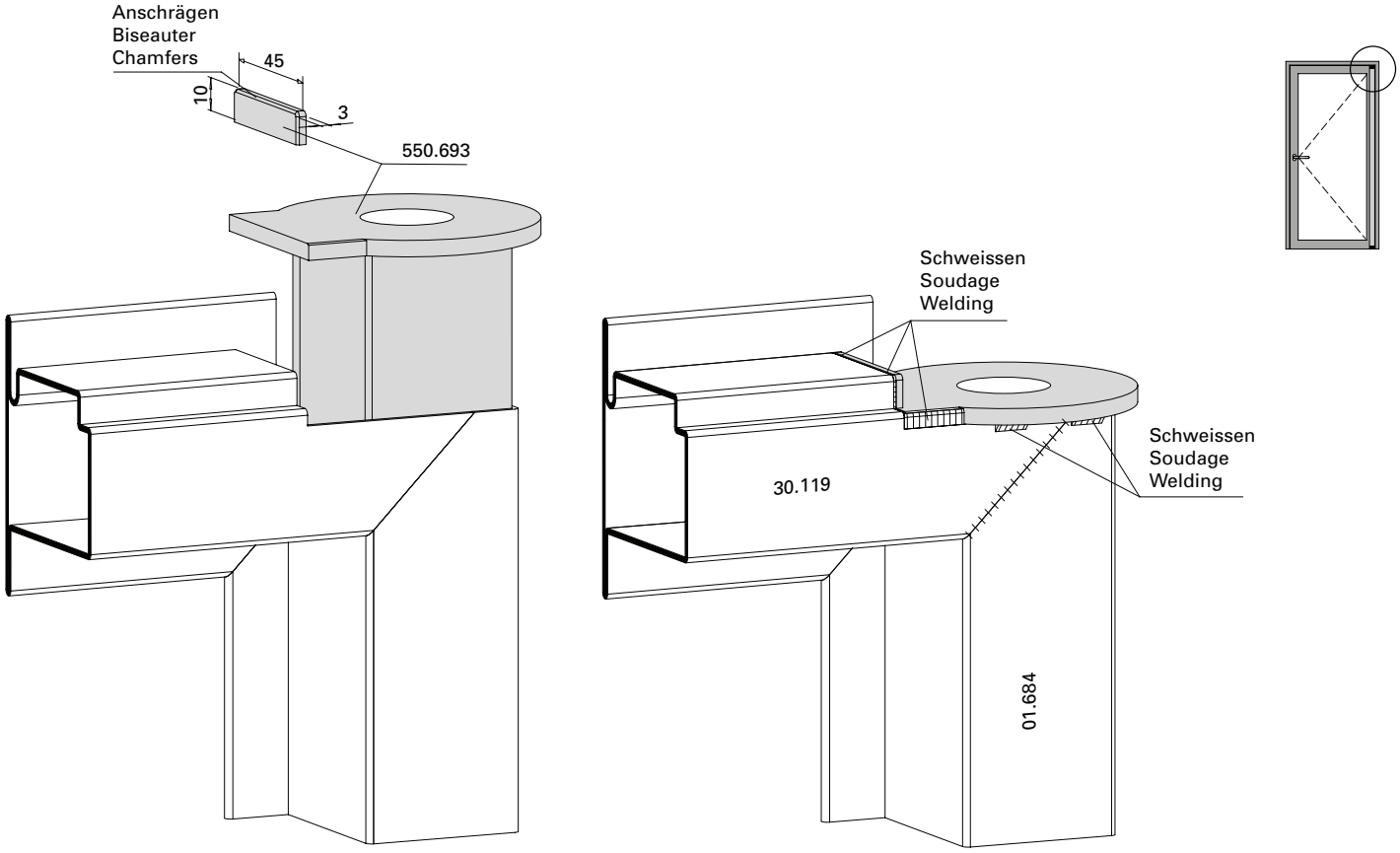

Darstellung DIN links
Représentation DIN gauche
Representation DIN left

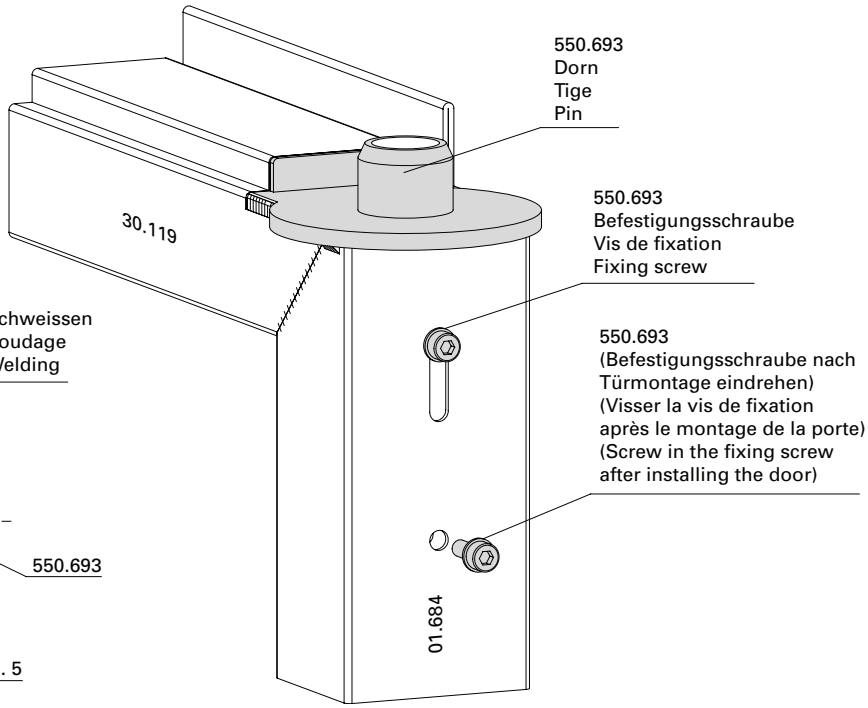

Schweissnahtabstände einhalten
Respecter l'écartement de soudure
Respect the distances between the welding seam

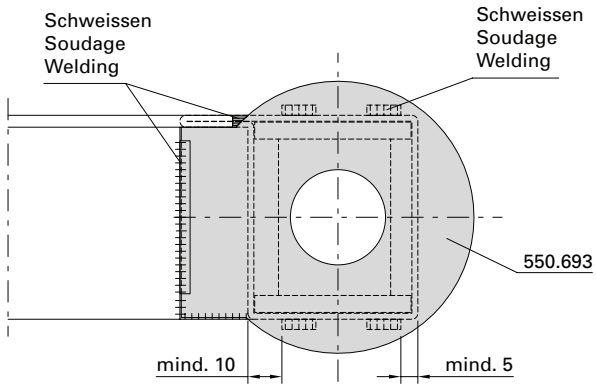

Zuschnitt und Profilbearbeitung Flügelprofile Bandseite unten

Découpe et usinage de profilés de vantail Côté paumelle en bas

Cutting and profile shaping leaf profiles Hinge-side bottom

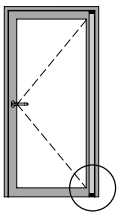

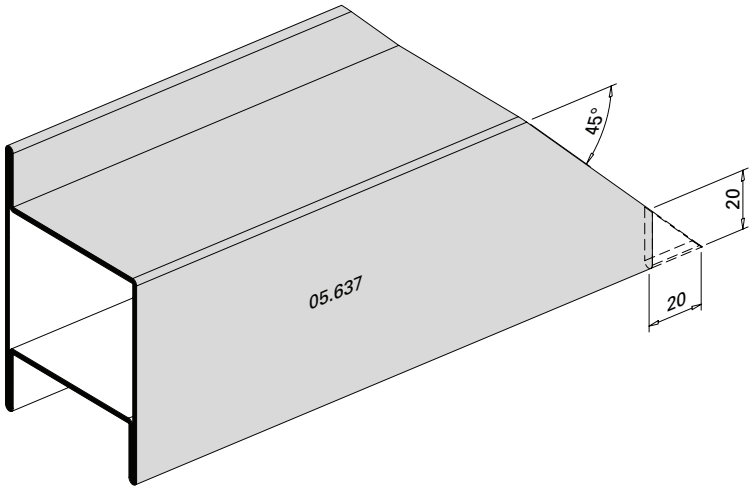

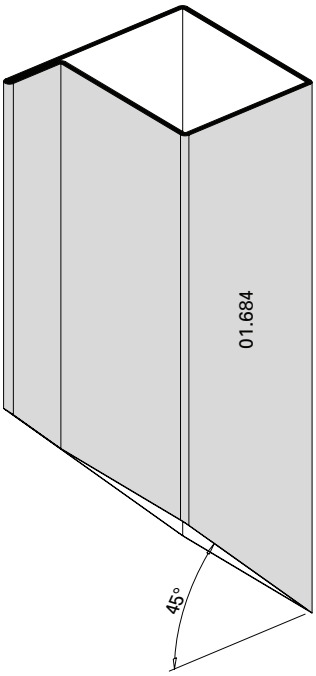

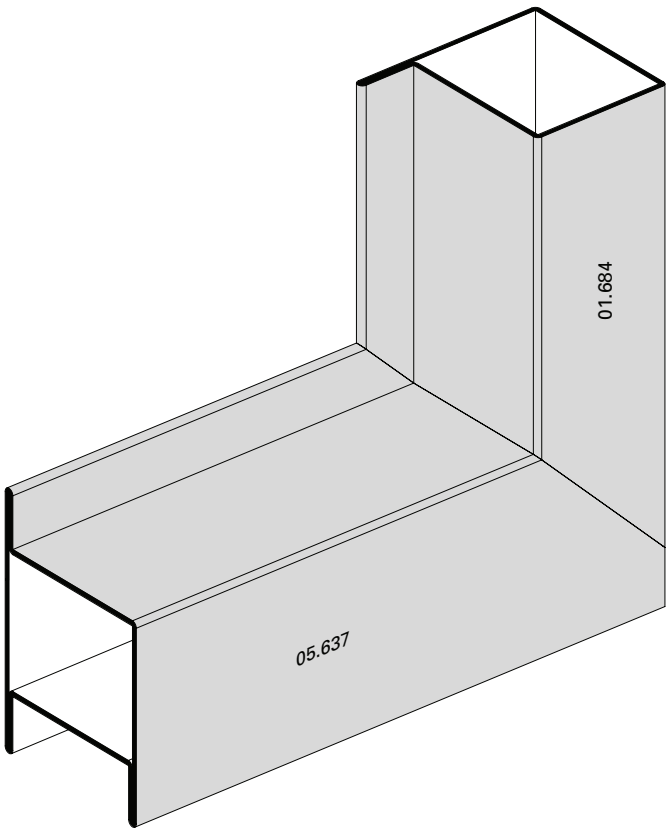

Zuschnitt und Profilbearbeitung Flügelprofile Schlossseite/Griffseite unten

Découpe et usinage de profilés de vantail Côté serrure/poignée en bas

Cutting and profile shaping leaf profiles Lock-side/handle-side bottom

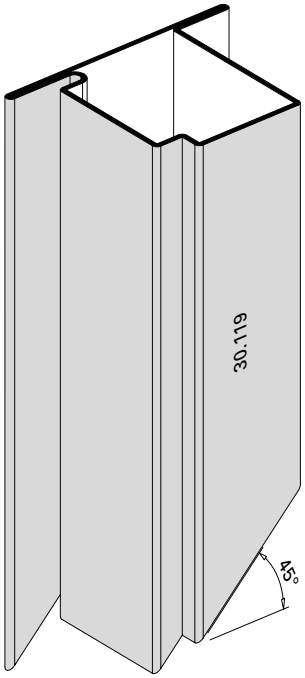

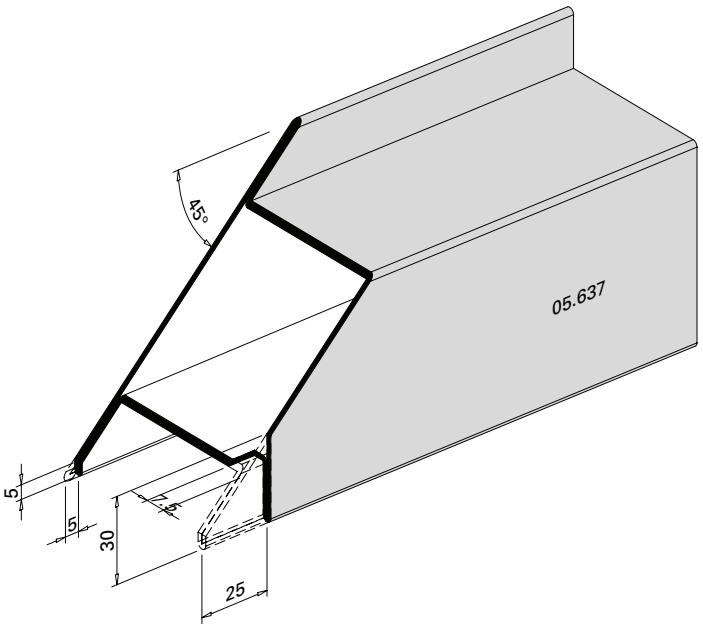

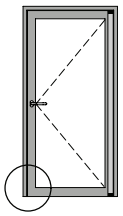

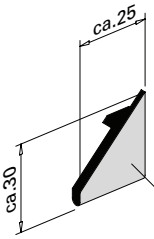

Blechabschnitt zum Einschweissen am Blendrahmen oben (Drehlager)

Tôle à souder sur le cadre dormant en haut (coussinet de tourillon)

Section of plate cut for welding on to frame top (pivot hinge)

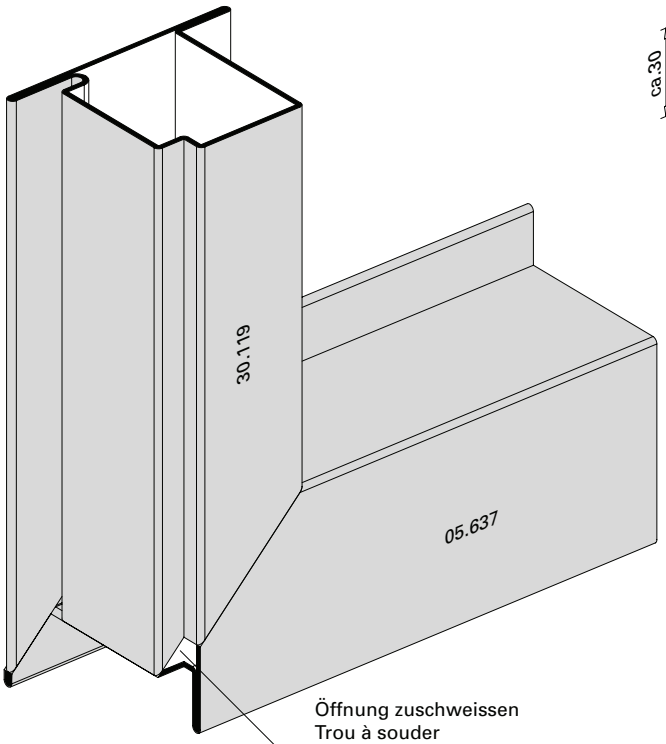

Öffnung zuschweissen
Trou à souder
Close opening by welding

Zuschnitt und Profilbearbeitung
Blendrahmenprofil
Bandseite oben

Découpe et usinage de profilé de cadre dormant
Côté paumelle en haut

Cutting and profile shaping
outer frame profile
Hinge-side top

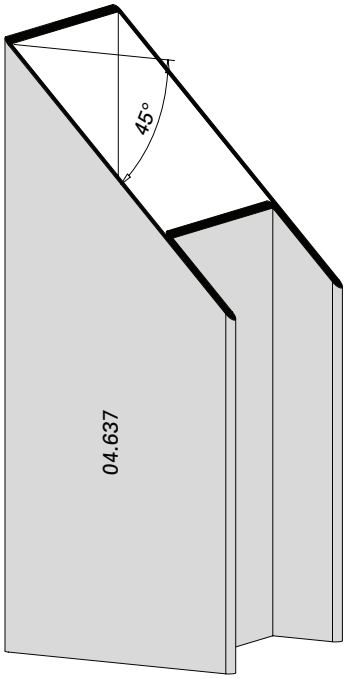

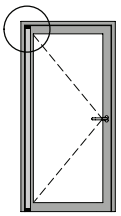

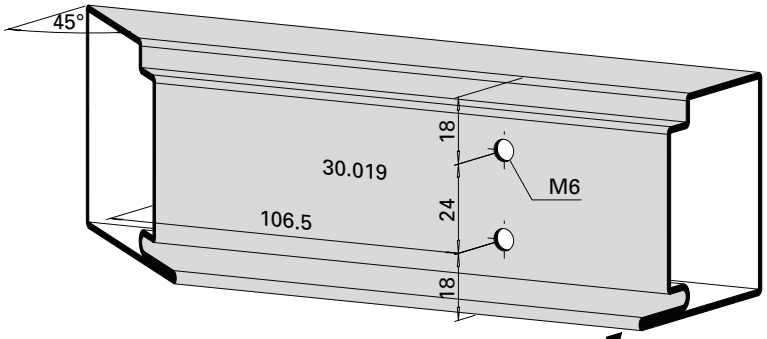

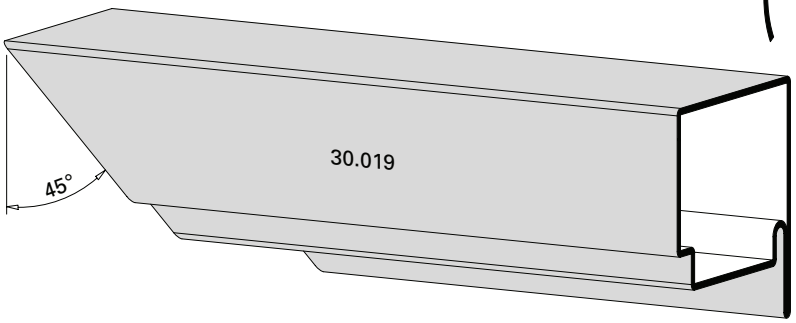

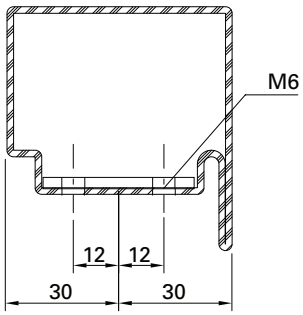

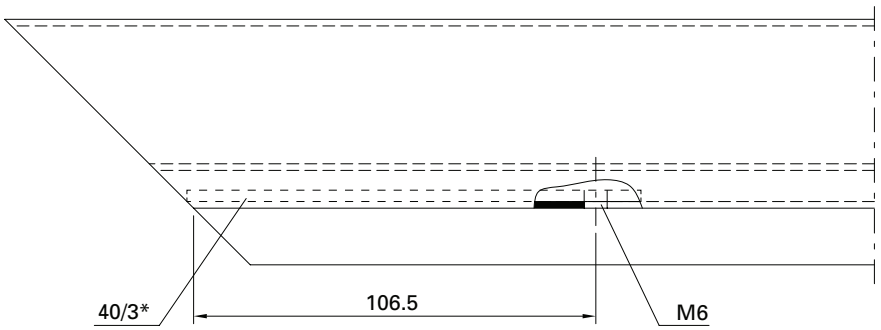

* Bei Anforderung Klasse 8 nach EN 12400 erforderlich
* Nécessaire quand la classe 8 selon EN 12400 est requise
* Class 8 in accordance with EN 12400 required upon request

Zusammenbau Blendrahmenprofile Bandseite oben

Assemblage des profilés de cadre dormant Côté paumelle en haut

Assembly of outer frame profiles Hinge-side top

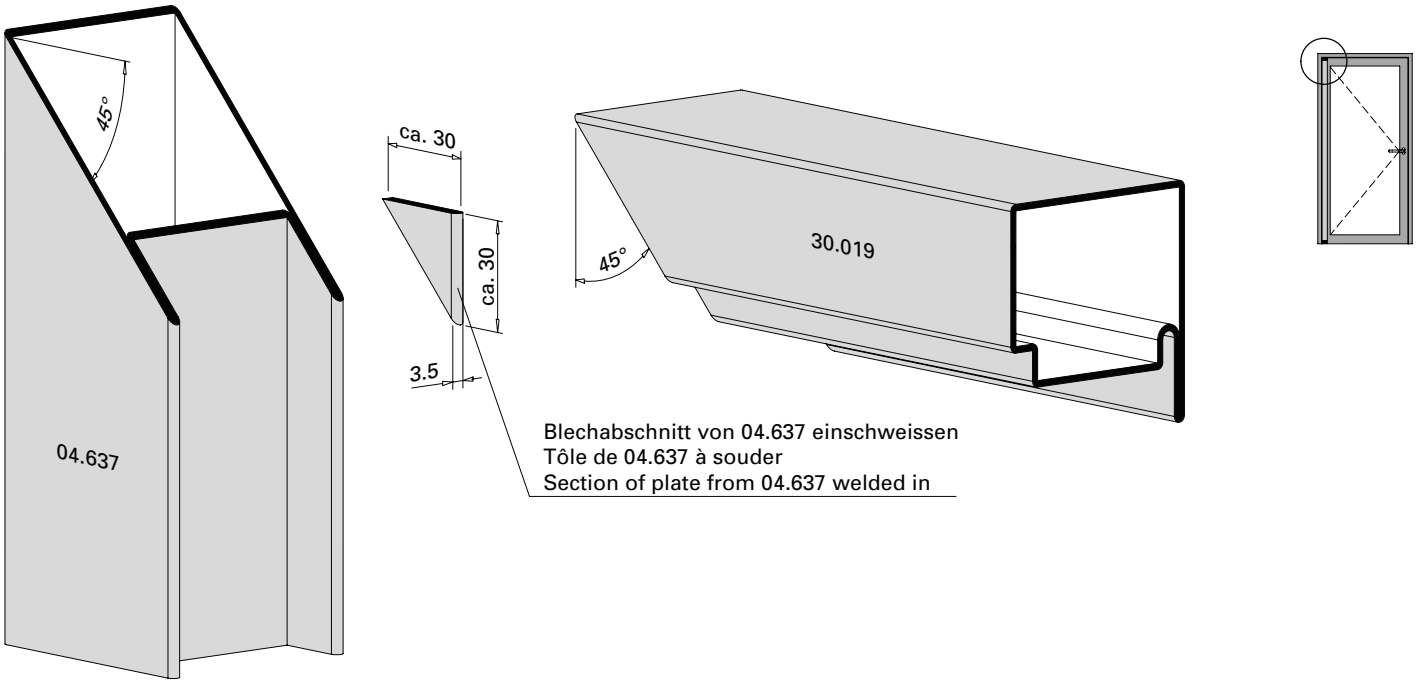

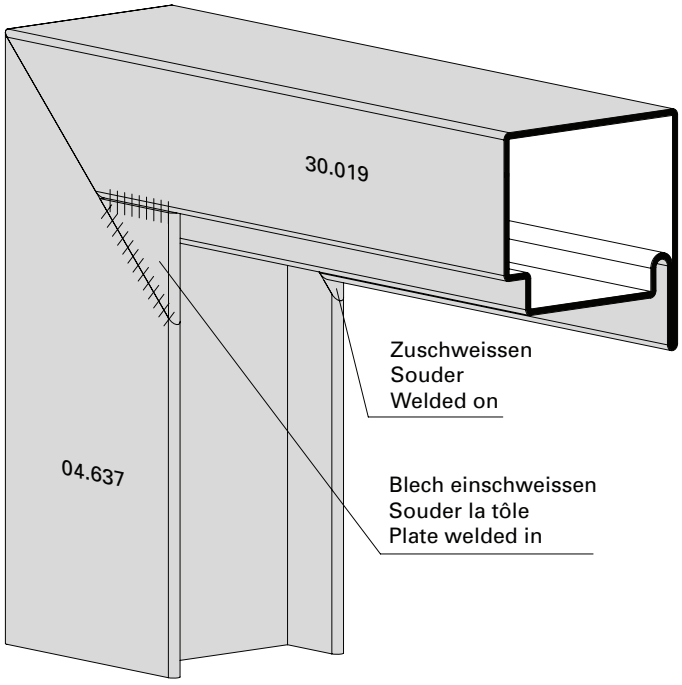

Einbau Widerlager Blendrahmen
Bandseite oben

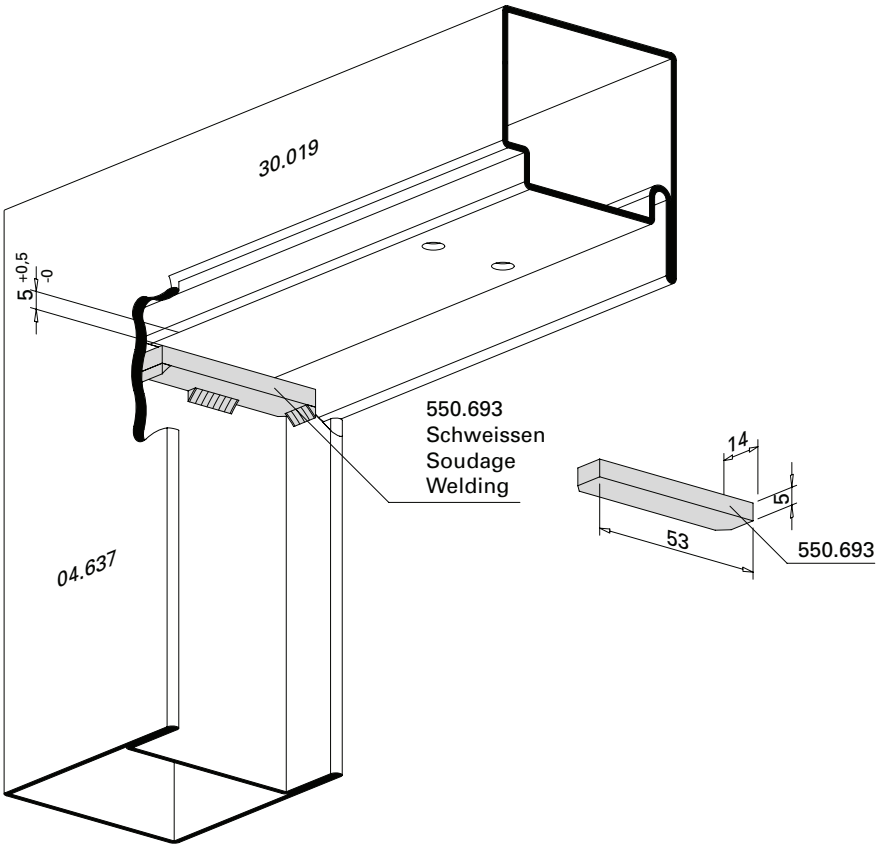

Montage aboutement cadre dormant
Côté paumelle en haut

Installation of abutment in outer frame
Hinge-side top

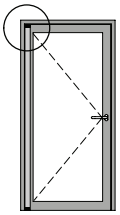

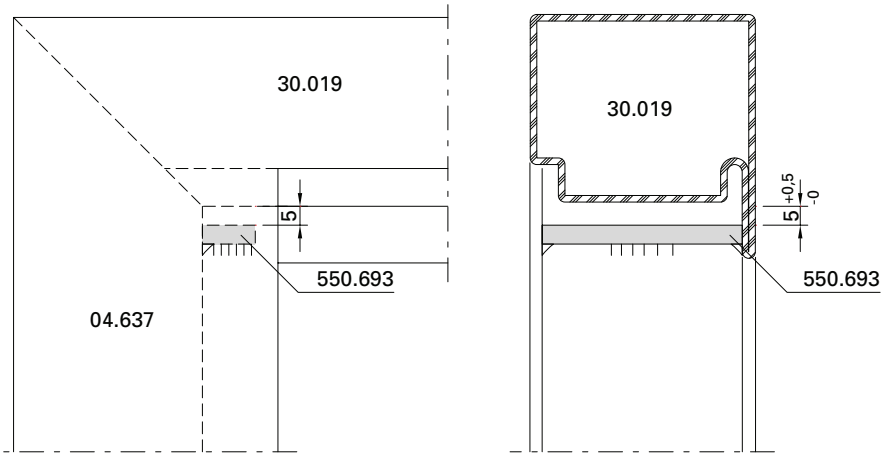

Profilbearbeitung für Kabelführung

Usinage de profilés pour cheminement de câblage

Profile preparation for cable guide

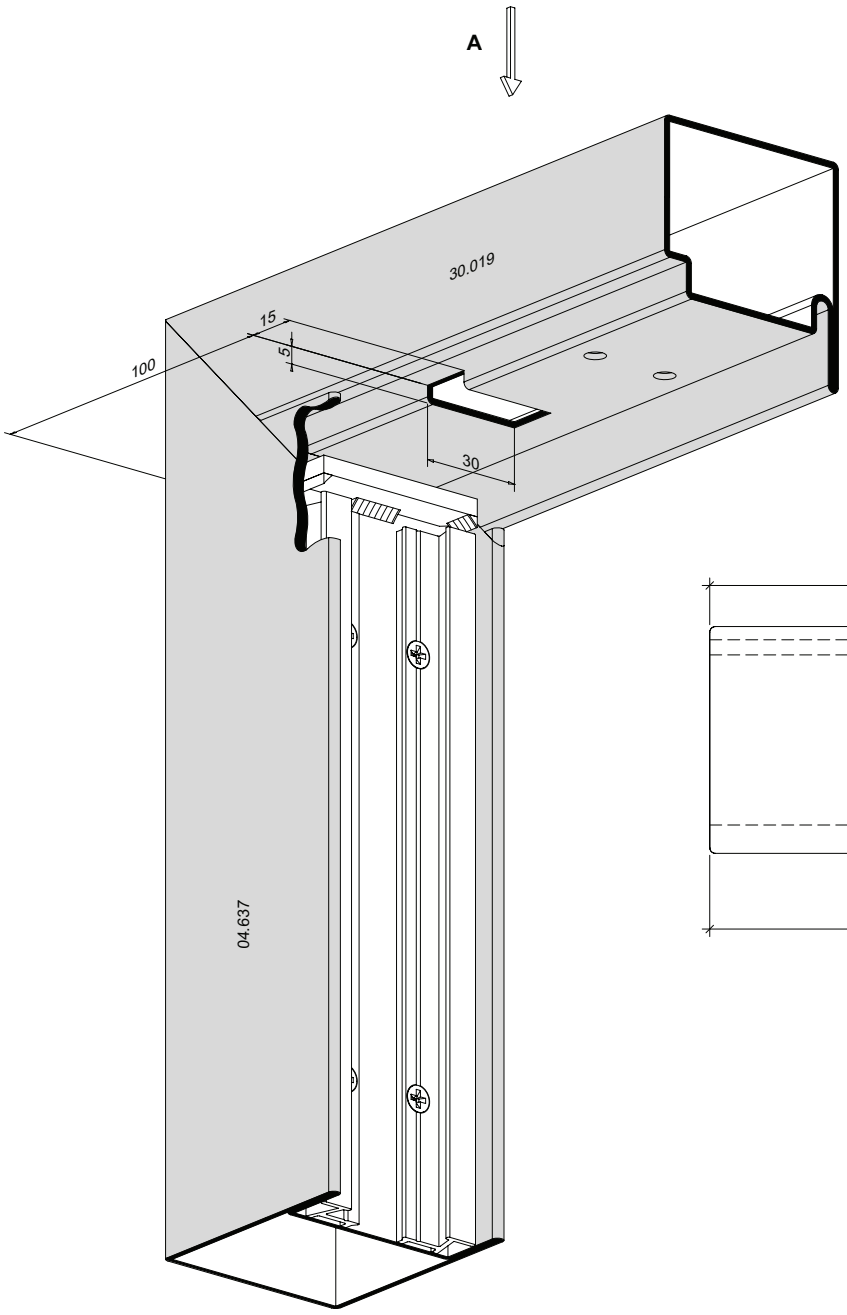

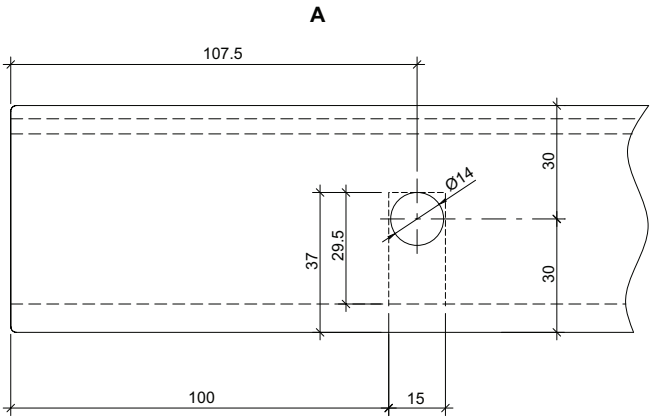

Einbau Lagerschale Blendrahmen Bandseite oben

Montage du coussinet du cadre dormant Côté paumelle en haut

Installation bearing bush outer frame Hinge-side top

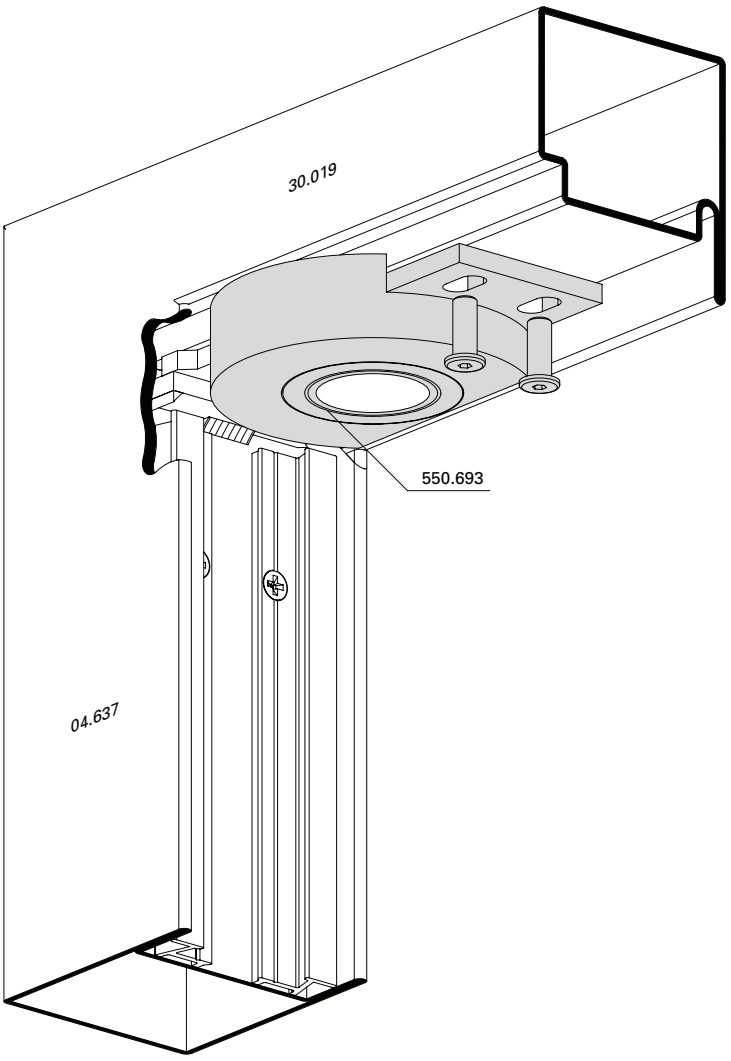

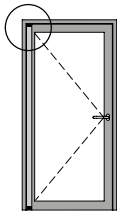

Einbau Rahmenprofil
Bandseite unten

Montage du profilé de cadre
Côté paumelle en bas

Installation of frame profile
Hinge-side bottom

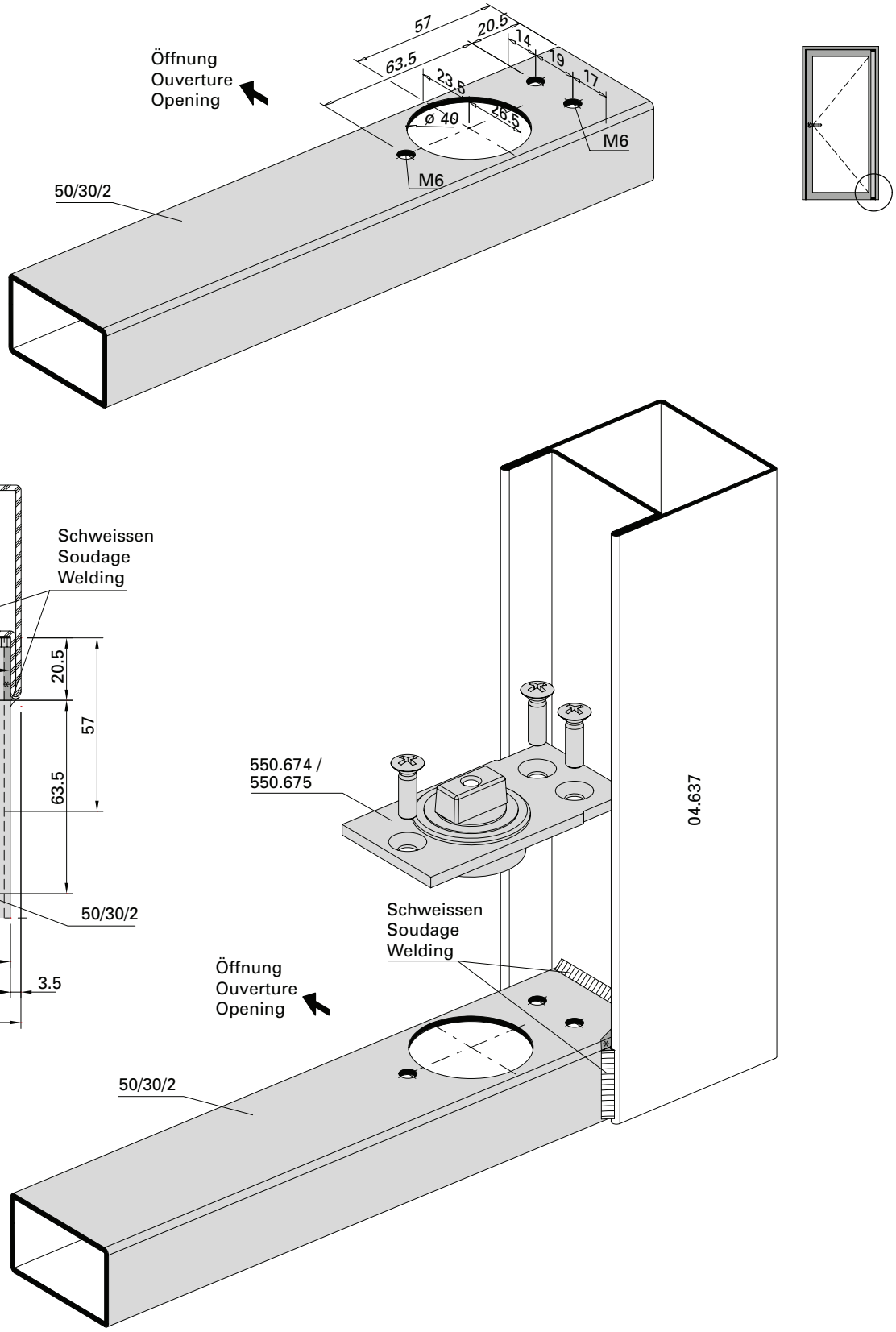

Einbau Zusatzprofil 407.093 und Dichtung 455.050 im Blendrahmen

Montage du profilé supplémentaire 407.093 et du joint 455.050 dans le cadre dormant

Installation of additional profile 407.093 and brush 455.050 in outer frame

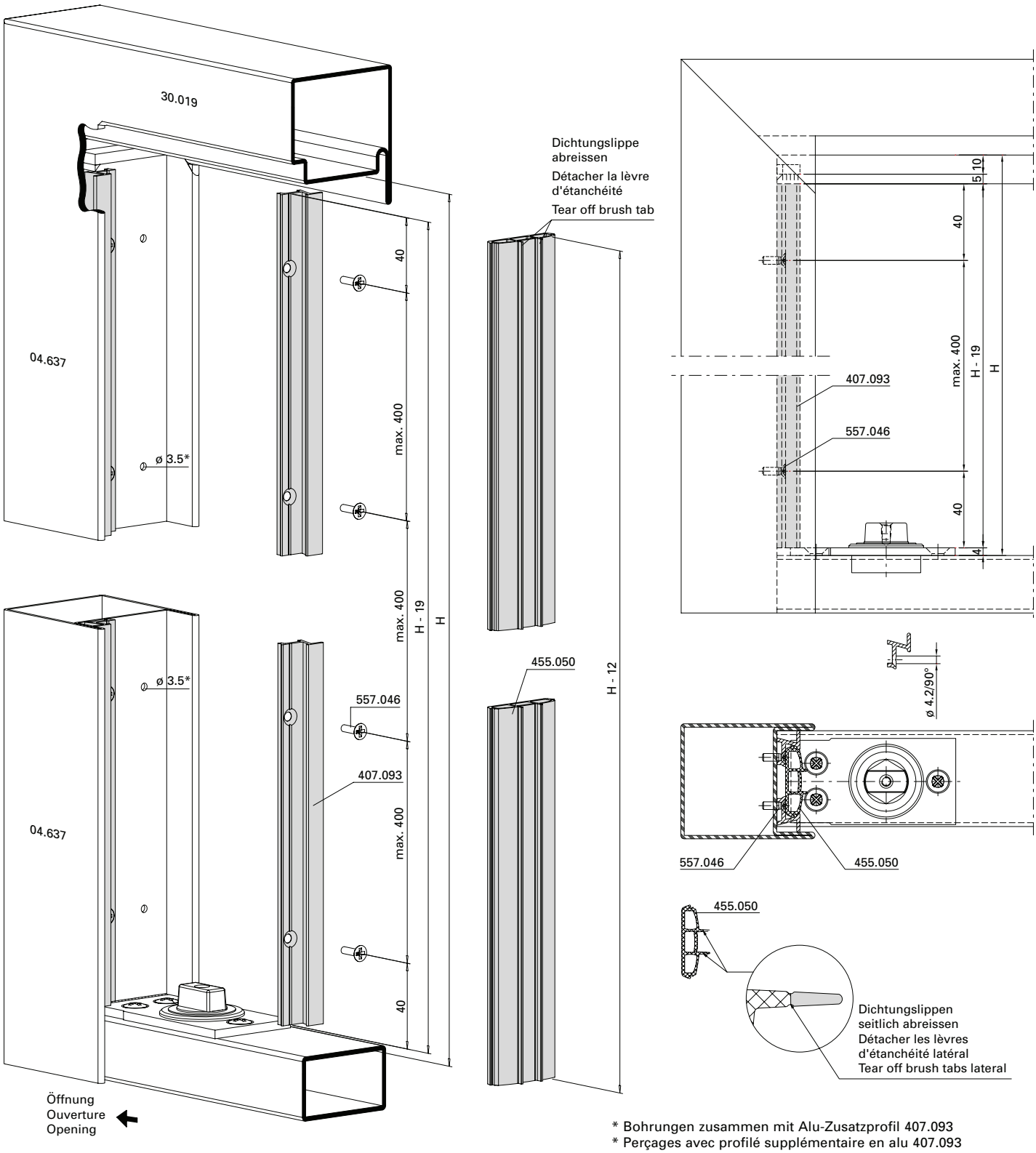

* Bohrungen zusammen mit Alu-Zusatzprofil 407.093
* Perçages avec profilé supplémentaire en alu 407.093
* Holes together with aluminium additional profile 407.093

Einbau
Türschwellenprofil 407.051

Montage profilé de seuil de porte 407.51

Installation door threshold profile 407.051

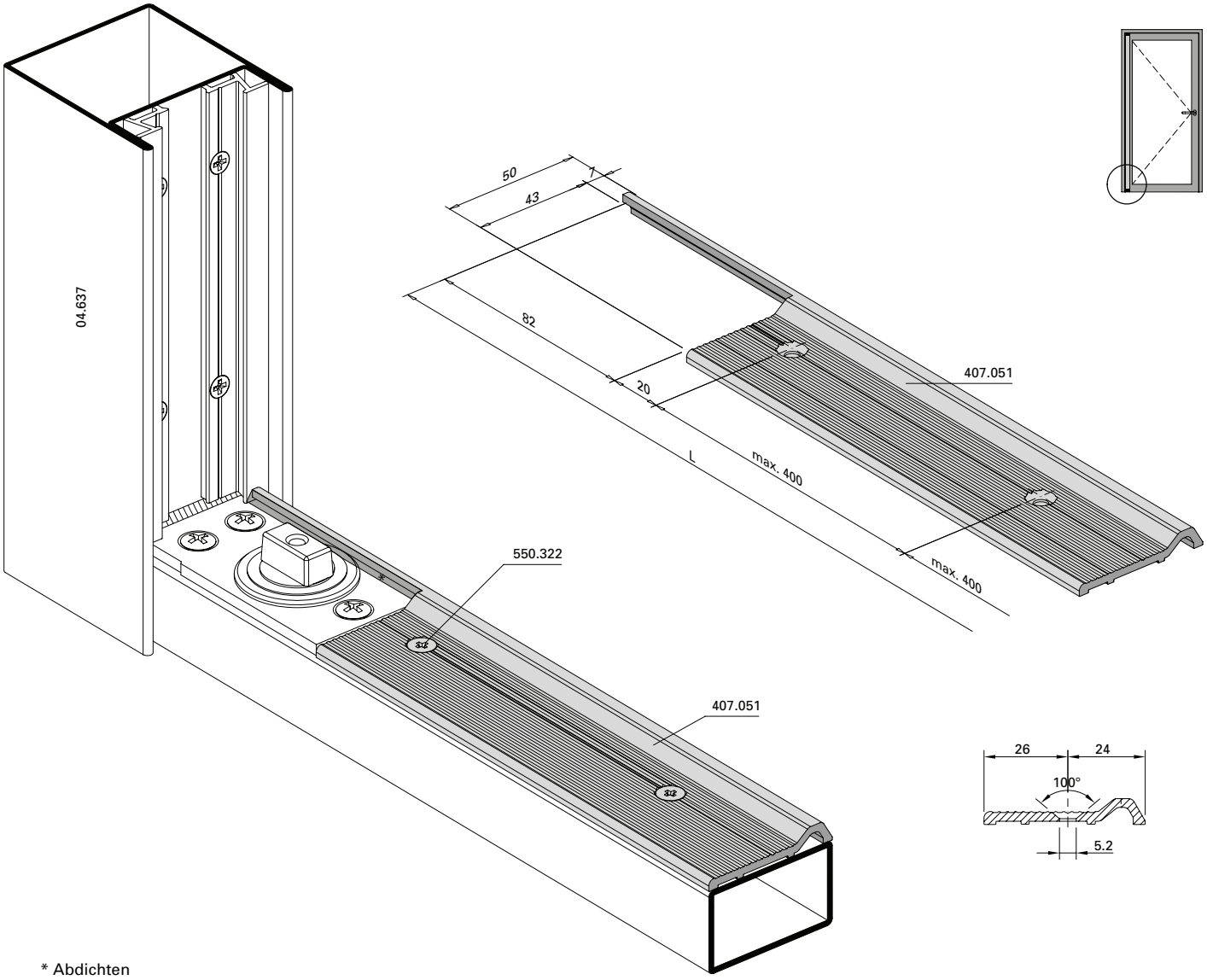

* Abdichten
* Etancher
* Sealing

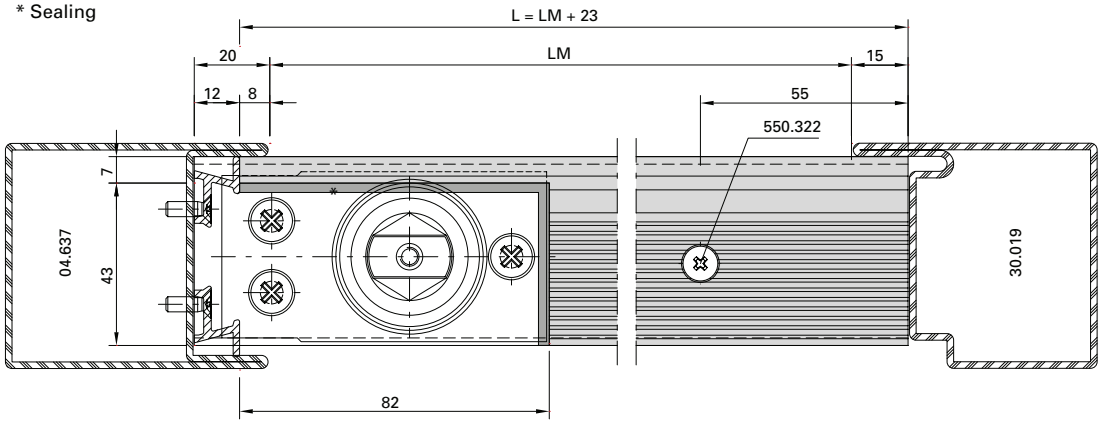

Profilbearbeitung für Türhebel 555.886 Türflügel Bandseite unten

Usinage de profilés pour bras du bas 555.886 vantail de porte Côté paumelle en bas

Profile preparation for door lever 555.586 in door leaf Hinge-side bottom

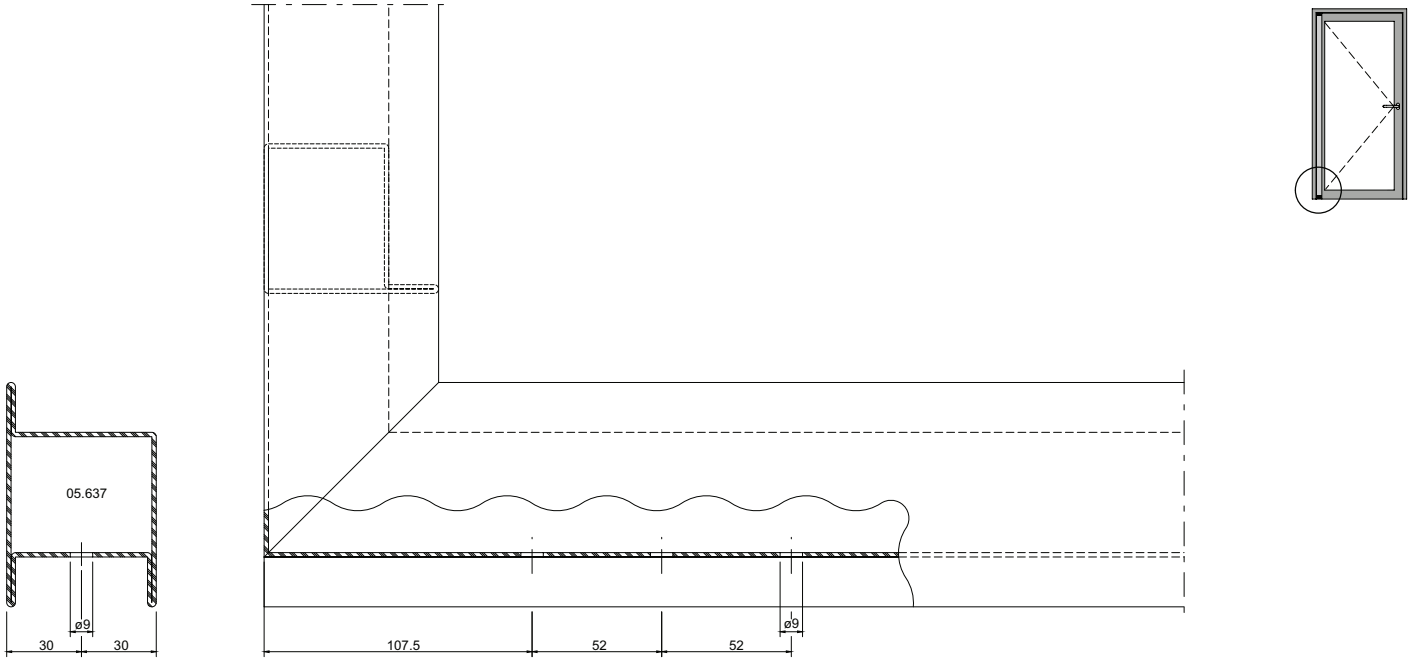

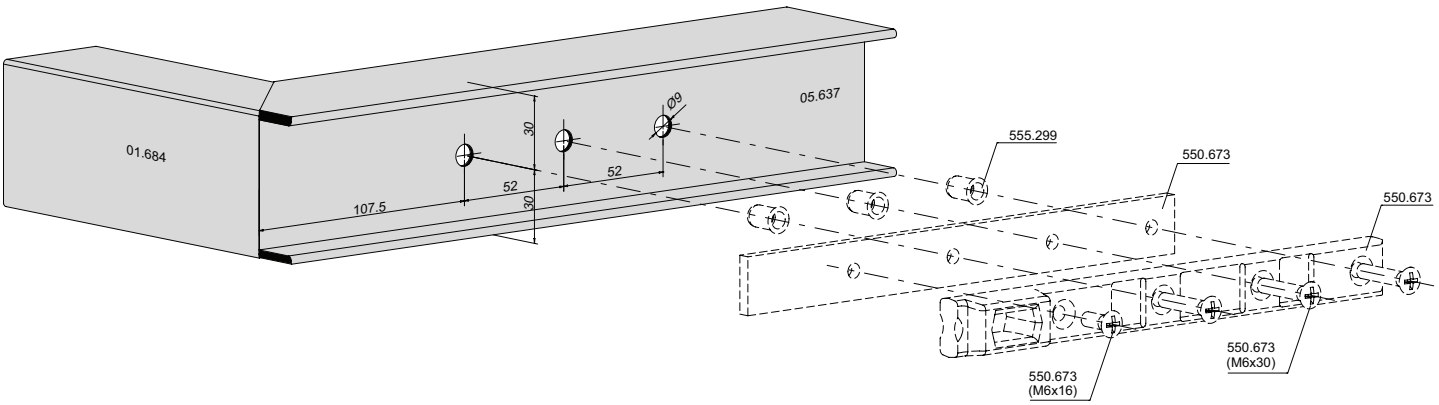

Zuschnitt und Profilbearbeitung Bürstenprofil 407.100

Découpe et usinage profilé de brosse 407.100

Cutting and profile shaping brush profile 407.100

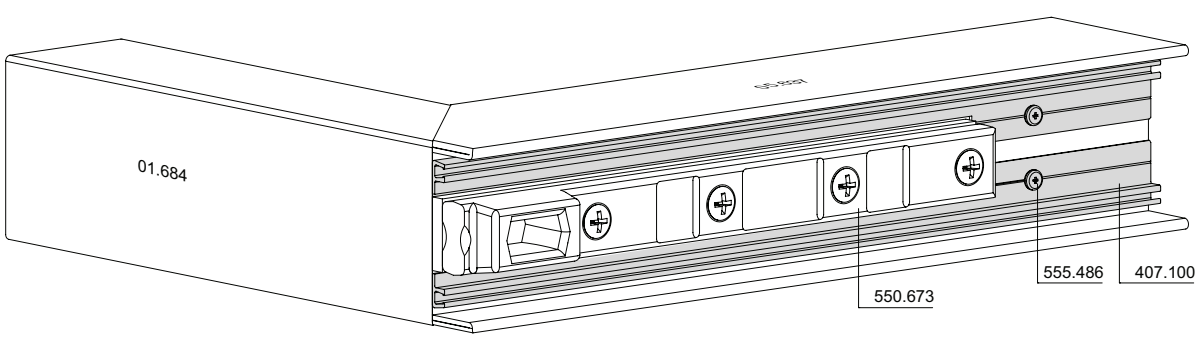

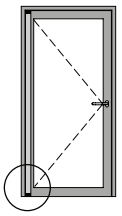

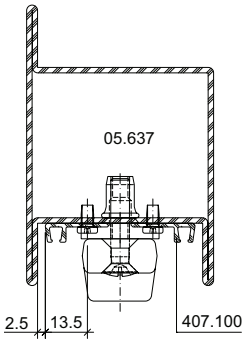

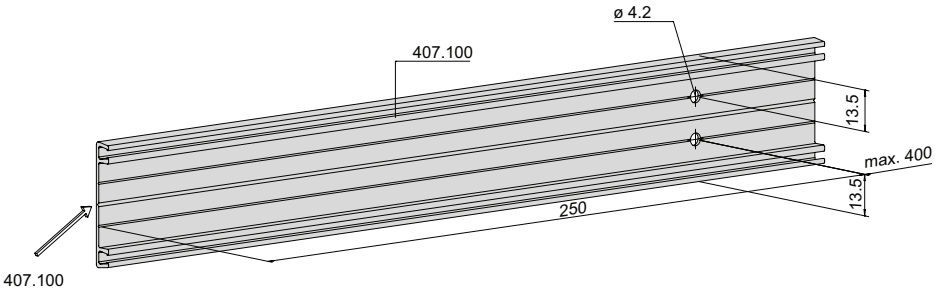

407.100
Entlang der Kerbe brechen
Rompre le long de l'encoche
Break along the notch

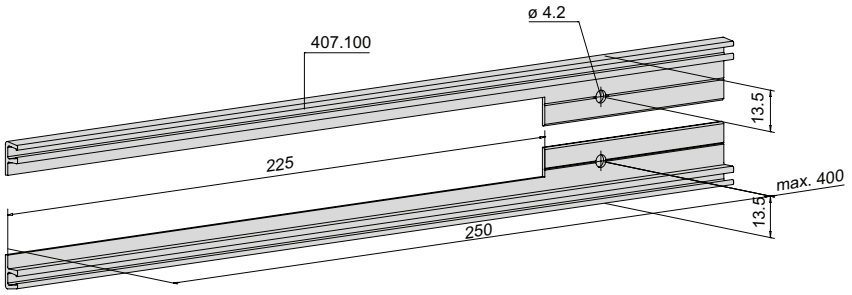

Einbau Distanzplatte Türhebel 550.695 Türflügel Bandseite unten

Montage de la plaque d'écartement 550.695 vantail de porte Côté paumelle en bas

Installation spacer plate door lever 550.695 door leaf Hinge-side bottom

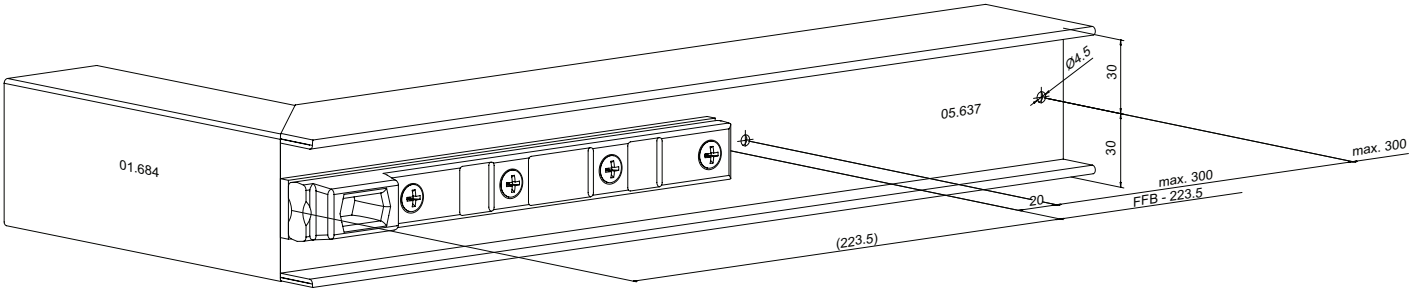

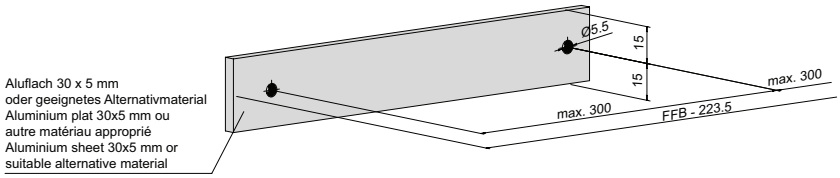

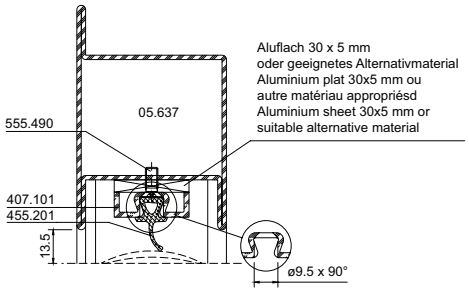

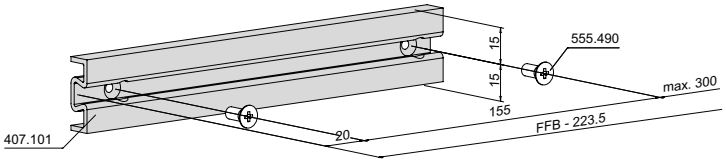

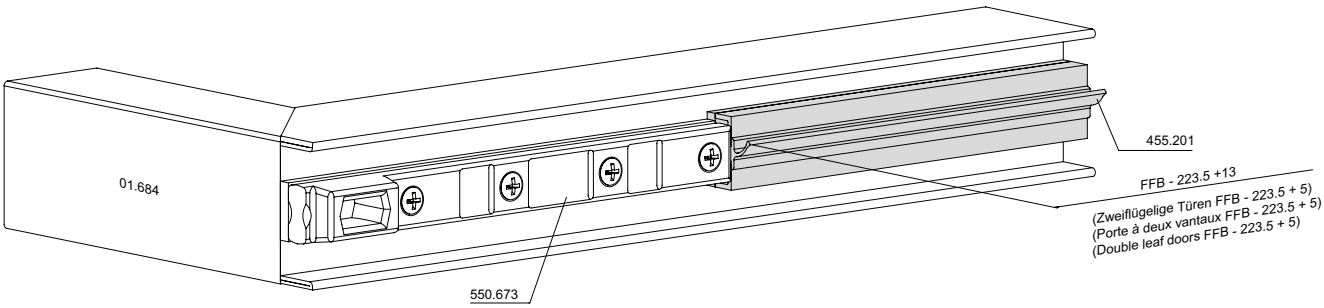

Zuschnitt und Profilbearbeitung Fingerschutzprofil 407.094 und Dichtung 455.050

Découpe et usinage du profilé anti-pince-doigt 407.094 et du joint 455.050

Cutting and profile shaping finger protection profile 407.094 and gasket 455.050

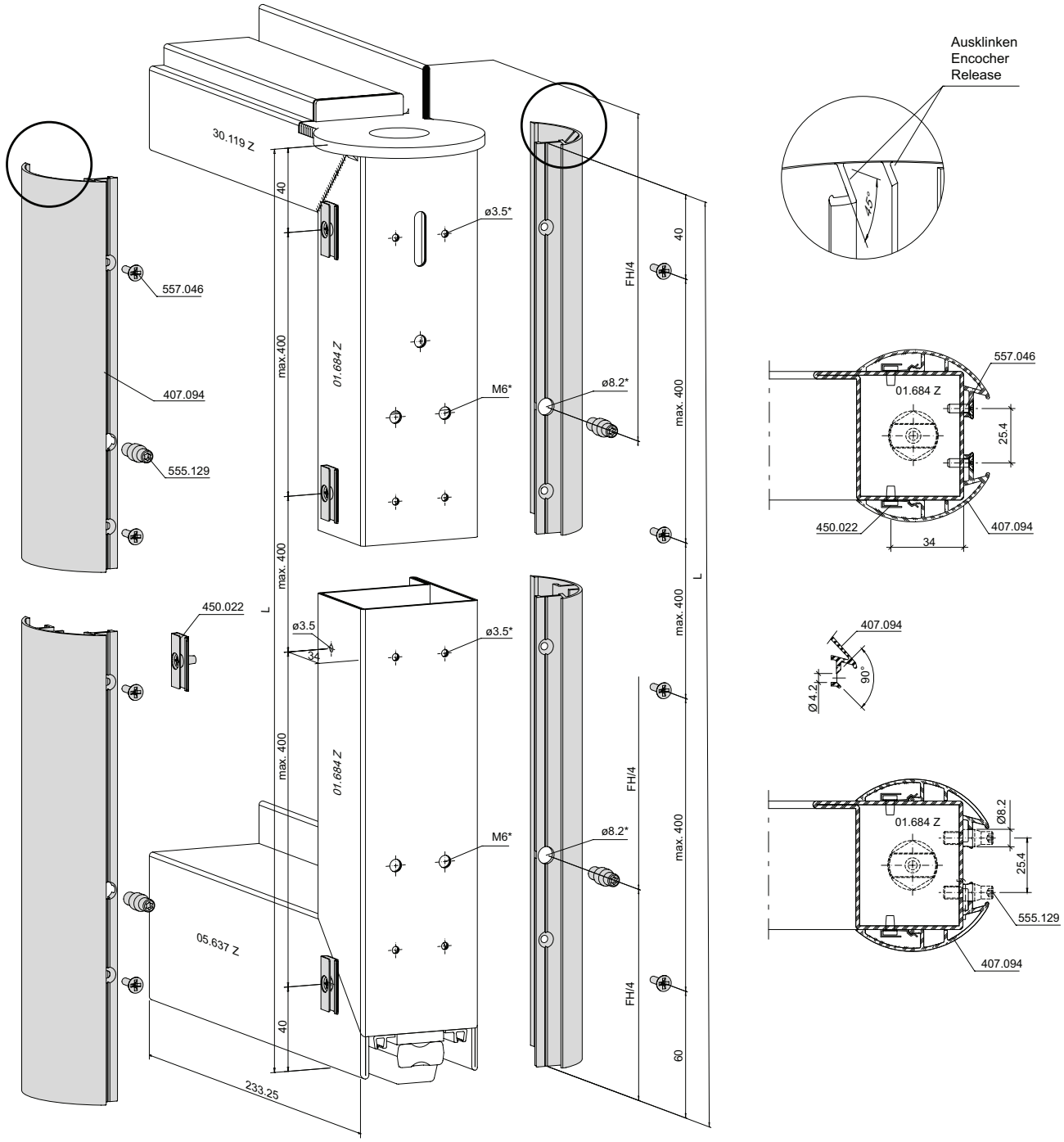

* Bohrungen zusammen mit Alu-Fingerschutzprofil 407.094
* Perçages avec profilé anti-pince-doigt en alu 407.094
* Holes together with aluminium finger protection profile 407.094

Zuschnitt und Profilbearbeitung Fingerschutzprofil 407.094 Automatische Senkdichtung

Découpe et usinage du profilé anti-pince-doigt 407.094 Joint seuil automatique

Cutting and profile shaping finger protection profile 407.094 Automatic drop seal

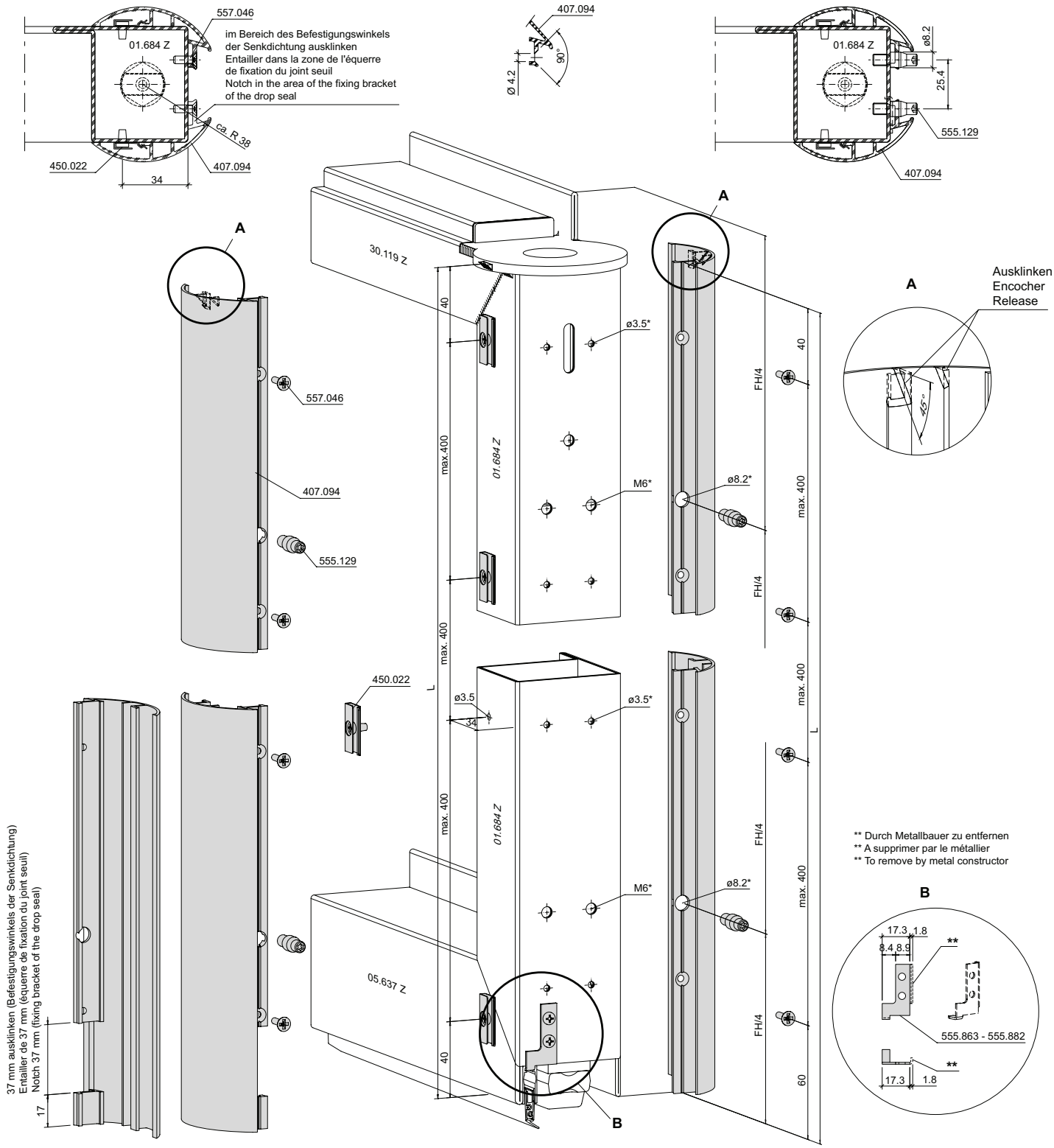

** Durch Metallbauer zu entfernen
** A supprimer par le métallier
** To remove by metal constructor

* Bohrungen zusammen mit Fingerschutzprofil 407.094
* Perçages avec profilé anti-pince-doigts 407.094
* Holes together with anti-finger-trap profile 407.094

Einbau Stangengriff und Panik-Druckstange

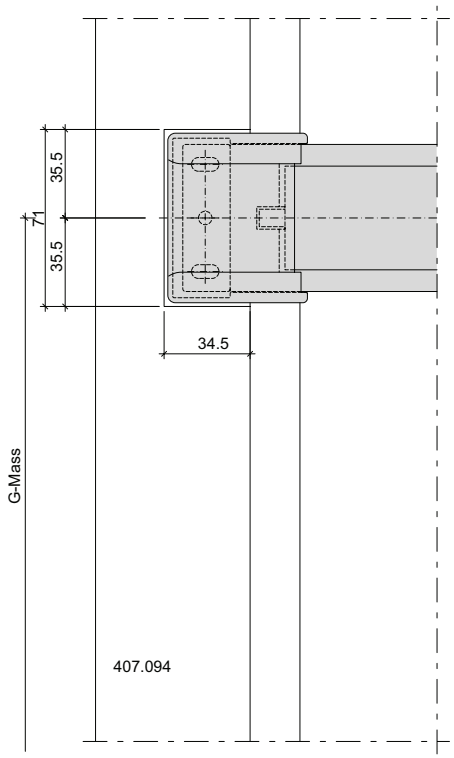

Montage barre à pousser et barre panique

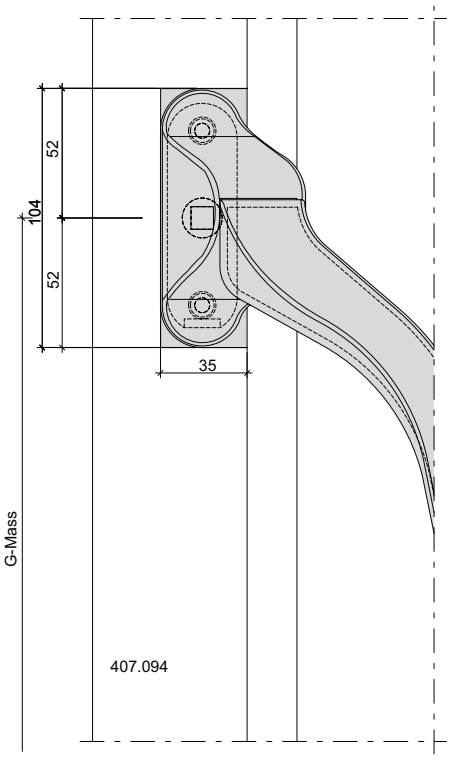

Installation touch-bar and push-bar

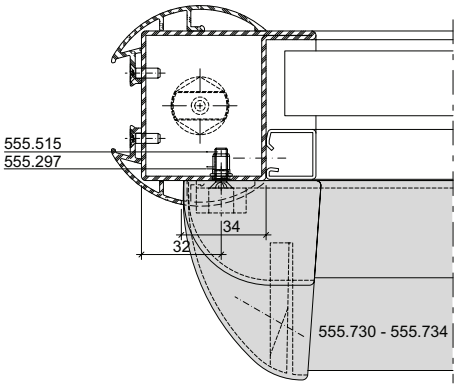

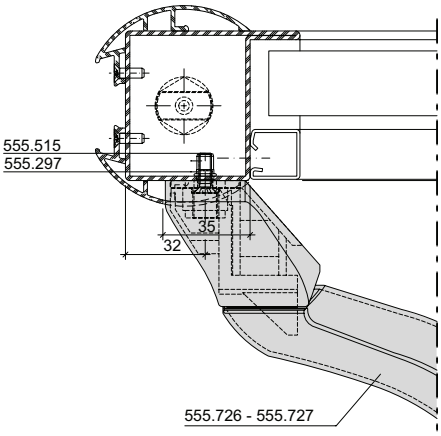

Einbau Stangengriff und Panik-Druckstange

Montage barre à pousser et barre panique

Installation touch-bar and push-bar

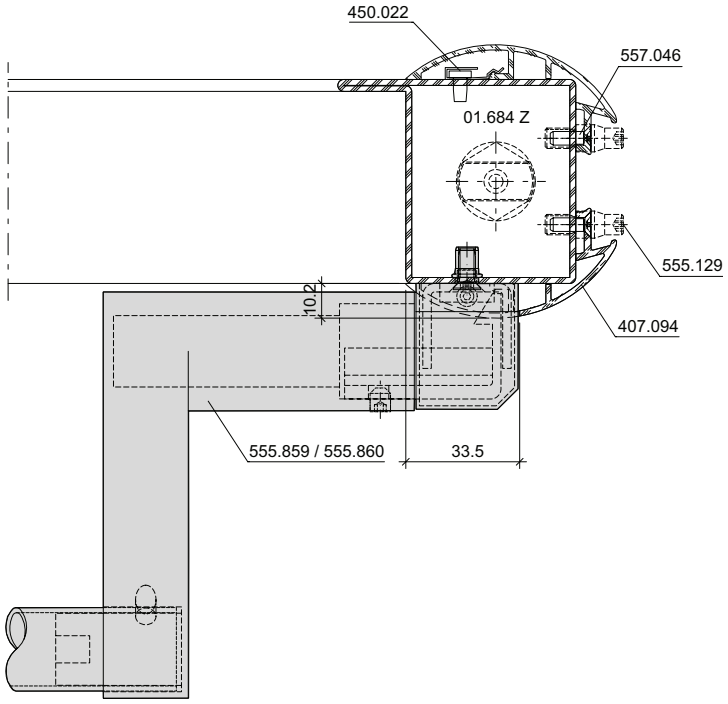

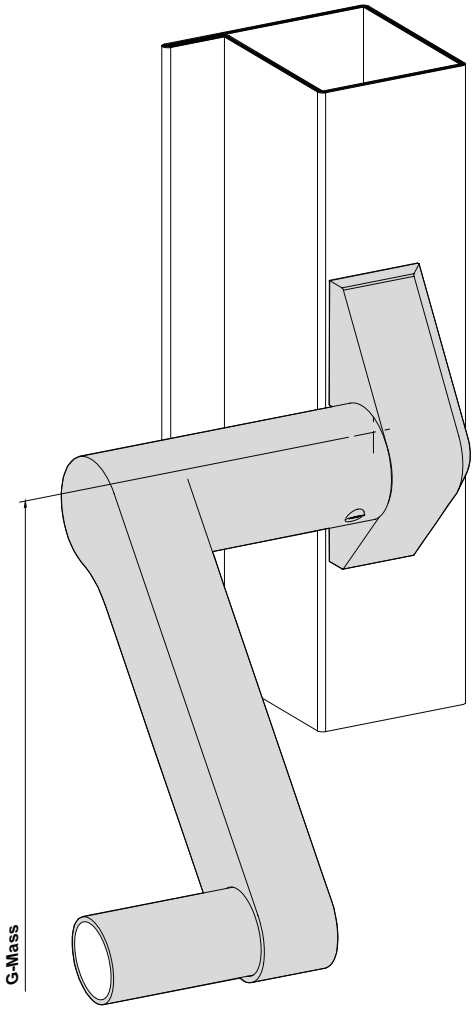

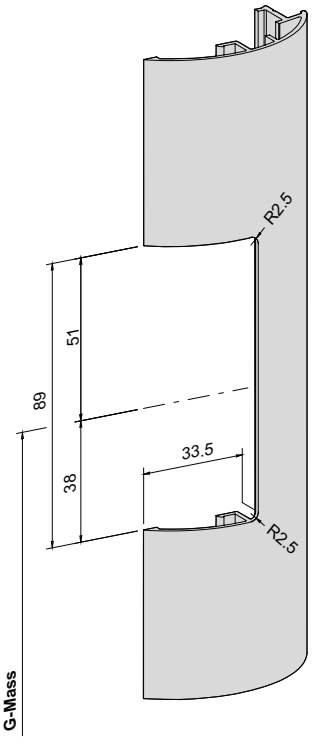

Einbau Lager-Dichtstück 455.406

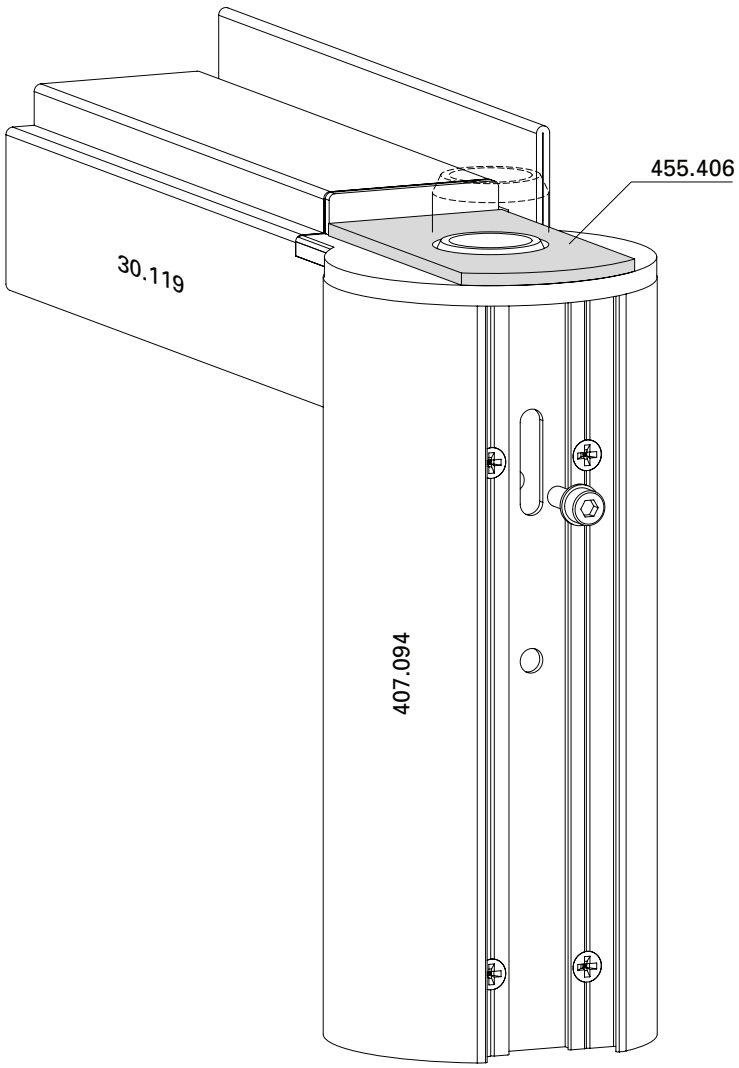

Montage joint de palier 455.406

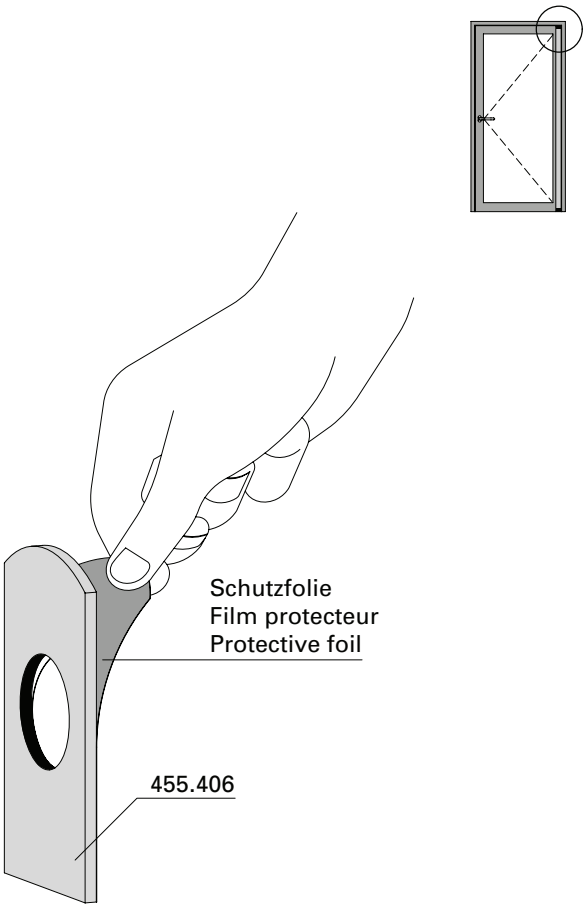

Installation bearing seal 455.406

Maximaler Öffnungswinkel 96°
Türstopper verwenden

Angle d'ouverture max. 96°
Utiliser un arrêt de porte

Max. door opening angle 96°
Use door stop

Türflügel einhängen **Accrocher le vantail de porte** **Hanging door leaf**

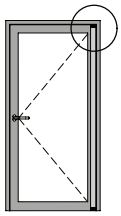

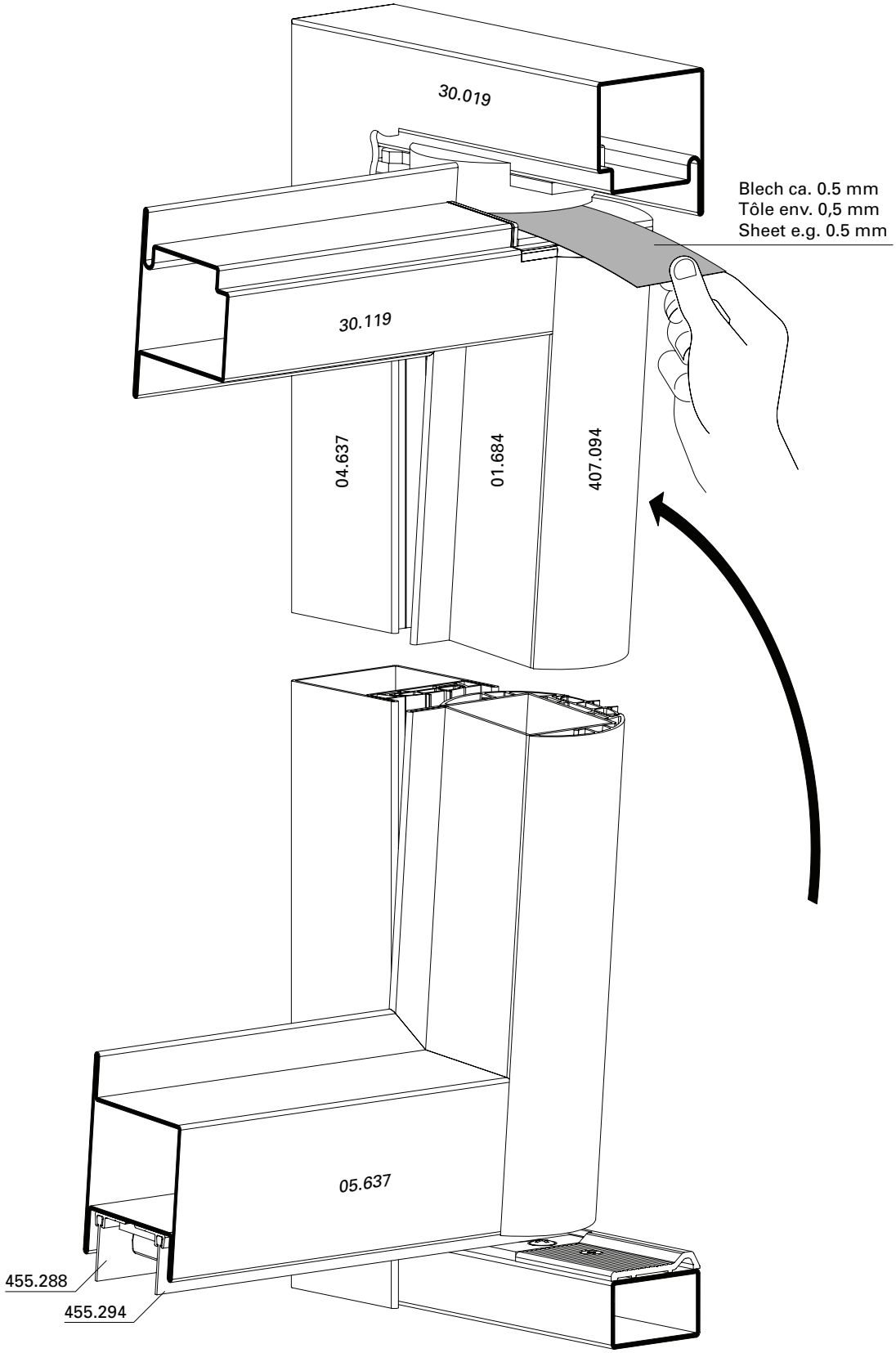

Einschwenken des Flügels bei Kabelführung

Accrochage du vantail en cas de cheminement de câblage

Pivoting the vent for cable guide

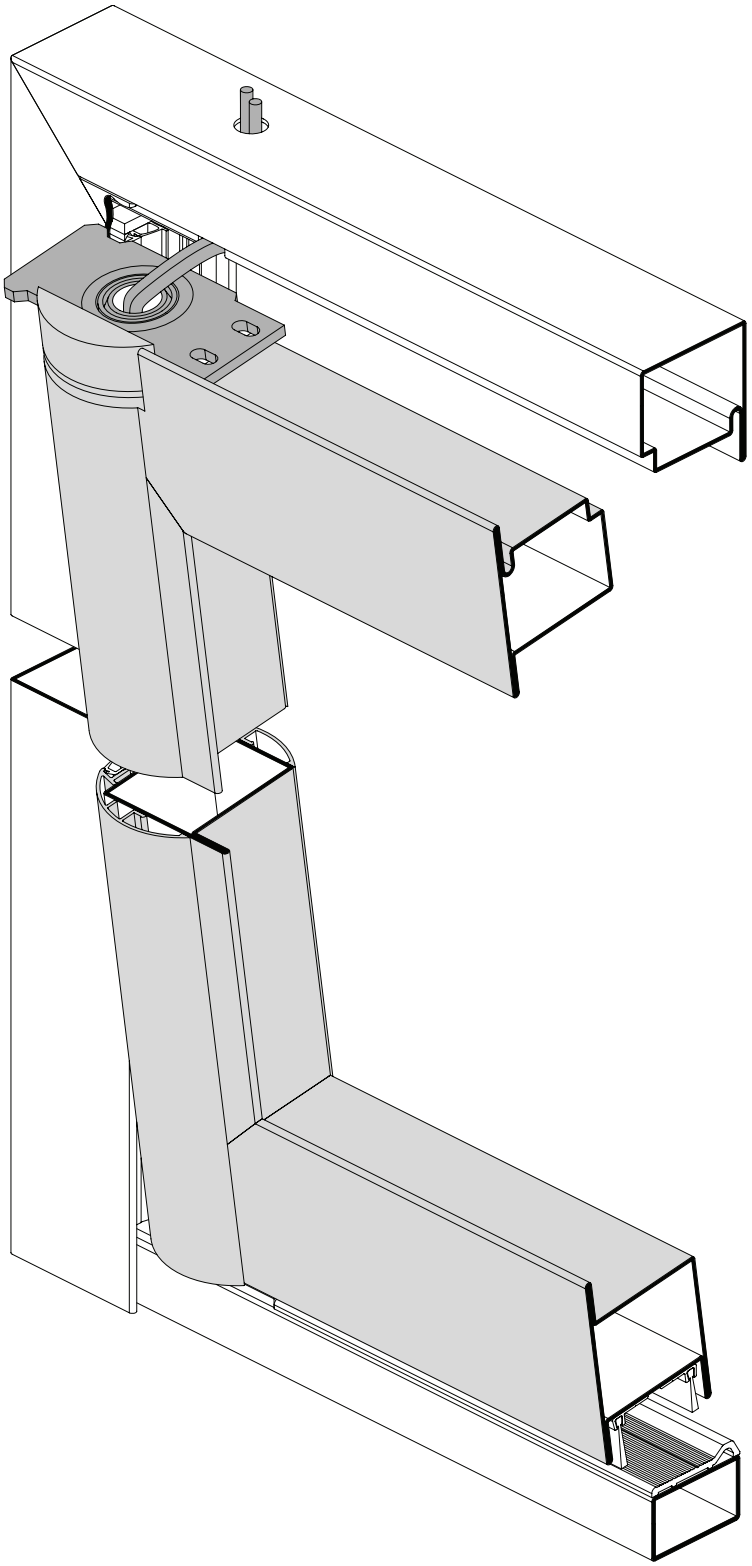

Montage Band oben bei Kabelführung

Montage paumelle en haut en cas de cheminement de câblage

Installation of hinge at the top for cable guide

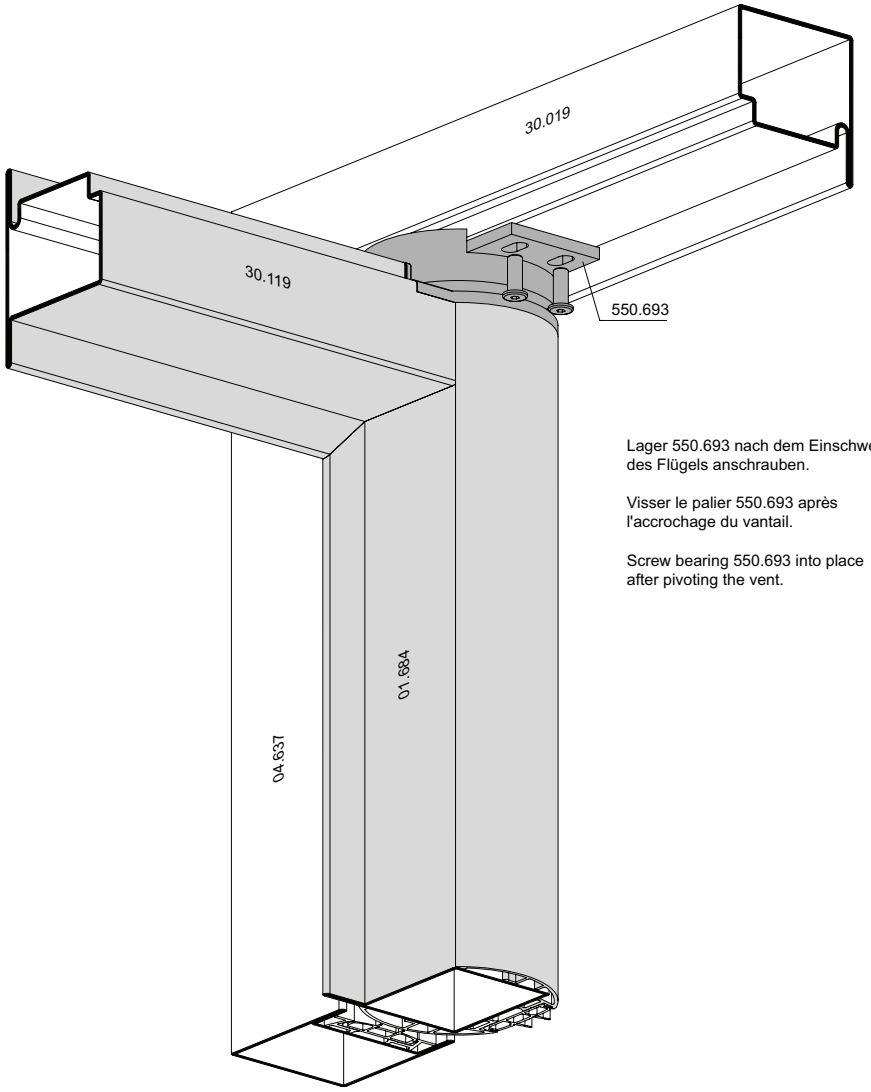

Lager 550.693 nach dem Einschwenken des Flügels anschrauben.

Visser le palier 550.693 après l'accrochage du vantail.

Screw bearing 550.693 into place after pivoting the vent.

Lagerwelle positionieren und sichern

Positionner et bloquer l'arbre de palier

Position and secure bearing shaft

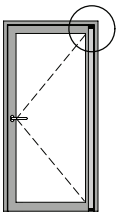

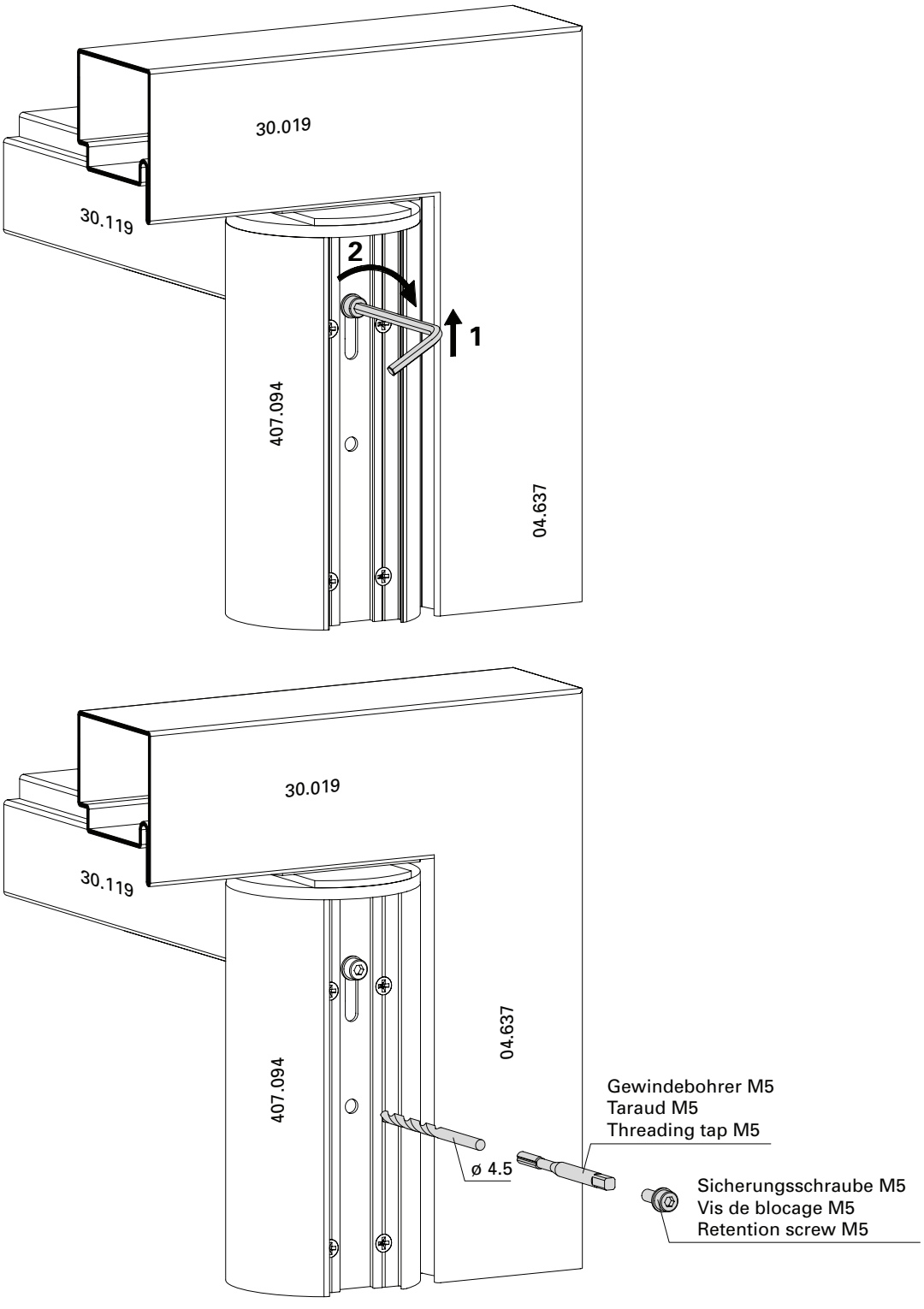

Einbau Dichtung 455.050 **Montage joint 455.050** **Installation gasket 455.050**

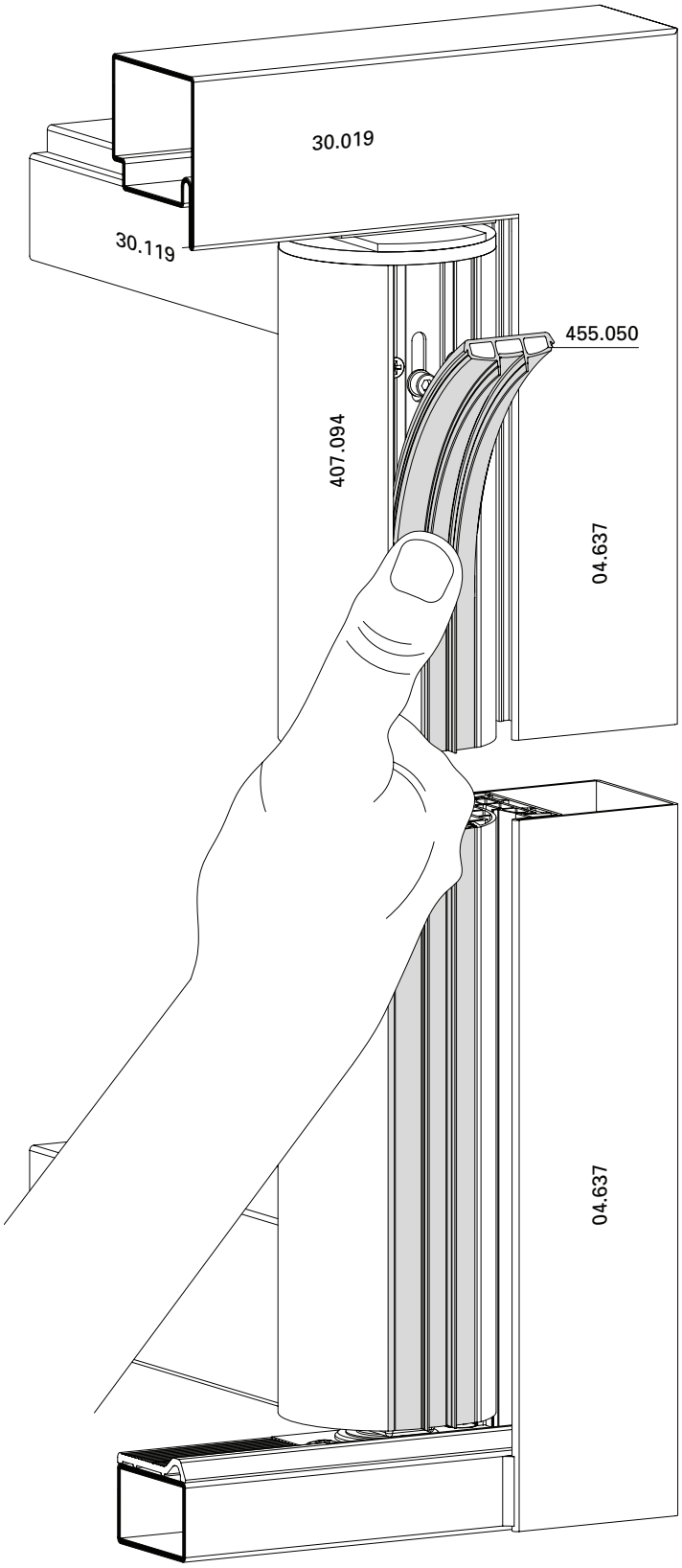

Automatische Senkdichtung
555.863 bis 555.882
Einflügelige Türe/Gangflügel

Joint seuil automatique
555.863 à 555.882
Porte à un vantail/Vantail de service

Automatic drop seal
555.863 to 555.882
Single leaf door/Access leaf

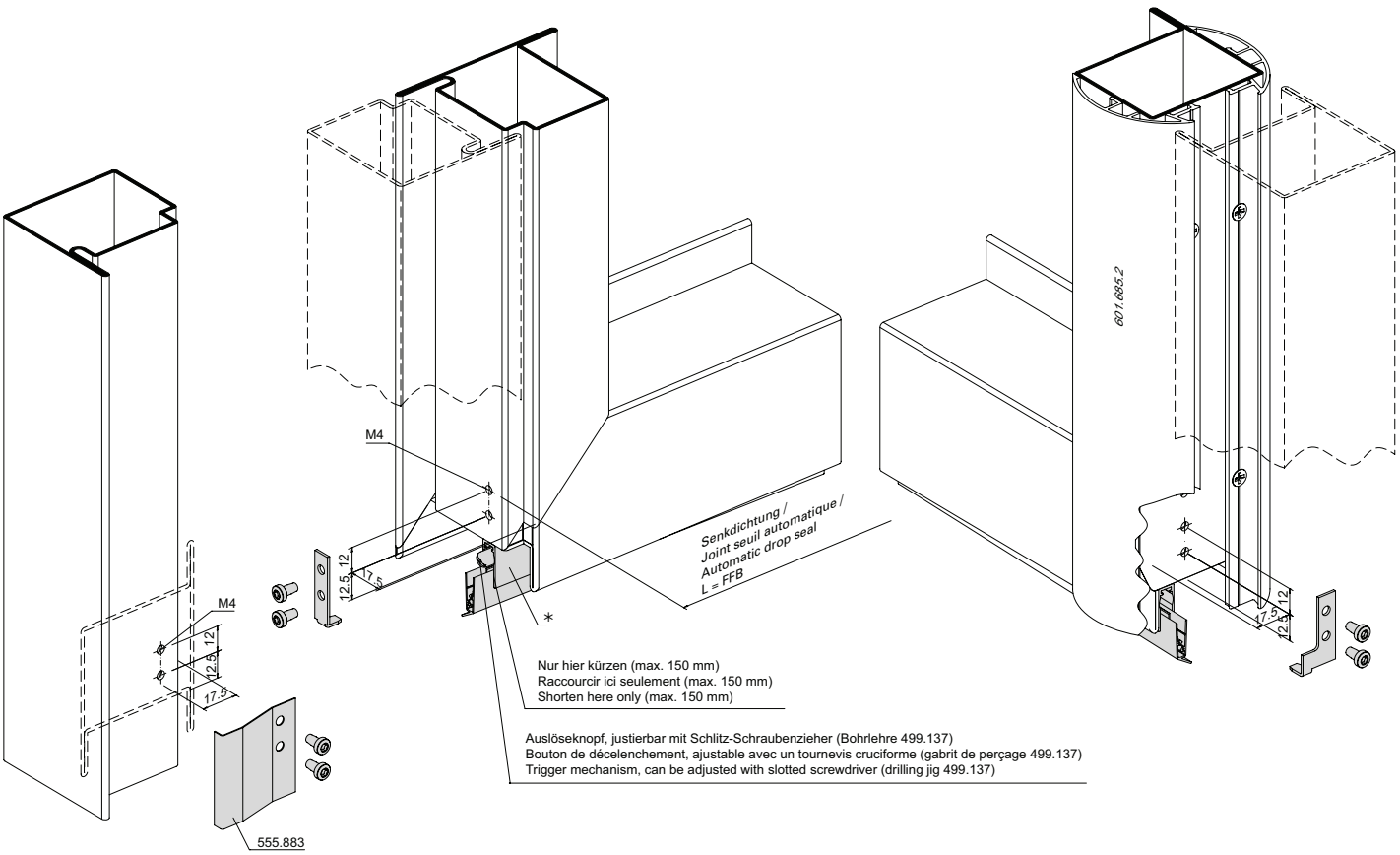

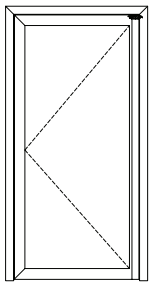

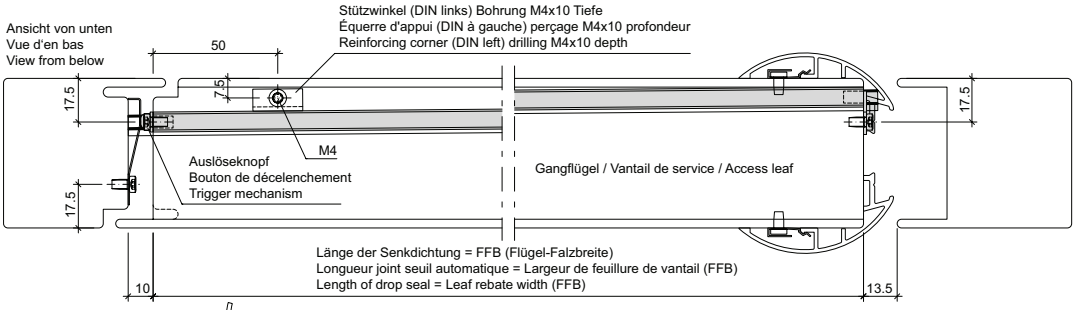

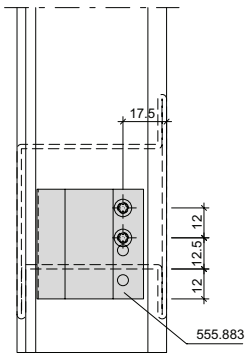

* Automatische Senkdichtung links
* Joint seuil automatique à gauche
* Automatic drop seal left

555.864
555.866
555.868
555.870
555.872
555.874
555.876
555.878
555.880
555.882

* Automatische Senkdichtung rechts
* Joint seuil automatique à droite
* Automatic drop seal right

555.863
555.865
555.867
555.869
555.871
555.873
555.875
555.877
555.879
555.881

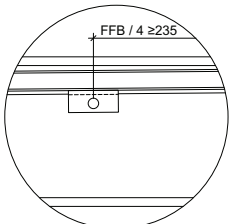

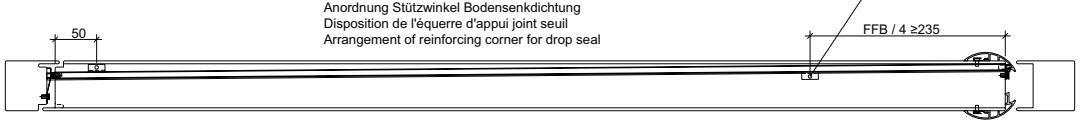

Automatische Senkdichtung 555.863 bis 555.882 Zweiflügelige Türe/Standflügel

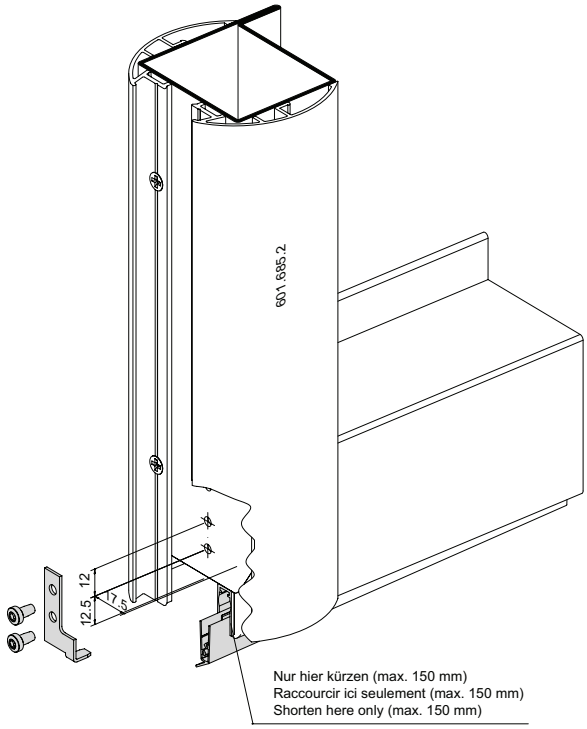

Joint seuil automatique 555.863 à 555.882 Porte à deux vantaux/Vantail semi-fixe

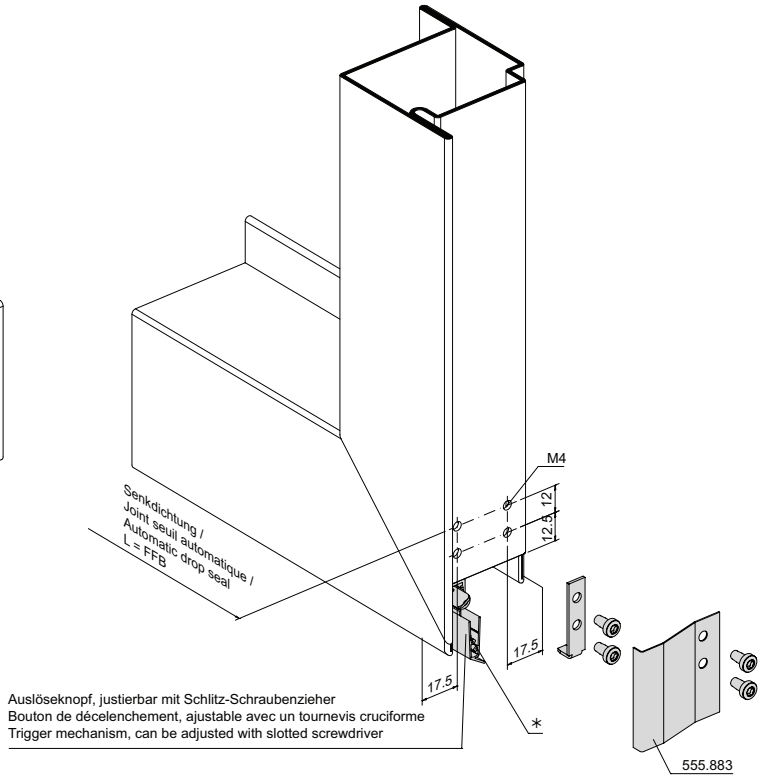

Automatic drop seal 555.863 à 555.882 Double leaf door/Secondary leaf

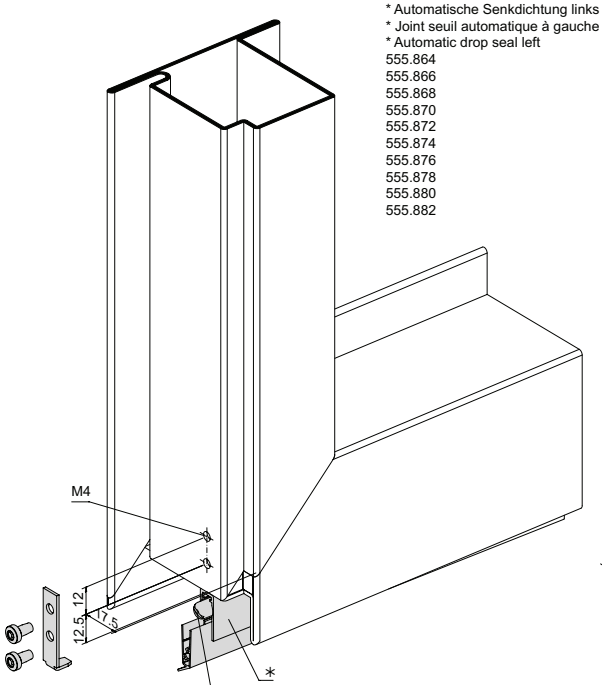

* Automatische Senkdichtung links
* Joint seuil automatique à gauche
* Automatic drop seal left
555.864
555.866
555.868
555.870
555.872
555.874
555.876
555.878
555.880
555.882

* Automatische Senkdichtung rechts
* Joint seuil automatique à droite
* Automatic drop seal right
555.863
555.865
555.867
555.869
555.871
555.873
555.875
555.877
555.879
555.881

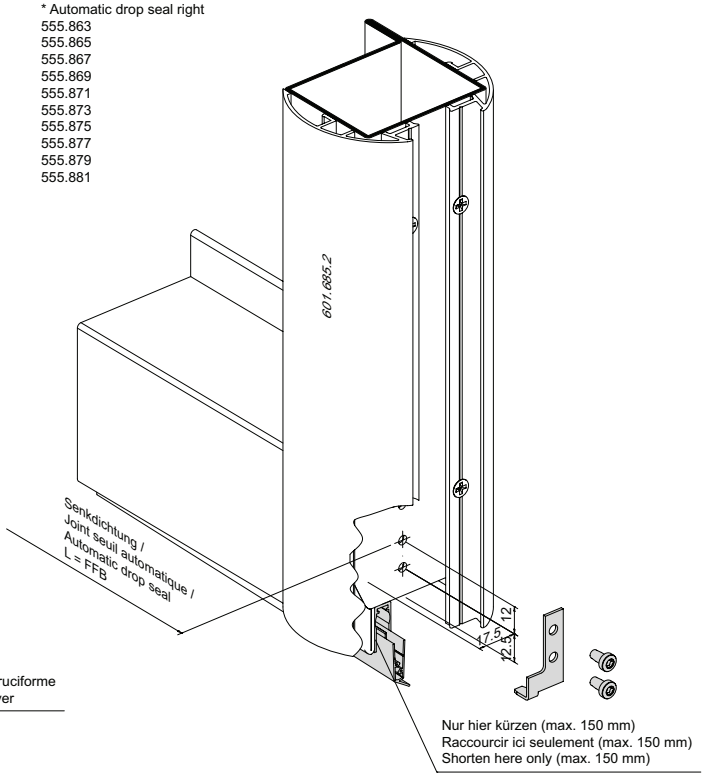

Automatische Senkdichtung 555.863 bis 555.882 Zweiflügelige Türe/Standflügel

Joint seuil automatique 555.863 à 555.882 Porte à deux vantaux/Vantail semi-fixe

Automatic drop seal 555.863 à 555.882 Double leaf door/Secondary leaf

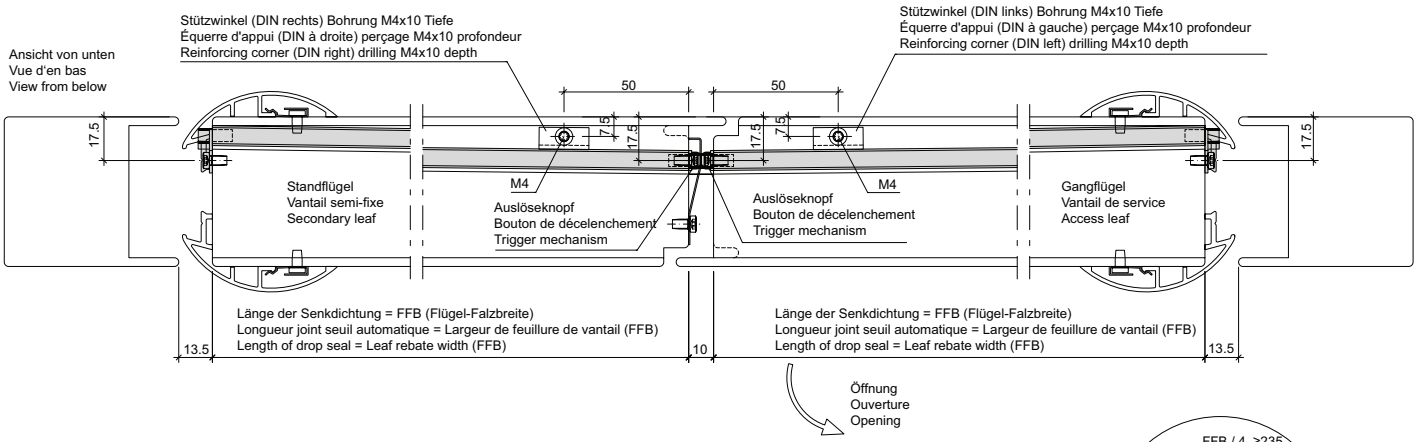

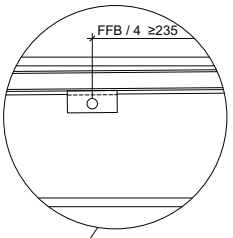

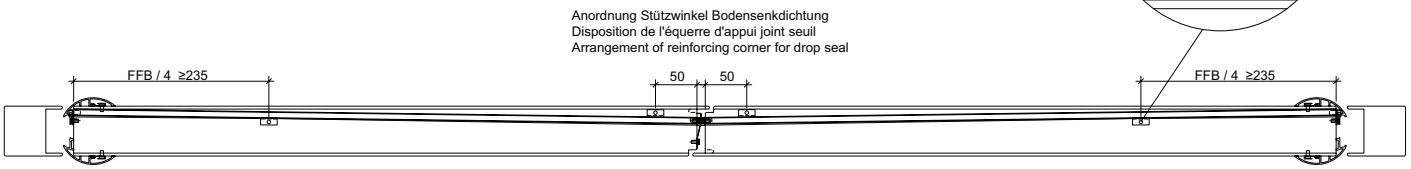

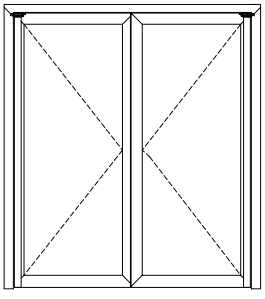

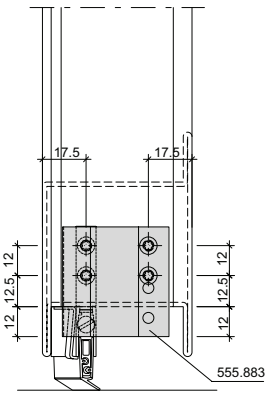

Integrierter Türschliesser ITS 96
550.660 (Grösse 3-6)
Einflügelige Türe

Ferme-porte intégré ITS 96
550.660 (Taille 3-6)
Porte à un vantail

Integrated door closer ITS 96
550.660 (Size 3-6)
Single leaf door

Blendrahmenbearbeitung Ansicht "X"
Finition du cadre dormant vue "X"
Outer frame operation "X"

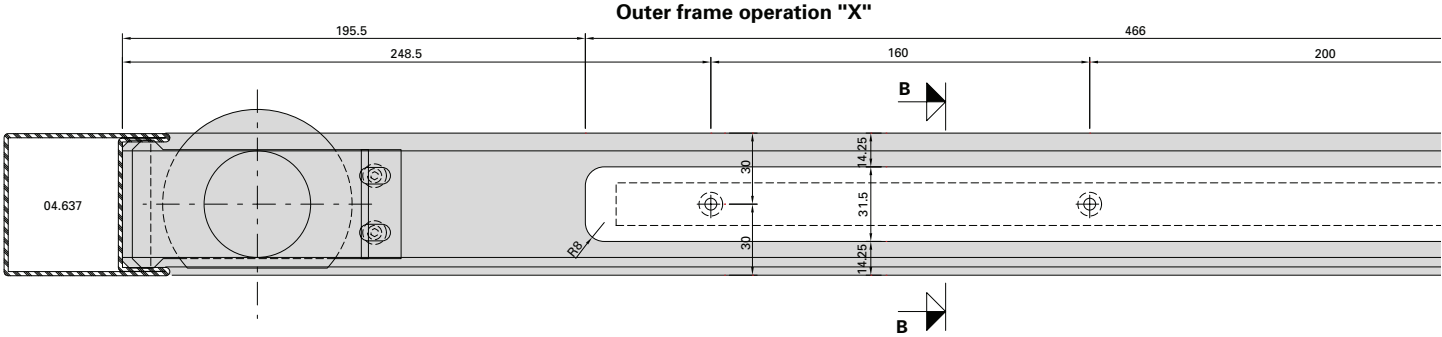

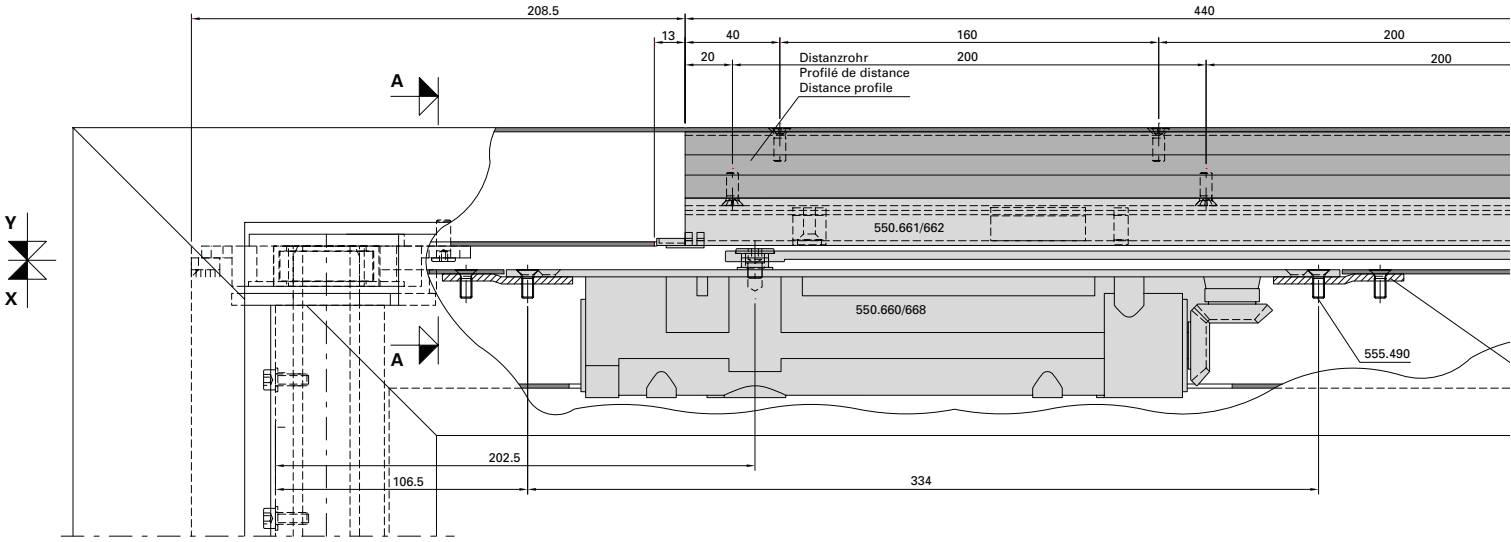

Flügelbearbeitung Ansicht "Y"
Finition de vantail vue "Y"
Leaf operation view "Y"

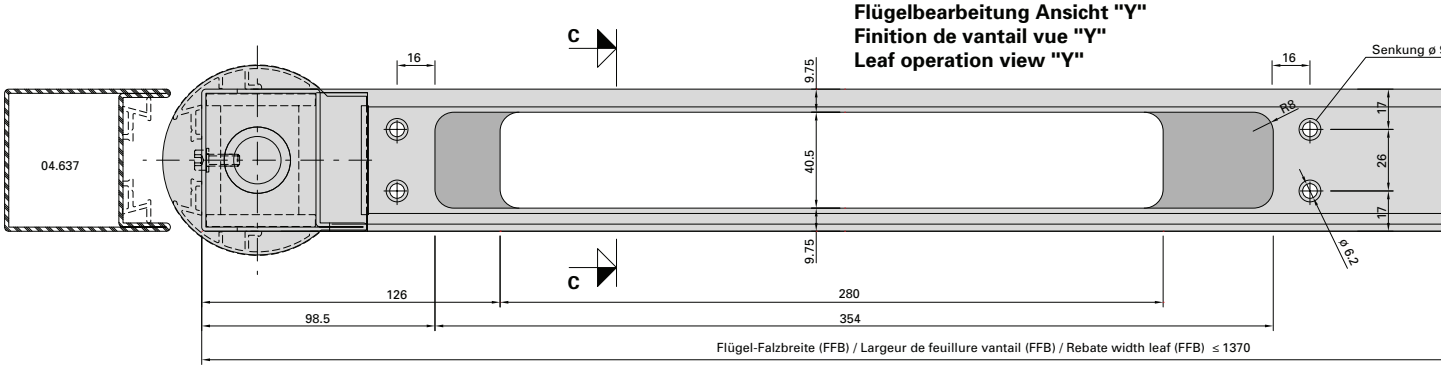

Integrierter Türschliesser ITS 96
550.660 (Grösse 3-6)
Einflügelige Türe

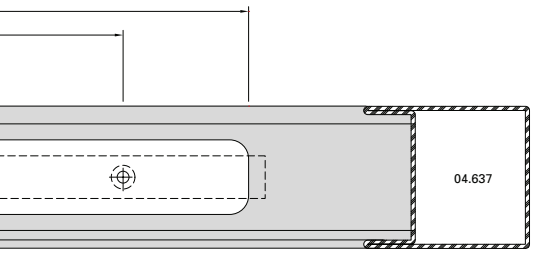

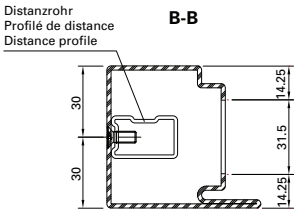

Abbildung: Gleitschiene in Normalausführung.

Max. Flügel FFB < 1370 mm
Min. Flügel FFB > 720 mm

Max. Flügelgewicht: 180 kg

Max. Türöffnungswinkel: 96°
Türstopper verwenden

Hinweis: Für Aussentüren nur bedingt einsetzbar.

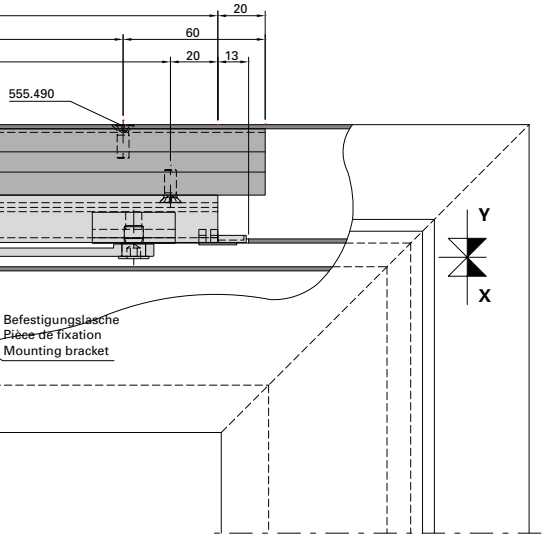

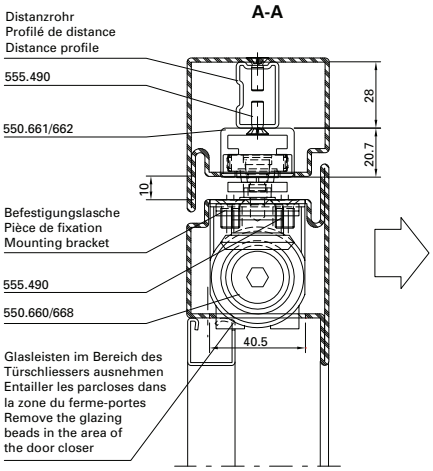

Figure: Glissière en version normale.

Max. vantail FFB < 1370 mm
Min. vantail FFB > 720 mm

Poids vantail max. 180 kg

Angle d'ouvrant max. 96°
Utiliser un arrêt de porte

Remarque: Pour les portes ouvrant vers l'extérieur, utilisation limitée.

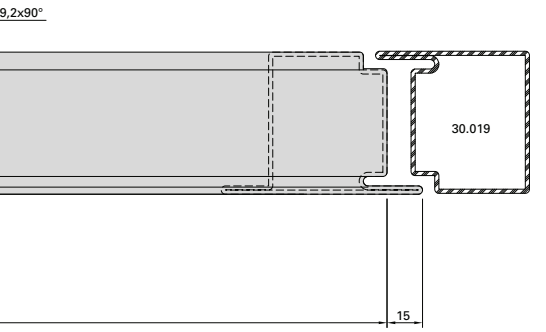

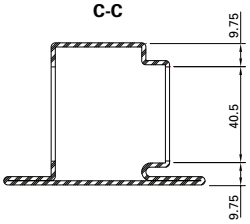

Drawing: Glide rail in standard design.

Max. leaf FFB < 1370 mm
Min. leaf FFB > 720 mm

Max. leaf weight 180 kg

Max. door opening angle: 96°
Use door stop

Note: Only suitable for certain types of external door.

Detail Befestigungslasche
Détail pièce de fixation
Detail mounting bracket

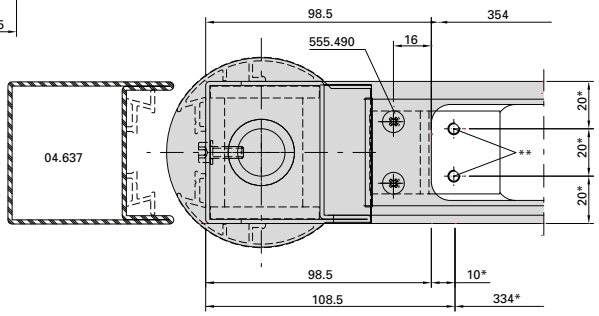

* Schliesser als Lehre verwenden
* Utiliser le ferme-porte comme gabarit
* Use door closer as jig

** Befestigungslöcher M5
** Trous des fixations M5
** Mounting holes M5

Integrierter Türschliesser ITS 96 550.660 (Grösse 3-6) Zweiflügelige Türe

Ferme-porte intégré ITS 96 550.660 (Taille 3-6) Porte à deux vantaux

Integrated door closer ITS 96 550.660 (Size 3-6) Double leaf door

Blendrahmenbearbeitung Ansicht "X"
Finition du cadre dormant vue "X"
Outer frame operation "X"

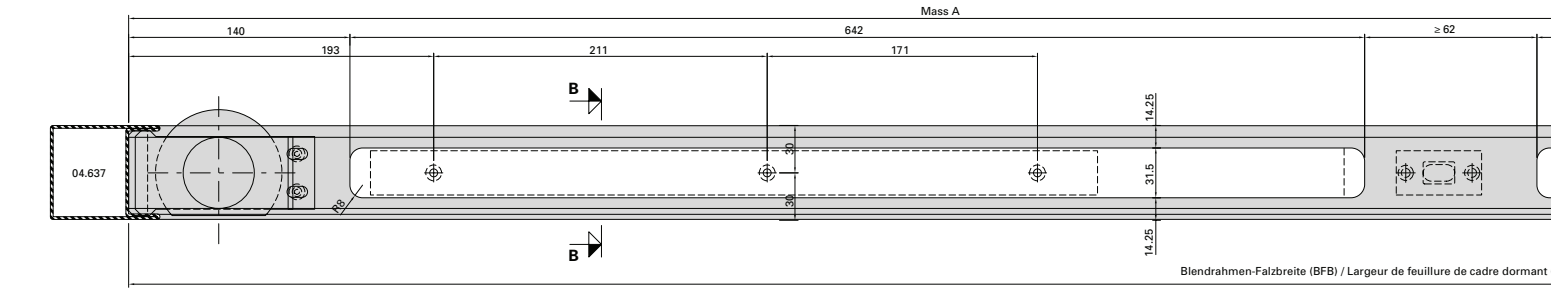

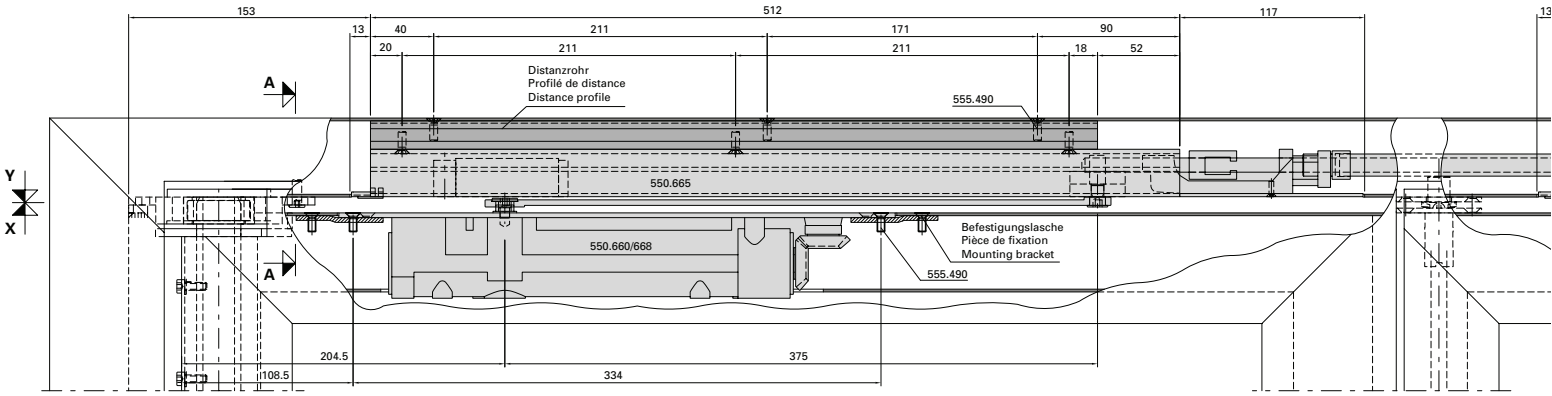

Flügelbearbeitung Ansicht "Y"
Finition de vantail vue "Y"
Leaf operation view "Y"

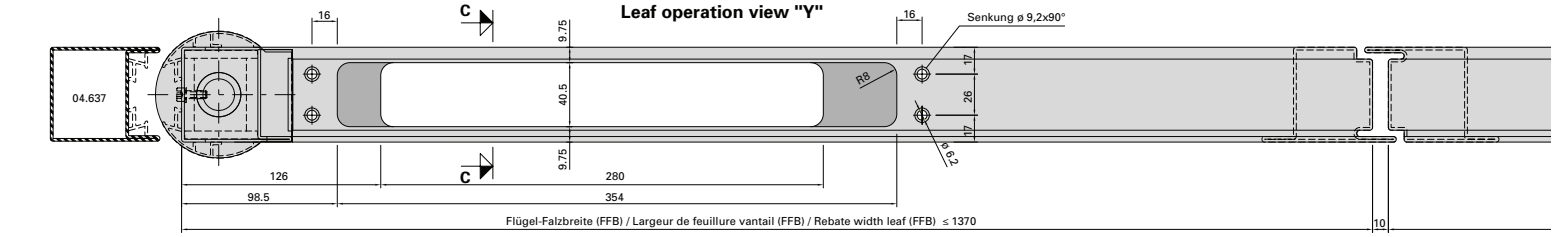

Detail Befestigungslasche
Détail pièce de fixation
Detail mounting bracket

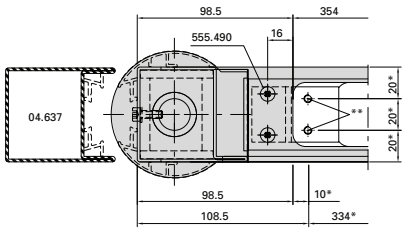

* Schliesser als Lehre verwenden
* Utiliser le ferme-porte comme gabarit
* Use door closer as jig

** Befestigungslöcher M5
** Trous des fixations M5
** Mounting holes M5

Mitnehmerklappe 550.387 zwingend erforderlich!

Le doigt d'entraînement 550.387 est impérativement nécessaire!

The selector bar 550.387 is mandatory!

Integrierter Türschliesser ITS 96 550.660 (Grösse 3-6) Zweiflügelige Türe

Ferme-porte intégré ITS 96 550.660 (Taille 3-6) Porte à deux vantaux

Integrated door closer ITS 96 550.660 (Size 3-6) Double leaf door

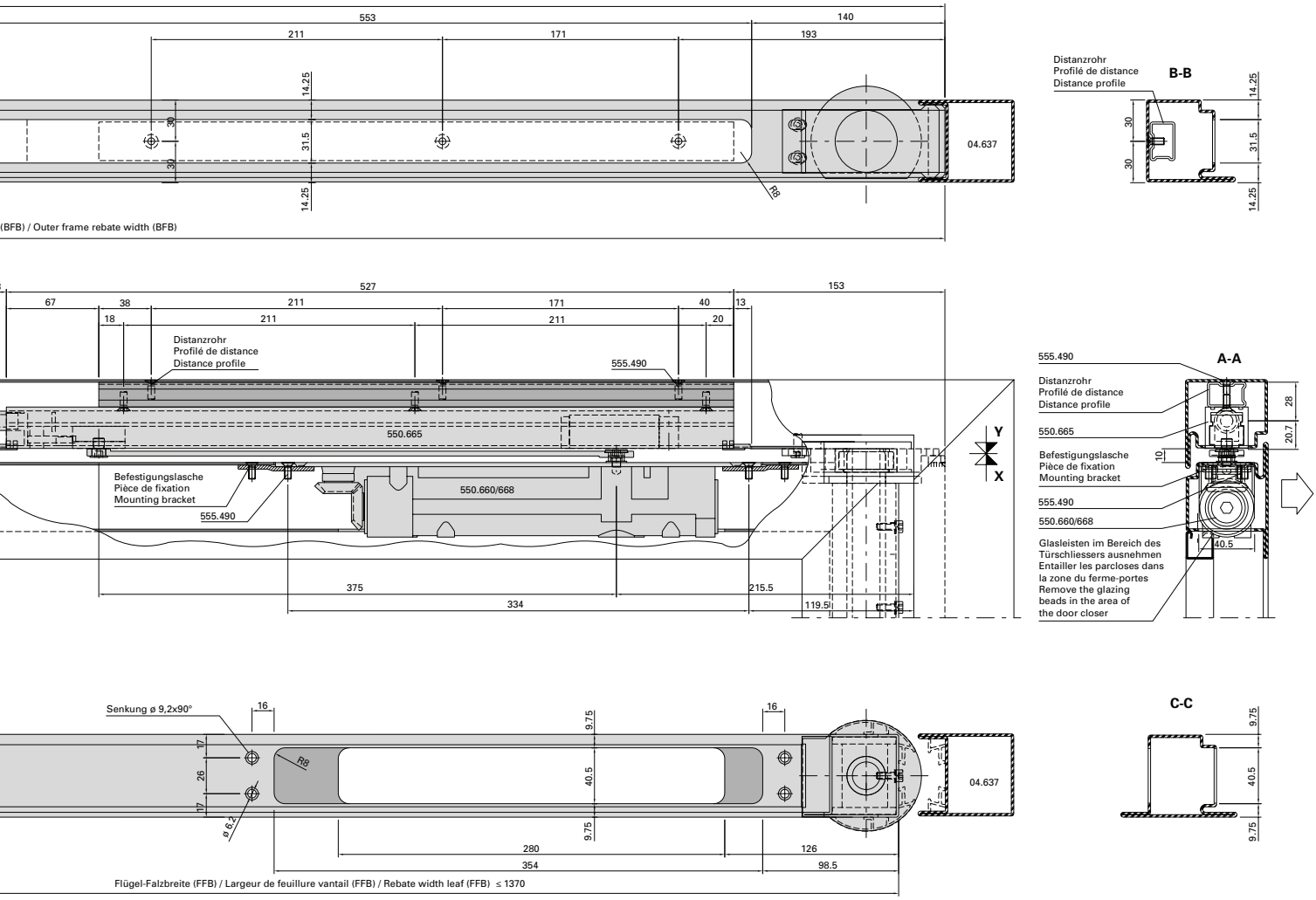

Abbildung: Gleitschiene 550.385

Max. Gangflügel FFB (GF) < 1370 mm
Max. Standflügel FFB (SF) < 1370 mm

Min. Gangflügel FFB (GF) > 810 mm
Min. Standflügel FFB (SF) > 720 mm

Max. Türgewicht: 180 kg

Max. Türöffnungswinkel: 96°
Türstopper verwenden

Bei Verwendung von Elektro-Türöffner gelten andere Mindestmasse.

Hinweis: Für Aussentüren nur bedingt einsetzbar.

Figure: Glissière 550.385

Max. vantail de service FFB (GF) < 1370 mm
Max. vantail semi-fixe FFB (SF) < 1370 mm

Min. vantail de service FFB (GF) > 810 mm
Min. vantail semi-fixe FFB (SF) > 720 mm

Poids porte max. 180 kg

Angle d'ouvrant max. 96°
Utiliser un arrêt de porte

Dans le cas de gâche électrique les dimensions minimum son autres.

Remarque: Pour les portes ouvrant vers l'extérieur, utilisation limitée.

Drawing: Glide rail 550.385

Max. access leaf FFB (GF) < 1370 mm
Max. secondary leaf FFB (SF) < 1370 mm

Min. access leaf FFB (GF) > 810 mm
Min. secondary leaf FFB (SF) > 720 mm

Max. door weight 180 kg

Max. door opening angle: 96°
Use door stop

Alternative minimum measurements apply if electric strikes are used.

Note: Only suitable for certain types of external door.

Integrierter Türschliesser GEZE Boxer 555.673 (Grösse 3-6)
Einflügelige Türe

Ferme-porte intégré GEZE Boxer 555.673 (Taille 3-6)
Porte à un vantail

Integrated door closer GEZE Boxer 555.673 (Size 3-6)
Single leaf door

Blendrahmenbearbeitung Ansicht "X"
Finition du cadre dormant vue "X"
Outer frame operation "X"

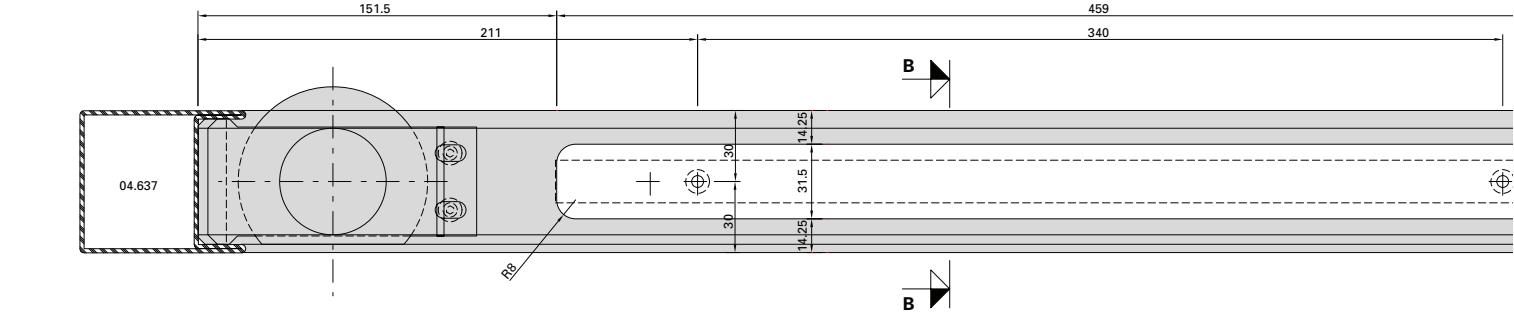

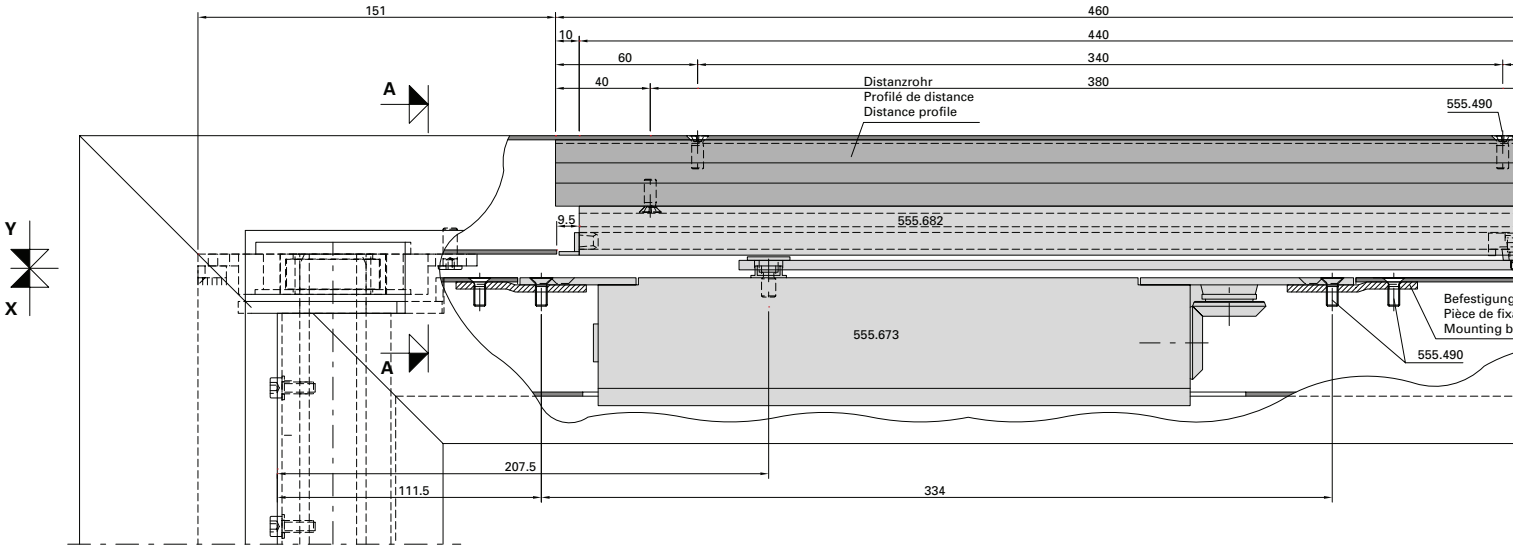

Flügelbearbeitung Ansicht "Y"
Finition de vantail vue "Y"
Leaf operation view "Y"

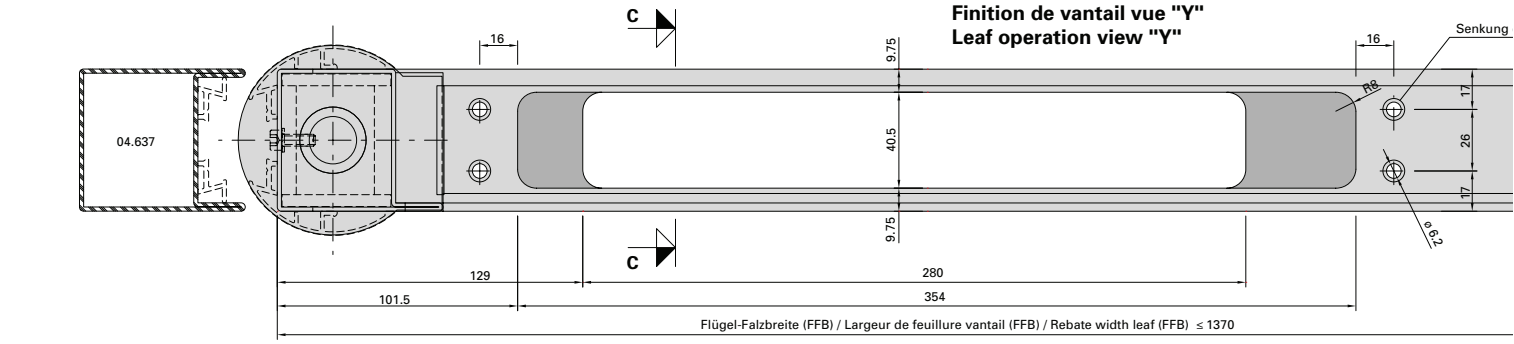

Integrierter Türschliesser GEZE Boxer 555.673 (Grösse 3-6) Einflügelige Türe

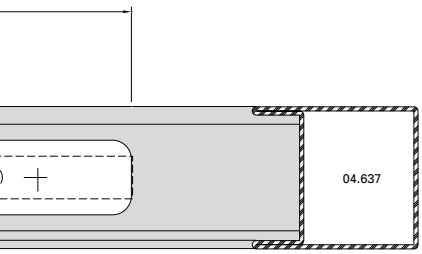

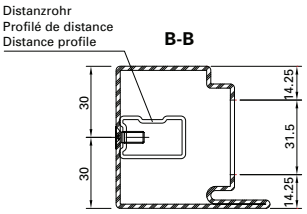

Abbildung: Gleitschiene in Normalausführung.

Max. Flügel FFB < 1370 mm
Min. Flügel FFB > 690 mm

Max. Flügelgewicht: 180 kg

Max. Türöffnungswinkel: 96°
Türstopper verwenden

Bei Verwendung von Elektro-Türöffner gelten andere Mindestmasse.

Hinweis: Für Aussentüren nur bedingt einsetzbar.

Ferme-porte intégré GEZE Boxer 555.673 (Taille 3-6) Porte à un vantail

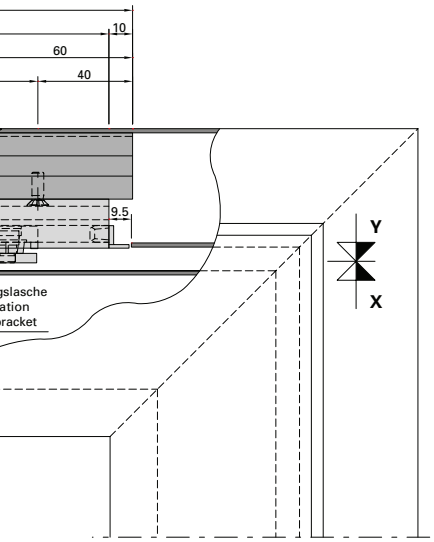

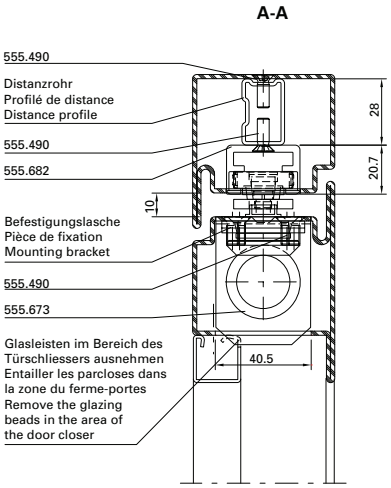

Figure: Glissière en version normale.

Max. vantail FFB < 1370 mm
Min. vantail FFB > 690 mm

Poids vantail max. 180 kg

Angle d'ouvrant max. 96°
Utiliser un arrêt de porte

Dans le cas de gâche électrique les dimensions minimum son autres.

Remarque: Pour les portes ouvrant vers l'extérieur, utilisation limitée.

Integrated door closer GEZE Boxer 555.673 (Size 3-6) Single leaf door

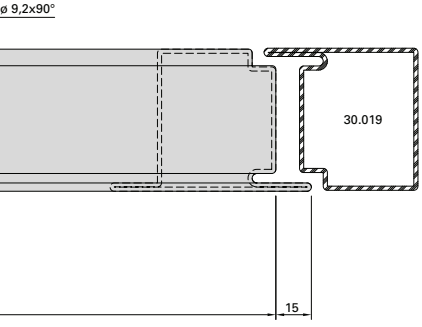

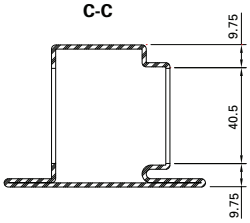

Drawing: Glide rail in standard design.

Max. leaf FFB < 1370 mm
Min. leaf FFB > 690 mm

Max. leaf weight 180 kg

Max. door opening angle: 96°
Use door stop

Alternative minimum measurements apply if electric strikes are used.

Note: Only suitable for certain types of external door.

Detail Befestigungslasche
Détail pièce de fixation
Detail mounting bracket

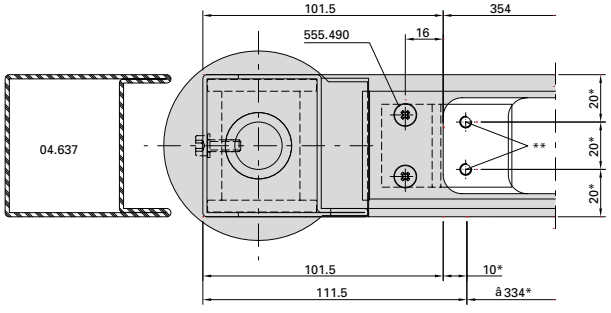

* Schliesser als Lehre verwenden
* Utiliser le ferme-porte comme gabarit
* Use door closer as jig

** Befestigungslöcher M5
** Trous des fixations M5
** Mounting holes M5

Beschlageinbau (22-0103-E-005)
Montage des ferrures (22-0103-E-005)
Installation of fittings (22-0103-E-005)

DXF DWG

Integrierter Türschliesser GEZE Boxer 555.673 (Grösse 3-6) Zweiflügelige Türe

Ferme-porte intégré GEZE Boxer 555.673 (Taille 3-6) Porte à deux vantaux

Integrated door closer GEZE Boxer 555.673 (Size 3-6) Double leaf door

Blendrahmenbearbeitung Ansicht "X"
Finition du cadre dormant vue "X"
Outer frame operation "X"

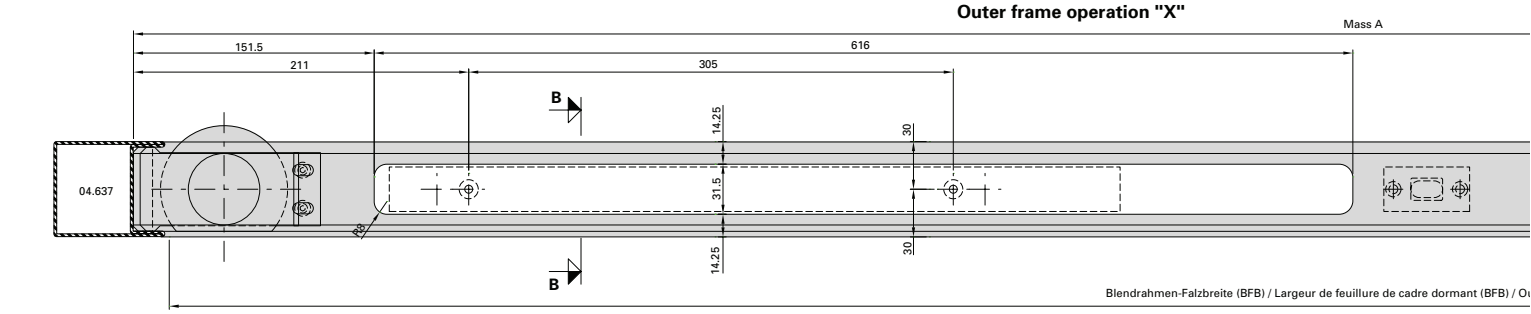

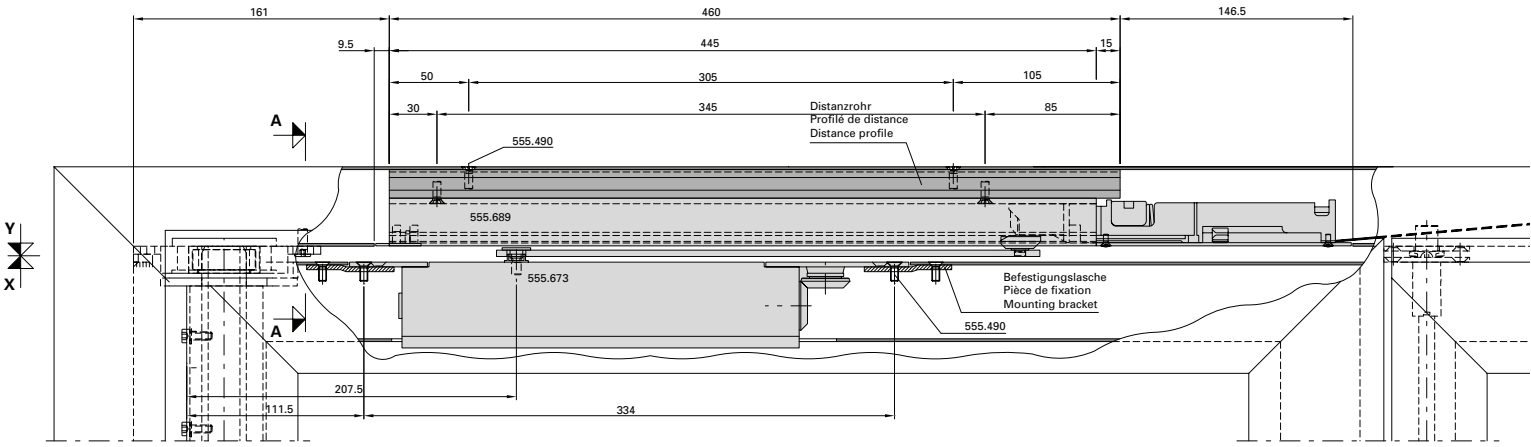

Flügelbearbeitung Ansicht "Y"
Finition de vantail vue "Y"
Leaf operation view "Y"

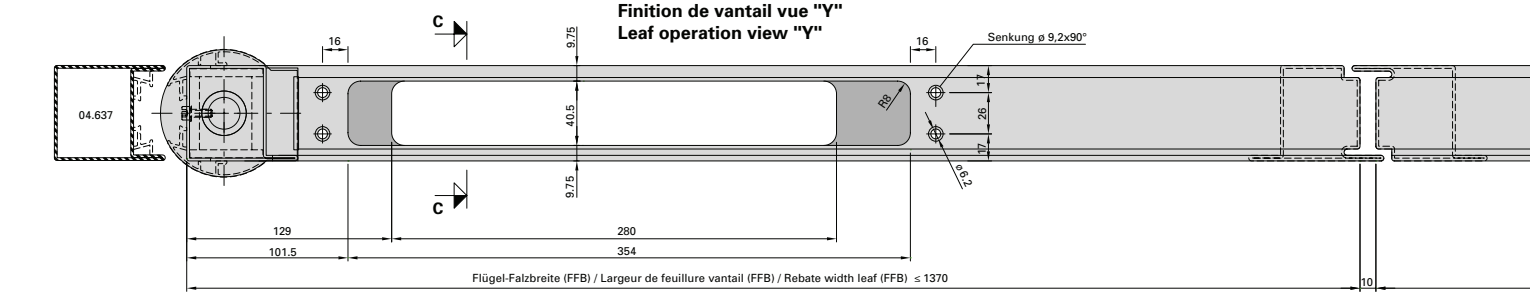

Detail Befestigungslasche
Détail pièce de fixation
Detail mounting bracket

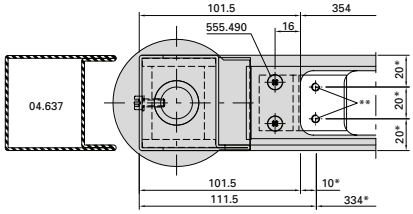

* Schliesser als Lehre verwenden
* Utiliser le ferme-porte comme gabarit
* Use door closer as jig

** Befestigungslöcher M5
** Trous des fixations M5
** Mounting holes M5

Mitnehmerklappe 550.387 zwingend erforderlich!

Le doigt d'entraînement 550.387 est impérativement nécessaire!

The selector bar 550.387 is mandatory!

Integrierter Türschliesser GEZE Boxer 555.673 (Grösse 3-6) Zweiflügelige Türe

Ferme-porte intégré GEZE Boxer 555.673 (Taille 3-6) Porte à deux vantaux

Integrated door closer GEZE Boxer 555.673 (Size 3-6) Double leaf door

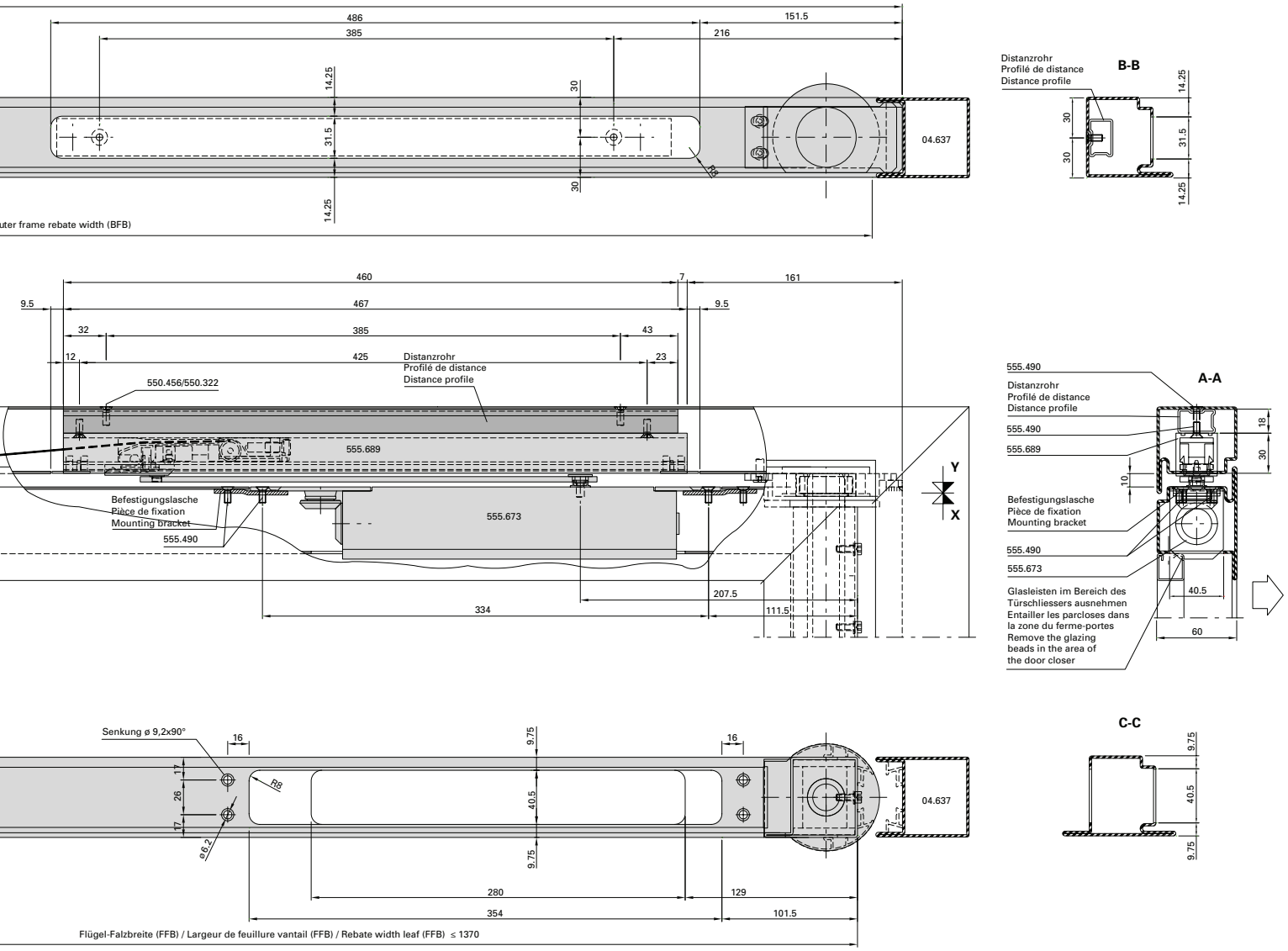

Abbildung: Gleitschiene in Normalausführung.

Max. Flügelgewicht: 180 kg

Max. Türöffnungswinkel: 96°
Türstopper verwenden

Hinweis:
Für Aussentüren nur bedingt einsetzbar.

Figure: Glissière en version normale.

Poids vantail max. 180 kg

Angle d'ouvrant max. 96°
Utiliser un arrêt de porte

Remarque:
Pour les portes ouvrant vers l'extérieur, utilisation limitée.

Drawing: Glide rail in standard design.

Max. leaf weight 180 kg

Max. door opening angle: 96°
Use door stop

Note:
Only suitable for certain types of external door.

Integrierter Türschliesser
Dorma ITS 96 EN
(Grösse 2-4)
Einflügelige Türe

Ferme-porte intégré
Dorma ITS 96 EN
(Taille 2-4)
Porte à un vantail

Integrated door closer
Dorma ITS 96 EN
(Size 2-4)
Single leaf door

Blendrahmenbearbeitung Ansicht "X"
Finition du cadre dormant vue "X"
Outer frame operation "X"

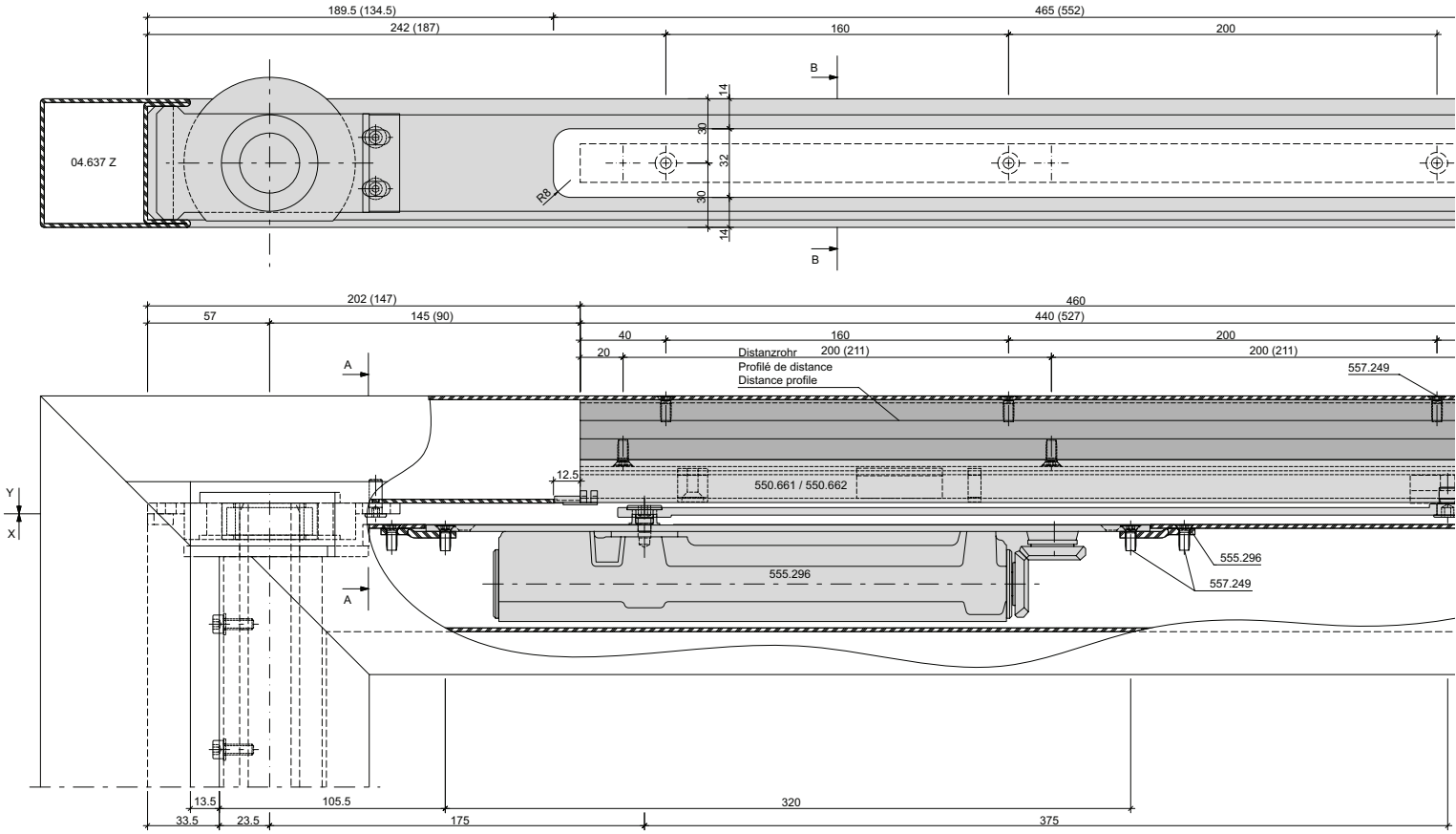

Flügelbearbeitung Ansicht "Y"
Finition de vantail vue "Y"
Leaf operation view "Y"

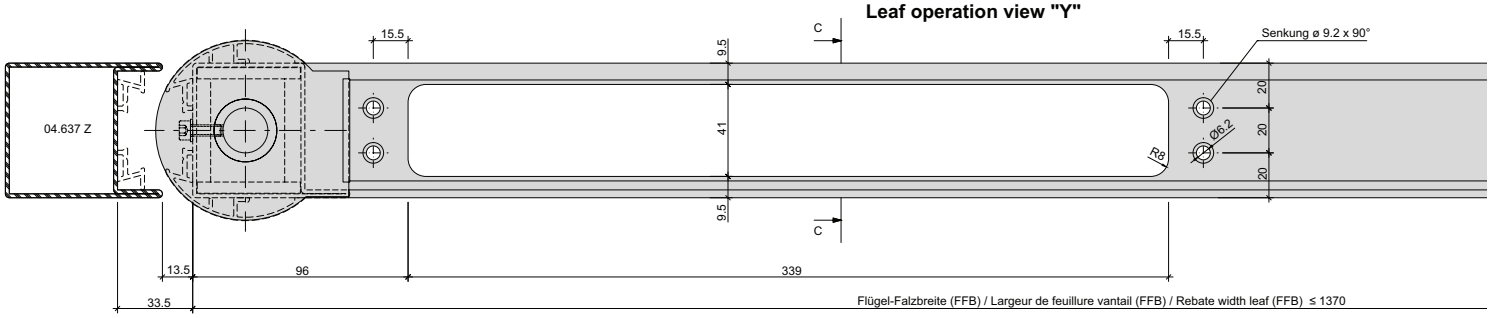

Detail Befestigungslasche
Détail pièce de fixation
Detail mounting bracket

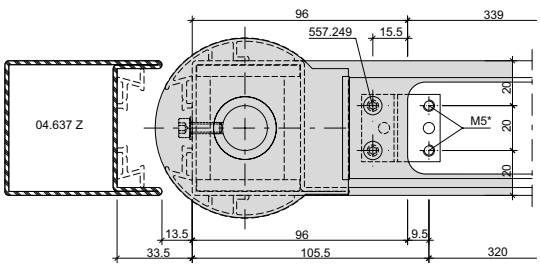

* Schliesser als Lehre verwenden
* Utiliser le ferme-porte comme gabarit
* Use door closer as jig

Integrierter Türschliesser Dorma ITS 96 EN (Grösse 2-4) Einflügelige Türe

Ferme-porte intégré Dorma ITS 96 EN (Taille 2-4) Porte à un vantail

Integrated door closer Dorma ITS 96 EN (Size 2-4) Single leaf door

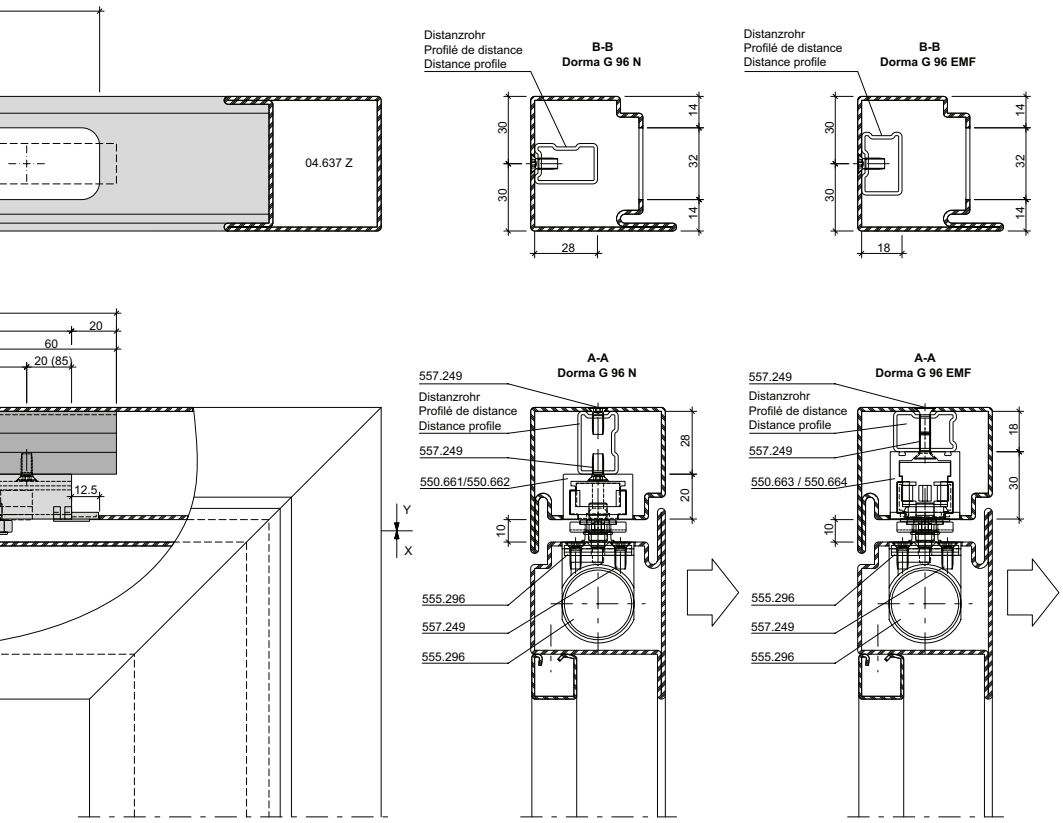

Abbildung:
Gleitschiene Dorma G 96 N 550.661 / 555.662
Masse in ():
Gleitschiene Dorma G 96 EMF 550.663 / 550.664

Max. Flügelgewicht: 180 kg

Max. Türöffnungswinkel: 96°
Türstopper verwenden

Hinweis: Für Aussentüren nur bedingt einsetzbar.

Figure:
Glissière Dorma G 96 N 550.661 / 555.662
Dimensions en ():
Glissière Dorma G 96 EMF 550.663 / 550.664

Poids vantail max. 180 kg

Angle d'ouvrant max. 96°
Utiliser un arrêt de porte

Remarque: Pour les portes ouvrant vers l'extérieur, utilisation limitée.

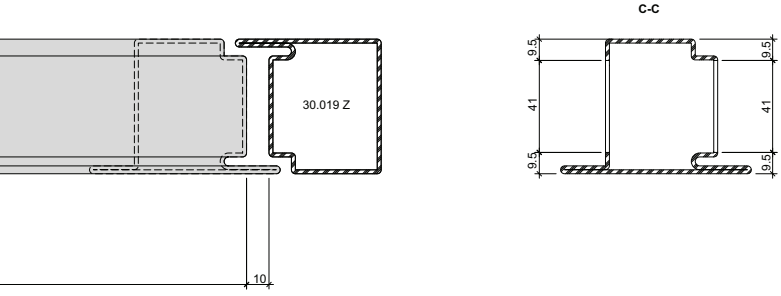

Drawing:
Glide rail Dorma G 96 N 550.661 / 555.662
Dimensions in ():
Glide rail Dorma G 96 EMF 550.663 / 550.664

Max. leaf weight 180 kg

Max. door opening angle: 96°
Use door stop

Note: Only suitable for certain types of external door.

Integrierter Türschliesser
Dorma ITS 96 EN
(Grösse 2-4)
Zweiflügelige Türe

Ferme-porte intégré
Dorma ITS 96 EN
(Taille 2-4)
Porte à deux vantaux

Integrated door closer
Dorma ITS 96 EN
(Size 2-4)
Double leaf door

Blendrahmenbearbeitung Ansicht "X"
Finition du cadre dormant vue "X"
Outer frame operation "X"

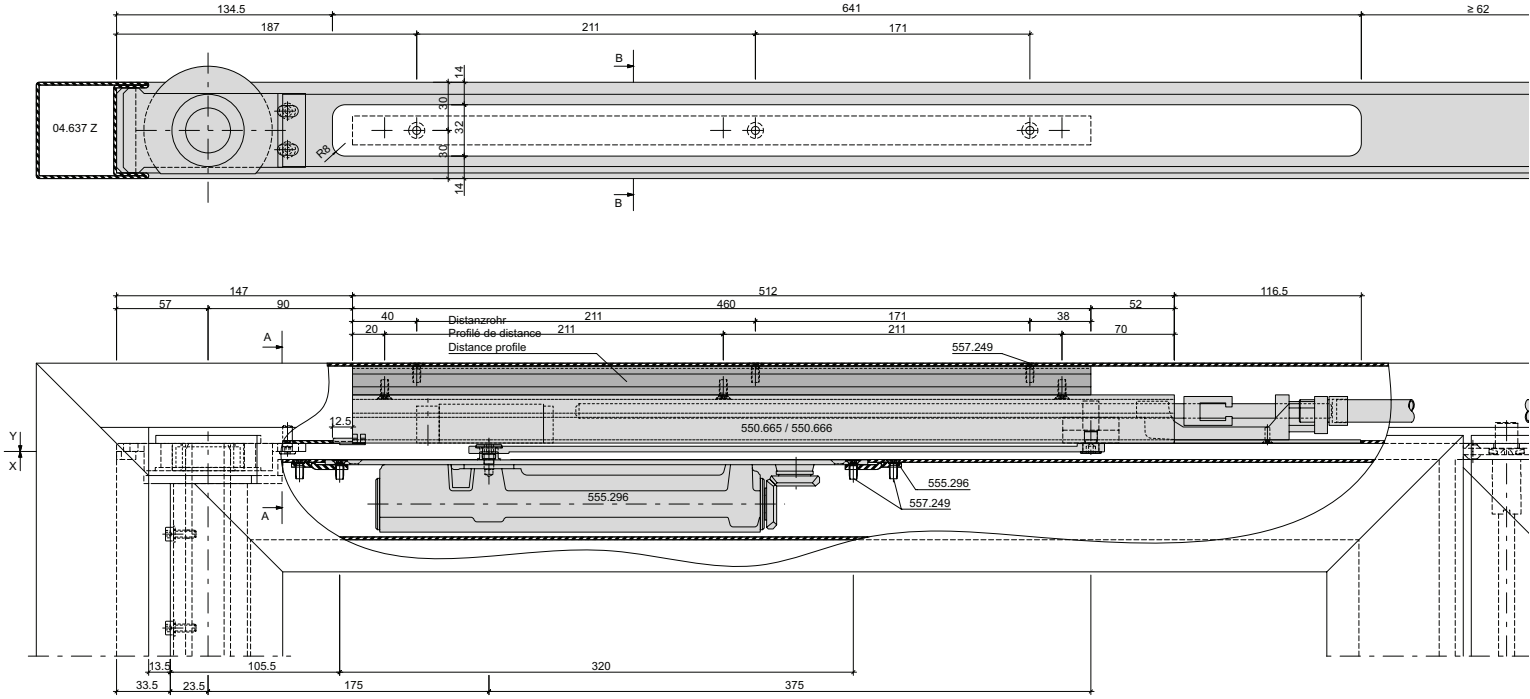

Flügelbearbeitung Ansicht "Y"
Finition de vantail vue "Y"
Leaf operation view "Y"

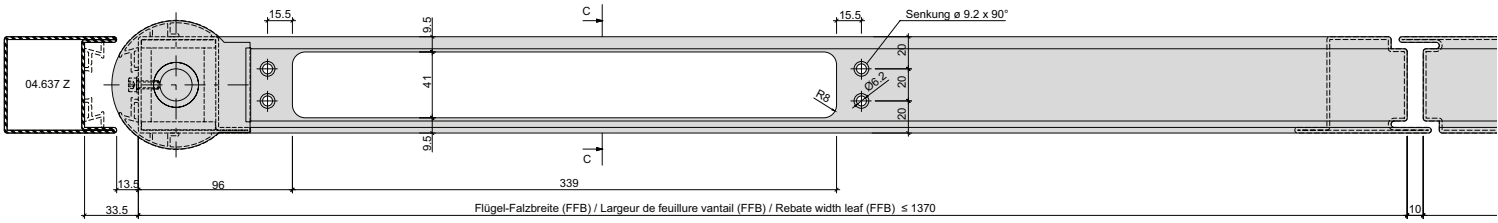

Detail Befestigungslasche
Détail pièce de fixation
Detail mounting bracket

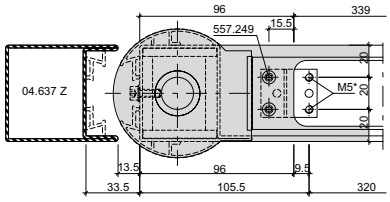

* Schliesser als Lehre verwenden
* Utiliser le ferme-porte comme gabarit
* Use door closer as jig

Integrierter Türschliesser
Dorma ITS 96 EN
(Grösse 2-4)
Zweiflügelige Türe

Ferme-porte intégré
Dorma ITS 96 EN
(Taille 2-4)
Porte à deux vantaux

Integrated door closer
Dorma ITS 96 EN
(Size 2-4)
Double leaf door

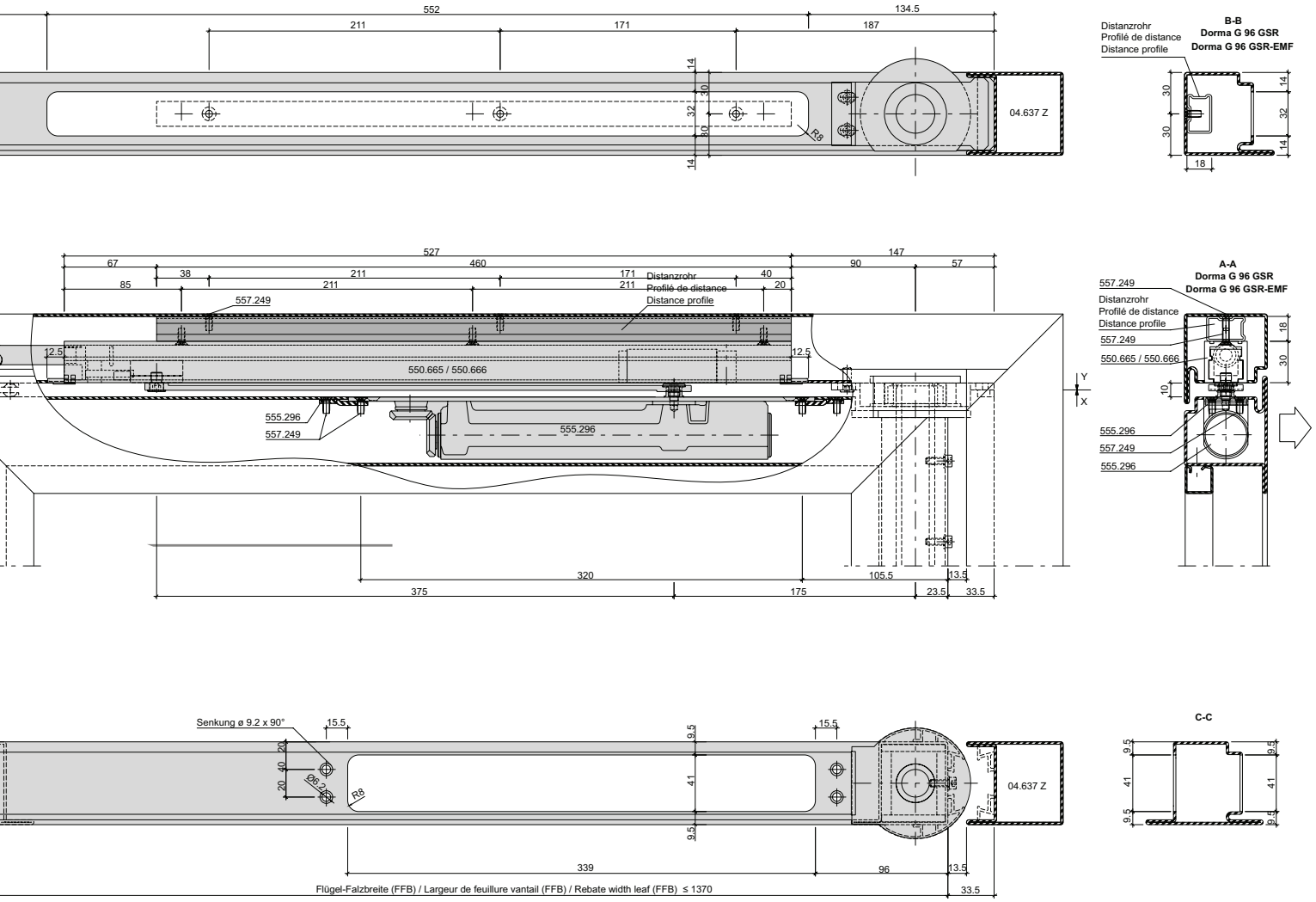

Abbildung:
Gleitschiene Dorma G 96 GSR 550.665
Masse in ():
Gleitschiene Dorma G 96 EMF 550.663 / 550.664

Max. Flügelgewicht: 180 kg

Max. Türöffnungswinkel: 96°
Türstopper verwenden

Hinweis: Für Aussentüren nur bedingt einsetzbar.

Figure:
Glissière Dorma G 96 GSR 550.665
Dimensions en ():
Glissière Dorma G 96 EMF 550.663 / 550.664

Poids vantail max. 180 kg

Angle d'ouvrant max. 96°
Utiliser un arrêt de porte

Remarque: Pour les portes ouvrant vers l'extérieur, utilisation limitée.

Drawing:
Glide rail Dorma G 96 GSR 550.665
Dimensions in ():
Glide rail Dorma G 96 EMF 550.663 / 550.664

Max. leaf weight 180 kg

Max. door opening angle: 96°
Use door stop

Note: Only suitable for certain types of external door.

Integrierter Türschliesser GEZE Boxer Grösse 2-4)
Einflügelige Türe

Ferme-porte intégré GEZE Boxer (Taille 2-4)
Porte à un vantail

Integrated door closer GEZE Boxer (Size 2-4)
Single leaf door

Blendrahmenbearbeitung Ansicht "X"
Finition du cadre dormant vue "X"
Outer frame operation "X"

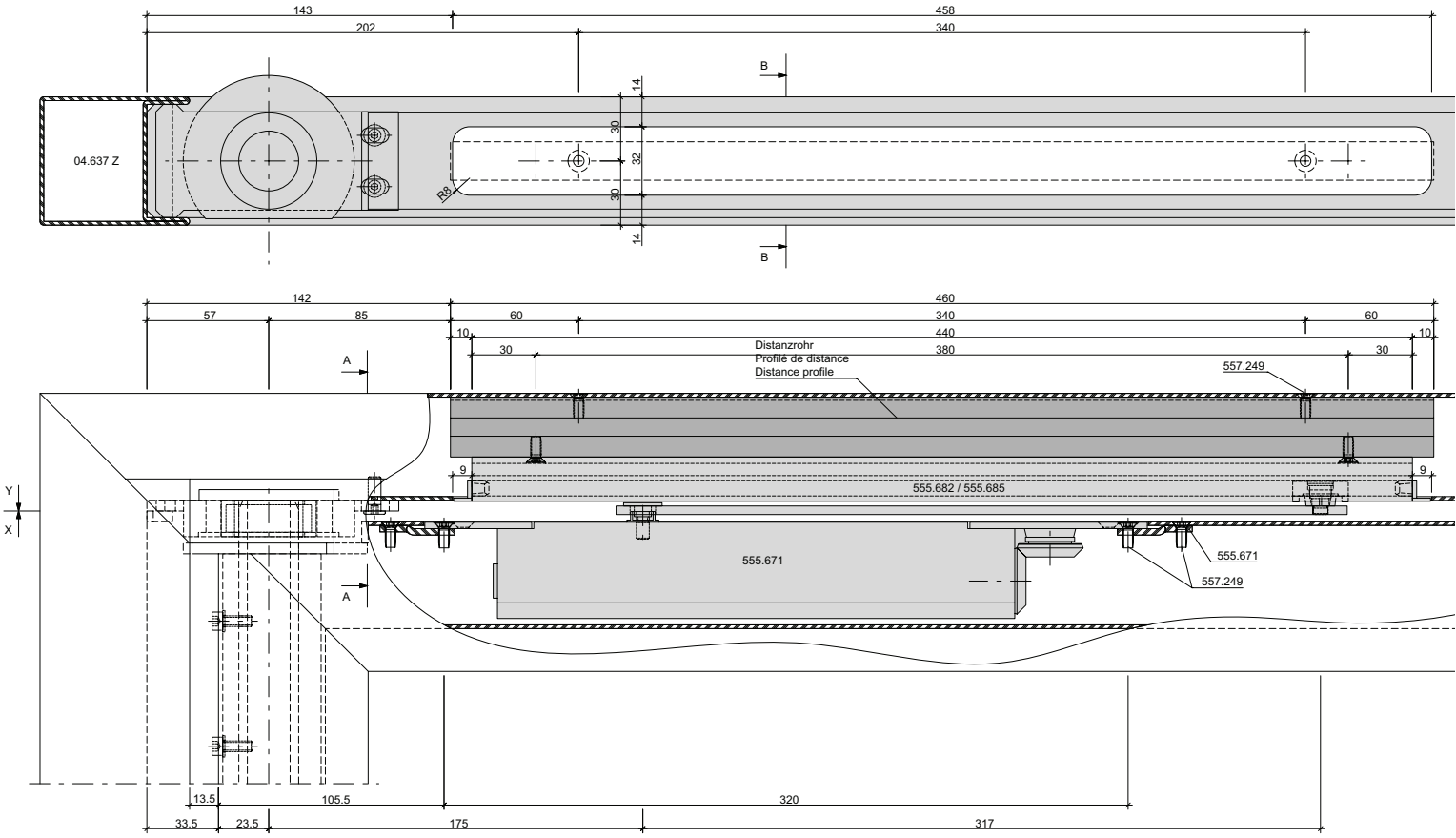

Flügelbearbeitung Ansicht "Y"
Finition de vantail vue "Y"
Leaf operation view "Y"

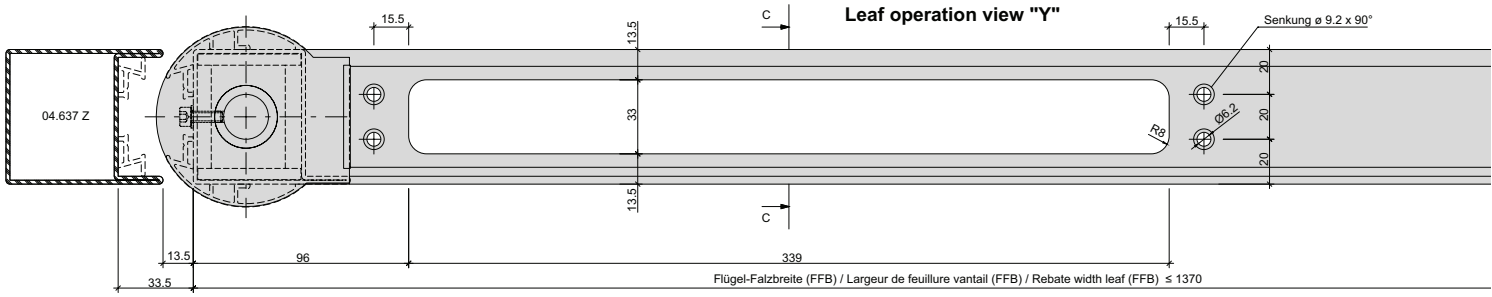

Detail Befestigungslasche
Détail pièce de fixation
Detail mounting bracket

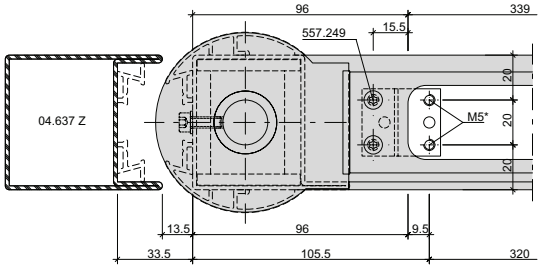

* Schliesser als Lehre verwenden
* Utiliser le ferme-porte comme gabarit
* Use door closer as jig

Integrierter Türschliesser GEZE Boxer Grösse 2-4) Einflügelige Türe

Ferme-porte intégré GEZE Boxer (Taille 2-4) Porte à un vantail

Integrated door closer GEZE Boxer (Size 2-4) Single leaf door

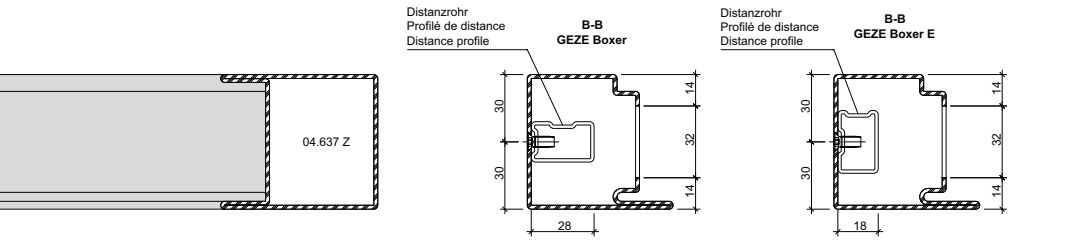

Abbildung:
Gleitschiene GEZE Boxer 555.682
Gleiche Masse gelten für:
Gleitschiene GEZE Boxer E 555.685

Max. Flügelgewicht: 180 kg

Max. Türöffnungswinkel: 96°
Türstopper verwenden

Hinweis: Für Aussentüren nur bedingt einsetzbar.

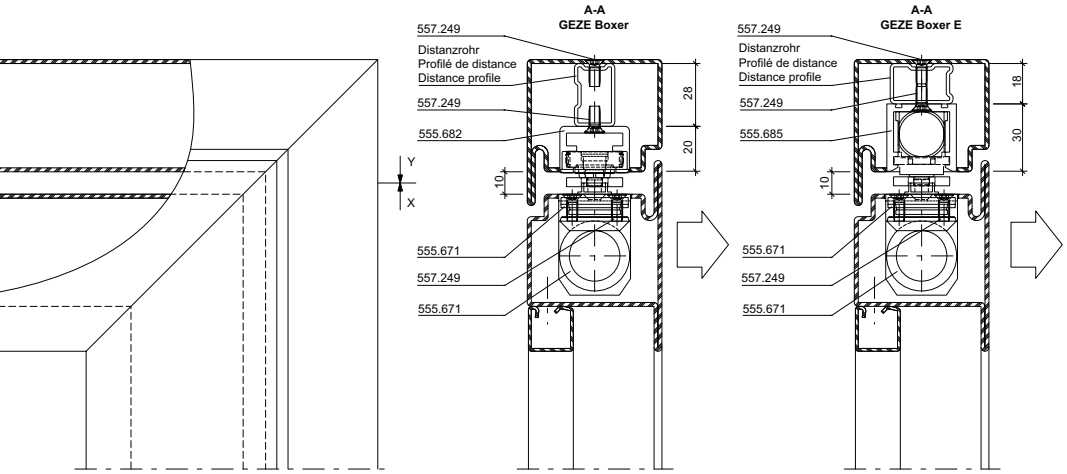

Figure:
Glissière GEZE Boxer 555.682
Mème dimensions:
Glissière GEZE Boxer E 555.685

Poids vantail max. 180 kg

Angle d'ouvrant max. 96°
Utiliser un arrêt de porte

Remarque: Pour les portes ouvrant vers l'extérieur, utilisation limitée.

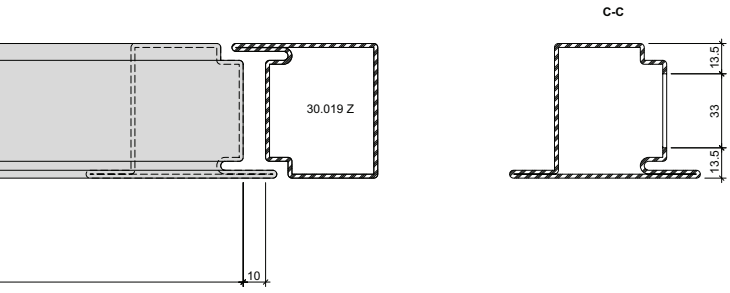

Drawing:
Glide rail GEZE Boxer 555.682
Same dimensions:
Glide rail GEZE Boxer E 555.685

Max. leaf weight 180 kg

Max. door opening angle: 96°
Use door stop

Note: Only suitable for certain types of external door.

Integrierter Türschliesser GEZE Boxer Grösse 2-4)
Zweiflügelige Türe

Ferme-porte intégré GEZE Boxer (Taille 2-4)
Porte à deux vantaux

Integrated door closer GEZE Boxer (Size 2-4)
Double leaf door

Blendrahmenbearbeitung Ansicht "X"
Finition du cadre dormant vue "X"
Outer frame operation "X"

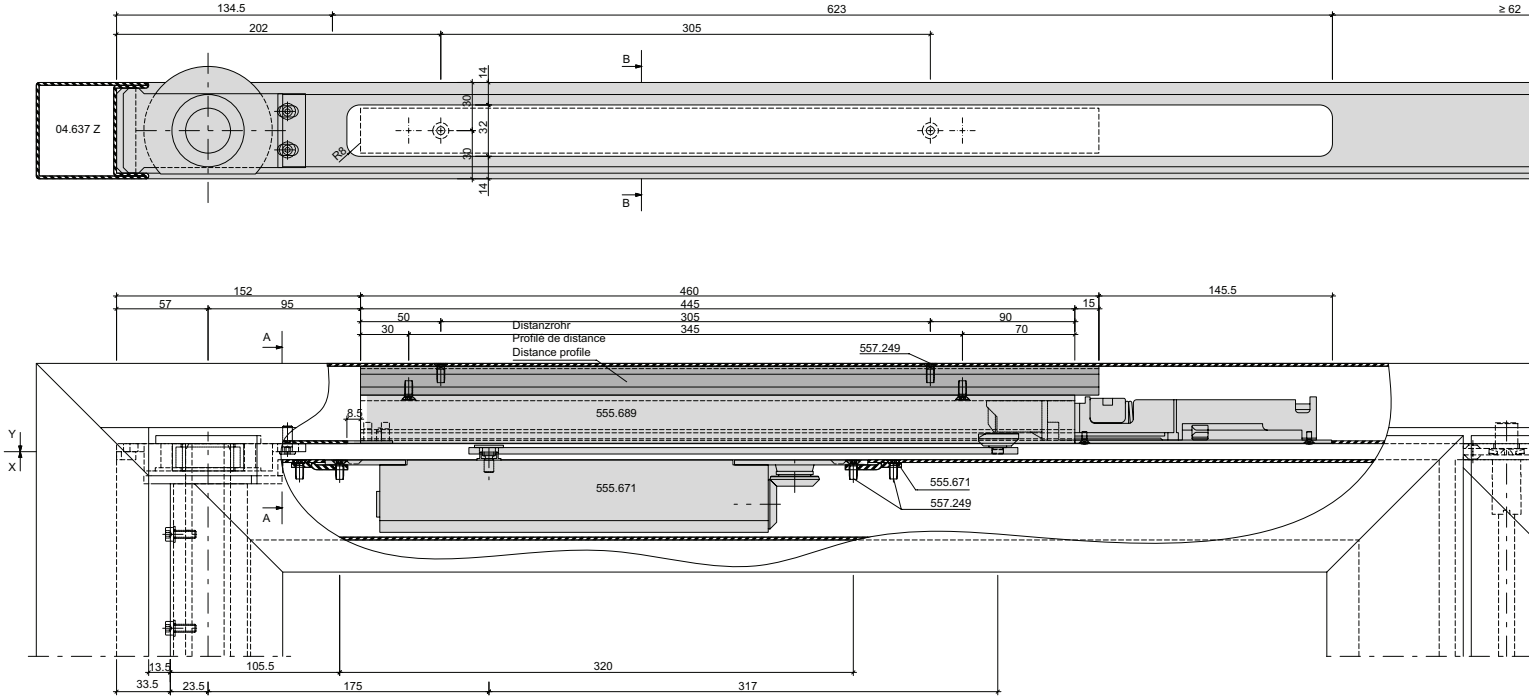

Flügelbearbeitung Ansicht "Y"
Finition de vantail vue "Y"
Leaf operation view "Y"

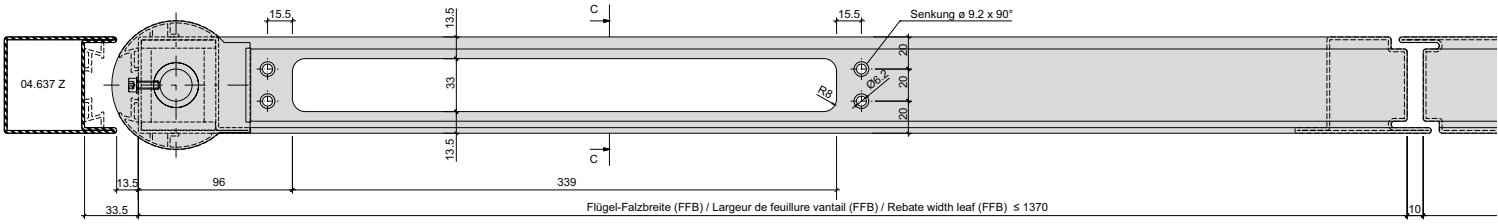

Detail Befestigungslasche
Détail pièce de fixation
Detail mounting bracket

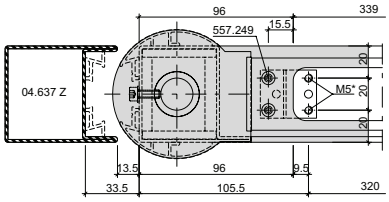

* Schliesser als Lehre verwenden
* Utiliser le ferme-porte comme gabarit
* Use door closer as jig

Beschlageinbau (22-0103-E-009)
Montage des ferrures (22-0103-E-009)
Installation of fittings (22-0103-E-009)

Integrierter Türschliesser GEZE Boxer Grösse 2-4)
Zweiflügelige Türe

Ferme-porte intégré GEZE Boxer (Taille 2-4)
Porte à deux vantaux

Integrated door closer GEZE Boxer (Size 2-4)
Double leaf door

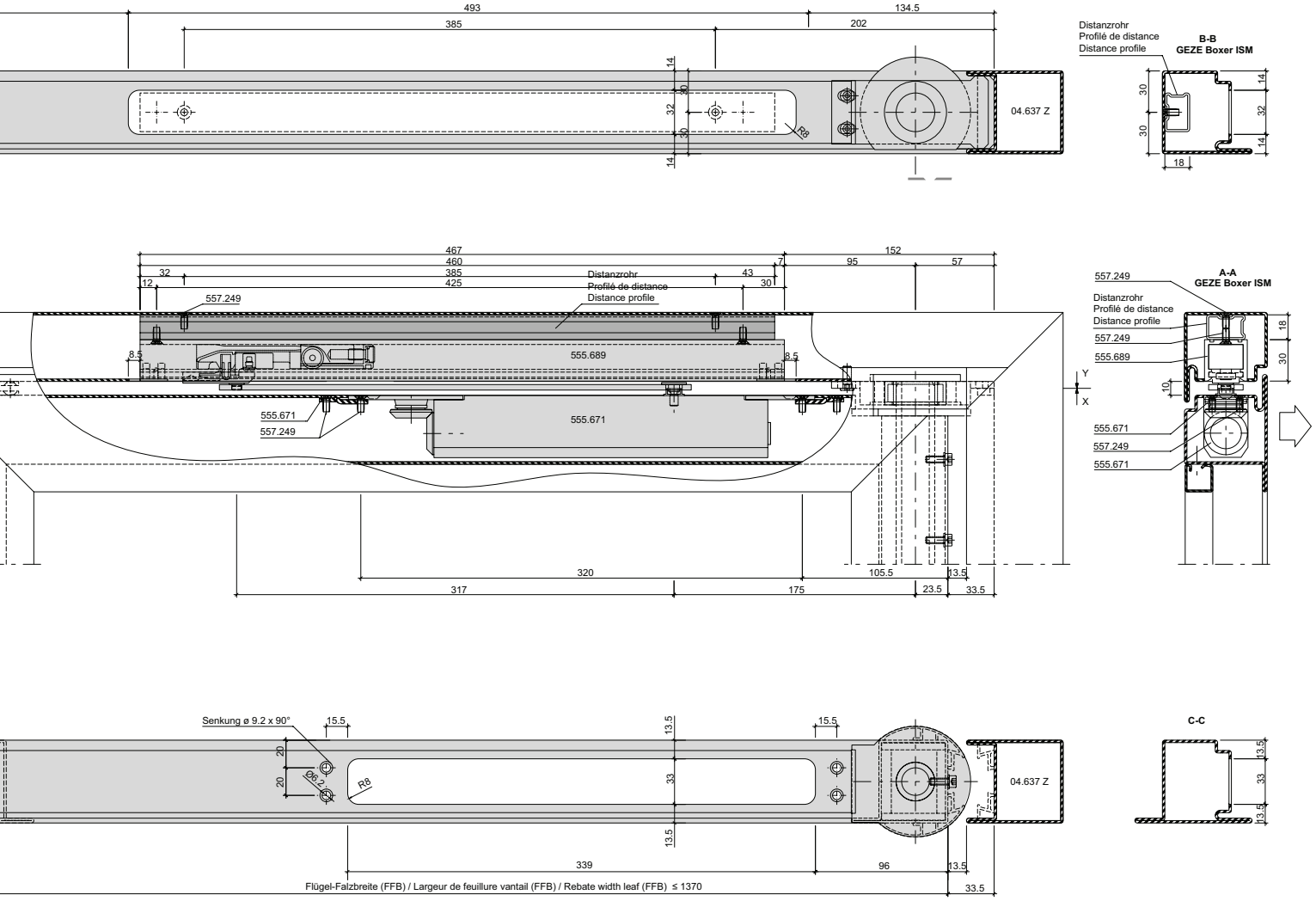

Abbildung:
Gleitschiene GEZE Boxer ISM 555.689

Max. Flügelgewicht: 180 kg

Max. Türöffnungswinkel: 96°
Türstopper verwenden

Hinweis: Für Aussentüren nur bedingt einsetzbar.

Figure:
Glissière GEZE Boxer ISM 555.689

Poids vantail max. 180 kg

Angle d'ouvrant max. 96°
Utiliser un arrêt de porte

Remarque: Pour les portes ouvrant vers l'extérieur, utilisation limitée.

Drawing:
Glide rail GEZE Boxer ISM 555.689

Max. leaf weight 180 kg

Max. door opening angle: 96°
Use door stop

Note: Only suitable for certain types of external door.